Indhold

Introduktion 2
Kort og godt 6
Nøgler, døre og ruder 17
Sæder, sikkerhed 32
Opbevaring 45
Instrumenter og betjening 54
Lygter 73
Klimastyring 78
Kørsel og betjening 82
Pleje af bilen 97
Service og vedligeholdelse 132
Tekniske data 136
Kundeinformation 151
Stikordsregister 152

Introduktion

Brændstof	Betegnelse			
Motorolie	Kvalitet			
	Viskositet			
Dæktryk		Dækstørrelse	Fortil	Bagtil
	Sommerdæk			
	Vinterdæk			
Vægt				
	Beregning af totalvægt			
	- Egenvægt basismodel			
	- Mervægt			
	- Tungt tilbehør			
	= Belæsning			

Modelspecifikke data

Noter Deres bils data på den foregående side, så de er let tilgængelige. Disse oplysninger findes i afsnittene "Service og vedligeholdelse" og "Tekniske data" samt på typeskiltet.

Indledning

Deres bil er en designbaseret kombination af avanceret teknologi, sikkerhed, miljøvenlighed og økonomi.

Denne instruktionsbog giver Dem alle de oplysninger, der er nødvendige, for at De kan køre Deres bil sikkert og effektivt.

Gør Deres passagerer opmærksomme på, at forkert brug af bilen kan føre til uheld og legemsbeskadigelse.

De skal altid overholde gældende love og bestemmelser i det land, De befinder Dem i. Disse kan afvige fra oplysningerne i denne instruktionsbog.

Når instruktionsbogen angiver, at man bør opsøge et værksted, anbefaler vi, at De opsøger en autoriseret Opel reparatør.

Alle autoriserede Opel reparatører yder førsteklasses service til rimelige priser. Værkstedernes erfarne mekanikere, som er uddannet hos Opel, arbejder efter Opels særlige anvisninger.

Kundelitteraturen bør altid opbevares lettilgængelig i bilen.

Brugen af denne håndbog

- I denne håndbog beskrives alt det ekstraudstyr og de funktioner, der kan fås til denne model. **Ikke alle beskrivelser, derunder af display og menufunktioner, gælder for Deres bil, da de vedrører bestemte modeller, landespecifikationer, specialudstyr eller tilbehør.**
- De vil få et indledende overblik ved at læse afsnittet "Kort og godt".
- Indholdsfortegnelsen i begyndelsen af instruktionsbogen og i de enkelte afsnit viser, hvor man kan finde de forskellige oplysninger.
- Ved hjælp af stikordsregisteret kan man søge efter specifikke oplysninger.
- I denne instruktionsbog vises biler med rattet i venstre side. Biler med rattet i højre side betjenes på lignende måde.
- Instruktionsbogen anvender fabrikkens motorbetegnelser. De tilsvarende salgsbetegnelser findes i afsnittet "Tekniske data".
- Retningsangivelser i beskrivelserne som f.eks. højre og venstre eller for og bag henviser altid til kørselsretningen.
- Det er ikke sikkert, at skærmbillederne på bilens display understøtter Deres sprog.
- I denne instruktionsbog er alle meddelelser på displayet og kabinemærkater skrevet med **fed** skrift.

Fare, advarsel og forsigtig

⚠Fare

Tekster mærket med ⚠**Fare** angiver, at der er risiko for livstruende skader. Manglende overholdelse af instruktionerne kan være forbundet med livsfare.

⚠Advarsel

Tekster mærket med ⚠**Advarsel** angiver, at der er risiko for ulykker eller personskader. Manglende overholdelse af instruktionerne kan medføre legemsbeskadigelse.

Forsigtig

Tekster mærket med **Forsigtig** angiver, at der kan være risiko for skade på bilen. Manglende overholdelse af instruktionerne kan medføre beskadigelse af bilen.

Symboler

Sidehenvisninger angives med ⇨.
⇨ betyder "se side".

God tur.

Adam Opel GmbH

Kort og godt

Før kørslen

Oplåsning af bilen

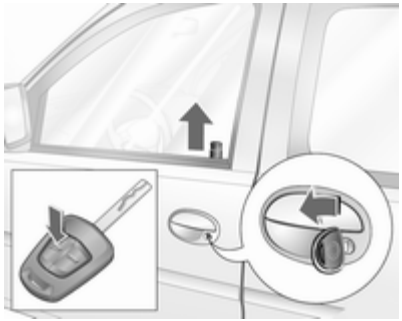

Drej nøglen i førerdørens lås fremad eller tryk på tasten ⊿ for at låse dørene op. Dørene åbnes ved at trække i håndtagene.

For oplåsning af fløjdørene, drej nøglen til lodret stilling eller tryk på knappen ⊿. Radioens fjernbetjening kan kun oplåse fløjdørene hvis nøglehullet er i lodret stilling.

Fløjdøren åbnes ved at trække ned i håndtaget. Fløjdøren åbnes ved at dreje det indvendige håndtag.

Oplåsning af bagklappen.

For oplåsning af bagklappen, drej nøglen til vandret stilling eller tryk på knappen ⊿. Radioens fjernbetjening kan kun oplåse bagklappen hvis nøglehullet er i vandret stilling.

Bagklappen åbnes ved at trykke på knappen.

Radioens fjernbetjening ⇨ 17, Centrallås ⇨ 19, Skydedøre ⇨ 22, Lastrum ⇨ 23.

Sædeindstilling

Sædeposition

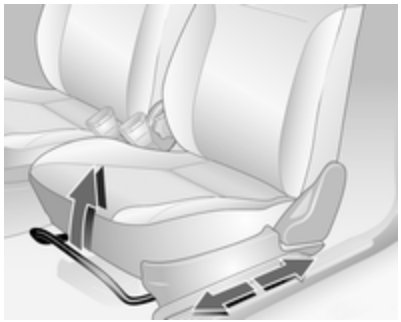

Træk bøjlen opad, forskyd sædet, slip bøjlen. Flyt sædet, indtil det går i hak.

Sædeindstilling ⇨ 34, sædeposition ⇨ 33.

⚠ Fare

Af hensyn til sikker airbagudløsning må man ikke sidde nærmere end 25 cm fra rattet.

Sæderyglæn

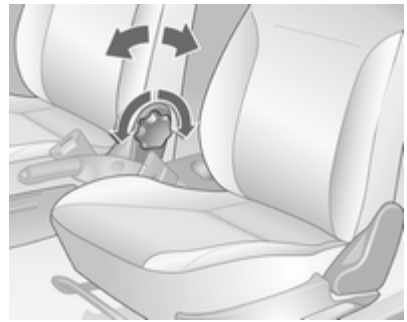

Drej håndhjulet. Læn Dem ikke mod ryglænet under indstillingen.

Sædeindstilling ⇨ 34, sædeposition ⇨ 33, nedfældning af passagersædets ryglæn ⇨ 35.

Sædehøjde

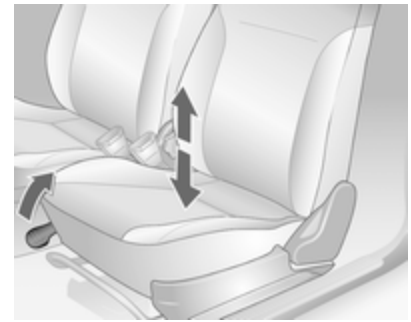

Træk grebet opad, og let presset fra sædet for at hæve det, eller læg pres på sædet for at sænke det.

Sæder ⇨ 34, sædeposition ⇨ 33.

Indstilling af hovedstøtter

Vip frem for at udløse, holde på plads, indstille højden og slip igen.

Hovedstøtter ⇨ 32.

Sikkerhedssele

Træk sikkerhedsselen ud og klik den på plads i selelåsen. Sikkerhedsselen må ikke være snoet og skal slutte tæt til kroppen. Ryglænet må ikke være lænet for langt bagover (maksimalt ca. 25°).

Sikkerhedsselen udløses ved at trykke på den røde knap i selelåsen.

Sikkerhedsseler ⇨ 36, airbagsystem ⇨ 38, sædeposition ⇨ 33.

Spejlindstilling

Bakspejl

Hvis knappen på undersiden vippes, mindskes risikoen for blænding.

Bakspejl ⇨ 28.

Sidespejle

Manuel indstilling

Manuel indstilling af sidespejle med greb.

Elektrisk indstilling

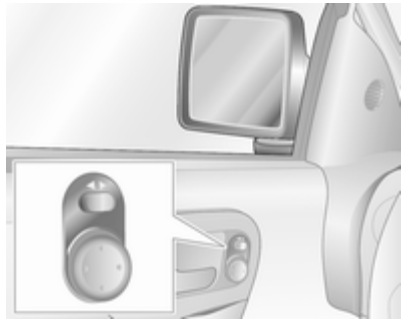

Vælg først det relevante sidespejl med vippekontakten og indstil det med firevejskontakten.

Elektrisk indstilling ⇨ 27, konvekse sidespejle ⇨ 27, indfældning af sidespejle ⇨ 28, el-opvarmede sidespejle ⇨ 28.

Indstilling af rat

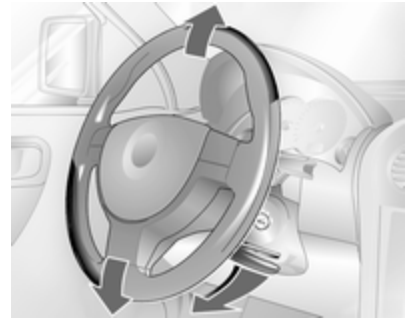

Træk håndtaget nedad, indstil højden, skub derefter håndtaget opad og kontroller, at det er gået i hak. Indstilling af rattet må kun foretages, når bilen holder stille, og rattet er låst op.

Airbagsystem ⇨ 38, Tændingslåsens stillinger ⇨ 83.

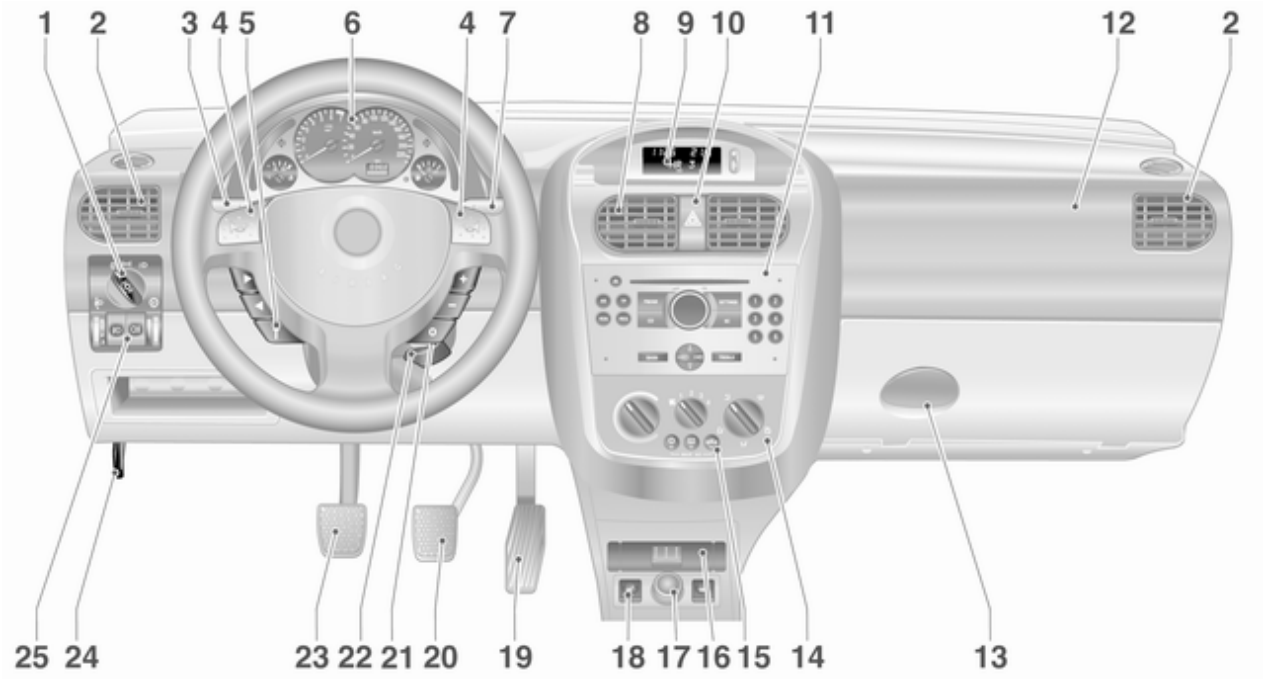
1
2
3
4
5
6
4
7
8
9
10
11
12
2
25
24
23
22
21
20
19
18
17
16
15
14
13

Oversigt over instrumentpanel

1 Lyskontakt 73
2 Ventilationsspjæld i siderne 80
3 Blinklys og vognbaneskiftsignal, overhalingsblink, nærlys og fjernlys 75
4 Horn 55
5 Kontakter på rattet 54
6 Instrumenter 59
7 Forrudevisker, forrudevasker 55
8 Midterste ventilationsspjæld 80
9 Informationsdisplay 68
10 Havariblink 74
Lysdiode for tyverialarm 24
11 Infotainment-system 10
12 Passagerairbag 38
13 Handskerum 45
14 Varme- og ventilationssystem 78
15 Klimaanlæg 79
El-bagrude 30
16 Askebæger 58
17 Lighter 57
Stikdåse 57
18 Sædevarme 35
Kontakt for brændstofvalg (naturgas/benzin) 61
19 Speeder 82
20 Bremse 90
21 Tændingslås med ratlås 83
22 Indstilling af rat 54
23 Kobling 82
24 Greb til åbning af motorhjelm 99
25 Lyslængderegulering 74
Tågeforlygter 75
Tågebaglygte 75
Instrumentbelysning 76

Udvendige lygter

Lyskontakten har følgende positioner

0 = Deaktiveret
= Parkeringslys
= Forlygter

Tryk på lyskontakten

= Kabinelys

Tryk på kontakten

= Tågeforlygter
= Tågebaglygter

Lygter ⇨ 73.

Overhalingsblink, fjernlys og nærlys

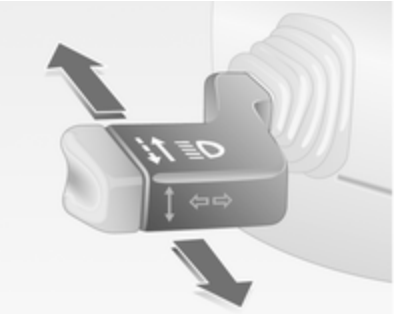

overhalingsblink	=	træk armen mod rattet
fjernlys	=	tryk armen fremad
nærlys	=	Tryk armen fremad igen

Fjernlys ⇨ 73, overhalingsblink ⇨ 74.

Blinklys og vognbaneskiftsignal

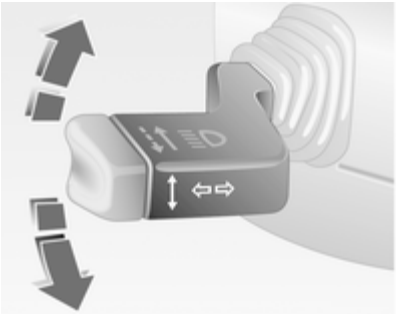

til højre	=	arm opad
Til venstre	=	arm nedad

Blinklys og vognbaneskiftsignal ⇨ 75.

Havariblink

Aktivering med knap ⚠.

Havariblink ⇨ 74.

Horn

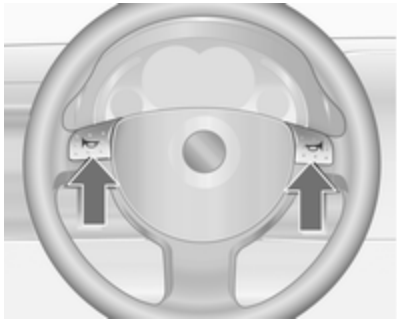

Tryk på ⚑.

Viskere og sprinkler

Vinduesvisker

═ = hurtigt
— = langsomt
- - = intervalfunktion
O = deaktiveret

Vinduesvisker ⇨ 55, Udskiftning af viskerblad ⇨ 103.

Forrudevaskersystemer

Træk armen mod rattet.

Forrudevasker ⇨ 55, Sprinklervæske ⇨ 101.

Bagrudevisker og bagrudevasker

Tænd visker	=	tryk armen fremad
Sluk visker	=	træk armen mod rattet
Vask	=	Tryk armen helt frem og hold den der

Bagrudevisker og bagrudevasker ⇨ 56, skift af viskerblad ⇨ 103, sprinklervæske ⇨ 101.

Klimaanlæg

El-bagrude, el-opvarmede sidespejle

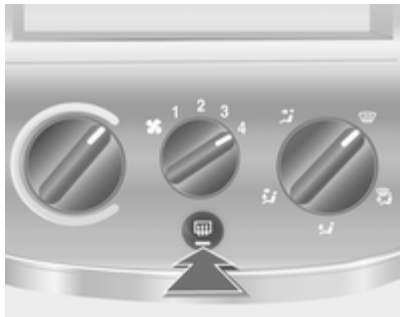

Varmen betjenes ved tryk på -knappen.

El-bagrude ⇨ 30.

Afdugning og afisning af ruder

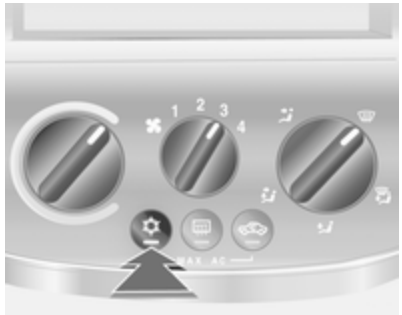

Sæt temperaturknappen på det varmeste niveau.

Sæt blæserhastigheden på højeste niveau.

Sæt luftfordeling til .

Slå kølingen til.

Klimastyring ⇨ 78.

Gearkasse

Manuel gearkasse

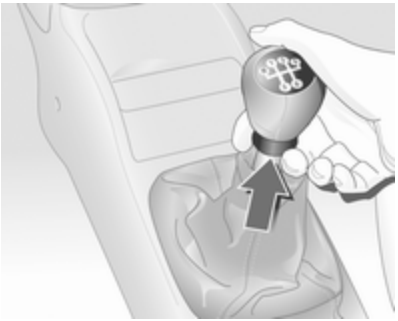

Bakgear: Når bilen står stille, trykkes på udløserknappen på gearstangen i 3 sekunder efter at koblingspedalen er trådt ned. Løft derefter ringen under gearvælgeren og sæt den i gear.

Hvis det ikke lykkes at sætte bilen i gear: Sæt gearvælgeren på frigear, slip koblingen helt, og træd på koblingen igen. Sæt derefter gearvælgeren i gear igen.

Manuel gearkasse ⇨ 86.

Automatiseret gearkasse

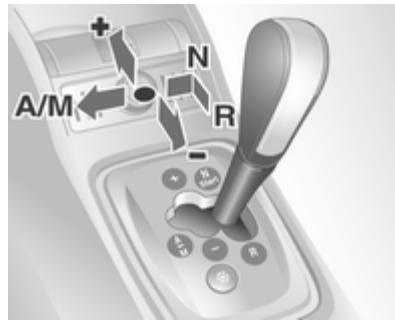

N	=	neutral position
●	=	køreposition
+	=	skift til højere gear
-	=	skift til lavere gear
A/M	=	skift mellem automatisk og manuel funktion
R	=	bakgear (med gearlås)

Tryk på knappen på gearstangen, og skub denne fra position **N** til position **R**.

Start altid i **N**, og træd samtidig på bremsen.

Automatiseret gearkasse ⇨ 87.

Start

Inden man begynder at køre, skal følgende kontrolleres:

- Dæktryk og dækkenes tilstand ⇨ 117, ⇨ 145.
- Oliestand og væskestande ⇨ 99.
- At samtlige ruder, spejle, lygter og nummerplader virker og er fri for snavs, sne og is.
- At spejle, sæder og sikkerhedsseler er korrekt indstillet ⇨ 27, ⇨ 33, ⇨ 37.
- Bremsernes funktion ved lav hastighed. Det gælder især, hvis der er fugt på bremserne.

Start af motoren

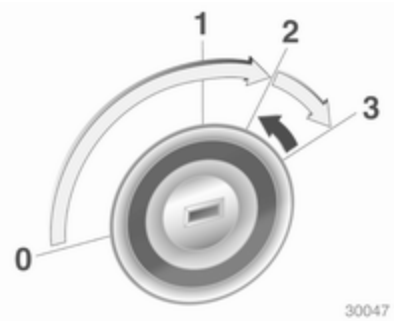

- Drej nøglen til stilling 1
- Drej rattet en anelse for at frigøre ratlåsen
- Træd på kobling og bremse
- Manuel gearkasse er automatiseret i **N**
- Træd ikke på speederen
- Dieselmotorer: drej nøglen til stilling 2 for forvarmning og vent, indtil kontrollampen ⌇ slukker
- Drej nøglen til 3 og udløs

Start af motoren ⇨ 83.

Parkering

- Træk altid parkeringsbremsen uden at trykke på udløserknappen. Træk håndbremsen så meget som muligt ved en skråning eller en stigning. Træk samtidig på bremsepedalen for at reducere den nødvendige aktiveringskraft.
- Sluk for motoren. Drej tændingsnøglen til 0, og tag den ud. Rattet drejes, indtil man kan mærke, at ratlåsen aktiveres.
- Hvis bilen holder på et plant underlag eller en stigning, sættes den i 1. gear, hhv. gearvælgeren sættes i midterstilling inden tændingen slås fra. På en stigning drejes forhjulene desuden væk fra kantstenen.

  Hvis bilen holder på en nedadgående stigning, sættes den i bakgear, hhv. gearvælgeren sættes i midterstilling inden tændingen slås fra. Desuden drejes forhjulene ind mod kantstenen.
- Lås bilen med knappen ═ på fjernbetjeningen.

  Aktiver tyverialarmen ⇨ 24.
- Bilen må ikke parkeres på steder med let antændeligt materiale. Der kan opstå brand som følge af de høje temperaturer fra udstødningen.
- Luk vinduerne og soltaget.
- Motorens køleblæsere kan fortsætte med at arbejde, efter at der er blevet slukket for motoren ⇨ 98.
- For at skåne turboladeren skal bilen efter høje motoromdrejningstal eller høj motorbelastning gå et kort stykke tid med lavt omdrejningstal eller i tomgang i ca. 30 sekunder, før motoren slukkes.

Nøgler, låse ⇨ 17,

Henstillen af bilen i længere tid ⇨ 97.

Nøgler, døre og ruder

Nøgler, låse 17
Døre 22
Bilens sikkerhed 24
Sidespejle 27
Indvendige spejle 28
Ruder 29

Nøgler, låse

Nøgler

Ekstra nøgler

Nøglenummeret står i bilens Car Pass eller på en aftagelig brik.

Nøglenummeret skal opgives ved bestilling af ekstra nøgler, da nøglen er en del af startspærresystemet.

Låse ⇨ 129.

Nøgle med nøglekam, der kan foldes ud

Tryk på knappen for at folde ud. Tryk først på knappen for at folde i.

Car Pass

Bilens Car Pass indeholder oplysninger om bilen, der har med sikkerhed at gøre, og skal derfor opbevares et sikkert sted.

Når De opsøger et værksted, er disse bildata nødvendige for at udføre visse arbejder.

Fjernbetjening

Bruges til at betjene:

- Centrallås
- Tyverisikring
- Tyverialarm
- El-ruder

Fjernbetjeningen har en rækkevidde på op til ca. 5 meter. Rækkevidden kan variere afhængigt af omgivelserne. Havariblinket aktiveres ved betjening.

Fjernbetjeningen skal behandles med omhu og beskyttes mod fugt og høje temperaturer. Undgå unødig betjening.

Fejl

Hvis centrallåsen ikke kan betjenes ved hjælp af fjernbetjeningen, kan det skyldes følgende:

- Rækkevidden er overskredet.
- Batterispændingen er for lav.
- Fjernbetjeningen er blevet aktiveret gentagne gange umiddelbart efter hinanden uden for dens rækkevidde. Synkroniser fjernbetjeningen.
- Centrallåsen er blevet overbelastet ved at blive aktiveret gentagne gange umiddelbart efter hinanden, og strømforsyningen afbrydes i kort tid.
- Forstyrrelser på grund af radiobølger fra andre kilder med høj effekt.

Oplåsning ⇨ 19.

Udskiftning af batteri til fjernbetjeningen

Udskift batteriet, så snart rækkevidden formindskes mærkbart.

Batterier hører ikke hjemme i husholdningsaffaldet. De skal afleveres i hertil indrettede indsamlingskasser eller på genbrugsstationer.

Nøgle med nøglekam, der kan foldes ud

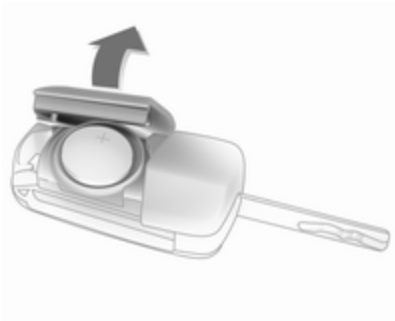

Fold nøglekammen ud og åbn enheden. Udskift batteriet (batteritype CR 2032), bemærk placeringen. Luk enheden og synkroniser.

Nøgle med fast nøglekam

Få batteriet udskiftet på et værksted.

Synkronisering af fjernbetjening

Efter udskiftning af batteriet låses døren op med nøglen i førerdørens lås. Når tændingen slås til, synkroniseres fjernbetjeningen.

Centrallås

Oplåsning og låsning af døre, lastrum og tankklap.

Bemærkninger
Ved kraftigere sammenstød låses bilen op automatisk.

Bemærkninger
Kort tid efter oplåsning med fjernbetjeningen låses dørene automatisk, hvis ingen af dørene åbnes.

Oplåsning

Centrallås med nøgleaktivering

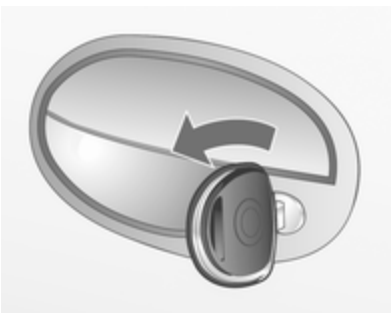

Drej nøglen i førerdørens lås fremefter.

Centrallås med trådløs fjernbetjening

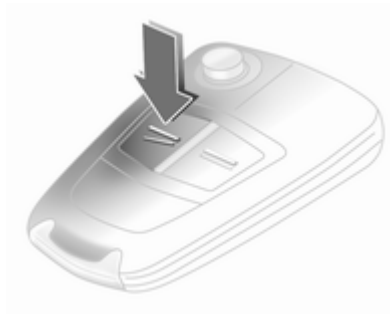

Tryk på ⊿.

To indstillinger er mulige:

Tryk på knappen ⊿ for at låse bilen op.

Landespecifik version: Et enkelt tryk på knappen ⊿ låser førerdøren op. To tryk på knappen ⊿ låser hele bilen op.

Låsning

Lukning af døre, lastrum og tankklap. Hvis førerdøren ikke er lukket rigtigt, aktiveres centrallåsen ikke.

Centrallås med nøgleaktivering

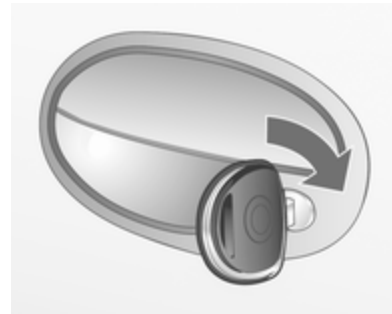

Drej nøglen i førerdørens lås bagud.

Centrallås med trådløs fjernbetjening

Tryk på ⚌.

Fejl i fjernbetjeningen

Oplåsning

Drej nøglen i førerdørens lås mod bilens front. Hele bilen låses op. Slå tændingen til for at deaktivere tyverialarmen.

Låsning

Luk førerdøren, drej nøglen i låsen bagud. Bilen er låst.

Fejl i centrallåsmekanismen

Oplåsning

Drej nøglen i førerdørens lås mod bilens front. De andre døre kan åbnes ved at trække i det indvendige dørgreb (ikke muligt, hvis tyverisikringen er aktiv). Bagagerummet og tankklappen forbliver låst. Tyverisikringen deaktiveres ved at slå tændingen til ⇨ 24.

Låsning

Med førerdøren åben, tryk på låseknappen på en af de andre døre. Luk førerdøren og drej nøglen i førerdørens lås bagud. Den ulåste tankklap kan ikke låses.

Bemærkninger

- Den mekaniske tyverisikring og tyverialarmen kan ikke aktiveres med nøglen.
- For at afbryde tyverialarmen ved åbning af en dør sluttes tændingen til.

Centrallås og bagklap

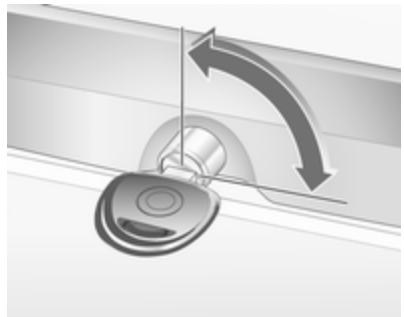

Centrallåsen og tyverisikringen på dørene kan ikke betjenes med låsen på bagklappen.

Nøglehul vandret i låsen
Bagklappen låses eller låses op sammen med dørene ved aktivering af centrallåsen.

Drejes nøglen først i lodret position, efter at centrallåsen er blevet låst op, forbliver bagklappen låst.

Nøglehul lodret i låsen
Bagklappen forbliver låst når dørene låses eller låses op med centralåsen. Vælg denne stilling hvis bagklappen altid skal forblive låst.

Oplåsning af bagklappen med nøglen ved døre med centrallås

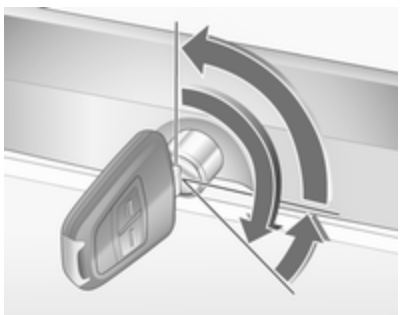

Drej nøglen med uret, så langt som muligt, ud over modstandspunktet, fra den lodrette eller vandrette stilling. For at sikre, at du ikke bliver låst ude, kan nøglen ikke fjernes i denne stilling.

Når bagklappen er blevet lukket, og nøglen er drejet tilbage til vandret eller lodret position, er bagklappen låst igen.

I vandret position låses bagklappen først op, næste gang bilen låses op ved hjælp af centrallåsen.

Centrallås og fløjdørene

Centrallåsen og tyverisikringen på dørene kan ikke betjenes med låsen på fløjdørene.

Nøglehul vandret i låsen
Fløjdørene låses eller låses op sammen med dørene vha. centrallåsen.

Drejes nøglen først i lodret position, efter at centrallåsen er blevet låst op, forbliver bagklappen låst.

Nøglehul lodret i låsen
Fløjdørene forbliver låst når dørene låses eller låses op med centralåsen. Vælg denne stilling hvis fløjdørene altid skal forblive låste.

Oplåsning af fløjdørene med nøglen ved døre med centrallås

Drej nøglen mod uret, så langt som muligt, ud over modstandspunktet, fra den lodrette eller vandrette stilling, og træk i fløjdørens håndtag. For at sikre, at du ikke bliver låst ude, kan nøglen ikke fjernes i denne stilling.

Når fløjdørene er blevet lukket, og nøglen er drejet tilbage til vandret eller lodret position, er bagklappen låst igen.

I vandret position låses fløjdørene først op, næste gang bilen låses op ved hjælp af centrallåsen.

Børnesikring

⚠ Advarsel

Brug altid børnesikring, når der sidder børn på bagsæderne.

Med en nøgle eller en egnet skruetrækker, drej drejegrebet på dørlåsen fra lodret stilling. Døren kan ikke åbnes indefra.

Døre

Skydedør

⚠ Advarsel

Ved parkering på skråninger kan åbnede skydedøre bevæge sig utilsigtet på grund af deres egenvægt.

Luk skydedørene inden kørslen påbegyndes.

Åbning udefra

For at åbne skydedørene trækkes i håndgrebet, og døren skubbes bagud.

Åbning indefra

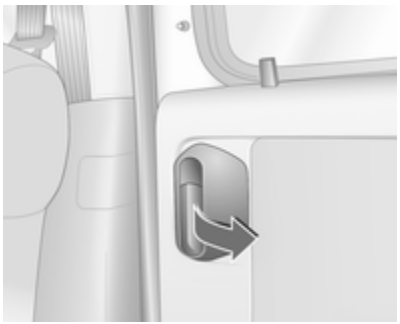

For at åbne den ulåste skydedør trækkes i håndgrebet, og døren skubbes bagud.

For at undgå beskadigelse kan den højre skydedør ikke åbnes helt, hvis tankdækslet er åbnet.

Lukning

Skub skydedøren, indtil den går på plads.

Lastrum

Bagklap

Åbning

Tryk på knappen for at åbne bagklappen.

⚠ Advarsel

Ved transport af f.eks. store genstande må man ikke køre med bagklappen åben eller på klem, da giftige udstødningsgasser kan trænge ind i bilen.

Bemærkninger

Hvis der monteres visse typer tungt tilbehør på bagklappen, kan det betyde, at denne ikke kan holdes i åben position.

Lukning

Brug grebet på indersiden.

Tryk ikke på knappen under listen under lukning, idet bagklappen ellers låses op igen.

Fløjdøre

Åbning

Den højre fløjdør åbnes udefra ved at trække i dørhåndtaget eller indefra ved at dreje håndtaget.

Venstre fløjdør låses op indefra ved at dreje håndtaget og åbne.

Dørene skubbes i 90°-position.

Begge døre kan åbnes op til 180°:

Luk døren en smule fra 90°-positionen, fjern låsebøjlen fra styreskinnen og åben døren helt.

Når dørene er åbnet 180°, er bagerste udvendige lygter tildækket. Man bør derfor kun åbne dørene indtil de aktiveres når det er mørkt udenfor.

Sørg for, at låsebøjlen løber rigtigt på styreskinnen ved lukning.

Lukning

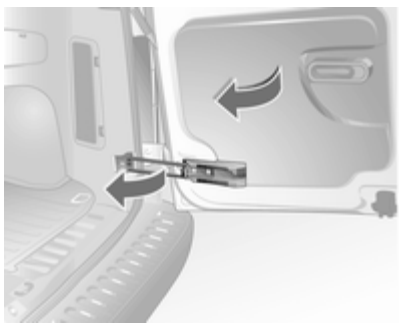

Skub først venstre og højre fløjdør ud over modstanden.

Bilens sikkerhed

Tyverialarm

Den overvåger:

- Døre, bagagerum, motorhjelm,
- Kabinen,
- Bilens hældning, f.eks. hvis den løftes,
- Tændingen.

⚠Advarsel

Brug ikke denne funktion, hvis der befinder sig personer i bilen! Dørene kan ikke låses op indefra.

Bemærkninger

Ændringer i kabinen, f.eks. brugen af sædebetræk, kan påvirke kabineovervågningens funktion.

Aktivering med fjernbetjeningen

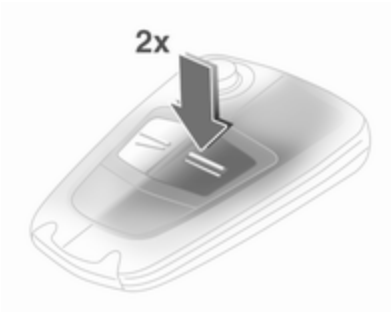

Alle dører, ruder og motorhjelm skal være lukkede.

Tryk på ⚌ to gange i løbet af 10 sekunder.

Hvis tændingen var tilsluttet, skal førerdøren åbnes og lukkes for at slå tyverialarmen til.

Aktivering uden kabine- og hældningsovervågning

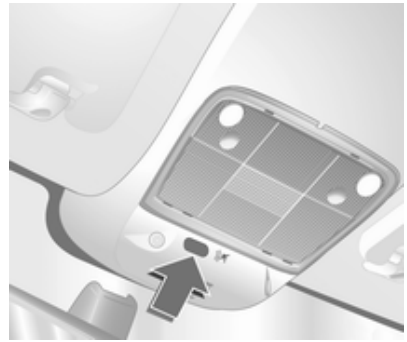

Sluk for kabine- og hældningsovervågningen, når der efterlades dyr i bilen, da store mængder ultralydssignaler eller bevægelser udløser alarmen. Slå også fra hvis bilen befinder sig på en færge eller et tog, eller hvis den parkerede bils kabine opvarmes.

1. Luk bagklap og motorhjelm.
2. Tryk på tasten foran kabinelampen (tændingen skal være afbrudt). En diode i advarselsblinkkontakten blinker i op til 10 sekunder.
3. Luk dørene.
4. Aktiver tyverialarmen. Dioden tændes. Efter ca. 10 sekunder er alarmen aktiveret. Dioden blinker, indtil alarmen slås fra.

Lysdiode (LED)

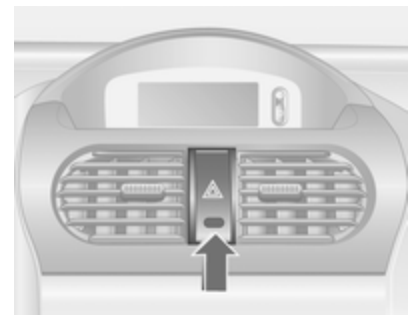

I de første 10 sekunder efter aktivering af tyverialarmen:

Diode tændt	=	Test, aktiveres efter et lille stykke tid.
Dioden blinker hurtigt	=	Dør, bagagerum eller motorhjelm åben eller systemfejl.

Efter de første 10 sekunder efter aktivering af tyverialarmen:

Dioden blinker langsomt	=	System aktivt.
Dioden lyser i ca. 1 sekund	=	System deaktiveret.

Ved fejl søges hjælp på et værksted.

Deaktivering

Tryk på knappen ⊿ på radioens fjernbetjening eller slå tændingen til.

Hvis der er en defekt i fjernbetjeningen, skal nøglen i førerens dørlås drejes mod bilens front, så langt den kan drejes.

Hvis alarmen udløses, når førerdøren åbnes, kan tyverialarmen deaktiveres ved at slå tændingen til.

Åbning og lukning af bagklap/fløjdøre med aktiveret tyverialarm.

Oplåsning:

1. Bagklap:

   Drej nøglen med uret, hele vejen forbi den vandrette stilling. Bagklappen er ulåst og overvågning af passagerkabine og bilens hældning er deaktiveret.

   Fløjdøre:

   Drej nøglen mod uret, hele vejen forbi den lodrette stilling. Fløjdørene er ulåste og overvågning af passagerkabine og bilens hældning er deaktiveret.
2. Åbning af bagklap eller fløjdør.
3. Lukning af bagklap eller fløjdør.
4. Låsning: Drej nøglen tilbage til vandret eller lodret stilling. Overvågning af kabine og bilens hældning er aktiveret efter ca. 10 sekunder.

Alarm

Når alarmen udløses, afgiver den et lydsignal (horn) og et lyssignal (havariblink). Antallet og varigheden af signalerne er fastlagt i lovgivningen.

Alarmsirenen kan afbrydes ved at trykke på enhver af knapperne på fjernbetjeningen eller ved at slutte tændingen til. Dermed afbrydes samtidigt også tyverialarmen.

Startspærre

Systemet kontrollerer, om bilen må startes med den anvendte nøgle. Hvis transponderen i nøglen registreres som berettiget, kan motoren startes.

Startspærren aktiveres automatisk, når nøglen tages ud af tændingslåsen.

Hvis kontrollampen blinker, når tændingen er slået til, er der en fejl i systemet. Motoren kan ikke startes. Afbryd tændingen og slut den til igen.

Blinker kontrollampen fortsat, kan man forsøge at starte motoren med reservenøglen; søg hjælp på et værksted.

Lyser kontrollampen efter start af motoren, foreligger der en fejl i motor- eller gearkasseelektronikken ⇨ 65, ⇨ 89, eller der er vand i dieselfiltret.

Bemærkninger
Startspærren låser ikke dørene. Når bilen forlades, skal den derfor altid låses og tyverialarmen ⇨ 19, ⇨ 24 kobles til.

Sidespejle

Konvekse spejle

Det konvekse sidespejl mindsker den døde vinkel. Spejlets form får genstande til at se mindre ud, og dette påvirker evnen til at bedømme afstande.

Manuel indstilling

Indstil spejlene ved at dreje armen i den ønskede retning.

Elektrisk indstilling

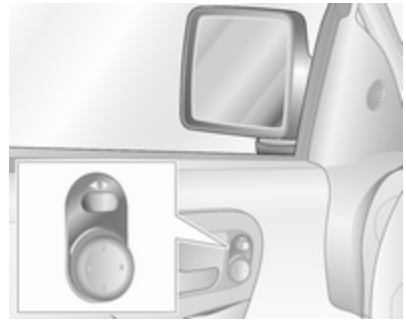

Vælg det relevante sidespejl med vippekontakten og indstil det med firevejskontakten.

Indfældelige

Manuelt

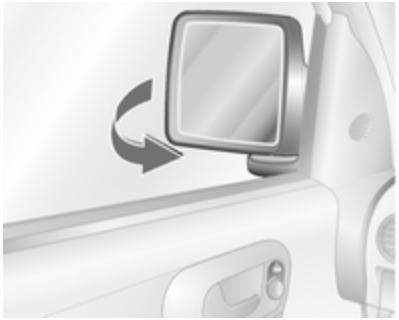

Af hensyn til fodgængernes sikkerhed vil sidespejlene klappe udad eller indad, hvis en fodgænger kommer til at gå ind i det med tilstrækkelig fart. Spejlet sættes på plads igen ved at trykke let på spejlhuset.

Sidespejlene vippes ind med et let tryk på husets yderkant.

Vip spejlene i position, inden bilen sættes i fart.

Opvarmning

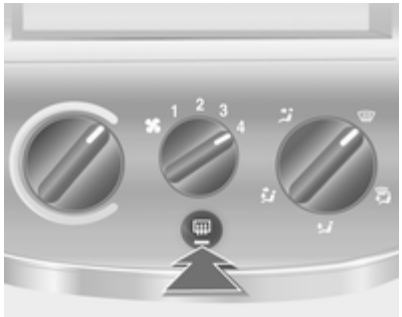

Betjenes ved at trykke på knappen ⊞.

Varmen fungerer, når motoren er i gang.

Indvendige spejle

Manuel nedblænding

Ved at justere grebet på spejlhusets underside mindskes blændingen.

Ruder

Manuelle ruder

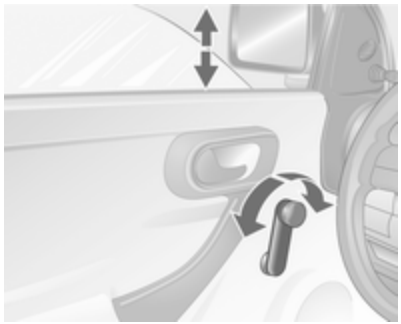

Dørruderne kan betjenes med håndsving.

Ruder i skydedørene

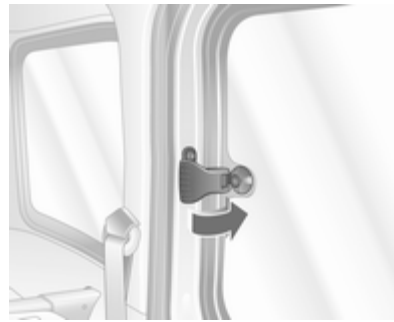

Åbning	=	Løsn hængslet og tryk det udad
Lukning	=	Træk i hængslet og lås det.

El-ruder

⚠ Advarsel

El-betjente ruder skal betjenes med omhu. Der er risiko for legemsbeskadigelse - det er især farligt for børn.

Hold øje med ruder under lukning. Sørg for, at intet kommer i klemme.

El-rudederne kan betjenes når tændingsnøglen er i position 1 i tændingen.

Belysning i vippekontakterne viser, om kontakterne kan betjenes.

Når tændingen er slået fra, deaktiveres el-rudernes funktion, når førerdøren åbnes.

Aktivering

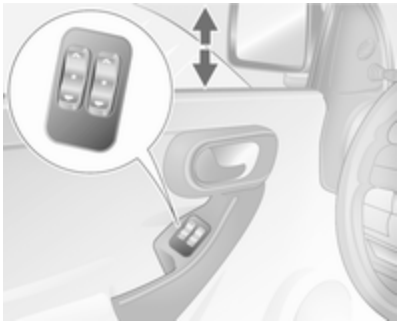

Ruden kan betjenes i trin ved at banke på vippekontakten. For automatisk åbning og lukning, hold kontakten nedtrykt lidt længere. Stop rudens bevægelse ved at trykke på vippekontakten igen.

Sikkerhedsfunktion

Hvis ruden møder modstand under den automatiske lukning, standses den straks og åbnes igen.

Hvis ruden går trægt, f.eks. på grund af frost, betjenes kontakten flere gange, indtil ruden trinvis er lukket.

Betjening af ruderne udefra

Alt efter udstyrsversion kan ruderne åbnes eller lukkes udefra med fjernbetjeningen.

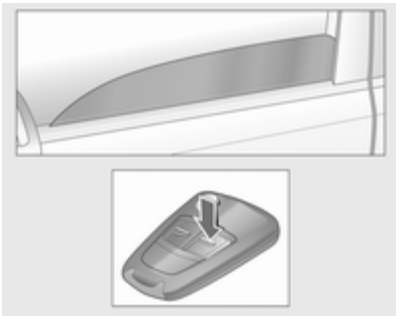

Tryk på ⚌, indtil alle ruder er lukkede.

Overbelastning

Hvis ruderne aktiveres fler gange med korte mellemrum, slås rudernes funktion fra i et stykke tid.

Fejl

Hvis automatisk åbning eller lukning af ruderne ikke er mulig, skal rudeelektronikken aktiveres på følgende måde:

1. Luk dørene.
2. Tilslut tændingen.
3. Luk vinduet helt, og hold kontakten oppe i 5 sekunder mere.
4. Åbn vinduet helt, og hold kontakten oppe i 1 sekund mere.
5. Gentag dette for alle vinduer.

El-opvarmet bagrude

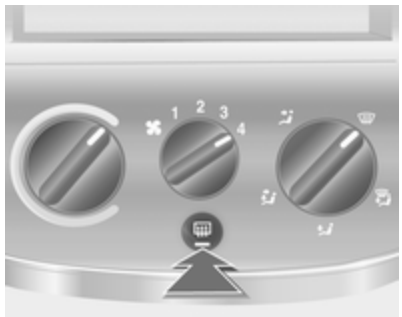

Betjenes ved at trykke på knappen ⊞.

Opvarmningssystemet kan kun betjenes, når motoren er i gang. Opvarmningen afbrydes automatisk efter et kort stykke tid.

Afhængigt af motortype tændes elbagruden automatisk under rengøring af dieselpartikelfilteret.

Solskærme

Når solskærmen vippes ned og eventuelt drejes ud mod siden, beskytter den mod blænding.

Sæder, sikkerhed

Hovedstøtter 32
Forsæder 33
Sikkerhedsseler 36
Airbags 38
Barnesæder 40

Hovedstøtter

Hovedstøtternes position

⚠ Advarsel
Kør kun med korrekt indstillet hovedstøtte.

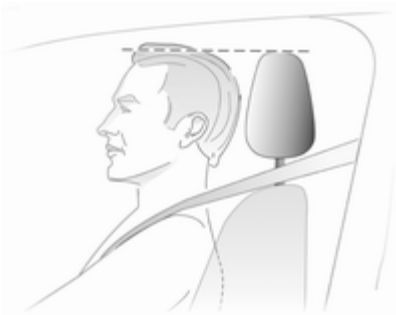

Midten af hovedstøtten skal være i højde med øjnene. Hvis personen er for høj til, at dette er muligt, skal hovedstøtten være i højest mulige position, og hvis personen ikke er tilstrækkelig høj til, at hovedstøtten kan være i højde med øjnene, skal hovedstøtten være i lavest mulige position.

Indstilling

Hovedstøtter på forsæder og de udvendige bagsæder.

Vip hovedstøtterne fremad for at indstille dem, hold dem fast og indstil højden.

De åbne rammehovedstøtter på Combo kassevogn kan ikke indstilles.

Bemærkninger
Godkendt tilbehør må kun fastgøres på hovedstøtten på højre forsæde, når sædet ikke er i brug.

Hovedstøtter på midterste bagsæde

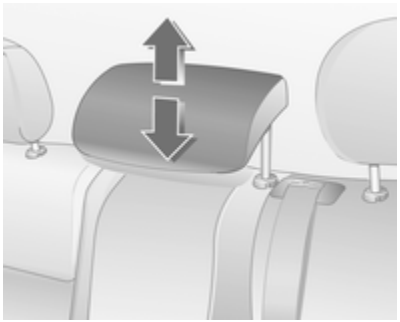

Ryglænet vippes ved at trykke på udløserfjedrene på guidemuffen for at udløse hovedstøtten. Skub den helt ned.

Afmontering af hovedstøtter

Tryk de to låsefjedre ind, og tag hovedstøtten af. Hovedstøtten på midterste bagsæde kan ikke afmonteres.

Forsæder

Siddestilling

⚠ Advarsel

Kør kun med korrekt indstillede sæder.

- Skub bagdelen så langt tilbage mod ryglænet som muligt. Afstanden fra sædet til pedalerne indstilles, så benene er let bøjede, når pedalerne er trådt ned. Skub højre forsæde så langt tilbage som muligt.

- Skub skuldrene så langt tilbage mod ryglænet som muligt. Indstil ryglænets vinkel således, at rattet kan nås med let bøjede arme. Når rattet drejes, skal der stadig være kontakt mellem skuldre og ryglæn. Ryglænene må ikke hælde for langt bagud. Vi anbefaler en maksimal hældningsvinkel på ca. 25°.
- Indstilling af rat ⇨ 54.
- Indstil sædet til den fornødne højde. Der skal sikres frit udsyn til alle sider og alle displayinstrumenter. Der skal være mindst en håndsbredde mellem hoved og tagramme. Lårene skal hvile let på sædet uden at trykke.
- Indstilling af hovedstøtte ⇨ 32.
- Indstilling af sikkerhedsselernes højde ⇨ 37.

Sædeindstilling

⚠ Fare

Af hensyn til sikker airbagudløsning må man ikke sidde nærmere end 25 cm fra rattet.

⚠ Advarsel

Indstil aldrig sæderne under kørslen. De kan flytte sig mere end tilsigtet.

Sædeposition

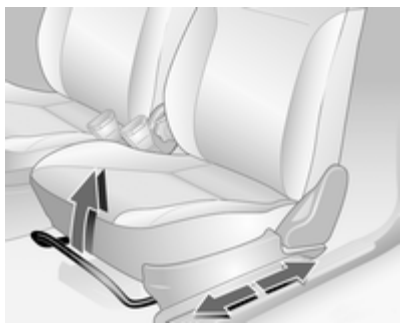

Træk bøjlen opad, forskyd sædet, slip bøjlen.

Sæderyglæn

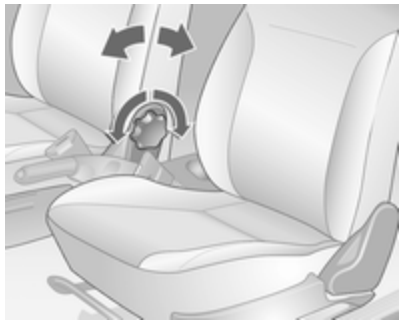

Drej håndhjulet. Læn Dem ikke mod ryglænet under indstillingen.

Sædehøjde

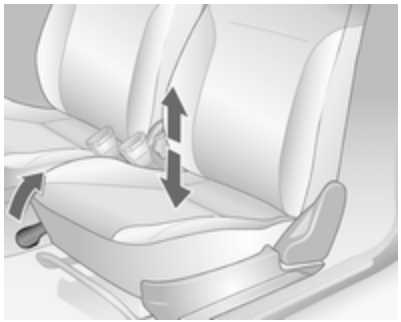

Træk grebet opad, og let presset fra sædet for at hæve det, eller læg pres på sædet for at sænke det.

Nedfældning af sæde

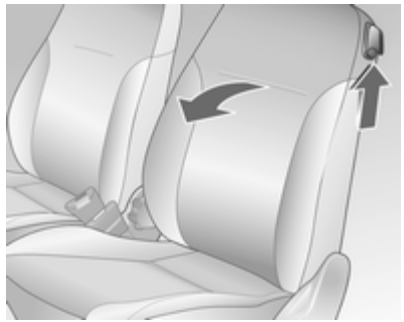

Løft udløsergrebet og vip ryglænet fremad.

Sædevarme

Varmen aktiveres ved at trykket på knappen for sædet, når tændingen er tilsluttet.

Lysdioden i knappen lyser: den pågældende sædevarme er tændt.

Sædeopvarmning kan anvendes, når motoren i gang.

I biler, der kører på naturgas, er det kun kontakten , der er tilgængelig. Betjening for begge forsæder når tændingen er slået til.

Sikkerhedsseler

Ved kraftig acceleration eller nedbremsning blokerer selerne, så de ikke trækkes ud og således holder personerne fast i sæderne.

⚠ Advarsel

Husk altid at spænde sikkerhedsselen.

I tilfælde af et uheld vil personer, der ikke er fastspændt, være til fare for sig selv og andre personer i bilen.

Sikkerhedsselerne er beregnet til at anvendes af én person ad gangen. De er ikke egnede til personer, der er under 12 år eller mindre end 150 cm. Barnesæde ⇨ 40.

Alle dele i selesystemet skal med jævne mellemrum kontrolleres for skader for at sikre, at de fungerer, som de skal.

Beskadigede dele skal udskiftes. Efter et uheld skal selerne og aktiverede selestrammere udskiftes af et værksted.

Bemærkninger

Sørg for at selerne ikke bliver beskadiget af sko eller skarpe genstande eller kommer i klemme. Sørg for at der ikke kan komme snavs i selernes oprulningsautomatik.

Selestrammere

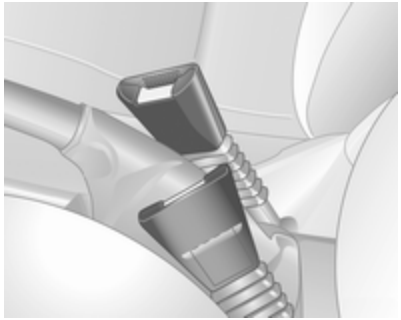

I tilfælde af kraftigere sammenstød - frontalt eller bagfra - strammes forsædernes sikkerhedsseler.

⚠ Advarsel

Ukorrekt håndtering (f.eks. afmontering eller montering af selerne) kan føre til, at selestrammerne udløses med deraf følgende fare for legemsbeskadigelse.

Når selestrammerne er aktiveret, lyser kontrollampen ⇨ 65.

Selestrammere, der har været aktiveret, skal udskiftes af et værksted. Selestrammerne kan kun aktiveres én gang.

Bemærkninger
Det er ikke tilladt at anbringe eller montere tilbehør eller andre genstande inden for selestrammernes aktionsradius. Der må ikke foretages ændringer på selestrammernes dele, da bilens typegodkendelse ellers bortfalder.

Trepunktssele

Selen tages på

Træk sikkerhedsselen ud af tromlen, før den uden snoninger over kroppen og klik låsetungen på plads i låsen. Spænd hofteselen jævnligt under kørslen ved at trække i skulderselen.

Løst eller kraftigt tøj gør, at sikkerhedsselen ikke slutter helt til. Anbring ikke genstande, for eksempel en håndtaske eller en mobiltelefon, mellem sikkerhedsselen og kroppen.

⚠ Advarsel

Selen må ikke ligge hen over lommer med hårde eller skrøbelige genstande.

Højdeindstilling

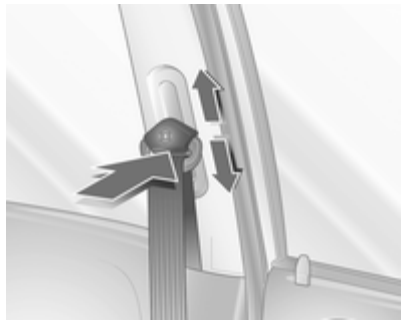

1. Træk sikkerhedsselen lidt ud.
2. Tryk skydebeslaget ind, eller tryk på knappen, hvis der køres i en 5-dørs sedan.
3. Indstil højden og lad den gå hørbart i hak.

Indstil højden, så sikkerhedsselen ligger hen over skulderen. Den må ikke gå hen over halsen eller overarmen.

Indstillinger må ikke foretages under kørslen.

Afmontering

Sikkerhedsselen udløses ved at trykke på den røde knap i selelåsen.

Brug af sikkerhedssele under graviditet

⚠Advarsel

Hofteselen skal anbringes så lavt som muligt over bækkenet for at forhindre tryk mod underlivet.

Airbags

Airbagsystemet består af flere forskellige systemer.

Når airbaggene udløses, pustes de op på brøkdele af et sekund. De tømmes også så hurtigt, at det ofte ikke bemærkes ved et uheld.

⚠Advarsel

Hvis systemerne håndteres forkert, kan de pludselig blive udløst eksplosionsagtigt.

Bemærkninger
Elektronikken til styring af airbagsystemer og selestrammere er placeret i midterkonsollen. Anbring ikke magnetiske genstande i dette område.

Airbaggenes afdækninger må ikke overklæbes eller på anden vis beklædes.

Den enkelte airbag kan kun udløses én gang. Når først en airbag har været udløst, skal den udskiftes af et værksted. Desuden kan det være nødvendigt at få rattet, instrumentpanelet, dele af panelerne, dørtætningerne, håndtagene og sæderne udskiftet.

Der må ikke foretages ændringer på airbagsystemet, da bilens typegodkendelse ellers bortfalder.

Når airbaggene pustes op, kan varme udstrømmende gasser forårsage forbrændinger.

Kontrollampe for airbagsystemer ⇨ 65.

Frontairbags

Frontairbagsystemet består af en airbag i rattet og én i instrumentpanelet i højre side. De er mærket med ordet AIRBAG.

Frontairbagsystemet aktiveres ved et kraftigere sammenstød i det viste område. Tændingen skal være slået til.

Føreren og forsædepassagerens fremadgående bevægelse bremses, hvorved risikoen for kvæstelser af hoved og overkrop reduceres væsentligt.

⚠ Advarsel

Optimal beskyttelse ydes kun, hvis sædets position er korrekt ⇨ 33.

Anbring ikke arme/ben eller genstande i det område, hvor airbaggen kan blive udløst.

Spænd sikkerhedsselen korrekt og lås den korrekt. Dette er en forudsætning for, at airbaggen skal give beskyttelse.

Sideairbags

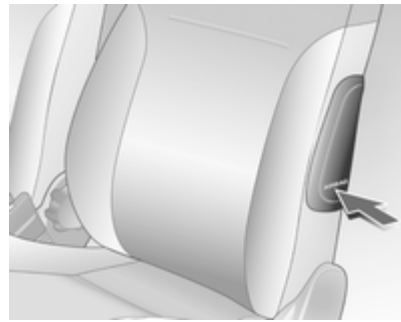

Sideairbagsystemet består af en airbag i hvert forsæderyglæn og i bagsæderyglænet ved hver af yderpladserne. De er mærket med ordet AIRBAG.

Sideairbagsystemet aktiveres ved et kraftigere sammenstød i det viste område. Tændingen skal være slået til.

Ved påkørsel fra siden reduceres risikoen for kvæstelser af overkrop og bækken væsentligt.

⚠ Advarsel

Anbring ikke arme/ben eller genstande i det område, hvor airbaggen kan blive udløst.

Bemærkninger

På forsæderne må der kun monteres sædebetræk, der er godkendt til brug i bilen. Airbaggene må ikke tildækkes.

Barnesæder

Når der bruges et barnesæde skal nedenstående anvisninger om brug og montering altid følges, og fabrikantens anvisninger skal overholdes.

Overhold altid lokale og nationale bestemmelser. Nogle lande forbyder brugen af børnesikkerhedssystemer på bestemte siddepladser.

⚠ Advarsel

Når der bruges et barnesæde på højre forsæde, skal airbagsystemet for denne plads deaktiveres; hvis det ikke gøres, kan airbaggene udgøre en alvorlig risiko for barnet, hvis de udløses.

Det gælder især for et bagudvendt barnesæde på højre forsæde.

Sådan vælges det rette system

Bagsæderne er det mest praktiske sted at montere et barnesæde. Børn skal sidde med ansigtet modsat køreretningen, så længe dette er muligt. Derved sikres det, at barnets rygsøjle, der stadig er meget svag, udsættes for lavere belastning i tilfælde af uheld.

Børn under 12 år, der er lavere end 150 cm, må kun sidde i barnesæder, der er velegnede for det enkelte barn. Barnesæder er velegnede, hvis de opfylder kravene i ECE 44-03 eller ECE 44-04. Eftersom det næsten aldrig er muligt at placere selen ordentligt, hvis barnet er lavere end 150 cm, anbefaler vi kraftigt at anvende et velegnet barnesæde, selvom dette måske ikke kræves af loven på grund af barnets alder.

Hold aldrig et barn i favnen under kørslen. I tilfælde af kollision kan man ikke holde barnet fast.

Anvend altid et sikkerhedssystem, der passer til barnets vægt.

Kontroller, at det barnesæde, der skal monteres, passer til bilen.

Kontroller, at barnesædet monteres korrekt i kabinen.

Lad kun børn stige ind og ud af bilen i den side, der vender bort fra trafikken.

Når barnesædet ikke er i brug, skal det sikres med en sikkerhedssele, eller det skal tages ud af bilen.

Bemærkninger

Børnesikkerhedssystemerne må ikke overklæbes eller på anden vis beklædes.

Efter et uheld skal børnesikkerhedssystemet altid udskiftes.

Placering af barnesæder

Tilladte måder at montere et barnesæde på

Vægt- eller aldersklasse	Passagersædet foran	På bagsædets yderpladser	På bagsædet midtfor
Gruppe 0: indtil 10 kg eller ca. 10 måneder	X	U+	U
Gruppe 0+: indtil 13 kg eller ca. 2 år	X	U+	U
Gruppe I: 9 til 18 kg eller ca. 8 måneder til 4 år	X	U+	U
Gruppe II: 15 til 25 kg eller ca. 3 til 7 år	X	U	U
Gruppe III: 22 til 36 kg eller ca. 6 til 12 år	X	U	U

+ = Sæder, fastgjort med ISOFIX, er tilgængelig. Ved fastgørelse med ISOFIX må der kun anvendes ISOFIX børnesikkerhedssystemer, som er godkendt til bilen.
U = Universelt anvendeligt sammen med trepunktssele.
X = Intet børnesikkerhedssystem tilladt i denne vægtklasse.

Tilladte måder at montere et ISOFIX-barnesæde på

Vægtklasse	Størrelsesklasse	Fastgørelse	Passagersædet foran	På bagsædets yderpladser	På bagsædet midtfor
Gruppe 0: indtil 10 kg	E	ISO/R1	X	IL	X
Gruppe 0+: indtil 13 kg	E	ISO/R1	X	IL	X
	D	ISO/R2	X	IL	X
	C	ISO/R3	X	IL	X
Gruppe I: 9 til 18 kg	D	ISO/R2	X	IL	X
	C	ISO/R3	X	IL	X
	B	ISO/F2	X	IL	X
	B1	ISO/F2X	X	IL	X
	A	ISO/F3	X	IL	X

IL = Passer til særlige ISOFIX-barnesæder af kategorierne 'specific-vehicle', 'restricted' eller 'semi-universal'. ISOFIX-barnesædet skal være godkendt til den enkelte bilmodel.

Opel tilbyder barnesæder.

X = Ingen ISOFIX-barnesæder godkendt i denne vægtklasse.

ISOFIX størrelsesklasse og sædetype

A - ISO/F3 = Fremadvendt barnesæde til børn op til maksimum i vægtklassen 9 til 18 kg.
B - ISO/F2 = Fremadvendt barnesæde til mindre børn i vægtklassen 9 til 18 kg.
B1 - ISO/F2X = Fremadvendt barnesæde til mindre børn i vægtklassen 9 til 18 kg.
C - ISO/R3 = Bagudvendt barnesæde til børn op til maksimum i vægtklassen op til 13 kg.
D - ISO/R2 = Bagudvendt barnesæde til mindre børn i vægtklassen op til 13 kg.
E - ISO/R1 = Bagudvendt barnesæde til små børn i vægtklassen op til 13 kg.

Isofix-barnesæder

Fastgørelsesbøjlerne til ISOFIX-børnesikkerhedssystemer befinder sig på de bagerste, yderste siddepladser mellem ryglæn og sæde.

Fastgør det ISOFIX børnesikkerhedssystem, som er godkendt til bilen, i fastgørelsesbeslagene.

Følg nøje den monteringsanvisning, der følger med ISOFIX-barnesædet.

Opbevaring

Opbevaringsrum 45
Lastrum 47
Tagbagagebærer 52
Læsseinformation 52

Opbevaringsrum

Handskerum

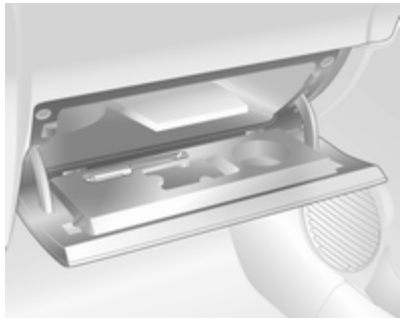

Handskerummet har en pen-holder.

I biler med Infotainment-system kan telematikenheden være anbragt i handskerummet.

Under kørslen bør handskerummet være lukket.

Solbrilleholder

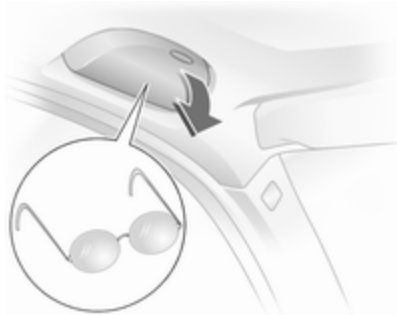

Holderen åbnes ved at vippe den ned.

Må ikke anvendes til at opbevare tunge genstande.

Højtsiddende konsol

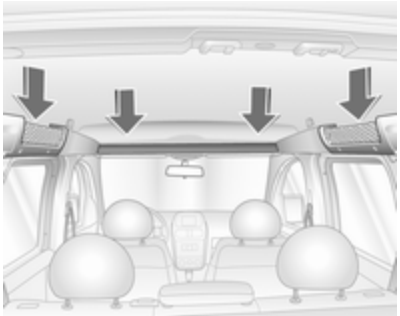

Opbevaringsrummet over forsæderne må højst belastes med genstande op til 15 kg.

I opbevaringsnettene over dørene må der kun anbringes lette genstande

⚠Advarsel
Sørg for, at genstande ikke kan falde ud under kørslen. Risiko for legemsbeskadigelse.

Opbevaringsrum under passagersædet

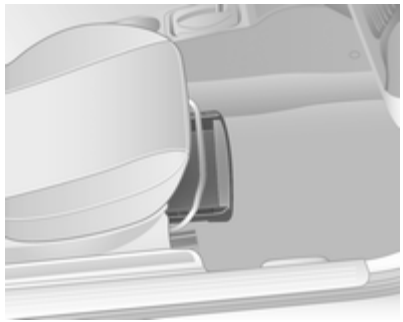

Løft skuffen i det indfældede greb og træk den ud. Maksimal belastning: 1 kg. Skuffen lukkes ved at skubbe den indad, indtil den går i hak.

Opbevaringsrum midt på konsollen

Møntholder

Placeret i midterkonsollen.

Lastrum

Nedfældning af bagsæderyglæn

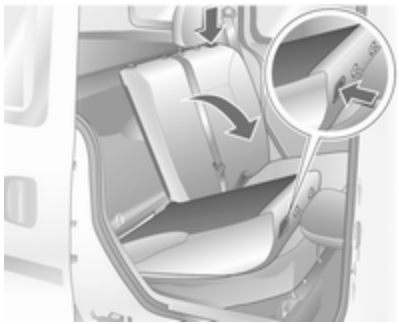

Skub bagerste, udvendige hovedstøtte helt ned eller fjern den. Skub bagerste, midterste hovedstøtte helt ned ⇨ 32.

Klips et eller begge sæderyglæn ud ved at trykke på knapperne foroven på ryglænene, og vip dem ned på sæderne.

Alternativt:

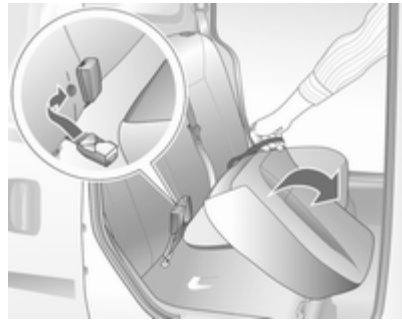

Fjern bagerste, udvendige hovedstøtter. Skub bagerste, midterste hovedstøtte helt ned ⇨ 32.

Anbring selelåsene på bagsæderyglænene.

Træk et eller begge sæder op i holdestropperne og ret dem op.

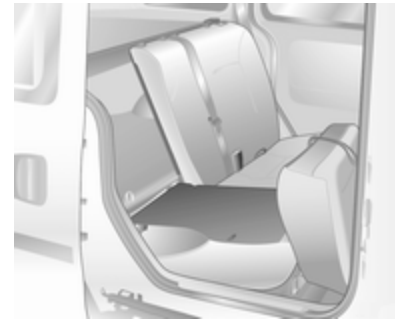

Klips et eller begge sæderyglæn ud ved at trykke på knapperne foroven på ryglænene, og vip dem frem.

Opretning af bagsæder

Bagsæderyglænene skal gå i hak, når de er rettet op. Samtidig trækkes sikkerhedsselen en smule fremad, så den ikke bliver beskadiget.

Sving sæderne tilbage.

Sæt hovedstøtterne til de yderste bagsæder i.

Lastrumsdækken

Der må ikke anbringes genstande på dækkenet.

Lukning

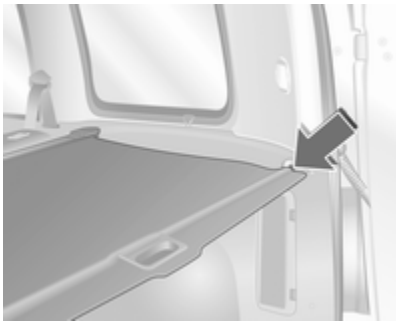

Træk afdækningen tilbage med grebet, og fastgør det til holderne i siden.

Åbning

Frigjort det lukkede dæksel bagtil. Den ruller automatisk op.

Afmontering

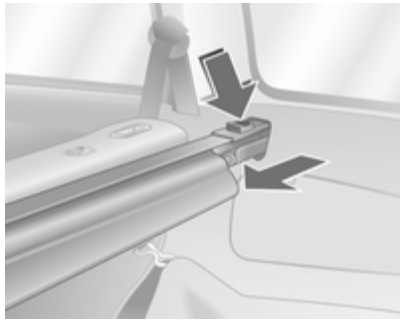

Åbn afdækningen.

Tryk på knappen i højre side af kassetten og skub den i hak ved at skubbe højre endestykke mod venstre. Træk højre side af kassetten ud af holderne, efterfulgt af venstre side.

Selen tages på

Tag først kassetten med oprullet afdækning ud af holderne i højre side og derefter i venstre side.

Tryk på knappen på kassettens højre endestykke, og kassetten går i hak.

Sikkerhedsnet

Sikkerhedsnettet kan monteres bag bagsæderne eller, hvis bagsædernes ryglæn er nedfældede, bag forsæderne.

Der må ikke transporteres passagerer bag sikkerhedsnettet.

Montering

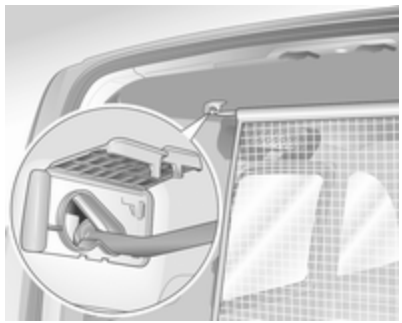

Der er to monteringsåbninger i tagrammen: Åbn dækslet. Fastgør en side af den øverste netstang i den ene side, udtræk stangen og fastgør i den anden side. Luk dæsklet.

Bag bagsæderne

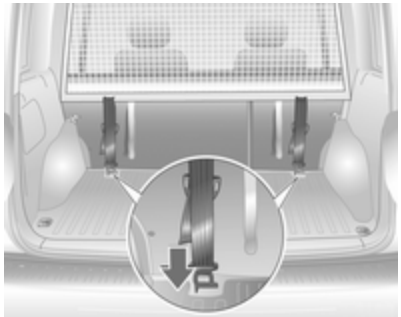

Vip de to bagsæderyglæn frem.

Hægt selen fast i fastsurringskrogene i gulvet, og stram den til ved at trække i båndets løse ende.

Ret bagsæderyglænene op, og lad dem gå i hak.

Bag forsæderne

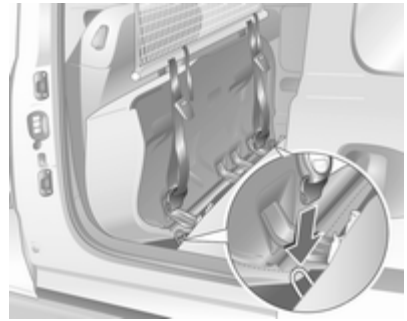

Ret begge bagsæder op og vip bagsæderyglænene fremad.

Åben dækslet for monteringsåbningen i tagrammen, over forsæderne. Fastgør netstangen i den ene side, udtræk stangen og fastgør i den anden side. Luk dæsklet.

Hægt selen fast i bøjlen i gulvet, og stram den til ved at trække i båndets løse ende.

⚠Advarsel

Det er ikke tilladt at bruge bøjlerne som fastsurringskroge til sikring af genstande, der skal transporteres.

Afmontering

Sving spænderemmenes længdeindstillinger opad og frigør stropperne Åbn dækslet. Tag øverste netstang af krogen og luk dækslet.

Rul sikkerhedsnettet sammen.

Lastrumsgitter

For at forøge ladrummet kan gitteret svinges frem i passagersiden.

Skub hovedstøtten på passagersædet helt ned ⇨ 32.

Vip passagersædets ryglæn frem ved at trække i udløsergrebet, og lad ryglænet gå i hak, idet det trykkes ned.

Lad grebet på ladrumsgitteret gå i hak i øverste position som vist på tegningen.

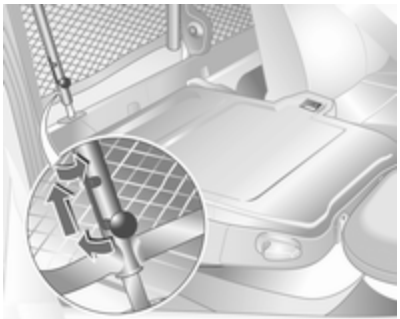

Dette forhindrer beskadigelse af passagersædet.

Sving ladrumsgitteret henover holderen på passagersædets ryglæn.

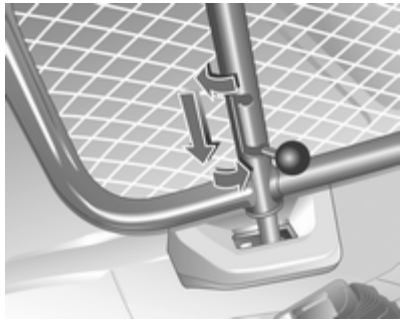

Lås lastrumsgitret i holderen. Det gøres vd at sætte armen i nederste stilling.

⚠ Advarsel

Under kørsel skal ladrumsgitteret altid være fastgjort til en af holderne, og grebet skal stå i nederste position.

Advarselstrekant

Combo

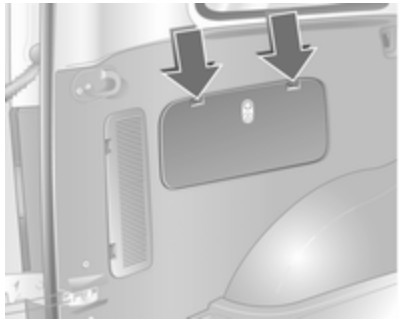

Advarselstrekanten er anbragt i rummet i venstre sidepanel.

Åbn klappen ved at trykke på låsetungerne.

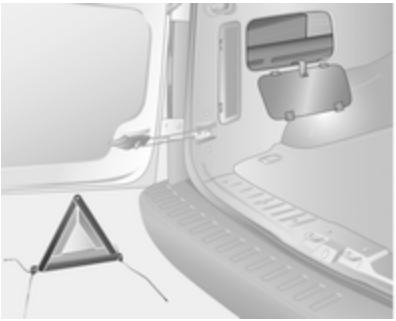

Van

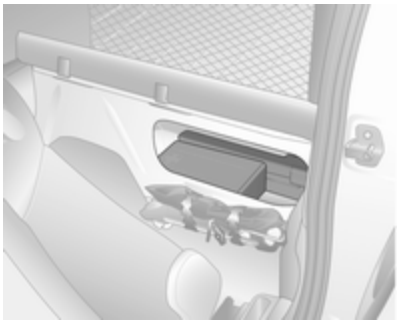

Advarselstrekanten opbevares i rummet bag førersædet. Når bilen læsses skal det sikres, at der ikke er noget, der stikker ud over åbningens nederste kant. Åbn klappen ved at trykke på holdetapperne, og tag den af.

Førstehjælpskasse

Combo

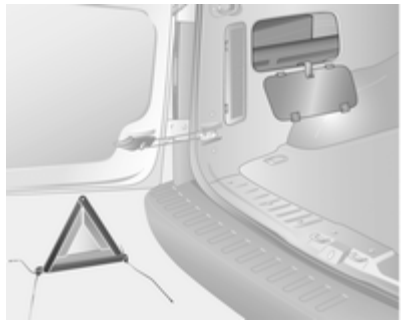

Førstehjælpskassen er anbragt i rummet i venstre sidepanel.

Åbn klappen ved at trykke på låsetungerne.

Van

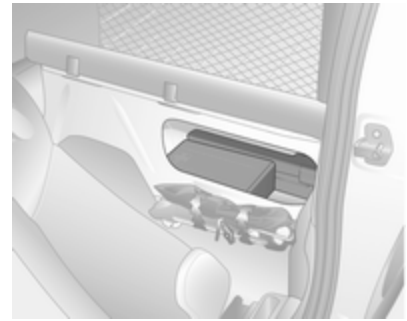

Førstehjælpskassen opbevares i rummet bag førersædet. Når bilen læsses skal det sikres, at der ikke er noget, der stikker ud over åbningens nederste kant. Åbn klappen ved at trykke på holdetapperne, og tag den af.

Tagbagagebærer

Af hensyn til sikkerheden og for at undgå beskadigelse af taget anbefaler vi, at De bruger et tagbagagebærersystem, der er godkendt til bilen.

Følg tagbagagebærerens betjeningsvejledning. Afmonter tagbagagebæreren, når den ikke bruges.

Læsseinformation

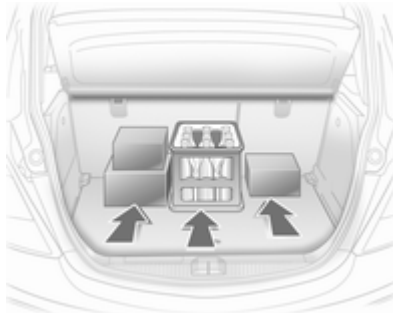

- Tunge genstande placeres i lastrummet op mod ryglænene på bagsæderne. Kontroller at ryglænene er forsvarligt låst. Hvis det er nødvendigt at stable genstandene, skal de tungeste genstande anbringes nederst.
- Genstande fastgøres ved hjælp af fastgøringsremme, der hægtes fast i fastsurringskrogene.
- Løse genstande i bagagerummet sikres, så de ikke rutsjer rundt.
- Ved transport af genstande i lastrummet må bagsæderyglænene ikke være fældet fremover.
- Lasten må ikke rage op over ryglænene.
- Læg aldrig genstande på lastrumsdækkenet eller på instrumentpanelet, og tildæk ikke føleren oven på instrumentpanelet.
- Bagage etc. må ikke hindre førerens betjening af pedalerne, parkeringsbremsen og gearskiftet eller hans/hendes bevægelsesfrihed. Der må ikke være løse genstande i kabinen.
- Kør ikke med åben bagklap.

⚠ Advarsel

Kontroller altid at bagagen i bilen er forsvarligt anbragt. Ellers kan genstande blive kastet rundt inde i bilen og forårsage personskader eller skader på bagagen eller bilen.

- Ved placering af genstande i bagagerummet må luftudtagene ikke tildækkes.
- Nyttelasten er forskellen mellem den tilladte totalvægt (se typeskilt ⇨ 136) og egenvægten ifølge EU.

  For beregning af nyttelastvægten, indtast data for dit køretøj i vægttabellen foran i denne instruktionsbog.

  Egenvægten ifølge EU omfatter førerens vægt (68 kg), bagage (7 kg) og alle væsker (tank 90 % fyldt).

  Specialudstyr og tilbehør øger egenvægten.
- Kørsel med taglast øger bilens følsomhed over for sidevind og gør bilen vanskeligere at manøvrere på grund af dens højere tyngdepunkt. Lasten skal fordeles jævnt og fastgøres forsvarligt med remme. Dæktrykket og bilens hastighed tilpasses efter belastningstilstanden.

  Kør ikke hurtigere end 120 km/h. Kontroller og stram stropperne regelmæssigt.

  Den tilladte taglast er 100 kg. Tagbelastningen er den samlede vægt af tagbagagebærer og last.
- Når der transporteres genstande i ladrummet, skal det delelige ladrumsgitter altid være fastgjort til holderne, og grebet skal stå i nederste position.
- Sørg for, at genstande, som lægges i opbevaringsboksen over forsæderne, ikke kan falde ud.

Instrumenter og betjening

Betjening 54
Advarselslamper, instrumenter og kontrollamper 59
Informationsdisplays 68
Fejlmeddelelser 72

Betjening

Indstilling af rat

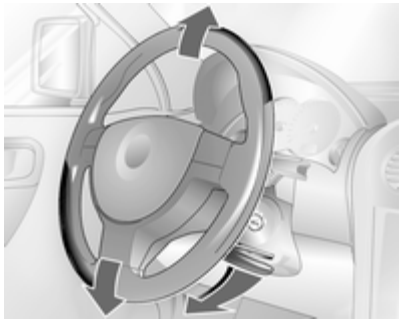

Træk håndtaget nedad, indstil rattet, skub derefter håndtaget opad og kontroller, at det er gået i hak.

Indstilling af rattet må kun foretages, når bilen holder stille, og rattet er låst op.

Knapper på rattet

Infotainment-systemet og Info-Display kan betjenes med knapperne på rattet.

Yderligere informationer fremgår af håndbogen til Infotainment-systemet.

Horn

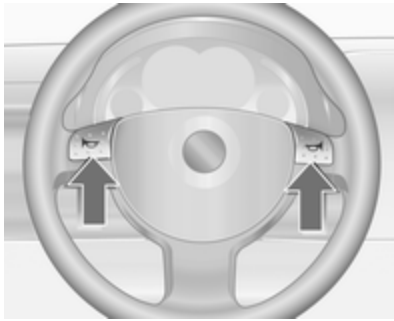

Tryk på ⚑.

Forrudevisker/-sprinkler

Vinduesvisker

Vinduesviskerne aktiveres ved at skubbe kontaktarmen opad.

═ = hurtigt
— = langsomt
– – = intervalfunktion
O = deaktiveret

Må ikke aktiveres, hvis forruden er belagt med is.

Afbrydes i bilvaskeanlæg.

Indstilleligt viskerinterval

Indstilling af viskerinterval på en værdi mellem 2 og 15 sekunder: Sæt kontaktarmen i intervalfunktion – –, sæt kontaktarm i O, vent til det ønskede interval er opnået, sæt kontaktarmen tilbage i intervalfunktion – –.

Det valgte interval lagres indtil næste ændring, eller indtil tændingen afbrydes.

Når tændingen sluttes til, og armen er på – –, er intervallet indstillet til 7 sekunder.

Forrudevasker

Træk armen mod rattet. Forrudesprinkleren aktiveres, og viskeren bevæger sig et par gange.

Bagrudevisker/-sprinkler

Skub armen fremad. Bagrudeviskeren visker med intervaldrift. Sluk ved at trække i armen.

Når armen holdes i forreste stilling, sprøjtes der desuden sprinklervæske på bagruden.

Må ikke aktiveres, hvis bagruden er belagt med is.

Afbrydes i bilvaskeanlæg.

Udetemperatur

Et fald i temperaturen vises omgående, og en stigning i temperaturen vises med en vis forsinkelse.

Falder udetemperaturen til 3 °C, lyser symbolet ❄ på Triple-Info-Display eller Board-Info-Display som advarsel mod glatte vejbaner. ❄ forsvinder igen, når temperaturen stiger til mindst 5 °C.

I biler med Graphic-Info-Display advarer en advarselsmeddelelse i displayet om glat vejbane. Under -5 °C vises der ingen meddelelse.

⚠ Advarsel

Kørebanen kan allerede være isglat, selv om displayet viser, at temperaturen ligger et par grader over 0 °C.

Ur

Urdisplay på kilometertælleren

Der skiftes mellem triptællerdisplay og urdisplay ved at trykke på knappen et kort øjeblik.

Indstilling af klokkeslæt

På urdisplayet trykkes på indstillingsknappen på instrumentet i ca. 2 sekunder. Den blinkende værdi indstilles med et kort tryk. Tryk i ca. 2 sekunder igen for at skifte til den næste indstilling, og ved afslutning, for at afslutte indstillingstilstand.

Stikdåser

El-udtaget sidder i midterkonsollen.

Forsigtig
Brug ikke stik, der ikke passer til el-udtagene.

Tilslutning af elektrisk udstyr, mens motoren ikke er tændt, vil aflade batteriet. Effektforbruget må ikke overstige 120 watt. Der må ikke tilsluttes tilbehør, som afgiver strøm, for eksempel elektriske opladere eller batterier.

Elektrisk tilbehør, der tilsluttes el-udtaget, skal opfylde standarden DIN VDE 40 839 (krav om elektromagnetisk kompatibilitet).

Lighter

Cigarettænderen befinder sig i midterkonsollen.

Tryk på lighteren med tændingen slået til. Når spiralen gløder, slår den automatisk fra. Cigarettænderen trækkes ud.

Askebægre

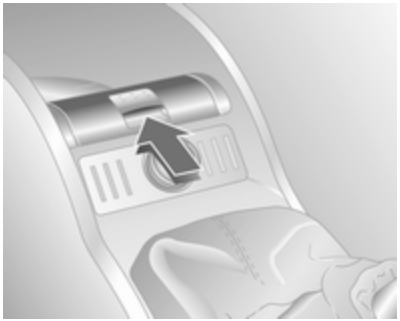

Forsigtig
Må kun benyttes til aske og ikke til brændbart affald.

Askebæger fortil

Klap askebægerets låg op, indtil modstanden nås.

Det tømmes ved at åbne askebægerets låg helt op, ud over modstandspunktet, således at indlægget løftes. Tag fat i begge sider af askebægerets indlæg og træk opad.

Opbevaringsrummet kan forøges ved at fjerne askebægeret helt.

Askebæger bagtil

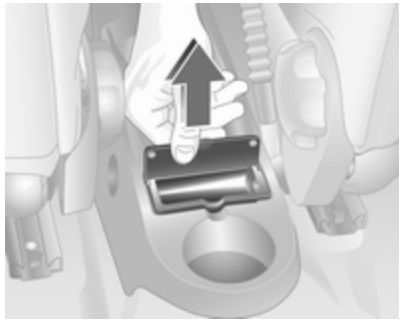

I midterkonsollen bagtil.

Askebægeret åbnes ved at svinge låget op.

Når askebægeret skal tømmes, svinges låget op, og askebægeret trækkes op med låget.

Advarselslamper, instrumenter og kontrollamper

Speedometer

Viser hastigheden.

Km-tæller

Når tændingen er afbrudt, vises kilometerstanden i ca. 15 sekunder efter et kort tryk på knappen.

Viser antal kilometer i nederste linje.

Triptæller

Den øverste linje viser antal kilometer siden nulstilling.

Triptælleren nulstilles ved at trykke på knappen i ca. 1 sekund, når tændingen er tilsluttet, og triptælleren er aktiveret.

Biler med urdisplay på kilometertælleren

Triptælleren nulstilles ved at trykke på knappen i ca. 2 sekunder, når tændingen er tilsluttet, og triptælleren er aktiveret.

Der skiftes mellem triptælleren og urdisplayet ved at trykke på knappen et kort øjeblik.

Omdrejningstæller

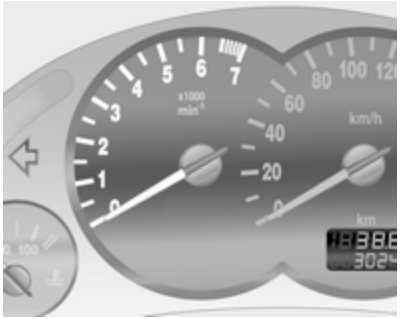

Viser motorens omdrejningstal.

Kør så vidt muligt i det nederste omdrejningsområde i alle gear.

Forsigtig
Hvis nålen befinder sig i det røde advarselsfelt, er det højest tilladte omdrejningstal overskredet. Der er risiko for motorskader.

Brændstofmåler

Viser brændstofmængden i tanken.

Hvis brændstofniveauet er lavt, lyser ⛽. Når lampen blinker, skal der straks påfyldes brændstof.

Kør aldrig tanken tom.

På biler med parkeringsvarme kontrolleres benzinstanden regelmæssigt, da den også bruger benzin ved naturgasdrift.

På grund af eventuelle brændstofrester i tanken kan påfyldningsmængden være mindre end den angivne kapacitet for brændstoftanken.

Kørsel på naturgas

Viserinstrumentet viser alt efter mode trykket i tanken eller tankindholdet.

Nålen befinder sig i det venstre område eller ⛽ lyser	=	Reservebeholdning.
Nålen befinder sig i det venstre område eller ⛽ blinker	=	Nederste reserveområde, bilen skifter noget senere automatisk til benzindrift.

Visning

1/1 - Tanktryk ca. 200 bar

3/4 - Tanktryk ca. 150 bar

1/2 - Tanktryk ca. 100 bar

1/4 - Tanktryk ca. 50 bar

For at opnå den maksimale rækkevidde ved kørsel med naturgas anbefales det at udnytte det komplette reserveområde.

Brændstofvælger

Ved at trykke på knappen ⛽ kan der vælges mellem benzin- og naturgasdrift. Det er ikke muligt at skifte ved store belastninger (f.eks. stærk acceleration, når du kører på fuld gas). Diodens status viser den aktuelle driftsindstilling.

Kørsel på naturgas	=	Dioden slukket.
Benzindrift	=	Dioden tændt

Når naturgastankene er tomme, skiftes der automatisk til benzindrift, indtil tændingen slås fra. Dette angives med forlænget blinkning af lysdioden.

Hvis naturgastankene ikke fyldes op, skal der skiftes manuelt til benzindrift, næste gang motoren startes. Dette er nødvendigt for at undgå beskadigelse af katalysatoren (overophedning på grund af uregelmæssig brændstofforsyning).

Aktiveres valgknappen flere gange inden for kort tid, aktiveres en skiftelås. Motoren forbliver i den aktuelle driftsmåde. Låsen er aktiv, indtil tændingen afbrydes.

Ved benzindrift kan der forventes mindre tab i ydelse og drejningsmoment. Man skal derfor tilpasse kørslen (f.eks. ved overhalinger) og belastningen af bilen (f.eks. ved anhængerkørsel) tilsvarende.

Hver 6. måned skal benzintanken køres så tom, at kontrollampen ⛽ lyser, hvorefter der fyldes benzin på. Dette er nødvendigt for at opretholde den nødvendige systemfunktion og brændstofkvalitet til benzindriften.

Fyld tanken helt op med jævne mellemrum for at undgå korrosion i tanken.

Kølevandstermometer

Angiver temperaturen på motorens kølevæske.

venstre side	=	motorens driftstemperatur endnu ikke nået
midten	=	normal driftstemperatur
højre side	=	kølevæsketemperaturen er for høj

Forsigtig

Hvis kølevæsketemperaturen er for høj: stands bilen, stop motoren. Risiko for motorskade. Kontroller straks kølervæskestanden.

Af fysiske årsager kan kølervæsketemperaturen kun vises, hvis der er tilstrækkeligt med kølervæske i systemet.

Under brug er systemet under tryk. Temperaturen kan derfor hæves til over 100 °C.

Servicedisplay

Meddelelsen **InSP** vises, når det er tid til serviceeftersyn. Yderligere anvisninger ⇨ 132.

Geardisplay

Gearfunktionen eller det valgte gear vises på geardisplayet.

R	=	Bakgear
N	=	Neutral position
A	=	Automatiseret manuel gearkasse: automatfunktion
1 - 5	=	Aktuelt gear, automatiseret manuel gearkasse, manuel funktion

Kontrollamper

De kontrollamper, der beskrives her, findes ikke i alle biler. Beskrivelserne dækker alle instrumentversioner. Når

tændingen slås til, tændes de fleste kontrollamper kortvarigt som en funktionstest.

Kontrollampernes farver betyder:

Rød	=	Fare, vigtig information
Gul	=	Advarsel, henvisning, fejl
Grøn	=	Bekræftelse af aktivering
Blå	=	Bekræftelse af aktivering

Kontrollamper i instrumenterne

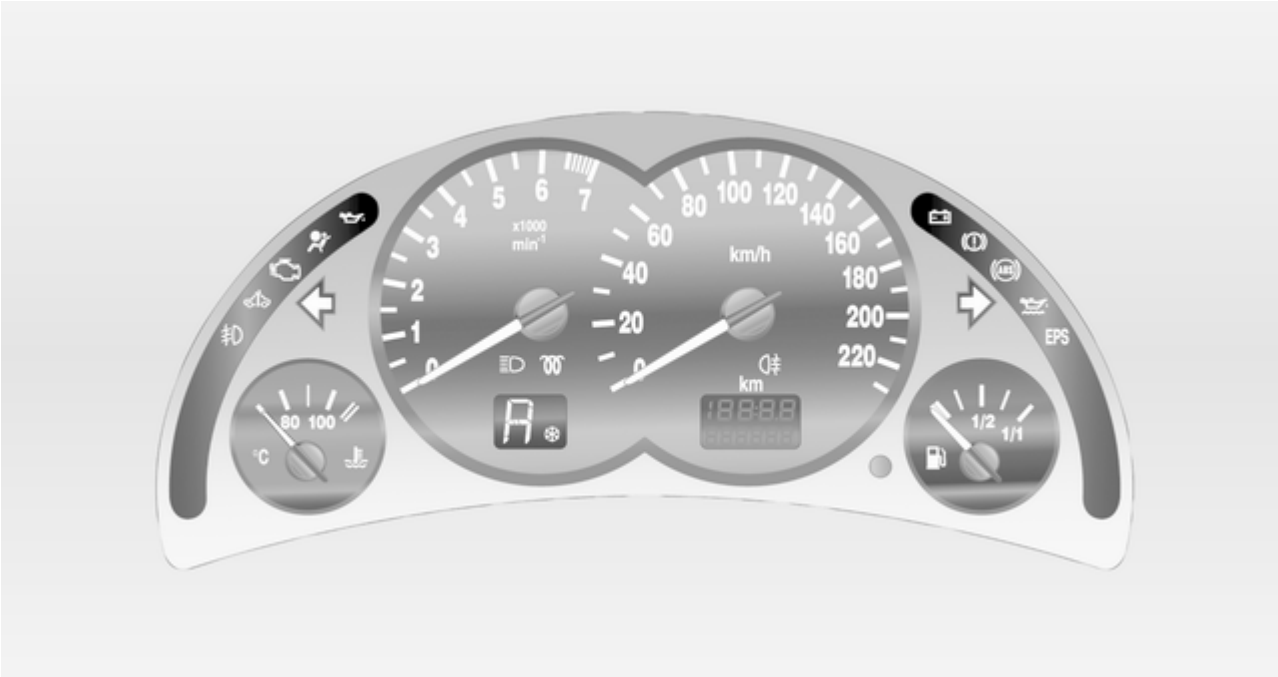

Blinklys

⇦⇨ lyser eller blinker grønt.

Blinker

Kontrollampen blinker ved aktiveret blinklys eller havariblink.

Hurtigt blink: fejl i et blinklys eller tilhørende sikring, fejl i blinklys på anhænger.

Udskiftning af pære ⇨ 103. Sikringer ⇨ 111. Blinklys ⇨ 75.

Airbag og selestrammere

lyser rødt.

Kontrollampen tændes, mens motoren kører: Fejl i systemet til airbagsystemerne eller selestrammerne.

⚠ Advarsel
Fejlårsagen skal omgående afhjælpes på et værksted.

Airbagsystem, selestrammere ⇨ 38, ⇨ 36.

Ladesystem

lyser eller blinker rødt.

Lyser når tændingen er slået til og slukker kort efter, at motoren er startet.

Kontrollampen tændes, mens motoren kører

Stop bilen, stands motoren. Batteriet lader ikke. Motorkølingen kan være afbrudt. Ved dieselmotor kan bremseforstærkerens virkning ophøre. Søg hjælp på et værksted.

Fejlkontrollampe

lyser eller blinker gult.

Lyser når tændingen er slået til og slukker kort efter, at motoren er startet.

Kontrollampen tændes, mens motoren kører

Der er fejl i det system, der renser udstødningsluften. De tilladte grænseværdier for udstødningsgasser kan være overskredet. Søg straks hjælp på et værksted.

Kontrollampen blinker, mens motoren er i gang

Fejl, der kan føre til beskadigelse af katalysatoren. Slip gaspedalen indtil kontrollampen holder op med at blinke. Søg omgående hjælp på et værksted.

Bilen skal snart til service

lyser eller blinker gult.

Kontrollampen tændes, mens motoren kører

Fejl i systemet til motorelektronikken eller gearkasseelektronikken. Elektronikken skifter til nødprogrammet. Brændstofforbruget kan forøges, og bilens køreegenskaber kan være forringet.

Forsvinder fejlen ikke, hvis motoren startes igen, søges hjælp på et værksted.

Ved biler med dieselmotor skal dieselbrændstoffilteret evt. tømmes for vand ⇨ 84.

Blinker når tændingen tilsluttes

Der er fejl i startspærresystemet. Motoren kan ikke startes ⇨ 26.

Bremse og kobling

(!) lyser eller blinker rødt.

Lyser

Lyser, når parkeringsbremsen er slækket, hvis bremse- og koblingssystemets væskestand er for lav ⇨ 101.

⚠ Advarsel
Stands bilen. Afbryd straks kørslen. Søg hjælp på et værksted.

Lyser, efter at tændingen er sluttet til, hvis parkeringsbremsen er trukket ⇨ 91.

Blinker

I biler med automatiseret gearkasse, blinker (!) i nogle sekunder efter, at tændingen er afbrudt, hvis parkeringsbremsen ikke er trukket.

Blokeringsfri bremser (ABS)

(ABS) lyser rødt.

Hvis kontrollampen lyser under kørsel er der en fejl i ABS.

Antiblokeringssystem ⇨ 90.

Vinterprogram

Symbolet lyser i geardisplayet ved aktiveret vinterprogram ⇨ 88.

Servostyring

EPS lyser gult.

Fejl i servostyringen Servostyringen kan have svigtet. Bilen kan styres, men der kræves betydeligt større kraft. Søg hjælp på et værksted.

Forglødning og dieselpartikelfilter

ᗜ lyser eller blinker gult.

Lyser

Forglødningssystemet aktiveret. Slår kun til ved lav udetemperatur.

Blinker

(på biler med dieselpartikelfilter).

Hvis filtret trænger til at blive renset, og de seneste kørselsforhold ikke har givet mulighed for automatisk rensning, blinker kontrollampen ᗜ. Kør videre og lad så vidt muligt ikke omdrejningstallet falde til under 2000 omdr./min.

Kontrollampen ᗜ slukkes, så snart selvrensningsfunktionen er gennemført.

Dieselpartikelfilter ⇨ 84.

Motorolietryk

lyser rødt.

Lyser i nogle sekunder efter, at tændingen er tilsluttet.

Kontrollampen tændes, mens motoren kører

Forsigtig

Motorsmøringen kan være afbrudt. Dette kan føre til beskadigelse af motoren og/eller blokering af drivhjulene.

1. Træd på koblingen.
2. Sæt i frigear, sæt gearvælgeren på **N**.
3. Styr så hurtigt som muligt væk fra trafikken uden at genere andre trafikanter.
4. Afbryd tændingen.

⚠ Advarsel

Når motoren er slukket, skal der betydeligt mere kraft til at bremse og styre.

Nøglen må ikke tages ud. før bilen holder stille, ellers kan ratlåsen gå uventet i indgreb.

Kontroller oliestanden, før du søger hjælp på et værksted ⇨ 99.

Lav oliestand på motor

lyser gult.

Motoroliestandskontrollen foretages automatisk.

Kontrollampen tændes, mens motoren kører

Motoroliestand for lav Kontroller motoroliestanden, efterfyld eventuelt motorolie ⇨ 99.

Brændstofreserve

lyser eller blinker gult.

Lyser

Lavt niveau i brændstoftanken.

Blinker

Tankindhold opbrugt. Påfyld straks brændstof. Kør aldrig tanken tom.

Manglende brændstoftilførsel kan medføre, at katalysatoren bliver for varm ⇨ 85.

Udluftning af dieselbrændstofsystem ⇨ 102.

Fjernlys

lyser blåt.

Den lyser, når fjernlyset er tændt, samt når overhalingsblinket aktiveres ⇨ 73.

Tågelys

lyser grønt.

Lyser, når tågeforlygterne er tændt ⇨ 75.

Tågebaglys

lyser gult.

Lyser, når tågebaglygten er tændt ⇨ 75.

Informationsdisplays

Triple-info-display

Viser klokkeslæt, udetemperatur og dato eller Infotainment-system (når det er tændt).

Klokkeslæt, dato og udetemperatur kan vises med tændingen slået fra ved at trykke kort på én af de to knapper under displayet.

Grafisk info-display, farve-info-display

Viser klokkeslæt, udetemperatur og dato eller Infotainment system (når det er tændt).

De viste informationer og deres visning afhænger af bilens udstyr og indstillingerne.

Valg af funktioner

Det grafiske informationsdisplay viser funktioner og deres menuer.

Disse funktioner markeres eller udføres i menuerne på displayet ved hjælp af vippekontakten, multifunktionsknappen på Infotainment systemet eller tasterne på rattet.

Udfør valg med multifunktionsknappen

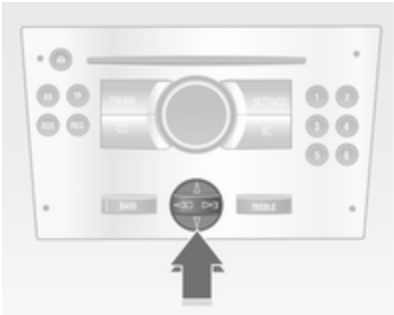

Menupunkterne vælges via menuerne og med knapperne eller vippevælgeren på Infotainment systemet.

Valg med multifunktionsknappen

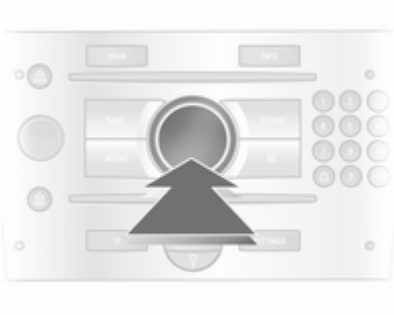

Drej multifunktionsknappen for at markere menupunkter eller kommandoer og vælge funktionsområder.

Tryk på multifunktionsknappen for at vælge markeringen eller bekræfte en kommando.

For at forlade en menu drejes multifunktionsknappen til **Tilbage** eller **Main**, som herefter vælges.

Vælg med rattets knapper

Menuoptioner vælges via menuer og med knapperne.

Funktionsområder

For hvert funktionsområde findes der en hovedside (Main); den vælges øverst på displayet (ikke ved Infotainment-system CD 30 eller mobil-portal):

- Audio
- Navigation
- Telefon

System Indstillinger

Tryk på **Main**-knappen på Infotainment-systemet.

Tryk på **Settings**-knappen på Infotainment-systemet. På Infotainment-system CD 30 skal der ikke vælges nogen menu.

Indstilling af klokkeslæt og dato

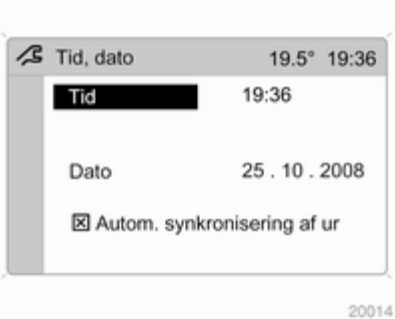

Vælg menupunktet **Tid, dato** fra **Indstillinger**-menuen.

Vælg det ønskede menupunkt og foretag indstillingerne.

Automatisk tidssynkronisering

RDS-signalet fra de fleste FM-sendere indstiller automatisk klokkeslættet.

Nogle sendere udsender ikke korrekte tidssignaler. Det kan så være hensigtsmæssigt at slå den automatiske tidssynkronisering fra.

Ved Infotainment-systemer med navigation justeres også klokkeslæt og dato ved modtagelse af et GPS-satellitsignal.

Funktionen aktiveres ved at afkrydse feltet foran **Autom. synkronisering af ur** i **Tid, dato**-menuen.

Valg af sprog

De kan vælge mellem flere sprog ved nogle af funktionerne.

Vælg menupunktet **Sprog** fra **Indstillinger**-menuen.

Vælg ønsket sprog.

Der står en ▶ foran det valgte.

Ved systemer med stemmestyring bliver man efter ændring af sprogindstilling spurgt, om meddelelsessproget også skal ændres, se vejledning til Infotainment-systemet.

Indstilling af måleenheder

Vælg menupunktet **Enheder** fra **Indstillinger**-menuen.

Vælg ønsket enhed.

Der står en ● foran det valgte.

Indstilling af kontrast (Graphic-Info-Display)

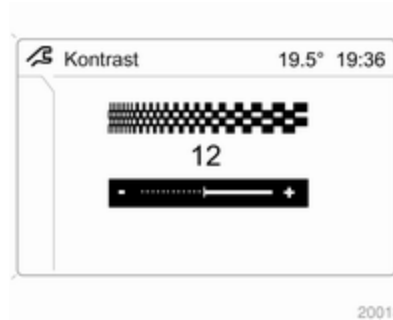

Vælg menupunktet **Kontrast** fra **Indstillinger**-menuen.

Bekræft den ønskede indstilling.

Indstilling af displaymode

Indstilling af displayets lysstyrke sker afhængig af bilens belysning. Derudover kan indstillinger foretages som følger:

Vælg menupunktet **Dag / nat** fra **Indstillinger**-menuen.

Automatisk, tilpasset afhængigt af udvendige lygter.

Altid dag-design sort tekst på lys baggrund.

Altid nat-design hvid tekst på mørk baggrund.

Der står en ● foran det valgte.

Tændlog.
Se vejledning til Infotainment-system.

Fejlmeddelelser

Advarselsklokke

Ved start af motor hhv. under kørslen

- Når sikkerhedsselen ikke er spændt.
- Når en fra fabrikken programmeret hastighed overskrides.
- Når førerdøren åbnes i en bil med automatiseret gearkasse, når bilen er sat i gear, mens motoren er i gang, og fodbremsen ikke er aktiveret.

Ved parkering af bilen med åben førerdør

- Når nøglen sidder i tændingslåsen.
- Ved tændt parkeringslys eller nærlys.
- Hvis blinklyskontakten er aktiveret.

Lygter

Udvendige lygter 73
Kabinelys 76
Lysfunktioner 77

Udvendige lygter

Lyskontakt

Lyskontakten har følgende positioner:

0 = DEAKTIVERET
⇶ = Parkeringslys
≣D = Forlygter

Kontrollampe ≣D ⇨ 67.

Kørelys

Når tændingen er tilsluttet, og lyskontakten er i position **0**, er nærlyset tændt, men der er ikke lys i instrumenterne.

Baglygter

Baglygterne tændes sammen med forlygter og parkeringslys.

Fjernlys

Der skiftes fra nærlys til fjernlys ved at trykke armen fremefter.

Der skiftes til nærlys ved at trykke armen fremad igen eller ved at trække den ind mod rattet.

Overhalingsblink

Overhalingsblink aktiveres ved at trække armen ind mod rattet.

Lyslængderegulering

Manuel lyslængderegulering

Når nærlyset er tændt, kan lyslængden reguleres, alt efter bilens last, så modkørende ikke blændes. Den ønskede indstilling vælges vha. det lille drejehjul.

Combo

0 = Personer på forsæderne
1 = Personer på alle sæder
2 = Personer på alle sæder og last i bagagerummet
3 = Kun fører og last i bagagerummet

Combo kassevogn

0 = Personer på sæderne
1 = Personer på sæderne og halvt læsset ladrum
2 = Personer på sæderne og fuldt læsset ladrum
3 = Person på førersædet og fuldt læsset ladrum

Forlygter ved kørsel i udlandet

Det asymmetriske nærlys forbedrer sigtbarheden i højre side af kørebanen (ved højrekørsel).

Ved kørsel i lande, hvor man kører i modsat side af vejen, vil modkørende trafikanter imidlertid blive blændet, hvilket kan undgås på følgende måde.

Forlygterne omstilles på et værksted.

Havariblink

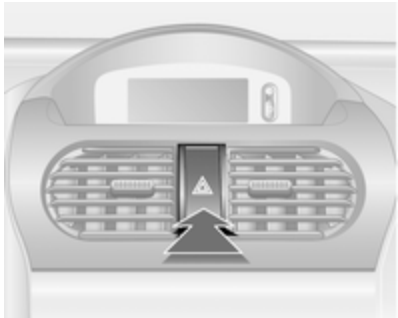

Aktivering med knap ⚠.

Blinklys og vognbaneskifte-lys

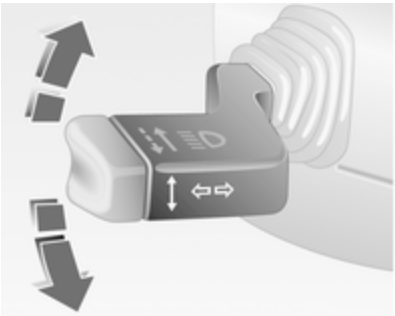

Arm opad = højre blinklys
Arm nedad = venstre blinklys

Når armen aktiveres ud over modstanden, slås blinklyset til konstant. Blinklyset slås automatisk fra, når rattet drejes tilbage.

Skal der blinkes i længere tid, vippes blinklyskontakten ned og holdes nede. Tryk på armen indtil der mærkes modstand: Blinksignalet forbliver aktiveret indtil armen slippes.

Blinklyset kan slås fra manuelt ved at trykke let på kontakten.

Tågeforlygter

Tågeforlygterne kan kun tændes, når tændingen er slået til, og forlygterne eller positionslyset er tændt.

Aktivering med knap.

Tågebaglygte

Aktivering med knap.

Tågebaglygten kan kun tændes, når tændingen er slået til og forlygterne eller positionslyset er tændt.

Bilens tågebaglygte kan ikke aktiveres, når der køres med anhænger.

Dug på lygteglassene

Den indvendige side af lygteglassene kan kortvarigt dugge til ved ugunstige, råkolde vejrforhold, kraftig regn eller efter bilvask. Duggen forsvinder af sig selv efter kort tid og forsvinder hurtigere, hvis lygterne tændes.

Kabinelys

Lysstyrke for instrumentlys

Lysstyrken i følgende funktioner kan reguleres, når lygterne er tændt:

- Instrumentlys
- Informationsdisplay
- Oplyste kontakter og betjeningsanordninger

Drej fingerhjulet indtil den ønskede lysstyrke er nået.

Kabinelys

De forreste og midterste kabinelys tænder automatisk, når døren åbnes, og slukkes med forsinkelse, når den lukkes.

Forreste kabinelys

Manuel betjening, når dørene er lukkede:

Tændt	=	Tryk på lyskontakten .
Deaktiveret	=	Tryk på lyskontakten igen.

Lastrumsbelysning

Lyset tændes, når bagagerummet åbnes.

Læselamper

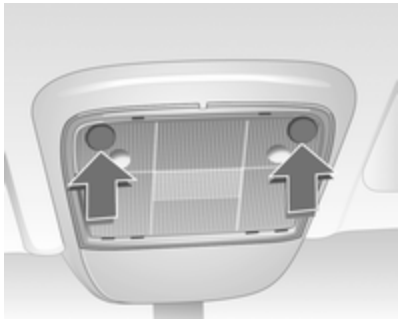

Betjenes med knappen, når tændingen er tilsluttet

Lysfunktioner

Belysning af midterkonsol

Spotlight i rammen omkring bakspejlet. Midterkonsolbelysning, der reguleres automatisk efter dagslyset.

Beskyttelse mod afladning af batteriet

Nogle elektriske installationer, som for eksempel kabinebelysningen, slukkes automatisk efter cirka 30 minutter, hvis tændingen er afbrudt. Det sker for at beskytte batteriet.

Klimastyring

Klimastyringssystemer 78
Ventilationsspjæld 80
Vedligeholdelse 81

Klimastyringssystemer

Varme- og ventilationssystem

Betjeningselementer for:

- Temperatur
- Blæserhastighed
- Luftfordeling

El-bagrude ⇨ 30.

Temperatur

Rød = Varm
Blå = Kold

Den ønskede varmeeffekt opnås først, når motoren har nået normal driftstemperatur.

Blæserhastighed

Luftstrømmen justeres ved at sætte blæseren på den ønskede hastighed.

Luftfordeling

= Til kabinen
= Til kabinen og fodrummet
= Til fodrummet
= Til forruden, de forreste sideruder og fodrummet
= Til forruden og de forreste sideruder

Mellemstillinger er mulige.

Afdugning og afisning af ruder

- Sæt temperaturknappen på det varmeste niveau.
- Sæt blæserhastigheden på højeste niveau.
- Sæt kontakten til luftfordeling på .
- Tænd for el-bagruden .

- Åbn eventuelt ventilationsspjældene i siderne, og ret dem mod sideruderne.
- Hvis De samtidig ønsker varme til fødderne, skal kontakten til luftfordeling drejes om på .

Airconditioningsystem

Ud over varme- og ventilationssystemets funktion omfatter airconditioningsystemet:

= Køling
= Recirkulation

Opvarmede sæder ⇨ 35.

Køling

Kølingen fungerer kun med motoren i gang og blæseren tændt. Betjenes med knappen .

Airconditioningsystemet afkøler og affugter (tørrer) luften, så snart udetemperaturen er lidt over frysepunktet. Der kan derfor dannes kondensvand, som ledes ud under bilen.

Spar på brændstoffet ved at slå kølingsenheden fra, så snart der ikke længere er brug for køling eller affugtning.

Recirkulation

Ventilationssystemets recirkulation betjenes ved at trykke på knappen .

⚠ Advarsel

Ved recirkulation kommer der praktisk talt ikke nogen luft ind udefra. Når kølingen er slået fra, stiger luftfugtigheden, og ruderne kan begynde at dugge. Kvaliteten af luften i kabinen falder, og det kan gøre personerne i bilen døsige.

Luftfordeling på : Recirkulation slås fra.

Maksimal køling

Åbn ruderne kortvarigt, så den varme luft hurtigt kan slippe ud.

- Slå kølingen til.
- Slå luftcirkulationssystemet til.
- Sæt temperaturknappen på det koldeste niveau.
- Sæt blæserhastigheden på højeste niveau.
- Sæt kontakten til luftfordeling på .
- Åbn alle ventilationsspjæld.

Afdugning og afisning af ruder

- Slå kølingen til.
- Sæt temperaturknappen på det varmeste niveau.
- Sæt blæserhastigheden på højeste niveau.

- Sæt kontakten til luftfordeling på ⛆.
- Tænd for el-bagruden ⛆.
- Åbn eventuelt ventilationsspjældene i siderne, og ret dem mod sideruderne.

Ventilationsspjæld

Justerbare ventilationsspjæld

Når kølingsenheden er slået til, skal mindst ét ventilationsspjæld være åbent. Ellers kan fordamperen ise til på grund af manglende luftcirkulation.

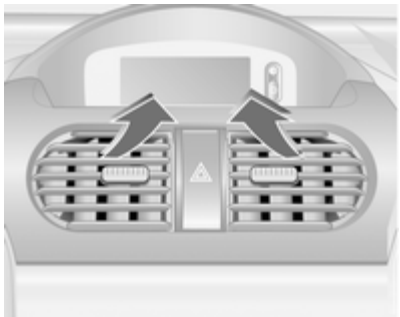

Luftstrømmens retning indstilles ved at dreje fingerhjulet mod venstre eller højre og hæve eller sænke de vandrette flige.

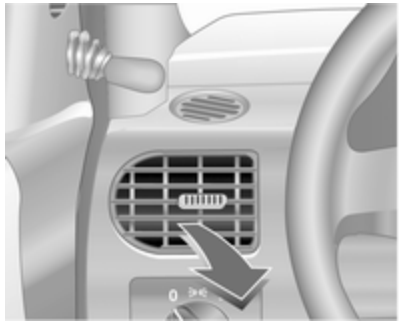

Spjældet lukkes ved at dreje fingerhjulet til højre eller venstre til anslag.

⚠Advarsel

Fastgør ikke genstande til luftspjældenes lameller. Risiko for materiel skade og personskader ved en ulykke.

Faste ventilationsspjæld

Under forruden og de forreste sideruder samt i fodrummet er der anbragt yderligere ventilationsspjæld.

Vedligeholdelse

Luftindtag

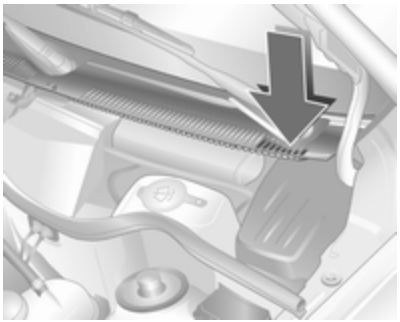

De udvendige luftindtag foran forruden skal holdes frie af hensyn til luftgennemstrømningen. Fjern eventuelle blade, snavs eller sne.

Pollenfilter

Pollenfilteret renser den luft, der kommer ind i bilen gennem luftindtaget, for støv, sod, pollen og sporer.

Normal brug af aircondition

For at sikre konstant god funktion, skal sættes i gang nogle minutter en gang om måneden, uanset vejrforhold og årstid. Brug af kølefunktion er ikke mulig, hvis udetemperaturen er for lav.

Service

For at opnå optimal kølevirkning anbefales det at kontrollere klimastyringen årligt, første gang tre år efter første indregistrering. Kontrollen bør bl.a. omfatte:

- Funktions- og tryktest
- Varmesystemets funktion
- Tæthedsprøve
- Kontrol af drivremme
- Rengøring af kondensator og kondensafløb
- Effektkontrol

Kørsel og betjening

Kørselstips 82
Start og betjening 82
Udstødning 84
Manuel gearkasse 86
Automatiseret manuel gearkasse 87
Bremser 90
Brændstof 92
Kørsel med påhæng 95

Kørselstips

Kontrol over bilen

Bilen må aldrig rulle af sted med slukket motor

Mange systemer fungerer ikke i denne situation (f.eks. bremseforstærker, servostyring). Kørsel på denne måde udgør en fare for både føreren og andre.

Pedaler

Der bør ikke ligge en tyk måtte under pedalen, da det vil bevirke, at hele pedalens vandring ikke kan udnyttes.

Start og betjening

Tilkørsel af ny bil

Foretag ingen unødvendige kraftige opbremsninger på de første ture med bilen.

Der kan udvikle sig røg under den første køretur som følge af, at voks og olie på udstødningssystemet fordamper. Efter den første tur bør man lade bilen stå et stykke tid i det fri. Undgå at indånde dampene.

I indkøringsperioden kan forbruget af brændstof og motorolie være højere, og dieselpartikelfilterets rengøringsproces kan finde sted oftere. Dieselpartikelfilter ⇨ 84.

Tændingslåsens stillinger

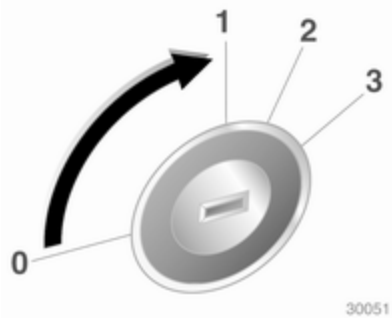

0 = Tænding fra
1 = Ratlås fri, tænding fra
2 = Tænding til, ved dieselmotor: forglødning
3 = Start

Start af motor

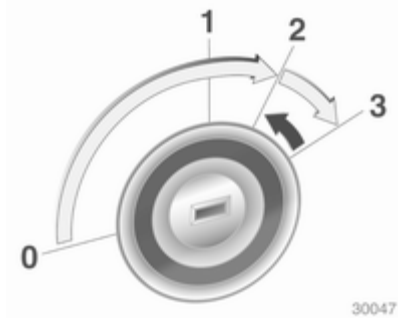

Træd koblingen og bremsen ned, automatgear skal være i **P** eller **N**.

Træd ikke på speederen.

Dieselmotor: drej nøglen til stilling **2** til forvarmning, og vent indtil kontrollampen ᗜ slukker.

Drej nøglen kortvarigt til position **3** og slip den igen.

Inden startproceduren gentages, eller hvis motoren skal standses: Drej nøglen tilbage på **0**.

Starte bilen ved lave temperaturer

Start af motoren uden ekstra varmeapparater er muligt ned til -25 °C for dieselmotorer og -30 °C for benzinmotorer. Der kræves en motorolie med den korrekte viskositet, det korrekte brændstof, gennemført service og et tilstrækkeligt opladet batteri. Ved temperaturer under -30 °C skal den manuelle gearkasse have en opvarmningsfase på ca. 5 minutter. Gearvælgeren skal være i position **N**.

Påløbs-afbrydelse

Ved påløb, det vil sige kørsel med bilen i gear uden at træde på speederen, afbrydes brændstoftilførslen. Påløbs-afbrydelse deaktiveres, hvis katalysatorens temperatur er for høj.

Parkering

- Bilen må ikke parkeres på steder med let antændeligt materiale. Der kan opstå brand som følge af de høje temperaturer fra udstødningen.
- Træk altid parkeringsbremsen uden at trykke på udløserknappen. Træk håndbremsen så meget som muligt ved en skråning eller en stigning. Træk samtidig på bremsepedalen for at reducere den nødvendige aktiveringskraft.
- Sluk for motor og tænding. Rattet drejes, indtil ratlåsen aktiveres.
- Hvis bilen holder på et plant underlag eller en stigning, sættes den i 1. gear, eller gearvælgeren sættes på **P**, inden tændingen slås fra. På en stigning drejes forhjulene desuden væk fra kantstenen.

  Hvis bilen holder på en skråning, sættes den i bakgear, eller gearvælgeren sættes på **P**, inden tændingen slås fra. Desuden drejes forhjulene ind mod kantstenen.
- Lås bilen og aktiver tyverisikringen og tyverialarmen.

Udstødning

⚠ Fare

Udstødningsgasser fra motorer indeholder kulilte, der er yderst giftig, og som samtidig er lugtfri og farveløs. Indånding af kulilte kan være livsfarligt.

Hvis der trænger udstødningsgasser ind i kabinen, skal De straks åbne alle vinduerne. Få fejlen og årsagen til den udbedret på et værksted.

Desuden skal De undgå at køre med åbent bagagerum, idet der kan trænge udstødningsgasser ind i bilen.

Dieselpartikelfilter

Dieselpartikelfiltersystemet filtrerer skadelige sodpartikler fra udstødningsgasserne. Systemet har en selvrensningsfunktion, der afvikles automatisk under kørslen. Filteret renses ved forbrænding af de bortfiltrerede sodpartikler ved høj temperatur.

Denne proces foregår automatisk ved bestemte kørselsforhold og kan vare op til 25 minutter. I dette tidsrum kan der være et højere brændstofforbrug. Der kan udvikles lugt og røg, hvilket er normalt.

Under visse kørselsforhold, f.eks. småture, kan systemet ikke rense sig selv automatisk.

Hvis filtret trænger til at blive renset, og de seneste kørselsforhold ikke har givet mulighed for automatisk rensning, blinker kontrollampen ⌀. Kør videre og hold omdrejningstallet over 2000 omdrejninger pr. minut. Skift evt. til et lavere gear. Rensningen af dieselpartikelfiltret startes.

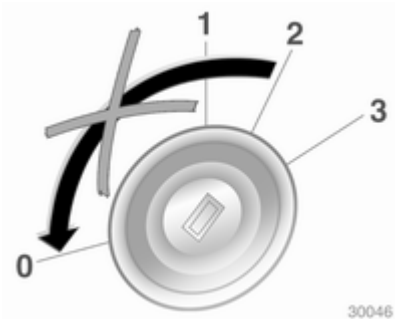

Vi anbefaler, at kørslen ikke afbrydes, og tændingen ikke afbrydes under rensningen.

Forsigtig
Hvis renseproceduren afbrydes mere end én gang, er der stor risiko for, at motoren kan tage alvorlig skade.

Rensningen foregår hurtigst ved høje omdrejningstal og høj belastning.

Kontrollampen ⌀ slukkes, så snart selvrensningsfunktionen er gennemført.

Hvis ⚠ også lyser, kan rensningen ikke foretages, og der skal rettes henvendelse til et værksted.

Katalysator

Katalysatoren reducerer de skadelige stoffer i udstødningen.

Forsigtig

Andre brændstofkvaliteter end dem, der nævnes på side ⇨ 92, ⇨ 138 kan beskadige katalysatoren eller dele af elektronikken.

Uforbrændt benzin forårsager overophedning og skade på katalysatoren. De bør derfor undgå at aktivere starteren unødvendigt længe, at løbe tør for brændstof og at skubbe eller trække motoren i gang.

I tilfælde af tændingsfejl, ujævn motorgang, reduktion i motorydelsen eller andre usædvanlige problemer skal De så snart som muligt få fejlen og årsagen til den udbedret på et værksted. Kørslen kan om nødvendigt kortvarigt fortsættes med lav hastighed og med lavt omdrejningstal.

Manuel gearkasse

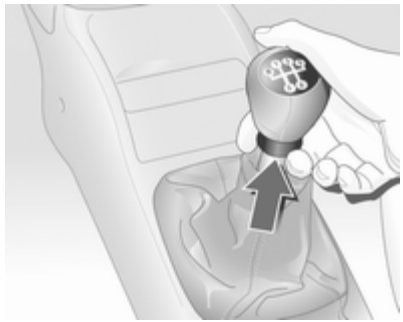

Bilen sættes i bakgear, mens bilen står stille. Træd koblingen ned og vent i 3 sekunder, træk knappen på gearvælgeren op, og sæt i bakgear.

Hvis det ikke lykkes at sætte bilen i gear: Sæt gearvælgeren på frigear, slip koblingen helt, og træd på koblingen igen. Sæt derefter gearvælgeren i gear igen.

Lad ikke koblingen glide unødigt.

Træd altid koblingspedalen helt i bund. Lad i øvrigt ikke foden hvile på pedalen.

Forsigtig

Det kan ikke anbefales at køre med hånden hvilende på gearvælgeren.

Automatiseret manuel gearkasse

Automatiseret gearkasse

Den automatiserede gearkasse Easytronic gør det muligt at skifte gear manuelt (manuel gearfunktion) eller automatisk (automatisk gearfunktion) og i begge tilfælde med automatisk koblingsbetjening.

Geardisplay

Visning af funktion og aktuelt gear.

Ved aktiveret vinterprogram lyser ❄.

Start af motor

Træd på bremsen, når motoren startes. Hvis der ikke trædes på fodbremsen, blinker "N" på geardisplayet, og motoren kan ikke startes.

Motoren kan heller ikke startes, hvis alle stoplygterne er defekte.

Gearvælger

Gearvælgeren skal altid bevæges i den ønskede retning indtil anslag.

N	=	Neutral position.
A/M	=	Skift mellem automatisk og manuel gearfunktion. Geardisplayet viser **A** eller **M**.
R	=	Bakgear. Tryk på knappen på gearvælgeren, vælg **R**. Må kun aktiveres når bilen holder stille.
+	=	Skift til et højere gear.
-	=	Skift til et lavere gear.

Gearvælger i ● (midterposition)

Når gearvælgeren flyttes fra **N** til ● (midterposition) mens fodbremsen nedtrykkes, skiftes til automatisk tilstand og bilen sættes i 1. gear (2. gear hvis vinterprogrammet er aktiveret).

Når bremsen slippes, begynder bilen at køre. Hvis fodbremsen ikke betjenes, begynder **A** at blinke. Start med straks at nedtrykke speederen eller flytte gearvælgeren tilbage til **N** og gentage proceduren med fodbremsen.

Manuel gearfunktion

I manuel gearfunktion kan der vælges et gear manuelt ved at flytte gearvælgeren til position **+** eller **-**. Geardisplayet angiver det aktuelle gear.

Hvis motorens omdrejningstal er for lavt, vil den automatiserede gearkasse automatisk skifte til et lavere gear, også når den manuelle gearfunktion er aktiveret.

Hvis der vælges et for højt gear i forhold til for lav kørehastighed, eller hvis der vælges et for lavt gear i forhold til for høj kørehastighed, gennemføres gearskiftet ikke. Det forhindrer, at motoren kører med for lave eller for høje omdrejninger.

Man kan springe gear over ved at skubbe lidt til gearvælgeren flere gange med korte mellemrum.

Når automatgearfunktionen er slået til, skifter den automatiserede gearkasse til manuel gearfunktion ved at trykke gearvælgeren let i position **+** eller **-**.

Standsning af bilen

I **A** tilkobles 1. gear (2. gear hvis vinterprogrammet er aktiveret), og koblingen udløses, når bilen stoppes.
I **R** forbliver bilen i bakgear.

Bremsning med hjælp fra motoren

Automatisk drift

Ved kørsel ned ad bakke skifter den automatiserede gearkasse først til højere gear ved højere omdrejningstal. Ved bremsning skifter funktionen rettidigt til et lavere gear.

Manuel gearfunktion

Udnyt motorens bremseeffekt ved at sætte i et lavere gear i ordentlig tid ved kørsel ned ad bakke.

"Rokning" af bilen

Kun hvis bilen er kørt fast i sand, mudder eller sne, må man forsøge at rokke bilen fri. Flyt gearvælgeren frem og tilbage mellem **R** og ● gentagne gange. Motorens omdrejningstal holdes så lavt som muligt, og man bør undgå at give gas rykvist.

Parkering

Aktiver parkeringsbremsen. Bilen bliver i det sidst valgte gear (visning på geardisplayet). I **N** er der ikke valgt noget gear.

Hvis gearvælgeren bevæges, efter at tændingen er afbrudt, skiftes der ikke gear i gearkassen.

Elektroniske kørselssystemer

- Arbejdstemperaturprogrammet sørger efter koldstart for, at katalysatoren hurtigt når op på den nødvendige temperatur ved at øge omdrejningstallet.
- Adaptivprogrammer er programmer, som i tilpasser skift til andre gear efter kørselsforholdene, f.eks. ved kørsel med stor vægt eller på stigninger.

Vinterprogram ❄

Hvis der er problemer med igangsætning på glat vej, kan vinterprogrammet aktiveres.

Aktivering

Tryk på ❄ knappen. Gearkassen skifter til automatisk gearfunktion. Bilen starter i 2. gear.

Deaktivering

Vinterprogrammet kan slås fra ved:

- at trykke på knappen ❄ igen
- afbryde tændingen
- gå over til manuel gearfunktion
- ved for høj koblingstemperatur

Kickdown

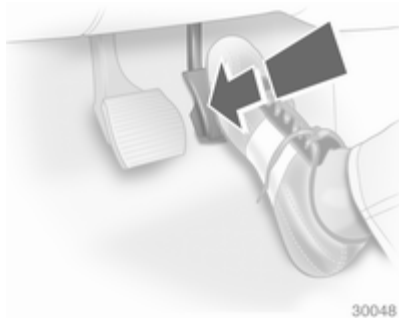

Hvis speederen trædes ned forbi modstanden, skiftes der til et lavere gear afhængigt af motorens omdrejningstal.

Ved kickdown er manuelt gearskifte ikke muligt.

Når motorens omdrejningstal nærmer sig maksimum, skifter gearkassen til et højere gear under kickdown, også når den manuelle gearfunktion er aktiveret.

Når Easytronic står i manuelt gear, kan dette automatiske skifte ikke finde sted uden kickdown.

Fejl

For at beskytte den automatiserede gearkasse tilkobles koblingen automatisk ved høje koblingstemperaturer.

Ved en fejl lyser ⚠. Kørslen kan fortsættes. Der kan ikke længere skiftes til manuel gearfunktion.

Hvis geardisplayet viser **F**, kan der ikke køres videre.

Få årsagen til fejlen udbedret af et værksted.

Strømafbrydelse

Der kan ikke kobles ud, hvis der sker en strømafbrydelse, og bilen står i gear. Bilen kan ikke køre overhovedet.

Hvis batteriet er fladt, skal De bruge startkabler til at starte bilen med ⇨ 126.

Hvis strømafbrydelsen ikke skyldes, at batteriet er afladet, søges hjælp på et værksted.

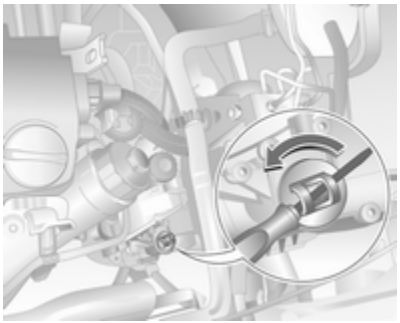

Hvis bilen skal trækkes væk fra trafikken, skal koblingen frigøres som følger:

1. Aktiver parkeringsbremsen, og afbryd tændingen.
2. Åbn motorhjelmen ⇨ 99.
3. Rengør gearkassen omkring dækslet, så der ikke kommer snavs ned i åbningen, når dækslet tages af.
4. Løsn dækslet ved at dreje det, og løft det af.
5. Brug en kærvskruetrækker til at dreje indstillingsskruen, der sidder under dækslet, med uret, indtil den møder mærkbar modstand. Nu er koblingen frigjort.

Forsigtig
Drej ikke forbi modstanden, da dette kan beskadige gearkassen.

6. Skru det rengjorte dæksel på igen. Dækslet skal slutte helt til.

Forsigtig
Bilen må ikke bugseres, og motoren må ikke startes, når koblingen er frigjort på denne måde, dog må bilen godt blive flyttet et lille stykke.

Søg straks hjælp på et værksted.

Bremser

Bremsesystemet har to uafhængige bremsekredse.

Hvis en bremsekreds svigter, kan bilen fortsat bremses med den anden bremsekreds. Bremsevirkningen opnås dog først, når bremsepedalen trædes hårdt ned. Det kræver betydeligt større kraft. Bremselængden øges. Søg hjælp på et værksted inden køreturen fortsættes.

Når motoren står stille, ophører bremseforstærkerens virkning, når man har trådt på bremsen én eller to gange. Bremsevirkningen forringes ikke af dette, men der kræves en betydeligt større kraft for at bremse. Dette skal man være særlig opmærksom på ved bugsering.

Kontrollampe ⓘ ⇨ 66.

Blokeringsfri bremser

ABS-systemet forhindrer, at hjulene blokerer.

Regulering af bremsevirkningen ved ABS træder i funktion, så snart et hjul har tendens til blokering. Bilen kan hele tiden styres, selv under katastrofeopbremsning.

Regulering af bremsevirkningen med ABS kan mærkes som en pulseren i bremsepedalen og ved reguleringslyde.

Optimal bremsevirkning opnås kun, hvis bremsepedalen under hele opbremsningen trædes kraftigt ned, også når pedalen pulserer. Trykket på pedalen må aldrig lettes.

Når man er begyndt at køre, gennemfører systemet en selvtest, som kan høres.

Kontrollampe (ABS) ⇨ 66.

Adaptivt bremselys

Ved en kraftig opbremsning blinker alle tre stoplygter under ABS-reguleringen.

Fejl

⚠ Advarsel

Hvis der er en fejl i ABS-systemet, kan hjulene have tilbøjelighed til at blokere ved en brat opbremsning. Fordelene ved ABS-systemet virker ikke mere. Bilen kan ikke længere styres under kraftige opbremsninger og kan skride ud.

Få årsagen til fejlen udbedret af et værksted.

Parkeringsbremse

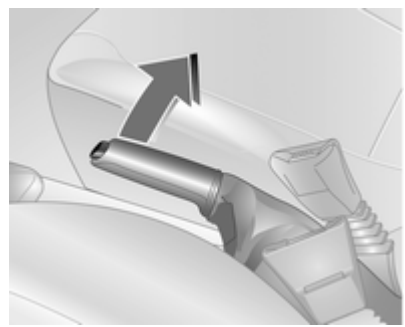

Træk altid parkeringsbremsen så kraftigt som muligt uden at trykke på knappen, når bilen parkeres på en skråning eller en stigning.

Parkeringsbremsen løsnes ved at løfte håndtaget lidt op, trykke på knappen og sænke håndtaget helt.

Ved at træde på fodbremsen samtidigt reduceres den kraft, der skal bruges til aktivering af parkeringsbremsen.

Kontrollampe (!) ⇨ 66.

Bremseassistent

Hvis bremsepedalen trædes hurtigt og hårdt ned, bremses der automatisk med maksimal bremsekraft (katastrofeopbremsning).

Så længe denne kraftige opbremsning skal vare, må trykket på bremsepedalen ikke slækkes. Sker det, vil bremsekraften automatisk blive reduceret.

Brændstof

Brændstof til benzinmotorer

Brug kun blyfrit brændstof iht. DIN EN 228.

Der kan benyttes tilsvarende standardiserede brændstoffer med et etanolindhold på maks. 10 % af volumen. I dette tilfælde må der kun anvendes brændstof, der opfylder kravene i DIN 51625.

Brug brændstof med anbefalet oktantal ⇨ 138. Brugen af brændstof med lavere oktantal reducerer motorens ydeevne og drejningsmoment og øger benzinforbruget en smule.

Forsigtig
Brændstof med for lavt oktantal kan resultere i ukontrolleret forbrænding og skader på motoren.

Dieselbrændstof

Der må kun anvendes dieselbrændstof, der opfylder kravene i DIN EN 590. Brændstoffet skal have et lavt svovlindhold (maks. 50 ppm). Det er muligt at anvende tilsvarende standardiserede brændstoffer med et biodieselindhold (= FAME ifølge EN14214) på maks. 7% af volumen (som DIN 51628 eller tilsvarende standarder).

Der må ikke bruges marinediesel, fyringsolie eller olie, der helt eller delvist er udvundet af planter, såsom rapsolie eller biodiesel, Aquazole eller lignende diesel-vandemulsioner. Det er ikke tilladt at fortynde dieselolien med brændstof til benzinmotorer.

Ved lave temperaturer kan dieselolien ikke flyde eller filtreres, som den skal. Tank derfor vinterdiesel, hvis egenskaber producenten garanterer for, når temperaturerne er lave.

Brændstof til naturgasdrift

Benyt naturgas med et metanindhold på ca. 78-99 %. L-gas (Low) med ca. 78-87 % og H-gas (High) med ca. 87-99 %. Biogas med samme metanindhold kan også bruges, hvis der er sket en kemisk forarbejdning og afsvovling.

Benyt kun naturgas eller biogas, der er i overensstemmelse med DIN 51624.

Flydende gas og autogas må ikke bruges.

Brændstofpåfyldning

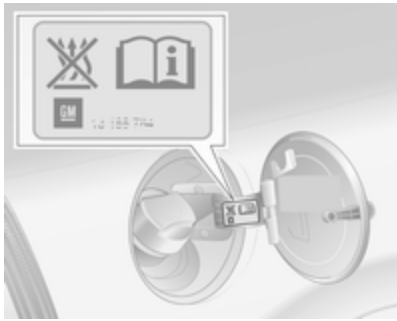

⚠ Fare

Før påfyldning stoppes motoren og eventuelle ekstra opvarmningssystemer med forbrændingskamre (kendes på mærkaten i tankklappen). Sluk mobiltelefoner.

Følg tankstationens betjenings- og sikkerhedsforskrifter, når der skal fyldes brændstof på.

⚠ Fare

Brændstof er brændbart og eksplosivt. Rygning forbudt. Undgå åben ild og gnister.

Hvis De kan lugte brændstof i bilen, skal De straks få udbedret fejlen og årsagen til den på et værksted.

Forsigtig

I tilfælde af forkert brændstof må tændingen ikke slås til.

Tankklappen sidder i højre side af bilen.

I centrallåsesystemer med fjernbetjening oplåses tankklappen samtidig med dørene.

Åbn tankklappen.

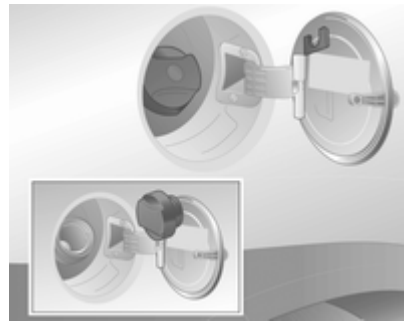

Lås tankdækslet op med tændingsnøglen, skru det af og tag det af. Tankdækslet hægtes på tankklappen, når der tankes.

Forsigtig

Tør straks overflødigt brændstof af.

Påfyldning af naturgas

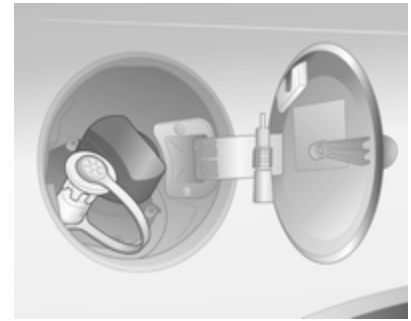

Når der tankes naturgas, trækkes påfyldningsstudsens beskyttelseskappe af.

⚠ Advarsel

Tankning må kun ske med et maksimalt påfyldningstryk på 250 bar. Brug kun tankstationer med temperaturkompensation.

Naturgaspåfyldningen skal være helt afsluttet, dvs. påfyldningsstudsen skal være udluftet. Sæt beskyttelsesdækslet på.

Naturgastankens kapacitet afhænger af udetemperatur og tankanlæggets påfyldningstryk og -type.

Betegnelser for "naturgasbil" i udlandet:

Dansk	Erdgasfahrzeuge
Engelsk	NGVs = Natural Gas Vehicles
Fransk	Véhicules au gaz naturel – or – Véhicules GNV
Italiensk	Metano auto

Betegnelser for "naturgas" i udlandet:

Dansk	Erdgas
Engelsk	CNG = Compressed Natural Gas
Fransk	GNV = Gaz Naturel (pour) Véhicules - eller - CGN = carburantgaz naturel
Italiensk	Metano (per auto)

Tankdæksel

Benyt kun originale tankdæksler. Biler med dieselmotor har et specielt tankdæksel.

Brændstofforbrug - CO_2-emissioner

Måling af brændstofforbrug sker i henhold til det europæiske direktiv 80/1268/EØF (seneste ændring 2004/3/EF).

Direktivet svarer til de faktiske forhold i trafikken: Bykørsel vægtes med ca. $^1/_3$ og landevejs-/motorvejskørsel med ca. $^2/_3$. Der tages også hensyn til koldstarter og accelerationer.

Direktivet indeholder desuden en angivelse af CO_2-indholdet i udstødningen.

Tallene må ikke opfattes som en garanti for det faktiske brændstofforbrug for en bestemt bil. Brændstofforbruget afhænger desuden i vid udstrækning af Deres køremåde og af vejforholdene.

Alle værdier gælder for EU-basismodellen med standardudstyr.

I beregningen af brændstofforbruget tages der højde for bilens egenvægt, som ligeledes beregnes i henhold til bestemmelserne i direktivet. Ekstraudstyr kan resultere i et øget brændstofforbrug samt CO_2-emission og en lavere tophastighed.

Brændstofforbrug, CO_2-emission ⇨ 139.

Kørsel med påhæng

Generel information

Brug kun anhængertræk, der er tilladt til denne bil. Vi anbefaler at lade eftermontering af et sådant foretage af et værksted. Der skal eventuelt foretages ændringer på bilen, der berører kølesystem, varmeskjold og andet udstyr.

Ved montering af anhængertræk kan det ske, at trækøjets åbning dækkes til. Skulle dette være tilfældet, skal man anvende stangen med koblingskugle til anhængeren. Stangen med koblingskugle skal altid opbevares i bilen.

Monteringsmål for fabriksmonteret anhængertræk ⇨ 150.

Kørselsforhold og tips til kørsel med påhæng

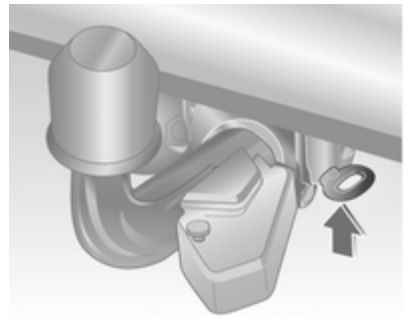

Husk at smøre koblingskuglen, før tilkobling af en anhænger. Dette gælder dog ikke, hvis der benyttes en stabilisator til dæmpning af slingrebevægelser, som påvirker koblingskuglen.

Hvis der er tale om anhængere, der ikke kører stabilt, samt anhængere til autocampere med en tilladt totalvægt på over 1000 kg, må hastigheden ikke overskride 80 km/t. Det anbefales at bruge en stabilisator.

Hvis anhængeren begynder at slingre, skal De sætte hastigheden ned. Forsøg ikke at dreje rattet i modsat retning. Brems hårdt op, hvis det bliver nødvendigt.

Ved kørsel ned ad bakke skal man køre i samme gear som ved kørsel op ad bakke, og der køres med omtrent samme hastighed.

Indstil dæktrykket til værdien for fuld last ⇨ 145.

Kørsel med påhæng

Anhængervægt

Den tilladte anhængervægt er en model- og motorafhængig maksimumværdi, som ikke må overskrides. Den faktiske anhængervægt er forskellen mellem den faktiske samlede vægt af anhængeren og det faktiske kugletryk for anhængeren.

Den tilladte anhængervægt står i bilens papirer. Generelt er den gældende for stigninger op til maks. 12 %..

Den tilladte anhængervægt gælder op til den angivne stigning og op til en højde på 1000 meter over havet. Da motorydelsen falder i takt med højden, fordi luften bliver tyndere, og bilens evne til at klare stigninger dermed falder, nedsættes vogntogets tilladte totalvægt med 10 % for hver 1000 meters øget højde. Når der køres på veje med mindre stigninger (mindre end 8 %, f.eks. på motorveje), behøver vogntogets totalvægt ikke at blive reduceret.

Vogntogets tilladte totalvægt må ikke overskrides. Vogntogets tilladte totalvægt er angivet på typeskiltet ⇨ 136.

Kugletryk

Kugletrykket er den kraft, hvormed anhængeren trykker på koblingskuglen. Kugletrykket kan ændres ved at fordele vægten anderledes under lastning af anhængeren.

Det højst tilladte kugletryk (50 kg) er angivet på anhængertrækkets typeskilt og i bilens papirer. Vær altid opmærksom på kugletrykket, især i forbindelse med tunge anhængere. Kugletrykket må aldrig være mindre end 25 kg.

Bagakseltryk

Den tilladte akselbelastning (se typeskilt eller bilens papirer) må ikke overskrides.

Pleje af bilen

Generel information 97
Kontrol af bilen 98
Udskiftning af pærer 103
Elektrisk system 111
Bilens værktøj 116
Hjul og dæk 117
Starthjælp 126
Kørsel med påhæng 128
Kosmetisk pleje 129

Generel information

Tilbehør og ændring af bilen

Vi anbefaler, at der kun bruges originale dele og tilbehør samt dele, der er godkendt af fabrikken specifikt til den pågældende biltype. Vi kan ikke vurdere og heller ikke stå inde for andre produkters pålidelighed - heller ikke selv om disse eventuelt er blevet godkendt af offentlige myndigheder eller på anden vis er blevet godkendt.

Der må ikke foretages ændringer af det elektriske system, som for eksempel indgreb i de elektroniske styreenheder (chip tuning).

Oplagring af bilen

Længere tids stilstand

Hvis bilen ikke skal bruges i flere måneder, bør følgende foretages:

- Bilen vaskes og voksbehandles.
- Få voksbehandlingen i motorrummet og på undervognen kontrolleret.
- Tætningslister rengøres og konserveres.
- Motorolien skiftes.
- Sprinklervæskebeholderen tømmes.
- Frostvæske og korrosionsbeskyttelse kontrolleres.
- Dæktrykket indstilles til det specificerede tryk for fuld last.
- Stil bilen i et tørt rum med god ventilation. Sæt bilen i første gear eller bakgear, eller sæt gearvælgeren i **P**. Sørg for at bilen ikke kan begynde at rulle.
- Parkeringsbremsen må ikke aktiveres.

- Åbn motorhjelmen, luk alle døre og lås bilen.
- Afmonter polklemmen på batteriets minuspol. Vær opmærksom på at alle systemer ikke fungerer, f.eks. tyverialarmen.

Ibrugtagning af bilen efter længere tids pause

Før bilen tages i brug igen, bør følgende foretages:

- Polklemmen monteres på minuspolen på bilens batteri. Elektronikken til el-ruderne aktiveres.
- Dæktrykket kontrolleres.
- Sprinklervæskebeholderen fyldes op.
- Motoroliestanden kontrolleres.
- Kølevæskestanden kontrolleres.
- Nummerpladen monteres eventuelt.

Genbrug af bilen

Informationer om genbrugsvirksomheder for biler og genbrug af biler kan ses på vores webside. Dette arbejde må kun udføres af en autoriseret genbrugsvirksomhed.

Kontrol af bilen

Arbejde på bilen

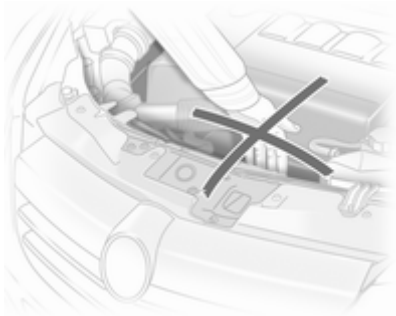

⚠ Advarsel

Foretag kun kontroller i motorrummet, når tændingen er afbrudt.

Køleblæseren kan køre, selv om tændingen er afbrudt.

⚠ Fare

Tændingsanlægget og xenonforlygterne arbejder med meget høje spændinger. Undgå berøring.

Hætten til motorolien, hætten til kølevæsken, hætten til sprinklervæsken samt grebet på oliepinden er alle gule, så de er lette at finde.

Motorhjelm

Åbning

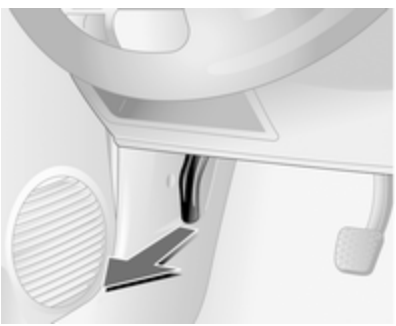

Træk i grebet og før det tilbage til udgangspositionen.

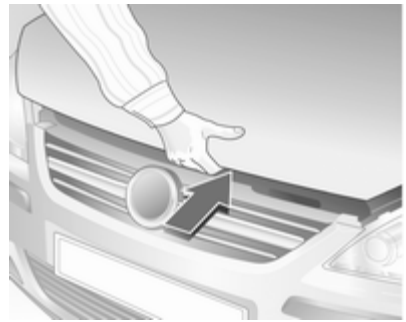

Tryk sikringshåndtaget op og åbn motorhjelmen.

Luftindtag ⇨ 81.

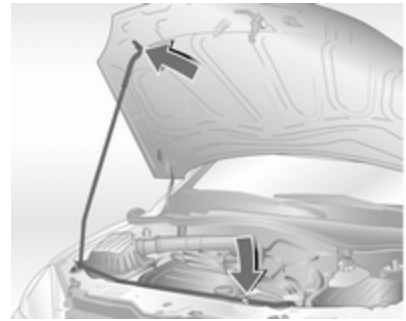

Sæt motorhjelmens støtte fast.

Lukning

Før motorhjelmen lukkes, skal støttepinden trykkes ind i holderen.

Sænk motorhjelmen og lad den falde i lås ved sin egen vægt. Kontroller, at den sidder fast.

Motorolie

Kontroller motoroliestanden manuelt med jævne mellemrum for at undgå motorskader. Kontroller at der anvendes den specificerede olie. Anbefalede væsker og smøremidler ⇨ 133.

Kontrollen skal foretages med bilen på et vandret underlag. Motoren skal være driftsvarm og have været standset i mindst 5 minutter.

Træk oliemålepinden op, tør den af, og stik den helt ned til anslag ved håndgrebet. Træk den op igen og aflæs motoroliestanden.

Stik målepinden helt ned til anslag ved håndgrebet og drej en halv omgang.

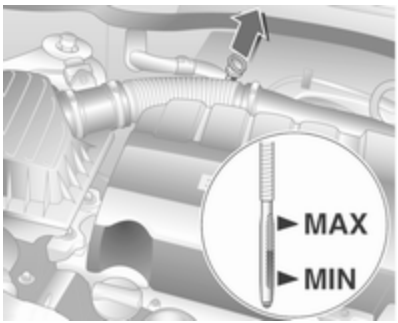

Afhængigt af motoren anvendes der forskellige oliemålepinde.

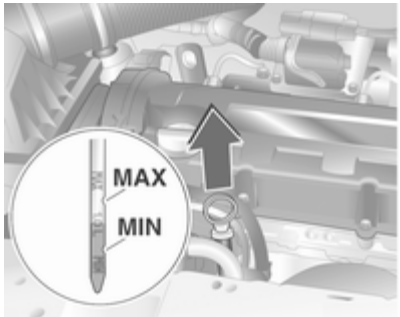

Der skal senest påfyldes motorolie, når oliestanden er sunket til lige over påfyldningsmærket **MIN**.

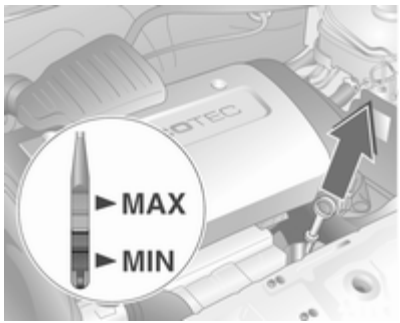

Vi anbefaler at bruge samme motorolie som den, der er fyldt på motoren.

Oliestanden må ikke komme over det øverste mærke **MAX** på målepinden.

Forsigtig
Overskydende motorolie skal aftappes eller udsuges.

Kapacitet ⇨ 143.

Sæt dækslet lige på og spænd det.

Kølevæske

Kølevæske yder beskyttelse mod frost ned til ca. -28°C.

Forsigtig
Brug kun godkendte frostvæsker.

Kølevæskestand

Forsigtig
For lav kølevæskestand kan medføre skader på motoren.

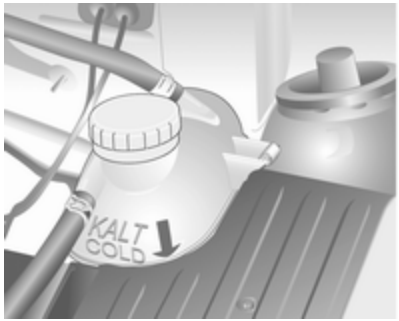

Ved koldt kølesystem skal kølevæsken stå lidt over markeringen **KALT/COLD**. Ved lavere niveau efterfyldes.

⚠ Advarsel
Lad motoren køle af, inden De fjerner dækslet. Tag dækslet forsigtigt af, så trykket lettes langsomt.

Efterfyld med frostvæske. Hvis der ikke kan skaffes frostvæske, benyttes rent vand fra hanen eller destilleret vand. Dækslet skrues fast på. Få frostbeskyttelsen kontrolleret og få årsagen til kølevæsketabet udbedret på et værksted.

Sprinklervæske

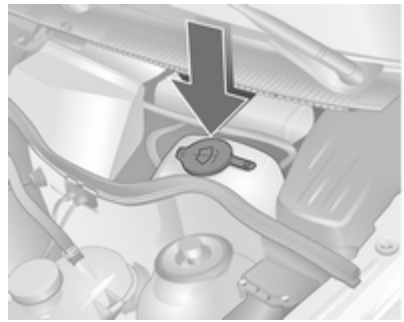

Fyld rent vand på iblandet en passende mængde sprinklervæske, som indeholder frostvæske. Det korrekte blandingsforhold er angivet på sprinklervæskebeholderen.

Ved lukning trykkes låget hårdt ned over beholderens kant.

Forsigtig
Kun sprinklervæske med en tilstrækkelig høj frostvæskekoncentration yder beskyttelse ved lave temperaturer eller ved et pludseligt temperaturfald.

Bremser

Bremsebelægninger, der er slidt tynde, forårsager en "hvinende" lyd. Det er muligt at køre videre, men bremsebelægningerne skal udskiftes snarest.

Med nye bremsebelægninger anbefales det ikke at foretage kraftige opbremsninger på de første ture med bilen.

Bremsevæske

⚠ Advarsel
Bremsevæske er giftig og ætsende. Undgå kontakt med øjne, hud, tøj og lakerede overflader.

Bremsevæskestanden skal være mellem **MIN** og **MAX**.

Ved efterfyldning skal man sørge for yderste renlighed, da urenheder i bremsevæsken kan føre til fejl i bremsesystemet. Få årsagen til bremsevæsketabet udbedret på et værksted.

Brug kun højkvalitets bremsevæske, der er godkendt til bilen, bremse- og koblingsvæske ⇨ 133.

Batteri

Bilens batteri er vedligeholdelsesfrit, hvis kørselsprofilen tillader tilstrækkelig ladning af batteriet. Korte ture og hyppige motorstarter kan aflade batteriet. Undgå at bruge unødvendige elektriske forbrugere.

Batterier hører ikke hjemme i husholdningsaffaldet. De skal afleveres i hertil indrettede indsamlingskasser eller på genbrugsstationer.

Hvis bilen ikke bliver brugt i mere end 4 uger, kan batteriet blive afladet. Afmonter polklemmen på batteriets minuspol.

Tilslutning og afbrydelse af batteriet må kun ske med afbrudt tænding.

Udskiftning af batteriet

Når batteriet udskiftes, skal det sikres, at der ikke er åbne ventilationshuller i nærheden af pluspolen. Hvis der er et åbent ventilationshul, skal det lukkes med en prop, og ventilationen ved den negative pol skal åbnes.

Der må kun bruges batterier, der tillader, at sikringsboksen monteres over batteriet.

Vi anbefaler, at batteriet udskiftes af et værksted.

Udluftning af brændstofsystem

Hvis tanken har været kørt tør, skal dieselbrændstofsystemet udluftes. Tændingen slås til tre gange i 15 sekunder ad gangen. Start derefter motoren i højst 40 sekunder (af tekniske grunde er kun 30 sekunder muligt for motortypen Z 17 DTH). Fremgangsmåden må tidligst gentages efter 5 sekunder. Hvis motoren så alligevel ikke starter, søges hjælp på et værksted.

Udskiftning af viskerblade

Viskerblade på forruden

Hæv viskerarmen. Flyt udløsergreb og aftag viskerblad.

Viskerblad på bagruden

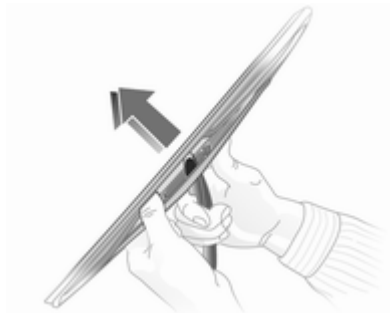

Hæv viskerarmen. Frigør viskerbladet som vist på billedet, og fjern det.

Udskiftning af pærer

Afbryd tændingen og afbryd den pågældende kontakt eller luk dørene.

Tag kun fat om soklen på den nye pære! Rør ikke ved pæreglasset med bare fingre.

Anvend kun samme pæretype til udskiftning.

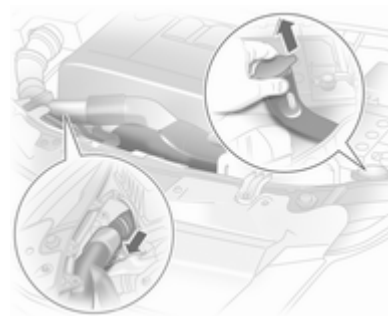

Ved udskiftning af pærer fra motorrummet trækkes luftslangen ud af luftfilteret i højre side.

Ved udskiftning af pæren i venstre side, fjern sikringsboksens dæksel ⇨ 111. I Z 13 DTJ-motoren skal man

også fjerne relæboksen foran sikringsboksen ved at trække den opad og ud af skinnerne. Træk luftslangen af luftfiltret i højre side.

Halogenforlygter

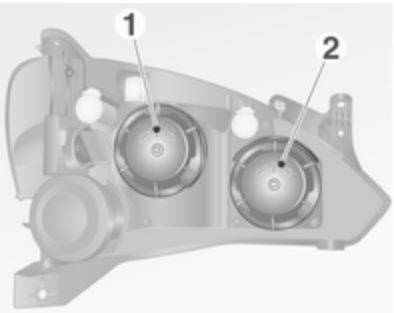

Forlygterne har separate systemer for nærlys **1** (yderste pærer) og fjernlys **2** (inderste pærer).

Nærlys

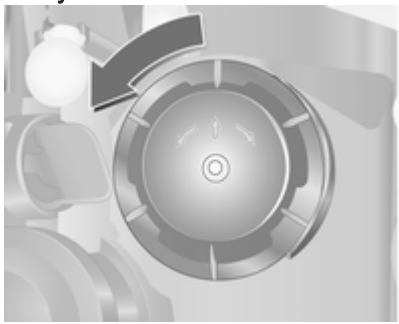

1. Drej dækslet mod uret, og tag det af.

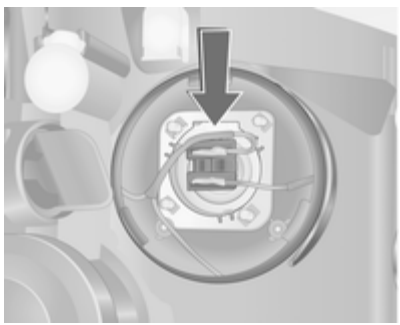

2. Tryk pæren nedad på stikket.
3. Tag pæren ud af reflektorkabinettet med stikket.

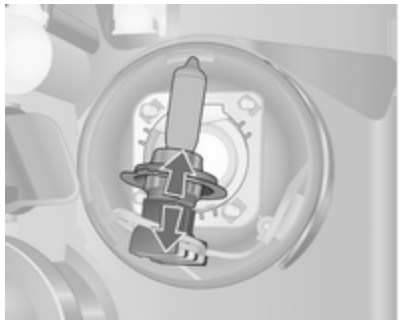

4. Træk stikket ud af pæreholderen.
5. Sæt stikket på den nye pære.
6. Sæt pære og stik i på en sådan måde, at tappen føres ind i udsparingen i reflektoren.
7. Sæt dækslet, der beskytter forlygten, på igen.

Fjernlys

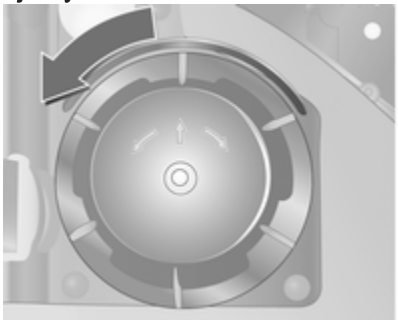

1. Drej beskyttelsesafdækningen mod uret og tag den af.
2. Tag stikket af pæren.

3. Tag klemmefjederen ud af holderen, frigør den fremad, og drej den til siden.
4. Tag pæren ud af reflektoren.

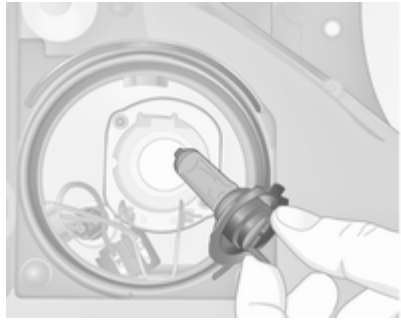

5. Den nye pære sættes i, så fligene passer i hakkene i reflektoren.
6. Sæt fjederbøjlen og stikket på pæren.
7. Sæt dækslet, der beskytter forlygten, på.

Positionslys

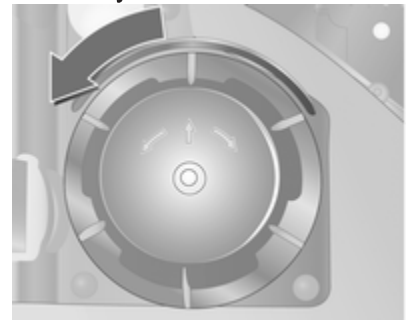

1. Drej beskyttelsesafdækningen for fjernlys mod uret og tag den af.
2. Træk stikket ud af pæren for fjernlys.

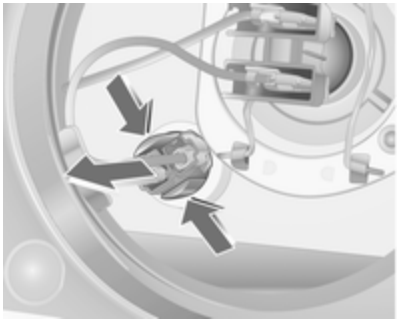

3. Tag pæren ud af reflektoren og sæt en ny pære i.
4. Før fatningen ind i reflektoren.

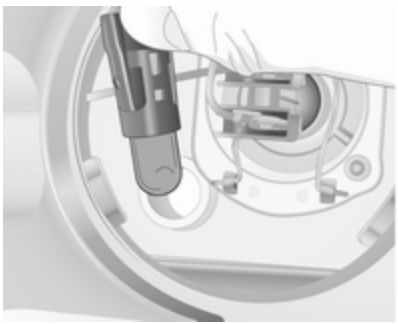

5. Forbind stikket med pæren for fjernlys.
6. Sæt beskyttelsesdækslet på plads og luk.

Forlygter med ellipsoidisk reflektor

Forlygterne har separate systemer for nærlys (indvendige pærer) og fjernlys (udvendige pærer).

Nærlys

1. Tag dækslet af ved at trykke på riglen og trække dækslet nedad.
2. Tag stikket af pæren.

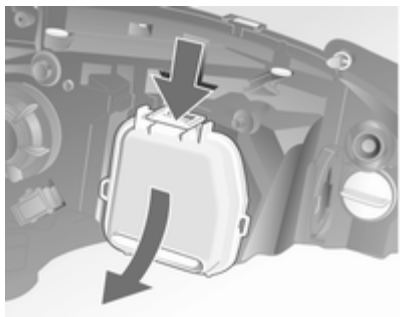

3. Tag klemmefjederen af ved at dreje den til siden.
4. Tag pæren ud af reflektoren.

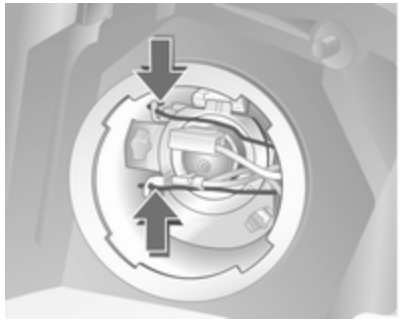

5. Den nye pære sættes i, så fligene passer i hakkene i reflektoren.
6. Sæt fjederbøjlen og stikket på pæren.
7. Sæt dækslet, der beskytter forlygten, på.

Fjernlys, parkeringslys

Få pærerne udskiftet af et værksted.

Blinklys fortil

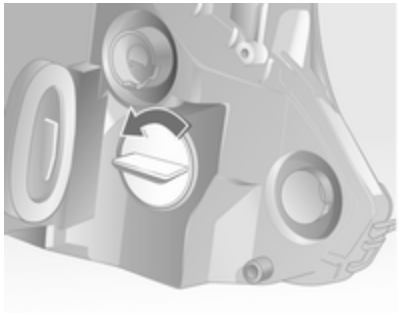

1. Drej pæreholderen mod uret, indtil den er løsnet.
2. Skub pæren lidt ind i fatningen, drej den mod uret, tag den ud og sæt en ny pære i.

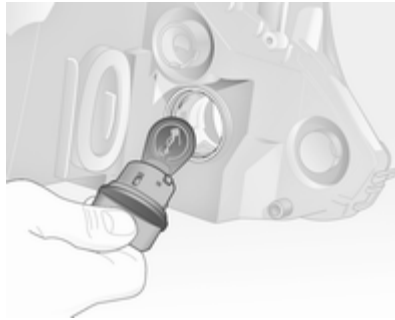

3. Sæt pæreholderen i reflektoren og drej den med uret, indtil den låser fast.

Tågelygter

Få pærerne udskiftet af et værksted.

Forreste blinklys

1. Drej pæreholderen mod uret, indtil den er løsnet.

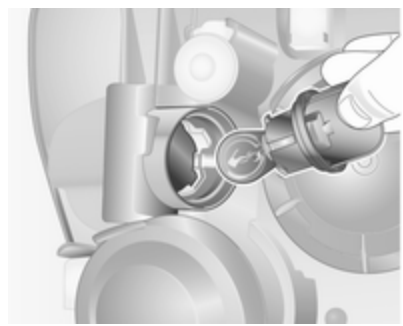

2. Skub pæren lidt ind i fatningen, drej den mod uret, tag den ud og sæt en ny pære i.
3. Sæt pæreholderen i reflektoren og drej den med uret, indtil den låser fast.

Baglygter

5-dørs personbil

1. Løsn afdækningen ved at trykke på holdetapperne og tag den af.

2. Træk kabelstikket ud af pæreholderen.
3. Hold lygtehuset fast udefra. Løsn de to fastspændingsmøtrikker med en hjulnøgle ⇨ 116, og skru dem af med hånden.
4. Tag lygtehuset af.
5. Tryk holdetapperne på pæreholderen sammen og fjern pæreholderen

Pærer fra oven og nedefter:

Baklygtepære/stoplygtepære

Blinklyspære

Baklygtepære

Tågebaglygtepære, evt. kun i den ene side

6. Tag pæren ud af fatningen og sæt en ny pære i.
7. Sæt pæreholderen i indgreb i pærehuset. Sæt pærehuset i karosseriet. Skrue fastgøringsmøtrikkerne på sætskruerne og spænd med hånden. Tilkobl stikket. Sæt dækslet i position og luk.

Kontrol af baglygterne efter udskiftning af pære: Tilslut tændingen, træd på bremsen, tænd positionslyset.

Sideblink

Få pærerne udskiftet af et værksted.

Nummerpladelys

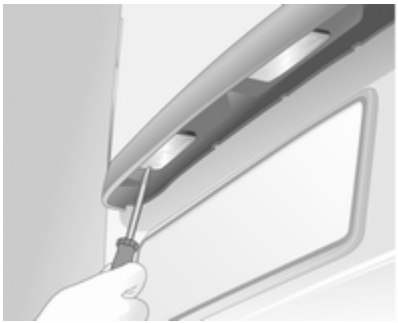

1. Afskure begge skruer. Fjern lygteindsatsen.

2. Pres pæren ind mod klemmefjederen med et let tryk, og tag den ud.
3. Sæt en ny pære i.
4. Sæt lygteindsatsen på plads, og fastgør den med en skruetrækker.

Kabinelys

Forreste kabinelys

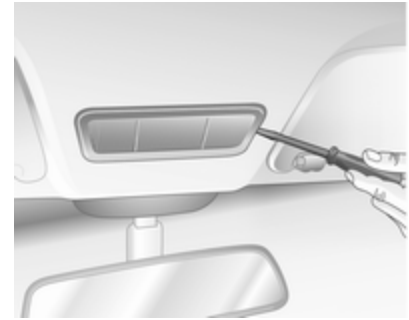

1. Frigør lampen med en skruetrækker og tag den ud.
2. Pres pæren ind mod klemmefjederen med et let tryk, og tag den ud.

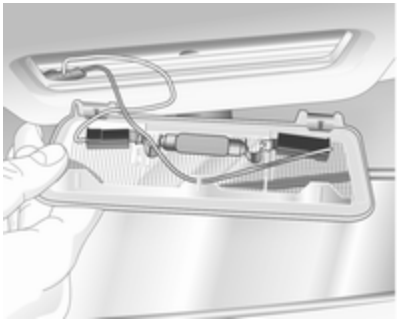

3. Sæt en ny pære i.
4. Tryk glasset på plads.

Forreste kabinelys, læselamper

1. Frigør linsen med en skruetrækker og fjern den.
2. Tag pæren ud og sæt en ny pære i.

3. Tryk glasset på plads.

Lampe i lastrum

1. Frigør lampen med en skruetrækker og tag den ud.
2. Pres pæren ind mod klemmefjederen med et let tryk, og tag den ud.
3. Sæt en ny pære i.
4. Sæt lampeglasset i igen, og lad det gå i hak.

Instrumentlys

Få pærerne udskiftet af et værksted.

Elektrisk system

Sikringer

Den nye sikring skal være i overensstemmelse med de oplysninger, der står på den defekte sikring.

Sikringsboksen sidder i motorrummet.

Inden man udskifter en sikring, skal der slukkes for den pågældende kontakt, og tændingen afbrydes.

En defekt sikring kendes på den overbrændte smeltetråd. Sikringen må ikke udskiftes, før årsagen til fejlen er fundet, og fejlen er udbedret.

Nogle funktioner er sikret med flere sikringer.

Der kan være isat sikringer, selv om der ingen funktion er forbundet med dem.

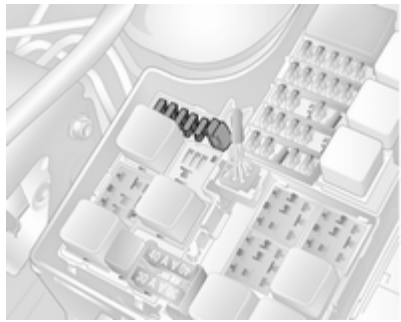

Gem reservesikringer i det dertil indrettede rum i sikringsboksen. Til højre derfor sidder en sikringsudtrækker, der gør det nemmere at udskifte sikringer.

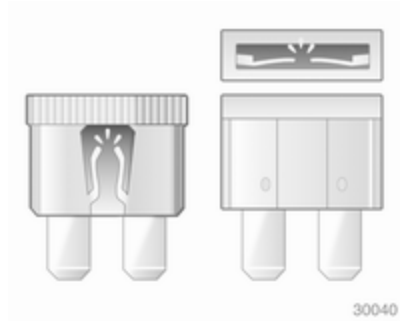

Sikringsboks i motorrum

Sikringsboksen er placeret ved siden af kølevæskeekspansionsbeholderen i motorrummet.

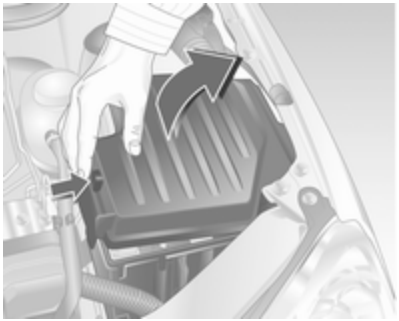

Frigør dækslet og løft det af.

Sikringsbokse i biler med Z13DTJ-moter

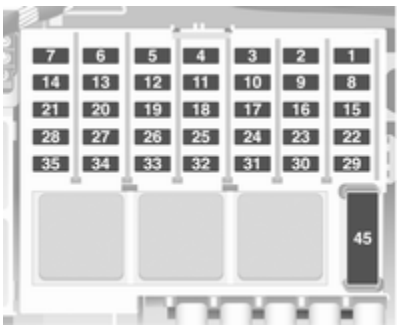

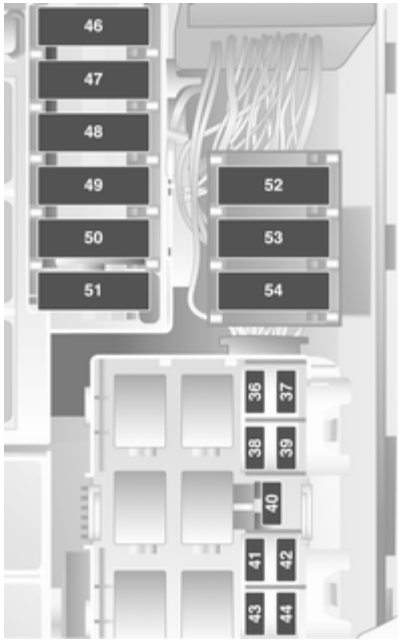

Nr.	Strømkreds
1	Central styreenhed
2	Motorstyringssystem
3	Instrumenter, informationsdisplay, lyskontakt, horn, advarselsblink, startspærre
4	Anhængertræk, nummerpladelys
5	El-rude (venstre)
6	-
7	–
8	Starter
9	Brændstofindsprøjtningssystem, brændstofpumpe, ekstravarme
10	Horn
11	Central styreenhed
12	Informationsdisplay, Infotainment system

Nr.	Strømkreds
13	Tyverialarm
14	Sidespejle
15	Forrudevasker
16	Kabinelys
17	Central styreenhed
18	–
19	El-rude (højre)
20	–
21	–
22	Central styreenhed, startspærre
23	Vinduesviskere
24	Infotainment-system, informationsdisplay, lyskontakt, kabinebelysning, instrumenter, EPS
25	Baklygter, lighter og stikdåse
26	Varme i sædet (højre)
27	Varme i sædet (venstre)

Nr.	Strømkreds
28	ABS
29	Bagrudevisker
30	Motorstyringssystem
31	Klimaanlæg
32	ABS, automatiseret gearkasse, airbag
33	Motorstyring
34	Dieselfilteropvarmning
35	El-betjent rude, Infotainment System
36	Nærlys (venstre)
37	Nærlys (højre)
38	Venstre baklygte, venstre positionslygte
39	Højre baklygte, højre positionslys
40	Bremselygtepære
41	Tågelys

Nr.	Strømkreds
42	Tågebaglygte
43	Fjernlys (venstre)
44	Fjernlys (højre)
45	Ventilationsblæser
46	Motorstyringssystem
47	El-bagrude
48	Starter
49	EPS
50	ABS
51	Benzinmotor: Automatiseret gearkasse Dieselmotor: Motorstyringssystem
52	Kølerventilator
53	Kølerblæser klimaanlæg
54	Automatiseret gearkasse

Sikringsbokse i biler med andre motorer

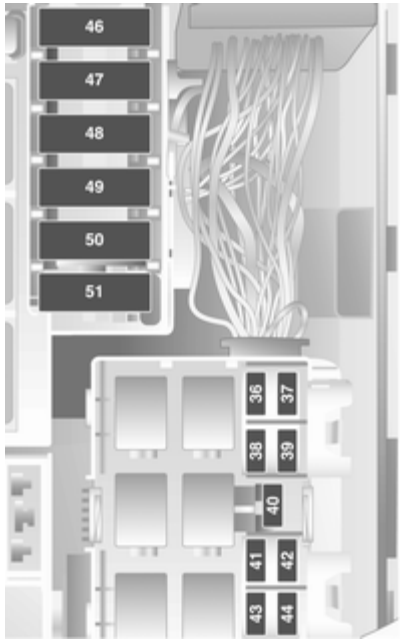

Nr.	Strømkreds
1	Central styreenhed
2	Motorstyringssystem
3	Instrumenter, informationsdisplay, lyskontakt, horn, advarselsblink, startspærre
4	Anhængertræk, nummerpladelys
5	El-rude (venstre)
6	–
7	–
8	Starter
9	Brændstofindsprøjtningssystem, brændstofpumpe, ekstravarme
10	Horn
11	Central styreenhed
12	Informationsdisplay, Infotainment system

Nr.	Strømkreds
13	Tyverialarm
14	Sidespejle
15	Forrudevasker
16	Kabinelys
17	Central styreenhed
18	–
19	El-rude (højre)
20	–
21	–
22	Central styreenhed, startspærre
23	Vinduesviskere
24	Infotainment-system, informationsdisplay, lyskontakt, kabinebelysning, instrumenter, EPS
25	Baklygter, lighter og stikdåse
26	Varme i sædet (højre)
27	Varme i sædet (venstre)

Nr.	Strømkreds
28	ABS
29	Bagrudevisker
30	Motorstyringssystem
31	Klimaanlæg
32	ABS, automatiseret gearkasse, airbag
33	Motorstyring
34	Dieselfilteropvarmning
35	El-betjent rude, Infotainment System
36	Nærlys (venstre)
37	Nærlys (højre)
38	Venstre baklygte, venstre positionslygte
39	Højre baklygte, højre positionslys
40	Bremselygtepære
41	Tågelys

Nr.	Strømkreds
42	Tågebaglygte
43	Fjernlys (venstre)
44	Fjernlys (højre)
45	Ventilationsblæser
46	Motorstyringssystem
47	El-bagrude
48	Starter
49	EPS
50	ABS
51	Benzinmotor: Automatiseret gearkasse Dieselmotor: Motorstyringssystem
52	Kølerventilator
53	Kølerblæser klimaanlæg
54	Automatiseret gearkasse

Bilens værktøj

Værktøj

Combo

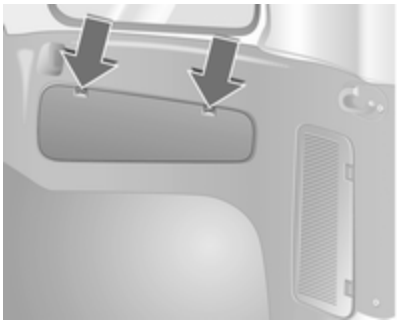

Donkraften og værktøjssættet ligger i et opbevaringsrum i højre sidepanel.

Åbn klappen ved at trykke på låsetungerne.

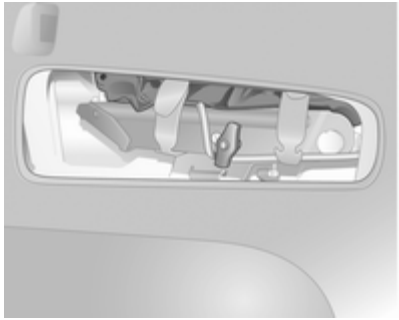

Bilens værktøj er fastgjort til donkraften med gummibånd.

Combo kassevogn

Donkraften og værktøjssættet sidder fastgjort bagved førersædet.

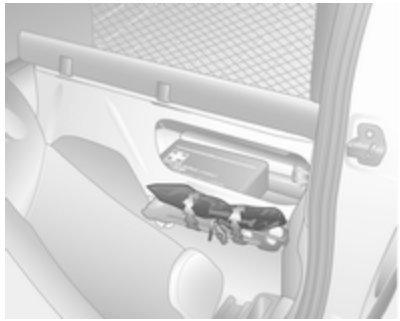

Bilens værktøj er fastgjort til donkraften med gummibånd.

Hjul og dæk

Dækkenes og fælgenes tilstand

Kør langsomt over kanter, helst i ret vinkel. Kørsel ind over skarpe kanter kan føre til dæk- og fælgskader. Sørg for at dækket ikke klemmes mod kantstenen ved parkering.

Undersøg dækkene for skader med jævne mellemrum. I tilfælde af skader eller usædvanligt slid skal De søge hjælp på et værksted.

Vinterdæk

Vinterdæk forbedrer sikkerheden ved temperaturer under 7°C og bør derfor monteres på alle hjul.

Dæk af størrelse 175/65 R 14, 175/70 R 14, 185/55 R 15, 185/60 R 15[1] og 185/65 R 15 er tilladt som vinterdæk.

Anbring hastighedsmærkaten i førerens synsfelt i overensstemmelse med det respektive lands forskrifter.

Dækmærkning

F.eks. **185/65 R 15 88 T**

185 = Dækbredde i mm
65 = Tværsnitsforhold (forhold mellem dækkets højde og bredde) i %
R = Bæltetype: Radial
RF = Konstruktionstype: RunFlat
15 = Fælgdiameter i tommer
88 = Kodetal for bæreevne f.eks.: 88 svarer til 567 kg
T = Kodebogstav for hastighedsgrænse

Kodebogstav for hastighedsgrænse:

Q = op til 160 km/h
S = op til 180 km/h
T = op til 190 km/h
H = op til 210 km/h
V = op til 240 km/h
W = op til 270 km/h

Dæktryk

Dæktrykket skal kontrolleres mindst hver 14. dag og inden længere ture. Dækkene skal være kolde. Glem ikke reservehjulet. Det gælder også ved biler med overvågningssystem for dæktrykket.

Fjern ventilhættenøglen fra tankklappen og brug den til at skrue ventilhætten af med.

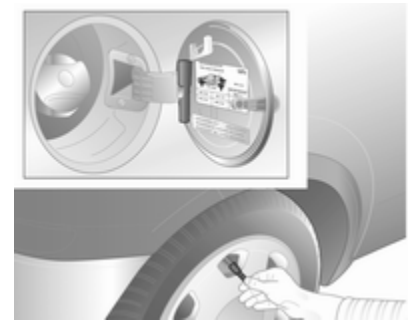

Dæktryk ⇨ 145 og på mærkaten på tankklappens inderside.

Dæktrykangivelserne gælder for kolde dæk. De gælder for både sommer- og vinterdæk.

Reservedækket skal altid pumpes op til det dæktryk, der gælder for fuld last.

[1] Må ikke bruges som vinterdæk på biler med Z13 DTJ.

ECO-dæktrykket anvendes for at opnå et så lavt brændstofforbrug som muligt.

For lavt eller for højt dæktryk øger dækslitagen og påvirker sikkerhed, køreegenskaber, kørselskomfort og brændstoføkonomi.

⚠Advarsel

For lidt luft kan føre til stærk opvarmning af dækkene. Dette kan resultere i indre beskadigelser, som viser sig under store hastigheder, ved at slidbanen løsner sig, og dækket punkterer.

Mønsterdybde

Kontroller mønsterdybden regelmæssigt.

Af sikkerhedsgrunde bør dækkene udskiftes, når mønsterdybden er 2-3 mm (vinterdæk 4 mm).

Den lovmæssige mindste mønsterdybde (1,6 mm) er nået, når mønstret er slidt ned til slidindikatorerne (TWI = Tread Wear Indicator). Deres position er angivet med markeringer på sidevæggen.

Er slitagen større foran end bagtil, byttes der regelmæssigt om på forhjul og baghjul. Kontroller, at dækkenes rotationsretning er den samme som før.

Dæk ældes, også selv om de ikke bruges. Vi anbefaler at skifte dæk efter 6 år.

Ændring af dæk- og hjulstørrelse

Anvendes andre dækstørrelser end fabriksmonterede dæk, skal speedometeret eventuelt omprogrammeres, og der skal eventuelt foretages ændringer på bilen.

Udskift mærkaten med dæktryk, hvis der skiftes til andre dækstørrelser.

⚠Advarsel

Anvendelse af ikke-egnede dæk eller fælge kan føre til ulykker og betyde, at bilens typegodkendelse bortfalder.

Hjulkapsler

Brug fabriksgodkendte hjulkapsler og dæk til den pågældende bil, der opfylder alle krav til den pågældende fælg-/dækkombination.

Hvis der anvendes hjulkapsler og dæk, der ikke er fabriksgodkendt, må dækkene ikke have en fælgbeskyttelsesvulst.

Hjulkapsler må ikke påvirke kølingen af bremserne.

⚠Advarsel

Anvendelse af ikke-egnede dæk eller hjulkapsler kan føre til pludseligt lufttab og dermed til ulykker.

Snekæder

Snekæder må kun monteres på forhjulene.

Der bør benyttes småledskæder, som ikke stikker mere end 10 mm frem på dækkenes slidbane og inderside (inklusive kædelås).

Ved montering af snekæder fjernes hjulkapslerne.

⚠ Advarsel
Beskadigelser kan medføre risiko for punktering.

Der må kun bruges snekæder på dækstørrelserne 175/65 R 14, 175/70 R 14 og 185/55 R 15.

Der må ikke bruges snekæder på dækstørrelserne 185/60 R 15[2)] og 185/65 R 15.

Der må ikke bruges snekæder på nødhjulet.

Lappesæt

Mindre skader på slidbanen kan udbedres med lappesættet.

Fjern ikke fremmedlegemer fra dækkene.

Dækskader, som er større end 4 mm, eller som sidder i dæksiden tæt ved fælgen, kan ikke repareres med lappesættet.

⚠ Advarsel
Kør ikke hurtigere end 80 km/h. Må ikke anvendes i længere tid. Styretøj og håndtering kan blive påvirket.

I tilfælde af punktering:

Træk parkeringsbremsen, sæt bilen i første gear eller bakgear.

I en Combo findes lappesættet bag et dæksel i venstre side side af bagagerummet. I en Combo kassevogn findes den i et rum bag førersædet.

Rummet åbnes ved at trykke på låsetungerne.

1. Fjern posen med lappesættet fra rummet. Tag forsigtigt delene ud af posen.
2. Tag kompressoren ud.

3. Tag ledningerne og luftslangen ud af rummene i undersiden af kompressoren.

2) Kun tilladt på biler med forhøjet nyttelast-version og/eller udendørsversion.

4. Skru kompressorens luftslange fast på udtaget på flasken med tætningsmiddel.
5. Sæt flasken med tætningsmiddel i holderen på kompressoren.

   Placer kompressoren tæt ved hjulet, så flasken med tætningsmiddel er opret.
6. Drej ventilhætten på det defekte dæk af.

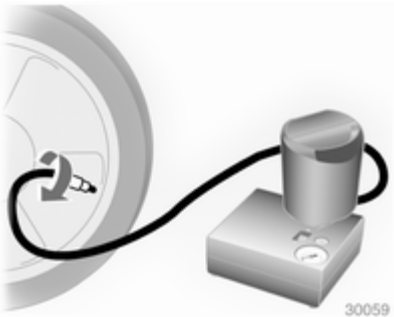

7. Dækpumpeslangen skrues på ventilen.
8. Kontakten på kompressoren skal være i stilling O.
9. Stik kompressorens tilslutningsstik ind i el-udtaget til tilbehør eller i cigarettænderen.
10. Tilslut tændingen.

    For at undgå at batteriet aflades, anbefaler vi at lade motoren gå.

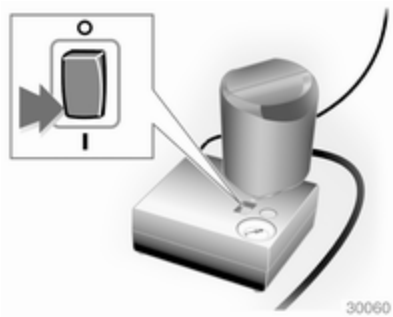

11. Sæt vippekontakten på kompressoren i stilling I. Der fyldes tætningsmiddel i dækket.
12. Når flasken med tætningsmiddel tømmes (ca. 30 sekunder), viser trykviseren på kompressoren et kort øjeblik et tryk på op til 6 bar. Derefter begynder trykket at falde.

    Hele flaskens indhold af tætningsmiddel pumpes ind i dækket. Derefter fyldes dækket med luft.
13. Hele flaskens indhold af tætningsmiddel pumpes ind i dækket. Derefter fyldes dækket med luft.

14. Det foreskrevne dæktryk skal nås i løbet af 10 minutter. Dæktryk ⇨ 145. Når det korrekte tryk er nået, skal kompressoren slukkes.

Hvis det foreskrevne dæktryk ikke nås inden 10 minutter, skal lappesættet afmonteres. Hjulene drejes én omgang ved at flytte bilen et kort stykke. Monter lappesættet igen og fortsæt påfyldningen i 10 minutter. Nås det foreskrevne dæktryk fortsat ikke, er dækket for beskadiget. Søg hjælp på et værksted.

For højt et dæktryk udløses med knappen over trykviseren.

Kompressoren må ikke køre i mere end 10 minutter ad gangen.

15. Afmonter lappesættet. Skru påfyldningsslangen på den frie tilslutning på flasken med tætningsmiddel. Dette forhindrer lækage af tætningsmiddel. Læg lappesættet på plads i bagagerummet.
16. Tætningsmiddel, som er trængt ud, fjernes med en klud.
17. Anbring mærkaten fra flasken med tætningsmiddel med den tilladte maksimale hastighed i førerens synsfelt.
18. Fortsæt kørslen med det samme, så tætningsmidlet kan fordele sig jævnt i dækket. Stands efter at have kørt ca. 10 km (dog senest efter 10 minutter), og kontroller dæktrykket. Luftslangen skrues direkte på dækventilen og kompressoren.

    Hvis dæktrykket er over 1,3 bar, korrigeres det til den foreskrevne værdi. Gentag proceduren, indtil der ikke længere forekommer tryktab.

    Hvis dæktrykket er faldet til under 1,3 bar, må bilen ikke længere benyttes. Søg hjælp på et værksted.
19. Læg lappesættet på plads i lastrummet.

Bemærkninger
Køreegenskaberne påvirkes i høj grad af det reparerede dæk. Derfor skal dækket udskiftes.

I tilfælde af usædvanlige lyde eller overophedning af kompressoren skal den holdes slukket i mindst 30 minutter.

Den indbyggede sikkerhedsventil åbner, når trykket når 7 bar.

Kontroller sættets udløbsdato. Efter den pågældende dato er tætningsevnen ikke længere sikret. Læs opbevaringsoplysningerne på flasken med tætningsmiddel.

Udskift den brugte tætningsmiddelflaske. Flasken bortskaffes i henhold til gældende retsforskrifter.

Kompressoren og tætningsmidlet kan anvendes ved temperaturer ned til ca. -30 °C.

De medfølgende adaptere kan anvendes til oppumpning af andre ting som f.eks. fodbolde, luftmadrasser, gummibåde. De sidder på undersiden af kompressoren. De tages ud ved at skrue kompressorens luftslange på og tage adapteren ud.

Hjulskift

I stedet for reservehjul kan bilen være forsynet med et lappesæt ⇨ 119.

Træf følgende forberedelser og følg nedennævnte anvisninger:

- Parker bilen på et vandret, jævnt og skridsikkert underlag. Ret forhjulene ligeud.
- Træk parkeringsbremsen, sæt bilen i første gear eller bakgear.
- Tag reservehjulet ud ⇨ 124.
- Udskift aldrig flere hjul ad gangen.
- Benyt kun donkraften til hjulskift.
- Er underlaget blødt, skal der anbringes et stabilt underlag under donkraften (maks. 1 cm tykt).
- Personer eller dyr må ikke opholde sig i den løftede bil.
- Kryb ikke ind under den løftede bil.
- Start ikke bilen, mens den er løftet.
- Før hjulboltene skrues fast, skal de renses, og der skal smøres almindeligt fedt på hver hjulbolts kile.

1. Frigør hjulkapslen med en skruetrækker, og tag den af, idet skruetrækkeren sættes i udsparingen i hjulkapslens side. Værktøjssæt ⇨ 116.

Træk hjulkapslen af med krogen. Værktøjssæt ⇨ 116.

Ved nogle modeller tages hjulkapslen af sammen med hjulboltene.

For hjulkapsler med synlige hjulbolte kan hjulkapslen forblive på hjulet. Sikringsskiver på hjulboltene må ikke fjernes.

Letmetalfælge: Frigør hjulboltenes hætter med en skruetrækker, og tag dem af. For at beskytte fælgen lægges en blød klud mellem skruetrækker og letmetalfælg.

Letmetalfælge med tyverisikret lås: Afskrue hjulboltene med nøglen til tyverisikring og fjern dem. Værktøjssæt ⇨ 116.

2. Sæt hjulnøglen helt ind og løsn hjulboltene en halv omdrejning.

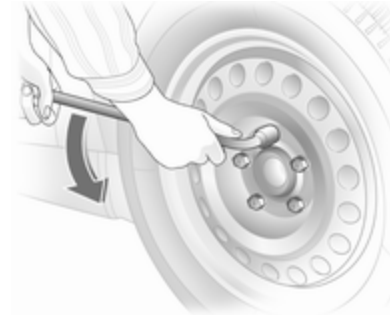

3. Sørg for at donkraften placeres korrekt på bilens løftepunkter.

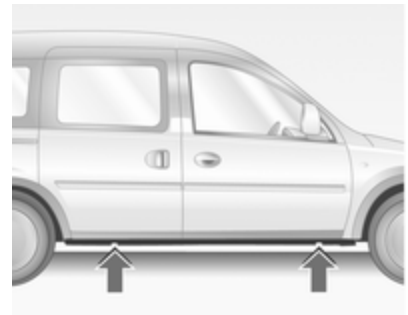

4. Indstil donkraften til den nødvendige højde. Placer donkraften direkte under løftepunktet, så den ikke kan skride ud. Anbring donkraftarmen således, at donkraftens klo griber fast i den lodrette rib i fordybningen.

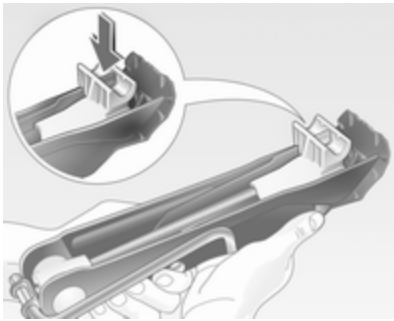

Donkraftfodens kant skal stå fast lodret under anlægspunktet. Drej håndtaget, indtil hjulet er løftet over jorden.

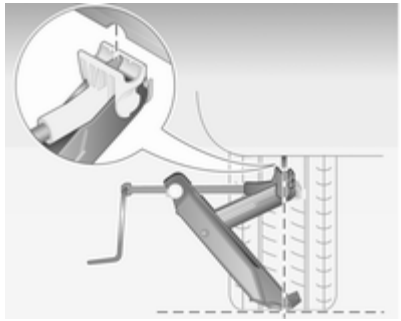

5. Skru hjulboltene af.

   Hvis der er sikringsskiver på hjulboltene, må disse ikke fjernes.
6. Skift hjulet.
7. Skru hjulboltene i.
8. Sænk bilen.
9. Sæt hjulnøglen helt på og spænd hjulboltene på kryds. Tilspændingsmomentet er 110 Nm.

   Letmetalfælge: Sæt hjulkapselbolten på, og tryk den fast, hvorved stiften på bagsiden af hjulkapselbolten føres ind i det tilhørende hul i fælgen.

   Letmetalfælge med tyverisikret lås: Sæt hjulkapselbolten på. Indsæt og stram tyverisikringslåsen.
10. Inden montering af hjulkapslen, rens hjulet omkring holdeclipsene. Ventilsymbolet på bagsiden af hjulkapslen skal være vendt mod ventilen på hjulet.

    Sæt hjulboltenes hætter eller hjulkapsler og hjulboltenes hætter på, og bring den/dem i indgreb.
11. Læg det udskiftede hjul ⇨ 119 og værktøjssættet på plads ⇨ 116.
12. Kontroller dæktrykket på det nymonterede hjul og desuden hjulboltenes tilspændingsmoment så hurtigt som muligt.

Få det defekte dæk udskiftet eller repareret.

Reservehjul

I stedet for reservehjul kan bilen være forsynet med et lappesæt.

Reservehjulet kan klassificeres som et nødhjul afhængigt af størrelsen i forhold til de øvrige monterede hjul og det pågældende lands bestemmelser.

Reservehjulet har en stålfælg.

Ved brug af reservehjulet kan køreegenskaberne ændre sig, når det er mindre end de øvrige hjul, eller når der er monteret vinterdæk. Få det defekte dæk udskiftet så hurtigt som muligt.

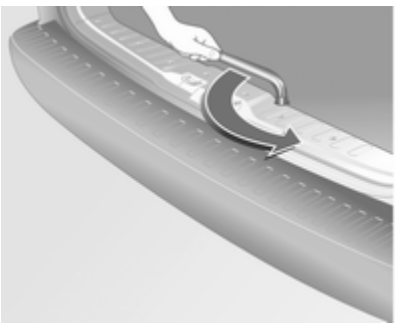

Reservehjulet er anbragt under vognbunden.

1. Skru sekskantbolten i bunden af ladrummet ud med en hjulnøgle, så langt den kan komme. Værktøjssæt ⇨ 116.
2. Løft reservehjulsholderen op.
3. Løsn krogen, og sænk reservehjulsholderen ned.

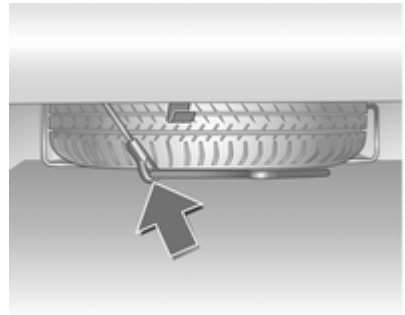

4. Løsn sikkerhedswiren.
5. Sænk holderen helt ned, og tag reservehjulet op.

   Ved biler med nødhjul befinder der sig en afstandsring mellem nødhjul og vognbund.
6. Læg det udskiftede hjul i reservehjulsholderen med ydersiden opad.

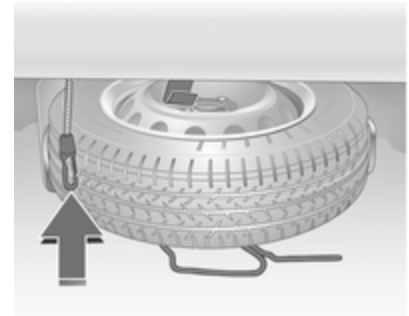

   Er der tale om et normalt reservehjul, må der ikke lægges en afstandsring mellem hjul og vognbund.
7. Skift hjulet.
8. Løft reservehjulsholderen op, og anbring sikkerhedswiren.
9. Løft reservehjulsholderen op, og hægt den fast i krogen. Den åbne side af krogen skal pege bagud.

10. Ved at skrue sekskantbolten i bunden af ladrummet i med en hjulnøgle trækkes reservehjulsholderen så langt op, som den kan komme.

Nødhjul

Ved brug af nødhjulet kan køreegenskaberne ændre sig. Få det defekte dæk udskiftet eller repareret så hurtigt som muligt.

Monter kun ét nødhjul. Kør ikke hurtigere end 80 km/h. Kør langsomt i sving. Kør kun midlertidigt på nødhjulet.

Hvis bilen får et punkteret dæk bagtil, mens et andet køretøj trækkes, skal nødhjulet monteres foran og det normale dæk bagtil.

Snekæder ⇨ 119.

Dæk med foreskrevet omløbsretning

Monter dæk med omløbsretning så de ruller i køreretningen. Omløbsretningen vises ved hjælp af et symbol (f.eks. en pil) på dækkets side.

Hvis hjulene monteres modsat rotationsretningen:

- Køreegenskaberne kan ændre sig. Få det defekte dæk udskiftet eller repareret så hurtigt som muligt.
- Kør specielt forsigtigt når det regner eller sner.

Starthjælp

Brug ikke hurtiglader til at starte.

Hvis batteriet er afladet, kan bilen startes ved hjælp af startkabler og et batteri fra en anden bil.

⚠Advarsel

Der skal udvises stor forsigtighed ved start med startkabler. Afvigelser fra følgende instruktioner kan medføre skader på personer og materiel ved, at batterierne eksploderer, samt til beskadigelse af de elektriske systemer i begge biler.

⚠Advarsel

Undgå batterikontakt med øjne, hud, tøj og lakerede overflader. Væsken indeholder svovlsyre, som kan forårsage personskader og materielle skader ved direkte kontakt.

- Undgå elektriske gnister eller åben ild i nærheden af batteriet.
- Et fladt batteri kan fryse allerede ved en temperatur på 0°C. Et frosset batteri skal tøs op, før startkablerne tilsluttes.
- Ved håndtering af batteriet bør der bruges beskyttelsesbriller og beskyttelsesbeklædning.
- Brug et starthjælpsbatteri med samme spænding (12 volt). Dets kapacitet (Ah) må ikke ligge væsentligt under kapaciteten for det afladede batteri.
- Benyt startkabler med isolerede polklemmer og et tværsnit på mindst 16 mm^2 (i biler med dieselmotor skal tværsnittet være 25 mm^2).
- Adskil ikke det afladede batteri fra bilens ledningsnet.
- Sluk for alt unødvendigt elektrisk udstyr.
- Bøj Dem ikke ind over batteriet ved start med startkabler.
- Det ene kabels polklemmer må ikke berøre det andet kabels klemmer.
- Bilerne må ikke være i berøring med hinanden under starthjælpen.
- Træk parkeringsbremsen, sæt gear i frigear.

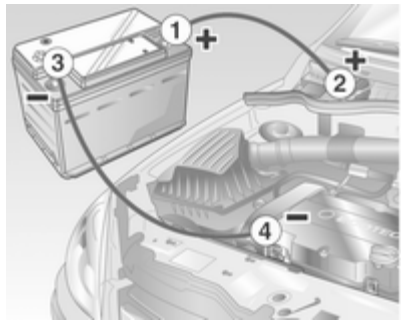

Rækkefølge, når kablerne skal tilsluttes:

1. Tilslut det røde kabel til starthjælpsbatteriets positive pol.
2. Tilslut den anden ende af det røde kabel til det afladede batteris positive pol.
3. Tilslut det sorte kabel til starthjælpsbatteriets negative pol.
4. Tilslut den anden ende af det sorte kabel til bilens stel, f.eks. på motorblokken eller en bolt i motorophænget. Tilslut så langt væk som muligt fra det afladede batteri, dog mindst 60 cm.

Før kablerne på en sådan måde, at roterende dele i motorrummet ikke griber fat i dem.

Start af motoren:

1. Start motoren på den bil, der afgiver strøm.
2. Start den anden motor efter 5 minutter. Forsøg på at starte bør foregå med intervaller på 1 minut og bør ikke vare mere end 15 sekunder ad gangen.
3. Lad begge motorer køre i tomgang i ca. 3 minutter med tilsluttede kabler.
4. Tænd for elektriske forbrugere (for eksempel forlygter, el-bagrude) i den bil, der modtager strøm.
5. Gentag ovennævnte procedure i nøjagtig omvendt rækkefølge, når kablerne skal fjernes.

Kørsel med påhæng

Bugsering af bilen

Frigør afdækningen forneden og afmonter nedefter.

Trækøjet ligger sammen med værktøjssættet ⇨ 116.

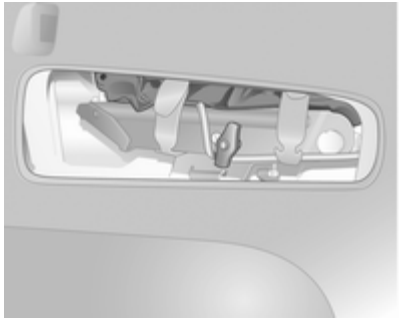

Skru trækøjet i så langt det kan komme, indtil det standser i vandret position.

Anbring slæbetovet - eller helst bugserstangen - i trækøjet.

Trækøjet må kun benyttes til bugsering og ikke til bjergning.

Sæt tændingen til for at frigøre ratlåsen og muliggøre aktivering af bremselygter, horn og viskere.

Gear i frigear.

Tænd for havariblinket på begge biler.

Forsigtig
Sæt bilen langsomt i gang. Undgå ryk. For stor trækkraft kan beskadige bilen.

Når motoren ikke er i gang, skal der betydeligt større kraft til at bremse og styre.

Aktiver recirkulationssystemet og rul ruderne op, så udstødningsgasser fra den trækkende bil ikke kan trænge ind.

Søg hjælp på et værksted.

Automatiseret gearkasse ⇨ 87.

Efter bugsering skrues trækøjet ud, og dækslet trykkes i.

Bugsering af en anden bil

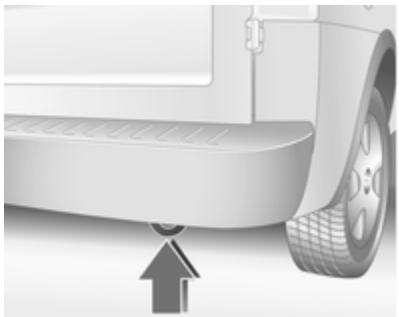

Fastgør slæbetovet eller helst bugserstangen til trækøjet på bilens undervogn bagved til højre. Fastgør under ingen omstændigheder tovet eller stangen til bagakslen.

Trækøjet må kun benyttes til bugsering og ikke til bjergning.

Forsigtig

Sæt bilen langsomt i gang. Undgå ryk. For stor trækkraft kan beskadige bilen.

Kosmetisk pleje

Udvendig pleje

Låse

Låsene er fra fabrikken behandlet med kvalitetslåsecylinderfedt. Brug kun optøningsmiddel, hvis det er absolut nødvendigt. Midlerne er affedtende og påvirker derfor låsenes funktionsdygtighed. Lad et værksted smøre låsene igen, hvis der er brugt optøningsmiddel.

Vask

Miljøet har indflydelse på lakken. Derfor er det nødvendigt regelmæssigt at vaske og vokse lakken på bilen. Benyttes bilvaskeanlæg, vælg da et program med voksbehandling.

Fugleklatter, døde insekter, harpiks fra træerne, pollen og lignende indeholder bestanddele, der kan være skadelige for lakken, og bør derfor fjernes med det samme.

Hvis der benyttes bilvaskeanlæg, skal vaskeanlægsejerens instruktioner følges. Vinduesviskere og

bagrudevisker skal være slukket. Antenne og udvendigt tilbehør som f.eks. tagbagagebærer skal skrues af.

Hvis De vasker bilen i hånden, skal hjulkasserne spules rene.

Kanter og ombukninger ved døre, motorhjelm og lastrum bør også tages med under rengøringen.

Få dørhængslerne på alle døre smurt på et værksted.

Motorrummet må ikke renses med damp- eller højtryksrenser.

Til slut skal bilen skylles grundigt og aftørres med et vaskeskind. Skyl skindet op jævnligt. Anvend ikke samme vaskeskind til lak og vinduer, da der på den måde kan overføres rester af voks til glasset, hvor det sætter sig som en hinde.

Tjærepletter på lakken må ikke fjernes med hårde genstande. Benyt tjærefjernemiddel på lakerede overflader.

Lygter

Forlygteglas og andre lygteglas er af plast. Der må ikke benyttes skurende, ætsende eller aggressive midler eller isskraber. Må ikke rengøres i tør tilstand.

Polering og voksbehandling

Bilen skal vokses regelmæssigt (senest når vandet ikke længere preller af). Ellers tørrer lakken ud.

Polering er kun påkrævet, hvis lakken er blevet mat, eller hvis der har sat sig faste partikler i den.

Lakpolish med silikone danner en beskyttende film, som gør voksbehandling overflødig.

Karrosseridele af plast må ikke behandles med voks eller poleringsmidler.

Ruder og viskerblade

Rengøres med en blød, fnugfri klud eller et vaskeskind ved brug af ruderens og insektfjerner.

Ved rengøring af bagruden skal der udvises forsigtighed for ikke at ødelægge varmetrådene.

Is fjernes manuelt med en isskraber med skarpe kanter. Isskraberen presses fast mod ruden, så der ikke kommer snavs under skraberen, som kan ridse ruden.

Fedtede viskerblade kan rengøres med ruderens på en blød klud.

Hjul og dæk

Ingen rengøring med højtryksrenser.

Rengør fælge med et pH-neutralt rengøringsmiddel til fælge.

Lakerede fælge behandles med samme midler som karrosseriet.

Lakskader

Små lakskader udbedres med lakstift, inden der dannes rust. Større lakskader eller rust skal udbedres på et værksted.

Undervogn

Undervognen er delvist forsynet med et beskyttende PVC-lag resp. de kritiske områder er behandlet med beskyttelsesvoks.

Kontroller undervognen efter hver undervognsvask og få den behandlet med voks om nødvendigt.

Bitumen-kautsjuk-materialer kan beskadige PVC-laget. De bør lade et værksted udføre arbejder på undervognen.

Vask undervognen før og efter vinteren og kontroller det beskyttende vokslag.

Naturgasanlæg

Ret ikke damp eller højtryks-vandstråler mod komponenterne i naturgasanlægget. Det er særlig vigtigt at beskytte naturgastanken og trykventilerne på bilens undervogn og skilleplade i motorrummet.

Disse komponenter må ikke behandles med kemiske rengøringsmidler eller konserveringsmidler.

Komponenterne i et naturgasanlæg skal renses af et værksted, der er autoriseret til at udføre vedligeholdelse af bilen med naturgas.

Anhængertræk

Kuglestangen må ikke renses med damp- eller højtryksrenser.

Pleje af interiør

Kabine og polstring

Kabinen og instrumentafdækningen inklusive delene af træ rengøres med en tør klud eller kabinerens.

Rengør læderbetrækket med rent vand og en blød klud. Brug læderplejemiddel, hvis det er meget beskidt.

Instrumentbrættet må kun rengøres med en fugtig blød klud.

Rengør polstringen med støvsuger og børste. Pletter fjernes med tekstilrens.

Rengør sikkerhedsseler med lunkent vand eller kabinerens.

Forsigtig
Luk velcrolukninger, da åbne velcrolukninger på tøjet kan skade sædebetrækket.

Dele af plast og gummi

Dele af plast og gummi kan plejes med samme midler som til karrosseriet. Brug eventuelt kabinerens. Anvend ikke andre midler. Undgå specielt opløsningsmidler og benzin. Ingen rengøring med højtryksrenser.

Service og vedligeholdelse

Generel information 132
Anbefalede væsker, smøremidler og reservedele 133

Generel information

Serviceinformation

Det er altafgørende for en økonomisk og sikker kørsel samt for at bilen kan holde sin værdi, at alt vedligeholdelsesarbejde udføres med de foreskrevne intervaller.

En detaljeret, opdateret serviceplan for Deres bil kan fås på værkstedet.

Europæiske serviceintervaller

Service er påkrævet for hver 30.000 km eller en gang om året, alt efter hvad der indtræffer først.

Den europæiske serviceplan gælder følgende lande:

Andorra, Belgien, Bosnien-Herzegovina, Bulgarien, Cypern, Danmark, Estland, Finland, Frankrig, Grækenland, Grønland, Holland, Irland, Island, Italien, Kroatien, Letland, Litauen, Luxembourg, Makedonien, Malta, Montenegro, Norge, Polen, Portugal, Rumænien, Schweiz, Serbien, Slovakiet, Slovenien, Spanien, Storbritannien, Sverige, Tjekkiet, Tyskland, Ungarn, Østrig.

Internationale serviceintervaller

Service er påkrævet for hver 15.000 km eller en gang om året, alt efter hvad der indtræffer først.

De internationale serviceintervaller er gældende for de lande, der ikke er opført på de europæiske serviceintervaller.

Bekræftelser

Bekræftelse af udført servicearbejde noteres i service- og garantihæftet. Dato og kilometertal forsynes med stempel og underskrift fra det værksted, der har udført serviceeftersynet.

Sørg for, at service- og garantihæftet udfyldes korrekt, da det er absolut nødvendigt at have et løbende bevis for service, for at eventuelle garantikrav kan opfyldes, ligesom det er en fordel ved salg af bilen.

Fast serviceinterval

Når det er tid til serviceeftersyn, vises **InSP** i kilometertællerens display i ca. 10 sekunder, når tændingen tilsluttes. Få udført serviceeftersynet på et værksted inden en uge eller 500 km (alt efter hvad der indtræffer først).

Fleksibelt serviceinterval

Serviceintervallet er baseret på adskillige parametre afhængigt af anvendelsen, og det udregnes på grundlag af disse parametre.

Er der mindre end 1500 km til næste eftersyn, vil der stå **InSP** og 1000 km i displayet, når tændingen tilsluttes og afbrydes. Hvis der resterer mindre end 1000 km, vil **InSP** blive stående i flere sekunder. Få udført serviceeftersynet på et værksted inden en uge eller 500 km (alt efter hvad der indtræffer først).

Visning af antal km til næste eftersyn:

1. Afbryd tændingen.
2. Tryk kort på triptællernulstillingsknap. Kilometerdisplayet vises.
3. Tryk på triptællerens nulstillingsknap igen i ca. 2 sekunder, **InSP** og antal kilometer til næste eftersyn vises.

Anbefalede væsker, smøremidler og reservedele

Brug kun afprøvede og godkendte produkter. Eventuelle skader som følge af brug af ikke-godkendte materialer dækkes ikke af bilens garanti.

⚠ Advarsel

Væsker og smøremidler er farlige og kan være giftige. Behandles med omhu. Se oplysningerne på beholderne.

Motorolie

Motorolie identificeres ud fra kvalitet og viskositet. Kvaliteten er vigtigere end viskositeten ved valg af den motorolie, der skal bruges. Oliekvaliteten sikrer f.eks. motorrenhed, slitagebeskyttelse og olieældningskontrol, hvorimod viskositetsklassen giver oplysninger om oliens tykkelse ved forskellige temperaturer.

Den nye motoroliekvalitet Dexos 2 ™ er den nyeste oliekvalitet og kombinerer benzin- og dieselfunktioner. Skulle det være umuligt at tilvejebringe denne olie, skal der anvendes motorolier af den angivne kvalitet.

Motoroliekvalitet til europæiske serviceplaner

Dexos 2 ™	=	Alle benzin- og dieselmotorer

Alternative kvaliteter hvis Dexos 2 ™ ikke kan fås:

GM-LL-A-025	=	Benzinmotorer
GM-LL-B-025	=	Dieselmotorer

Motoroliekvalitet til internationale serviceplaner

Dexos 2 ™	=	Alle benzin- og dieselmotorer

Alternative kvaliteter hvis Dexos 2 ™ ikke kan fås:

GM-LL-A-025	=	Benzinmotorer
GM-LL-B-025	=	Dieselmotorer

Alternative kvaliteter hvis GM-LL-A-025 eller GM-LL-B-025 ikke kan fås:

ACEA-A3/B3 eller A3/B4	=	Benzinmotorer
ACEA-A3/B4	=	Dieselmotorer uden dieselpartikelfilter (DPF)
ACEA-C3	=	Dieselmotorer med DPF

Efterfyldning af motorolie

Motorolie af forskellige fabrikater og mærker kan blandes, forudsat at specifikationerne for motorolien mht. kvalitet og viskositet overholdes.

Hvis motorolie af den nødvendige kvalitet ikke kan fås, kan der bruges op til 1 liter olie af kvaliteten ACEA C3 (men kun én gang mellem hvert olieskift). Viskositeten bør være én af nedenstående viskositetsklasser.

Brug af motorolie med udelukkende ACEA A1/B1 eller kun A5/B5 kvalitet er strengt forbudt, da det på langt sigt kan forårsage motorskader under visse driftsforhold.

Yderligere motorolieadditiver

Brug af yderligere additiver i motorolien kan medføre skader og få garantidækningen til at bortfalde.

Viskositetsklasser for motorolie

Benyt kun motorolie med viskositetsklasse SAE 5W-30 eller 5W-40, 0W-30 eller 0W-40.

SAE-viskositetsklassen giver oplysninger om oliens tykkelse.

Multigrade-olie betegnes med to tal. Det første tal, efterfulgt af et W, angiver viskositeten ved lav temperatur, det andet tal viskositeten ved høj temperatur. Vælg en passende viskositetsklasse afhængigt af den relevante laveste udetemperatur.

- ned til -25°C:

  SAE 5W-30 eller SAE 5W-40
- under -25 °C:

  SAE 0W-30 eller SAE 0W-40

Køle- og frostvæske

Anvend kun silikatfri køle- og frostvæske med lang levetid (LLC).

Systemet er fra fabrikken fyldt med kølevæske, der yder en fremragende rustbeskyttelse og beskytter mod frost ned til ca. -28°C. Denne koncentration bør opretholdes hele året rundt. Brug af yderligere kølevæskeadditiver, der har til formål at yde ekstra korrosionsbeskyttelse eller tætne mod mindre lækager, kan give funktionsproblemer. Ansvar for eventuelle følgeskader på grund af brug af yderligere kølevæskeadditiver vil blive afvist.

Bremse-/koblingsvæske

Der må kun anvendes bremsevæske, hvis egenskaber overstiger DOT4-kravene.

Med tiden absorberer bremsevæske fugtighed, hvilket reducerer bremsernes effektivitet. Bremsevæsken skal derfor udskiftes med de angivne intervaller.

Bremsevæsken bør opbevares i en forseglet beholder for at undgå, at den absorberer vand.

Sørg for, at bremsevæsken ikke bliver forurenet.

Tekniske data

Identifikation 136
Data 138

Identifikation

Vehicle Identification Number (stelnummer)

Bilens Vehicle Identification Number (stelnummer) er præget på typeskiltet og i vognbunden under gulvafdækningen, og kan ses under et dæksel.

Stelnummeret kan være indgraveret på instrumentpanelet og kan ses gennem forruden.

Typeskilt

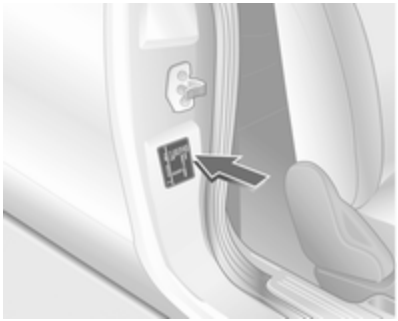

Typeskiltet er placeret i højre fordørsramme.

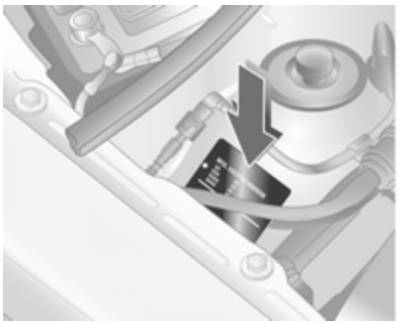

I anden udførelse er typeskiltet anbragt på højre fjederbenstårn i motorrummet.

Oplysninger på typeskiltet:

1 = Producent
2 = Typegodkendelsesnummer
3 = Chassisnummer
4 = Tilladt totalvægt
5 = Tilladt totalvægt for vogntog
6 = Maksimalt tilladt forakseltryk
7 = Maksimalt tilladt bagakseltryk
8 = Bil- eller landespecifikke data

Belastningen på for- og bagaksel må ikke sammenlagt overskride den tilladte totalvægt. Hvis vægten på forakslen f.eks. bliver fuldt udnyttet, må bagakslen kun belastes, indtil den tilladte totalvægt er nået.

De følgende tekniske data er udarbejdet i overensstemmelse med EU-standarder. Ret til ændringer forbeholdes. Hvis bilens papirer ikke stemmer overens med instruktionsbogen, gælder oplysningerne i bilens papirer.

Data

Motordata

Salgsbetegnelse	1.4 Twinport	CNG	1.3 CDTI	1.7 CDTI
Motorens typebetegnelse	Z 14 XEP	Z 16 YNG	Z 13 DTJ	Z 17 DTH
Antal cylindre	4	4	4	4
Slagvolumen [cm^3]	1364	1598	1248	1686
Motorydelse [kW]	66	69	55	74
ved omdr./min.	5600	6200	4000	4400
Drejningsmoment [Nm]	125	133	170	240
ved omdr./min.	4000	4200	1750 til 2500	2300
Brændstoftype	Benzin	Naturgas/benzin	Diesel	Diesel
Oktantal [RON]				
anbefalet	**95**	**Naturgas**	-	–
mulig	98	95	–	–
mulig	91	91	–	–
Olieforbrug [l/1000 km]	0,6	0,6	0,6	0,6

Ydelse

Motor	Z 14 XEP	Z 16 YNG	Z 13 DTJ	Z 17 DTH
Maksimalhastighed[1] [km/h]				
5. trins manuel gearkasse	164	165	152[2]	170
Automatiseret gearkasse	–	–	152[2]	–

Brændstofforbrug - CO_2-emissioner

Dækbredde op til 185 mm

Motor	Z 14 XEP	Z 13 DTJ	Z 17 DTH
Manuel/automatiseret gearkasse			
Bykørsel [l/100 km]	7,9 / –	6,1 / 5,9	6,6 / –
Landevejs-/motorvejskørsel [l/100 km]	5,2 / –	4,5 / 4,5	4,4 / –
Samlet [l/100 km]	6,2 / –	5,1 / 5,0	5,2 / –
CO_2 [g/km]	148 / –	134 / 135	140 / –

Dækbredde op til 205 mm

[1] Den angivne tophastighed kan opnås med egenvægt (fører ikke medregnet) plus 200 kg nyttelast. Specialudstyr kan reducere den angivne tophastighed.

[2] Specifik version med elektronisk begrænsning af tophastigheden til 125 km/t.

Motor	Z 14 XEP	Z 13 DTJ	Z 17 DTH
Manuel/automatiseret gearkasse			
Bykørsel [l/100 km]	8,1 / –	6,3 / 6,1	6,8 / –
Landevejs-/motorvejskørsel [l/100 km]	5,4 / –	4,7 / 4,7	4,6 / –
Samlet [l/100 km]	6,4 / –	5,3 / 5,2	5,4 / –
CO_2 [g/km]	153 / –	139 / 140	146 / –

Motor	Z 16 YNG
Manuel gearkasse	
Bykørsel [m^3/100 km] / [kg/100 km]	10,1 / 6,6
Landevejs-/motorvejskørsel [m^3/100 km] / [kg/100 km]	5,9 / 3,9
Samlet [m^3/100 km] / [kg/100 km]	7,5 / 4,9
CO_2 [g/km]	133

Vægt

Egenvægt

Combo kassevogn	Motor	Manuel gearkasse	Automatiseret gearkasse
uden/med aircondition/klimastyring [kg]	Z 14 XEP	1190 / 1350	–
	Z 16 YNG	1322 / 1352	–
	Z 13 DTJ	1285 / 1420	1285 / 1420
	Z 17 DTH	1320 / 1455	–

Combo	Motor	Manuel gearkasse	Automatiseret gearkasse
uden/med aircondition/klimastyring [kg]	Z 14 XEP	1235 / 1265	–
	Z 16 YNG	1367 / 1397	–
	Z 13 DTJ	1325 / 1355	1325 / 1355
	Z 17 DTH	1365 / 1395	–

Tungt tilbehør

Tilbehør	Sammenfoldeligt skydetag	Anhængertræk	Antiblokerings-system (ABS)	Skydedør (forreste passagerside)	Ventilationsruder bagtil	Ladrumsgitter	Deleligt ladrumsgitter
Vægt [kg]	18	18	7	23	9	8	10

Dimensioner

	Combo kassevogn	Combo
Længde [mm]	4322	4322
Bredde [mm]	1684	1684
Bredde med to sidespejle [mm]	1892	1892
Højde ved egenvægt [mm]	1801	1801
Længde på lastrumsgulv [mm]	1787[3] / 2700 [4]	1020[5] / 1664 [6] / 2700[4]
Lastrumsbredde [mm] uden/med 1/med 2 skydedøre min. bredde mellem hjulkasserne	1348 / 1399 / 1449 1107	– / 1399 / 1449 1107

[3] bag forsæderne.
[4] med nedfældet passagersæde.
[5] bag bagsæderne.
[6] med nedfældede bagsæder

	Combo kassevogn	Combo
Lastrumshøjde [mm]	1190	1190
Lastrums karmhøjde [mm]	550	550
Åbningsbredde bagklap min./maks. [mm]	1030 / 1210	1030 / 1210
Åbningshøjde bagklap min./maks. [mm]	1120 / 1139	1120 / 1139
Åbningsbredde skydedør [mm]	620	620
Åbningshøjde skydedør [mm]	913	1023
Akselafstand [mm]	2716	2716
Vendediameter [m]	11,25	11,25

Kapaciteter

Motorolie

Motor	Z 14 XEP	Z 13 DTJ	Z 17 DTH
inkl. filter [l]	3,5	3,5	5,0
Mellem MIN og MAX [l]	1,0	1,0	1,0

Brændstoftank

Motor	Z 14 XEP	Z 13 DTJ	Z 17 DTH
Benzin/diesel, nom. indhold [l]	52	52	52

Motorolie

Motor	Z 16 YNG
inkl. filter [l]	3,5
Mellem MIN og MAX [l]	1,0

Brændstoftank

Motor	Z 16 YNG
Naturgas, nominel indhold [kg]	17,5[7)]
benzin, nom. indhold [l]	14

[7)] 17,5 kg (mellemste øverste påfyldningsgrænse) svarer til en tankvolumen på 108 l. Påfyldning i kg afhænger af udetemperaturen, påfyldningstrykket og tankanlæggets type.

Dæktryk

Combo kassevogn		Komfort med op til to personer og 100 kg bagage.		Med fuld last	
Motor	Dæk	For	Bag	For	Bag
		[kPa/bar] ([psi])	[kPa/bar] ([psi])	[kPa/bar] ([psi])	[kPa/bar] ([psi])
Z 14 XEP	175/70 R 14, [8)9)] 175/65 R 14, [9)] 185/55 R 15, [10)11)] 185/60 R 15	240 / 2,4 (35)	240 / 2,4 (35)	240 / 2,4 (35)	350 / 3,5 (51)
Z 13 DTJ	175/70 R 14, [8)9)] 175/65 R 14, [9)] 185/55 R 15, [10)11)] 185/60 R 15	240 / 2,4 (35)	240 / 2,4 (35)	240 / 2,4 (35)	350 / 3,5 (51)
Z 17 DTH	185/60 R 15, 185/55 R 15 [11)]	240 / 2,4 (35)	240 / 2,4 (35)	240 / 2,4 (35)	350 / 3,5 (51)

8) Anbefalede dæk: Dunlop SP 10, Firestone F 580, Pirelli P 3000.
9) Må ikke anvendes til modeller med forhøjet nyttelast.
10) Må kun anvendes til modeller med forhøjet nyttelast.
11) Anbefalet: Vinterdæk Conti Vanco Winter C90Q.

Combo kassevogn		Komfort med op til to personer og 100 kg bagage.		Med fuld last	
Motor	Dæk	For	Bag	For	Bag
		[kPa/bar] ([psi])	[kPa/bar] ([psi])	[kPa/bar] ([psi])	[kPa/bar] ([psi])
Z 16 YNG	185/60 R 15, 185/55 R 15 [11)]	240 / 2,4 (35)	240 / 2,4 (35)	240 / 2,4 (35)	350 / 3,5 (51)
alle	T 115/70 R 16 (Reservehjul)[12)] ⇨ 119, 124	420 / 4,2 (61)	420 / 4,2 (61)	420 / 4,2 (61)	420 / 4,2 (61)

[11)] Anbefalet: Vinterdæk Conti Vanco Winter C90Q.
[12)] Anvisninger vedrørende reservehjul.

Combo		Komfort med op til 3 personer		Med fuld last	
Motor	Dæk	For	Bag	For	Bag
		[kPa/bar] ([psi])	[kPa/bar] ([psi])	[kPa/bar] ([psi])	[kPa/bar] ([psi])
Z 14 XEP	175/70 R 14, [13] 175/65 R 14, 185/55 R 15, [14][15] 185/60 R 15, [16] 185/65 R 15, 195/45 R 16, 195/50 R 16	240 / 2,4 (35)	240 / 2,4 (35)	240 / 2,4 (35)	350 / 3,5 (51)
Z 13 DTJ	175/70 R 14, [13] 175/65 R 14, 185/55 R 15, [14][15] 185/60 R 15, 185/65 R 15	240 / 2,4 (35)	240 / 2,4 (35)	240 / 2,4 (35)	350 / 3,5 (51)

[13] Anbefalede dæk: Michelin Agilis 41, Continental Vanco Contact.
[14] Må kun anvendes til modeller med forhøjet nyttelast.
[15] Anbefalet: Conto C90Q.
[16] Anbefalet: Pirelli P 6000, Continental CPC, Goodyear NCT5, Dunlop SP 01.

Combo		Komfort med op til 3 personer		Med fuld last	
Motor	Dæk	For	Bag	For	Bag
		[kPa/bar] ([psi])	[kPa/bar] ([psi])	[kPa/bar] ([psi])	[kPa/bar] ([psi])
Z 17 DTH	185/60 R 15, 185/55 R 15,[15)] 185/65 R 15, 195/50 R 16	240 / 2,4 (35)	240 / 2,4 (35)	240 / 2,4 (35)	350 / 3,5 (51)
Z 16 YNG	185/60 R 15, 185/55 R 15,[15)] 185/65 R 15	240 / 2,4 (35)	240 / 2,4 (35)	240 / 2,4 (35)	350 / 3,5 (51)
alle	T 115/70 R 16 (nødhjul)[12)]	420 / 4,2 (61)	420 / 4,2 (61)	420 / 4,2 (61)	420 / 4,2 (61)

[15)] Anbefalet: Conto C90Q.
[12)] Anvisninger vedrørende reservehjul.

Combo Tramp / Arizona		Komfort med op til 3 personer		Med fuld last	
Motor	Dæk	For	Bag	For	Bag
		[kPa/bar] ([psi])	[kPa/bar] ([psi])	[kPa/bar] ([psi])	[kPa/bar] ([psi])
Z 14 XEP	185/60 R15	240 / 2,4 (35)	240 / 2,4 (35)	240 / 2,4 (35)	350 / 3,5 (51)
Z 16 YNG	185/65 R 15[17)]				
Z 13 DTJ					
Z 17 DTH					

[17)] Anbefalede dæk: Goodyear Eagle Hydragrip.

Dimensioner for anhængertræk

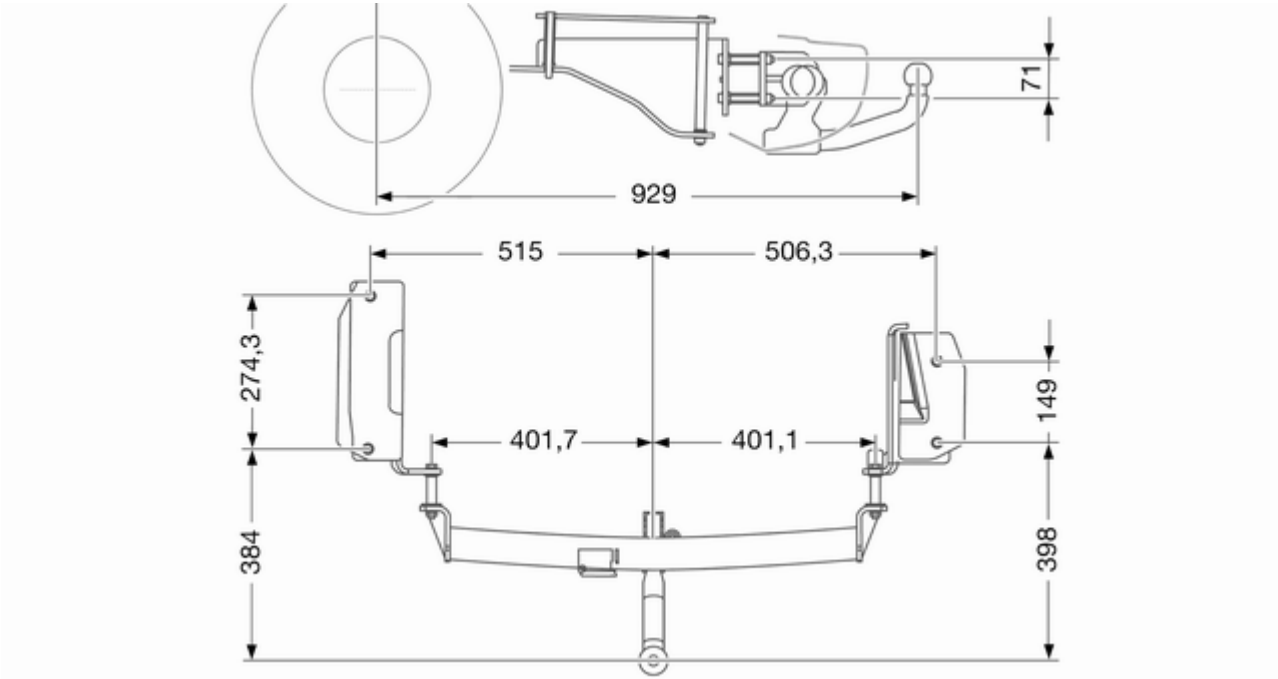

Kundeinformation

Bildataregistrering og databeskyttelse 151

Bildataregistrering og databeskyttelse

Registrering af hændelsesdata

Bilen har en række avancerede systemer, der overvåger og styrer flere forskellige bildata. Visse data kan lagres under normal drift for at lette reparation af registrerede fejlfunktioner, mens andre data kun lagres i forbindelse med en ulykke eller tilløb til en ulykke af systemer, der normalt betegnes som hændelsesdataregistrering (EDR).

Systemerne kan registrere data om tilstanden på bilen, og hvordan den er blevet betjent (f.eks. motorens omdrejningstal, bremseaktivering, brug af sikkerhedssele). For at læse disse data kræves der specialudstyr og adgang til bilen. Dette sker, når bilen er til service på et værksted. Visse data indlæses elektronisk i GM's globale diagnosesystemer. Fabrikanten får ikke tilgang til oplysningerne om et uheld eller deler disse med andre, medmindre

- der er indhentet samtykke fra bilens ejer eller, hvis bilen er leaset, samtykke fra leasingtageren,
- der er modtaget en officiel anmodning fra politiet eller lignende regeringskontor,
- det indgår i fabrikantens forsvar ved en eventuel retssag,
- det kræves af lovgivningen.

Derudover kan fabrikanten anvende de indsamlede eller modtagne data

- til sine forskningsbehov,
- til at gøre dem tilgængelige for forskningsbehov, hvor der udvises tavshedspligt, og hvor der kan påvises et behov,
- til at dele summariske data, der ikke er knyttet til en specifik bil, med andre organisationer i forskningsøjemed.

Stikordsregister

A
Advarselsklokke 72
Advarselstrekant 50
Airbag og selestrammere 65
Airbags 38
Airconditionsystem 79
Anbefalede væsker, smøremidler og reservedele . . 133
Arbejde på bilen 98
Askebægre 58
Automatiseret gearkasse 87

B
Baglygter 108
Bagrudevisker/-sprinkler 56
Barnesæder 40
Batteri 102
Belysning af midterkonsol 77
Beskyttelse mod afladning af batteriet 77
Bilen skal snart til service 65
Blinklys 65
Blinklys og vognbaneskifte-lys 75
Blokeringsfri bremser 90
Blokeringsfri bremser (ABS) 66
Bremse-/koblingsvæske..... 133
Bremseassistent 91
Bremse og kobling 66
Bremser 90, 101
Bremsevæske 101
Brugen af denne håndbog 3
Brændstofforbrug - CO_2-emissioner 94, 139
Brændstofmåler 60
Brændstofpåfyldning 92
Brændstofreserve 67
Brændstof til benzinmotorer 92
Brændstof til naturgasdrift 92
Brændstofvælger 61
Bugsering af bilen 128
Bugsering af en anden bil 129
Børnesikring 22

C
Car Pass 17
Centrallås 19

D
Dieselbrændstof 92
Dieselpartikelfilter..... 84
Dimensioner 142
Dimensioner for anhængertræk 150
Dug på lygteglassene 75
Dækmærkning 117
Dæktryk 117, 145

E
Easytronic..... 87
Elektrisk indstilling 27

Elektroniske kørselssystemer 88
El-opvarmet bagrude 30
El-ruder 29

F

Fare, advarsel og forsigtig 4
Faste ventilationsspjæld 80
Fejl 89
Fejlkontrollampe 65
Fjernbetjening 17
Fjernlys 67, 73
Forglødning og dieselpartikelfilter 66
Forlygter ved kørsel i udlandet 74
Forreste blinklys 107
Forrudevisker/-sprinkler 55
Frontairbags 38
Førstehjælpskasse 51

G

Geardisplay 62, 87
Gearkasse 15
Gearvælger 87
Genbrug af bilen 98
Generel information 95
Grafisk info-display, farve-info-display 68

H

Halogenforlygter 104
Handskerum 45
Havariblink 74
Hjulkapsler 118
Hjul og dæk 117
Hjulskift 122
Horn 13, 55
Hovedstøtter 32
Højtsiddende konsol 46
Håndbremse..... 91

I

Indfældelige 28
Indledning 3
Indstilling af hovedstøtter 8
Indstilling af rat 9, 54
Instrumentlys 110
Isofix-barnesæder 44

J

Justerbare ventilationsspjæld 80

K

Kabinelys 76, 109
Kapaciteter 143
Katalysator 85
Klimaanlæg 14
Km-tæller 59
Knapper på rattet 54
Kontrollamper 62
Kontrol over bilen 82
Konvekse spejle 27
Køle- og frostvæske..... 133
Kølevandstermometer 61
Kølevæske 100
Kørsel med påhæng 95
Kørselsforhold og tips til kørsel med påhæng 95

L

Ladesystem 65
Lappesæt 119
Lastrum 23, 47
Lastrumsbelysning 76
Lastrumsdækken 48
Lastrumsgitter 49
Lav oliestand på motor 67
Lighter 57
Luftindtag 81
Lyskontakt 73
Lyslængderegulering 74
Lysstyrke for instrumentlys 76
Læselamper 76
Læsseinformation 52

M

Manuel gearkasse 86
Manuel indstilling 27
Manuelle ruder 29
Manuel nedblænding 28
Modelspecifikke data 3
Motordata 138

Motorhjelm 99
Motorolie 99, 133
Motorolietryk 66
Mønsterdybde 118

N
Nedfældning af sæde 35
Normal brug af aircondition 81
Nummerpladelys 109
Nøgler 17

O
Omdrejningstæller 60
Opbevaringsrum midt på konsollen 46
Opbevaringsrum under passagersædet 46
Oplagring af bilen 97
Oplåsning af bilen 6
Opvarmning 28
Overhalingsblink 74
Oversigt over instrumentpanel 11

P
Parkering 16, 84
Parkeringsbremse 91
Parkeringslys..... 73
Placering af barnesæder 41
Pleje af interiør 131
Pollenfilter 81
Påløbs-afbrydelse 83

R
Registrering af hændelsesdata . 151
Reservehjul 124

S
Service 81, 132
Servicedisplay 62
Serviceinformation 132
Servostyring 66
Siddestilling 33
Sideairbags 39
Sideblink 109
Sikkerhedsnet 48
Sikkerhedssele 8
Sikkerhedsseler 36
Sikringer 111
Sikringsboks i motorrum 111
Skydedør 22
Snekæder 119
Solbrilleholder 45
Solskærme 31
Speedometer 59
Spejlindstilling 8
Sprinklervæske 101
Start 15
Start af motor 83, 87
Starthjælp 126
Startspærre 26
Stikdåser 57
Strømafbrydelse 89
Symboler 4
Sædeindstilling 7, 34
Sædevarme 35

T
Tagbagagebærer 52
Tilbehør og ændring af bilen 97
Tilkørsel af ny bil 82
Trepunktssele 37
Triple-info-display 68
Triptæller 59
Typeskilt 136
Tyverialarm 24
Tændingslåsens stillinger 83
Tågebaglygte 75
Tågebaglys 67
Tågeforlygter 75
Tågelygter 107
Tågelys 67

U
Udetemperatur 56
Udluftning af brændstofsystem .. 102
Udskiftning af pærer 103
Udskiftning af viskerblade 103
Udstødning 84
Udvendige lygter 11

Udvendig pleje 129
Ur 57

V

Varme- og ventilationssystem 78
Vehicle Identification Number (stelnummer) 136
Ventilation..... 78
Vinterdæk 117
Vinterprogram 66
Viskere og sprinkler 13
Vægt 141
Værktøj 116

Y

Ydelse 139

Æ

Ændring af dæk- og hjulstørrelse 118