VIVARO

Instruktionsbog

Indhold

Indledning 2
Kort og godt 6
Nøgler, døre og ruder 19
Sæder, sikkerhed 45
Opbevaring 72
Instrumenter og betjening 83
Lygter 108
Klimastyring 115
Kørsel og betjening 129
Pleje af bilen 164
Service og vedligeholdelse 203
Tekniske data 207
Kundeinformation 221
Stikordsregister 228

Indledning

Brændstof	Betegnelse		
Motorolie	Kvalitet		
	Viskositet		
Dæktryk	Dækstørrelse	For	Bag
	Sommerdæk		
	Vinterdæk		
Vægt			
	Beregning af totalvægt		
	- Egenvægt basismodel		
	= Nyttelast		

Modelspecifikke data

Noter Deres bils data på den foregående side, så de er let tilgængelige. Disse oplysninger findes i afsnittene "Service og vedligeholdelse" og "Tekniske data" samt på typeskiltet.

Indledning

Deres bil er en designbaseret kombination af avanceret teknologi, sikkerhed, miljøvenlighed og økonomi.

Denne instruktionsbog giver Dem alle de oplysninger, der er nødvendige, for at De kan køre Deres bil sikkert og effektivt.

Gør Deres passagerer opmærksomme på, at forkert brug af bilen kan føre til uheld og legemsbeskadigelse.

De skal altid overholde gældende love og bestemmelser i det land, De befinder Dem i. Disse kan afvige fra oplysningerne i denne instruktionsbog.

Hvis beskrivelsen i denne instruktionsbog ikke overholdes, kan det gå ud over garantiens dækning.

Når instruktionsbogen angiver, at man bør opsøge et værksted, anbefaler vi, at De opsøger en autoriseret Opel reparatør.

Alle autoriserede Opel reparatører yder førsteklasses service til rimelige priser. Værkstedernes erfarne mekanikere, som er uddannet hos Opel, arbejder efter Opels særlige anvisninger.

Kundelitteraturen bør altid opbevares lettilgængelig i bilen.

Brugen af denne håndbog

- I denne håndbog beskrives alt det ekstraudstyr og de funktioner, der kan fås til denne model. **Ikke alle beskrivelser, derunder af display og menufunktioner, gælder for Deres bil, da de vedrører bestemte modeller, landespecifikationer, specialudstyr eller tilbehør.**
- De vil få et indledende overblik ved at læse afsnittet "Kort og godt".
- Indholdsfortegnelsen i begyndelsen af instruktionsbogen og i de enkelte afsnit viser, hvor man kan finde de forskellige oplysninger.
- Ved hjælp af stikordsregisteret kan man søge efter specifikke oplysninger.
- I denne instruktionsbog vises biler med rattet i venstre side. Biler med rattet i højre side betjenes på lignende måde.
- Instruktionsbogen anvender fabrikkens motorbetegnelser. De tilsvarende salgsbetegnelser findes i afsnittet "Tekniske data".
- Retningsangivelser i beskrivelserne som f.eks. højre og venstre eller for og bag henviser altid til kørselsretningen.
- Det er ikke sikkert, at skærmbillederne på bilens display understøtter Deres sprog.
- Display-meddelelser og indvendig mærkning er skrevet med **fede** bogstaver.

Fare, advarsel og forsigtig

⚠Fare

Tekster mærket med ⚠**Fare** angiver, at der er risiko for livstruende skader. Manglende overholdelse af instruktionerne kan være forbundet med livsfare.

⚠Advarsel

Tekster mærket med ⚠**Advarsel** angiver, at der er risiko for ulykker eller personskader. Manglende overholdelse af instruktionerne kan medføre legemsbeskadigelse.

Forsigtig

Tekster mærket med **Forsigtig** angiver, at der kan være risiko for skade på bilen. Manglende overholdelse af instruktionerne kan medføre beskadigelse af bilen.

Symboler

Sidehenvisninger angives med ⇨. ⇨ betyder "se side".

Sidehenvisninger og stikordsregistret henviser til de indrykkede overskrifter i indholdsfortegnelsen.

God tur.

Adam Opel GmbH

Kort og godt

Før kørslen

Oplåsning af bilen

Oplåsning med fjernbetjening

Tryk på 🔓 for at låse førerdøren op. Tryk igen for at oplåse hele bilen.

Dørene åbnes ved at trække i håndtagene.

Tryk på 🚗; kun lastrummet låses op.

Fjernbetjening ⇨ 20.

Centrallås ⇨ 24.

Bagagerum ⇨ 34.

Oplåsning med manuel nøgle ⇨ 24.

Oplåsning med elektronisk nøgle

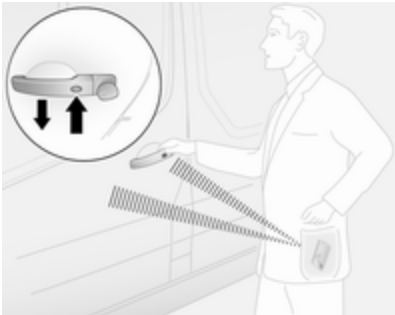

Tryk på knappen på et vilkårligt udvendigt dørhåndtag, når den elektroniske nøgle befinder sig i registreringszonen (op til ca. 1 meter fra fordørene eller lastrummet), og træk i håndtaget for at åbne døren.

- eller -

Tryk på den elektroniske nøgle 🔓 for at oplåse alle døre og lastrummet.

Elektronisk nøglesystem ⇨ 22.

Sædeindstilling

Længdeindstilling

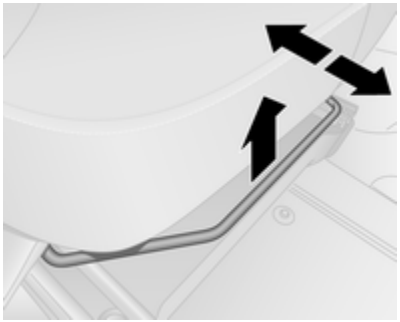

Træk bøjlen opad, forskyd sædet, slip bøjlen.

Prøv at bevæge sædet frem og tilbage for at sikre, at sædet er fastlåst.

Sædestilling ⇨ 46.

Sædeindstilling ⇨ 47.

Ryglænets hældning

Træk i grebet, indstil hældningen og slip grebet. Lad ryglænet gå i indgreb. Læn Dem ikke mod ryglænet under indstillingen.

Sædestilling ⇨ 46.

Sædeindstilling ⇨ 47.

Sædehøjde

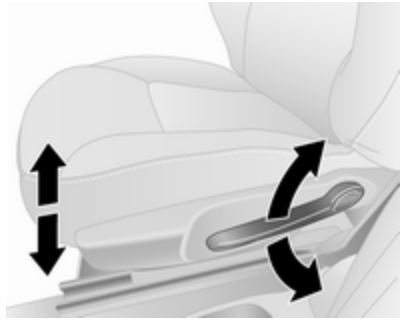

Pumpebevægelser med håndtaget:

opad : sædet hæves
nedad : sædet sænkes

Sædestilling ⇨ 46.

Sædeindstilling ⇨ 47.

Indstilling af hovedstøtter

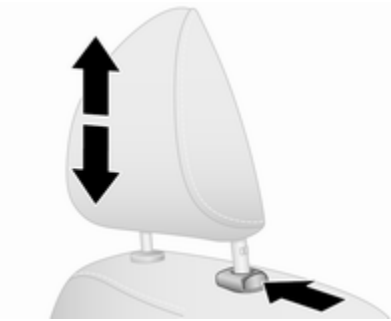

Tryk på udløserknappen, indstil højden og lad støtten gå i hak.

Hovedstøtter ⇨ 45.

Sikkerhedssele

Træk sikkerhedsselen ud og klik den på plads i selelåsen. Sikkerhedsselen må ikke være snoet og skal slutte tæt til kroppen. Ryglænet må ikke være lænet for langt bagover (maksimalt ca. 25°).

Sikkerhedsselen udløses ved at trykke på den røde knap i selelåsen.

Sædestilling ⇨ 46.

Sikkerhedsseler ⇨ 54.

Airbagsystem ⇨ 58.

Spejlindstilling

Bakspejl

Bakspejlet indstilles ved at bevæge spejlhuset i den ønskede retning.

Bakspejl, Vidvinkelspejl ⇨ 40.

Automatisk nedblænding af bakspejl ⇨ 41.

Sidespejle

Manuel indstilling

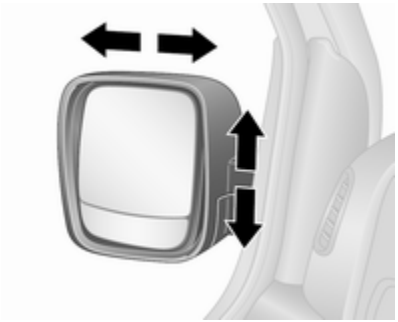

Drej spejlet i ønsket retning.

De nederste spejle kan ikke indstilles.

Sidespejle ⇨ 39.

Elektrisk indstilling

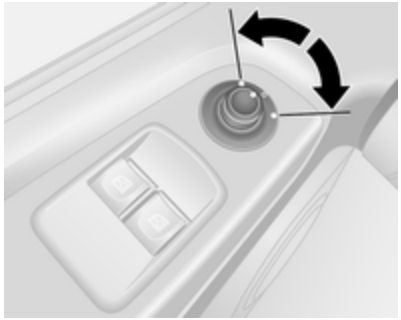

Vælg det ønskede sidespejl og indstil det.

Konvekse sidespejle ⇨ 39.

Elektrisk indstilling. ⇨ 39.

Indfældelige sidespejle ⇨ 40.

El-opvarmede sidespejle ⇨ 40.

Indstilling af rat

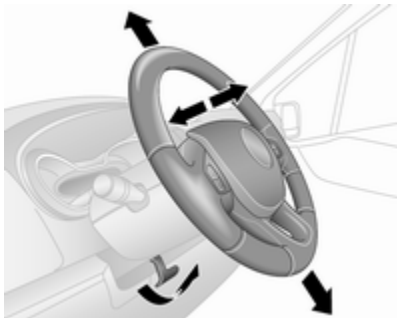

Træk håndtaget nedad, indstil rattet, skub derefter håndtaget opad og kontroller, at det er gået i hak.

Indstilling af rattet må kun foretages, når bilen holder stille, og rattet er frigjort.

Airbagsystem ⇨ 58.

Tændingspositioner ⇨ 131.

Oversigt over instrumentpanel

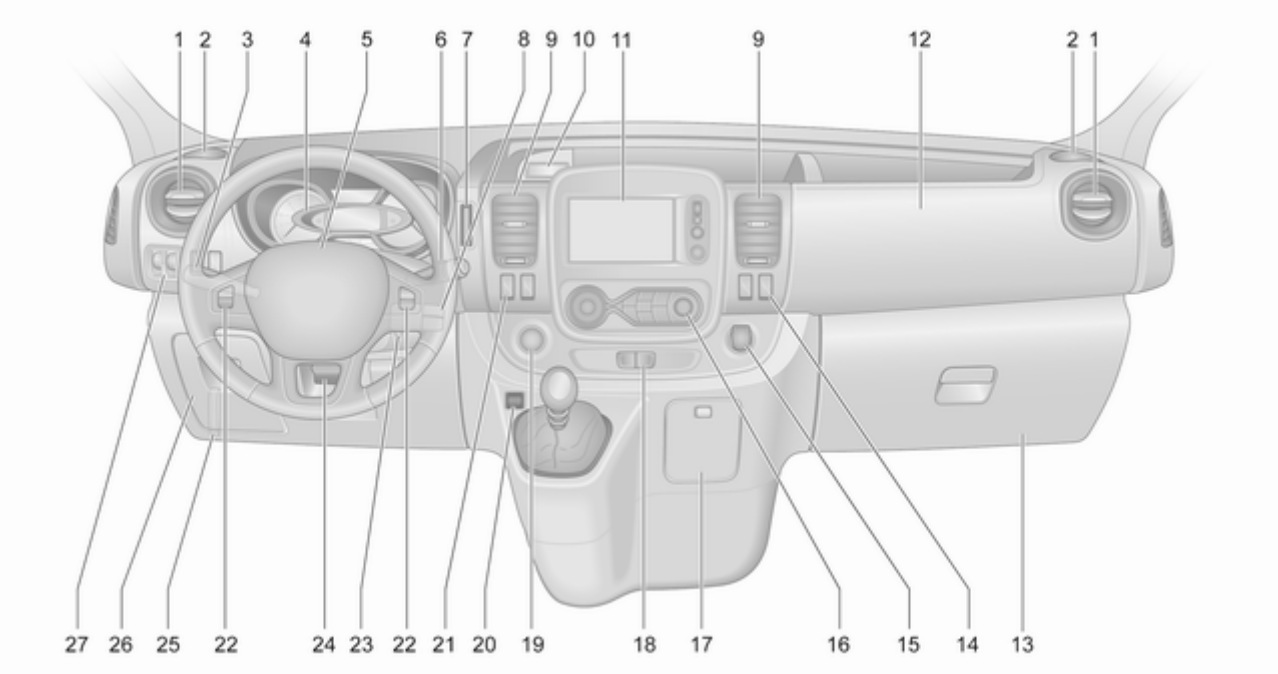

1 Ventilationsspjæld i siderne 126
2 Askebæger 89
Kopholder 74
3 Lyskontakt 108
Tågebaglygte 111
Tågeforlygter 111
Orienteringslys 114
Blinklys 110
Parkeringslys 108
Overhalingsblink, nærlys og fjernlys 109
4 Instrumenter 89
Førerinformationscenter 101
Kørecomputer 104
5 Horn 84
Førerairbag 62
6 Forrudevisker, forrudevasker 85
Bagrudevisker, bagrudevasker 86
Kørecomputer 104
7 Kortlæser til elektronisk nøglesystem 22
8 Knapper på rattet 84
9 Midterste ventilations-spjæld 126
10 Stikdåse 87
Cigarettænder 89
Møntbakke, USB-kontakt 72
11 Informationsdisplay 102
12 Passagerairbag 62
13 Handskerum 73
14 El-opvarmede sidespejle 40
El-bagrude 43
Tomgangshastighedsre-gulering 134
15 Stikdåse 87
Cigarettænder 89
16 Klimastyring 115
Elektronisk klimastyring 117
17 Askebæger 89
Kopholder 74
18 Havariblink 110
Centrallås 24
19 Strømknap til det elektroniske nøglesystem ... 131
20 Øko-knap til brændstof-økonomiprogram 129
21 Stop-start-system 135
Cruise control og hastig-hedsbegrænser 151
22 Fjernbetjening på rattet 84
Cruise control 151
23 Tændingslås med ratlås 131
24 Indstilling af rat 84
25 Greb til åbning af motorhjelm 166
26 Sikringsboks 181
27 Ultralydsparkerings-sensorer 155
Elektronisk stabilitets-program (ESP®Plus) 149
Traction Control (TC) 148
Lyslængderegulering 109
Instrumentbelysning 111

Supplerende varmeapparat 121
Hastighedsbegrænser 154

Udvendige lygter

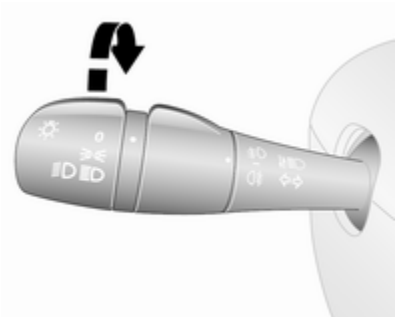

Den yderste lyskontakt har følgende positioner:

0 : slukket
: parkeringslys
: forlygter

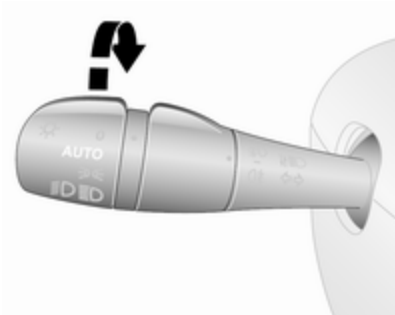

Biler med automatisk tilkobling af nærlys:

AUTO : automatisk tilkobling af nærlys: Udvendige lygter tændes og slukkes automatisk afhængigt af de omgivende lysforhold.

Lygter ⇨ 108.

Automatisk tilkobling af nærlys ⇨ 108.

Advarselsanordning for forlygter ⇨ 103

Adaptive Forward Lighting ⇨ 110.

Tågelygter for og bag

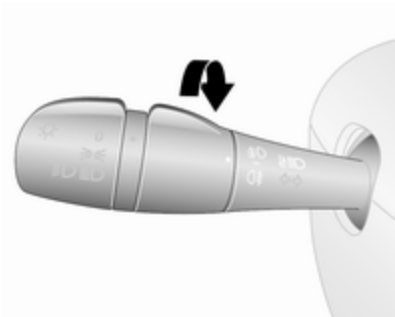

Den inderste lyskontakt har følgende positioner

⚹D : tågeforlygter
D⚹ : tågebaglygte

Tågeforlygter ⇨ 111.

Tågebaglygte ⇨ 111.

Overhalingsblink, fjernlys og nærlys

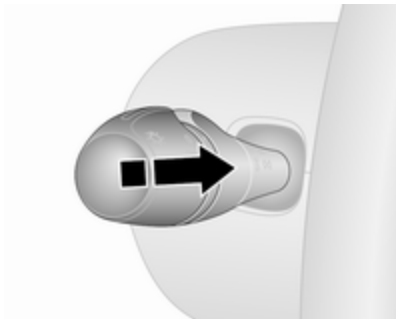

overha-lingsblink	:	træk armen mod rattet
fjernlys	:	tryk armen fremad
nærlys	:	tryk eller træk i armen

Automatisk tilkobling af nærlys ⇨ 108.

Fjernlys ⇨ 109.

Overhalingsblink ⇨ 109.

Blinklys

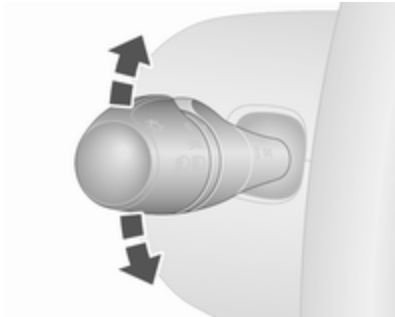

arm opad	:	højre blinklys
arm nedad	:	venstre blinklys

Blinklys ⇨ 110.

Havariblink

Betjenes ved at trykke på ⚠.

Havariblink ⇨ 110.

Horn

Tryk på 📯.

Viskere og sprinkler

Vinduesvisker

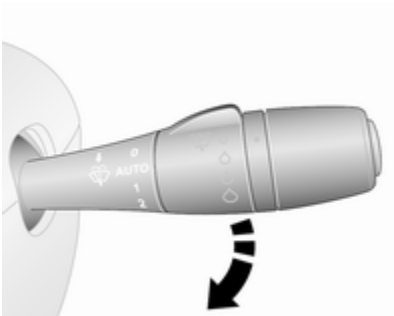

0	:	slukket
AUTO eller	:	intervalfunktion resp. automatisk viskerfunktion med regnsensor
1	:	langsomt
2	:	hurtigt

Vinduesvisker ⇨ 85.

Udskiftning af viskerblade ⇨ 173.

Forrudevasker

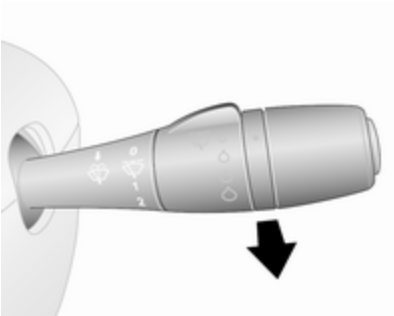

Træk armen mod rattet.

Forrudesprinkler ⇨ 85.

Sprinklervæske ⇨ 170.

Bagrudevisker og bagrudevasker

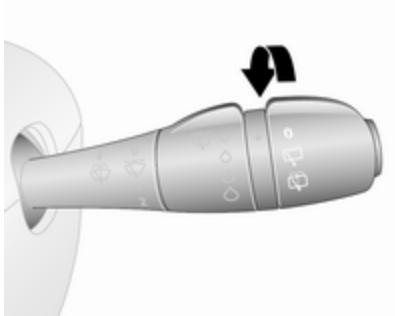

Drej armen:

O : slukket
: visker
: vasker

Bagrudevisker/-vasker ⇨ 86.

Sprinklervæske ⇨ 170.

Klimaanlæg

El-bagrude

Varmen betjenes ved at trykke på .

El-bagrude ⇨ 43.

El-opvarmede sidespejle

Tryk på aktiverer også de el-opvarmede sidespejle.

El-opvarmede sidespejle ⇨ 40.

Afdugning og afisning af ruder

Klimastyring

- Luftfordeling på ⛆.
- Sæt temperaturknappen på det varmeste niveau.
- Sæt blæserhastigheden på højeste niveau.
- Slå kølingen **A/C** til.
- El-bagrude ⛆ tændt.

Klimastyring ⇨ 115.

Elektronisk klimastyring

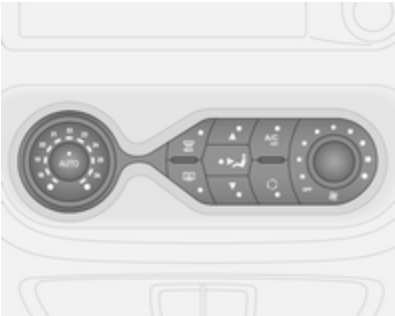

- Tryk på ⛆ MAX. Ved aktivering tændes lysdioden i knappen.
- Temperatur, luftfordeling og køling reguleres automatisk, og ventilatoren arbejder med høj hastighed.
- Tænd for el-bagruden ⛆ ⇨ 43.

Elektronisk klimastyring ⇨ 117.

Gearkasse

Manuel gearkasse

Bakgear: Når bilen holder stille: træd koblingen ned og vent i tre sekunder, træk kraven på gearstangen op, og sæt i bakgear.

Hvis det ikke lykkes at sætte bilen i gear: Sæt i frigear, slip koblingen helt, og træd på koblingen igen. Sæt derefter i gear igen.

Manuel gearkasse ⇨ 146.

Start

Inden man begynder at køre, skal følgende kontrolleres

- Dæktryk og dækkenes tilstand ⇨ 186, ⇨ 220.
- Oliestand og væskestande ⇨ 167.
- At samtlige ruder, spejle, lygter og nummerplader virker og er fri for snavs, sne og is.
- At spejle, sæder og sikkerhedsseler er korrekt indstillet ⇨ 39, ⇨ 46, ⇨ 55.
- Bremsernes funktion ved lav hastighed. Det gælder især, hvis der er fugt på bremserne.

Start af motoren med nøgle

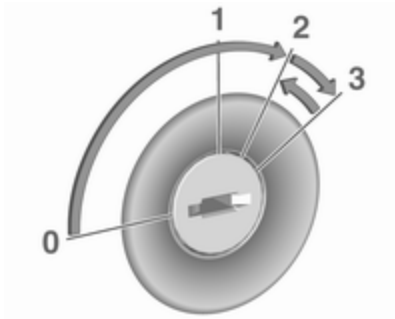

- Drej nøglen til stilling **1**.
- Bevæg rattet lidt for at frigøre ratlåsen.
- Træd på koblings- og bremsepedalerne.
- Træd ikke på speederen.
- Dieselmotorer: drej nøglen til position **2** for forvarmning, og vent til kontrollampen ⌇ slukkes i instrumentgruppen.
- Drej nøglen til stilling **3** og slip.

Start af motor ⇨ 133.

Stat af motoren med strømknappen

Den elektroniske nøgle skal befinde sig i bilen, enten i kortlæseren eller i den forreste passagerkabine.

- Bevæg rattet lidt for at frigøre ratlåsen.
- Træd på koblings- og bremsepedalerne.
- Træd ikke på speederen.
- Tryk på **START/STOP**, og slip.
- Motoren starter efter en kort forsinkelse.

Strømknap ⇨ 131.

Stop-start-system

Hvis bilen kører ved lav hastighed eller holder stille, og visse betingelser er opfyldt, skal du aktivere et Autostop som følger:

- Træd på koblingspedalen.
- Sæt gearvælgeren i frigear.
- Slip koblingspedalen.

Et Autostop angives, når Ⓐ lyser i instrumentgruppen ⇨ 100.

For at genstarte motoren skal du træde på koblingspedalen igen.

Stop-start-system ⇨ 135.

Parkering

⚠ Advarsel

- Parker aldrig bilen på en letantændelig overflade. Udstødningssystemets høje temperatur kan antænde overfladen.
- Træk altid parkeringsbremsen uden at trykke på udløserknappen. Træk håndbremsen så meget som muligt ved en skråning eller en stigning. Træd samtidig på bremsepedalen for at reducere den nødvendige aktiveringskraft.
- Sluk for motoren.
- Hvis bilen holder på et plant underlag eller en stigning, sættes den i første gear. På en stigning drejes forhjulene desuden væk fra kantstenen.

  Hvis bilen holder på en skråning, sættes den i bakgear. Desuden drejes forhjulene ind mod kantstenen.
- Luk ruderne.
- Tag tændingsnøglen ud af tændingslåsen. Rattet drejes, indtil man kan mærke, at ratlåsen aktiveres.

- Lås bilen ved at trykke på 🔒 på fjernbetjeningen ⇨ 24.

  Aktiver tyverisikringens låsesystem ⇨ 35 og tyverialarmen ⇨ 37.
- Motorens køleblæsere kan fortsætte med at arbejde, efter at der er blevet slukket for motoren ⇨ 166.

Forsigtig

For at skåne turboladeren skal bilen efter høje motoromdrejningstal eller høj motorbelastning gå et kort stykke tid med lavt omdrejningstal eller i tomgang i ca. 30 sekunder, før motoren slukkes.

Nøgler, låse ⇨ 19.

Henstillen af bilen i længere tid ⇨ 165.

Nøgler, døre og ruder

Nøgler, låse **19**
Nøgler 19
Car Pass 20
Fjernbetjening 20
Elektronisk nøglesystem 22
Dørlåse 24
Centrallås 24
Automatisk låsning 30
Børnesikring 30
Døre **31**
Skydedør 31
Bagdøre 31
Lastrum 34
Bilens sikkerhed **35**
Tyverisikring 35
Tyverialarm 37
Startspærre 38
Sidespejle **39**
Konvekse spejle 39
Manuel indstilling 39
Elektrisk indstilling 39
Indfældelige spejle 40
Opvarmede spejle 40
Indvendige spejle **40**
Manuel nedblænding 40
Automatisk nedblænding 41
Ruder **41**
Forrude 41
El-ruder 42
Bagruder 43
El-opvarmet bagrude 43
Solskærme 43

Nøgler, låse

Nøgler

Forsigtig
Sæt ikke tunge eller omfangsrige genstande fast på tændingsnøglen.

Ekstra nøgler

Nøglenummeret står på nøglen eller på en aftagelig brik.

Nøglenummeret skal opgives ved bestilling af ekstra nøgler, da nøglen er en del af startspærresystemet.

Hvis den elektroniske nøgle skal udskiftes, skal bilen bringes til et værksted.

Låse ⇨ 200.

Fjernbetjening ⇨ 20.

Elektronisk nøglesystem ⇨ 22.

Centrallås ⇨ 24.

Start af motor ⇨ 133.

Car Pass

Bilens Car Pass indeholder oplysninger om bilen, der har med sikkerhed at gøre, og skal derfor opbevares et sikkert sted.

Når De opsøger et værksted, er disse bildata nødvendige for at udføre visse arbejder.

Fjernbetjening

Bruges til at betjene:

- centrallås ⇨ 24
- lastrum ⇨ 34
- tyverisikring ⇨ 35
- tyverialarm ⇨ 37

Fjernbetjeningen har en rækkevidde på ca. fem meter. Den kan begrænses af eksterne faktorer. Havariblinket aktiveres ved betjening.

Fjernbetjeningen skal behandles med omhu og beskyttes mod fugt og høje temperaturer. Undgå unødig betjening.

Alt efter model har bilen en fjernbetjening med enten 2 knapper eller 3 knapper eller en elektronisk nøgle, der også har fjernbetjeningens funktioner.

Elektronisk nøglesystem ⇨ 22.

Fejl

Hvis centrallåsen ikke kan betjenes ved hjælp af fjernbetjeningen, kan det skyldes følgende:

- Rækkevidden er overskredet.
- Batterispændingen er for lav.
- Fjernbetjeningen er blevet aktiveret gentagne gange umiddelbart efter hinanden uden for dens rækkevidde. Det kræver, at den omprogrammeres på et værksted.
- Centrallåsen er blevet aktiveret gentagne gange umiddelbart efter hinanden, hvorved systemet er blevet overbelastet. Strømforsyningen afbrydes kortvarigt.
- Forstyrrelser på grund af radiobølger fra andre kilder med høj effekt.

Manuel nøglebetjening ⇨ 24.

Udskiftning af batteri til fjernbetjeningen

Udskift straks batteriet, når rækkevidden forringes.

Batterier hører ikke hjemme i husholdningsaffaldet. De skal afleveres i hertil indrettede indsamlingskasser eller på genbrugsstationer.

Fjernbetjening med 2 knapper eller 3 knapper

Fjern skruen og åbn batterirummet ved at sætte en mønt i rillen og vride.

Udskift batteriet (batteritype CR 2016); bemærk placeringen.

Sæt afdækningens to halvdele sammen igen og kontroller, at de går rigtigt i hak.

Sæt skruen i igen og tilspænd.

Elektronisk nøgle

En meddelelse i førerinformationscenteret ⇨ 102 angiver, at batteriet skal udskiftes.

Bemærkninger
I en nødsituation kan bilen stadig låses og oplåses ved brug af den manuelle nødnøgle i den elektroniske nøgles hus ⇨ 22.

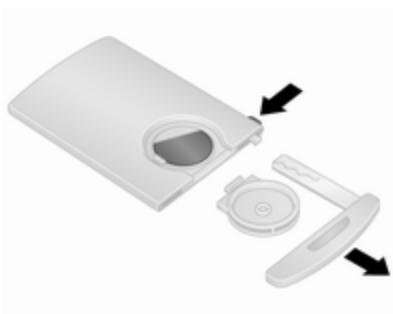

Tryk på udløserknappen på siden af den elektroniske nøgle, og træk den manuelle nødnøgle ud af toppen. Afklips batteridækslet bag på den elektroniske nøgle, og tryk derefter på den ene side af batteriet for at udløse det og tage det ud.

Udskift batteriet (batteritype CR 2016); bemærk placeringen.

Sæt batteridækslet på, og skub den manuelle nødnøgle ind igen.

Synkronisering af elektronisk nøgle

Tryk 4 gange på en vilkårlig knap på den elektroniske nødnøgle i registreringszonen (op til ca. 1 meter fra fordørene eller lastrummet). Den elektroniske nøgle synkroniseres, når tændingen slås til.

Elektronisk nøglesystem

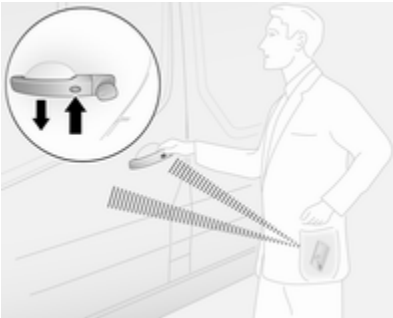

Muliggør håndfri betjening af følgende funktioner:

- centrallås ⇨ 24
- lastrum ⇨ 34
- tilslutning af tænding og start af motoren ⇨ 131
- tyverisikring ⇨ 35
- tyverialarm ⇨ 37

Føreren skal blot have den elektroniske nøgle på sig.

Bemærkninger
Når bilen forlades, bør den elektroniske nøgle altid tages med.

Hvis den elektroniske nøgle er efterladt i kortlæseren, lyder en advarselsklokke ⇨ 103, og der vises en meddelelse i førerinformationscentret ⇨ 102, når førerens dør åbnes.

Desuden har den elektroniske nøgle fjernbetjeningens funktioner ⇨ 20 og en indstigningslysfunktion ⇨ 113.

For håndfri betjening skal den elektroniske nøgle befinde sig uden for bilen højst ca. 1 meter fra fordørene eller lastrummet. Funktionsafstanden for den elektroniske nøgles knapper kan begrænses af ydre påvirkninger. Havariblinket aktiveres ved betjening.

Fjernbetjeningen skal behandles med omhu og beskyttes mod fugt og høje temperaturer. Undgå unødig betjening.

Bemærkninger
Undlad at opbevare den elektroniske nøgle i lastrummet under kørsel, da dette er uden for registreringszonen (angives med en advarselsklokke ved lav hastighed ⇨ 103 og en meddelelse i førerinformationsdisplayet ⇨ 102).

Bemærkninger
Såfremt den elektroniske nøgle opbevares i den forreste passagerkabine, og der vises en meddelelse i førerinformationscentret (eventuelt i kombination med en advarselsklokke) om, at den er uden for modtageområdet, anbefaler vi, at den elektroniske nøgle sættes i kortlæseren.

Bemærkninger
Hvis den elektroniske nøgle ikke registreres i den forreste del af passagerkabinen efter åbning og lukning af en dør med motoren i gang, vises en meddelelse i førerinformationscentret (ledsaget af en

advarselsklokke, når en vis hastighed overskrides), hvilket angiver, at nøglen er uden for modtageområdet.

Dette hjælper med at undgå, at man f.eks. begynder at køre efter at have sat en passager af, som er i besiddelse af den elektroniske nøgle.

Meddelelse forsvinder, når den elektroniske nøgle registreres igen.

Håndfri betjening er automatisk sat ud af funktion, når der er blevet trykket på knapperne på den elektroniske nøgle hhv. på centrallåskontakten 🔒 ⇨ 24. Håndfri betjening genoprettes ved at starte motoren igen.

Strømknap ⇨ 131.

Udskiftning af batteriet i den elektroniske nøgle

Udskift straks batteriet, når systemet ikke fungerer korrekt, eller rækkevidden forringes. En meddelelse i førerinformationscenteret ⇨ 102 angiver, at batteriet skal udskiftes.

Udskiftning af batteri, se 'Fjernbetjening' ⇨ 20.

Fejl

Hvis centrallåsen ikke kan bruges, eller hvis motoren ikke kan startes, kan det skyldes følgende:

- fejl i elektronisk nøgle
- den elektroniske nøgle er uden for modtageområdet
- batterispændingen er for lav
- centrallåsen er blevet aktiveret gentagne gange umiddelbart efter hinanden, og systemet er blevet overbelastet. Strømforsyningen afbrydes i kort tid
- forstyrrelser på grund af radiobølger fra andre kilder med høj effekt

Manuel nødnøgle

Tryk på udløserknappen på siden af den elektroniske nøgle, og træk den manuelle nødnøgle ud af toppen.

Dørene låses/oplåses manuelt ved at dreje nøglen i låsen.

Efter brug skal nødnøglen sættes tilbage i den elektroniske nøgle.

Dørlåse

Tyverisikring med sikkerhedslås

For at forhindre dørene i at åbnes udefra skal førerdøren åbnes og tyverisikringslåsen aktiveres.

Med et egnet værktøj drejes låsekontakten på døren til låst position. Dørene/bagklappen kan ikke åbnes udefra.

Tyverisikringen med sikkerhedslås forbliver låst, selv efter oplåsning af bilen med fjernbetjeningen. Dørene / bagklappen kan kun åbnes indefra eller ved brug af den manuelle nøgle.

Bemærkninger
Alt efter version kan bagklappen forblive ulåst, når tyverisikringslåsen er i brug.

Drej kontakten til oplåst position for at oplåse.

Manuel bagdørslås

Drej låsekontakten med uret for at låse venstre bagdør inde fra lastrummet. Låsen låses op ved at dreje kontakten mod uret.

Bagdøre ⇨ 31.

Centrallås

Oplåser og låser fordørene, skydesidedørene og lastrummet.

Med fjernbetjeningen med 3 knapper kan fordørene og lastrummet/sideskydedørene (hvis monteret) oplåses og låses separat.

Af sikkerhedsmæssige grunde kan bilen ikke låses, hvis nøglen sidder i tændingslåsen.

Bemærkninger
Hvis ingen af dørene åbnes inden ca. to minutter efter oplåsning af bilen, låses den automatisk igen.

Luk døre og lastrum. Hvis dørene ikke er lukket rigtigt, fungerer centrallåsen ikke.

Se "Manuel nøglebetjening" herunder for yderligere oplysninger.

Fjernbetjeningens funktion

Betjening af centrallåsen med fjenbetjeningen bekræftes af havariblinket. Havariblinket blinker én gang for at angive, at bilen er oplåst, og to gange for at angive, at bilen er låst.

Oplåsning med fjernbetjening med 2 knapper

Alt efter model og konfiguration:

- Tryk på og hold 🔓 for at oplåse alle døre og lastrummet.

  - eller -

- Tryk én gang på 🔓 for at låse førerdøren op, og tryk to gange på 🔓 for at låse alle døre og lastrummet op.

Oplåsning med fjernbetjening med 3 knapper

Alt efter model og konfiguration:

- Tryk på og hold 🔓 for at oplåse alle døre og lastrummet.

  - eller -

- Tryk én gang på 🔓 for at låse førerdøren op, og tryk to gange på 🔓 for at låse alle døre og lastrummet op.

  - eller -

- Tryk på 🔓 én gang for at oplåse alle døre og lastrummet.

Låsning med fjernbetjening med 2 knapper

Tryk på 🔒: Alle døre og bagagerum er låst.

Låsning med fjernbetjening med 3 knapper

Tryk på 🔒: Alle døre og bagagerum er låst.

Bemærkninger

Hvis der er monteret alarmovervågning af kabinen ⇨ 37, afbrydes denne ved at trykke på 🔒 og holde den inde (bekræftes med et lydsignal).

Hvis dette er gjort utilsigtet, skal dørene oplåses igen, hvorefter der skal trykkes kortvarigt på 🔒 for at låse bilen.

Låsning og oplåsning af lastrummet med fjernbetjening med 2 knapper

Alt efter model og konfiguration skal der trykkes én eller to gange på 🔓 for at låse lastrummet (og sideskydedørene) op.

Tryk på 🔒 for at låse lastrummet (og, afhængigt af version, sideskydedørene).

Låsning og oplåsning af lastrummet med fjernbetjening med 3 knapper

Tryk på 🚗 for at låse eller oplåse lastrummet (og, afhængigt af version, sideskydedørene).

Elektronisk nøglesystems funktion

For håndfri betjening skal den elektroniske nøgle befinde sig uden for bilen højst ca. 1 meter fra fordørene eller lastrummet.

Bemærkninger
Der er ingen knap til håndfri betjening i det udvendige håndtag på sideskydedøren.

Der må ikke være en elektronisk nøgle i bilen og ingen yderligere elektronisk nøgle i registreringszonen, da håndfri betjening af centrallåsen ellers ikke fungerer.

Betjening af centrallåsen med den elektroniske nøgle bekræftes af havariblinket. Havariblinket blinker én gang for at angive, at bilen er oplåst, og to gange for at angive, at bilen er låst.

Hvis du vil låse, og en dør er åben eller ikke lukket korrekt, låser centrallåsen og oplåser umiddelbart derefter uden at blinke med havariblinket.

⚠ Fare

Efterlad aldrig en elektronisk nøgle i bilen, når der efterlades børn eller dyr i bilen. Dette er for at undgå utilsigtet betjening af ruder, døre eller motor. Risiko for livsfarlige personskader.

Oplåsning med elektronisk nøgle - håndfri betjening

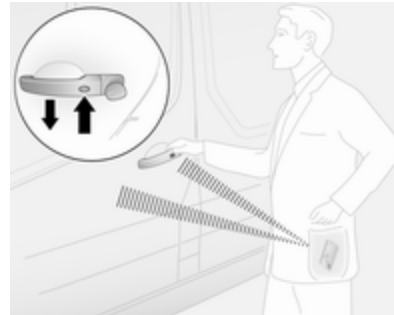

Tryk på knappen på en af fordørenes udvendige håndtag for at oplåse, og træk i håndtaget for at åbne.

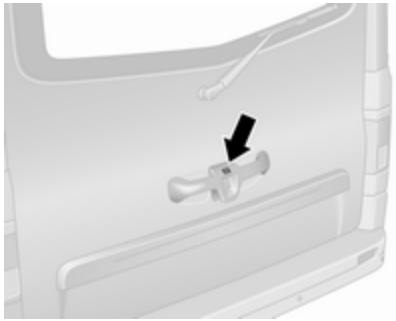

For bagdørene / bagklappen skal der trykkes på det udvendige håndtag for at oplåse og trækkes i håndtaget for at åbne.

Bilen låses kun op, når der er gået mindst tre sekunder siden låsning med håndfri betjening.

Håndfri betjening er automatisk sat ud af funktion, når der er blevet trykket på knapperne på den elektroniske nøgle. Håndfri betjening genoprettes ved at starte motoren igen.

Oplåsning med knapperne på den elektroniske nøgle

Tryk på for at oplåse alle døre og lastrummet.

Låsning med elektronisk nøgle - håndfri betjening

Tryk på knappen på et udvendigt dørhåndtag. Alle døre og bagagerum er låst.

Bilen låses kun, når der er gået mindst tre sekunder siden oplåsning med håndfri betjening.

Håndfri betjening er automatisk sat ud af funktion, når der er blevet trykket på knapperne på den elektroniske nøgle. Håndfri betjening genoprettes ved at starte motoren igen.

Låsning med knapperne på den elektroniske nøgle

Tryk på for at låse alle døre og lastrummet.

Låsning og oplåsning af lastrummet med elektronisk nøgle - håndfri betjening

Tryk på knappen på det udvendige dørhåndtag for at låse eller oplåse bagdørene/bagklappen (og skydesidedørene), når den elektroniske nøgle befinder sig i registreringszonen (op til ca. 1 meter).

De bageste døre og bagklappen (og skydesidedørene) låses/oplåses kun, når der er gået mindst tre sekunder, siden der sidst blev trykket på knappen.

Håndfri betjening er automatisk sat ud af funktion, når der er blevet trykket på knapperne på den elektroniske nøgle. Håndfri betjening genoprettes ved at starte motoren igen.

Låsning og oplåsning af lastrummet med knapperne på en elektronisk nøgle

Tryk på for at låse / oplåse bagdørene/bagklappen (og sideskydedørene).

Elektronisk nøglesystem ⇨ 22.

Manuel nøglebetjening

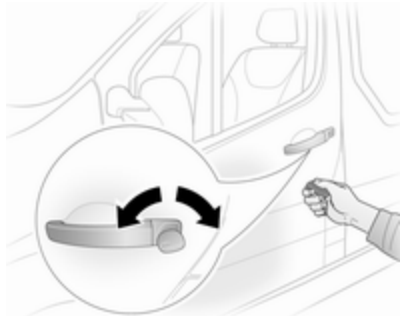

Dørene låses/oplåses manuelt ved at dreje nøglen i låsen.

Bemærkninger

Hvis batteriet i den elektroniske nøgle trænger til at blive udskiftet, kan bilen alligevel låses og oplåses med den manuelle nødnøgle i den elektroniske nøgles hus ⇨ 22.

Centrallåskontakt

Låser eller oplåser dørene og lastrummet fra kabinen.

Tryk på 🔒 for at låse bilen. Aktivering angives med lysdioden i knappen. Når en åben dør lukkes, låses den automatisk.

Tryk på 🔒 igen for at oplåse bilen.

Hvis bilen køres med åbent lastrum, kan fordørene (og sideskydedørene) stadig låses. Når tændingen er slået til, skal du trykke på 🔒 og holde den inde i ca. fem sekunder. Når bagdørene / bagklappen lukkes, låses de automatisk.

Automatisk låsning ⇨ 30.

Håndfri betjening deaktiveres automatisk, når der trykkes på 🔒. Håndfri betjening genoprettes ved at starte motoren igen.

Elektronisk nøglesystem ⇨ 22.

Automatisk låsning

Automatisk låsning efter igangsætning

Denne sikkerhedsfunktion kan indstilles til automatisk at låse dørene og lastrummet, så snart bilen sættes i bevægelse.

Aktivering

Med motoren i gang skal man trykke på 🔒 på centrallåskontakten og holde den inde i ca. fem sekunder. Et lydsignal bekræfter aktivering.

Deaktivering

Med motoren i gang skal man trykke på 🔒 på centrallåskontakten og holde den inde i ca. fem sekunder. Et lydsignal bekræfter deaktivering.

Centrallåskontakt ⇨ 24.

Børnesikring

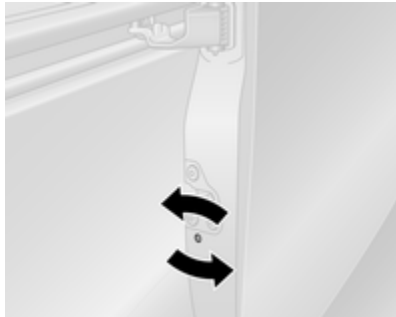

Børnesikkerhedslåsen til sideskydedøren er anbragt på den bagudvendte kant.

For at forhindre skydedøren i siden i at blive åbnet indefra skal døren åbnes og børnesikringen låses.

⚠ Advarsel

Brug børnesikringen, når der sidder børn på bagsæderne, for at forhindre utilsigtet åbning indefra.

Ved brug af et hensigtsmæssigt redskab drejes børnesikringskontakten i skydedøren til låst stilling; døren kan nu ikke åbnes indefra.

Børnesikringen forbliver låst, selv efter oplåsning af bilen med fjernbetjeningen. Døren kan kun åbnes udefra.

Drej børnesikringskontakten til oplåst position for at oplåse.

Døre

Skydedør

Skydedøren i siden må kun åbnes og lukkes, når bilen står stille, og parkeringsbremsen er trukket.

Træk håndtaget bagud for at oplåse og åbne indefra.

Døren kan låses indefra med den indvendige låsekontakt.

Centrallås ⇨ 24.

⚠Advarsel

Vær forsigtig ved betjening af sideskydedøren. Risiko for personskade.

Sørg for, at der ikke kommer noget i klemme under betjening, og at ingen befinder sig i bevægelsesområdet.

Ved parkering på en skråning kan åbne skydedøre bevæge sig utilsigtet på grund af deres egen vægt.

Luk skydedørene inden kørslen påbegyndes.

Bagdøre

Bagdørene kan kun åbnes, når bilen er låst op.

Centrallås, manuel nøglebetjening ⇨ 24.

Venstre bagdør åbnes ved at trække i det udvendige håndtag.

Døren åbnes indefra ved at trække i det indvendige håndtag.

Højre bagdør udløses med grebet.

⚠Advarsel

Baglygterne kan være svære at se, hvis bagdørene er åbne, og bilen er parkeret i vejkanten.

Gør andre trafikanter opmærksomme på bilen ved at benytte en advarselstrekant eller andet udstyr, der er angivet i færdselsreglerne.

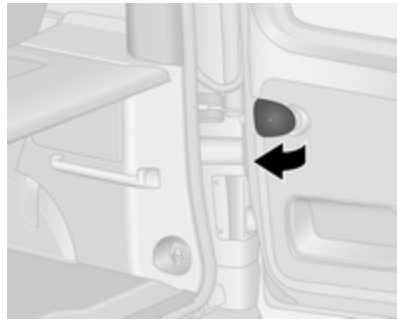

Dørene fastholdes i 90º-stillingen ved hjælp af låsestag. Dørene åbnes til 180° eller mere ved at trække i dørudløserhåndtagene og åbne til ønsket stilling.

⚠Advarsel

Kontroller at døre med udvidet åbning er sikret, når de er helt åbne.

Åbne døre kan smække i på grund af vindens kraft!

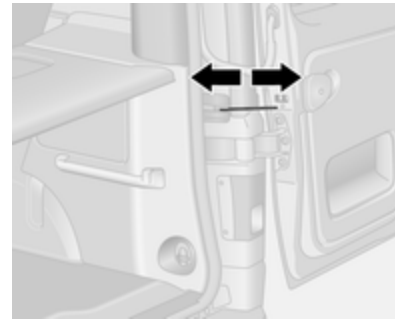

Ved lukning af dørene skal hver låsestag sikres til spærren i dørrammerne.

Luk altid højre dør inden venstre dør.

Dørlåse ⇨ 24.

Centrallås ⇨ 24.

Kørsel med åbent lastrum

I undtagelsestilfælde er det muligt at køre med højre bagdør åben (f.eks. hvis lange genstande skal transporteres). I givet fald skal venstre og derefter højre bagdør åbnes, hvorefter venstre bagdør skal lukkes.

Bemærkninger
Undlad at bruge venstre bagdør til at holde genstande på plads.

Fastsur om muligt genstande ved hjælp af fastgøringsremme, der hægtes fast i fastsurringskroge ⇨ 78.

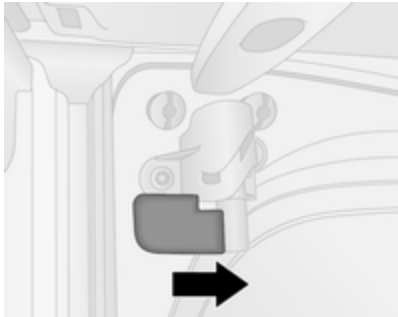

Lås den indvendige lås i dens hus ved at dreje håndtaget med uret til låst position. Døren er boltet og kan ikke åbnes udefra.

Bemærkninger
Nummerpladen kan kun ses og er kun oplyst korrekt, hvis bagdørene er lukket.

Låsen udløses ved at dreje håndtaget venstre om for at gøre det muligt at åbne døren.

Forsigtig

Sørg altid for, at lasten i bilen er stuvet forsvarligt, når der køres med åbent lastrum.

Yderligere oplysninger findes under "Læsseinformation" ⇨ 81.

Overhold altid lokale eller nationale bestemmelser.

⚠ Fare

Udstødningsgas indeholder giftig kulilte, som er farveløs og lugtfri og kan være dødbringende, hvis den indåndes.

Under kørsel med lastrummet åbent risikerer man, at der trænger udstødningsgas ind i bilen. Åben ruderne.

Lastrum

Bagklap

Åbning

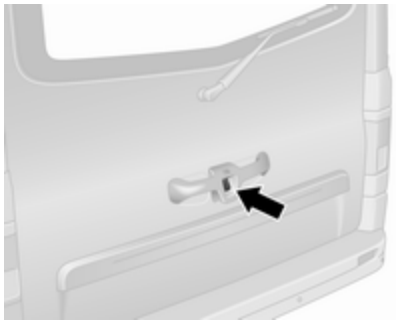

Efter oplåsning skal der trykkes på bagklapknappen og bagklappen løftes til helt åben stilling.

Bagklappen kan også åbnes indefra ved brug af den indvendige bagklapudløser.

Bemærkninger
I meget koldt klima kan den åbningshjælp, som bagklappens hydrauliske fjederben giver, være reduceret.

Centrallås ⇨ 24.

Lukning

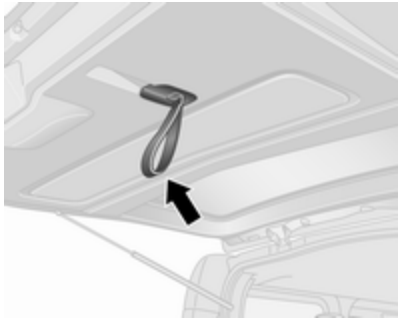

Sænk bagklappen ved at benytte den indvendige strop.

Forsigtig
Sæt fingrene gennem stroppen, før du trækker, for at undgå skader på stroppen.

Slip stroppen, når bagklappen er sænket og tryk på bagklappen for at lukke den helt.

Centrallås ⇨ 24.

Nødåbning af bagklappen indefra

Afhængigt af model, vippes afdækningen på den indvendige side af bagklappen af.

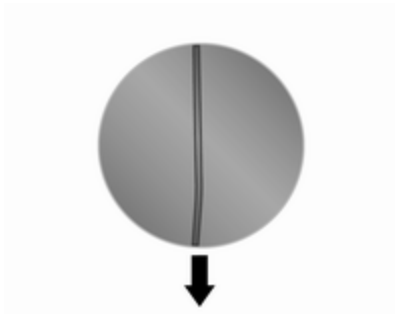

Tag derefter fat i metaltråden og træk den nedad for at låse op. Tryk på bagklappen for at åbne den.

Generelle anvisninger om betjening af bagklap

⚠Fare

Ved transport af f.eks. store genstande må man ikke køre med bagklappen åben eller på klem, da giftige udstødningsgasser, der ikke kan ses eller lugtes, kan trænge ind i bilen. Dette kan medføre bevidstløshed og tilmed dødsfald.

Forsigtig

Inden bagklappen åbnes, skal man kontrollere, om der er forhindringer oven over, f.eks. en garageport, for at undgå skader på bagklappen.

Sørg for tilstrækkeligt frirum både ovenfor (mindst 2,15 m) og bag, når bagklappen åbnes.

Bemærkninger
Hvis der monteres visse typer tungt tilbehør på bagklappen, kan det betyde, at denne ikke kan holdes i åben position.

Bilens sikkerhed

Tyverisikring

⚠Advarsel

Brug ikke denne funktion, hvis der befinder sig personer i bilen! Dørene kan ikke låses op indefra.

Systemet låser alle døre og lastrummet.

Alle døre og lastrummet skal være lukket, da systemet ellers ikke kan aktiveres.

Bemærkninger
Tyverisikringen kan ikke aktiveres, når havariblinklysene eller positionslysene er tændt.

Aktivering og deaktivering er ikke mulig med centrallåskontakten.

Centrallås ⇨ 24.

Aktivering/deaktivering med fjernbetjening med 2 knapper eller 3 knapper

Funktionen bekræftes ved, at havariblinket blinker fem gange.

Aktivering

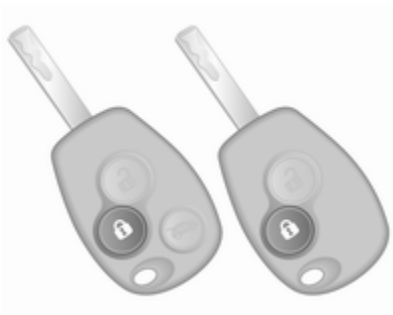

Tryk to gange på 🔒.

- eller -

Drej den manuelle nøgle to gange i førerdørens lås mod bilens bagende.

Deaktivering

Dørene låses op ved at trykke på 🔓 på fjernbetjeningen eller ved at dreje den manuelle nøgle i førerdørens lås mod bilens forende.

Elektronisk nøglesystems funktion

Aktivering/deaktivering bekræftes af havariblinket.

Aktivering

For håndfri betjening skal den elektroniske nøgle befinde sig uden for bilen højst ca. 1 meter fra fordørene eller lastrummet.

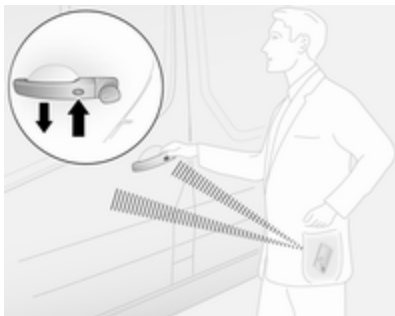

Tryk to gange på knappen på et af de udvendige dørhåndtag.

- eller -

Tryk to gange på 🔒.

Deaktivering

Dørene låses op ved at trykke på knappen på et af de udvendige dørhåndtag eller på 🔓.

Håndfri betjening er automatisk sat ud af funktion, når der er blevet trykket på knapperne på den elektroniske nøgle (hhv. på centrallåskontakten 🔒). Håndfri betjening genoprettes ved at starte motoren igen.

Centrallås ⇨ 24.

Elektronisk nøglesystem ⇨ 22.

Tyverialarm

Tyverialarmen aktiveres/deaktiveres sammen med centrallåsen ⇨ 24.

Den overvåger:

- døre, bagdøre/bagklap, motorhjelm
- kabine
- lastrum
- tænding
- afbrydelse af strømforsyning til alarmen

Aktivering

Alle døre og motorhjelmen skal være lukket.

Havariblinket blinker for at bekræfte aktiveringen. Hvis havariblinklysene ikke blinker ved aktivering, er én af dørene eller motorhjelmen ikke lukket helt.

Fjernbetjening med 2 knapper eller 3 knapper

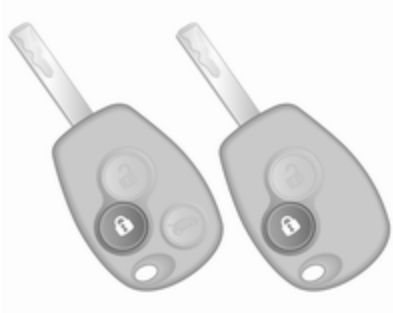

Tryk på 🔒 for at aktivere tyverialarmen.

Elektronisk nøgle

For håndfri betjening skal den elektroniske nøgle befinde sig uden for bilen højst ca. 1 meter fra fordørene eller lastrummet.

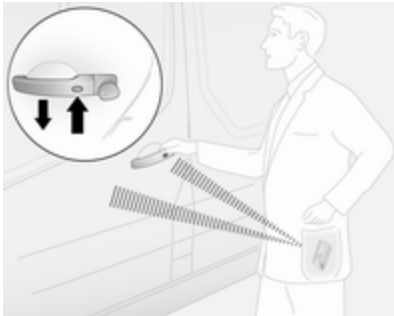

Tryk på knappen på et udvendigt dørhåndtag.

- eller -

Tryk på 🔒 for at aktivere tyverialarmen.

Elektronisk nøglesystem ⇨ 22.

Deaktivering

Tyverialarmen deaktiveres ved oplåsning af bilen (med 🔓 eller med knappen på et af de udvendige dørhåndtag), eller når tændingen slås til. Havariblinket blinker for at bekræfte deaktiveringen.

Systemet deaktiveres ikke, når førerdøren låses op med nøglen eller med centrallåsekontakten i kabinen.

Bemærkninger
Hvis alarmen er blevet udløst, stopper oplåsning af bilen med nøglen ikke alarmen. Slå tændingen til for at stoppe alarmen. Havariblinklysene blinker ikke ved deaktivering, hvis alarmen er blevet udløst.

Aktivering uden overvågning af kabine

Deaktivér overvågning af kabinen, fx hvis der efterlades dyr i bilen, eller hvis det supplerende varmeapparat er indstillet til en tidsbestemt eller fjernbetjent start ⇨ 121.

Tryk på og hold 🔒 på fjernbetjeningen eller den elektroniske nøgle inde. Der lyder et hørbart signal som bekræftelse.

Status forbliver, indtil dørene er oplåst.

Alarm

Når alarmen aktiveres, lyder en separat batteristøttet sirene, og samtidig blinker havariblinket. Antallet og varigheden af alarmsignalerne er fastlagt i lovgivningen.

Hvis bilens batteri eller strømforsyningen afbrydes, udløses alarmen. Deaktiver først tyverialarmen, hvis bilens batteri skal afbrydes.

For at slukke for alarmen (hvis den er udløst) og derfor deaktivere tyverialarmen skal bilens batteri tilsluttes igen, og bilen låses op eller tændingen slås til.

Startspærre

Startspærren er en del af tændingslåsen og kontrollerer, om bilen må startes med den aktuelle nøgle.

Startspærren aktiveres automatisk, efter at nøglen er taget ud af tændingslåsen, og også hvis nøglen ikke tages ud af tændingslåsen, når der slukkes for motoren.

Hvis motoren ikke kan startes, skal tændingen slås fra og nøglen tages ud, og man skal vente ca. to sekunder og derefter gentage startforsøget. Hvis startforsøget mislykkes, kan man forsøge at starte motoren med reservenøglen og søge hjælp på et værksted.

Bemærkninger
Radiofrekvensidentifikation (RFID)-tags kan gribe forstyrrende ind i nøglens funktion. Den bør ikke befinde sig i nærheden af nøglen under start af bilen.

Bemærkninger
Startspærren låser ikke dørene. Når bilen forlades, skal den derfor altid låses og tyverialarmen ⇨ 24, ⇨ 37 kobles til.

Sidespejle

Konvekse spejle

Det konvekse sidespejl har et asfærisk område og mindsker blinde vinkler. Spejlets form får genstande til at se mindre ud, og dette påvirker evnen til at bedømme afstande.

Manuel indstilling

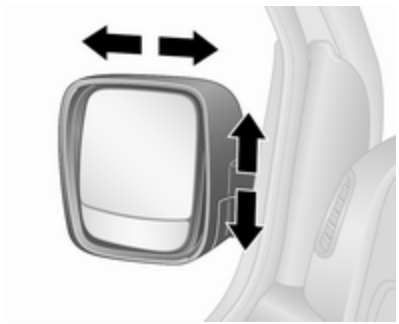

Spejlene indstilles ved at dreje dem i ønsket retning.

Elektrisk indstilling

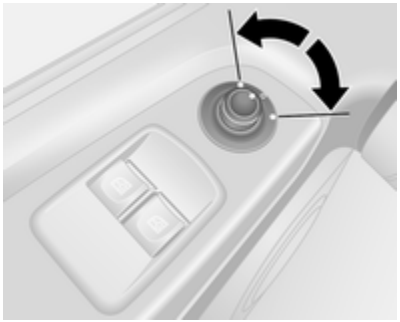

Vælg det relevante sidespejl ved at indstille knappen til højre eller venstre, og drej derefter knappen for at indstille spejlet.

Hvis knappen er i midterposition, er der ikke valgt et spejl.

Indfældelige spejle

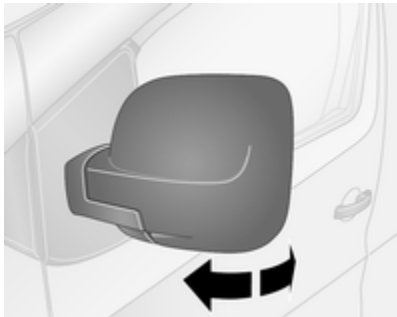

Af hensyn til fodgængernes sikkerhed vil sidespejlene klappe udad eller indad, hvis en fodgænger kommer til at gå ind i det med tilstrækkelig fart. Spejlet sættes på plads igen ved at trykke let på spejlhuset.

Parkeringsposition

Sidespejlene kan fældes ind ved at trykke let på husets yderste kant, f.eks. ved begrænset parkeringsmulighed.

Alt efter version kan sidespejlene automatisk fældes ind til parkeringsstilling, når bilen låses. Yderligere oplysninger findes i instruktionsbogen til Infotainment.

Opvarmede spejle

Betjenes ved at trykke på ⧈. Aktivering angives med lysdioden i knappen.

Varmen fungerer, når motoren er i gang. Den slukkes automatisk efter kort tid.

Klimastyring ⇨ 115.

Indvendige spejle

Manuel nedblænding

Ved at justere grebet på spejlhusets underside mindskes blændingen.

Vidvinkelspejl

Afhængigt af bilen findes der et stort, konvekst spejl i forsædepassagerens solskærm, som hjælper med til at øge synsfeltet og reducere blinde vinkler.

Automatisk nedblænding

Blænding fra bagvedkørende biler om aftenen nedsættes automatisk.

Ruder

Forrude

Varmereflekterende forrude

Den varmereflekterende forrude har en belægning, der reflekterer solens stråler. Også datasignaler, f.eks. fra vejbetalingsanlæg, reflekteres muligvis.

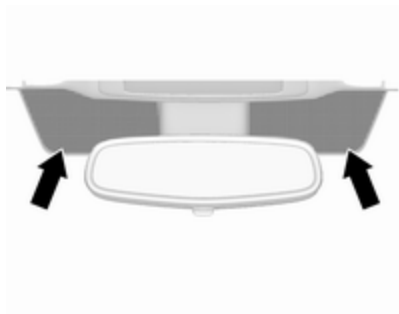

De afmærkede områder på forruden er ikke dækket af belægningen. Apparater til registrering af elektroniske data og betaling af afgifter skal

fastgøres på disse områder. Ellers kan der forekomme funktionsfejl i dataregistrering.

Forrudemærkater

Undgå at anbringe mærkater, f.eks. motorvejsmærkater, eller lignende på forruden omkring det indvendige spejl.

Udskiftning af forrude

Forsigtig

Hvis bilen har en fremadvendt kamerasensor til førerhjælpesystemerne, er det meget vigtigt, at enhver forrudeudskiftning foretages nøjagtigt som angivet i Opels specifikationer. Ellers fungerer disse systemer muligvis ikke korrekt, og der er risiko for uventet adfærd og/eller meddelelser fra disse systemer.

El-ruder

⚠ Advarsel

El-betjente ruder skal betjenes med omhu. Der er risiko for legemsbeskadigelse - det er især farligt for børn.

Hold øje med ruder under lukning. Sørg for, at intet kommer i klemme.

Slå tændingen til for at betjene el-ruderne.

De enkelte ruder åbnes og lukkes ved at trykke hhv. trække i den pågældende kontakt.

Trinvis funktion: Tryk eller træk kort i kontakten.

Automatisk åbning/lukning: Tryk eller træk lidt længere i kontakten. Ruden bevæger sig automatisk op eller ned med sikkerhedsfunktionen aktiveret. Bevægelsen kan standses ved at aktivere kontakten igen i samme retning.

Hvis ruden går trægt, f.eks. på grund af frost, betjenes kontakten flere gange, indtil ruden trinvis er lukket.

Sikkerhedsfunktion

Hvis ruden møder modstand under den automatiske lukning, standses den straks og åbnes igen.

Overbelastning

Hvis ruderne aktiveres hyppigt inden for kort tid, slås ruderne funktion fra i et stykke tid.

Bagruder

Skydesideruder

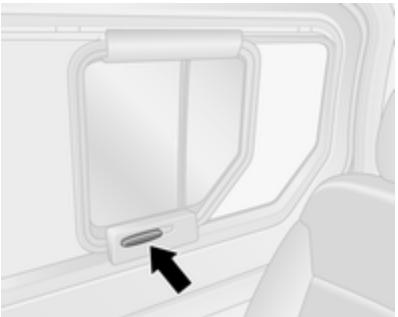

En rude åbnes eller lukkes ved først at udløse den ved at trykke den forreste del af håndtaget ned, indtil det er i lodret stilling, hvorefter ruden kan skydes.

Solafskærmning

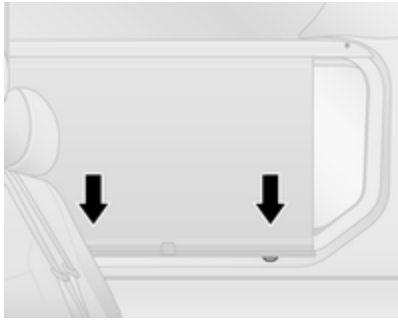

Alt efter model er der indbygget solafskærmning i rudeafdækningen.

Den lukkes ved at trække håndtaget nedad og tilkoble låsene forbeden.

Den åbnes ved at frakoble låsene, idet solafskærmningen trækkes lidt ind mod en selv og styres opad.

El-opvarmet bagrude

Betjenes ved at trykke på ⊞. Aktivering angives med lysdioden i knappen.

Opvarmningssystemet kan kun betjenes, når motoren er i gang. Opvarmningen afbrydes automatisk efter et kort stykke tid.

Klimastyring ⇨ 115.

Solskærme

Når solskærmen vippes ned og eventuelt drejes ud mod siden, beskytter den mod blænding.

Solskærme har indbyggede make-up-spejle og en billetholder bagpå.

Under kørsel bør spejldækslerne være lukket.

Vidvinkelspejl ⇨ 40.

Sæder, sikkerhed

Hovedstøtter **45**
Forsæder **46**
Siddestilling 46
Sædeindstilling 47
Nedfældning af sæde 49
Armlæn 49
Sædevarme 49
Bagsæder **50**
Sikkerhedsseler **54**
Trepunktssele 55
Airbags **58**
Frontairbags 62
Sideairbags 62
Gardinairbags 63
Deaktivering af airbag 63
Barnesæder **64**
Placering af barnesæder 67

Hovedstøtter

Hovedstøtternes position

⚠ Advarsel

Kør kun med korrekt indstillet hovedstøtte.

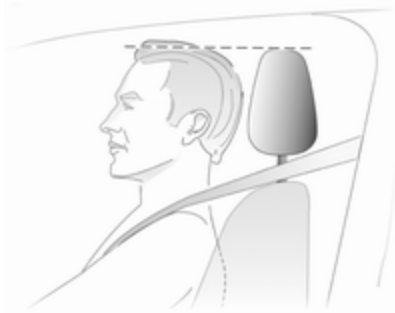

Hovedstøttens øverste kant bør befinde sig ved toppen af hovedet. Hvis personen er for høj til, at dette er muligt, skal hovedstøtten være i højest mulige position, og for små personer skal hovedstøtten være i lavest mulige position.

Indstilling

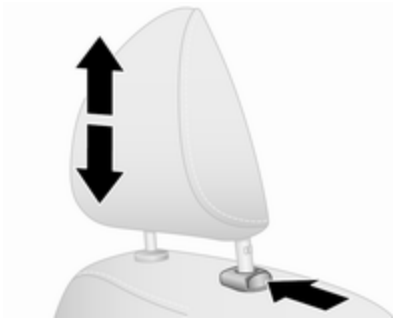

Hovedstøtten hæves ved at trække den opad og lade den gå i indgreb.

Hovedstøtten sænkes ved at trykke på udløserknappen, indstille højden og lade hovedstøtten gå i indgreb.

Bagsædets hovedstøtter kan også fældes fremefter.

Bemærkninger
Godkendt tilbehør må kun fastgøres på hovedstøtten på højre forsæde, når sædet ikke er i brug.

Afmontering

F.eks. ved brug af et barnesæde ⇨ 64.

Vip først ryglænet frem, og træk derefter hovedstøtten helt op. Tryk på udløserknappen, og træk hovedstøtten opad for at frigøre den.

Anbring hovedstøtterne sikkert i lastrummet.

Kør ikke med hovedstøtterne afmonteret, hvis der sidder nogen på sædet.

Montering

Vip først ryglænet frem, og før derefter hovedstøttens stænger ind i deres huller.

Sænk hovedstøtten så meget som muligt, og hæv den derefter (om nødvendigt, tryk først på bege udløserknappen), indtil den sidder forsvarligt i den ønskede position.

Forsæder

Siddestilling

⚠ Advarsel

Kør kun med korrekt indstillede sæder.

⚠ Fare

Af hensyn til sikker airbagudløsning må man ikke sidde tættere på rattet end 25 cm.

⚠ Advarsel

Indstil aldrig sæderne under kørslen. De kan flytte sig mere end tilsigtet.

⚠Advarsel

Opbevar aldrig nogen løse genstande under sæderne.

Opbevaringsrum under passagersædet, opbevaringsboks ⇨ 75.

- Skyd bagdelen så langt tilbage mod ryglænet som muligt. Afstanden fra sædet til pedalerne indstilles, så benene er let bøjede, når pedalerne er trådt helt ned. Skub højre sæde så langt tilbage som muligt.
- Indstil sædehøjden til den fornødne højde. Der skal sikres frit udsyn til alle sider og alle displayinstrumenter. Der skal være mindst en håndsbreddes frigang mellem hoved og loftsbeklædning. Lårene skal hvile let på sædet uden at trykke.
- Skyd skuldrene så langt tilbage mod ryglænet som muligt. Indstil ryglænets hældning således, at rattet kan nås med let bøjede arme. Når rattet drejes, skal skulderkontakten med ryglænet bevares. Ryglænene må ikke hælde for langt bagud. Vi anbefaler en maksimal hældningsvinkel på ca. 25°.
- Indstil sædet og rattet på en sådan måde, at håndleddene hviler oven på den øverste del af rattet, mens armen er helt udstrakt og skuldrene mod ryglænet.
- Indstilling af rat ⇨ 84.
- Indstilling af hovedstøtte ⇨ 45.
- Indstilling af sikkerhedsselernes højde ⇨ 55.
- Indstil lændestøtten, så den støtter rygsøjlens naturlige form ⇨ 47.

Sædeindstilling

Kør kun med sæder og ryglæn sat i hak.

Længdeindstilling

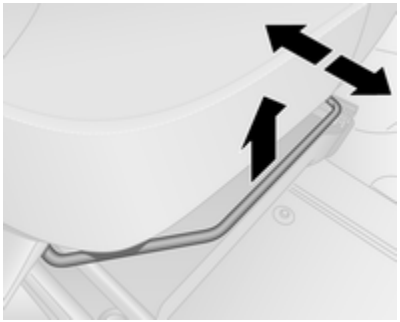

Træk bøjlen opad, forskyd sædet, og slip derefter bøjlen.

Prøv at bevæge sædet frem og tilbage for at sikre, at sædet er fastlåst.

Ryglænets hældning

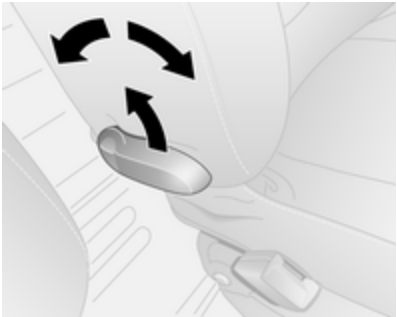

Træk i grebet, indstil hældningen og slip grebet. Lad ryglænet gå hørbart i indgreb.

Læn Dem ikke mod ryglænet under indstillingen.

Sædehøjde

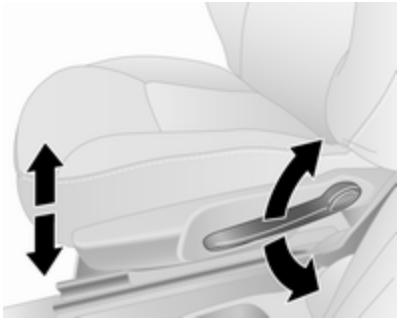

Pumpebevægelser med håndtaget:

opad : sædet hæves
nedad : sædet sænkes

Lændestøtte

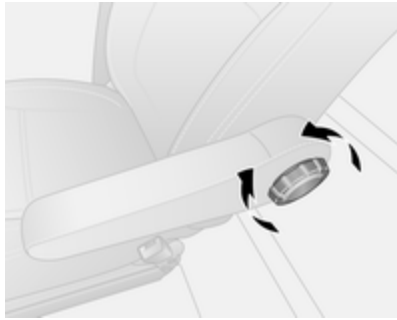

Indstil lændestøtten med håndhjulet efter personlige ønsker.

Drej på håndhjulet for at øge eller mindske støtten.

Nedfældning af sæde

Nedfælding af det forreste passagersæde i midten

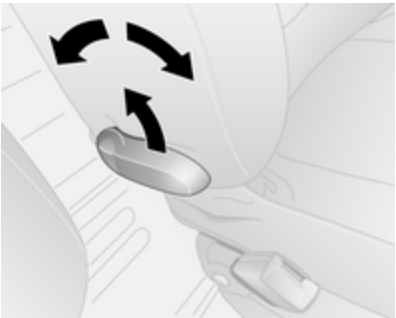

Træk i udløseren, slå ryglænet helt frem, og slip derefter udløseren. Lad ryglænet gå hørbart i indgreb.

Bemærkninger
Når sædet er i højeste position, skal hovedstøtterne skubbes ned, inden ryglænet slås ned.

Kontrollér, at der ikke er noget, der forhindrer sædet i at slås ned, f.eks. en solskærm ⇨ 43 eller kopholder ⇨ 74.

Ryglænet slås op igen ved at trække i udløseren, hæve ryglænet og derefter slippe udløseren. Lad ryglænet gå hørbart i indgreb.

⚠ Advarsel

Når forsædepassagerens sæde er slået ned, skal forsædepassagerens airbagsystem deaktiveres.

Deaktivering af airbag ⇨ 63.

Armlæn

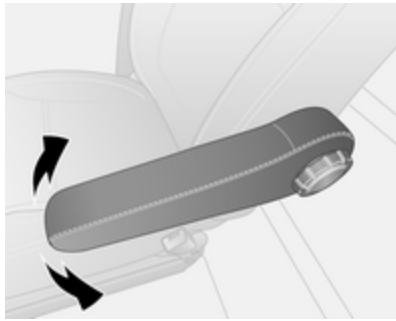

Løft eller sænk armlænet efter ønske.

Sædevarme

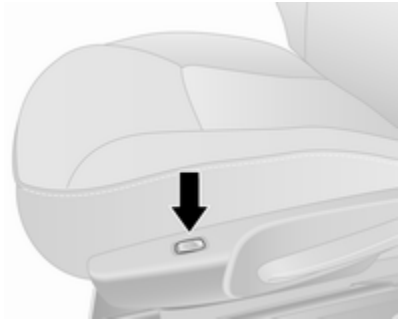

Tryk på for det pågældende sæde, når motoren går; lysdioden i kontakten tændes. Tryk på den anden ende af vippekontakten for at slå sædevarme fra.

Sædevarmen er termostatreguleret og slukker automatisk, når sædetemperaturen er tilstrækkeligt høj.

Længerevarende brug hos personer med sart hud frarådes.

Bagsæder

Alt efter model kan der være monteret bagsæder i 2. række og 3. række.

Adgang til bagsæde

For at lette adgangen til sæderne i 3. række (hvis de er monteret) skal skydesidedøren åbnes. Tryk derefter udløserhåndtaget ned på det nedfældelige adgangssæde i 2. række og fæld ryglænet frem. Om nødvendigt skal sikkerhedsselerne frigøres fra låsene.

⚠ Advarsel

Kontrollér, at ryglænet går tilbage til korrekt position, og at selelåsene er forsvarligt fastgjort.

Spænding og udløsning af sikkerhedssele ⇨ 55.

Skydedør ⇨ 31.

Sædehynde

Alt efter versionen kan sædehynden indstilles til én af fem positioner ved at trække i den strop, der sidder foran på sædet, og skyde sædehynden forsigtigt fremad eller bagud.

Opbevaringsrum under passagersædet ⇨ 75.

Fældning og afmontering af bagsæder

⚠ Advarsel

Når bagsæder slås ned eller fjernes, skal hænder og fødder holdes væk fra bevægelsesområdet.

Juster aldrig sæder under kørsel, da de kan bevæge sig ukontrollabelt.

Kontrollér, at bagsæderne og ryglænene er helt i indgreb, før bagsæderne benyttes.

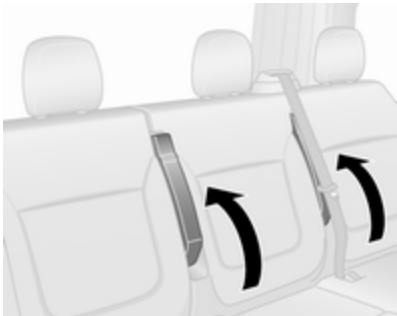

Inden bagsæderne slås ned eller afmonteres, må det kontrolleres, at armlænene er slået helt op i oprejst stilling.

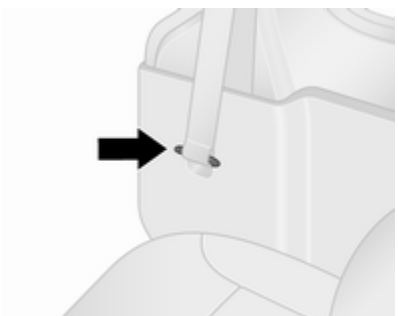

Inden bagsæderne slås ned eller afmonteres, skal de udvendige sikkerhedsseler frigøres fra spænderne og låsetungerne være anbragt i deres huse.

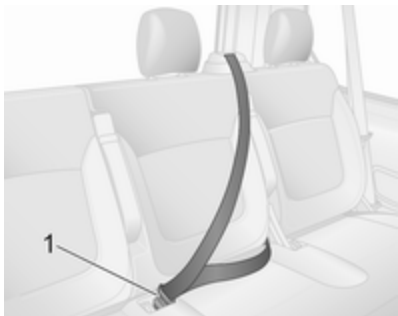

For midterbagsædet skal låsetungen sættes i spændet **1**.

Nedfældelige bagsæder

På nogle varianter kan lastrummet gøres større ved at slå bagsæderne i 3. række (hvis monteret) ned.

⚠Advarsel

Udvis forsigtighed når sædet fældes ned - pas på dele der bevæger sig. Kontroller at sædet er sikkert, når det er fældet helt ned.

Om nødvendigt, skal hovedstøtterne fjernes ⇨ 45.

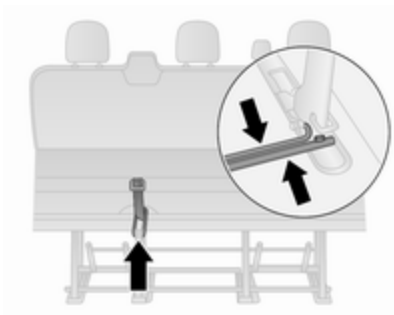

Træk i udløserremmen, og slå ryglænet ned på sædet.

Hold i låsestængerne, og bring dem sammen på samme tid.

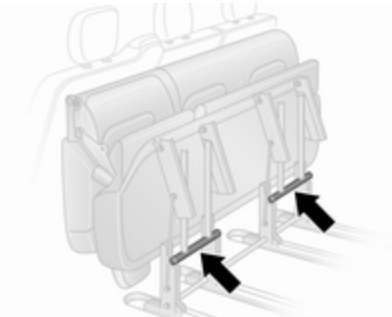

Løft sædemontagen og fæld den fremad, indtil den går i indgreb i den fremadfældet stilling.

Tryk på toppen af sædet, og lås det på plads ved at skubbe til låsearmene (se pilene). Kontroller, at sæderne er forsvarligt i indgreb.

Forsigtig

Af sikkerhedshensyn må der ikke anbringes last på de nedfældede bagsæder.

Når sædemontagen bringes tilbage til sin oprindelige stilling, skal der trækkes i låsestængerne og sædemontagen forsigtigt sænkes. Kontrollér, at låsearmene er korrekt placeret og fastgjort.

Bemærkninger
Kontrollér, at forankringspunkterne er rene, inden sædet monteres. De bør være fri for sandskorn og andre partikler, der kan forhindre sædet i at låses forsvarligt.

Løft ryglænet, og sæt hovedstøtterne på plads igen, om nødvendigt.

Afmontering af bagsæder

På nogle varianter kan lastrummet gøres større ved at fjerne bagsæderne i 2. række og 3. række (hvis monteret).

⚠Advarsel

Fjern aldrig bagsæderne under kørsel, da de kan bevæge sig ukontrollabelt.

⚠Advarsel

Aftagelige sæder er tunge! Forsøg ikke på at afmontere dem alene.

Om nødvendigt, skal hovedstøtterne fjernes ⇨ 45.

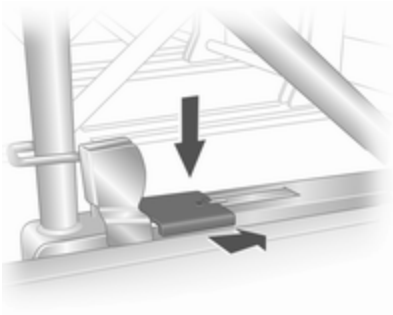

Frigør sæderne ved at trykke ned på låsespærrerne på sædebeslagene i venstre og højre side og skyde dem fremad.

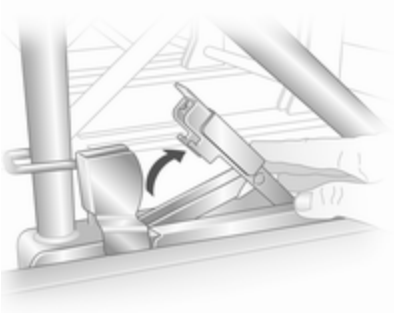

Løft låsespærrerne, og bevæg derefter sædeenheden bagud for at frigøre den fra de bageste forankringspunkter i gulvet.

Løft sædeenheden, og bevæg den derefter bagud igen for at frigøre den fra de forreste forankringspunkter i gulvet. Sædeenheden kan derefter løftes ud.

Sæderne skal tages ud gennem sideskydedøren (ikke gennem bagdørene / bagklappen). Sæderne i 2. række skal tages ud af bilen inden sæderne i 3. række.

Montering af bagsæder

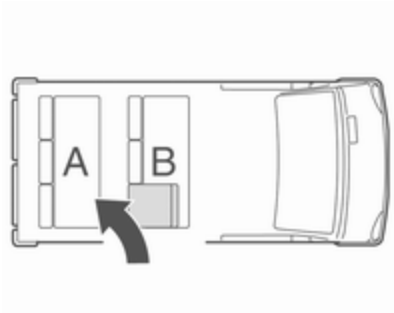

Sørg ved genmontering af sæder altid for, at rækken med nedfældeligt sæde for adgang **B** er anbragt korrekt foran den faste sæderække **A**.

Sæderne skal føres ind gennem sideskydedøren (ikke gennem bagdørene / bagklappen). Sæderne i 3. række skal føres ind i bilen inden sæderne i 2. række.

Forsigtig
Sæderne i 2. og 3 række er ikke ombyttelige og skal sættes tilbage på deres oprindelige plads.

Bemærkninger

Kontrollér, at forankringspunkterne er rene, inden sædet monteres. De bør være fri for sandskorn og andre partikler, der kan forhindre sædet i at låses forsvarligt.

Placér sædemontagen over de forreste forankringspunkter, og skub derefter montagen, indtil den befinder sig over de bageste forankringspunkter.

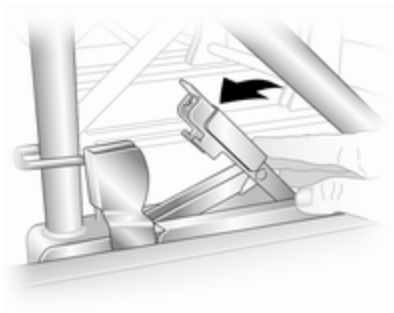

Sænk låsespærrerne og skub dem, indtil de låses forsvarligt på plads. Kontrollér, at markeringerne på låsespærrerne er korrekt rettet ind.

⚠Advarsel

Ved montering af sæder må man sørge for, at de er korrekt placeret på forankringspunkterne, og at låsespærrerne låser fuldstændigt.

Hvis sæderne ikke kan låses forsvarligt på plads, bør et værksted spørges til råds.

Sikkerhedsseler

Sikkerhedsselerne låses, hvis kørehastigheden sættes kraftigt op eller ned, så personerne holdes fast i siddepositionen. Derfor nedsættes faren for kvæstelser betydeligt.

⚠Advarsel

Husk altid at spænde sikkerhedsselen.

I tilfælde af et uheld vil personer, der ikke er fastspændt, være til fare for sig selv og andre personer i bilen.

Sikkerhedsselen er kun beregnet til én person ad gangen.

Barnesæde ⇨ 64.

Alle dele i selesystemet skal med jævne mellemrum kontrolleres for skader for at sikre, at de fungerer, som de skal.

Beskadigede dele skal udskiftes. Efter et uheld skal selerne og aktiverede selestrammere udskiftes af et værksted.

Bemærkninger
Sørg for at selerne ikke bliver beskadiget af sko eller skarpe genstande eller kommer i klemme. Sørg for at der ikke kan komme snavs i selernes oprulningsautomatik.

Sikkerhedssele

Alt efter version kan begge forsæder være udstyret med sikkerhedsselehusker, hvilket angives af kontrollampen i loftskonsollen ⇨ 96.

Selekraftbegrænsere

På forsæderne reducerer selekraftbegrænserne belastningen på kroppen ved at slække selen gradvist under en kollision.

Selestrammere

I tilfælde af kraftigere sammenstød - frontalt eller bagfra - strammes forsædernes sikkerhedsseler.

⚠Advarsel

Ukorrekt håndtering (f.eks. afmontering eller montering af selerne) kan føre til, at selestrammerne udløses med deraf følgende fare for legemsbeskadigelse.

Når selestrammerne er aktiveret, lyser kontrollampen ⇨ 96 konstant.

Selestrammere, der har været aktiveret, skal udskiftes af et værksted. Selestrammerne kan kun aktiveres én gang.

Bemærkninger
Undlad at fastgøre eller montere tilbehør eller andre genstande, der kan hindre selestrammerne i at fungere ordentligt. Der må ikke foretages ændringer på selestrammerens komponenter, da det vil medføre, at bilens kørselsgodkendelse bliver ugyldig.

Trepunktssele

Sikkerhedsseler på forsæderne

Spænd

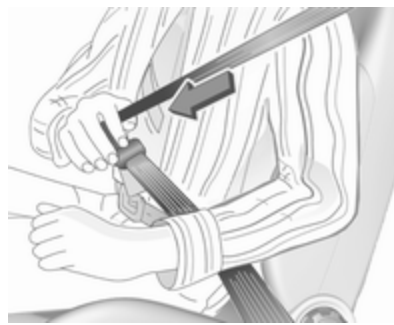

Træk sikkerhedsselen ud af selerullen, før den uden snoninger over kroppen og sæt låsetungen i låsen.

Stram hofteselen jævnligt under kørslen ved at trække i skulderselen.

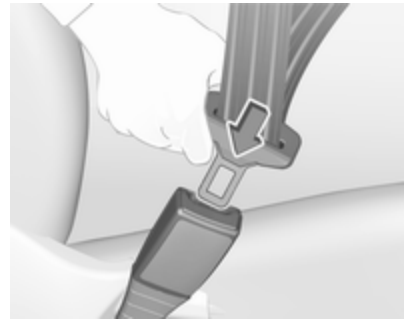

Løst eller kraftigt tøj gør, at sikkerhedsselen ikke slutter helt til. Anbring ikke genstande, for eksempel en håndtaske eller en mobiltelefon, mellem sikkerhedsselen og kroppen.

⚠Advarsel

Selen må ikke ligge hen over lommer med hårde eller skrøbelige genstande.

Selehusker ⇨ 96.

Højdeindstilling

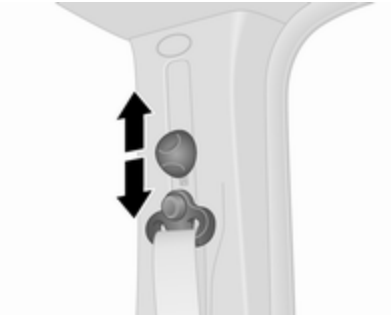

Skyd indstillingsmekanismen op eller ned til ønsket stilling:

- Træk sikkerhedsselen lidt ud.
- Vip justeringsgrebet nedad for at frigøre, og skub derefter højdejusteringen nedad, eller skub højdejustering opad uden at vippe justeringsgrebet.

Indstil højden, så sikkerhedsselen ligger hen over skulderen. Den må ikke gå hen over halsen eller overarmen.

⚠ Advarsel
Må ikke justeres under kørsel.

Løsn

Sikkerhedsselen udløses ved at trykke på den røde knap i selelåsen. Sikkerhedsselen rulles op automatisk.

Sikkerhedsseler på bagsædet

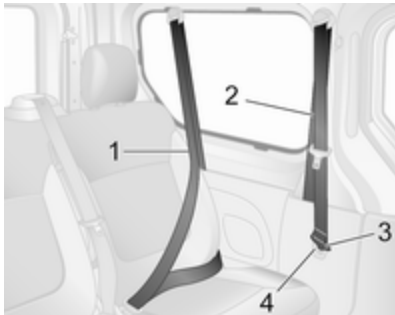

Til sæderne i anden sæderække skal man altid bruge de forreste sikkerhedsseler **2** (der befinder sig bag sæderne i 2. række). Når sikkerhedsselerne for 2. sæderække **2** ikke er i brug, skal låsetungen **3** placeres i sit hus **4** for at undgå at beskadige bilen.

Til 3. sæderække (se illustrationen) skal de bageste sikkerhedsseler **1** altid bruges (befinder sig bag sæderne i 3. række).

Før fastspænding af sikkerhedsselen til det yderste bagsæde skal det først kontrolleres, at den nederste låsetunge **5** sidder fuldstændigt i hak i sin selelås **6**.

Derpå føres selen over hofteområdet og skulderen (må ikke snoes), og den øverste låsetunge sættes i den korrekte selelås.

Se "Sikkerhedsseler på forsæderne" ovenfor med hensyn til fastspænding og opspænding.

⚠Advarsel

Sikkerhedsselen er ikke effektiv i tilfælde af en ulykke, medmindre både nederste og øverste låsetunge er sat rigtigt i.

Når sikkerhedsselen spændes op, skal den øverste låsetunge altid frigøres fra selelåsen før den nederste låsetunge.

Tag låsetungerne ud af selelåsene, inden nogen sæder tages ud af bilen, eller for at lette adgangen til bagsæderne.

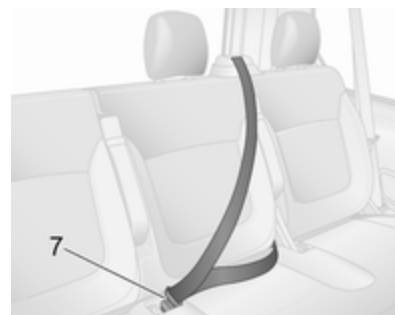

På midtersædet bag trækkes selen ud af selerullen og føres uden snoninger hen over kroppen, hvorefter låsetungen sættes i selelåsen **7**.

⚠Advarsel

Kontrollér, at bagsæderne og ryglænene er helt i indgreb, før bagsæderne benyttes.

Bagsæder ⇨ 50.

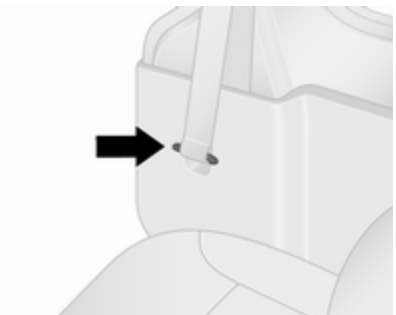

For at undgå at beskadige bilen bør låsetungerne for de udvendige sikkerhedsseler bagi altid opbevares i deres huse, hvis de findes.

For midterbagsædet bør låsetungen være anbragt i det tilsvarende spænde, når sædet ikke er i brug.

Brug af sikkerhedssele under graviditet

⚠Advarsel

Hofteselen skal anbringes så lavt som muligt over bækkenet for at forhindre tryk mod underlivet.

Airbags

Airbagsystemet består af et vist antal individuelle systemer, afhængigt af udstyrets omfang.

Når airbaggene udløses, pustes de op på brøkdele af et sekund. De tømmes også så hurtigt, at det ofte ikke bemærkes ved et uheld.

⚠Advarsel

Airbagsystemet udløses eksplosivt, og reparationer må kun udføres af uddannet personale.

⚠Advarsel

Montering af tilbehør, der ændrer bilens ramme, kofangersystem, højde, plademetal foran eller i siden, kan forhindre airbagsystemet i at fungerer korrekt. Airbagsystemets funktion kan også påvirkes af ændring af enhver del af forsæderne, sikkerhedsselerne, aiirbagføler- og diagnosemodulet,

rattet, instrumentpanelet, indvendige dørtætninger, herunder højttalere, ethvert airbagmodul, lofts- eller stolpebeklædning, frontfølere, sidekollisions-følere eller airbagledninger.

Bemærkninger
Elektronikken til styring af airbagsystemer og selestrammere er placeret i midterkonsollen. Anbring ikke magnetiske genstande i dette område.

Påsæt ingen genstande på airbaggenes afdækninger, og dæk dem ikke med andre materialer. Få beskadigede afdækninger udskiftet af et værksted.

Den enkelte airbag kan kun udløses én gang. Når først en airbag har været udløst, skal den udskiftes af et værksted. Desuden kan det være nødvendigt at få rattet, instrumentpanelet, dele af panelerne, dørtætningerne, håndtagene og sæderne udskiftet.

Der må ikke foretages ændringer på airbagsystemet, da det vil medføre, at bilens kørselsgodkendelse bliver ugyldig.

Kontrollampe for airbagsystemer ⇨ 96.

Barnesæder på forsæde i passagersiden med airbags

Advarsel i henhold til ECE R94.02:

EN: NEVER use a rear-facing child restraint system on a seat protected by an ACTIVE AIRBAG in front of it, DEATH or SERIOUS INJURY to the CHILD can occur.

DE: Nach hinten gerichtete Kindersitze NIEMALS auf einem Sitz verwenden, der durch einen davor befindlichen AKTIVEN AIRBAG geschützt ist, da dies den TOD oder SCHWERE VERLETZUNGEN DES KINDES zur Folge haben kann.

FR: NE JAMAIS utiliser un siège d'enfant orienté vers l'arrière sur un siège protégé par un COUSSIN GONFLABLE ACTIF placé devant lui, sous peine d'infliger des BLESSURES GRAVES, voire MORTELLES à l'ENFANT.

ES: NUNCA utilice un sistema de retención infantil orientado hacia atrás en un asiento protegido por un AIRBAG FRONTAL ACTIVO. Peligro de MUERTE o LESIONES GRAVES para el NIÑO.

RU: ЗАПРЕЩАЕТСЯ устанавливать детское удерживающее устройство лицом назад на сиденье автомобиля, оборудованном фронтальной подушкой безопасности, если ПОДУШКА НЕ ОТКЛЮЧЕНА! Это

может привести к СМЕРТИ или СЕРЬЕЗНЫМ ТРАВМАМ РЕБЕНКА.

NL: Gebruik NOOIT een achterwaarts gericht kinderzitje op een stoel met een ACTIEVE AIRBAG ervoor, om DODELIJK of ERNSTIG LETSEL van het KIND te voorkomen.

DA: Brug ALDRIG en bagudvendt autostol på et forsæde med AKTIV AIRBAG, BARNET kan komme i LIVSFARE eller komme ALVORLIGT TIL SKADE.

SV: Använd ALDRIG en bakåtvänd barnstol på ett säte som skyddas med en framförvarande AKTIV AIRBAG. DÖDSFALL eller ALLVARLIGA SKADOR kan drabba BARNET.

FI: ÄLÄ KOSKAAN sijoita taaksepäin suunnattua lasten turvaistuinta istuimelle, jonka edessä on AKTIIVINEN TURVATYYNY, LAPSI VOI KUOLLA tai VAMMAUTUA VAKAVASTI.

NO: Bakovervendt barnesikringsutstyr må ALDRI brukes på et sete med AKTIV KOLLISJONSPUTE foran, da det kan føre til at BARNET utsettes for LIVSFARE og fare for ALVORLIGE SKADER.

PT: NUNCA use um sistema de retenção para crianças voltado para trás num banco protegido com um AIRBAG ACTIVO na frente do mesmo, poderá ocorrer a PERDA DE VIDA ou FERIMENTOS GRAVES na CRIANÇA.

IT: Non usare mai un sistema di sicurezza per bambini rivolto all'indietro su un sedile protetto da AIRBAG ATTIVO di fronte ad esso: pericolo di MORTE o LESIONI GRAVI per il BAMBINO!

EL: ΠΟΤΕ μη χρησιμοποιείτε παιδικό κάθισμα ασφαλείας με φορά προς τα πίσω σε κάθισμα που προστατεύεται από μετωπικό ΕΝΕΡΓΟ ΑΕΡΟΣΑΚΟ, διότι το παιδί μπορεί να υποστεί ΘΑΝΑΣΙΜΟ ή ΣΟΒΑΡΟ ΤΡΑΥΜΑΤΙΣΜΟ.

PL: NIE WOLNO montować fotelika dziecięcego zwróconego tyłem do kierunku jazdy na fotelu, przed którym znajduje się WŁĄCZONA PODUSZKA POWIETRZNA. Niezastosowanie się do tego zalecenia może być przyczyną ŚMIERCI lub POWAŻNYCH OBRAŻEŃ u DZIECKA.

TR: Arkaya bakan bir çocuk emniyet sistemini KESİNLİKLE önünde bir AKTİF HAVA YASTIĞI ile korunmakta olan bir koltukta kullanmayınız. ÇOCUK ÖLEBİLİR veya AĞIR ŞEKİLDE YARALANABİLİR.

UK: НІКОЛИ не використовуйте систему безпеки для дітей, що встановлюється обличчям назад, на сидінні з УВІМКНЕНОЮ ПОДУШКОЮ БЕЗПЕКИ, інакше це може призвести до СМЕРТІ чи СЕРЙОЗНОГО ТРАВМУВАННЯ ДИТИНИ.

HU: SOHA ne használjon hátrafelé néző biztonsági gyerekülést előlről AKTÍV LÉGZSÁKKAL védett ülésen, mert a GYERMEK HALÁLÁT vagy KOMOLY SÉRÜLÉSÉT okozhatja.

HR: NIKADA nemojte koristiti sustav zadržavanja za djecu okrenut prema natrag na sjedalu s AKTIVNIM ZRAČNIM JASTUKOM ispred njega, to bi moglo dovesti do SMRTI ili OZBILJNJIH OZLJEDA za DIJETE.

SL: NIKOLI ne nameščajte otroškega varnostnega sedeža, obrnjenega v nasprotni smeri vožnje, na sedež z AKTIVNO ČELNO ZRAČNO BLAZINO, saj pri tem obstaja nevarnost RESNIH ali SMRTNIH POŠKODB za OTROKA.

SR: NIKADA ne koristiti bezbednosni sistem za decu u kome su deca okrenuta unazad na sedištu sa AKTIVNIM VAZDUŠNIM JASTUKOM ispred sedišta zato što DETE može da NASTRADA ili da se TEŠKO POVREDI.

MK: НИКОГАШ не користете детско седиште свртено наназад на седиште заштитено со АКТИВНО ВОЗДУШНО ПЕРНИЧЕ пред него, затоа што детето може ДА ЗАГИНЕ или да биде ТЕШКО ПОВРЕДЕНО.

BG: НИКОГА не използвайте детска седалка, гледаща назад, върху седалка, която е защитена чрез АКТИВНА ВЪЗДУШНА ВЪЗГЛАВНИЦА пред нея - може да се стигне до СМЪРТ или СЕРИОЗНО НАРАНЯВАНЕ на ДЕТЕТО.

RO: Nu utilizați NICIODATĂ un scaun pentru copil îndreptat spre partea din spate a mașinii pe un scaun protejat de un AIRBAG ACTIV în fața sa; acest lucru poate duce la DECESUL sau VĂTĂMAREA GRAVĂ a COPILULUI.

CS: NIKDY nepoužívejte dětský zádržný systém instalovaný proti směru jízdy na sedadle, které je chráněno před sedadlem AKTIVNÍM AIRBAGEM. Mohlo by dojít k VÁŽNÉMU PORANĚNÍ nebo ÚMRTÍ DÍTĚTE.

SK: NIKDY nepoužívajte detskú sedačku otočenú vzad na sedadle chránenom AKTÍVNYM AIRBAGOM, pretože môže dôjsť k SMRTI alebo VÁŽNYM ZRANENIAM DIEŤAŤA.

LT: JOKIU BŪDU nemontuokite atgal atgręžtos vaiko tvirtinimo sistemos sėdynėje, prieš kurią įrengta AKTYVI ORO PAGALVĖ, nes VAIKAS GALI ŽŪTI arba RIMTAI SUSIŽALOTI.

LV: NEKĀDĀ GADĪJUMĀ neizmantojiet uz aizmuguri vērstu bērnu sēdeklīti sēdvietā, kas tiek aizsargāta ar tās priekšā uzstādītu AKTĪVU DROŠĪBAS SPILVENU, jo pretējā gadījumā BĒRNS var gūt SMAGAS TRAUMAS vai IET BOJĀ.

ET: ÄRGE kasutage tahapoole suunatud lapseturvaistet istmel, mille ees on AKTIIVSE TURVAPADJAGA kaitstud iste, sest see võib põhjustada LAPSE SURMA või TÕSISE VIGASTUSE.

MT: QATT tuża trażżin għat-tfal li jħares lejn in-naħa ta' wara fuq sit protett b'AIRBAG ATTIV quddiemu; dan jista' jikkawża l-MEWT jew ĠRIEĦI SERJI lit-TFAL.

GA: Ná húsáid srian sábháilteachta linbh cúil RIAMH ar shuíochán a bhfuil mála aeir ag feidhmiú os a chomhair. Tá baol BÁIS nó GORTÚ DONA don PHÁISTE ag baint leis.

Ud over den advarsel, der kræves af ECE R94.02, må et fremadvendt barnesæde af sikkerhedsmæssige grunde kun anvendes under iagttagelse af de instruktioner og begrænsninger, der er anført i tabellerne for placering af barnesæder ⇨ 67.

Airbagmærkaten er placeret på passagerforsædets solskærm.

⚠ Fare

Brug ikke et barnesæde på passagersædet, når frontairbaggen er aktiveret.

Deaktivering af airbag ⇨ 63.

Frontairbags

Frontairbagsystemet består af en airbag i rattet og én i instrumentpanelet i højre side. De er mærket med ordet **AIRBAG**.

Frontairbagsystemet udløses i tilfælde af kollision af en vis alvorlighed. Tændingen skal være slået til.

De oppustede airbags dæmper stødet og nedsætter dermed risikoen for kvæstelser af overkrop og hoved betydeligt for personerne, der sidder på forsædet.

⚠ Advarsel

Optimal beskyttelse ydes kun, hvis sædets position er korrekt.

Sædestilling ⇨ 46.

Anbring ikke arme/ben eller genstande i det område, hvor airbaggen kan blive udløst.

Spænd sikkerhedsselen korrekt og lås den korrekt. Dette er en forudsætning for, at airbaggen skal give beskyttelse.

Sideairbags

Sideairbagsystemet består af en airbag i hvert forsædes ryglæn. De er muligvis mærket med ordet **AIRBAG**.

Sideairbagsystemet udløses i tilfælde af kollision af en vis alvorlighed. Tændingen skal være slået til.

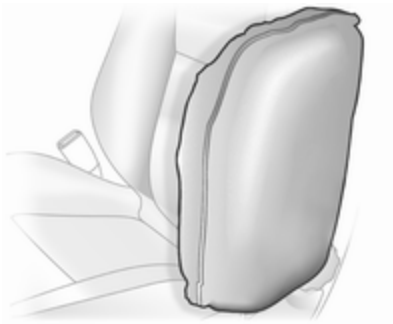

De oppustede airbags dæmper stødet og nedsætter dermed risikoen for kvæstelser af overkrop og bækken betydeligt i tilfælde af sidekollisioner.

⚠ Advarsel

Anbring ikke arme/ben eller genstande i det område, hvor airbaggen kan blive udløst.

Bemærkninger

På forsæderne må der kun monteres sædebetræk, der er godkendt til brug i bilen. Airbaggene må ikke tildækkes.

Gardinairbags

Hovedairbagsystemet består af en airbag i hver side af tagrammen. De er mærket med ordet **AIRBAG** på loftindtrækket.

Gardinairbagsystemet udløses i tilfælde af sidekollision af en vis alvorlighed. Tændingen skal være slået til.

De oppustede airbags dæmper stødet og nedsætter dermed risikoen for hovedkvæstelser betydeligt i tilfælde af sidekollisioner.

⚠ Advarsel

Anbring ikke arme/ben eller genstande i det område, hvor airbaggen kan blive udløst.

Krogene på håndtagene i tagrammen må kun bruges til at hænge lette beklædningsgenstande uden bøjler op på. Der må ikke ligge genstande i de ophængte beklædningsgenstande.

Deaktivering af airbag

Hvis der skal monteres et barnesæde på passagerforsædet, skal forsædets airbag deaktiveres efter anvisningerne i tabellerne over placering af barnesæder ⇨ 67.

Selestrammerne og alle de øvrige airbags forbliver aktiveret.

Afhængigt af bilmodellen vises en advarsel på airbagmærkaten på forsædepassagerens solskærm. Se under "Airbagsystem" for at få yderligere oplysninger ⇨ 58.

Forsædepassagerens airbag kan deaktiveres vha. en kontakt på siden af instrumentbrættet. Passagerfordøren skal åbnes for at få adgang til kontakten.

Tryk kontakten ind og drej den for at vælge indstillingen:

OFF : Airbaggen for passagerforsædet er deaktiveret og blæses ikke op i tilfælde af sammenstød. Kontrollampen OFF lyser konstant i loftskonsollen ⇨ 93, ⇨ 96 og der vises en tilsvarende meddelelse i førerinformationscentret ⇨ 101.

ON : Airbaggen for passagerforsædet er aktiveret.

⚠ Fare

Passagerairbaggen må kun deaktiveres i forbindelse med brug af et barnesæde efter anvisningerne og begrænsningerne i tabellen ⇨ 67.

Ellers er der risiko for livstruende skader for en person på et passagerforsæde med deaktiveret airbag.

Hvis kontrollampen ON tændes, efter at tændingen slås til, og kontrollampen OFF ikke lyser, vil passagerforsædets airbag blæses op i tilfælde af et sammenstød.

Hvis begge kontrollamper ON og OFF lyser samtidigt, er der en fejl i systemet. Det er ikke muligt at vide, hvad systemets status er, og derfor må der ikke sidde nogen på passagerforsædet. Søg omgående hjælp på et værksted.

Hvis kontrollampe ⇨ 97 lyser sammen med ⇨ 96, er det tegn på, at der er en fejl i systemet. Kontakten stilling kan utilsigtet være blevet ændret, mens tændingen er slået til. Slå tændingen fra og til igen, og indstil derefter kontakten igen. Hvis og stadig lyser, bør der søges hjælp på et værksted.

Status må kun ændres, når bilen holder stille, og tændingen er afbrudt. Status ændres først ved næste ændring.

Kontrollampe for deaktiveret airbag ⇨ 96.

Barnesæder

⚠ Fare

Ved brug af et bagudvendt barnesæde på forsædepassagersædet skal passagersædets airbag være deaktiveret. Dette gælder også for visse fremadvendte barnesæder, som angivet i tabellen ⇨ 67.

Deaktivering af airbag ⇨ 63.

Airbagmærkat ⇨ 58.

Vi anbefaler et barnesæde fremstillet specielt til bilen. Kontakt dit værksted for at få yderligere informationer.

Når der bruges et barnesæde skal nedenstående anvisninger om brug og montering altid følges, og fabrikantens anvisninger skal overholdes.

Overhold altid lokale og nationale bestemmelser. Nogle lande forbyder brugen af børnesikkerhedssystemer på bestemte siddepladser.

Barnesæder kan fastgøres med:

- Trepunktssele
- ISOFIX-beslag
- Top-Tether

Trepunktssele

Barnesæder kan fastgøres ved brug af en trepunktssele ⇨ 55.

Afhængigt af størrelsen af de anvendte barnesæder og modelvarianten, kan barnesæder fastgøres på visse bagsæder i 2. og 3. række ⇨ 67.

ISOFIX-beslag

ISOFIX-monteringsbelagene angives med logoet eller symbolet for ISOFIX på sædehynden.

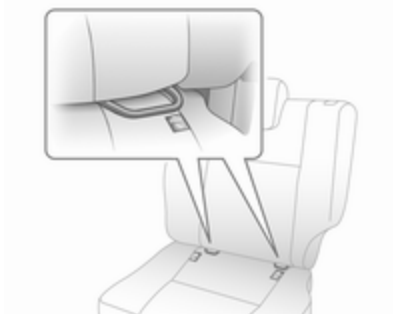

Fastgør et ISOFIX-barnesæde, der er godkendt til bilen, i ISOFIX-fastgørelsesbeslagene.

Ved fastgørelse af barnesæde med ISOFIX-beslag må der anvendes barnesæder, der er universelt tilladt til ISOFIX.

Der skal bruges en Top-Tether-rem ud over ISOFIX-monteringsbeslagene.

Tilladte fastgørelsespositioner for ISOFIX -barnesæder er mærket i tabellen med ✚, IL og IUF.

Top-Tether-forankringer

Der findes Top-Tether forankringer bag på sædet.

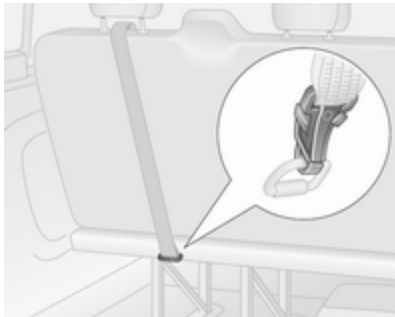

Udover ISOFIX-monteringsbeslagene skal Top-Tether-remmen fastgøres i Top-Tether-forankringerne. Gjorden skal føres mellem hovedstøttens to føringsstænger.

Positionerne for universelle ISOFIX-barnesæder er markeret i tabellen med IUF ⇨ 67.

Sådan vælges det rette system

Bagsæderne er det mest praktiske sted at fastgøre et barnesæde.

Barnet skal sidde med ansigtet vendt modsat kørselsretningen, så længe det er muligt. Dette sikrer, at barnets rygrad, som stadig er meget svag, belastes mindre i tilfælde af en ulykke.

Sikkerhedssystemer, der overholder gældende UN ECE-bestemmelser, er velegnede til formålet. Kontrollér lokale love og bestemmelser angående obligatorisk brug af barnesæder.

Kontroller, at det barnesæde, der skal monteres, passer til bilen.

Kontrollér, at barnesædet monteres korrekt i kabinen, se følgende tabeller.

Lad kun børn stige ind og ud af bilen i den side, der vender bort fra trafikken.

Når barnesædet ikke er i brug, skal det sikres med en sikkerhedssele, eller det skal tages ud af bilen.

Bemærkninger

Barnesæderne må ikke påklæbes noget eller på anden vis beklædes.

Efter et uheld skal barnesædet altid udskiftes.

Børnesikringer ⇨ 30.

Centrallås ⇨ 24.

Placering af barnesæder

Tilladte måder at fastspænde et barnesæde

Forsæder - varevogn

	Enkelt passagerforsæde[1]		Dobbelt passagerforsæde		
				deaktiveret eller uden airbag	
Vægt- eller aldersklasse	aktiveret airbag	deaktiveret eller uden airbag	aktiveret airbag	i midten	foruden
Gruppe 0: indtil 10 kg Gruppe 0+: indtil 13 kg	X	U	X	X	U
Gruppe I: 9 til 18 kg	X	U	X	X	U
Gruppe II: 15 til 25 kg Gruppe III: 22 til 36 kg	X	U	X	X	U

[1] : Fremadvendte barnesæder: Afmontér hovedstøtte ⇨ 45. Skub sædet så langt tilbage som muligt. Indstil sædehøjden til højeste stilling. Maksimal ryglænshældning er 25°. Sædeindstilling ⇨ 47.

Forsæder - combi, dobbeltkabine

	Enkelt passagerforsæde[1]		Dobbelt passagerforsæde		
				deaktiveret eller uden airbag	
Vægt- eller aldersklasse	aktiveret airbag	deaktiveret eller uden airbag	aktiveret airbag	i midten	foruden
Gruppe 0: indtil 10 kg Gruppe 0+: indtil 13 kg	X	U	X	X	U
Gruppe I: 9 til 18 kg	X	U[2]	X	X	U[2]
Gruppe II: 15 til 25 kg Gruppe III: 22 til 36 kg	X	X	X	X	X

[1] : Hvis sædet er indstilleligt, skubbes det så langt bagud som muligt, og højden indstilles til den højeste stilling. Maksimal ryglænshældning er 25°. Sædeindstilling ⇨ 47.

[2] : Bagudvendte barnesæder kun til denne vægt- og aldersklasse.

Bagsæder - combi, dobbeltkabine

Vægt- eller aldersklasse	2. sæderække[1]	3. sæderække
Gruppe 0: indtil 10 kg Gruppe 0+: indtil 13 kg	U	U
Gruppe I: 9 til 18 kg	U[2]	U[2]
Gruppe II: 15 til 25 kg Gruppe III: 22 til 36 kg	U[2]	U[2]

[1] : Om nødvendigt, skubbes det indstillelige forsæde fremad for at montere barnesædet på disse sæder. Der er muligvis ikke tilstrækkelig frigang til montering af bestemte barnesæder i biler, der har faste forsæder.

[2] : Fremadvendte barnesæder: Inden barnesædet monteres, skal hovedstøtten ⇨ 45 fjernes. Sædet foran denne monteringsplads må ikke være mere end halvvejs bagud på sine skinner. Maksimal ryglænshældning er 25°. Sædeindstilling ⇨ 47.

U : Passer til universalbarnesæder til brug i denne vægt- og aldersklasse sammen med trepunktssele.

X : Siddestilling ikke egnet til børn i denne vægt- og aldersklasse.

Tilladte måder at fastspænde et ISOFIX barnesæde

Vægtklasse	Størrelse klasse	Fastgørelse	Forsæder	2. sæderække[1]			3. sæderække
				I midten	Foruden		
					biler med enkelt passagersæde	biler med dobbelt passagersæde	
Gruppe 0: indtil 10 kg	E	ISO/R1	X	X	IL	IL	X
Gruppe 0+: indtil 13 kg	E	ISO/R1	X	X	IL	IL	X
	D	ISO/R2	X	X	IL	X	X
	C	ISO/R3	X	X	IL	X	X
Gruppe I: 9 til 18 kg	D	ISO/R2	X	X	IL	X	X
	C	ISO/R3	X	X	IL	X	X
	B	ISO/F2	X	X	IL, IUF[2]	IL, IUF[2]	X
	B1	ISO/F2X	X	X	IL, IUF[2]	IL, IUF[2]	X
	A	ISO/F3	X	X	IL, IUF[2]	IL, IUF[2]	X
Gruppe II: 15 til 25 kg			X	X	IL, IUF[2]	IL, IUF[2]	X
Gruppe III: 22 til 36 kg			X	X	IL, IUF[2]	IL, IUF[2]	X

[1] : Om nødvendigt, skubbes det indstillelige forsæde fremad for at montere barnesædet på disse sæder. Der er muligvis ikke tilstrækkelig frigang til montering af et barnesæde i biler, der har faste forsæder.

[2] : Fremadvendte barnesæder: Inden barnesædet monteres, skal hovedstøtten ⇨ 45 fjernes. Sædet foran denne monteringsplads må ikke være mere end halvvejs bagud på sine skinner. Maksimal ryglænshældning er 25°. Sædeindstilling ⇨ 47.

IUF : Passer til fremadvendte ISOFIX-barnesæder af universalkategori, der er godkendt til brug i denne vægtklasse.
X : Ingen ISOFIX-barnesæder godkendt i denne vægtklasse.
IL : Passer til særlige ISOFIX-barnesæder af kategorierne 'specific-vehicle', 'restricted' eller 'semi-universal'. ISOFIX-barnesædet skal være godkendt til den enkelte bilmodel.

ISOFIX størrelsesklasse og sædetype

A - ISO/F3 : Fremadvendende barnesæde til børn op til maksimum i vægtklassen 9 til 18 kg.
B - ISO/F2 : Fremadvendende barnesæde til mindre børn i vægtklassen 9 til 18 kg.
B1 - ISO/F2X : Fremadvendende barnesæde til mindre børn i vægtklassen 9 til 18 kg.
C - ISO/R3 : Bagudvendt barnesæde til børn op til maksimum i vægtklassen op til 18 kg.
D - ISO/R2 : Bagudvendt barnesæde til mindre børn i vægtgruppen op til 18 kg.
E - ISO/R1 : Bagudvendt barnesæde til små børn i vægtgruppen op til 13 kg.

Opbevaring

Opbevaringsrum **72**
Instrumentbrætopbevaring 72
Handskerum 73
Kopholdere 74
Frontopbevaring 74
Opbevaringsrum i dørpanel 75
Opbevaringsrum under passagersædet 75
Opbevaringsrum over kabinen . . 77
Lastrum **77**
Lastrumsdækken 78
Surrekroge 78
Sikkerhedsnet 79
Lastrumsgitter 80
Advarselstrekant 81
Førstehjælpskasse 81
Tagbagagebærer **81**
Læsseinformation **81**

Opbevaringsrum

⚠Advarsel

Opbevar ikke tunge eller skarpe genstande i opbevaringsrummene. Ellers kan fører og passagerer komme til skade på grund af genstande, der bliver kastet rundt i kabinen, i tilfælde af at opbevaringsrummets dæksel åbnes ved en kraftig opbremsning, en pludselig ændring i kørselsretningen eller en ulykke.

Instrumentbrætopbevaring

Opbevaringsrum, lommer og bakker findes på instrumentbrættet.

Der er muligvis en møntholder på instrumentpanelet.

Der er muligvis en telefonholder på instrumentpanelet.

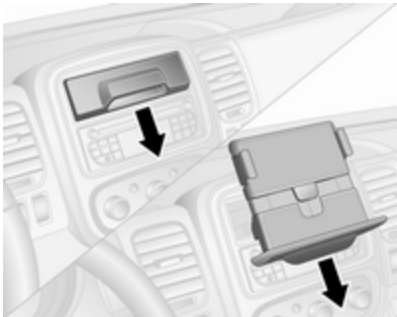

Der er muligvis en tabletholder på instrumentpanelet.

Hvis du vil benytte tabletholderen, trækker du håndtaget mod dig selv i maksimal udstrækning. Drej holderen og skub den helt ind. Hvis det ønskes, sænkes holderens nederste del for at forlænge den.

Sæt tabletholderen tilbage ved at trække den mod dig selv i maksimal udstrækning, løft den op, indtil den er vandret, og skub den helt ind.

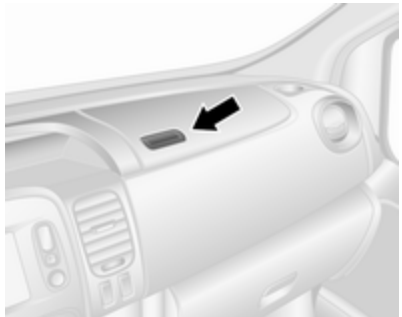

Alt efter versionen kan den bakke, der findes på toppen af instrumentpanelet, have et dæksel.

Handskerum

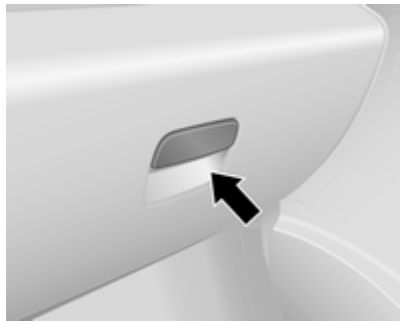

Åbnes ved at trække i håndtaget.

Alt efter version kan handskerummet have et lys, der tændes, når handskerummet åbnes, ligesom det muligvis også kan låses.

Under kørslen bør handskerummet være lukket.

Kopholdere

Der er anbragt kopholdere i begge ender af instrumentpanelet, midt på det nederste instrumentpanel og, afhængigt af version, også i dørlommerne og i bagsædeområdet.

Der er yderligere kopholdere bag på det nedfældede midterbagsæde ⇨ 74, ⇨ 50.

Kopholderne kan også bruges til at holde den flytbare askebægerenhed. Askebægeret skal tages ud for at bruge kopholderne.

Askebægre ⇨ 89.

Frontopbevaring

Der er knager til tøj på kabinens skillevæg og på håndgrebene i loftsbeklædningen.

Nedfældning af midtersæderyglæn

Når ryglænet på det midterste passagerforsæde er slået helt frem, har det et opbevaringsrum, en kopholder og en dokumentbakke.

Nedfældning af sæde ⇨ 49.

⚠ Advarsel

Når det midterste passagersæde foran er slået ned, skal forsædepassagerens airbagsystem deaktiveres.

Deaktivering af airbag ⇨ 63.

Luk instrumentpanelets kopholder, inden ryglænet slås ned.

Tryk på knappen (se pilen) bag på ryglænet for at låse dokumentbakken op og få adgang til opbevaringsrummene.

Dokumentbakken monteres ved at isætte endestykket/erne i en af rillerne ved kopholderen.

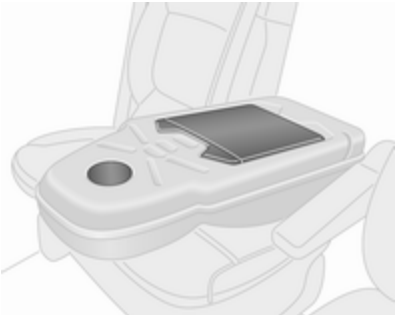

Inden ryglænet slås op igen, skal dokumentbakken altid sættes tilbage til sin oprindelige stilling.

Fastgør om nødvendigt genstande med remmen.

Når opbevaringsrummet er lukket, er det muligt at føre en opladningsledning fra en enhed i opbevaringsrummet gennem åbningen, f.eks. for at forbinde enheder med en stikdåse.

Stikdåser ⇨ 87.

Opbevaringsrum i dørpanel

Dørlommerne foran og bag indeholder flaskeholdere og, alt efter version, en holder til kopper eller askebægre.

Opbevaringsrum under passagersædet

På visse varianter befinder der sig en opbevaringsboks under forsædet. Boksen fjernes ved at trække i den.

Bænksæder kan også indeholde et opbevaringsrum foran i den nederste del af sædet.

Ved hjælp af stropperne på passagersædets hynde trækkes hynden fremad for at få adgang til opbevaringsrummet under sædehynden.

Dobbeltkabine - opbevaringsrum under passagersædet

Afhængigt af version indeholder bænksæder aftagelige opbevaringsbokse under nogle af sædehynderne.

Åbning

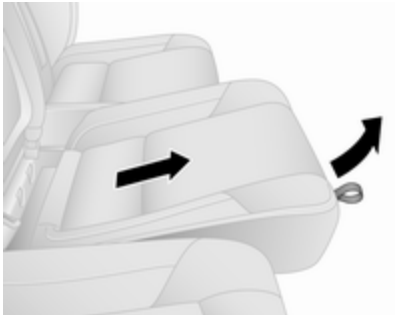

Adgang til hver enkelt opbevaringsboks fås ved først at frigøre sædehynden ved at tage fat i stroppen på hyndens forkant og trække hynden op, og derefter skyde sædehynden forsigtigt fremad.

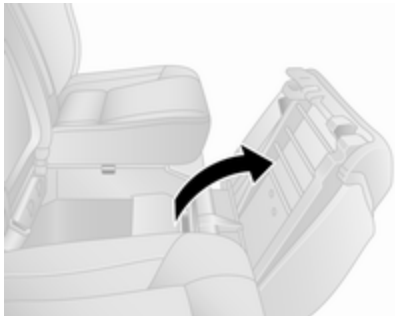

Træk derpå op i sædehyndens bageste del for at åbne.

Afmontering

Opbevaringsboksen kan også tages af, når sædehynden er vippet op. Træk op for at fjerne holderingen fra boksens indvendige side, og skyd dernæst boksen ud fra sædets underside.

Sæt opbevaringsboksen på plads, når den ikke er i brug.

Lukning

Lukning: slå sædehynden ned, træk den lidt bagud, og tryk derefter den forreste del af hynden nedad for at få den i indgreb.

Når sædehynden er slået ned, kan man ved at trække i stroppen justere hyndens stilling efter ønske.

Sædeindstilling ⇨ 47, Bagsæder ⇨ 50.

Gennemgående last

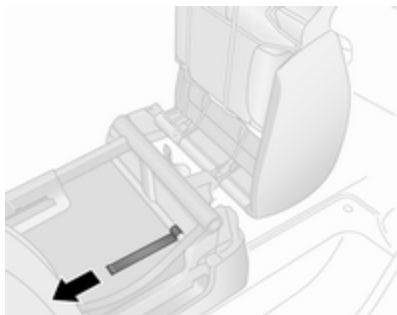

For at kunne opbevare lange genstande under bagsæderne (kun på forsædepassagersiden) kan den nederste pynteklapper åbnes.

Træk først i stroppen på passagersædehynden for at løfte sædet. Vip derefter den forreste klap indad ved at trække i fligen bag sædet (se illustrationen).

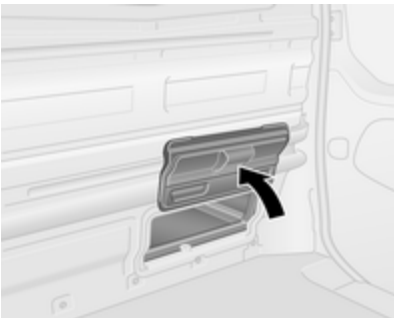

Slå den bageste klap op med hånden. Den holdes i åben stilling af magneter.

⚠ Advarsel

Passagerer må ikke bruge sædet under transport af genstande nedenunder med de nederste klapper åbnet.

Opbevaringsrum over kabinen

Totalvægten i dette rum må ikke overstige 35 kg.

Lastrum

Fastgør ikke genstande og hæng heller ikke genstande på de øverste eller nederste stivere i hver side af lastrummet.

⚠ Advarsel

Kontroller altid at bagagen i bilen er forsvarligt anbragt. Ellers kan genstande blive kastet rundt inde i bilen og forårsage personskader eller skader på bagagen eller bilen.

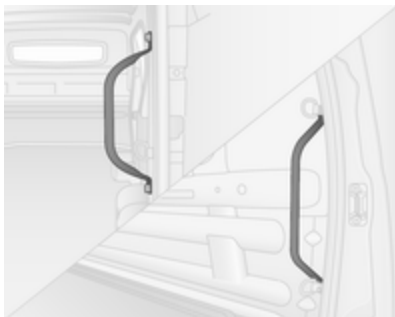

Brug gribehåndtagene ved siden af bag- og skydesidedør(e) som hjælp ved ind- og udstigning i/fra lastrummet.

Lastrumsdækken

Hattehylde bag

Der må ikke anbringes meget tunge og/eller skarpe genstande på hattehylden bag.

Den tilladte maksimumsbelastning er 50 kg.

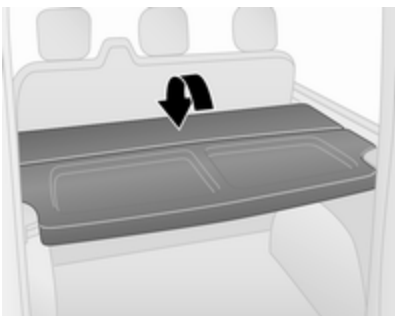

Hattehylden bagi kan monteres i to positioner, dvs. øverste position eller nederste position.

Hattehylden bagi kan også slås op, hvilket giver større fleksibilitet i lastrummet.

Afmontering

Hattehylden afmonteres ved at frigøre den fra holderne i begge sider.

Hvis bagsæderne ⇨ 50 er slået ned, skal hattehylden afmonteres og opbevares vandret foran de nedfældede bagsæder.

Montering

Sæt hattehylden på igen ved at sætte den i holderne i begge sider.

Surrekroge

Der er monteret surrekroge i lastrummet, så lasten kan sikres mod at glide ved hjælp af fastsurringsremme eller et bagagegulvsnet.

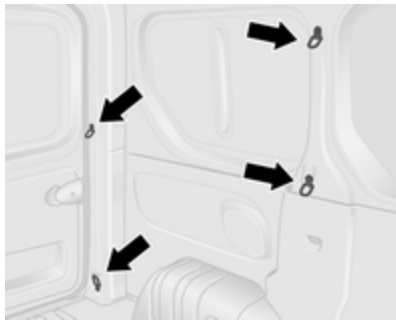

Der kan være surrekroge i bilens gulv og / eller i sidevæggen. Surrekrogenes antal og placering kan være forskellige på forskellige modeller.

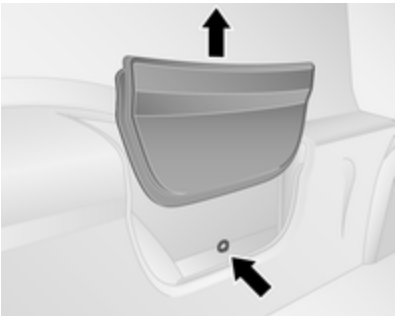

Alt efter model kan der være surrekroge bag et pyntepanel i sidevæggen. Man får adgang til surrekrogen ved at afmontere pyntepanelet ved at trække det opad og anbringe det i en af opbevaringslommerne bagi.

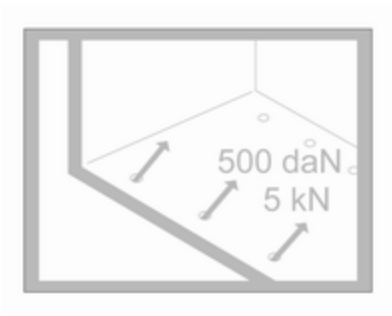

Den maksimale kraft, der påføres surrekrogene, bør ikke overstige 500 daN/5 kN/5000 N.

Afhængigt af land kan den maksimale kraft være vist på en mærkat.

Bemærkninger
Hvis angivelserne på mærkaten ikke stemmer overens med instruktionsbogen, gælder angivelserne på mærkaten.

Læsseinformation ⇨ 81.

Sikkerhedsnet

Sikkerhedsnettet kan monteres bag forsæderne eller bagsæderne.

Der må ikke transporteres personer, som befinder sig bag sikkerhedsnettet.

Montering

Udløs dækslerne i loftsbeklædningen (ved hjælp af en flad skruetrækker) for at få adgang til holderne. Før derefter lastrumsnettets stænger ind i venstre og højre holder og fastgør dem.

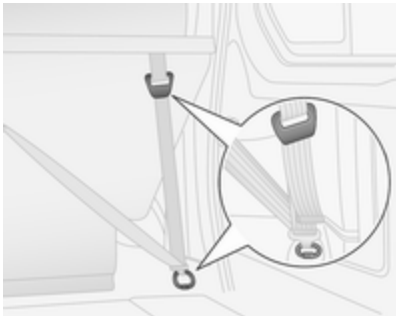

Fastgør remmene til surrekrogene eller ringene bag sæderne, og stram remmene.

Afmontering

Udløs spændingen i remmene, og hægt remmene af surrekrogene/ ringene. Fjern netstængerne fra holderne, og luk dækslerne.

Lastrumsgitter

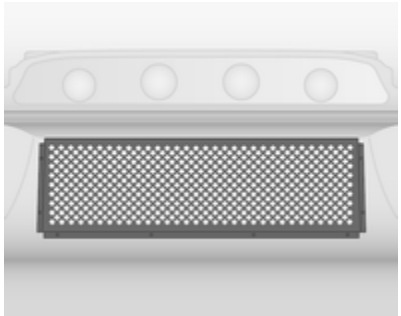

Biler med en rude i varerumsadskillelsen kan have et metalgitter i lastrumssiden.

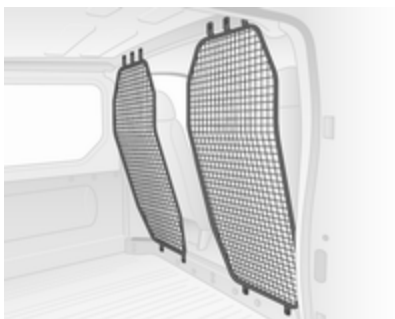

Afhængigt af model kan biler uden varerumsadskillelse have lastnet bag forsæderne.

Combi-modeller kan have et lastnet bag sæderne i anden sæderække.

Bemærkninger
Gitteret eller nettet yder beskyttelse mod genstande i lastrummet, der kastes rundt ved en hård opbremsning, en pludselig retningsændring eller en ulykke.

Læsseinformation ⇨ 81.

Advarselstrekant

Advarselstrekanten kan anbringes i rummet under sæderne.

Opbevaringsrum under passagersædet ⇨ 75.

Førstehjælpskasse

Førstehjælpskassen kan anbringes i rummet under sæderne.

Opbevaringsrum under passagersædet ⇨ 75.

Tagbagagebærer

Af hensyn til sikkerheden og for at undgå beskadigelse af taget anbefaler vi, at De bruger et tagbagagebærersystem, der er godkendt til bilen. Kontakt dit værksted for at få yderligere informationer.

Følg tagbagagebærerens betjeningsvejledning. Afmonter tagbagagebæreren, når den ikke bruges.

Bemærkninger
Hvis dæk af størrelsen 215/60 R17 C er monteret, skal du kontakte et værksted, før du monterer en tagbagagebærer.

Se under "Lastinformation" nedenfor for at få yderligere informationer.

Læsseinformation

- Tunge genstande i lastrummet skal placeres jævnt fordelt og så langt fremme som muligt. Hvis det er nødvendigt at stable genstandene, skal de tungeste genstande anbringes nederst.
- Genstande fastgøres ved hjælp af fastgøringsremme, der hægtes fast i fastsurringskroge ⇨ 78.
- Løse genstande i bagagerummet sikres, så de ikke rutsjer rundt.
- Ved transport af genstande i bagagerummet må bagsæderyglænene ikke være fældet fremover.
- Lasten må ikke rage op over ryglænene.
- Der må ikke anbringes genstande på instrumentbrættet.
- Bagage etc. må ikke hindre førerens betjening af pedalerne, parkeringsbremsen og gearskiftet eller hans/hendes bevægelsesfrihed. Der må ikke være løse genstande i kabinen.

- Kør ikke med åben bagklap. Desuden kan nummerpladen kun ses og er kun oplyst korrekt, hvis dørene er lukket.

⚠ Advarsel

Kontroller altid at bagagen i bilen er forsvarligt anbragt. Ellers kan genstande blive kastet rundt inde i bilen og forårsage personskader eller skader på bagagen eller bilen.

- Nyttelasten er forskellen mellem den tilladte totalvægt (se typeskilt ⇨ 208) og egenvægten ifølge EU.

  Nyttelasten beregnes ved at indskrive dataene for bilen i vægttabellen forrest i denne håndbog.

  Køreklar vægt ifølge EF omfatter førerens vægt (68 kg), bagage (7 kg) og alle væsker (brændstoftank 90 % fyldt).

  Specialudstyr og tilbehør øger egenvægten.

- Kørsel med taglast øger bilens følsomhed over for sidevind og gør bilen vanskeligere at manøvrere på grund af dens højere tyngdepunkt. Lasten skal fordeles jævnt og fastgøres forsvarligt med remme. Dæktrykket og bilens hastighed tilpasses efter belastningstilstanden. Kontroller med jævne mellemrum, om lasten sidder fast, og efterspænd remmene.

  Kør ikke hurtigere end 120 km/t.

  Den tilladte tagbelastning er 200 kg for H1-taghøjdevarianter og 150 kg for H2-taghøjdevarianter (gælder ikke ombygninger af ladvogn-førerhus). Tagbelastningen er den samlede vægt af tagbagagebærer og last.

Instrumenter og betjening

Betjening **84**
Indstilling af rat 84
Knapper på rattet 84
Horn 84
Knapper på rattet 84
Forrudevisker/-sprinkler 85
Bagrudevisker/-sprinkler 86
Udetemperatur 86
Ur 87
Stikdåser 87
Lighter 89
Askebægre 89

Advarselslamper, instrumenter og kontrollamper **89**
Instrumentgruppe 89
Speedometer 89
Km-tæller 90
Triptæller 90
Omdrejningstæller 90
Brændstofmåler 91
Brændstoføkonomimåler 92
Servicedisplay 92
Kontrollamper 93
Blinklys 95
Selehusker 96
Airbag og selestrammere 96
Deaktivering af airbag 96
Ladesystem 97
Fejlkontrollampe 97
Bilen skal snart til service 97
Stands motoren 97
Bremsesystem 97
Blokeringsfri bremser (ABS) 98
Skift op 98
Elektronisk stabilitetsprogram ... 98
Elektronisk stabilitetsprogram frakoblet 98
Kølevæsketemperatur 99
Forvarmning 99
AdBlue 99
Dæktrykovervågningssystem 99
Motorolietryk 99
Brændstoføkonomiprogram 100
Brændstofreserve 100
Stop-start-system 100
Udvendige lygter 100
Fjernlys 100
Tågelys 100
Tågebaglys 101
Cruise control 101
Tachograf 101
Dør åben 101

Informationsdisplays **101**
Førerinformationscenter 101
Informationsdisplay 102

Fejlmeddelelser **102**
Advarselsklokke 103
Motoroliestand 104

Kørecomputer **104**

Fartskriver **106**

Betjening

Indstilling af rat

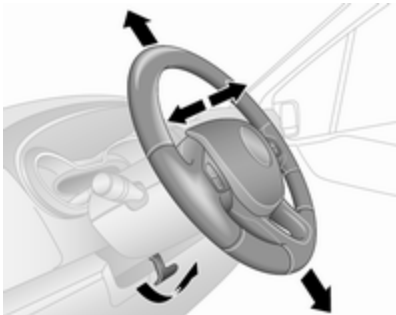

Træk håndtaget nedad, indstil rattet, skub derefter håndtaget opad og kontroller, at det er gået i hak.

Indstilling af rattet må kun foretages, når bilen holder stille, og rattet er låst op.

Knapper på rattet

Bilens cruise control og hastighedsbegrænser kan betjenes via knapperne på rattet.

Cruise control og hastighedsbegrænser ⇨ 151.

Horn

Tryk på ☜.

Hornet virker uanset tændingslåsens stilling.

Knapper på rattet

Infotainment-systemet samt en tilsluttet mobiltelefon kan betjenes med knapperne på ratstammen.

Yderligere anvisninger findes i vejledningen til Infotainment.

Forrudevisker/-sprinkler

Vinduesvisker

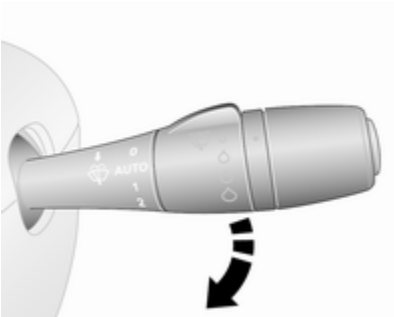

0	:	slukket
AUTO eller	:	intervalfunktion resp. automatisk viskerfunktion med regnsensor
1	:	langsomt
2	:	hurtigt

Må ikke aktiveres, hvis forruden er belagt med is.

Afbrydes i bilvaskeanlæg.

Indstilleligt viskerinterval

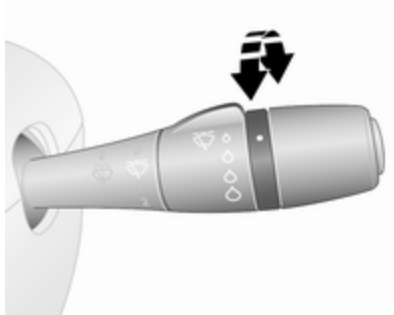

Viskerarm i stilling **AUTO** eller .

Det ønskede viskerinterval indstilles ved at dreje på fingerhjulet:

kort interval	:	drej indstillingshjulet opad
langt interval	:	drej indstillingshjulet nedad

Automatisk viskerfunktion med regnsensor

Viskerarm i stilling **AUTO** eller .

Regnsensoren registrerer vandmængden på forruden og styrer viskerfrekvensen automatisk.

Automatisk viskerfunktion skal vælges igen, når tændingen har været slået fra.

Regnsensor med indstillelig følsomhed

Drej indstillingshjulet for at indstille følsomheden:

lav følsomhed	:	drej indstillingshjulet opad
høj følsomhed	:	drej indstillingshjulet nedad

Regnsensoren befinder sig på forruden. Hold sensorområdet fri for støv, snavs og is.

Forrudevasker

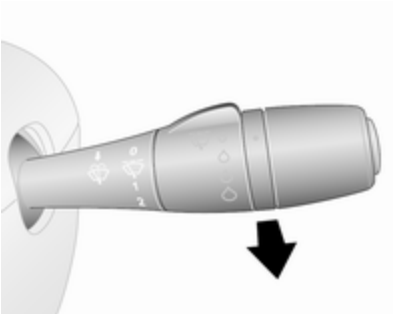

Træk armen mod rattet. Sprinklervæske sprøjtes på forruden.

kort træk : viskeren kører én gang
langt træk : viskeren kører nogle gange

Vedligeholdelsesstilling

Alt efter version kan viskerarmen have en vedligeholdelsesstilling, hvilket gør det lettere at udskifte viskerbladet.

Inden viskerbladene udskiftes, skal tændingen afbrydes, hvorefter viskerarmen skal føres så langt ned som muligt. Viskeren standser i en stilling væk fra motorhjelmen.

Udskiftning af viskerblade ⇨ 173.

Bagrudevisker/-sprinkler

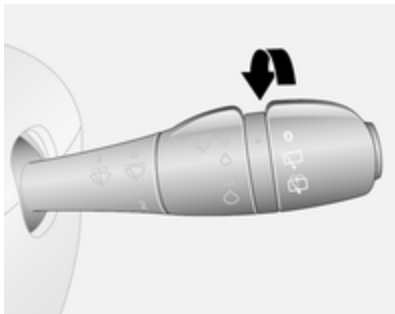

Drej armen:

0 : Slukket
: Viskerfunktion
: Der sprøjtes sprinklervæske på bagruden

Bagrudeviskeren tændes automatisk, når forrudeviskerne er aktiveret, og der sættes i bakgear.

Udetemperatur

Et fald i temperaturen vises omgående. En stigning i temperaturen vises efter et lille stykke tid.

Hvis udetemperaturen falder til 3 °C, blinker **°C** i førerinformationscentret som en advarsel om glatte veje. Displayet bliver ved med at blinke, indtil temperaturen stiger til over 3 °C.

⚠Advarsel

Kørebanen kan allerede være isglat, selv om displayet viser, at temperaturen ligger et par grader over 0 °C.

Ur

Afhængigt af model vises klokkeslættet evt.i det midterste informationsdisplay og / eller førerinformationscentret.

Informationsdisplay:

Timer og minutter indstilles ved at trykke på de pågældende knapper ved displayet eller med knapperne på Infotainment-systemet.

Yderligere oplysninger findes i instruktionsbogen til Infotainment.

Førerinformationscenter:

Vis urindstillingsfunktionen ved at trykke gentagne gange på knappen for enden af viskerarmen.

Tryk på knappen, og hold den inde i ca. fem sekunder:

- timer blinker
- tryk gentagne gange på knappen for at ændre timetal
- vent ca. fem sekunder, inden timetallet indstilles
- minutter blinker
- tryk gentagne gange på knappen for at ændre minuttal
- vent ca. fem sekunder, inden minuttallet indstilles

Førerinformationscenter ⇨ 101.

Stikdåser

Der er en 12 V-stikdåse på instrumentpanelet. Klap afdækningen op.

Alt efter model kan der være en yderligere stikdåse bag i bilen.

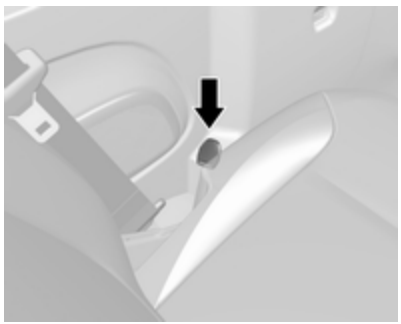

Der er muligvis en yderligere stikdåse langs den udvendige kant af bænksædet.

Tilslutning af elektrisk udstyr, mens motoren ikke er tændt, vil aflade bilbatteriet. Effektforbruget må ikke overstige 120 W.

⚠ Fare

For at undgå risiko for brand, når flere stikkontakter er i brug samtidigt, må det samlede strømforbrug af tilsluttet tilbehør ikke overstige 180 W.

Når tændingen er afbrudt, er stikdåsen muligvis deaktiveret.

Desuden kan stikdåsen være deaktiveret, hvis batterispændingen er lav.

Elektrisk tilbehør, der tilsluttes eludtaget, skal opfylde standarden i DIN VDE 40 839 (krav om elektromagnetisk kompatibilitet).

Forsigtig

Tilslut ikke strømafgivende tilbehør, f.eks. elektriske ladeenheder eller batterier.

Pas på ikke at beskadige udtagene ved at bruge uegnede stik.

USB-stikdåse

I Infotainment-enheden (eller på instrumentpanelet) findes en USB-kontakt ♆ til tilslutning af eksterne lydkilder og til opladning af enheder.

Bemærkninger
Stikkene skal altid holdes rene og tørre.

AUX-stikdåse, SD-kortåbning - se instruktionsbogen til Infotainment.

Lighter

Cigarettænderen befinder sig på instrumentbrættet.

Tryk cigarettænderen ind. Når spiralen gløder, slår den automatisk fra. Cigarettænderen trækkes ud.

Askebægre

Forsigtig
Må kun benyttes til aske og ikke til brændbart affald.

Flytbart askebæger

Askebæger til mobil anvendelse i bilen. Åbn låget, når det skal bruges.

Der kan være anbragt askebægere i begge ender af instrumentpanelet, midt i det nederste instrumentpanel og, alt efter version, i dørlommerne eller i bagsædeområdet.

Kopholdere ⇨ 74.

Advarselslamper, instrumenter og kontrollamper

Instrumentgruppe

Ved nogle modeller svinger instrumentviserne kortvarigt helt i bund, når tændingen slås til.

Speedometer

Viser hastigheden.

Hastighedsbegrænser

Maksimumshastigheden kan være begrænset en hastighedsbegrænser. En synlig indikation af dette er en advarselsmærkat, der er anbragt på instrumentbrættet.

En advarselssummer lyder i ti sekunder for hver 40 sekunder, hvis bilen kortvarigt overskrider den indstillede grænse.

Bemærkninger
Under visse forhold (f.eks. stejle skråninger) kan bilens hastighed overstige den indstillede maksimumshastighed.

Hastighedsbegrænser ⇨ 154.

Cruise control ⇨ 151.

Km-tæller

Viser den registrerede strækning.

Triptæller

Triptælleren fremkommer under km-tælleren i førerinformationscentret og viser hvor langt, der er kørt siden sidste nulstilling.

Nulstilling mens triptælleren vises, foretages ved at trykke på knappen for enden af viskerarmen og holde den inde i nogle sekunder med tændingen slået til. Displayet blinker, og værdien stilles tilbage til nul.

Førerinformationscenter ⇨ 101.

Omdrejningstæller

Viser motorens omdrejningstal pr. minut.

Kør så vidt muligt i det nederste omdrejningsområde i alle gear.

Forsigtig
Hvis nålen befinder sig i det gule advarselsfelt, er det højeste tilladte omdrejningstal overskredet. Der er risiko for motorskader.

Brændstofmåler

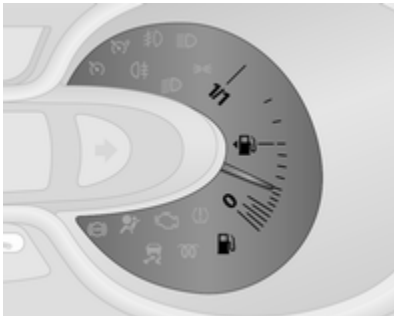

Viser brændstofmængden i tanken.

Pilen viser, på hvilken side af bilen tankklappen befinder sig.

Kontrollampen ⛽ i instrumentgruppen ➪ 93 lyser også, når brændstofniveauet er lavt (kørestrækning ca. 50 km). Påfyld brændstof med det samme ➪ 160.

Kør aldrig tanken tom.

Udluftning af dieselbrændstofsystemet ➪ 173.

Bemærkninger
For at sikre, at brændstofstanden vises korrekt, skal tændingen være slået fra før brændstofpåfyldning. Undgå mindre påfyldninger (f.eks. under fem liter) for at sikre præcise aflæsninger.

På grund af eventuelle brændstofrester i tanken kan påfyldningsmængden være mindre end den angivne kapacitet for brændstoftanken.

Indikator for AdBlue-niveau

Den aktuelle resterende AdBlue-beholdning i procent kan vises i førerinformationscentret ➪ 101.

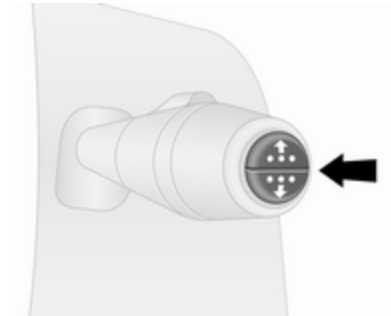

Tryk på knappen for enden af viskerarmen, indtil menuen 'Resterende AdBlue-beholdning i procent' vises.

Niveauadvarsler
Hvis AdBlue-niveauet falder under en vis værdi, vises en advarsel i førerinformationscenteret ➪ 101. Derudover lyser kontrollampen ➪ 99 konstant, samtidig med at der lyder en advarselsklokke.

Fyld AdBlue-tanken op så hurtigt som muligt.

AdBlue ➪ 140.

Brændstoføkonomimåler

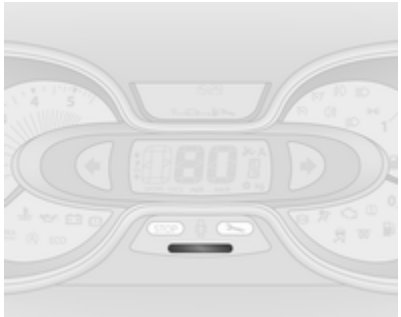

Alt efter version giver måleren for brændstoføkonomi ('kørestilindikatoren') en øjeblikkelig beregning af brændstofeffektiviteten baseret på den aktuelle køremåde.

Måleren viser den aktuelle brændstofeffektivitet ved brug af følgende farver:

Grøn	:	den bedste brændstoføkonomi opnås
Gul	:	køremåden er for aggressiv
Orange	:	den mindst effektive brændstoføkonomi

Måleren er som standard deaktiveret.

Alt efter version kan brændstoføkonomimåleren ('kørestilindikatoren') deaktiveres via Infotainment-systemet. Der henvises til Infotainment-instruktionsbogen for yderligere oplysninger.

Servicedisplay

Når tændingen er slået til, vises den resterende strækning inden næste service kort i førerinformationscentret. Intervallerne mellem visning af, hvornår det er tid til service, kan variere meget baseret på kørselsforholdene.

Displayet "distance inden service" kan også vises ved at trykke på knappen for enden af viskerarmen i ca. fem sekunder.

Når den resterende strækning inden næste service er mindre end 1.500 km eller én måned, vises en meddelelse i førerinformationscentret.

Når strækningen bliver 0 km, eller servicedatoen er nået, tændes kontrollampen 🔧 i instrumentgruppen og førerinformationscentret, og en tilsvarende meddelelse vises i førerinformationscentret.

Bilen skal til service. Søg hjælp på et værksted.

Nulstilling af servicedisplayet

Efter et service skal servicedisplayet nulstilles:

Vælg displayet 'distance inden service' i førerinformationscentret ved at trykke gentagne gange på knappen i enden af viskerarmen. Dernæst trykkes der på knappen, og den holdes inde i ca. ti sekunder, indtil 'distance inden service' vises konstant, dvs. displayet blinker ikke længere.

På visse modeller kan det være nødvendigt at trykke og holde knappen inde to gange. I så fald skal du fortsætte som følger:

Efter at have valgt displayet 'distance inden service' skal du trykke på knappen og holde den inde i ca. ti sekunder, indtil 'distance inden service' blinker på displayet. Tryk så på knappen igen og hold den inde i ca. ti sekunder for at nulstille serviceintervallet.

Hvis kontrollampen 🔧 ikke slukkes i instrumentgruppen, skal der køres mindst 15 km, hvorefter tændingen skal slås fra i mindst ét minut, inden proceduren gentages.

Kørecomputer ⇨ 104.

Førerinformationscenter ⇨ 101.

Serviceinformation ⇨ 203.

Kontrollamper

De kontrollamper, der beskrives her, findes ikke i alle biler. Beskrivelserne dækker alle instrumentversioner.

Afhængigt af udstyret kan kontrollampernes position variere.

Når tændingen slås til, tændes de fleste kontrollamper kortvarigt som en funktionstest.

Kontrollampernes farver betyder:

Rødt : Fare, vigtig information
Gul : Advarsel, henvisning, fejl
Grøn : Bekræftelse af aktivering
Blåt : Bekræftelse af aktivering
Hvid : Bekræftelse af aktivering

Kontrollamper i instrumentgruppen

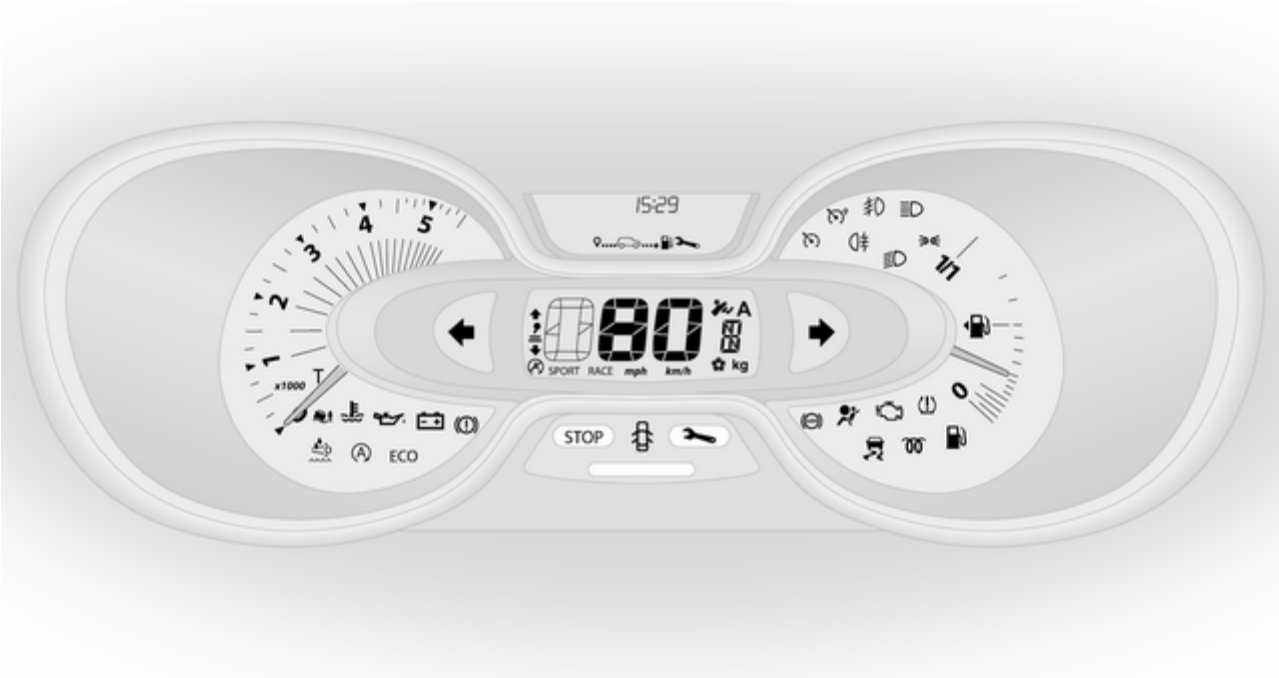

Kontrollamper i loftskonsollen

Oversigt

	Blinklys ⇨ 95
	Selehusker ⇨ 96
	Airbag og selestrammere ⇨ 96
ON	Aktivering af airbag ⇨ 96
OFF	Deaktivering af airbag ⇨ 96
	Ladesystem ⇨ 97
	Fejlkontrollampe ⇨ 97
	Bilen skal snart til service ⇨ 97
STOP	Stands motoren ⇨ 97
	Bremsesystem ⇨ 97
ABS	Blokeringsfri bremser (ABS) ⇨ 98
	Skift op, skift ned ⇨ 98
	Elektronisk stabilitetsprogram ⇨ 98
	Elektronisk stabilitetsprogram frakoblet ⇨ 98
	Kølevæsketemperatur ⇨ 99
	Forvarmning ⇨ 99
	AdBlue ⇨ 99
	Dæktrykovervågningssystem ⇨ 99
	Motorolietryk ⇨ 99
ECO	Brændstoføkonomiprogram ⇨ 100
	Brændstofreserve ⇨ 100
	Autostop (stop-start-system) ⇨ 100
	Autostop forhindret (stop-start-system) ⇨ 100
	Udvendige lygter ⇨ 100
	Udvendige lygter ⇨ 100
	Fjernlys ⇨ 100
	Tågelys ⇨ 100
	Tågebaglygte ⇨ 101
	Cruise control ⇨ 101
	Cruise control, hastighedsbegrænser ⇨ 101
T	Fartskriver ⇨ 101
	Dør åben ⇨ 101

Blinklys

⇦⇨ blinker grønt.

Blinker ved aktiveret blinklys eller havariblink.

Hurtig blinken: fejl på et blinklys eller en dertil hørende sikring.

En advarsel i form af et lydsignal kan høres, når blinklysene er aktiveret.

Udskiftning af pære ⇨ 174.

Sikringer ⇨ 180.

Blinklys ⇨ 110.

Selehusker

lyser eller blinker rødt.

Hvis sikkerhedsselen ikke er spændt, blinker kontrollampen , når bilens hastighed overstiger ca. 16 km/t. Der lyder også en advarselsklokke i op til to minutter.

Hvis sikkerhedsselen spændes, slukker kontrollampen.

Bemærkninger
Tunge genstande på forsæderne kan få kontrollampen til at tændes. Fjern genstanden fra sædet, eller spænd sikkerhedsselen.

⚠ Advarsel

Husk altid at spænde sikkerhedsselen.

I tilfælde af et uheld vil personer, der ikke er fastspændt, være til fare for sig selv og andre personer i bilen.

Trepunktsseler ⇨ 55.

Airbag og selestrammere

lyser gult.

Lyser kortvarigt, når tændingen er slået til.

Hvis den ikke lyser eller lyser under kørsel, er der en fejl i selestrammeren eller i airbagsystemet. Airbaggene og selestrammerne kan svigte i tilfælde af ulykke.

Udløste selestrammere eller airbags vises ved, at lyser konstant.

⚠ Advarsel

Fejlårsagen skal omgående afhjælpes på et værksted.

Selestrammere ⇨ 54.

Airbagsystem ⇨ 58.

Deaktivering af airbag

ON lyser gult.

Passagerairbaggen er aktiveret.

OFF lyser gult.

Passagerairbaggen er deaktiveret ⇨ 63.

Hvis begge kontrollamper ON og OFF lyser samtidigt, er der en fejl i systemet. Det er ikke muligt at vide, hvad systemets status er, og derfor må der ikke sidde nogen på passagerforsædet. Søg omgående hjælp på et værksted.

Hvis kontrollampen lyser sammen med eller , skal der søges hjælp på et værksted.

⚠ Fare

Alvorlig fare for børn, hvis der anvendes barnesæde, mens den forreste passagerairbag er aktiveret.

Alvorlig fare for voksne, hvis den forreste passagerairbag er deaktiveret.

Airbagsystem ⇨ 58.

Selestrammere ⇨ 54.

Deaktivering af airbag ⇨ 63.

Ladesystem

lyser rødt.

Lyser kortvarigt, når tændingen er slået til.

Kontrollampen tændes, mens motoren kører

Hvis lampen tændes, mens motoren er i gang (sammen med kontrollampen STOP og en advarselsklokke): Stop bilen, og stands motoren. Bilbatteriet oplades ikke. Motorkølingen kan være afbrudt. Strømmen til bremseforstærkeren kan være afbrudt. Søg hjælp på et værksted.

Fejlkontrollampe

lyser eller blinker gult.

Lyser kortvarigt, når tændingen er slået til.

Kontrollampen tændes, mens motoren kører

Der er fejl i det system, der renser udstødningsluften. De tilladte grænseværdier for udstødningsgasser kan være overskredet. Søg omgående hjælp på et værksted.

Kontrollampen blinker, mens motoren er i gang

Fejl, der kan føre til beskadigelse af katalysatoren. Let på speederen, indtil kontrollampen holder op med at blinke. Søg straks hjælp på et værksted.

Bilen skal snart til service

lyser gult.

Lyser kortvarigt, når tændingen er slået til.

Lyser muligvis sammen med andre kontrollamper, og der vises en tilsvarende meddelelse i førerinformationscentret ⇨ 101. Søg omgående hjælp på et værksted.

Stands motoren

STOP lyser rødt.

Lyser kortvarigt, når tændingen er slået til.

Tændes sammen med andre kontrollamper (f.eks. , og), ledsaget af en advarselsklokke og en tilsvarende tekst i førerinformationscentret ⇨ 101: Stands motoren øjeblikkeligt, og søg hjælp på et værksted.

Bremsesystem

lyser rødt.

Tændes, når tændingen slås til, hvis parkeringsbremsen er aktiveret ⇨ 147, og slukkes, når parkeringsbremsen udløses.

Lyser ved slækket parkeringsbremse, hvis bremsevæskestanden er for lav ⇨ 170.

⚠Advarsel
Stands bilen. Afbryd straks kørslen. Søg hjælp på et værksted.

Hvis (!) tændes sammen med lampen STOP og en advarselsklokke, er der en fejl i bremsesystemet. Der fremkommer også en tilsvarende meddelelse i førerinformationscenteret ⇨ 101. Søg omgående hjælp på et værksted.

Bremsesystem ⇨ 146.

Blokeringsfri bremser (ABS)

(ABS) lyser gult.

Lyser kortvarigt efter at tændingen er slået til. Systemet er funktionsklart, når (ABS) slukker.

Hvis kontrollampen (ABS) ikke slukkes efter et par sekunder, eller hvis den tændes under kørsel, er der en fejl i ABS. Kontrollampen 🔧 tændes evt. også i instrumentgruppen sammen med en tilsvarende meddelelse i førerinformationscentret ⇨ 101. Bremsesystemet forbliver funktionsdygtigt, men uden ABS-regulering.

Hvis lamperne (ABS), 🔧, (!) og STOP lyser, er der en fejl i bremsesystemet. En tilsvarende meddelelse fremkommer i førerinformationscenteret. Søg omgående hjælp på et værksted.

Blokeringsfri bremser (ABS) ⇨ 147.

Skift op

↑ eller ↓ tænder.

Det anbefales at skifte gear når tændt for at forbedre brændstoføkonomien.

Elektronisk stabilitetsprogram

🚗 blinker eller lyser gult.

Lyser kortvarigt, når tændingen er slået til.

Kontrollampen begynder at blinke under kørslen

Systemet er i funktion. Motorydelsen vil muligvis blive reduceret, og en mindre opbremsning af bilen kan finde sted.

Kontrollampen tændes under kørslen

Systemet er ikke til rådighed. Der fremkommer også en tilsvarende meddelelse i førerinformationscenteret ⇨ 101.

ESP®Plus ⇨ 149.

Traction Control-system ⇨ 148.

Elektronisk stabilitetsprogram frakoblet

🚗 lyser grønt.

Hvis ESP®Plus er blevet deaktiveret med 🚗 på instrumentpanelet, tændes kontrollampen 🚗, og der vises en tilsvarende meddelelse i førerinformationscentret ⇨ 101.

ESP®Plus ⇨ 149.

Traction Control-system ⇨ 148.

Kølevæsketemperatur

lyser blåt eller rødt.

Lyser kortvarigt rødt, når tændingen slås til, og bliver derefter blå.

Kontrollampen lyser rødt, når motoren er i gang

Stop bilen, stands motoren.

Forsigtig
Kølevæsketemperaturen er for høj.

Kontroller kølevæskestand ⇨ 168.

Hvis der er nok kølevæske, skal man rette henvendelse til et værksted.

Lampen skal være blå, inden bilen må køre videre.

Forvarmning

lyser gult.

Forvarmning er aktiveret. Aktiverer kun, når udetemperaturen er lav.

AdBlue

lyser gult.

AdBlue-niveauet er lavt. Fyld AdBlue på så hurtigt som muligt for at undgå forebyggelse af motorstarter.

Lyser samtidig med kontrollampen for at angive en systemfejl eller som advarsel om, at start af motoren muligvis ikke er mulig efter en vis afstand. Søg omgående hjælp på et værksted.

En tilsvarende meddelelse fremkommer i førerinformationscenteret ⇨ 101.

Den resterende AdBlue-beholdning i procent kan også kontrolleres ved at trykke flere gange på knappen for enden af viskerarmen.

Kørecomputer ⇨ 104.

AdBlue ⇨ 140.

Dæktrykovervågningssystem

lyser eller blinker gult.

Lyser kortvarigt, når tændingen er slået til.

Lyser

Dæktryktab. Stands omgående, og kontroller dæktrykket.

Kontrollampe lyser sammen med STOP ⇨ 97 og en tilsvarende meddelelse vises i førerinformationscenteret, når der registreres en punktering eller et dæk med alt for lavt dæktryk.

Blinker

Fejl i systemet. Efter et stykke tid lyser kontrollampen konstant. Søg hjælp på et værksted.

Kontrollampe lyser sammen med ⇨ 97, og en tilsvarende meddelelse vises i førerinformationscenteret, når der monteres et dæk uden trykføler (f.eks. et reservehjul).

Kontrolsystem for dæktryk ⇨ 188.

Motorolietryk

lyser rødt.

Lyser kortvarigt, når tændingen er slået til.

Kontrollampen tændes, mens motoren kører

Hvis lampen tændes, mens motoren er i gang (sammen med kontrollampen STOP og en advarselsklokke): Stop bilen, og stands motoren.

Forsigtig
Motorens smøring kan afbrydes. Dette kan give motorskader, ligesom de drivende hjul kan låses.

1. Træd på koblingen.
2. Sæt i frigear (eller flyt gearvælgeren til **N**).
3. Styr så hurtigt som muligt væk fra trafikken uden at genere andre trafikanter.
4. Afbryd tændingen.

⚠Advarsel
Når motoren er slukket, skal der betydeligt mere kraft til at bremse og styre.
Nøglen må ikke tages ud. før bilen holder stille, ellers kan ratlåsen gå uventet i indgreb.

Kontroller oliestanden, før der søges hjælp på værksted ⇨ 167.

Brændstoføkonomiprogram

ECO lyser grønt, når ECO-programmet er aktiveret med henblik på at reducere brændstofforbruget.

ECO-program, økonomisk kørsel ⇨ 129.

Brændstofreserve

lyser gult.

Lyser kortvarigt, når tændingen er slået til.

Lyser, når brændstofniveauet er lavt (kørestrækning ca. 50 km). Påfyld brændstof med det samme ⇨ 160.

Katalysator ⇨ 139.

Udluftning af dieselbrændstofsystemet ⇨ 173.

Stop-start-system

Ⓐ lyser, når motoren er i Autostop.

Ⓐ lyser, når et Autostop forhindres, fordi visse betingelser ikke er opfyldt.

Stop-start-system ⇨ 135.

Udvendige lygter

D lyser grønt.

Lyser, når forlygterne er tændt.

lyser grønt.

Lyser, når parkeringslysene er tændt.

Lygter ⇨ 108.

Fjernlys

D lyser blåt.

Den lyser, når fjernlyset er tændt, samt når overhalingsblinket aktiveres ⇨ 109.

Tågelys

D lyser grønt.

Lyser, når tågeforlygterne er tændt ⇨ 111.

Tågebaglys

lyser gult.

Lyser, når tågebaglygten er tændt ⇨ 111.

Cruise control

, lyser grønt eller gult.

lyser grønt, når en bestemt hastighed er lagret.

lyser grønt, når systemet er tændt.

Hastighedsbegrænser

lyser gult.

lyser gult, når systemet er tændt.

Cruise control og hastighedsbegrænser ⇨ 151.

Tachograf

T lyser, når der er en fejl ⇨ 106.

Dør åben

lyser rødt.

Lyser, hvis en dør ikke er helt lukket.

Der fremkommer også en tilsvarende meddelelse i førerinformationscenteret ⇨ 101.

Informationsdisplays

Førerinformationscenter

Alt efter køretøjets konfiguration kan følgende elementer fremkomme på displayet:

- udetemperatur ⇨ 86
- ur ⇨ 87
- km-tæller ⇨ 90
- triptæller ⇨ 90
- servicedisplay ⇨ 92
- fejlmeddelelser ⇨ 102
- kørecomputer ⇨ 104

Informationsdisplay

Midterdisplayet i Infotainment-systemet viser klokkeslættet (og / eller udetemperaturen, alt efter versionen) samt Infotainment-systeminformation.

Tryk på ⏻ for at tænde Infotainment-systemet. Alternativt tændes det automatisk, når tændingen sættes til.

Afhængigt af system betjenes Infotainment-systemet med knapper og drejeknapper på Infotainment-systemets panel, knapperne på rattet, stemmegenkendelsessystemet (hvis det findes) eller via berøringsskærmens display.

Betjening med berøringsskærm

Foretag det relevante valg blandt de tilgængelige menuer og alternativer ved at berøre displayskærmen med fingeren.

Yderligere oplysninger findes i instruktionsbogen til Infotainment.

Fejlmeddelelser

Der vises meddelelser i førerinformationscentret, evt. samtidig med at kontrollampen 🔧 eller STOP i instrumentgruppen tændes.

Informationsmeddelelser

Informationsmeddelelser, f.eks. om motorstartbetingelser, stop-start-systemet, aktivering af parkeringsbremse, centrallås, ratlås osv., angiver den aktuelle status og brug af visse funktioner.

Fejlmeddelelser

Fejlmeddelelser, f.eks. vedrørende brændstoffilter, airbags, udstødningsforurening osv., vises sammen med kontrollampen 🔧. Kør forsigtigt, og søg snarest muligt assistance hos et værksted.

Fejlmeddelelser, f.eks. "KONTROLLER INDSPRØJTNING", slettes på displayet ved at trykke på knappen for enden af viskerarmen. Efter nogle sekunder forsvinder

meddelelsen evt. automatisk, og 🔧 forbliver tændt. Fejlen bliver derefter lagret i on board-systemet.

Advarselsmeddelelser

Advarselsmeddelelser, f.eks. vedrørende motor, batteri eller svigt af bremsesystemet, vises sammen med kontrollampen STOP. De ledsages evt. af en advarselsklokke. Stands straks motoren, og få hjælp på et værksted.

Advarselsbeskeder, f.eks. **"BATTERILADEFEJL"**, slukker automatisk på displayet, når fejlårsagen er afhjulpet.

Meddelelser om brændstoføkonomi

Meddelelser vedrørende brændstoføkonomi giver råd om forbedring af brændstoffeffektiviteten. Der kan gemmes køreture i systemets hukommelse som en hjælp til at sammenholde ydelserne.

Der henvises til Infotainment-instruktionsbogen for yderligere oplysninger.

Meddelelser om brændstoføkonomi ⇨ 104.

Advarselsklokke

Der lyder kun én advarselsklokke ad gangen.

En tilsvarende meddelelse fremkommer muligvis også i førerinformationscentret, når advarselsklokken lyder.

Ved start af motor hhv. under kørslen:

- Hvis en sikkerhedssele ikke er spændt ⇨ 54.
- Hvis parkeringsassistenten opdager en forhindring ⇨ 155.
- Hvis bilens hastighed kortvarigt overskrider en indstillet grænse ⇨ 151, ⇨ 154.
- Hvis en dør eller motorhjelmen ikke er forsvarligt lukket, mens bilen overskrider en vis hastighed.
- Under aktivering og deaktivering af alarmovervågning af bilens hældning ⇨ 37.
- Hvis der er en fejl i bremsesystemet ⇨ 97.
- Hvis bilens batteri ikke oplades ⇨ 97.
- Hvis motorsmøringen afbrydes ⇨ 99.
- Hvis der skal fyldes AdBlue på, eller der er en fejl ⇨ 140.
- Hvis den elektroniske nøgle befinder sig uden for registreringsområdet.

  Elektronisk nøglesystem ⇨ 22.

  Strømknap ⇨ 131.

Ved parkering af bilen og / eller førerdøren åbnes:

- Hvis nøglen er efterladt i tændingen.
- Hvis den elektroniske nøgle er efterladt i kortlæseren.

  Elektronisk nøglesystem ⇨ 22.

  Strømknap ⇨ 131.
- Hvis bilen er i et Autostop.

  Stop-start-system ⇨ 135.
- Hvis lygterne er tændt ⇨ 108.

Motoroliestand

Hvis minimumstanden for motorolie er nået, vises en meddelelse i førerinformationscentret ⇨ 101 i 30 sekunder, efter at motoren er startet.

Kontroller oliestand ⇨ 167.

Kørecomputer

Kørecomputeren giver informationer om kørselsdata, som registreres og bearbejdes løbende.

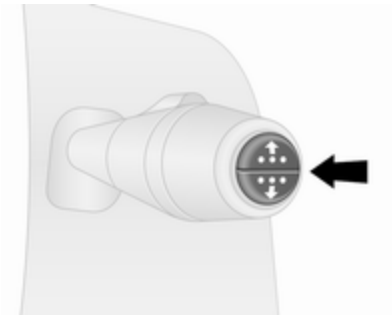

Afhængigt af bilen kan følgende funktioner vælges ved at trykke gentagne gange på knappen for enden af viskerarmen:

- anvendt brændstof
- gennemsnitligt forbrug
- aktuelt forbrug
- rækkevidde
- tilbagelagt afstand
- gennemsnitlig hastighed
- resterende AdBlue-beholdning i procent ⇨ 140
- distance inden service ⇨ 92
- ur ⇨ 87
- udetemperatur ⇨ 86
- lagret hastighed i cruise control og hastighedsbegrænser ⇨ 151
- bedømmelse af brændstoføkonomi (ecoScoring)
- fejl- og informationsmeddelelser
- km-tæller ⇨ 90
- triptæller ⇨ 90

Anvendt brændstof

Viser den mængde brændstof, der er brugt siden sidste nulstilling.

Målingen kan til enhver tid genstartes ved at trykke på og holde knappen inde.

Gennemsnitligt forbrug

Værdien vises efter 400 meters kørsel.

Viser det gennemsnitlige forbrug med hensyntagen til den kørte strækning og den anvendte brændstofmængde siden sidste nulstilling.

Målingen kan genstartes når som helst.

Aktuelt forbrug

Værdien vises, når bilen har nået en hastighed på 30 km/t.

Rækkevidde

Værdien vises efter 400 meters kørsel.

Rækkevidden beregnes på grundlag af det aktuelle indhold i brændstoftanken og det gennemsnitlige forbrug siden sidste nulstilling.

Rækkevidden vises ikke, hvis kontrollampen ⛽ tænder i instrumentgruppen ⇨ 100.

Tilbagelagt afstand

Viser den strækning, der er tilbagelagt, siden sidste nulstilling.

Målingen kan genstartes når som helst.

Gennemsnitlig hastighed

Værdien vises efter 400 meters kørsel.

Den gennemsnitlige hastighed siden sidste nulstilling vises.

Målingen kan genstartes når som helst.

Standsninger under kørslen med tændingen slået fra regnes ikke med.

Nulstilling af kørecomputerinformation

Hvis kørecomputeren skal nulstilles, skal man vælge en af dens funktioner og derefter trykke på knappen for enden af viskerarmen og holde den inde.

Følgende kørecomputerdata kan nulstilles:

- anvendt brændstof
- gennemsnitligt forbrug
- tilbagelagt afstand
- gennemsnitlig hastighed

Kørecomputeren nulstiller automatisk, når den maksimale værdi for en hvilken som helst af parametrene er overskredet.

Bedømmelse af brændstoføkonomi (ecoScoring)

Hvis systemet er monteret, vises en bedømmelse på 0-100 på informationsdisplayet som en hjælp til at bedømme brændstofeffektiviteten baseret på køremåden.

Jo højere bedømmelse, des bedre brændstoføkonomi.

Råd om forbedring af brændstoføkonomien gives også på informationsdisplayet. Der kan gemmes køreture i systemets hukommelse som en hjælp til at sammenholde ydelserne. Der henvises til Infotainment-instruktionsbogen for yderligere oplysninger.

Fejlmeddelelser ⇨ 102.

Turoplysninger

Når motoren er blevet standset, vises oplysninger om den sidste tur muligvis på informationsdisplayet.

Der vises følgende oplysninger:

- gennemsnitligt brændstofforbrug
- samlet brændstofforbrug
- triptæller
- brændstofbesparelse i km

Måleenhed

Sådan ændres måleenheden for turen:

Biler med strømknap:
Mens tændingen er slået fra, trykkes på strømknappen ⇨ 131, samtidig med at knappen i enden af viskerarmen holdes inde; midterdisplayet blinker i ca. ti sekunder, indtil den nye enhed vises. Slip knappen i enden af viskerarmen, når displayet holder op med at blinke.

Biler uden strømknap:
Mens tændingen er slået fra, slås tændingen til, samtidig med at knappen i enden af viskerarmen holdes inde; midterdisplayet blinker i ca. ti sekunder, indtil den nye enhed vises. Slip knappen i enden af viskerarmen, når displayet holder op med at blinke.

Når motoren slukkes, vender kørecomputeren automatisk tilbage til den oprindelige måleenhed.

Strømafbrydelse

Hvis strømforsyningen har været afbrudt, eller hvis bilbatteriets spænding er blevet for lav, går de værdier, der er gemt i kørecomputeren, tabt.

Fartskriver

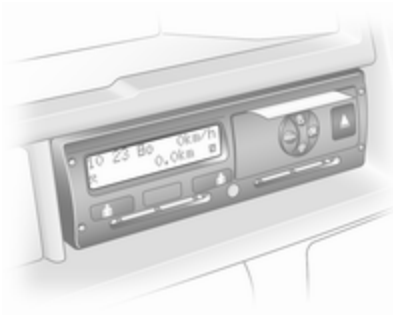

Fartskriveren betjenes som beskrevet i den medfølgende brugsanvisning. Overhold bestemmelserne om anvendelse.

Alt efter udstyret kan fartskriveren være monteret i en konsol, der befinder sig over Infotainment-systemet i instrumentpanelet.

Bemærkninger
Når en fartskriver er monteret, vises den samlede distance evt. kun på fartskriveren og ikke på km-tælleren i instrumentdisplayet.

Km-tæller ⇨ 90.

Kontrollampen T ⇨ 101 lyser i instrumentgruppen i tilfælde af en fejl. Søg hjælp på et værksted.

Lygter

Udvendige lygter **108**
Lyskontakt 108
Automatisk tilkobling af nærlys 108
Fjernlys 109
Overhalingsblink 109
Lyslængderegulering 109
Forlygter ved kørsel i udlandet 109
Kørelys 110
Adaptive Forward Lighting 110
Havariblink 110
Blinklys og vognbaneskifte-lys 110
Tågeforlygter 111
Tågebaglygte 111
Baklygter 111
Dug på lygteglassene 111
Kabinelys **111**
Lysstyrke for instrumentlys 111
Lastrumsbelysning 113
Læselamper 113
Handskerumslys 113
Lysfunktioner **113**
Indstigningslys 113
Follow-me-home-lys 114
Beskyttelse mod afladning af batteriet 114

Udvendige lygter

Lyskontakt

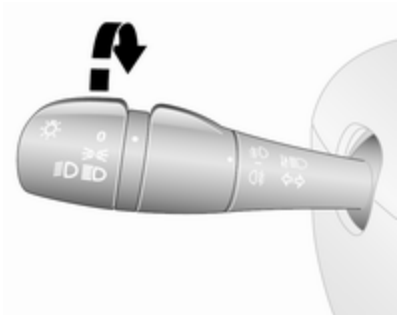

Drej den yderste kontakt:

0 : slukket
⇒≡ : parkeringslys
≡D≡D : forlygter

Kontrollampe for fjernlys ≡D ⇨ 100.

Kontrollampe for nærlys ≡D ⇨ 100.

Bemærkninger
Hvis forlygterne er tændt manuelt, lyder der en advarselsklokke, når der slukkes for motoren, og når førerdøren åbnes, som en påmindelse om at lygterne stadig er tændt.

Baglygter

Baglygter tændes sammen med nærlys og parkeringslys.

Automatisk tilkobling af nærlys

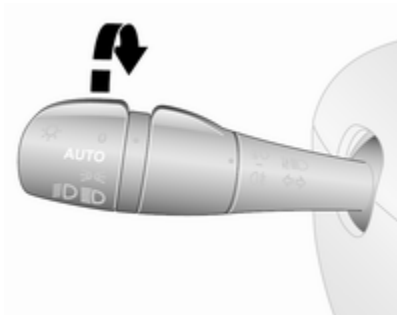

AUTO : automatisk tilkobling af nærlys

Når funktionen automatisk tilkobling af nærlys er aktiveret, og motoren er i gang, skiftes der mellem kørelys og forlygter efter lysforholdene.

Af sikkerhedsmæssige grunde tilrådes det at have funktionen automatisk tilkobling af nærlys aktiveret.

Automatisk tænding af forlygter

Under dårlige lysforhold tændes forlygterne.

Desuden tændes forlygterne, hvis forrudeviskerne har udført flere viskerslag.

Kørelys ⇨ 110.

Fjernlys

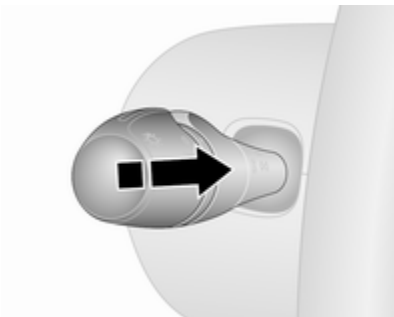

Der skiftes fra nærlys til fjernlys ved at trykke armen fremefter.

Der skiftes tilbage til nærlys ved at skubbe armen fremad igen eller ved at trække i den.

Overhalingsblink

Overhalingsblink aktiveres ved at trække armen ind mod rattet.

Lyslængderegulering

Manuel lyslængderegulering

Afpas lyslængden efter bilens belastning, så blænding af modkørende trafik undgås.

Drej fingerhjulet til ønsket stilling:

0 : Ingen last
4 : Lastet op til tilladt maksimalvægt

Forlygter ved kørsel i udlandet

Det asymmetriske nærlys forbedrer visibiliteten i højre side af kørebanen (ved højrekørsel).

Ved kørsel i lande, hvor man kører i modsat side af vejen, vil modkørende trafikanter imidlertid blive blændet, hvilket kan undgås på følgende måde.

Indstilling

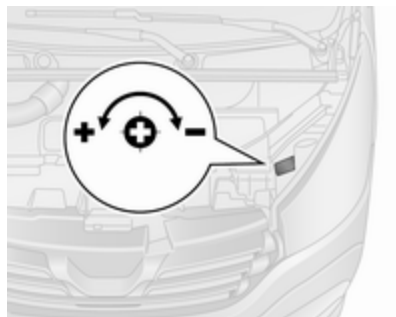

Luk motorhjelmen op ⇨ 166, og find mærkningen (se illustrationen) ved hver af forlygterne.

For hver forlygte:

Brug en skruetrækker til at dreje skruen $^1/_4$ omgang mod ━-symbolet for at sænke lyset, henholdsvis mod ✚-symbolet for at hæve lyset.

Kontrollér, at forlygternes lys stilles tilbage til deres oprindelige indstilling, når det er nødvendigt.

Kørelys

Kørelys gør det lettere at se bilen i dagslys. Det kan tændes automatisk, når motoren er i gang.

Om nødvendigt, kan kørelyset slås fra via Infotainment-systemet. Yderligere oplysninger findes i instruktionsbogen til Infotainment.

Automatisk tilkobling af nærlys ⇨ 108.

Adaptive Forward Lighting

Drejelys

Når nærlyset er tændt, tænder tågeforlygten også, afhængigt af ratvinklen, bilens hastighed og det valgte gear, i sving for at oplyse vejsvinget i den respektive side.

Havariblink

Betjenes ved at trykke på ⚠.

Ved en hård opbremsning tændes havariblinket muligvis automatisk. Sluk det ved at trykke på ⚠.

Blinklys og vognbaneskiftelys

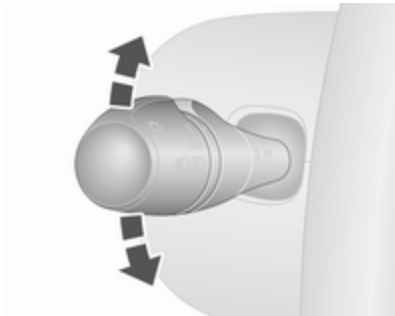

arm opad : højre blinklys
arm nedad : venstre blinklys

Et modstandspunkt kan føles, når man flytter grebet.

Konstant blinken aktiveres, når armen flyttes forbi modstandspunktet. Det deaktiveres, når rattet flyttes i den modsatte retning eller grebet manuelt flyttes tilbage til neutral stilling.

Aktiver midlertidige blink ved at holde grebet lige før modstandspunktet. Blinklysene blinker, indtil armen slippes.

For at aktivere tre blink, tryk kortvarigt på grebet uden at passere modstandspunktet.

Tågeforlygter

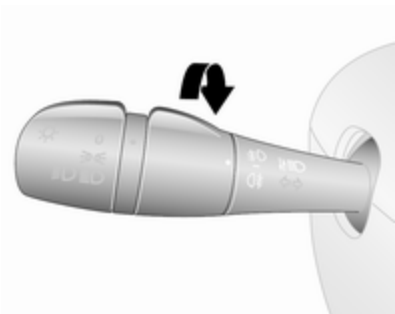

Drej den indvendige kontakt til position ≡D, hvorefter kontrollampen ≡D i instrumentgruppen tændes.

Tågeforlygterne kan kun tændes, når tændingen er slået til og forlygterne er tændt.

Tågebaglygte

Drej den indvendige kontakt til position ◐≡, hvorefter kontrollampen ◐≡ i instrumentgruppen tændes.

Tågebaglygten tændes sammen med tågeforlygterne og fungerer kun, når tændingen er slået til, og forlygterne er tændt.

Baklygter

Baklygterne lyser, når tændingen er sluttet til, og bilen sættes i bakgear.

Dug på lygteglassene

Den indvendige side af lygteglassene kan kortvarigt dugge til ved ugunstige, råkolde vejrforhold, kraftig regn eller efter bilvask. Duggen forsvinder af sig selv efter kort tid og forsvinder hurtigere, hvis lygterne tændes.

Kabinelys

Lysstyrke for instrumentlys

Lysstyrken i følgende funktioner kan reguleres, når lygterne er tændt:

- instrumentlys
- informationsdisplay
- oplyste knapper og betjeningselementer.

Drej på fingerhjulet ☼, indtil den ønskede lysstyrke opnås.

Kabinelys

Under ind- og udstigning af bilen og alt efter kontaktens position tænder kabinelyset foran og bag automatisk sammen med fodrumslyset og slukker igen efter en forsinkelse.

Forreste kabinelys

Vippekontaktens stillinger:

tryk på **O**	:	slukket
midterstilling	:	automatisk tænd og sluk
tryk på ⚹	:	tændt

Når vippekontakten står i midterstilling, fungerer lyset som kabinelys og tændes, når fordørene åbnes.

Når fordørene er lukket, slukkes kabinelyset med forsinkelse.

Bageste kabinelys

Lastrumslyset kan også indstilles til at tændes, når side- eller bagdørene åbnes, eller til at lyse konstant.

Vippekontaktens stillinger:

tryk på **O**	:	slukket
midterstilling	:	automatisk tænd og sluk
tryk på ⚹	:	tændt

Når vippekontakten står i midterstilling, fungerer lyset som kabinelys og tændes, når side- eller bagdørene åbnes.

Når dørene lukkes, slukkes kabinelyset efter et lille stykke tid.

LED-projektører

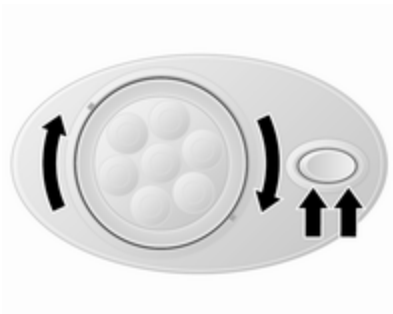

Bilen har muligvis indstillelige LED-søgelys med tilhørende vippekontakt.

Bænksædelys
Afhængigt af model lyser bænksædelyset, når skydedøren i siden åbnes.

Bagsædelys

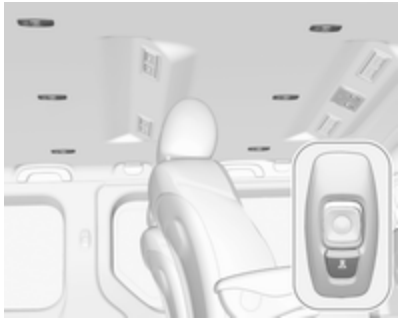

Afhængig af bilmodel, kan der være bagsædelys.

Lamperne tændes ved at trykke på kontakten for den relevante lampe.

Lastrumsbelysning

De nederste lastrumslys tændes, når lastrummet åbnes.

Læselamper

Forreste læselampe

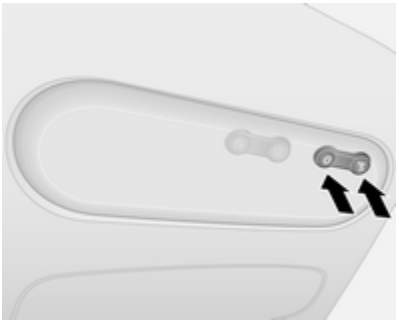

Vippekontaktens stillinger:

tryk på **O** : slukket
Tryk på : tændt

Handskerumslys

Lyset i handskerummet tændes, når handskerummet åbnes.

Lysfunktioner

Indstigningslys

Velkomstlys

Billygterne tændes et kort stykke tid for at gøre det lettere af finde bilen i mørke.

Fjernbetjeningens funktion

Lygterne tændes, når bilen låses op ved brug af fjernbetjeningen.

Elektronisk nøglesystems funktion

Tryk på . Tryk igen for at deaktivere.

Follow-me-home-lys

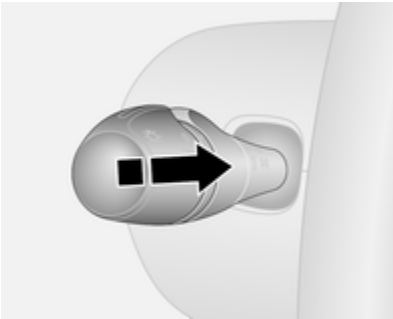

Hvis systemet er monteret, lyser forlygterne i ca. 30 sekunder efter, at bilen er parkeret og systemet er aktiveret.

Aktivering

1. Sluk lygterne (position **O**).
2. Afbryd tændingen.
3. Tag nøglen ud af tændingen.
4. Luk førerdøren op.
5. Træk blinkerarmen mod rattet.

Der fremkommer muligvis en tilsvarende meddelelse i førerinformationscenteret ⇨ 101.

Denne procedure kan gentages op til fire gange op til en periode på højst to minutter.

Lyset slukkes omgående, når tændingen slås til eller lyskontakten aktiveres.

Beskyttelse mod afladning af batteriet

For at undgå at bilbatteriet aflades, når tændingen er afbrudt, kan visse kabinelamper blive slukket automatisk efter et stykke tid.

Klimastyring

Klimastyringssystemer **115**
Varme- og ventilationssystem . 115
Airconditionsystem 116
Elektronisk klimastyring 117
Varmesystem bag 119
Bageste klimaanlæg 120
Supplerende varmeapparat 121
Ventilationsspjæld **126**
Justerbare ventilationsspjæld .. 126
Faste ventilationsspjæld 127
Handskerumskøler 127
Vedligeholdelse **128**
Luftindtag 128
Pollenfilter 128
Normal brug af aircondition 128
Service 128

Klimastyringssystemer

Varme- og ventilationssystem

Betjeningselementer for:

- temperatur
- blæserhastighed
- luftfordeling

El-bagrude ⇨ 43.

Temperatur

Rødt : Varm
Blåt : Kold

Den ønskede varmeeffekt opnås først, når motoren har nået sin normale driftstemperatur.

Blæserhastighed

Luftstrømmen justeres ved at sætte blæseren på den ønskede hastighed.

Luftfordeling

: Til kabinen
: Til kabinen og fodrummet
: Til fodrummet
: Til forruden, de forreste sideruder og fodrummet
: Til forruden og de forreste sideruder

Mellemstillinger er mulige.

Afdugning og afisning af ruder

- Sæt temperaturknappen på det varmeste niveau.
- Sæt blæserhastigheden på højeste niveau.
- Sæt kontakten til luftfordeling på .
- Tænd for el-bagruden .

- Åbn eventuelt ventilationsspjældene i siderne, og ret dem mod sideruderne.
- Hvis De samtidig ønsker varme til fødderne, skal kontakten til luftfordeling drejes om på .

El-bagrude ⇨ 43.

Airconditionsystem

Ud over varme- og ventilationssystemets funktion har airconditionsystemet knapper til:

A/C : Køling
: Recirkulation

El-varme i sæderne ⇨ 49.

Køling (A/C)

Tryk på A/C for at slå køling til. Aktivering angives ved, at lysdioden i knappen lyser. Kølingen fungerer kun, mens motoren kører, og klimaanlæggets blæser er slået til.

Tryk på A/C igen for at slå køling fra.

Airconditionsystemet afkøler og affugter (tørrer) luften, når udetemperaturen er over en bestemt værdi. Der kan derfor dannes kondensvand, som ledes ud under bilen.

Spar på brændstoffet ved at slå kølesystemet fra, så snart der ikke længere er brug for køling eller affugtning. Aktiveret køling kan hindre Autostop.

Stop-start-system ⇨ 135.

Bemærkninger
Aircondition-anlæggets ydeevne reduceres, når ECO-programmet er aktiveret ⇨ 129.

Recirkulation

Tryk på for at aktivere luftrecirkulation. Aktivering angives ved, at lysdioden i knappen lyser.

Tryk på igen for at deaktivere luftrecirkulation.

⚠ Advarsel

Ved recirkulation kommer der praktisk talt ikke nogen luft ind udefra. Når kølingen er slået fra, stiger luftfugtigheden, og ruderne kan begynde at dugge indvendigt. Kvaliteten af luften i kabinen falder, og det kan gøre personerne i bilen døsige.

Når udeluften er varm og meget fugtig, kan forruden dugge udvendigt, når der rettes kold luft mod den. Hvis forruden dugger udvendigt, skal man tænde for forrudeviskerne og undgå at bruge luftfordelingsindstillingerne og .

Maksimal køling

Åbn ruderne kortvarigt, så den varme luft hurtigt kan slippe ud.

- Slå kølingen **A/C** til.
- Slå recirkulationen til.
- Sæt kontakten til luftfordeling på .
- Sæt temperaturknappen på det koldeste niveau.
- Sæt blæserhastigheden på højeste niveau.
- Åbn samtlige ventilationsspjæld.

Afdugning og afisning af ruder

- Sæt temperaturknappen på det varmeste niveau.
- Sæt blæserhastigheden på højeste niveau.
- Sæt kontakten til luftfordeling på .
- Slå køling **A/C** til.
- Tænd for el-bagruden .
- Åbn eventuelt ventilationsspjældene i siderne, og ret dem mod sideruderne.
- Hvis De samtidig ønsker varme til fødderne, skal kontakten til luftfordeling drejes om på .

El-bagrude ⇨ 43.

Elektronisk klimastyring

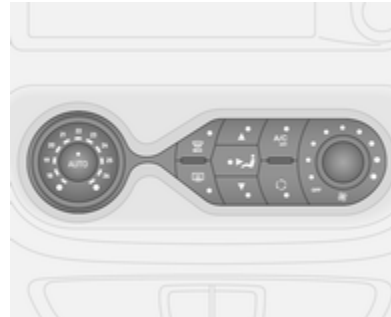

Betjeningselementer for:

- luftfordeling
- temperatur
- blæserhastighed

AUTO	:	automatisk drift
MAX	:	afdugning og optøning
	:	el-opvarmet bagrude
A/C OFF	:	sluk for aircondition
	:	manuel recirkulation

El-bagrude ⇨ 43.

El-varme i sæderne ⇨ 49.

Den forvalgte temperatur reguleres automatisk. Ved automatisk drift regulerer blæserhastigheden og luftfordelingen automatisk luftstrømmen.

Systemet kan tilpasses manuelt ved hjælp af knapperne for luftfordeling og luftstrøm.

Elektronisk klimastyring er kun fuldt funktionsdygtigt, når motoren er i gang.

Automatisk drift AUTO

Grundlæggende indstillinger for maksimal komfort:

- Sæt ventilatoren i gang.
- Tryk på **AUTO**. Nu reguleres ventilatorhastighed, luftfordeling, køling og luftrecirkulation automatisk.
- Indstil den ønskede temperatur.
- Åbn samtlige ventilationsspjæld.

Elektronisk klimastyring slås fra ved at slukke for blæseren.

Temperaturforvalg

Temperaturen kan indstilles til den ønskede værdi.

Hvis der vælges minimumstemperatur, kører klimastyringen med maksimal køling.

Hvis der vælges maksimumstemperatur, kører klimastyringen med maksimal varme.

Afdugning og afisning af ruder

- Tryk på MAX: Ved aktivering tændes lysdioden i knappen.
- Temperatur, luftfordeling og køling reguleres automatisk, og ventilatoren arbejder med høj hastighed.
- Tænd for el-bagruden ⇨ 43.

Automatisk drift genoptages ved at trykke på MAX eller **AUTO**.

Bemærkninger

Hvis der trykkes på MAX, mens motoren er i gang, bliver et Autostop forhindret, indtil der trykkes på MAX igen.

Hvis der trykkes på knappen MAX, mens motoren er i Autostop, starter motoren automatisk igen.

Stop-start-system ⇨ 135.

Manuel indstilling

Hvis følgende indstillinger ændres manuelt, deaktiveres automatisk driftsmåde:

Blæserhastighed

Luftstrømmen justeres manuelt ved at sætte blæseren på den ønskede hastighed.

Hvis der slukkes for blæseren, deaktiveres klimaanlægget også.

Luftfordeling

Tryk på den relevante knap for den ønskede indstilling. Ved aktivering tændes lysdioden i knappen.

▲ : Til forruden og de forreste sideruder
: Til kabinen
▼ : Til fodrummet

Det er muligt at kombinere indstillingerne ved at trykke på to knapper, indtil begge lysdioder lyser.

For at vende tilbage til automatisk funktion: Tryk på knappen **AUTO**.

Køling A/C

Airconditionsystemet afkøler og affugter (tørrer) luften, når udetemperaturen er over en bestemt værdi. Der kan derfor dannes kondensvand, som ledes ud under bilen.

Bemærkninger
Aircondition-anlæggets ydeevne reduceres, når ECO-programmet er aktiveret ⇨ 129.

Hvis der ikke kræves afkøling eller affugtning, trykkes på **A/C OFF** for at slå kølesystemet fra, hvilket sparer brændstof. Lysdioden i knappen tændes.

For at vende tilbage til automatisk funktion: Tryk på knappen **AUTO**.

Recirkulation ♲

Manuel luftrecirkulation aktiveres/deaktiveres med ♲. Ved aktivering tændes lysdioden i knappen.

⚠ Advarsel

Ved recirkulation kommer der praktisk talt ikke nogen luft ind udefra. Når kølingen er slået fra, stiger luftfugtigheden, og ruderne kan begynde at dugge indvendigt. Kvaliteten af luften i kabinen falder, og det kan gøre personerne i bilen døsige.

For at vende tilbage til automatisk funktion: Tryk på knappen **AUTO**.

Varmesystem bag

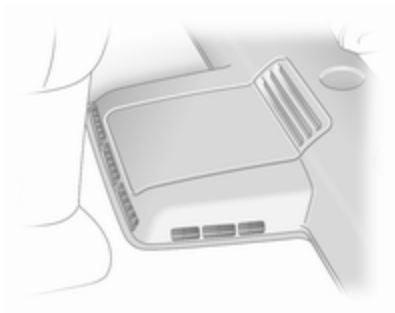

Varmeblæseren til bagkabinen hjælper luftstrømmen til bagkabinen via de bageste ventilationsspjæld.

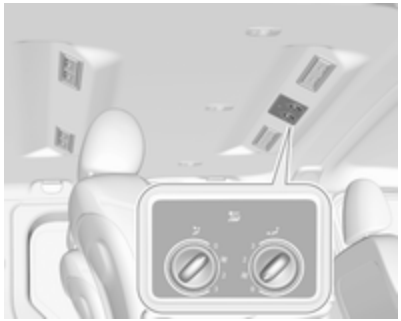

Luftstrømmens hastighed bestemmes af blæseren. Lufttemperaturen styres med temperaturreguleringen på instrumentbrættet.

Varmeblæseren startes ved at trykke på OFF. Varmeblæseren er aktiveret, hvis både lysdioden i knappen og lysdioden i blæserregulatoren i loftet er slukket.

Indstil varmeblæseren til at regulere mængden af varm luft, der skal strømme ind i den bageste del af passagerkabinen.

Bageste klimaanlæg

Det bageste klimaanlæg aktiveres sammen med klimaanlægget til frontkabinen.

Kontakt for blæser til bageste klimaanlæg

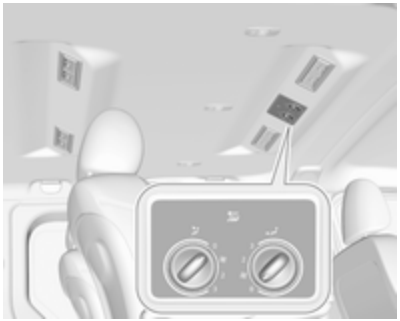

Blæseren til det bageste klimaanlæg hjælper luftstrømmen til bagkabinen via de bageste ventilationsspjæld. Luftstrømmens hastighed bestemmes af blæseren.

Sådan fordeles afkølet og affugtet (tørret) luft:

Tryk på **A/C OFF** for at tænde for klimaanlægget. Systemet er i gang, hvis lysdioden i knappen er slukket.

Tryk på OFF for at aktivere blæseren til det bageste klimaanlæg. Blæseren er aktiveret, hvis både lysdioden i knappen og lysdioden i blæserregulatoren i loftet er slukket.

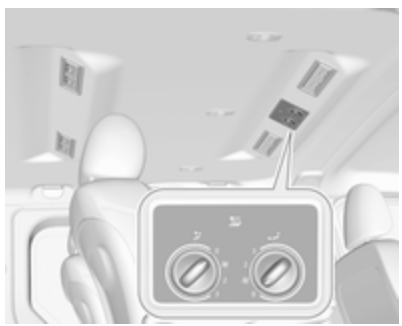

Indstil blæseren til at regulere mængden af afkølet luft, der skal strømme ind i den bageste del af passagerkabinen.

Supplerende varmeapparat

Kølevæskevarmer

Den motoruafhængige, brændstofdrevne kølevæskevarmer giver hurtig opvarmning af kølevæsken, så kabinen kan opvarmes, uden at motoren er i gang.

⚠Advarsel

Systemet bør ikke bruges under brændstofpåfyldning, når der er støv eller letantændelige dampe til stede i et indelukket rum (f.eks. i en garage).

Inden systemet startes eller programmeres til at starte, skal bilens klimaanlæg indstilles til opvarmning, luftfordelingen sættes på , og der skal tændes for blæseren.

Sluk for apparatet, når det ikke skal bruges. Varmen stopper automatisk efter den programmerede driftstid. Den ophører også med at fungere, hvis bilens brændstofniveau bliver for lavt.

Under driften forbruges strøm fra bilens batteri. Køretiden skal derfor være mindst være lige så lang som varmetiden. Hvis der køres korte ture, skal bilbatteriet kontrolleres jævnligt og oplades efter behov.

For at sikre effektiv drift bør det supplerende varmeapparat arbejde kort en gang om måneden.

Styreenheder

Timeren eller fjernbetjeningen tænder og slukker for systemet og benyttes til programmering af konkrete afgangstidspunkter.

Timer (type A)

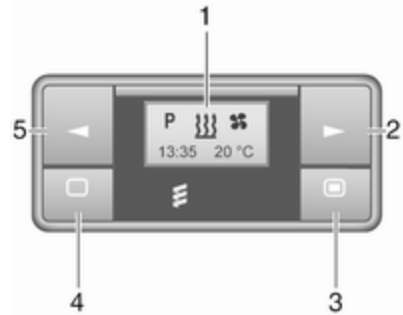

1 Display	:	Viser forindstilling, aktuelt klokkeslæt eller forindstillet klokkeslæt, temperatur, , og
2 ►	:	Justerer værdier op
3 ▬	:	Langt tryk: tænder for varmen, kort tryk: tænder for displayet eller bekræfter valg
4 ▭	:	Langt tryk: slukker for varmen, kort tryk: tænder for displayet eller afslutter menuen
5 ◄	:	Justerer værdier ned

Fjernbetjening (type A)

1 Display : Viser forindstilling, aktuelt klokkeslæt eller forindstillet klokkeslæt, temperatur, ⚲, ▭, ⧚, ◴ og ✤

2 ▬ : Langt tryk: tænder for varmen, kort tryk: tænder for displayet eller bekræfter valg

3 ► : Justerer værdier op

4 ▢ : Langt tryk: slukker for varmen, kort tryk: tænder for displayet eller afslutter menuen

5 ◄ : Justerer værdier ned

Hvis der ikke trykkes på en knap i løbet af ti sekunder, slukkes displayet automatisk.

Fejldisplays på fjernbetjening (type A)

INIT	:	automatisk registrering - vent indtil automatisk registrering er færdig
NO SIGNAL	:	intet signal - kontrollér varmeapparatsikring
⚲	:	dårligt signal - gå tættere på
▭	:	lav batterispænding - udskift batteri
⧚	:	fejl ved varmeapparat - kontakt værksted
Add, AddE	:	systemet i konfigureringsmodus

Konfiguration af fjernbetjening (type A)

Hvis bilens batteri tilsluttes igen, tændes lysdioden i instrumentpanelet, og systemet konfigurerer automatisk fjernbetjeningsmenuen. Hvis lysdioden blinker, vælges **Add** eller **AddE**, og der bekræftes.

Det er også muligt at konfigurere ekstra fjernbetjeninger. Tryk på knappen, indtil lysdioden blinker, tænd for fjernbetjeningen, vælg **Add** og bekræft.

AddE konfigurerer udelukkende den aktuelle fjernbetjening og spærrer alle tidligere konfigurerede enheder. **Add** konfigurerer op til fire fjernbetjeninger, men kun én enhed kan betjene systemet ad gangen.

Fjernbetjening (type B)

1 Display : Viser forindstilling, aktuelt klokkeslæt eller forindstillet klokkeslæt, temperatur, ⚲, ▭, ⧚, ◴ og ✤

2 ► : Justerer værdier op

3 FRA : Slå varmen fra eller tryk på ⧚ og FRA samtidig for at bekræfte valget

4 ⧚ : Slå varmen til eller tryk på ⧚ og FRA samtidig for at bekræfte valget

5 ◄ : Justerer værdier ned

Hvis der ikke trykkes på en knap i løbet af 30 sekunder, slukkes displayet automatisk.

⚠ Advarsel

Under brændstofpåfyldning bør både fjernbetjeningsenheden og varmeren være slukket!

Fjernbetjeningen har en maksimumsrækkevidde på 1000 meter. Rækkevidden kan reduceres af miljømæssige forhold, og efterhånden som batteriet bliver svagere.

Fejldisplays på fjernbetjening (type B)

: dårligt signal - justér enhedens placering

FAIL : fejl ved signaloverføring - flyt nærmere eller kontrollér varmeapparatsikring

: lav batterispænding - udskift batteri

Konfiguration af fjernbetjening (type B)

Der kan også konfigureres op til fire ekstra fjernbetjeninger. Ved yderligere konfigurationsprocesser slettes den ældste sender hver gang.

Fjern varmeapparatsikringen i fem sekunder, og montér derpå sikringen igen. I løbet af to - seks sekunder trykkes på OFF i ét sekund. Konfigurationen er gennemført.

Hvis fjernbetjeningen ikke har været brugt længe, skal du trykke på knappen OFF seks gange med intervaller på to sekunder. Tryk derefter på knappen og hold den inde i to sekunder; vent derpå i to minutter.

Manuel betjening

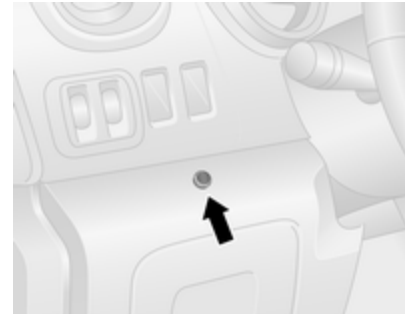

Alt efter versionen kan det supplerende varmeapparat også slås til i den sidste opvarmningsperiode eller standardperioden på 30 minutter, eller slukkes omgående, ved hjælp af knappen på instrumentpanelets nederste del ved siden af rattet.

Lysdioden i knappen bekræfter, at apparatet er i drift.

Udskiftning af batteri

Batteriet bør udskiftes, når fjernbetjeningens rækkevidde reduceres, eller når batteriopladningssymbolet blinker.

Åbn dækslet og udskift batteriet (type A: CR 2430, type B: 2CR 11108 eller tilsvarende). Kontrollér, at det nye batteri er monteret korrekt, så den positive (+) side vender mod de positive polklemmer. Sæt dækslet forsvarligt på igen.

Gamle batterier skal bortskaffes i overensstemmelse med de gældende miljøforskrifter.

Batterier hører ikke hjemme i husholdningsaffaldet. De skal afleveres i hertil indrettede indsamlingskasser eller på genbrugsstationer.

Drift (type A)

Opvarmning ♨

Vælg ♨ på menulinjen og tryk på ▬ for at bekræfte. Den forudvalgte opvarmningsperiode, f.eks. **L 30**, blinker på displayet. Fabriksindstillingen er 30 minutter.

Indstil opvarmningsperioden ved hjælp af ◄ eller ► og bekræft. Værdien kan indstilles fra ti til 120 minutter. Vær på grund af strømforbruget opmærksom på, hvor længe der er tændt for varmen.

Funktionen slås fra ved at vælge ♨ på menulinjen igen og trykke på ▭.

Ventilation ✤

Vælg ✤ på menulinjen og tryk på ▬ for at bekræfte.

Indstil ventilationsperioden ved hjælp af ◄ eller ► og bekræft. Værdien kan indstilles fra ti til 120 minutter. Vær på grund af strømforbruget opmærksom på, hvor længe der er tændt for varmen.

Funktionen slås fra ved at vælge ✤ på menulinjen igen og trykke på ▭.

Programmering P

Der kan programmeres op til tre afgangstidspunkter, enten i løbet af én dag eller én uge.

- Vælg **P** på menulinjen og tryk på ▬ for at bekræfte.
- Vælg hukommelsesplads **P1**, **P2** eller **P3** og bekræft.
- Vælg 🔧 og bekræft.
- Vælg ugedag eller ugedagsgruppe og bekræft.
- Vælg time og bekræft.
- Vælg minutter og bekræft.
- Vælg ♨ eller ✤ og bekræft.
- Vælg ECO eller HIGH og bekræft.
- Vælg periode og bekræft.
- Tryk på ▭ for at afslutte.

Gentag ovenstående for at programmere de øvrige hukommelsespladser, hvis det ønskes.

En ønsket hukommelsesplads aktiveres ved at vælge **P1**, **P2** eller **P3**, hvorefter der vælges On og bekræftes.

Når et program er aktiveret, vises **P** og ♨ sammen.

En hukommelsesplads deaktiveres ved at vælge **P1**, **P2** eller **P3**, hvorefter der vælges Off og bekræftes.

Varmen standser automatisk fem minutter efter det programmerede afgangstidspunkt.

Bemærkninger
I fjernbetjeningssystemet indgår en temperaturføler, der beregner driftstiden på basis af omgivelsestemperaturen og det ønskede varmeniveau (ECO eller HIGH). Systemet starter automatisk mellem fem og 60 minutter inden det programmerede afgangstidspunkt.

Indstil klokkeslæt og ugedag ◷

Hvis bilens batteri frakobles, eller batterispændingen er for lav, skal enheden indstilles igen.

- Vælg 🔧 på menulinjen og bekræft.
- Vælg ◷ på menulinjen og bekræft.
- Indstil ved hjælp af ◄ eller ► for at ændre timetallet og bekræft.
- Indstil ved hjælp af ◄ eller ► for at ændre minuttallet og bekræft.
- Tryk på ▭ for at afslutte.
- Vælg 🔧 på menulinjen og bekræft.
- Vælg **Mo** på menulinjen og bekræft.
- Indstil ved hjælp af ◄ eller ► for at ændre ugedagen og bekræft.
- Tryk på ▭ for at afslutte.

Varmeniveau

Det ønskede varmeniveau for de programmerede afgangstider kan indstilles til enten ECO eller HIGH.

- Vælg ♨ på menulinjen og bekræft.
- Vælg ECO eller HIGH og bekræft.
- Tryk på ▭ for at afslutte.

Drift (type B)

Varme ♨ eller Ventilation ✤

Vælg driftsfunktion ♨ eller ✤, om nødvendigt.

- Tryk på ► tre gange.
- Tryk på ♨ og **OFF** samtidig, ♨ eller ✤ blinker.
- Indstil ved hjælp af ◄ eller ► for at vælge ♨ eller ✤.
- Tryk på ♨ og **OFF** samtidig for at bekræfte.

Tænd ved at trykke på ♨ i ét sekund. Den forindstillede varmeperiode, f.eks. **30**, vises. Fabriksindstillingen er 30 minutter.

Varmeperioden kan indstilles i trin på ti minutter. Vær på grund af strømforbruget opmærksom på, hvor længe der er tændt for varmen.

- Tryk på ► fire gange.
- Tryk på ♨ og **OFF** samtidig, ♨/✤ blinker.
- Indstil ved hjælp af ◄ eller ► for at vælge den ønskede varmeperiode.
- Tryk på ♨ og **OFF** samtidig for at bekræfte.

Slå fra ved at trykke på **OFF**.

Programmering ⏲

Systemet beregner varmeapparatets driftsperiode afhængigt af temperaturen inde i bilen.

- Tryk to gange på ◄.
- Tryk på ♨ og **OFF** samtidig, ⏲ blinker.

- Indstil ved hjælp af ◄ eller ► for at vælge afgangstid.
- Tryk på ⧖ og **OFF** samtidig for at bekræfte.

Tænd ved at trykke på ⧖ i ét sekund, **HTM** vises.

Varmen standser automatisk efter den programmerede afgangstid eller kan slås fra manuelt.

- Tryk to gange på ◄.
- Tryk på **OFF** i ét sekund, **HTM** slukkes.

Indstil tiden

Hvis bilens batteri frakobles, eller batterispændingen er for lav, skal tiden indstilles igen.

- Tryk én gang på ►.
- Tryk på ⧖ og **OFF** samtidig, ◴ blinker.
- Indstil ved hjælp af ◄ eller ► for at indstille tiden.
- Tryk på ⧖ og **OFF** samtidig for at bekræfte.

Varmeniveau

Det ønskede varmeniveau for de programmerede afgangstider kan indstilles til mellem C1 og C5.

- Tryk på ◄ tre gange.
- Tryk på ⧖ og **OFF** samtidig, ⧖ blinker.
- Indstil ved hjælp af ◄ eller ► for at indstille varmeniveauet.
- Tryk på ⧖ og **OFF** samtidig for at bekræfte.

Temperaturen i kabinen vises ved at trykke på ► to gange.

Ventilationsspjæld

Justerbare ventilationsspjæld

Når køling er slået til, skal mindst ét ventilationsspjæld være åbent. Ellers kan fordamperen ise til på grund af manglende luftcirkulation.

⚠Advarsel

Fastgør ikke genstande til luft-spjældenes lameller. Risiko for materiel skade og personskader ved en ulykke.

Midterste ventilationsspjæld

For åbne/lukke de midterste luftspjæld og sende luftstrømmen i den ønskede retning skal lamellerne vippes op eller ned og justerhjulet drejes til venstre eller højre.

Ventilationsspjæld i siderne

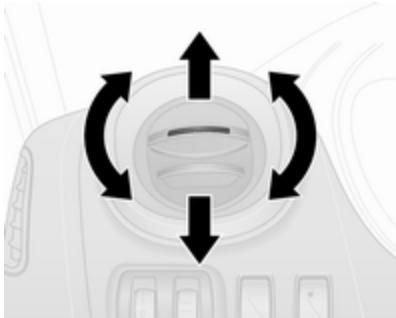

Sidespjældene åbnes/lukkes ved at vippe lamellerne op eller ned.

Luftstrømmen dirigeres ved at dreje spjældene.

Afhængig af temperaturreguleringens indstilling ledes luft ind i bilen via ventilationsspjældene i siderne.

Bageste ventilationsspjæld

Alt efter bilmodel er der yderligere justerbare ventilationsspjæld i den bageste passagerkabine.

Faste ventilationsspjæld

Der er yderligere luftspjæld under forruden og dørruderne, ved fodpladserne og - alt efter model - i den bageste passagerkabine.

Handskerumskøler

Airconditionsystemet kan også holde indholdet i handskerummet køligt.

Vedligeholdelse

Luftindtag

Luftindtaget foran forruden i motorrummet skal holdes rent, så der kan komme luft ind. Fjern evt. blade, snavs eller sne.

Pollenfilter

Pollenfilteret renser støv, sod, pollen og sporer fra den luft, der suges ind i bilen gennem luftindtaget.

Bemærkninger
Pollenfilter er kun monteret på biler med airconditionsystem.

Normal brug af aircondition

For at sikre konstant god funktion, skal sættes i gang nogle minutter en gang om måneden, uanset vejrforhold og årstid. Brug af kølefunktion er ikke mulig, hvis udetemperaturen er for lav.

Service

For at opnå optimal kølevirkning anbefales det at kontrollere klimaanlægget årligt, første gang tre år efter første indregistrering. Kontrollen bør bl.a. omfatte:

- funktions- og tryktest
- varmesystemets funktion
- tæthedsprøve
- kontrol af drivremme
- rengøring af kondensator og kondensafløb
- effektkontrol

Bemærkninger
Kølemiddel R-134a indeholder fluorholdige drivhusgasser med et globalt opvarmningspotentiale på 1430.

Det forreste klimaanlæg er fyldt med 0,58 kg og har en CO_2-ækvivalent på 0,83 tons, det forreste og bageste klimaanlæg er fyldt med 0,88 kg og har en CO_2-ækvivalent på 1,26 tons.

Alt efter model vises oplysninger om aircondition-kølemidlet på en mærkat i motorrummet.

Kørsel og betjening

Kørselstips **129**
Økonomisk kørsel 129
Kontrol over bilen 130
Styring 130
Start og betjening **131**
Tilkørsel af ny bil 131
Tændingslåsens stillinger 131
Strømknap 131
Start af motor 133
Styring af tomgangshastighed . 134
Standsning af bilen 134
Påløbs-afbrydelse 135
Stop/start-system 135
Parkering 138
Udstødning **139**
Dieselpartikelfilter 139
Katalysator 139
AdBlue 140
Manuel gearkasse **146**
Bremser **146**
Blokeringsfri bremser 147
Parkeringsbremse 147
Bremseassistent 148
Igangsætnings-assistent 148
Kørselskontrolsystemer **148**
Traction Control 148
Elektronisk stabilitets program 149
Førerhjælpesystemer **151**
Cruise control 151
Hastighedsbegrænser 154
Parkeringsassistent 155
Bakkamera 157
Brændstof **159**
Dieselbrændstof 159
Brændstofpåfyldning 160
Brændstofforbrug - CO_2-emissioner 161
Anhængertræk **162**
Generel information 162
Kørselsforhold og tips til kørsel med påhæng 162
Kørsel med påhæng 162
Påhængsstabiliserings-assistent 163

Kørselstips

Økonomisk kørsel

ECO-program

ECO-programmet er en funktion til optimering af brændstofforbruget. Det påvirker motoreffekt og drejningsmoment, acceleration, gearskiftevisning, varme, klimaanlæg og elektrisk udstyr.

Aktivering

Tryk på **ECO**. Når funktionen er aktiveret, lyser kontrollampen **ECO** i instrumentgruppen.

Bemærkninger
Brug af ECO-programmet kan have indvirkning på klimaanlæggets effektivitet ⇨ 115.

Under kørsel er det muligt midlertidigt at deaktivere ECO-programmet, f.eks. for at øge motorydelsen, ved at træde hårdt på speederen.

ECO-programmet aktiveres igen, når trykket på speederen mindskes.

Deaktivering
Tryk på **ECO** igen. Kontrollampen **ECO** i instrumentgruppen slukkes.

Kontrol over bilen

Kør aldrig i frigear, når motoren ikke kører (undtagen under et Autostop)

En række systemer fungerer ikke i denne situation (f.eks. bremseforstærker, servostyring). Kørsel på denne måde udgør en fare for både føreren og andre. Alle systemer fungerer under et Autostop, men der kan være en styret reduktion i servostyringassistenten, og bilens hastighed er reduceret.

Stop-start-system ⇨ 135.

Pedaler

Der bør ikke ligge en tyk måtte under pedalen, da det vil bevirke, at hele pedalens vandring ikke kan udnyttes.

Brug kun gulvmåtter, der passer ordentligt og fastholdes af holderne i førersiden.

Kørsel ned ad bakke

Sæt i gear ved kørsel ned ad bakke for at sikre, at der findes tilstrækkeligt stort bremsetryk.

Styring

Hvis servostyringen går tabt, fordi motoren stopper eller på grund af en systemfejl, kan køretøjet fortsat styres, men det kan kræve flere kræfter.

Forsigtig
Biler udstyret med hydraulisk servostyring: Hvis rattet drejes, indtil det når enden af vandringen, og holdes i denne stilling i mere end 15 sekunder, kan der opstå skader på servostyringen, og servostyringen kan fungere med nedsat ydelse.

Start og betjening

Tilkørsel af ny bil

Foretag ikke unødvendigt hårde opbremsninger på de første køreture efter at der er monteret nye bremseklodser.

Der kan udvikle sig røg under den første køretur som følge af, at voks og olie på udstødningssystemet fordamper. Efter den første tur bør man lade bilen stå et stykke tid i det fri. Undgå at indånde dampene.

I indkøringsperioden kan forbruget af brændstof og motorolie være højere, og dieselpartikelfiltrets rengøringsproces kan finde sted oftere. Autostop er muligvis afbrudt for at give mulighed for opladning af bilbatteriet.

Stop-start-system ⇨ 135.

Dieselpartikelfilter ⇨ 139.

Tændingslåsens stillinger

Drej nøglen:

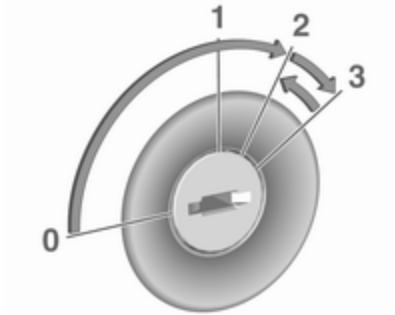

0 : tænding fra: Visse funktioner er fortsat aktive, indtil nøglen tages ud, eller førerdøren åbnes, hvis tændingen var tilsluttet tidligere

1 : hjælpeudstyrsstrømtilstand: Ratlåsen frigøres, og nogle elektriske funktioner kan betjenes. Tændingen er afbrudt

2 : tændingen er slået til, og dieselmotoren forvarmer. Kontrollamper lyser, og de fleste elektriske funktioner fungerer

3 : motorstart: Slip knappen, når startproceduren begynder

Ratlås

Tag nøglen ud af tændingslåsen, og drej rattet, indtil det går i indgreb.

⚠ Fare

Tag aldrig nøglen ud af tændingslåsen under kørsel, da det aktiverer ratlåsen.

Strømknap

Den elektroniske nøgle skal befinde sig i bilen, enten i kortlæseren eller i den forreste passagerkabine.

Hvis den elektroniske nøgle ikke befinder sig i bilen, fremkommer en tilsvarende meddelelse i førerinformationscentret ⇨ 101.

Bemærkninger
Undlad at opbevare den elektroniske nøgle i lastrummet under kørsel, da dette er uden for registreringszonen (angives med en advarselsklokke ved lav hastighed ⇨ 103 og en meddelelse i førerinformationsdisplayet ⇨ 102).

Bemærkninger
Såfremt den elektroniske nøgle opbevares i den forreste passagerkabine, og der vises en meddelelse i førerinformationscentret (eventuelt i kombination med en advarselsklokke) om, at den er uden for modtageområdet, anbefaler vi, at den elektroniske nøgle sættes i kortlæseren.

Nogle funktioner, f.eks. Infotainmentsystemet, er klar til brug, så snart man stiger ind i bilen.

Hjælpeudstyrsstrømtilstand

Tryk på **START/STOP** uden at træde på koblings- eller bremsepedalen for at gøre det muligt at betjene yderligere elektriske funktioner.

Disse funktioner slukkes automatisk efter en vis tid.

Motorstart

Træd på koblings- og bremsepedalen, og tryk på **START/STOP**. Slip knappen, når startproceduren begynder.

Hvis der er valgt et gear, kan motoren kun startes ved at træde på koblingspedalen og trykke på **START/STOP**.

I nogle tilfælde kan det være nødvendigt at dreje lidt på rattet, mens der trykkes på **START/STOP** for at udløse ratlåsen. En tilsvarende meddelelse fremkommer i førerinformationscenteret ⇨ 101.

Ved meget lav udetemperatur (f.eks. under -10 °C) skal koblingspedalen holdes nede, mens der trykkes på **START/STOP**, indtil motoren starter.

Hvis en af startbetingelserne ikke er opfyldt, vises en tilsvarende meddelelse i førerinformationscentret ⇨ 101.

Fejlmeddelelser ⇨ 102.

Motor stop

Den elektroniske nøgle skal befinde sig i bilen, enten i kortlæseren eller i den forreste passagerkabine.

Tryk på **START/STOP**, mens bilen holder stille, for at standse motoren. Ratlåsen går i indgreb, når førerens dør åbnes, og bilen låses.

Hvis den elektroniske nøgle ikke registreres, fremkommer en tilsvarende meddelelse i førerinformationscentret ⇨ 101. I så fald trykkes på **START/STOP** i to sekunder for at standse motoren.

Centrallås ⇨ 24.

Bibeholdt strøm ved slukket motor

Tryk på **START/STOP** i mere end 2 sekunder. Motoren standser, men nogle funktioner, f.eks. Infotainment-systemet, kan bruges i ca. 10 minutter.

Disse funktioner ophører, når førerens dør åbnes, og bilen låses.

Bemærkninger
Når bilen forlades, bør den elektroniske nøgle altid tages med.

Hvis den elektroniske nøgle er efterladt i kortlæseren, lyder en advarselsklokke ⇨ 103, og der vises en meddelelse i førerinformationscentret ⇨ 102, når førerens dør åbnes.

⚠ Fare

Efterlad aldrig en elektronisk nøgle i bilen, når der efterlades børn eller dyr i bilen. Dette er for at undgå utilsigtet betjening af ruder, døre eller motor. Risiko for livsfarlige personskader.

Fejl

Hvis motoren ikke kan startes, kan det skyldes et af følgende forhold:

- Fejl i elektronisk nøgle.
- Elektronisk nøgle uden for modtageområdet.
- Batterispændingen er for lav.
- Centrallåsen er blevet aktiveret gentagne gange umiddelbart efter hinanden, og systemet er blevet overbelastet. Strømforsyningen afbrydes i kort tid.
- Forstyrrelser på grund af radiobølger fra andre kilder med høj effekt.

Udskiftning af batteri ⇨ 20.

Centrallås ⇨ 24.

Elektronisk nøglesystem ⇨ 22.

Start af motor

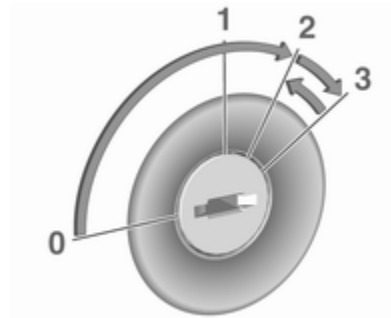

Manuel gearkasse: træd koblingen ned.

Træd ikke på speederen.

Dieselmotorer: drej nøglen til position **2** for forvarmning, indtil kontrollampen ⌇ slukkes i instrumentgruppen ⇨ 99.

Drej nøglen til stilling **3** og slip.

Det forhøjede omdrejningstal går automatisk tilbage til normal tomgangshastighed, efterhånden som motorens temperatur stiger.

Startforsøg bør ikke vare mere end 15 sekunder. Hvis motoren ikke starter, skal man vente 15 sekunder, inden startproceduren gentages. Om nødvendigt trædes speederen ned, inden startproceduren gentages.

Inden startproceduren gentages, eller hvis motoren skal standses: Drej nøglen tilbage på **0**.

Under et Autostop kan motoren startes ved at træde på koblingspedalen.

Stop-start-system ⇨ 135.

Opvarmning af turbomotor

Ved start kan det tilgængelige motormoment være begrænset i kort tid, især når motortemperaturen er kold. Begrænsningen har til formål at lade smøringssystemet beskytte motoren fuldt ud.

Styring af tomgangshastighed

Tryk på kontakten for at øge tomgangshastigheden. Efter nogle få sekunder aktiveres funktionen.

Funktionen deaktiveres, når:

- Koblingspedalen trædes ned.
- Speederpedalen trædes ned.
- Bilens hastighed er over 0 km/t.
- Kontrollampen 🔧, ⛽ eller STOP lyser i instrumentgruppen.

Opsøg et værksted for at øge eller nedsætte den forhøjede tomgangshastighed.

Bemærkninger
Når den hurtige tomgangsfunktion er aktiveret, deaktiveres Stop/start-systemet automatisk.

Stop-start-system ⇨ 135.

Standsning af bilen

Brændstofafbrydelsessystem

Hvis bilen løber tør for brændstof, afbrydes brændstofsystemet og skal nulstilles efter brændstofpåfyldning. Der vises evt. en tilhørende advarselsmeddelelse i førerinformationscenteret ⇨ 101.

⚠ Fare

Hvis du kan lugte brændstof i bilen, eller hvis der er en brændstoflækage, skal årsagen til dette straks afhjælpes på et værksted. Nulstil ikke brændstofafbrydelsessystemet for at undgå risiko for brand.

Nulstilling med fjernbetjeningsnøgle / manuel nøgle

Gør følgende for at nulstille brændstofafbrydelsessystemet og gøre det muligt at køre bilen:

1. Drej tændingsnøglen til stilling **2** ⇨ 131.
2. Vent nogle minutter, mens brændstofsystemet nulstilles.
3. Drej nøglen til position **3** for at starte motoren.

Hvis motoren ikke starter, skal processen gentages.

Nulstilling med elektronisk nøglesystem

Gør følgende for at nulstille brændstofafbrydelsessystemet og gøre det muligt at køre bilen:

1. Sæt den elektroniske nøgle i kortlæseren ⇨ 131.
2. Tryk på **START/STOP** uden at træde nogen pedaler ned.
3. Vent nogle minutter, mens brændstofsystemet nulstilles.

Hvis motoren ikke starter, skal processen gentages.

Elektronisk nøglesystem ⇨ 22.

Strømknap ⇨ 131.

Brændstofpåfyldning ⇨ 160.

Påløbs-afbrydelse

Ved påløb, det vil sige kørsel med bilen i gear uden at træde på gaspedalen, afbrydes brændstoftilførslen.

Afhængig af kørselsforholdene aktiveres påløbs-afbrydelse muligvis.

Stop/start-system

Stop-start-systemet hjælper med at spare brændstof og reducere udstødningsemissioner. Når forholdene tillader det, slukker det motoren, så snart bilen kører ved en lav hastighed eller holder stille, f.eks. ved et lyskryds eller i en trafikprop. Det starter automatisk motoren igen, så snart koblingspedalen trædes ned.

En bilbatteriføler sikrer, at et Autostop kun udføres, hvis bilbatteriet er tilstrækkeligt opladet til at gøre genstart mulig.

Aktivering

Stop-start-systemet er til rådighed, så snart motoren er startet, bilen starter og betingelserne anført nedenfor i dette afsnit er opfyldt.

Hvis nedenstående betingelser ikke er opfyldt, forhindres et Autostop, og kontrollampen lyser i instrumentgruppen ⇨ 100.

Deaktivering

Stop/start-systemet deaktiveres manuelt ved at trykke på . Lysdioden i knappen tændes som tegn på

deaktivering, ligesom der vises en tilsvarende meddelelse i førerinformationscentret ⇨ 101.

Hvis stop-start-systemet deaktiveres manuelt, er det muligt at aktivere det igen ved at trykke på ⓐ endnu en gang. Lysdioden i knappen slukkes, ligesom der vises en tilsvarende meddelelse i førerinformationscentret. Systemet aktiveres automatisk igen, næste gang tændingen slås til.

Fejlmeddelelser ⇨ 102.

Bemærkninger
Når hurtig tomgang er aktiveret, deaktiveres stop/start-systemet automatisk, og det kan ikke aktiveres igen ved at trykke på ⓐ. Lysdioden i knappen tænder for at angive deaktivering, og en tilsvarende meddelelse vises i førerinformationscentret ⇨ 101.

Styring af tomgangshastighed ⇨ 134.

Alt efter version, hvis førerdøren åbnes eller førerens sikkerhedssele spændes op, deaktiveres stop-start-systemet automatisk, og motoren slukkes. Motoren startes igen ved at trykke på **START/STOP**.

Strømknap ⇨ 131.

Autostop

Hvis bilen kører med lav hastighed eller holder stille, aktiveres et Autostop som følger:

- træd på koblingspedalen
- sæt gearvælgeren i frigear
- slip koblingspedalen.

Motoren vil være standset, mens tændingen er slået til, hvis de nødvendige betingelser er opfyldt.

Et Autostop angives, når ⓐ lyser i instrumentgruppen ⇨ 100.

Under et Autostop opretholdes opvarmnings- og bremsefunktionen. Bremseassistent er dog ikke tilgængelig ⇨ 148.

Forsigtig
Servostyringsassistenten kan være reduceret under et Autostop.

Hvis du stiger ud af bilen, mens motoren er i et Autostop, lyder der en alarmklokke, og der vises en meddelelse "**TÆNDING FRA**" i førerinformationscentret for at minde dig om, at motoren er i standby og ikke er slået fra.

Betingelser for et autostop

Stop/start-systemet kontrollerer, om hver enkelt af følgende betingelser er opfyldt, da et Autostop ellers forhindres, og kontrollampen ⓐ i så fald lyser i instrumentgruppen:

- stop-start-systemet er ikke deaktiveret manuelt
- motorhjelmen er helt lukket

- førerdøren er lukket, eller førerens sikkerhedssele er spændt
- bilbatteriet er tilstrækkeligt opladet og i god stand
- motoren er varmet op
- kølevæsketemperaturen er ikke for høj
- udetemperaturen er ikke for høj eller for lav (f.eks. under 0 °C eller over 30 °C)
- afisningsfunktionen er ikke aktiveret
- klimaanlægget hindrer ikke et autostop
- vakuumbremsen er tilstrækkelig
- dieselpartikelfilterets selvrensende funktion er ikke aktiveret ⇨ 139
- kørselskontrolsystemerne Blokeringsfri bremser (ABS) ⇨ 147, Traction Control-systemet (TC) ⇨ 148 og det elektroniske stabilitetsprogram (ESP®Plus) ⇨ 149 er ikke aktivt tilkoblet
- bilen har bevæget sig siden det sidste autostop

Ellers hindres autostoppet.

Visse indstillinger af klimaanlægget kan også forhindre et Autostop. Se kapitlet "**Klimaanlæg**" for yderligere oplysninger ⇨ 117.

Lige efter kørsel på motorvej kan et autostop være forhindret.

Tilkørsel af ny bil ⇨ 131.

Beskyttelse mod afladning af bilbatteriet

Stop-start-systemet har flere funktioner til beskyttelse mod afladning af batteriet for at sikre pålidelig genstart af motoren.

Sådan kan føreren genstarte motoren

Træd på koblingspedalen for at genstarte motoren.

Bemærkninger
Hvis der er valgt et gear, skal koblingspedalen trædes helt i bund, før motoren startes.

Hvis motoren ikke starter første gang, træd koblingspedalen helt ned igen.

Alternativt, tryk på Ⓐ for at starte motoren, når den er i Autostop.

Kontrollampen Ⓐ ⇨ 100 slukkes i instrumentgruppen, når motoren startes igen.

Genstart af motoren med stop-start-systemet

Gearvælgeren skal være i neutral, for at automatisk genstart er mulig.

Hvis et af følgende forhold opstår under et Autostop, bliver motoren genstartet automatisk af stop-start-systemet:

- bilbatteriet er afladet
- udetemperaturen er for lav eller for høj (f.eks. under 0 °C eller over 30 °C)
- afisningsfunktionen er aktiveret ⇨ 117
- vakuumbremsen er ikke tilstrækkelig
- der trædes gentagne gange på bremsepedalen
- bilen begynder at køre

Automatisk genstart af motoren kan muligvis ikke finde sted, hvis en dør eller motorhjelmen er åben.

Hvis et elektrisk tilbehør, f.eks. en bærbar cd-afspiller, er tilsluttet stikkontakten, kan der måske bemærkes et kortvarigt fald i strømtilførslen under genstart af motoren.

Hvis Infotainment-systemet er aktivt, reduceres eller afbrydes lyden muligvis kortvarigt under genstart.

Fejl

Hvis der opstår en fejl i stop/start-systemet, tændes lysdioden i , ligesom der vises en tilsvarende meddelelse i førerinformationscentret ⇨ 101. Søg hjælp på et værksted.

Fejlmeddelelser ⇨ 102.

Advarselsklokke ⇨ 103.

Parkering

⚠Advarsel

- Parker aldrig bilen på en letantændelig overflade. Udstødningssystemets høje temperatur kan antænde overfladen.
- Træk altid parkeringsbremsen uden at trykke på udløserknappen. Træk håndbremsen så meget som muligt ved en skråning eller en stigning. Træd samtidig på bremsepedalen for at reducere den nødvendige aktiveringskraft.
- Sluk for motoren.
- Hvis bilen holder på et plant underlag eller en stigning, sættes den i første gear. På en stigning drejes forhjulene desuden væk fra kantstenen.

  Hvis bilen holder på en skråning, sættes den i bakgear. Desuden drejes forhjulene ind mod kantstenen.
- Luk ruderne.
- Tag tændingsnøglen ud af tændingslåsen. Rattet drejes, indtil man kan mærke, at ratlåsen aktiveres.

- Lås bilen ved at trykke på på fjernbetjeningen ⇨ 24.

  Aktiver tyverialarmen ⇨ 37.
- Motorens køleblæsere kan fortsætte med at arbejde, efter at der er blevet slukket for motoren ⇨ 166.

Forsigtig

For at skåne turboladeren skal bilen efter høje motoromdrejningstal eller høj motorbelastning gå et kort stykke tid med lavt omdrejningstal eller i tomgang i ca. 30 sekunder, før motoren slukkes.

Oplagring af bilen ⇨ 165.

Udstødning

⚠Fare

Udstødningsgasser fra motorer indeholder kulilte, der er yderst giftig, og som samtidig er lugtfri og farveløs. Indånding af kulilte kan være livsfarligt.

Hvis der trænger udstødningsgasser ind i kabinen, skal De straks åbne alle vinduerne. Få fejlen og årsagen til den udbedret på et værksted.

Desuden skal De undgå at køre med åbent bagagerum, idet der kan trænge udstødningsgasser ind i bilen.

Dieselpartikelfilter

Dieselpartikelfiltersystemet filtrerer skadelige sodpartikler fra udstødningsgasserne. Systemet har en selvrensningsfunktion, der afvikles automatisk under kørslen uden varsel.

Filteret renses ved regelmæssig forbrænding af de bortfiltrerede sodpartikler ved høj temperatur. Denne proces foregår automatisk under bestemte kørselsforhold. I denne periode er Autostop ikke til rådighed, ligesom brændstofforbruget kan være højere. Der kan udvikles lugt og røg, hvilket er normalt.

Under visse kørselsforhold, f.eks. småture, kan systemet ikke rense sig selv automatisk.

Hvis der kræves rensning af filtret, og tidligere køreforhold ikke muliggjorde automatisk rensning, angives dette ved, at kontrolindikatorerne 🔧 ⇨ 97 og 🚘 ⇨ 97 i instrumentgruppen lyser. Søg omgående hjælp på et værksted.

Forsigtig

Hvis renseproceduren afbrydes, er der risiko for, at motoren kan tage alvorlig skade.

Rensningen foregår hurtigst ved høje omdrejningstal og høj belastning.

Katalysator

Katalysatoren reducerer de skadelige stoffer i udstødningsgassen.

Forsigtig

Andre brændstofkvaliteter end dem, der er opført på side ⇨ 159, ⇨ 210, kan beskadige katalysatoren eller de elektroniske komponenter.

Uforbrændt brændstof vil overophede og ødelægge katalysatoren. Undgå derfor overdreven brug af starteren, at køre tanken tom og starte motoren ved at skubbe eller bugsere.

I tilfælde af tændingsfejl, ujævn motorgang, reduktion i motorydelsen eller andre usædvanlige problemer skal De så snart som muligt få fejlen og årsagen til den udbedret på et værksted. Kørslen kan om nødvendigt kortvarigt fortsættes med lav hastighed og med lavt omdrejningstal.

Hvis kontrollampen blinker, kan de tilladte emissionsgrænser være overskredet. Løft foden fra speederen, indtil holder op med at blinke og lyser konstant. Søg omgående hjælp på et værksted.

Fejllampe ⇨ 97.

AdBlue

Generelt

Selektiv katalysatorreduktion (BlueInjection) er en metode til at opnå en væsentlig reduktion af kvælstofilter i udstødningen. Dette opnås ved at sprøjte dieseludstødningsvæske (DEF) ind i udstødningssystemet.

Betegnelsen på denne væske er AdBlue®. Den er ikke-toksisk, ikke-brændbar, farveløs og duftløs og består af 32 % urea og 68 % vand.

⚠ Advarsel

Pas på, at øjne og hud ikke kommer i kontakt med AdBlue.

Hvis stoffet kommer i kontakt med øjne eller hud, skal der straks skylles med vand.

Forsigtig

AdBlue bør ikke komme i kontakt med lakken.

I givet fald skal stoffet skylles af med vand.

AdBlue fryser ved en temperatur på ca. -11 °C. Da bilen er udstyret med en forvarmer for AdBlue, er emissionsreduktionen ved lave temperaturer sikret. AdBlue-forvarmeren fungerer automatisk.

Indikator for AdBlue-niveau

Den aktuelle resterende AdBlue-beholdning i procent kan vises i førerinformationscentret ⇨ 101.

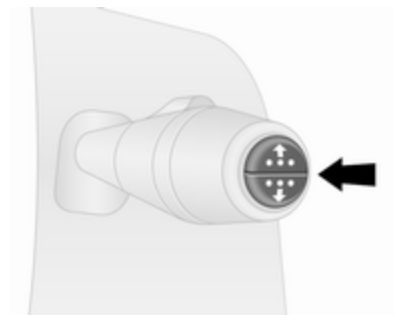

Tryk på knappen for enden af viskerarmen, indtil menuen 'Resterende AdBlue-beholdning i procent' vises.

Niveauadvarsler

AdBlue-forbruget er ca. 3,0 liter pr. 1.000 km og afhænger af køremåden.

Hvis AdBlue-niveauet falder under en vis værdi, vises en advarsel i førerinformationscenteret ⇨ 101. Derudover aktiveres kontrollampen kontinuerligt sammen med en advarselsklokke.

Fyld AdBlue-tanken op så hurtigt som muligt. Se "Påfyldning af AdBlue" nedenfor.

Hvis der ikke påfyldes AdBlue, inden der er kørt en vis strækning, fremkommer der yderligere niveauadvarsler i førerinformationscenteret, alt efter det aktuelle AdBlue-niveau.

Motorstart forhindret

Efterfølgende anmodninger om at påfylde AdBlue og til sidst en meddelelse om, at genstart af motoren vil blive forhindret, vises i førerinformationscenteret.

Bemærkninger
Disse begrænsninger er et lovkrav.

Før forhindring af genstart af motoren vises en advarsel med 0 km i førerinformationscenteret for at angive, at genstart af motoren vil blive forhindret, efter at tændingen er slået fra.

Efter forhindring af motorstart vises en advarsel i førerinformationscenteret for at minde føreren om, at AdBlue-niveauet er for lavt.

For at motoren skal kunne startes igen, skal tanken fyldes helt op med en mængde på mindst ti liter AdBlue, afhængigt af AdBlue-forbruget.

Advarselsstadier: niveauadvarsler, genstart af motoren forhindret

1. tændes, efter at tændingen er slået til, med advarselsmeddelelsen **LEVEL ADBLUE LOW (ADBLUE-NIVEAU LAVT)**:

   Det er muligt at køre uden begrænsninger.

   Fyld AdBlue-tanken op så hurtigt som muligt.

2. lyser under kørsel med advarselsmeddelelsen **TOP UP ADBLUE (EFTERFYLD ADBLUE)**:

   Muligt tab af motorydelse.

   Fyld AdBlue-tanken op så hurtigt som muligt.

3. lyser under kørsel med advarselsmeddelelsen **XXX KM STOP ADD ADBLUE (XXX KM STOP TILSÆT ADBLUE)**:

   Bilens hastighed kan være begrænset til 20 km/t, efter at motoren har været slået fra og til igen, indtil rækkevidden er reduceret til 0 km.

Fyld tanken helt op eller med en mængde på mindst ti liter AdBlue (afhængigt af AdBlue-forbruget) så hurtigt som muligt.

4. lyser under kørsel med advarselsmeddelelsen **0 KM STOP ADD ADBLUE (0 KM STOP TILSÆT ADBLUE)**:

   Motoren kan ikke startes igen, når tændingen har været slået fra.

   For at motoren skal kunne startes igen, skal tanken fyldes helt op eller med en mængde på mindst ti liter AdBlue (afhængigt af AdBlue-forbruget) så hurtigt som muligt.

Samtidig med at kontrollampen lyser, kan der lyde en advarselsklokke.

Advarselsklokke ⇨ 103.

Advarsler om høj emission

Hvis udstødningsemissionerne stiger over en vis værdi, vises advarsler svarende til advarsler for kørselsstrækning som beskrevet ovenfor i førerinformationscenteret. Kontrollampen lyser konstant sammen med og en advarselsklokke.

Anmodninger om at få udstødningssystemet kontrolleret og til sidst en meddelelse om, at genstart af motoren vil blive forhindret, vises i førerinformationscentret.

Bemærkninger
Disse begrænsninger er et lovkrav.

Ved en AdBlue-rækkevidde på 1.100 km vises en advarsel i førerinformationscenteret med den resterende afstand, som bilen kan køre, før genstart af motoren forhindres. Denne advarsel gentages for hver 100 km.

Søg hjælp på et værksted så hurtigt som muligt.

Advarselsstadier: advarsler om høj emission

1. og lyser med advarselsmeddelelsen **CHECK ANTI-POLLUTION (KONTROLLER FORURENINGSBEGRÆNSNING)**:

   Fejl i systemet, der kan medføre tab af motorydelse.

   Søg hjælp på et værksted så hurtigt som muligt.

2. og lyser med advarselsmeddelelsen **ANTIPOLLUTION xxx KM FAIL (FORURENINGSBEGRÆNSNING xxx KM FEJL)**:

   Angiver, at om mindre end 1.100 km vil motoren ikke kunne startes, når tændingen har været slået fra.

   Denne advarsel gentages for hver 100 km.

   Bilens hastighed kan være begrænset til 20 km/t, efter at motoren har været slået fra og til igen, indtil rækkevidden er reduceret til 0 km.

   Søg hjælp på et værksted så hurtigt som muligt.

3. og lyser med advarselsmeddelelsen **ANTIPOLLUTION 0 KM FAILURE (FORURENINGSBEGRÆNSNING 0 KM FEJL)**:

   Motoren kan ikke startes igen, når tændingen har været slået fra.

Søg hjælp på et værksted.

Samtidig med at kontrollamperne og lyser, kan der lyde en advarselsklokke.

Advarselsklokke ⇨ 103.

Genopfyldning af AdBlue

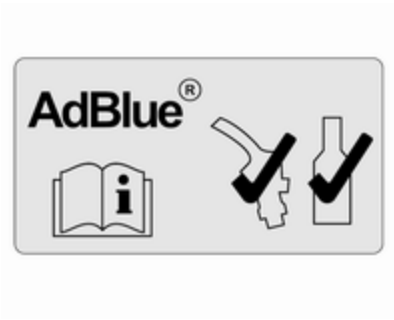

Forsigtig

Brug kun AdBlue, der overholder de europæiske standarder DIN 70 070 og ISO 22241-1.

Brug ikke additiver.

AdBlue må ikke fortyndes.

I givet fald kan det selektive katalysator-system tage skade.

Bemærkninger
Hvis der skal påfyldes AdBlue ved meget lave temperaturer, registreres påfyldningen af AdBlue muligvis ikke af systemet. I givet fald skal bilen parkeres et sted med en højere omgivelsestemperatur, indtil AdBlue er blevet flydende.

Bemærkninger
Hvis motorstart er forhindret på grund af lavt AdBlue-niveau, anbefaler vi, at tanken fyldes helt op eller med en mængde på mindst ti liter AdBlue (afhængigt af AdBlue-forbrug).

Undgå mindre efterfyldninger (f.eks. mindre end ti liter), da systemet ikke registrerer påfyldning af mindre mængder.

Bemærkninger
Når beskyttelsesdækslet skrues af påfyldningsstudsen, trænger der muligvis ammoniakdampe ud.

Undgå at indånde dem, da de har en skarp lugt. Dampene er dog ikke farlige at indånde.

Bilen skal være parkeret på et plant underlag.

Påfyldningsstudsen til AdBlue er placeret bag tankklappen, i venstre side af bilen.

Brændstofklappen kan kun åbnes, hvis bilen er oplåst, og venstre dør er åbnet.

⚠ Fare

Biler med stop/start-system: Motoren skal være slukket og tændingsnøglen taget ud for ikke at risikere, at motoren startes automatisk af systemet.

Kapacitet ⇨ 219.

Tankstation

⚠Fare

Følg tankstationens betjenings- og sikkerhedsanvisninger i forbindelse med påfyldning af AdBlue.

1. Sluk motoren, og tag nøglen ud af tændingskontakten.
2. Åbn døren i venstre side og træk i tankklappen for at åbne den.

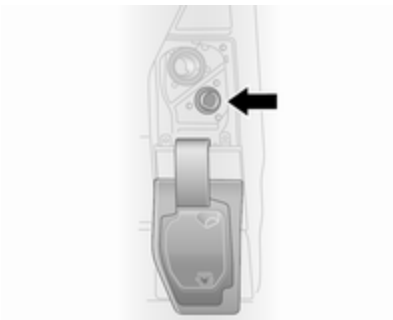

3. Løsn beskyttelsesdækslet for påfyldningsstudsen ved at dreje det venstre om.

Forsigtig

AdBlue-beskyttelsesdækslet er det blå, nederste dæksel (vist med pil på illustrationen), og tankdækslet er det sorte, øverste dæksel ⇨ 160.

I tilfælde af forkert påfyldning må tændingen ikke slås til. Søg omgående hjælp på et værksted.

4. Før pumpedysen helt ind i påfyldningsstudsen, og aktiver den.
5. Når påfyldningen er afsluttet, sættes beskyttelsesdækslet på igen. Drej mod højre, til det er fastlåst.
6. Luk tankklappen og venstre dør.

AdBlue-dunk

Bemærkninger
For at undgå at komme til at påfylde for meget AdBlue, bør man kun bruge de rette AdBlue-beholdere til efterfyldning. Desuden opsamles dampene fra tanken i beholderen og trænger ikke ud i det fri.

Bemærkninger
Da AdBlue har begrænset holdbarhed, bør udløbsdatoen kontrolleres inden påfyldning.

1. Sluk motoren, og tag nøglen ud af tændingskontakten.
2. Åbn døren i venstre side og træk i tankklappen for at åbne den.

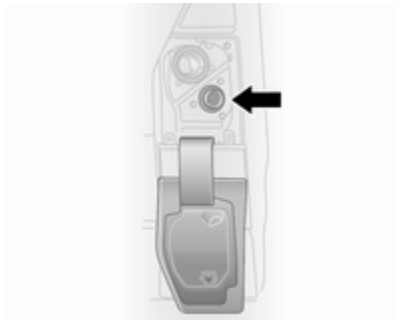

3. Løsn beskyttelsesdækslet for påfyldningsstudsen ved at dreje det venstre om.

Forsigtig

AdBlue-beskyttelsesdækslet er det blå, nederste dæksel (vist med pil på illustrationen), og tankdækslet er det sorte, øverste dæksel ⇨ 160.

I tilfælde af forkert påfyldning må tændingen ikke slås til. Søg omgående hjælp på et værksted.

4. Åbn AdBlue-beholderen.
5. Slut den ene ende af slangen til beholderen, og skru den anden ende på påfyldningsstudsen.
6. Løft dunken, indtil den er tom, eller indtil der ikke længere løber væske ud af dunken. Det kan tage op til fem minutter.
7. Anbring beholderen på jorden for at tømme slangen, vent i 15 sekunder.
8. Skru slangen af påfyldningsstudsen.
9. Sæt beskyttelsesdækslet på, og drej det højre om, indtil det går i indgreb.
10. Luk tankklappen og venstre dør.

Bemærkninger
AdBlue-beholderen skal bortskaffes i henhold til miljøbestemmelserne. Slangen kan genbruges. Skyl den med rent vand, før AdBlue-indholdet tørrer ud.

Bemærkninger
Lad bilen gå i tomgang i mindst ti sekunder for at lade systemet registrere påfyldningen med AdBlue.

Manglende overholdelse af denne procedure medfører, at systemet først registrerer AdBlue-påfyldningen efter ca. 20 minutters kørsel.

Hvis AdBlue-påfyldningen registreres, forsvinder advarslerne om AdBlue-niveau.

Hvis AdBlue-påfyldningen ikke er registreret, når motoren har kørt et stykke tid, skal du søge hjælp på et værksted.

Påfyldningsdæksel
Benyt kun originale påfyldningsdæksler. AdBlue-tanken har et særligt påfyldningsdæksel.

Fejl

Hvis systemet registrerer en funktionsfejl, tænder kontrollampen sammen med , og en advarselsklokke høres. Søg omgående hjælp på et værksted.

En tilsvarende meddelelse fremkommer i førerinformationscenteret ⇨ 101.

Manuel gearkasse

Der sættes i bakgear, når bilen står stille. Koblingspedalen trædes ned, kraven på gearvælgeren trækkes op, og der sættes i gear mod modstanden.

Hvis det ikke lykkes at sætte bilen i gear: Sæt gearvælgeren i frigear, slip koblingen helt, og træd på koblingen igen. Sæt derefter gearvælgeren i gear igen.

Lad ikke koblingen glide unødigt.

Træd altid koblingspedalen helt i bund. Lad i øvrigt ikke foden hvile på pedalen.

Forsigtig
Lad ikke hånden hvile på gearvælgeren under kørslen.

Skift op ⇨ 98.

Stop-start-system ⇨ 135.

Bremser

Bremsesystemet har to uafhængige bremsekredse.

Hvis en bremsekreds svigter, kan bilen fortsat bremses med den anden bremsekreds. Men her begynder bremsekraften først, efter at pedalen er trådt et godt stykke længere ned. Der skal bruges betydeligt større kraft. Bremselængden øges. Søg hjælp på et værksted inden køreturen fortsættes.

Når motoren står stille, ophører bremseforstærkerens virkning, når man har trådt på bremsen én eller to gange. Bremsevirkningen forringes ikke af dette, men der kræves en betydeligt større kraft for at bremse. Dette skal man være særlig opmærksom på ved bugsering.

Hvis kontrollampen (!) tændes i instrumentgruppen under kørsel, og en tilsvarende meddelelse vises i førerinformationscentret ⇨ 101, er der en fejl i bremsesystemet. Søg omgående hjælp på et værksted.

Kontrollampe (!) ⇨ 97.

Fejlmeddelelser ⇨ 102.

Blokeringsfri bremser

ABS-systemet forhindrer, at hjulene blokerer.

Regulering af bremsevirkningen ved ABS træder i funktion, så snart et hjul har tendens til blokering. Bilen kan hele tiden styres, selv under katastrofeopbremsning.

Regulering af bremsevirkningen ved ABS kan mærkes som en pulseren i bremsepedalen og ved reguleringslyde.

Optimal bremsevirkning opnås kun, hvis bremsepedalen under hele opbremsningen trædes kraftigt ned, også når pedalen pulserer. Trykket på pedalen må aldrig lettes.

Når man er begyndt at køre, gennemfører systemet en selvtest, som kan høres.

Kontrollampe (ABS) ⇨ 98.

Fejl

Hvis kontrollampen (ABS) ikke slukkes et par sekunder efter, at tændingen slås til, eller hvis den tændes under kørsel, er der en fejl i ABS. Kontrollampen 🔧 ⇨ 97 tændes muligvis også i instrumentgruppen sammen med en tilsvarende meddelelse i førerinformationscentret. Bremsesystemet forbliver funktionsdygtigt, men uden ABS-regulering.

⚠ Advarsel

Hvis der er en fejl i ABS-systemet, kan hjulene have tilbøjelighed til at blokere ved en brat opbremsning. Fordelene ved ABS-systemet virker ikke mere. Bilen kan ikke længere styres under kraftige opbremsninger og kan skride ud.

Hvis lamperne (ABS), 🔧, (!) ⇨ 97 og STOP ⇨ 97 lyser, er der en fejl i bremsesystemet. Der fremkommer også en tilsvarende meddelelse i førerinformationscenteret ⇨ 101. Få årsagen til fejlen udbedret af et værksted.

Fejlmeddelelser ⇨ 102.

Parkeringsbremse

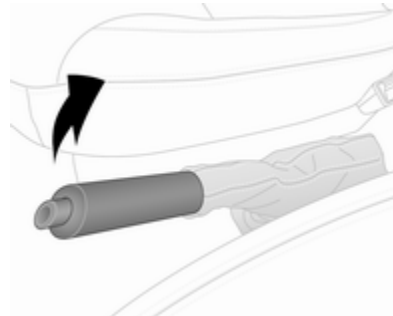

⚠ Advarsel

Træk altid parkeringsbremsen så kraftigt som muligt uden at trykke på knappen, når bilen parkeres på en skråning eller en stigning.

Parkeringsbremsen løsnes ved at løfte håndtaget lidt op, trykke på knappen og sænke håndtaget helt.

Ved at træde på bremsepedalen samtidigt reduceres den kraft, der skal bruges til aktivering af parkeringsbremsen.

Kontrollampe ⓘ ⇨ 97.

Parkering ⇨ 138.

Bremseassistent

Hvis bremsepedalen trædes hurtigt og hårdt ned, bremses der automatisk med maksimal bremsekraft (katastrofeopbremsning).

Så længe denne kraftige opbremsning skal vare, må trykket på bremsepedalen ikke slækkes. Sker det, vil bremsekraften automatisk blive reduceret.

Bremseassistent er ikke til rådighed under et Autostop.

Stop-start-system ⇨ 135.

Igangsætnings-assistent

Systemet hjælper med til at forhindre utilsigtet bevægelse ved igangsætning op ad bakke.

Når bremsepedalen slippes efter standsning på en skråning (med gearvælgeren i et fremadgående gear eller bakgear), forbliver bremserne aktiveret i yderligere to sekunder. Bremserne deaktiveres automatisk, så snart bilen begynder at accelerere.

Forsigtig

Igangsætningsassistent kan ikke helt forhindre bilen i at bevæge sig i alle situationer (ekstremt stejle skråninger, osv.).

Træd om nødvendigt på bremsepedalen for at forhindre bilen i at rulle fremad eller bagud.

Igangsætningsassistenten er ikke aktiveret under et autostop.

Stop-start-system ⇨ 135.

Kørselskontrolsystemer

Traction Control

Traction Control-systemet (TC) er en bestanddel af det elektroniske stabilitetsprogram (ESP®Plus), som forbedrer kørselsstabiliteten, når det er påkrævet, uanset kørebanens beskaffenhed eller dækkenes vejgreb, ved at forhindre de trækkende hjul i at spinne.

Så snart de trækkende hjul begynder at spinne, reduceres motorydelsen, og det hjul, der spinner mest, bremses separat. Det giver langt større kontrol over bilen på glatte veje.

TC er funktionsklar, så snart tændingen er slået til, og kontrollampen slukkes i instrumentgruppen. Der fremkommer også en tilsvarende meddelelse i førerinformationscenteret ⇨ 101.

Når TC er aktiv, blinker .

⚠Advarsel

Lad ikke dette sikkerhedselement friste Dem til at tage chancer, når De kører.

Afpas hastigheden efter vejforholdene.

Kontrollampe ⩍ ⇨ 98.

Påhængsstabiliserings-assistent (TSA) ⇨ 163.

Enhanced Traction funktionen

Om nødvendigt, hvis føret er blødt, eller vejen er dækket af mudder eller sne, kan Traction Control-systemet (TC) deaktiveres for at forbedre vejgrebet:

Tryk på ⩍ på instrumentpanelet.

Kontrollampen ⩍ tændes i instrumentgruppen, og der vises en tilsvarende meddelelse i førerinformationscentret ⇨ 101.

Når bilens hastighed kommer op på 50 km/t, skifter systemet automatisk fra Enhanced Traction til TC. Kontrollampen ⩍ i instrumentgruppen slukkes.

TC genaktiveres ved at trykke på ⩍ igen. Kontrollampen ⩍ slukkes.

TC genaktiveres også, næste gang tændingen tilsluttes igen.

Fejl

Hvis systemet registrerer en fejl, tændes kontrollampen ⩍ ⇨ 98 sammen med 🔧 ⇨ 97 i instrumentgruppen, og en tilsvarende meddelelse vises i førerinformationcenteret ⇨ 101.

TC fungerer ikke. Få årsagen til fejlen udbedret af et værksted.

Fejlmeddelelser ⇨ 102.

Elektronisk stabilitets program

Det elektroniske stabiliseringsprogram (ESP®^{Plus}) forbedrer om nødvendigt bilens stabilitet under kørslen, uanset kørebanens beskaffenhed og dækkenes vejgreb. Systemet forhindrer også hjulspin.

I samme øjeblik bilen begynder at slingre (understyring/overstyring), reduceres motorydelsen, og hjulene

bremses separat. Det giver langt større kontrol over bilen på glatte veje.

ESP®Plus er funktionsklart, så snart tændingen er slået til, og kontrollampen slukkes i instrumentgruppen. Der fremkommer også en tilsvarende meddelelse i førerinformationscenteret ⇨ 101.

Når ESP®Plus aktiveres, begynder at blinke.

⚠Advarsel

Lad ikke dette sikkerhedselement friste Dem til at tage chancer, når De kører.

Afpas hastigheden efter vejforholdene.

Kontrollampe ⇨ 98.

Påhængsstabiliserings-assistent (TSA) ⇨ 163.

Enhanced Traction funktionen

Om nødvendigt, hvis føret er blødt, eller vejen er dækket af mudder eller sne, kan ESP®Plus deaktiveres for at forbedre vejgrebet:

Tryk på på instrumentpanelet.

Kontrollampen tændes i instrumentgruppen, og der vises en tilsvarende meddelelse i førerinformationscentret ⇨ 101.

Når bilens hastighed kommer op på 50 km/t, skifter systemet automatisk fra Enhanced Traction til ESP®Plus. Kontrollampen i instrumentgruppen slukkes.

ESP®Plus aktiveres igen ved at trykke på igen. Kontrollampen slukkes.

ESP®Plus genaktiveres også, næste gang tændingen slås til.

Engine Drag Torque Control

Engine Drag Torque Control systemet er en fast bestanddel af ESP®Plus. Ved nedgearing i glat føre øges motorens omdrejningshastighed og drejningsmoment for at bidrage til at forhindre, at drivhjulene blokeres under pludselig hastighedsreduktion.

Fejl

Hvis systemet registrerer en fejl, tændes kontrollampen ⚠ ⇨ 98 sammen med 🔧 ⇨ 97 i instrumentgruppen, og en tilsvarende meddelelse vises i førerinformationcenteret ⇨ 101.

Elektronisk stabilitetsprogram (ESP®Plus) fungerer ikke. Få årsagen til fejlen udbedret af et værksted.

Fejlmeddelelser ⇨ 102.

Førerhjælpesystemer

⚠ Advarsel

Førerhjælpesystemer er udviklet til at støtte føreren, ikke til at erstatte førerens opmærksomhed.

Føreren har det fulde ansvar under kørsel.

Når førerhjælpesystemet anvendes, skal der altid tages hensyn til den aktuelle trafiksituation.

Cruise control

Cruise control kan lagre og bevare hastigheder på 30 km/t og derover. Afvigelser fra de lagrede hastigheder kan forekomme ved kørsel op eller ned ad bakke.

Af sikkerhedsgrunde kan cruise control-systemet først aktiveres, når der er trådt én gang på bremsepedalen.

Cruise Control bør ikke benyttes, hvor trafikforholdene ikke tillader konstant hastighed.

Kontrollamper ⚠ og ⚠ ⇨ 101.

Aktivering

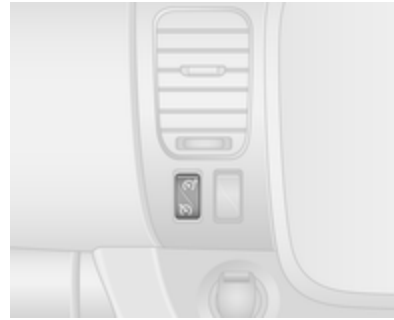

Tryk på ⚠; kontrollampen ⚠ lyser grønt i instrumentgruppen.

Cruise control er nu i standby, og en tilsvarende meddelelse vises i førerinformationscentret.

Accelerer til den ønskede hastighed, og tryk på + eller −. Den aktuelle hastighed er nu lagret og holdes, og speederpedalen kan slippes.

Kontrollampen lyser grønt i instrumentgruppen sammen med , og en overensstemmende meddelelse vises i førerinformationscentret.

Hastigheden kan sættes op ved at træde på speederen. Den lagrede hastighed blinker i instrumentgruppen. Når speederen slippes, føres bilen automatisk tilbage til den lagrede hastighed.

Cruise control forbliver aktiveret under gearskifte.

Hastigheden forbliver lagret, indtil tændingen afbrydes.

Hastighedsforøgelse

Med aktiv cruise control kan bilens hastighed øges vedvarende eller i små intervaller ved at holde + inde eller trykke gentagne gange på den.

Når kontakten slippes, lagres og holdes den aktuelle hastighed.

Alternativt kan man accelerere til den ønskede hastighed og lagre den ved at trykke på +.

Hastighedssænkning

Med aktiv cruise control kan bilens hastighed nedsættes vedvarende eller i små intervaller ved at holde − inde eller trykke gentagne gange på den.

Når kontakten slippes, lagres og holdes den aktuelle hastighed.

Deaktivering

Tryk på O: cruise control deaktiveres, og den grønne kontrollampe slukker i instrumentgruppen.

Automatisk deaktivering:

- bilens hastighed falder til under 30 km/t
- bremsepedalen trædes ned
- koblingspedalen trædes ned
- gearvælger i **N**
- motoromdrejningstallet ligger i et meget lavt eller meget højt område

Hastigheden er lagret, og en tilsvarende meddelelse vises i førerinformationscentret.

Genaktivering

Tryk på **R** ved en hastighed over 30 km/t.

Hvis den lagrede hastighed er meget højere end den aktuelle hastighed, accelererer bilen kraftfuldt, indtil der nås op til den lagrede hastighed.

Ved tryk på **+** aktiveres cruise control også, men kun ved den aktuelle kørehastighed, ikke den lagrede hastighed.

Sletning af lagret hastighed

Tryk på ⏲: Grønne kontrollamper ⏲ og ⏲ slukker i instrumentgruppen.

Cruise control, hastighedsbegrænser

Hastighedsbegrænseren forhindrer, at bilen overskrider en forindstillet maksimal hastighed over 30 km/t.

Aktivering

Tryk på ⏲; kontrollampen ⏲ lyser gult i instrumentgruppen.

Cruise controls hastighedsbegrænserfunktion er nu i standby, og en tilsvarende meddelelse vises i førerinformationscentret.

Accelerer til den ønskede hastighed, og tryk på **+** eller **−**. Den aktuelle hastighed registreres.

Bilen kan køres normalt, men det vil ikke være muligt at overskride den programmerede hastighedsgrænse, undtagen i nødstilfælde.

På steder, hvor den begrænsede hastighed ikke kan holdes, f.eks. ved kørsel ned ad en stejl bakke, lyser hastighedsbegrænsningen i førerinformationscentret ⇨ 101, ledsaget af en advarselsklokke.

Øg grænsehastighed

Hastighedsbegrænsningen kan øges vedvarende eller i små intervaller ved at holde **+** inde eller trykke gentagne gange på den.

Nedsæt grænsehastighed

Hastighedsbegrænsningen kan nedsættes vedvarende eller i små intervaller ved at holde **−** inde eller trykke gentagne gange på den.

Overskridning af grænsehastigheden

I nødstilfælde er det muligt at overskride grænsehastigheden ved med fast fod at træde speederpedalen længere ned end modstandspunktet. Imens blinker hastighedsbegrænsningen i førerinformationscentret ⇨ 101, ledsaget af en advarselsklokke.

Slip speederpedalen, og hastighedsbegrænserfunktionen genaktiveres, når der opnås en hastighed under grænsehastigheden.

Bemærkninger
På biler med hastighedsbegrænser vil man ved at træde speederen helt ned ikke kunne overskride den indstillede maksimumshastighed.

Hastighedsbegrænser ⇨ 154.

Deaktivering

Tryk på **O**. Hastighedsbegrænsningen deaktiveres, og bilen kan køres normalt.

Den begrænsede hastighed er lagret, og en tilsvarende meddelelse vises i førerinformationscentret.

Genaktivering

Tryk på **R**. Hastighedsbegrænsningsfunktionen aktiveres igen.

Ved tryk på **+** aktiveres hastighedsbegrænseren også, men kun ved den aktuelle kørehastighed, ikke den lagrede hastighed.

Sletning af grænsehastigheden

Tryk på ⚠. Den gule kontrollampe ⚠ i instrumentgruppen slukkes.

Hastighedsbegrænser

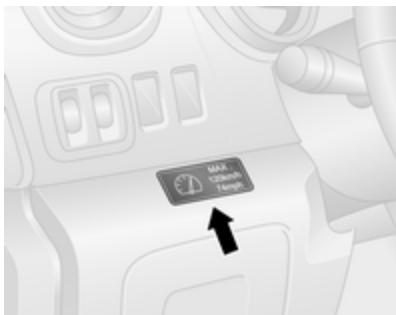

I henhold til lokale eller nationale bestemmelser kan bilen være udstyret med en hastighedsbegrænser, der ikke kan deaktiveres.

Hvis en sådan er monteret, sidder der en advarselsmærkat på instrumentpanelet med angivelse af den faste hastighedsgrænse (fra 90 til 130 km/t).

Afvigelser fra maksimumshastigheden kan af fysiske grunde forekomme kortvarigt under kørsel ned ad bakke.

En advarselssummer lyder i ti sekunder for hver 40 sekunder, hvis bilen kortvarigt overskrider den indstillede grænse.

Hvis bilen også har cruise control-hastighedsbegrænser: maksimumshastigheden kan ikke overskrides ved at træde hårdt på speederen ud over modstandspunktet.

Cruise control-hastighedsbegrænser ⇨ 151.

Parkeringsassistent

⚠Advarsel

Det er føreren, der har det fulde ansvar for parkeringsmanøvren.

Kontroller altid området omkring bilen, når du bakker og bruger parkeringsassistentsystemet bag.

Parkeringspiloten gør baglænsparkering lettere, idet den måler afstanden mellem bilens bagende og forhindringer.

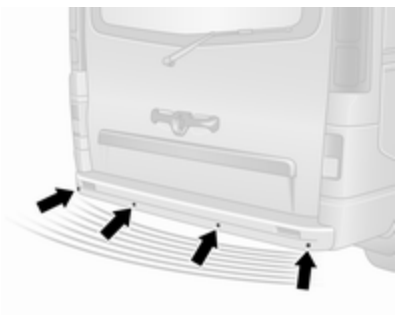

Systemet består af fire ultralydparkeringsfølere i bagkofangeren.

Bemærkninger
Påmonterede dele i registreringsområdet forårsager fejl i systemet.

Aktivering

Når bilen sættes i bakgear, kobles systemet automatisk til. Når der lyder et kort lydsignal, er systemet klart.

En forhindring angives af summere og (alt efter model) også på informationsdisplayet. Intervallet mellem summerne bliver kortere, efterhånden som bilen nærmer sig forhindringen. Når afstanden er under 30 cm, lyder tonen konstant.

Bemærkninger
På versioner med informationsdisplay kan summerens lydstyrke justeres via Infotainment-systemet. Der henvises til Infotainment-instruktionsbogen for yderligere oplysninger.

Deaktivering

Systemet kan deaktiveres permanent eller midlertidigt.

Bemærkninger
På versioner med informationsdisplay kan funktionen deaktiveres via Infotainment-systemet. Der henvises til Infotainment-instruktionsbogen for yderligere oplysninger.

Midlertidig deaktivering
Deaktivér systemet midlertidigt ved at trykke på P⚠ på instrumentpanelet, mens tændingen er slået til. Ved deaktivering tænder lysdioden i knappen.

Når bakgearet vælges, lyder der ikke et akustisk signal, hvilket angiver, at systemet er deaktiveret.

Funktionen aktiveres igen ved fornyet tryk på P, eller næste gang tændingen slås til.

Permanent deaktivering

Systemet deaktiveres permanent ved at trykke på P på instrumentpanelet og holde knappen inde i ca. tre sekunder, mens tændingen er slået til. Lysdioden lyser konstant i knappen ved permanent deaktivering.

Systemet er deaktiveret og fungerer ikke. Når bakgearet vælges, lyder der ikke et akustisk signal, hvilket angiver, at systemet er deaktiveret.

Funktionen kan aktiveres igen ved at trykke på P og holde den inde i ca. tre sekunder.

Fejl

Hvis systemet opdager en driftsfejl, når der vælges bakgear, lyder der en kontinuerlig alarm i ca. fem sekunder, en tilsvarende meddelelse vises i førerinformationscentret ⇨ 101, og tændes i instrumentgruppen ⇨ 97. Søg hjælp på et værksted for at få årsagen til fejlen udbedret.

Forsigtig

Når der bakkes, skal området være fri for forhindringer, som kan have en indvirkning på undersiden af bilen.

Stød på bagakslen, som måske ikke er synlige, kan medføre ukarakteristiske ændringer ved håndtering af bilen. I et sådant tilfælde skal man henvende sig på et værksted.

Fejlmeddelelser ⇨ 102.

Grundlæggende bemærkninger til parkeringsassistentsystemet

⚠Advarsel

Under visse omstændigheder kan systemet være ude af stand til at registrere hindringer i tilfælde af reflekterende overflader på genstande eller klæder samt eksterne støjkilder.

Vær særligt opmærksom på lave hindringer, der kan beskadige den nederste del af kofangeren.

Forsigtig

Sensorernes funktion kan være nedsat, hvis sensorerne er tildækket, f.eks. af is eller sne.

Parkeringsassistentsystemets funktion kan være nedsat på grund af tung belastning.

Der gælder særlige betingelser for højere køretøjer (f.eks. off-road køretøjer, MPV'er, varevogne). Registrering af genstande i den øverste del af disse køretøjer kan ikke garanteres.

Genstande med et meget lille reflekteringstværsnit, f.eks. meget smalle genstande, eller genstande i bløde materialer, registreres muligvis ikke af systemet.

Parkeringsassistentsystemet registrerer ikke genstande, som befinder sig uden for sensorernes registreringsområde.

Bakkamera

Bakkameraet hjælper føreren under bakning ved at vise området bag bilen - enten i bakspejlet eller på Infotainment-systemets displayskærm.

⚠Advarsel

Bakkameraet erstatter ikke førerens udsyn. Bemærk, at genstande den for kameraets synsfelt, f.eks. under kofangeren eller under bilen, ikke vises.

Undlad at bakke bilen ved kun at se på displayet, og kontrollér området bag ved og rundt om bilen inden bakning.

Kameraet er monteret over bagdørene / bagklappen.

Det område, der vises af kameraet, er begrænset. Afstanden på det billede, der vises på skærmen, adskiller sig fra den faktiske afstand.

Bemærkninger
For at sikre optimalt udsyn må bakkameraet ikke blokeres af snavs, sne eller is.

Aktivering

Displayskærm i bakspejl

Bakkameraets display aktiveres automatisk, når bilen sættes i bakgear. Et lydsignal bekræfter aktivering.

Infotainment-systemets displayskærm

I biler med navigationssystem vises bakkameraets display muligvis på infotainment-systemets display-skærm (afhænger af versionen).

Visning af bilens kurs (1)

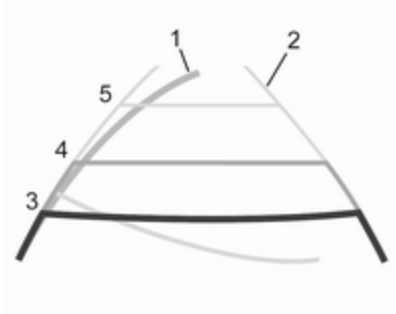

Afhængig af versionen vises bilens kurs (1) i blåt på informationsdisplayet. Kursen er baseret på styrevinklen.

Fastbanevisning (2)

Fastbanevisningen (2) viser bilens kurs, hvis hjulene holdes lige.

Ledelinjer (3, 4, 5) anvendes sammen med fastbanevisningen (2) for at vise afstanden bag bilen.

Ledelinjer har følgende intervaller:

3 (Rødt) : 30 cm
4 (Gul) : 70 cm
5 (Grøn) : 150 cm

Indstillinger

Indstillinger, f.eks. lysstyrke, kontrast og farver kan ændres i Infotainment-systemet. Funktionen kan også slås fra permanent. Der henvises til Infotainment-instruktionsbogen for yderligere oplysninger.

Deaktivering

Kameraet deaktiveres efter et stykke tid, hvis der ikke er valgt bakgear i ca. fem sekunder.

Fejl

Bakkameraet fungerer muligvis ikke korrekt, når:

- det er mørkt i omgivelserne
- solen eller forlygternes stråler skinner direkte ind i kameralinsen
- is, sne, mudder eller andet dækker kameralinsen. Rengør linsen, skyl den med vand, og tør den med en blød klud
- bagdørene / bagklappen ikke er forsvarligt lukket

- bilen har haft en ulykke ved bagenden
- der er meget store temperaturforskelle

Brændstof

Dieselbrændstof

Der må kun anvendes dieselbrændstof, der opfylder kravene i EN 590. Brændstoffet skal have et lavt svovlindhold (maks. 10 ppm). Der må benyttes tilsvarende standardiserede brændstoffer med et indhold af biodiesel (= FAME iht. EN14214) på maks. 7volumen-% (som DIN 51628 eller tilsvarende standarder).

I lande uden for EU skal der anvendes euro-diesel med en svovlkoncentration på under 50 ppm.

Forsigtig
Anvendelse af brændstof, der ikke opfylder EN 590 eller lignende, kan medføre motoreffekttab, øget slitage eller motorskader samt bortfald af garantien.

Brug ikke marine dieselolier, fyringsolie, Aquazol og lignende diesel i vand-emulsioner. Det er ikke tilladt at fortynde dieselolien med brændstof til benzinmotorer.

Ved lave temperaturer kan dieselolie ikke flyde eller filtreres, som den skal. Tank derfor vinterdiesel, hvis egenskaber producenten garanterer for, når temperaturerne er lave.

Dieselfilter ⇨ 172.

Udluftning af dieselbrændstofsystemet ⇨ 173.

Drift ved lave temperaturer

Ved temperaturer under 0 °C kan visse dieselprodukter med biodieselblandinger forårsage blokeringer, fryse eller blive geleagtige, hvilket kan påvirke brændstofforsyningssystemet. Start og motordrift fungerer muligvis ikke korrekt. Der skal påfyldes dieselbrændstof af vinterkvalitet, hvis omgivelsestemperaturen er under 0 °C.

Dieselbrændstof til arktiske forhold kan anvendes ved ekstremt lave temperaturer under -20 °C. Brug af denne brændstoftype i varme eller meget varme klimaer kan ikke anbefales og kan forårsage motorstop, dårlig start eller skader på brændstofindsprøjtningssystemet.

Brændstofpåfyldning

⚠Fare

Inden brændstofpåfyldning skal motoren standses, og eventuelle eksterne varmere med forbrændingskamre slukkes.

Biler med stop/start-system: Motoren skal være slukket og tændingsnøglen taget ud for ikke at risikere, at motoren startes automatisk af systemet.

Sluk for eventuelle mobiltelefoner.

Følg tankstationens betjenings- og sikkerhedsanvisninger i forbindelse med brændstofpåfyldning.

⚠Fare

Brændstof er brændbart og eksplosionsfarligt. Ingen tobaksrygning. Ingen åben ild eller gnister.

Hvis du kan lugte brændstof i bilen, skal årsagen straks afhjælpes på et værksted.

Forsigtig

I tilfælde af forkert brændstof må tændingen ikke slås til.

Bemærkninger
For at sikre, at brændstofstanden vises korrekt, skal tændingen være slået fra før brændstofpåfyldning. Undgå mindre påfyldninger (f.eks. under fem liter) for at sikre præcise aflæsninger.

Brændstofklappen befinder sig på bilens venstre side.

Brændstofklappen kan kun åbnes, hvis bilen er oplåst, og venstre dør er åbnet.

Bemærkninger
Undlad at åbne skydedøren i venstre side under brændstofpåfyldning.

Træk i klappen for at åbne den.

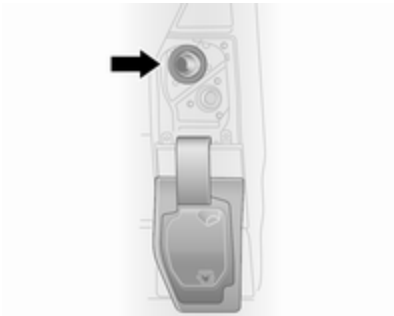

Forsigtig

I biler med AdBlue er AdBlue-beskyttelsesdækslet det blå, nederste dæksel ⇨ 140, og tankdækslet er det sorte, øverste dæksel (vist med pil på illustrationen).

I tilfælde af forkert brændstof må tændingen ikke slås til. Søg omgående hjælp på et værksted.

Tankdækslet åbnes ved at dreje det venstre om.

Tankdækslet hægtes på tankklappen, når der tankes.

For brændstofpåfyldning skal pumpedysen sættes helt ind og slås til.

Efter automatisk afbrydelse kan tanken efterfyldes ved at aktivere pumpedysen op til to gange mere.

Forsigtig
Tør straks overflødigt brændstof af.

Når påfyldningen er færdig, sættes tankdækslet på og drejes højre om, indtil det ikke kan komme længere.

Luk tankklappen.

Tankdæksel

Brug kun originale tankdæksler. Biler med dieselmotor har et specielt tankdæksel.

Brændstofforbrug - CO_2-emissioner

Værdierne for brændstofforbrug (blandet kørsel) for Opel Vivaro ligger i området 7,4 til 5,7 l/100 km.

Alt efter landet vises brændstofforbruget i km/l. I så fald ligger brændstofforbruget (blandet kørsel) for Opel Vivaro mellem ca. 13,5 og 17,5 km/l.

CO_2-emissionen (blandet kørsel) ligger inden for området 195 til 149 g/km.

Værdierne, der gælder for din bil, fremgår af EØF-overensstemmelseserklæringen der følger med bilen, eller andre nationale registreringsdokumenter.

Generelt

Det officielle brændstofforbrug og de specifikke CO_2-emissionstal, der er angivet, gælder for EU-basismodellen med standardudstyr.

Brændstofforbrugsdata og CO_2 emissionsdata er fastlagt i henhold til forskrift R (EC) nr. 715/2007 (i den senest gældende version), hvor der tages højde for den køreklare bils vægt som angivet i forskriften.

Tallene har kun til formål at sammenligne forskellige bilvarianter og er ikke en garanti for det faktiske brændstofforbrug for en bestemt bil.

Ekstraudstyr kan resultere i lidt højere resultater end det angivne brændstofforbrug og CO_2-tallene. Brændstofforbruget afhænger desuden i vid udstrækning af Deres køremåde og af vejforholdene.

Anhængertræk

Generel information

Vi anbefaler at lade eftermontering af et sådant foretage af et værksted. Der skal eventuelt foretages ændringer på bilen, der berører kølesystem, varmeskjold og andet udstyr. Brug kun anhængertræk, der er tilladt til denne bil.

Kørselsforhold og tips til kørsel med påhæng

Ved anhængere med bremser fastgøres stopkablet.

Husk at smøre koblingskuglen, før tilkobling af en anhænger. Dette gælder dog ikke, hvis der benyttes en stabilisator til dæmpning af slingrebevægelser, som påvirker koblingskuglen. Ved anhængere med lav kørselsstabilitet anbefales det at bruge en stabilisator.

En maksimal hastighed på 80 km/t må ikke overskrides, selv i lande hvor højere hastigheder er tilladt.

Hvis anhængeren begynder at slingre, skal De sætte hastigheden ned. Forsøg ikke at dreje rattet i modsat retning. Brems hårdt op, hvis det bliver nødvendigt.

Ved kørsel ned ad bakke skal man køre i samme gear som ved kørsel op ad bakke, og der køres med omtrent samme hastighed.

Indstil dæktrykket til værdien for fuld last ⇨ 220.

Kørsel med påhæng

Anhængervægt

Den tilladte anhængervægt er en model- og motorafhængig maksimumværdi, som ikke må overskrides. Den faktiske anhængervægt er forskellen mellem den faktiske samlede vægt af anhængeren og det faktiske kugletryk for anhængeren.

Den tilladte anhængervægt står i bilens papirer. Generelt er den gældende for stigninger op til maks. 12 %.

Den tilladte anhængervægt gælder op til den angivne stigning og op til en højde på 1000 meter over havet. Da motorydelsen falder i takt med stigende højde, fordi luften bliver tyndere, og bilens evne til at klare stigninger derfor falder, nedsættes vogntogets tilladte totalvægt med 10 % for hver 1000 meters stigning. Når der køres på veje med mindre stigninger (mindre end 8 %, f.eks. på motorveje), behøver vogntogets totalvægt ikke at blive reduceret.

Vogntogets tilladte totalvægt må ikke overskrides. Vogntogets tilladte totalvægt er angivet på typeskiltet ⇨ 208.

Kugletryk

Kugletrykket er den kraft, hvormed anhængeren trykker på koblingskuglen. Kugletrykket kan ændres ved at fordele vægten anderledes under lastning af anhængeren.

Det højst tilladte kugletryk står på anhængertrækkets typeskilt og i bilens papirer. Vær altid opmærksom på kugletrykket, især i forbindelse med tunge anhængere. Kugletrykket må aldrig være mindre end 25 kg.

Ved en anhængervægt på 1200 kg eller derover bør kugletrykket ikke være mindre end 50 kg.

Bagakseltryk

Når anhængeren er tilkoblet, og det trækkende køretøj er fuldt lastet (inklusive alle personer i bilen), må det tilladte bagakseltryk (se typeskilt eller bilens papirer) ikke overskrides.

Påhængsstabiliserings-assistent

Hvis systemet registrerer en stærkt slingrende bevægelse, bliver motorens ydelse reduceret, og vogntoget bremses behersket, indtil den slingrende bevægelse hører op. Når systemet er i funktion, skal rattet holdes så stille som muligt.

TSA (Påhængsstabiliserings-assistent) er en funktion i det elektroniske stabilitetsprogram (ESP®Plus) ⇨ 149.

Pleje af bilen

Generelt **165**
Tilbehør og ændring af bilen ... 165
Oplagring af bilen 165
Genbrug af bilen 166
Kontrol af bilen **166**
Arbejde på bilen 166
Motorhjelm 166
Motorolie 167
Motorluftfilter 168
Kølevæske 168
Servostyringsvæske 169
Sprinklervæske 170
Bremser 170
Bremsevæske 170
Bilbatteri 170
Dieselfilter 172
Udluftning af brændstofsystem 173
Udskiftning af viskerblade 173
Udskiftning af pærer **174**
Forlygter 174
Tågelygter 175
Forreste blinklys 175
Baglygter 176
Sideblink 176
Højtplaceret stoplys 177
Baklygte 178
Nummerpladelys 178
Tågebaglygte 179
Kabinelys 179
Instrumentlys 180
Elektrisk system **180**
Sikringer 180
Sikringsboks i instrumentpanel 181
Bilens værktøj **185**
Værktøj 185
Hjul og dæk **186**
Dæk 186
Vinterdæk 186
Dækmærkning 186
Dæktryk 186
Dæktrykovervågning 188
Mønsterdybde 190
Ændring af dæk- og hjulstørrelse 190
Hjulkapsler 190
Snekæder 190
Lappesæt 191
Hjulskift 193
Reservehjul 195
Starthjælp **196**
Kørsel med påhæng **198**
Bugsering af bilen 198
Bugsering af en anden bil 199
Kosmetisk pleje **200**
Udvendig pleje 200
Pleje af interiør 202

Generelt

Tilbehør og ændring af bilen

Vi anbefaler, at der kun bruges originale dele og tilbehør samt fabriksgodkendte dele, der er udviklet specifikt til den pågældende bilmodel. Vi kan ikke vurdere og heller ikke stå inde for driftsikkerheden af andre produkter - heller ikke selv om disse eventuelt er blevet godkendt af offentlige myndigheder eller på anden vis er blevet godkendt.

Enhver modifikation, ombygning eller andre ændringer i forhold til bilens standardspecifikationer (herunder f.eks. ændringer af software eller elektroniske styreenheder) kan medføre bortfald af Opels garanti. Dertil kommer, at sådanne ændringer kan indvirke på brændstofforbruget, bilens CO_2-udledning og andre emissioner og bevirke, at bilen ikke længere opfylder kravene i kørselsgodkendelsen, hvilket kan få konsekvenser for gyldigheden af bilens registrering.

Forsigtig
Hvis bilen transporteres på et tog eller bjærgningskøretøj kan stænklapperne beskadiges.

Oplagring af bilen

Længere tids stilstand

Hvis bilen skal oplagres i flere måneder:

- Vask bilen. Voks bilens lakerede dele.

  Udvendig pleje ⇨ 200.
- Få voksbehandlingen i motorrummet og på undervognen kontrolleret.
- Tætningslister rengøres og konserveres.
- Fyld brændstoftanken helt op.
- Motorolien skiftes.
- Sprinklervæskebeholderen tømmes.
- Frostvæsken og korrosionsbeskyttelsen kontrolleres.
- Dæktrykket indstilles til det specificerede tryk for fuld last.
- Stil bilen i et tørt rum med god ventilation. Sæt i første gear eller bakgear. Sørg for at bilen ikke kan begynde at rulle.
- Parkeringsbremsen må ikke aktiveres.
- Åbn motorhjelmen, luk alle døre og lås bilen.

Ibrugtagning af bilen efter længere tids pause

Når bilen igen skal tages i brug:

- Dæktrykket kontrolleres.
- Sprinklervæskebeholderen fyldes op.
- Motoroliestanden kontrolleres.
- Kølevæskestanden kontrolleres.
- Da holdbarheden for AdBlue er begrænset til to år, skal væsken udskiftes, hvis den er for gammel. Søg hjælp på et værksted.
- Nummerpladen monteres eventuelt.

Genbrug af bilen

Informationer om genbrugsvirksomheder for biler og genbrug af biler kan ses på vores webside, hvor det er et lovkrav. Dette arbejde må kun udføres af en autoriseret genbrugsvirksomhed.

Kontrol af bilen

Arbejde på bilen

⚠ Advarsel

Kontrol af motorrummet bør kun foretages, når tændingen er afbrudt. Bilen må ikke være i et Autostop ⇨ 135.

Køleblæseren kan starte, selvom tændingen er afbrudt.

⚠ Fare

Tændingssystemet frembringer meget høje spændinger. Undgå berøring.

Hætten til motorolien, hætten til kølevæsken, hætten til bremsevæsken, hætten til sprinklervæsken samt grebet på oliepinden er alle gule, så de er lette at finde.

Motorhjelm

Åbning

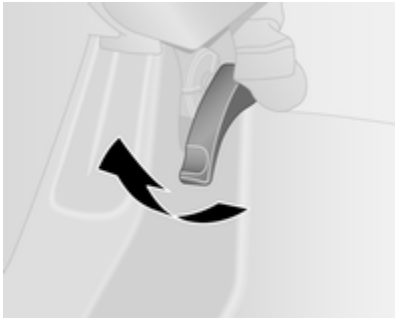

Træk i grebet og før det tilbage til udgangspositionen.

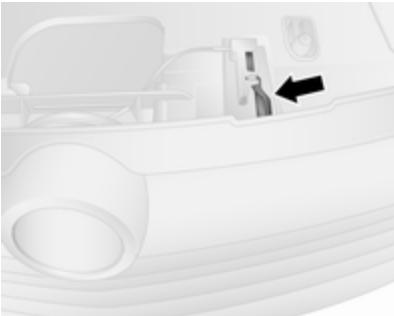

Flyt sikkerhedspalen, der sidder lidt til højre for midten, til venstre, og løft motorhjelmen.

Motorhjelmen holdes automatisk åben af en løfter.

Hvis motorhjelmen åbnes under et Autostop, genstartes motoren automatisk af sikkerhedsmæssige årsager.

Stop-start-system ⇨ 135.

Forsigtig
Kontrollér, at forrudeviskeren er slået fra, inden motorhjelmen åbnes ⇨ 85.

Lukning

Sænk motorhjelmen og lad den falde ned i låsen fra lav højde (ca. 30 cm). Kontroller, at den sidder fast.

Forsigtig
For at undgå buler bør motorhjelmen ikke trykkes ind i låsen.

⚠ Advarsel
Efter selv et mindre frontalsammenstød bør motorhjelmslåsen kontrolleres af et værksted.

Motorolie

Kontroller motoroliestanden med jævne mellemrum manuelt for at forhindre skader på motoren.

Sørg for, at der bruges den korrekte type olie. Anbefalede væsker og smøremidler ⇨ 205.

Det maksimale forbrug af motorolie er 0,6 l pr. 1000 km.

Kontrollen skal foretages med bilen på et vandret underlag. Motoren skal være driftsvarm og have været standset i mindst ti minutter.

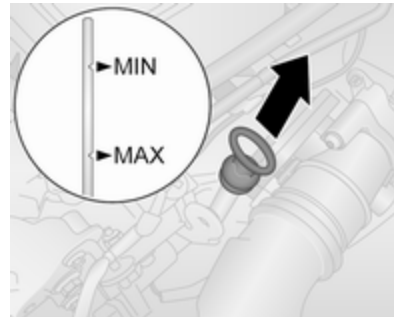

Træk oliemålepinden ud, tør den ren, genisæt den helt, træk ud og aflæs motoroliestanden.

Der skal påfyldes motorolie, når oliestanden er faldet til **MIN**-mærket.

Forsigtig
Motoroliestanden må ikke synke til under minimumsniveauet!

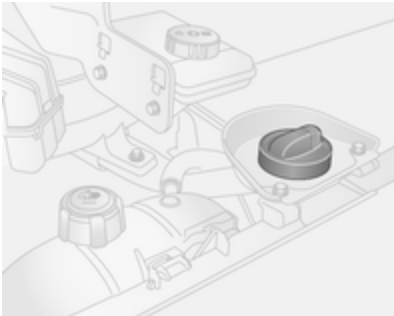

Vi anbefaler, at der bruges motorolie af samme kvalitet som ved sidste skift.

Oliestanden må ikke komme over maksimummærket **MAX** på målepinden.

Forsigtig
Overskydende motorolie skal aftappes eller udsuges.

For at undgå spild ved påfyldning af motorolie anbefales det at bruge en tragt til efterfyldning af motorolie. Kontrollér, at tragten er forsvarligt placeret på påfyldningsrøret.

Efter påfyldning skal tragten lægges i en plastikpose og opbevares sikkert.

Der sker ikke en stabilisering af motorolieforbruget, før bilen har kørt flere tusind kilometer. Først derefter kan det faktiske forbrug vurderes.

Hvis forbruget overstiger 0,6 liter pr. 1.000 km efter denne indkøringsperiode, søges hjælp på et værksted.

Kapacitet ⇨ 219.

Sæt dækslet lige på og spænd det.

Motorluftfilter

Indikator for motorluftstrøm

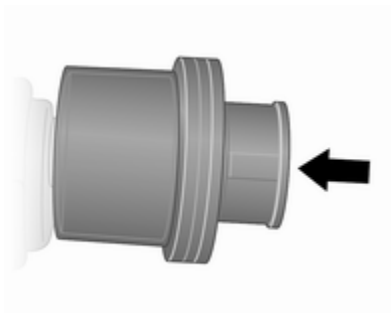

På visse modeller findes der en indikator i motorindsugningssystemet, som angiver om lufttilgangen til motoren er begrænset.

Klar	:	Ingen begrænsning
Rød indikator	:	Begrænset

Hvis den røde indikator vises, mens motoren går, skal man søge hjælp på et værksted.

Kølevæske

Kølevæske yder beskyttelse mod frost ned til ca. -28 °C.

Forsigtig
Brug kun godkendte frostvæsker.

Kølevæskestand

Forsigtig
For lav kølevæskestand kan medføre skader på motoren.

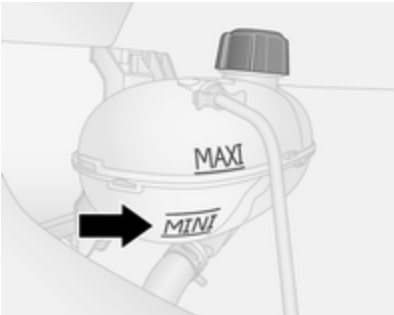

Når kølesystemet er koldt, skal kølevæsken stå lige over markeringen **MINI**. Efterfyld hvis niveauet er lavt.

⚠ Advarsel
Lad motoren køle af, inden De fjerner dækslet. Tag dækslet forsigtigt af, så trykket lettes langsomt.

Fyld efter med frostvæske. Hvis der ikke kan fås frostvæske, anvendes rent postevand eller destilleret vand. Dækslet skrues fast på. Få frostbeskyttelsens koncentration kontrolleret og få årsagen til kølevæsketabet udbedret på et værksted.

Hvis der kræves en stor mængde kølevæske, er det nødvendigt at udlufte kølesystemet for at fjerne eventuel luft i systemet. Søg hjælp på et værksted.

Hvis kølevæsketemperaturen er for høj, lyser kontrollampen ⇨ 99 rødt i instrumentgruppen sammen med STOP ⇨ 97. Opsøg et værksted, hvis kølevæskestanden er i orden.

Servostyringsvæske

Forsigtig
Selv meget små mængder forurening forårsage skader på styresystemet og medføre, at det ikke fungerer korrekt. Lad ikke forurenende stoffer komme i kontakt med væskesiden på beholderdækslet, og lad ikke sådanne stoffer komme ind i beholderen.

Beholderen med servostyringsvæske er placeret under venstre forhjulskasse, bag et pyntepanel.

Væskestanden behøver normalt ikke kontrolleres. Hvis der høres unormal støj under styring, eller hvis servostyringen reagerer på en påfaldende måde, bør man indhente hjælp af et værksted.

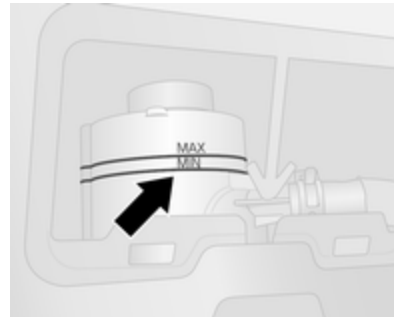

Hvis væskeniveauet i beholderen synker til under **MIN**-mærket, søges hjælp på et værksted.

Sprinklervæske

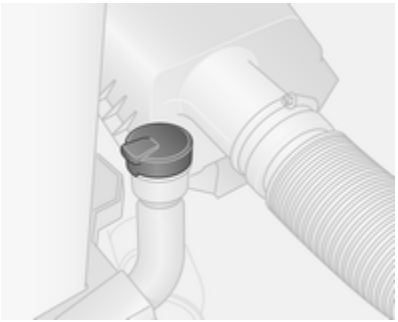

Fyld rent vand på iblandet en passende mængde ruderens, som indeholder frostvæske.

Forsigtig

Kun sprinklervæske med en tilstrækkelig høj frostvæskekoncentration yder beskyttelse ved lave temperaturer eller ved et pludseligt temperaturfald.

Brug af sprinklervæske, der indeholder isopropanol, kan beskadige lygterne.

Sprinklervæske ⇨ 205.

Bremser

Med nye bremsebelægninger anbefales det ikke at foretage kraftige opbremsninger på de første ture med bilen.

Bremsevæske

⚠Advarsel

Bremsevæske er giftig og ætsende. Undgå kontakt med øjne, hud, tøj og lakerede overflader.

Bremsevæskestanden skal være mellem **MINI** og **MAXI**.

Ved efterfyldning skal man sørge for yderste renlighed, da urenheder i bremsevæsken kan føre til fejl i bremsesystemet. Få årsagen til bremsevæsketabet udbedret på et værksted.

Brug kun godkendte bremsevæsker af høj kvalitet.

Bremsevæske ⇨ 205.

Bilbatteri

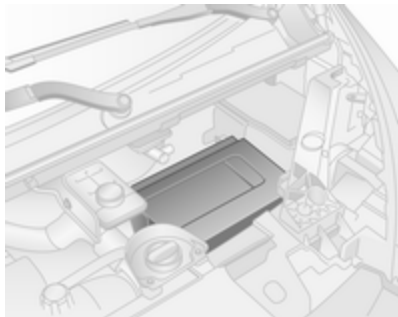

Bilbatteriet sidder under et dæksel i motorrummet.

Bilens batteri er vedligeholdelsesfrit, hvis kørselsprofilen tillader tilstrækkelig ladning af batteriet. Kørsel over korte afstande og hyppige motorstarter kan aflade batteriet. Undgå at bruge unødvendige elektriske forbrugere.

Kontrollampen lyser, hvis der er en fejl i ladesystemet. Stands, sluk motoren og søg hjælp af et værksted.

Ladesystem ⇨ 97.

Batterier hører ikke hjemme i husholdningsaffaldet. De skal afleveres i hertil indrettede indsamlingskasser eller på genbrugsstationer.

Hvis bilen ikke bliver brugt i mere end fire uger, kan batteriet blive afladet.

⚠ Fare

Kontrollér, at tændingen er helt afbrudt (bilen må ikke være i et Autostop), inden bilbatteriet til- eller frakobles.

Stop-start-system ⇨ 135.

Udskiftning af bilbatteriet

Kontroller, at batteriet altid udskiftes med et af samme type.

Søg hjælp af et værksted for at få batteriet udskiftet.

Stop-start-system ⇨ 135.

Opladning af bilbatteriet

⚠ Advarsel

Kontroller på biler med stop-start-system, at ladepotentialet ikke overstiger 14,6 V ved brug af en batterilader. Ellers kan bilens batteri blive beskadiget.

⚠ Fare

Sørg for god ventilation ved ladning af batteriet. Der er risiko for eksplosion, hvis der opstår en ansamling af de gasser, der fremkommer under ladningen!

Starthjælp ⇨ 196.

Advarselsmærkat

Symbolernes betydning:

- Ingen gnister, åben ild eller rygning.
- Beskyt altid øjnene. Eksplosive gasser kan medføre blindhed eller kvæstelser.
- Opbevar bilbatteriet utilgængeligt for børn.
- Bilbatteriet indeholder svovlsyre, som kan fremkalde blindhed og alvorlige forbrændinger.
- Se instruktionsbogen for yderligere information.
- Der kan være eksplosiv gas i nærheden af batteriet.

Ekstra batteri

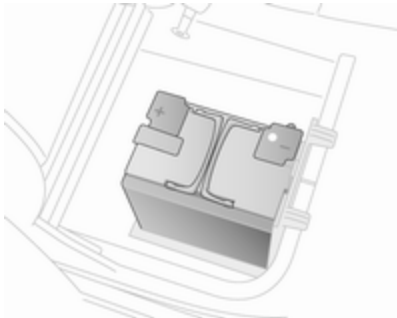

Alt efter bilens hjælpeudstyr kan visse modeller have et ekstra batteri, der er monteret under passager-bænkesædet foran.

Bemærkninger

Det ekstra batteri er kun automatisk forbundet med bilens hovedbatteri, når motoren går. Det behøver ikke frakobles manuelt, før bilens hovedbatteri frakobles, eller før bilen startes med startkabler.

Polklemmerne er beregnet til yderligere strømforbrugere op til maksimalt 50 A.

Starthjælp ⇨ 196.

Dieselfilter

Dieselfilteret er tilgængeligt fra undersiden af bilen.

Aftap for vand ved hvert motorolieskift.

Anbring en beholder under filterhuset. Løsn den riflede skrue på den nederste del af filtret ca. én omdrejning for at aftappe vandet.

Filtret er tømt, så snart der kommer vandfrit dieselbrændstof ud. Spænd skruen igen.

Kontroller dieselfilteret med kortere mellemrum, hvis bilen anvendes under ekstreme driftsforhold.

Udluftning af brændstofsystem

Hvis brændstoftanken har været kørt tør, er det nødvendigt at udlufte eller aftappe dieselsystemet.

Påfyld brændstof, og gå derefter frem som følger:

Med tændingsnøgle

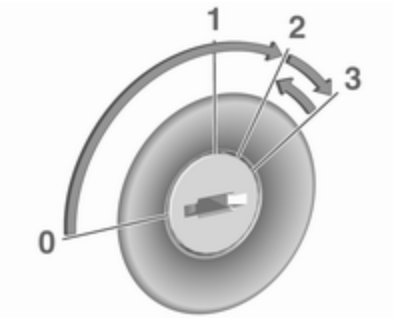

- Slå tændingen til (nøglen til stilling **2**) i fem sekunder ad gangen.
- Afbryd tændingen (nøglen til **1**) i tre sekunder.
- Gentag processen adskillige gange.
- Start motoren (nøglen i position **3**), og sluk derefter (nøglen i position **0**).

Tændingslåsens stillinger ⇨ 131.

Med strømknap

- Sæt den elektroniske nøgle i kortlæseren.
- Tryk på **START/STOP** uden at træde på nogen af pedalerne.
- Vent nogle minutter, inden motoren startes.

Strømknap ⇨ 131.

Hvis motoren så alligevel ikke starter, søges hjælp på et værksted.

Start af motor ⇨ 133.

Udskiftning af viskerblade

Viskerblade på forruden

Inden viskerbladene udskiftes, skal viskerarmen flyttes til vedligeholdelsesstilling (hvis monteret).

Forrudevisker/sprinkler ⇨ 85.

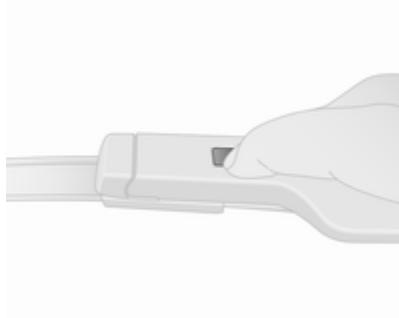

Hæv viskerarmen, tryk på knappen for at frigøre viskerbladet, og tag det af.

Fastgør det nye viskerblad let bukket til viskerarmen, og skub, indtil det går i indgreb.

Sænk viskerarmen forsigtigt.

Viskerblad på bagruden

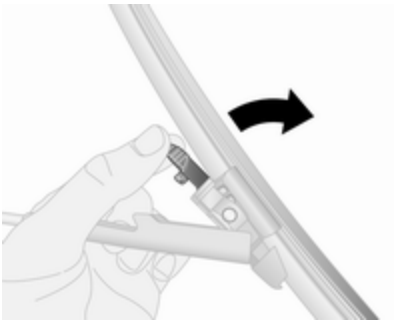

Løft viskerarmen, og tryk holdetappene sammen for at frigøre viskerbladet, hvorefter det løftes og tages af.

Sænk viskerarmen forsigtigt.

Ved påsætning af et nyt viskerblad skal det kontrolleres, at det sidder korrekt i hak.

Udskiftning af pærer

Afbryd tændingen, og afbryd den pågældende kontakt, eller luk dørene.

Tag kun fat om soklen på den nye pære. Rør ikke ved pæreglasset med bare fingre.

Anvend kun samme pæretype til udskiftning.

Kontrol af pærer

Slå tændingen til, tænd og kontroller lygterne efter udskiftning af en pære.

Forlygter

Nærlys og fjernlys

Udskift forlygtepærerne fra motorrummet.

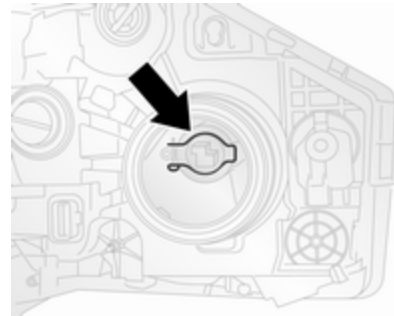

1. Fjern beskyttelsesdækslet ved at dreje det venstre om.
2. Frakobl ledningsstikket.
3. Løsn holdeklipsen (se illustration) og tag pæren ud.
4. Udskift pæren og monter holdeklipsen, idet det kontrolleres, at pæren vender rigtigt.
5. Tilkobl ledningsstikket og sæt beskyttelsesdækslet på igen.

Parkeringslys/Kørelys

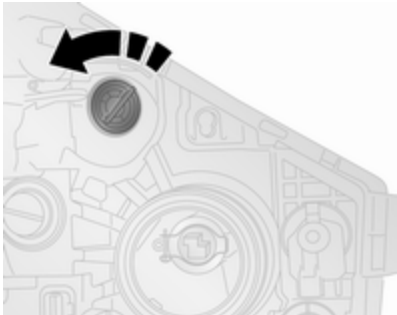

1. Fjern beskyttelsesdækslet ved at dreje det venstre om.
2. Udløs holdeklipsene og tag pærefatningen ud af reflektorhuset.
3. Udskift pæren.
4. Montér pærefatningen i reflektorhuset og fastgør holdeklipsene.
5. Sæt dækslet, der beskytter forlygten, på.

Kørelys med lysdioder

Kørelys består af lysdioder, som ikke kan udskiftes. Søg hjælp hos et værksted i tilfælde af defekte lysdioder.

Tågelygter

Man får adgang til tågeforlygtepæren fra bilens underside.

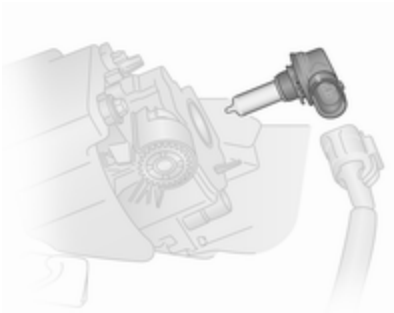

1. I bilens venstre side skal holdeklipsen udløses og adgangsdækslet åbnes.

   I højre side skal de to skruer og holdeklipsene fjernes for at afmontere adgangsdækslet.
2. Frakobl ledningsstikket.
3. Drej pæreholderen venstre om, og tag pæren ud.
4. Udskift pæren, og montér pæreholderen.
5. Forbind ledningsnetstikket igen.
6. I venstre side skal adgangsdækslet lukkes.

   I bilens højre side skal adgangsdækslet og de to skruer monteres igen.

Forreste blinklys

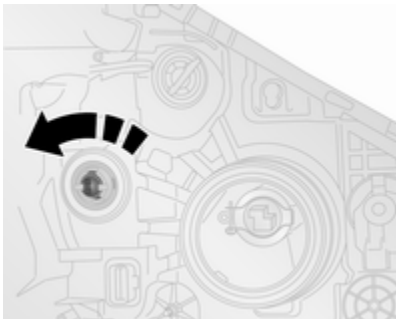

1. Afmontér pæreholderen fra reflektorkabinettet ved at dreje den venstre om.
2. Udskift pæren.
3. Sæt pæreholderen i reflektorkabinettet.

Baglygter

Bagbremse, blinklys og baglygter

Luk bagdørene / bagklappen op for at få adgang til baglygterne.

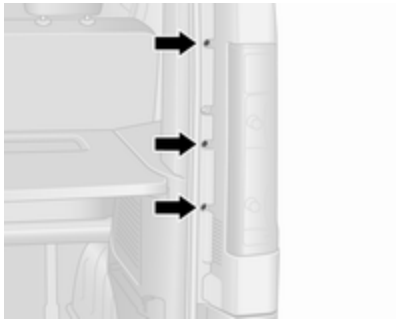

1. Skru de tre bolte ud (ved hjælp af det medfølgende værktøj).
2. Træk forsigtigt lampeenheden af holdestifterne på ydersiden og tag den af.
3. Tag ledningsnetstikket af lampeenheden.

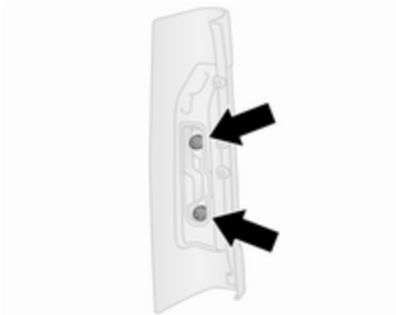

4. Drej pærefatningen venstre om, så det frigøres fra lygten.
5. Udskift pæren.
6. Tryk pærefatningen ind i lygten, og fastgør den derefter ved at dreje den højre om.
7. Sæt ledningsnetstikket på lampeenheden igen og kontrollér, at det sidder korrekt.
8. Sæt lampeenheden tilbage på sin oprindelige plads og kontroller, at den sidder korrekt på holdetappene.
9. Skru de tre bolte på plads igen.

Sideblink

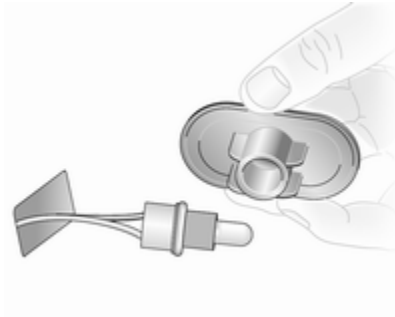

1. Frigør lygten fra kofangeren ved at trykke klipsen ind ved hjælp af et egnet værktøj og løfte lygten ud af åbningen.
2. Fjern pæreholderen fra lampeenheden ved at dreje den venstre om, og udskift pæren.
3. Sæt pæreholderen i lampeenheden og anbring lampeenheden i åbningen.

Højtplaceret stoplys

Bagdøre

1. Åbn bagdørene.

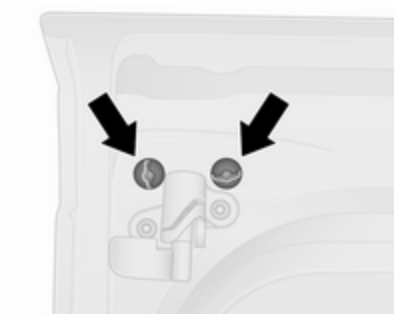

2. Fjern de to bolte inde fra bagdørene.

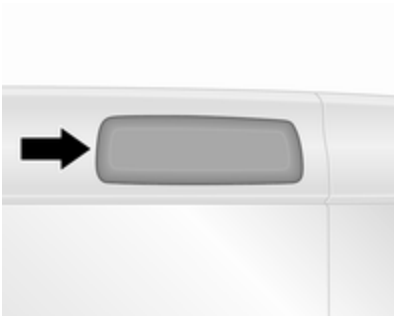

3. Udefra afmonteres pæreholderen ved at udløse klipsene med en flad skruetrækker.
4. Udskift pæren.
5. Montér pæreholderen og de to bolte.

Bagklap

1. Åbn bagklappen.

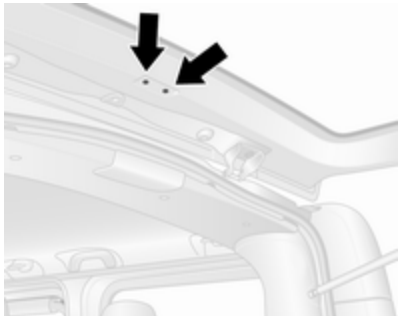

2. Fjern de to bolte i bagklappen.

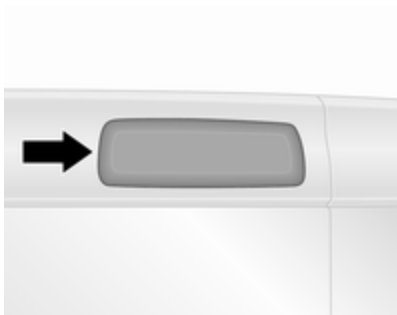

3. Udefra afmonteres pæreholderen ved at udløse klipsene med en flad skruetrækker.

4. Udskift pæren.
5. Montér pæreholderen og de to bolte.

Baklygte

1. Skru de to bolte ud (ved hjælp af det medfølgende værktøj), og afmontér lampeenheden.
2. Tag ledningsnetstikket af lampeenheden.
3. Drej pærehuset venstre om, så det frigøres fra lampeenheden.
4. Udskift den nederste pære.
5. Tryk pæreholderen ind i lampeenheden, og fastgør den derefter ved at dreje den højre om.
6. Sæt ledningsnetstikket på lampeenheden igen.
7. Montér lampeenheden med de to bolte.

Nummerpladelys

H1 taghøjde

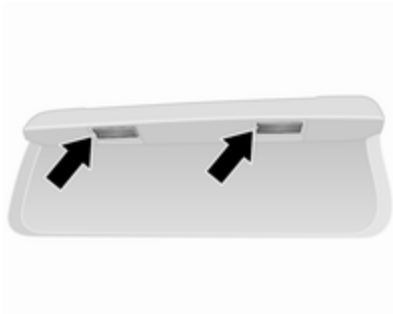

1. Tving lygten ud med en flad skruetrækker.
2. Frakobl ledningsstikket.
3. Vip lampeglasset af for at løsne klipsene.
4. Udskift pæren.
5. Montér glasset og tilslut ledningsstikket.
6. Sæt lygten tilbage i huset.

H2 taghøjde

1. Fjern de to skruer (ved hjælp af det medfølgende værktøj) til at løsne lampeglasset.
2. Udskift pæren.
3. Montér lampeglasset i huset og udskift de to skruer.

Tågebaglygte

1. Skru de to bolte ud (ved hjælp af det medfølgende værktøj), og afmontér lampeenheden.
2. Tag ledningsnetstikket af lampeenheden.
3. Drej pærehuset venstre om, så det frigøres fra lampeenheden.
4. Udskift den øverste pære.
5. Tryk pæreholderen ind i lampeenheden, og fastgør den derefter ved at dreje den højre om.
6. Sæt ledningsnetstikket på lampeenheden igen.
7. Montér lampeenheden med de to bolte.

Kabinelys

Kabinelys for og bag

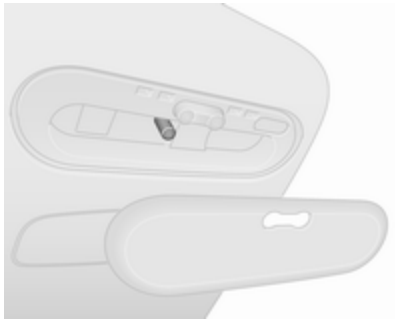

1. Frigør lygteglasset fra klipsene og styrestiften ved hjælp af en flad skruetrækker.
2. Udskift pæren.
3. Sæt lygteglasmontagen på.

Lastrumsbelysning

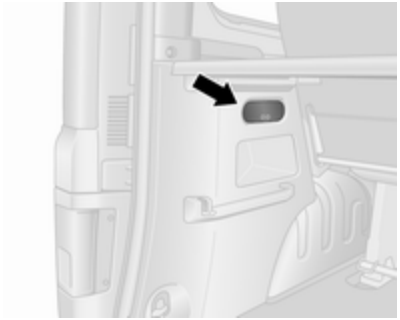

1. Frigør lygteglasset fra klipsene ved hjælp af en flad skruetrækker.
2. Afmontér det bageste dæksel på lampemontagen.
3. Udskift pæren.
4. Montér det bageste dæksel på lampemontagen.

Handskerumslys

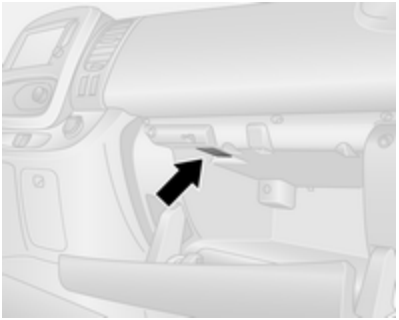

1. Tag lygteglasmontagen af med en flad skruetrækker.
2. Udskift pæren.
3. Sæt lygteglasmontagen på.

Instrumentlys

Få pærerne udskiftet af et værksted.

Elektrisk system

Sikringer

Den nye sikring skal være i overensstemmelse med de oplysninger, der står på den defekte sikring.

Der er to sikringsbokse i bilen:

- i venstre side af instrumentbrættet, bag beklædningspanelet
- i motorrummet ved siden af batteriet

Bemærkninger
Adgang til sikringsboksen i motorrummet bør være forbeholdt værksteder.

Inden man udskifter en sikring, skal der slukkes for den pågældende kontakt, og tændingen afbrydes.

Der findes forskellige typer sikringer i bilen.

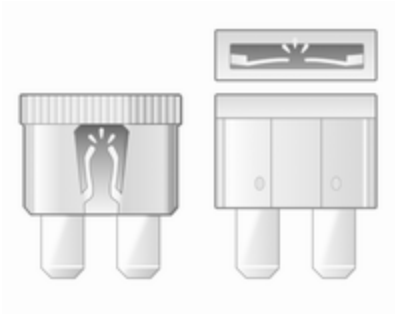

Afhængigt af sikringstypen kan en sprunget sikring kendes på den smeltede tråd. Sikringen må ikke udskiftes, før årsagen til fejlen er fundet, og fejlen er udbedret.

Det tilrådes, at man har et komplet sæt sikringer i bilen. Der er plads til opbevaring af reservesikringer i sikringsboksen.

Nogle funktioner er sikret med flere sikringer.

Der kan være isat sikringer, selv om der ingen funktion er forbundet med dem.

Bemærkninger
Det er muligt, at ikke alle sikringsboksbeskrivelser i denne instruktionsbog gælder for denne bil. Se den eventuelle sikringsboksmærkat.

Sikringstang

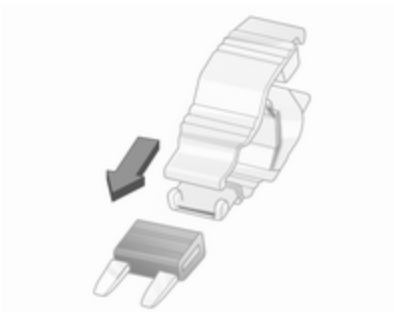

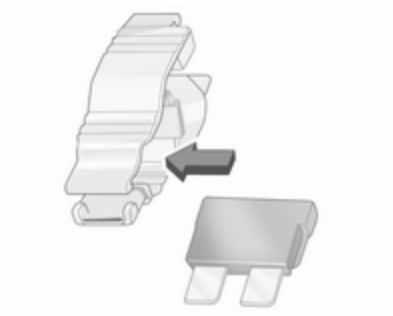

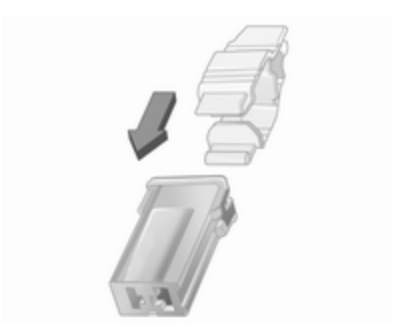

En sikringstang kan være placeret på dækslet til sikringsboksen i instrumentpanelet.

Sæt sikringstangen på sikringen oppefra eller fra siden, alt efter sikringstypen, og træk sikringen ud.

Sikringsboks i instrumentpanel

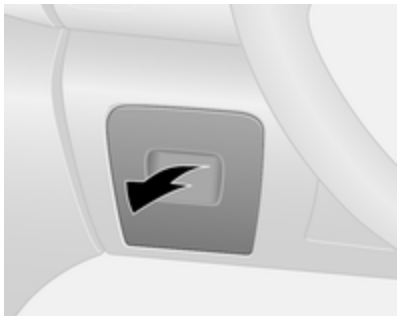

Sikringsboksen befinder sig på venstre side af instrumentbrættet, bag et pyntepanel.

Træk i den øverste del af pyntepanelet og fjern det for at få adgang til sikringsboksen.

Der må ikke anbringes genstande bag dette panel.

Visse kredsløb kan være sikret med flere sikringer.

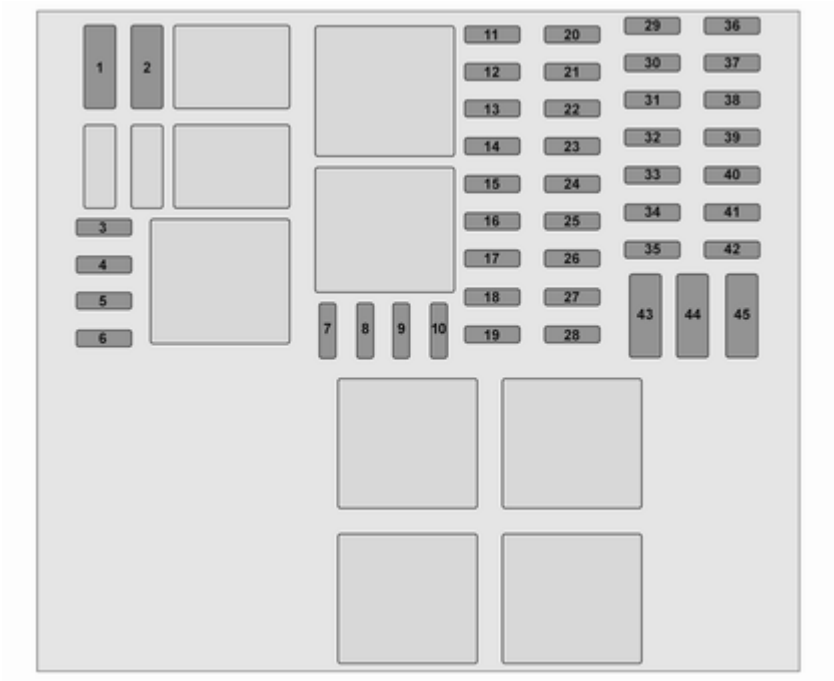
1
2
3
4
5
6
7
8
9
10
11
12
13
14
15
16
17
18
19
20
21
22
23
24
25
26
27
28
29
30
31
32
33
34
35
36
37
38
39
40
41
42
43
44
45

Nr.	Strømkreds
1	Reservebatteri (med elektronisk nøglesystem)
2	Tilpasninger
3	Tilpasninger
4	Bilbatteri (med elektronisk nøglesystem)
5	Ekstra varme og ventilation / Airconditionsystem
6	Supplerende varme- og ventilationssystem
7	El-sidespejle / Yderligere tilpasninger
8	El-opvarmede sidespejle
9	Radio / Multimedia / El-sidespejle / Diagnosestik
10	Multimedia / Anhængertræk
11	Kabinelys / Beskyttelse mod afladning af batteriet
12	Højre fjernlys / Venstre nærlys / Parkeringslys / Højre kørelys
13	Havariblink / Blinklys og vognbaneskifte-lys
14	Centrallås
15	Venstre fjernlys / Højre nærlys / Baglygter / Venstre kørelys
16	Tågeforlygter / Tågebaglygter / Nummerpladelys
17	Alarm / Horn / Lygter / Visker
18	Instrumenter
19	Varme- og ventilationssystem
20	Bagrudevisker / Forrudesprinklerpumpe / Horn
21	Generelt batteri
22	Baklygter
23	Bremsekontakt
24	Brændstofindsprøjtning / Starter
25	Airbag / Ratlås
26	Passager-elrude
27	Servostyring
28	Stoplygter
29	Reservebatteri (med elektronisk nøglesystem)
30	Servicedisplay
31	Cigarettænder / Stikdåse
32	Varme- og ventilationssystem
33	Bremselygter / ABS / Startspærre
34	Kabinebelysning / Aircondition
35	Start med elektronisk nøglesystem
36	Bagrudevisker
37	Advarselsalarmer
38	El-udtag bagagerum
39	El-førerrude
40	El-udtag bag
41	Start / Karrosseristyreenhed
42	El-varme i sæderne

Nr.	Strømkreds
43	Fartskriver
44	Vinduesvisker
45	Varme / Aircondition

Udskift de defekte sikringer, og sæt beklædningspanelet på igen.

Bilens værktøj

Værktøj

Donkraft, hjulnøgle, hjulboltbøsning, Torx-nøgle, adaptere, hjulkapselkrog og trækøje befinder sig i en kasse, der opbevares under førersædet.

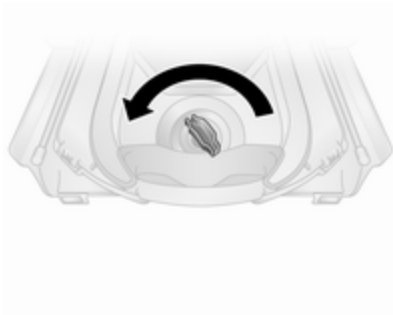

Skub sædet fremad, og slå ryglænet frem ⇨ 47 for at få adgang til værktøjskassen. Værktøjskassen kan være fastgjort med en vingemøtrik. Drej vingemøtrikken mod uret for at løsne den.

Hjulskift ⇨ 193.

Reservehjul ⇨ 195.

Biler med lappesæt: Hjulkapselkrogen og torxnøglen opbevares i lappesætkassen, der opbevares under førersædet.

Lappesæt ⇨ 191.

Hjul og dæk

Dækkenes og fælgenes tilstand

Kør langsomt over kanter, helst i ret vinkel. Kørsel ind over skarpe kanter kan føre til dæk- og fælgskader. Sørg for at dækket ikke klemmes mod kantstenen ved parkering.

Undersøg dækkene for skader med jævne mellemrum. I tilfælde af skader eller usædvanligt slid skal De søge hjælp på et værksted.

Vi anbefaler ikke, at der byttes om på for- og baghjulene og omvendt, da dette kan påvirke bilens stabilitet. Brug altid de mindst slidte dæk på bagakslen.

Dæk

Fabriksmonterede dæk er afpasset efter chassiset og giver optimal kørselskomfort og sikkerhed.

Vinterdæk

Vinterdæk øger køresikkerheden ved temperaturer under 7 °C og bør derfor monteres på alle hjul.

I overensstemmelse med landespecifikke bestemmelser skal der være opsat en meddelelse om den højst tilladte hastighed for dækkene inden for førerens synsfelt.

Dækmærkning

F.eks. **195/65 R 16 C 88 Q**

195 : Dækbredde i mm
65 : Tværsnitsforhold (forhold mellem dækkets højde og bredde) i %
R : Bæltetype: Radial
RF : Konstruktionstype: RunFlat
16 : Fælgdiameter i tommer
C : Last eller erhvervsmæssig brug
88 : Kodetal for bæreevne f.eks.: 88 svarer til 567 kg
Q : Kodebogstav for hastighedsgrænse

Kodebogstav for hastighedsgrænse:

Q : indtil 160 km/t
S : indtil 180 km/t
T : indtil 190 km/t
H : indtil 210 km/t
V : indtil 240 km/t
W : indtil 270 km/t

Vælg et dæk, der egner sig til bilens maksimumshastighed.

Tophastigheden kan opnås ved egenvægt med fører (75 kg) plus 125 kg nyttelast. Ekstraudstyr kan reducere bilens tophastighed.

Dæk med foreskrevet omløbsretning

Monter dæk med omløbsretning så de ruller i køreretningen. Omløbsretningen vises ved hjælp af et symbol (f.eks. en pil) på dækkets side.

Dæktryk

Dæktrykket skal kontrolleres mindst hver 14. dag og inden længere ture. Dækkene skal være kolde. Glem ikke reservehjulet. Det gælder også ved biler med overvågningssystem for dæktrykket.

Dæktrykmærkaten på førerdørens ramme viser de originale dæk og de tilsvarende dæktryk. Pump altid dækkene op til det tryk, der er vist på mærkaten.

Dæktryk ⇨ 220.

Dæktrykangivelserne gælder for kolde dæk. De gælder for både sommer- og vinterdæk.

Reservedækket skal altid pumpes op til det dæktryk, der gælder for fuld last.

For lavt eller for højt dæktryk øger dækslitagen og påvirker sikkerhed, køreegenskaber, kørselskomfort og brændstoføkonomi.

Dæktrykkene varierer afhængigt af forskellige muligheder. Den korrekte dæktryksværdi finder du ved at følge proceduren herunder:

1. Find motorens id-kode. Motordata ⇨ 210.
2. Se de respektive dæk.

Dæktryktabellerne viser alle mulige dækkombinationer ⇨ 220.

De dæk, der er godkendt til din bil, fremgår af EØF-overensstemmelseserklæringen, der følger med bilen, eller andre nationale registreringsdokumenter.

Føreren er ansvarlig for korrekt indstilling af dæktryk.

⚠ Advarsel

For lidt luft kan føre til stærk opvarmning af dækkene. Dette kan resultere i indre beskadigelser, som viser sig under store hastigheder, ved at slidbanen løsner sig, og dækket punkterer.

⚠ Advarsel

For specifikke dæk kan det anbefalede dæktryk i dæktryktabellen overstige det maksimale dæktryk, der er angivet på dækket. Dæktrykket må aldrig være højere end det maksimale dæktryk, der er angivet på dækket.

Temperaturafhængighed

Dæktrykket afhænger af dækkets temperatur. Under kørsel stiger dæktemperatur og -tryk.

Dæktrykværdier angivet på dæktrykinformationsmærkat og dæktrykdiagram gælder for kolde dæk, hvilket betyder ved 20° C. Trykket øges med ca. 10 kPa (0,1 bar) ved en 10° C temperaturstigning. Der skal tages højde for dette, hvis varme dæk kontrolleres.

Kørsel med anhænger

Ved bugsering af en anhænger med en fuldt lastet bil, skal dæktrykket sættes op med 20 kPa/0,2 bar (3,0 psi) og maksimumshastigheden begrænses til 100 km/t.

Kørsel med anhænger ⇨ 162.

Dæktrykovervågning

Dæktryksovervågningssystemet bruger radio- og sensorteknologi til at kontrollere dæktryk.

Forsigtig
Dæktrykovervågningssystemet advarer kun om lavt dæktryk og erstatter ikke førerens almindelige dækvedligeholdelse.

Alle hjul skal være forsynet med trykfølere, og alle dæk skal have det foreskrevne dæktryk.

Bemærkninger
I lande hvor dæktrykovervågningssystemet er lovpligtigt vil brug af hjul uden tryksensorer medføre, at bilens kørselsgodkendelse er ugyldig.

Dæktrykovervågningssystemet overvåger dæktrykket i dækkene og sender dæktrykaflæsninger til en modtager i bilen.

Dæktrykdiagram ⇨ 220.

Lavt dæktryk

Hvis der registreres et lavt dæktryk, angives dette ved, at lampen (!) ⇨ 99 lyser, ligesom der vises en tilsvarende meddelelse i førerinformationscentret.

Hvis (!) tænder, skal du stoppe så hurtigt som muligt og pumpe dækkene op som anbefalet ⇨ 220.

Efter oppumpning kan det være nødvendigt at køre et stykke tid for at opdatere dæktrykværdierne i systemet. I løbet af denne tid kan (!) tænde.

Hvis (!) tænder ved lavere temperaturer og slukker efter et stykke tids kørsel, kan dette være tegn på, at trykket begynder at blive for lavt. Kontrollér trykket i alle fire dæk.

Hvis dæktrykket skal reduceres eller forøges, skal tændingen afbrydes.

Montér kun hjul med trykfølere, da (!) ellers blinker i flere sekunder, hvorefter den lyser konstant sammen med kontrollampe 🔧 ⇨ 97, ligesom der vises en tilsvarende meddelelse i førerinformationscentret.

Et reservehjul eller et nødhjul er ikke udstyret med trykføler. Dæktrykovervågningen fungerer ikke for sådanne hjul. Dæktrykovervågningssystemet fungerer stadig for de øvrige tre hjul.

Kontrollampen (!) og den tilsvarende meddelelse fremkommer ved hver tændingscyklus, indtil dækkene har fået det rette tryk.

Førerinformationscenter ⇨ 101.

Fejlmeddelelser ⇨ 102.

Punktering

En punktering eller et dæk med et alt for lavt tryk angives ved, at (!) lyser sammen med STOP ⇨ 97, ligesom der vises en tilsvarende meddelelse i førerinformationscentret. Stands bilen, og sluk for motoren.

Dæktryk ⇨ 220.

Lappesæt ⇨ 191.

Reservehjul ⇨ 195.

Hjulskift ⇨ 193.

Indlæringsfunktion

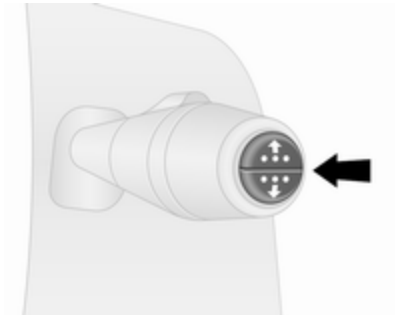

Efter at en punktering er repareret, og føreren har pumpet dækkene op til korrekt dæktryk, skal dæktrykovervågningssystemet omberegne.

Dæktryk ⇨ 220.

Lappesæt ⇨ 191.

Under kørsel vælges dæktrykmenuen i førerinformationscentret ved at trykke på knappen for enden af viskerarmen. Hold knappen inde i ca. fem sekunder for at initialisere omberegningen. En tilsvarende meddelelse fremkommer i førerinformationscenteret.

Flere minutters kørsel ved en hastighed over 40 km/t kan være nødvendigt for at fuldføre indlæringsprocessen. Systemet kan kun levere begrænset information i denne periode.

Hvis der opstår problemer under indlæringen, forbliver kontrollampen (!) tændt, og der vises der en advarselsmeddelelse i førerinformationscentret.

Førerinformationscenter ⇨ 101.

Fejlmeddelelser ⇨ 102.

Generelt

Brug af snekæder eller flydende lappesæt kan indvirke på systemets funktion. Der kan bruges fabriksgodkendte dækreparationssæt.

Lappesæt ⇨ 191.

Snekæder ⇨ 190.

Eksterne radioanlæg med høj effekt kan forstyrre dæktrykovervågningssystemet.

Hver gang dækkene udskiftes, skal dæktrykovervågningssystemets følere afmonteres og efterses af et værksted.

Mønsterdybde

Kontroller mønsterdybden regelmæssigt.

Af sikkerhedsgrunde bør dækkene udskiftes, når mønsterdybden er to til tre mm (vinterdæk fire mm).

Af sikkerhedshensyn anbefales det, at dækkenes mønsterdybde på én aksel ikke varierer mere end to mm.

Den lovmæssige mindste mønsterdybde (1,6 mm) er nået, når mønstret er slidt ned til an af slidindikatorerne (TWI). Deres placering er markeret på dæksiden.

Dæk ældes, også selv om de ikke bruges. Vi anbefaler at skifte dæk efter seks år.

Ændring af dæk- og hjulstørrelse

Anvendes andre dækstørrelser end fabriksmonterede dæk, skal speedometeret og det nominelle dæktryk eventuelt omprogrammeres, og der skal eventuelt foretages ændringer på bilen.

Udskift mærkaten med dæktryk, hvis der skiftes til andre dækstørrelser.

Kontrolsystem for dæktryk ⇨ 188.

⚠ Advarsel

Brug af ikke-egnede dæk eller hjul kan føre til ulykker og vil medføre, at bilens kørselsgodkendelse er ugyldig.

Hjulkapsler

Brug fabriksgodkendte hjulkapsler og dæk til den pågældende bil, der opfylder alle krav til den pågældende fælg-/dækkombination.

Hvis der anvendes hjulkapsler og dæk, der ikke er fabriksgodkendt, må dækkene ikke have en fælgbeskyttelsesvulst.

Hjulkapsler må ikke påvirke kølingen af bremserne.

⚠ Advarsel

Anvendelse af ikke-egnede dæk eller hjulkapsler kan føre til pludseligt lufttab og dermed til ulykker.

Snekæder

Snekæder må kun monteres på forhjulene.

Der bør benyttes småledskæder, som ikke stikker mere end 15 mm frem på dækkenes slidbane og inderside (inklusive kædelås).

Ret henvendelse på et værksted ved dækstørrelse 215/60 R17.

⚠Advarsel
Beskadigelser kan medføre risiko for punktering.

Hjulkapsler på stålfælge kan komme i kontakt med dele af kæderne. I sådanne tilfælde skal hjulkapslerne fjernes.

Snekæder må kun benyttes ved hastigheder på op til 50 km/t, og ved kørsel på veje uden sne må de kun anvendes i korte perioder, da de udsættes for hurtig slitage på en hård vej og kan briste.

Der må ikke bruges snekæder på nødhjulet.

Lappesæt

Mindre skader på slidbane og dæksider kan udbedres med lappesættet.

Fjern ikke fremmedlegemer fra dækkene.

Dækskader, som er større end fire mm, eller som sidder i dæksiden tæt ved fælgen, kan ikke repareres med lappesættet.

⚠Advarsel
Kør ikke hurtigere end 80 km/h. Må ikke anvendes i længere tid. Styretøj og håndtering kan blive påvirket.

Hvis bilen er punkteret:

Træk parkeringsbremsen og sæt bilen i første gear eller bakgear.

Lappesættet befinder sig under førersædet. Bilens værktøj ⇨ 185.

1. Tag kompressoren og tætningsmiddelflasken ud af lappesætkassen.
2. Fjern det elektriske tilslutningskabel og luftslangen fra rummene på kompressorens underside.

3. Skru luftslangen på tilslutningen på flasken med tætningsmiddel.
4. Sæt flasken med tætningsmiddel i holderen på kompressoren.

   Anbring kompressoren i nærheden af dækket på en sådan måde, at flasken med tætningsmiddel står lodret.
5. Drej ventilhætten på det defekte dæk af.

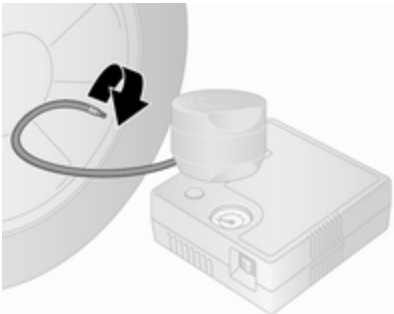

6. Skru fyldeslangen på ventilen på hjulet.
7. Kontakten på kompressoren skal indstilles på **O**.
8. Tilslut el-ledningen til stikkontakten eller en lighterfatning.

   For at undgå at bilbatteriet aflades, anbefaler vi at lade motoren gå.

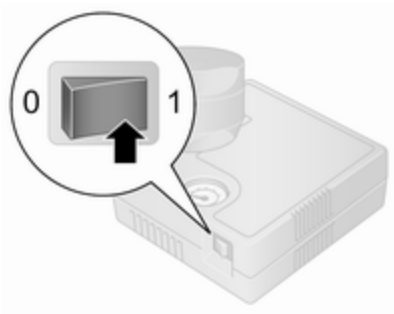

9. Sæt vippekontakten på kompressoren på **I**. Dækket fyldes med tætningsmiddel.
10. Kompressortrykmåleren viser kortvarigt op til seks bar (600 kPa/ 87 psi). Derpå begynder trykket at falde.
11. Hele flaskens indhold af tætningsmiddel pumpes ind i dækket. Derefter fyldes dækket med luft.

12. Det foreskrevne dæktryk skal nås i løbet af 15 minutter. Dæktryk ⇨ 220. Når det korrekte tryk er opnået, slukkes kompressoren.

    Hvis det foreskrevne dæktryk ikke nås inden 15 minutter, skal lappesættet afmonteres. Hjulene drejes én omgang ved at flytte bilen et kort stykke (ca. to meter). Monter lappesættet igen og fortsæt påfyldningen i 15 minutter. Nås det foreskrevne dæktryk fortsat ikke, er dækket for beskadiget. Søg hjælp på et værksted.

    Slip overskydende tryk ud med knappen ved siden af manometret.

Kompressoren må ikke køre i mere end 15 minutter ad gangen.

13. Afmonter lappesættet.
14. Tætningsmiddel, som er trængt ud, fjernes med en klud.
15. Anbring mærkaten fra lappesættet med den højst tilladte hastighed i førerens synsfelt.
16. Opbevar tætningsmiddelflasken i plasticposen. Anbring lappesættet i kassen, og anbring kassen under førersædet.

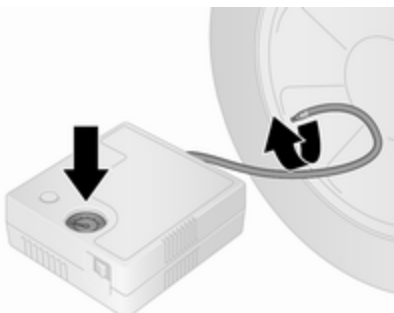

17. Fortsæt kørslen med det samme, så tætningsmidlet kan fordele sig jævnt i hele dækket. Stands efter at have kørt ca. ti km, dog senest efter ti minutter, og kontrollér dæktrykket ved hjælp af kompressoren. Dette gøres ved at skrue luftslangen fra kompressoren direkte på dækventilen.
18. Hvis dæktrykket er over 2,2 bar (220 kPa/31 psi), indstilles det til den foreskrevne værdi. Gentag proceduren, indtil der ikke længere forekommer tryktab.

    Hvis dæktrykket er faldet til under 2,2 bar (220 kPa/31 psi), må bilen ikke køres. Søg hjælp på et værksted.
19. Frakobl lappesættet, anbring det i kassen og anbring kassen under førersædet.

⚠ Advarsel

Lad ikke tætningsmidlet komme i kontakt med hud, øjne eller beklædningsgenstande. Hvis man har sunket noget af midlet, skal man søge lægehjælp omgående.

Bemærkninger

Kørselsegenskaberne påvirkes stærkt af det reparerede dæk. Derfor skal dækket udskiftes.

I tilfælde af usædvanlige lyde eller overophedning af kompressoren skal den holdes slukket i mindst 30 minutter.

Iagttag oplysningerne om opbevaring og udløbsdato på tætningsmiddelflasken. Der er ingen garanti for tætningsevnen efter dette tidspunkt.

Udskift den brugte tætningsmiddelflaske. Tætningsmiddelflasken skal bortskaffes i henhold til gældende bestemmelser.

Hjulskift

I stedet for reservehjul kan bilen være forsynet med et lappesæt ⇨ 191.

Træf følgende forberedelser og følg nedennævnte anvisninger:

- Parker bilen på et vandret, fast og skridsikkert underlag. Ret forhjulene ligeud.
- Træk parkeringsbremsen og sæt bilen i første gear eller bakgear.
- Tag reservehjulet ud ⇨ 195.

- Udskift aldrig mere end ét hjul ad gangen.
- Donkraften må kun bruges ved hjulskift ved punktering, ikke til skift mellem sommer- og vinterdæk.
- Donkraften er vedligeholdelsesfri.
- Er underlaget blødt, skal der anbringes et stabilt underlag under donkraften (maks. 1 cm tykt).
- Tag tunge genstande ud af bilen, før den løftes med en donkraft.
- Personer eller dyr må ikke opholde sig i bilen, mens den er løftet.
- Kryb ikke ind under den løftede bil.
- Start ikke motoren, mens bilen er løftet op med donkraften.
- Rens hjulbolte / -møtrikker og gevind med en ren klud, før hjulet monteres.

⚠Advarsel

Smør ikke hjulbolt, hjulmøtrik og hjulmøtrikkens konus.

1. Afmontér hjulkapslen (med den medfølgende krog).

   Bilens værktøj ⇨ 185.

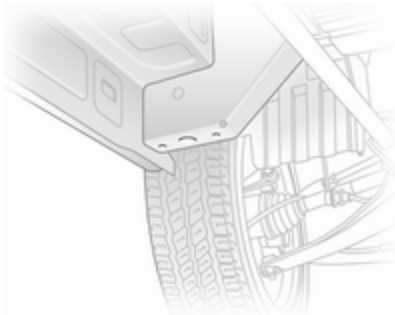

2. Løsn hver af hjulboltene med en halv omdrejning med hjulnøglen. Kontrollér, at hjulnøglen er sikkert placeret. Hjulnøglen skal drejes venstre om for at løsne boltene. Vend nøglen om efter behov.

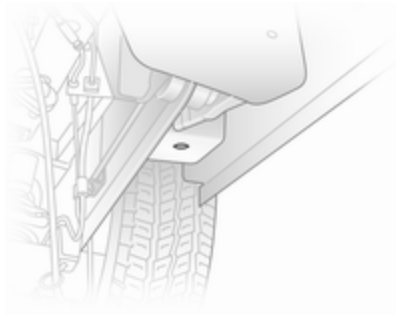

3. Anbring tappen på donkraftens løfteplade under det donkrafthul, der findes nærmest det relevante hjul.

   Sørg for at donkraften er korrekt anbragt. Donkraftfoden skal stå på jorden direkte under donkrafthullet på en sådan måde, at den ikke kan glide.
4. Sæt hjulnøglen på donkraften, og løft bilen ved at dreje nøglen, indtil hjulet er frit af jorden.
5. Skru hjulboltene helt af ved at dreje mod uret og tør dem rene med en klud.

Anbring boltene et sted, hvor gevindene ikke forurenes.

6. Skift hjulet. Reservehjul ⇨ 195.
7. Skru hjulboltene i.
8. Sænk bilen, og fjern donkraften.
9. Krydsspænd hjulboltene ved hjælp af hjulnøglen. Kontrollér, at hjulnøglen er sikkert placeret. Hjulnøglen skal drejes højre om for at spænde boltene. Vend nøglen om efter behov.

   Tilspændingsmomentet er 160 Nm.
10. Sæt hjulkapslen på igen, idet det kontrolleres, at ventilhullet i hjulkapslen befinder sig ud for dækventilen, inden den monteres.

Bemærkninger
Montér evt. tyverisikringsbolte nærmest dækventilen (ellers kan hjulkapslen muligvis ikke sættes på igen).

11. Læg det udskiftede hjul ⇨ 195 og værktøjssættet på plads ⇨ 185.
12. Få det nye hjul afbalanceret på bilen.

    Kontrollér trykket i det monterede dæk ⇨ 220.

    Kontrollér hjulboltenes tilspændingsmoment.

Få det defekte dæk udskiftet eller repareret så hurtigt som muligt.

Reservehjul

I stedet for reservehjul kan bilen være forsynet med et lappesæt ⇨ 191.

Hvis der monteres et reservehjul, der er anderledes end de øvrige hjul, klassificeres det muligvis som et nødhjul, og de tilsvarende hastighedsgrænser gælder, selvom dette ikke angives på nogen etiket. Indhent assistance af et værksted for at fastslå, hvilken hastighedsgrænse der gælder.

Forsigtig

Ved brug af reservehjulet kan køreegenskaberne ændre sig, når det er mindre end de øvrige hjul, eller når der også er monteret vinterdæk. Få det defekte dæk udskiftet så hurtigt som muligt.

Det kan være nødvendigt at hæve bilen med donkraften for at få adgang til reservehjulet på en fuldt lastet bil med et fladt bagdæk.

Hjulskift ⇨ 193.

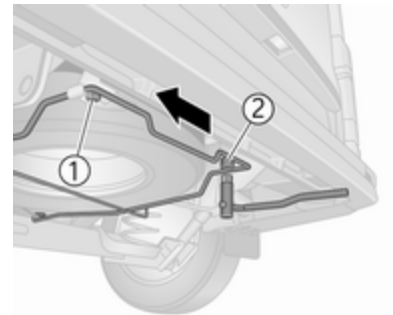

Reservehjulet er monteret under den bageste del af undervognen og kan være fastgjort med en sikkerhedsbolt, der kun kan afmonteres med den medfølgende hjulboltbøsning.

Bilens værktøj ⇨ 185.

⚠Advarsel

På grund af dækenhedens vægt skal der udvises forsigtighed, når reservehjulsholderen udløses. Fjern ikke bolten helt **1**.

Støt reservehjulet med en passende genstand for at forhindre, at hjulet falder pludseligt, når holdeboltene løsnes - risiko for personskade!

Reservehjulsholderen frigøres ved helt at fjerne bolt **2** og derefter løsne bolt **1** (den må ikke skrues helt ud). Bevæg derefter reservehjulsholderen op og ned og fra side til side, indtil den er fri af bolt **1**, og sænk holdermontagen.

Ved påsætning af hjulet skal det sikres, at reservehjulsholderen sidder korrekt, inden boltene fastspændes.

Sommer- og vinterdæk

Hvis De anvender vinterdæk, kan reservehjulet stadig have et sommerdæk monteret.

Hvis De anvender reservehjulet, når det er monteret med et sommerdæk, kan bilens køreegenskaber påvirkes, især på glatte vejbaner.

Dæk med foreskrevet omløbsretning

Monter dæk med omløbsretning så de ruller i køreretningen. Omløbsretningen vises ved hjælp af et symbol (f.eks. en pil) på dækkets side.

Hvis hjulene monteres modsat rotationsretningen:

- Køreegenskaberne kan ændre sig. Få det defekte dæk udskiftet eller repareret så hurtigt som muligt og monter det i stedet for reservehjulet.
- Kør ikke hurtigere end 80 km/t.
- Kør specielt forsigtigt når det regner eller sner.

Starthjælp

Brug ikke en hurtiglader til at starte.

Hvis batteriet er afladet, kan bilen startes ved hjælp af startkabler og et bilbatteri fra en anden bil.

⚠Advarsel

Der skal udvises stor forsigtighed ved start med startkabler. Afvigelser fra følgende instruktioner kan medføre skader på personer og materiel ved, at batterierne eksploderer, samt til beskadigelse af de elektriske systemer i begge biler.

⚠Advarsel

Undgå batterikontakt med øjne, hud, tøj og lakerede overflader. Væsken indeholder svovlsyre, som kan forårsage personskader og materielle skader ved direkte kontakt.

- Undgå elektriske gnister eller åben ild i nærheden af batteriet.

- Et fladt bilbatteri kan fryse allerede ved en temperatur på 0 °C. Et frosset batteri skal tøs op, før startkablerne tilsluttes.
- Ved håndtering af batteriet bør der bruges beskyttelsesbriller og beskyttelsesbeklædning.
- Brug et starthjælpbatteri med samme spænding (12 V). Dets kapacitet (Ah) bør ikke være meget mindre end kapaciteten for det afladede batteri.
- benyt startkabler med isolerede polklemmer og et tværsnit på mindst 16 mm^2. I biler med dieselmotor skal tværsnittet være 25 mm^2.
- Afbryd ikke det afladede bilbatteri fra bilens ledningsnet.
- Sluk for alt unødvendigt elektrisk udstyr.
- Bøj Dem ikke ind over batteriet ved start med startkabler.
- Det ene kabels polklemmer må ikke berøre det andet kabels klemmer.
- Bilerne må ikke være i berøring med hinanden under starthjælpen.
- Aktiver parkeringsbremsen; gearkassen skal stå i frigear.
- Åbn beskyttelsesdækslet på begge batteriers pluspol.

Batteriet sidder i motorrummet.

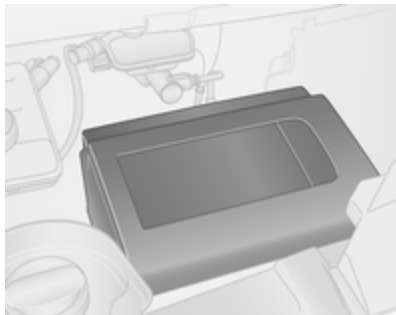

Fjern dækslet for at få adgang til batteriet.

Bemærkninger
Det eventuelle ekstrabatteri er kun automatisk forbundet med bilens hovedbatteri, når motoren er i gang. Det behøver ikke at frakobles manuelt, før bilen startes med starthjælp.

Bilbatteri ⇨ 170.

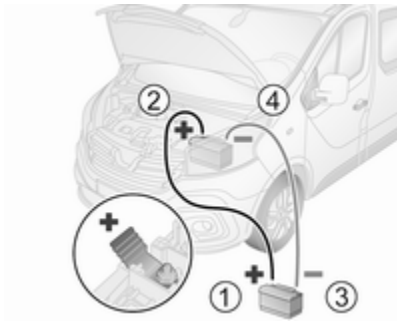

Rækkefølge, når kablerne skal tilsluttes:

1. Tilslut det røde kabel til starthjælpsbatteriets pluspol (1).
2. Tilslut den anden ende af det røde kabel til det afladede bilbatteris positive pol (2).

3. Tilslut det sorte kabel til start-hjælpsbatteriets minuspol (3).
4. Tilslut den anden ende af det sorte kabel til bilens stel (4), f.eks. på motorblokken eller en bolt i motorophænget. Tilslut så langt væk som muligt fra det afladede bilbatteri, dog mindst 60 cm.

Før kablerne på en sådan måde, at roterende dele i motorrummet ikke griber fat i dem.

Start af motoren:

1. Start motoren på den bil, der yder starthjælp.
2. Start den anden motor efter fem minutter. Forsøg på at starte bør foregå med intervaller på ét minut og bør ikke vare mere end 15 sekunder ad gangen.
3. Lad begge motorer køre i tomgang i ca. tre minutter med tilsluttede kabler.
4. Tænd for elektriske forbrugere (for eksempel forlygter, el-bagrude) i den bil, der modtager strøm.
5. Gentag ovennævnte procedure i nøjagtig omvendt rækkefølge, når kablerne skal fjernes.

Kørsel med påhæng

Bugsering af bilen

Trækøjet ligger sammen med værktøjssættet ⇨ 185.

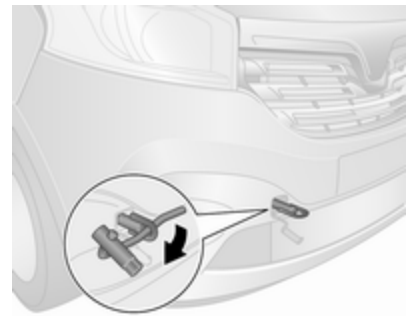

Udløs dækslet med et passende redskab.

Skru trækøjet med urets retning ind i det forreste bugseringspunkt, og spænd helt med hjulnøglen.

Fastgør et bugsertov - eller endnu bedre en bugserstang - i trækøjet, aldrig i kofangeren eller forhjulsophænget.

Forsigtig

Bugser ikke bilen bagfra. Det forreste trækøje må kun bruges til bugsering og ikke til bjærgning af et køretøj.

Forsigtig

Aktiver børnesikringerne i bagdørene, hvis der sidder personer på bagsæderne. Børnesikringer ⇨ 30.

Slå tændingen til for at muliggøre funktionen af bremselys, horn og forrudeviskere, og drej rattet lidt for at udløse ratlåsen.

Bemærkninger
Alt efter versionen kan det være nødvendigt at slå motoren til, så stoplygterne kan aktiveres.

Sæt gearvælgeren i frigear.

Frigør parkeringsbremsen.

Forsigtig

Sæt bilen langsomt i gang. Undgå ryk. For stor trækkraft kan beskadige bilen.

Når motoren ikke er i gang, skal der betydeligt større kraft til at bremse og styre.

Tænd for havariblinket ⇨ 110.

Aktiver recirkulationssystemet ⇨ 116 og luk ruderne, så udstødningsgassen fra bugserkøretøjet ikke kan trænge ind.

Søg hjælp på et værksted.

Efter bugsering skrues trækøjet ud, og dækslet sætte på igen.

Bugsering af en anden bil

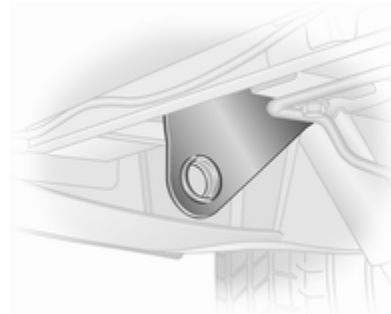

Det faste trækøje findes under bagkofangeren i bilens venstre side.

Fastgør et bugsertov - eller endnu bedre en bugserstang - i det bageste trækøje, aldrig i bagakslen eller hjulophænget.

Det bageste trækøje må kun benyttes til bugsering og ikke til bjergning.

Forsigtig

Sæt bilen langsomt i gang. Undgå ryk. For stor trækkraft kan beskadige bilen.

Anhængertræk ⇨ 162.

Kosmetisk pleje

Udvendig pleje

Låse

Låsene er fra fabrikken behandlet med kvalitetslåsecylinderfedt. Brug kun optøningsmiddel, hvis det er absolut nødvendigt. Midlerne er affedtende og påvirker derfor låsenes funktionsdygtighed. Lad et værksted smøre låsene igen, hvis der er brugt et optøningsmiddel.

Vask

Lakken på din bil er udsat for miljøpåvirkninger, hvorfor du bør vaske din bil regelmæssigt.

Ved brug af automatiske bilvaskeanlæg anbefaler vi ét med tekstilbørster og et program uden vokstilsætning. Restriktioner for filmbeklædte eller matlakerede karrosseridele eller dekorationsbånd findes under "Polering og voksning".

Brug aldrig en dampstråle eller højtryksrenser til motorrummet.

Voks bilens lakerede dele regelmæssigt.

Fugleklatter, døde insekter, harpiks fra træerne, pollen og lignende indeholder bestanddele, der kan være skadelige for lakken, og bør derfor fjernes med det samme.

Hvis bilen vaskes i vaskemaskine, skal anvisningerne fra vaskemaskinens fabrikant følges. Forrudeviskerne og bagrudeviskeren skal være slukket, og sidespejlene skal være foldet ind. Antenne og udvendigt tilbehør som f.eks. tagbagagebærer skal skrues af.

Hvis De vasker bilen i hånden, skal hjulkasserne spules rene.

Kanter og ombukninger ved døre, motorhjelm og bagagerum bør også tages med under rengøringen.

For at undgå skader skal blanke metaldele rengøres med en renseopløsning, der er godkendt til aluminium.

Forsigtig

Brug altid et rengøringsmiddel med en pH-værdi på fire til ni.

Brug ikke rengøringsmidler på varme flader.

Til slut skal bilen skylles grundigt og aftørres med et vaskeskind. Skyl skindet op jævnligt. Anvend ikke samme vaskeskind til lak og vinduer, da der på den måde kan overføres rester af voks til glasset, hvor det sætter sig som en hinde.

Lad dørhængslerne smøre på et værksted.

Tjærepletter på lakken må ikke fjernes med hårde genstande. Benyt tjærefjernemiddel på lakerede overflader.

Lygter

Forlygteglas og andre lygteglas er af plast. Der må ikke benyttes skurende, ætsende eller aggressive midler eller isskraber. Må ikke rengøres i tør tilstand.

Polering og voksbehandling

Bilen skal vokses regelmæssigt (senest når vandet ikke længere preller af). Ellers tørrer lakken ud.

Polering er kun påkrævet, hvis lakken er blevet mat, eller hvis der har sat sig faste partikler i den.

Lakpolish med silikone danner en beskyttende film, som gør voksbehandling overflødig.

Karrosseridele af umalet plast må ikke behandles med voks eller poleringsmidler.

Matte filmbeklædte karrosseridele eller dekorationsbånd må ikke poleres, da de ikke skal skinne. Brug ikke programmer med varm voks i bilvaskeanlæg, hvis bilen er udstyret med denne type dele.

Matlakerede dekorationsdele, f.eks. spejlhusafdækningen, må ikke poleres. Ellers vil disse dele begynde at skinne, eller farven opløses.

Ruder og viskerblade

Rengøres med en blød, fnugfri klud eller et vaskeskind ved brug af ruderens og insektfjerner.

Ved rengøring af bagruden indefra, skal du altid tørre parallelt med varmelegemet for at forhindre skader.

Is fjernes manuelt med en isskraber med skarpe kanter. Isskraberen presses fast mod ruden, så der ikke kommer snavs under skraberen, som kan ridse ruden.

Fjern tilbageværende snavs fra fedtede viskerblade med en blød klud og ruderens. Fjern også eventuelle rester af voks, insekter og lign. fra ruden.

Rester af is, forurening og kontinuerlig visning på en tør rude beskadiger viskerbladene og kan endog ødelægge dem.

Hjul og dæk

Ingen rengøring med højtryksrenser.

Rengør fælge med et pH-neutralt rengøringsmiddel til fælge.

Lakerede fælge behandles med samme midler som karrosseriet.

Lakskader

Små lakskader udbedres med lakstift, inden der dannes rust. Større lakskader eller rust skal udbedres på et værksted.

Undervogn

Undervognen er delvist forsynet med et beskyttende PVC-lag resp. de kritiske områder er behandlet med beskyttelsesvoks.

Kontroller undervognen efter hver undervognsvask og få den behandlet med voks om nødvendigt.

Bitumen-kautsjuk-materialer kan beskadige PVC-laget. De bør lade et værksted udføre arbejder på undervognen.

Vask undervognen før og efter vinteren og kontroller det beskyttende vokslag.

Anhængertræk

Kuglestangen må ikke renses med damp- eller højtryksrenser.

Pleje af interiør

Kabine og polstring

Kabinen og instrumentafdækningen inklusive delene af træ rengøres med en tør klud eller kabinerens.

Rengør det eventuelle læderbetræk med rent vand og en blød klud. Brug læderplejemiddel, hvis det er meget beskidt.

Instrumentgruppen og displayene må kun rengøres med en fugtig, blød klud. Brug en mild sæbeopløsning, hvis det er nødvendigt.

Rengør polstringen med støvsuger og børste. Pletter fjernes med tekstilrens.

Stof er evt. ikke farveægte. Det kan forårsage synlige misfarvninger, især på lyse polstringer. Pletter og misfarvninger, som kan fjernes, skal rengøres snarest muligt.

Rengør sikkerhedsseler med lunkent vand eller kabinerens.

Forsigtig

Luk Velcro-fastgørelseselementerne, da åbne Velcro-fastgørelseselementer på tøj kan beskadige sædernes polstring.

Dette gælder også for tøj med genstande med skarpe kanter, såsom lynlåse, bælter eller cowboybukser med nitter.

Dele af plast og gummi

Dele af plast og gummi kan plejes med samme midler som til karrosseriet. Brug eventuelt kabinerens. Anvend ikke andre midler. Undgå specielt opløsningsmidler og benzin. Ingen rengøring med højtryksrenser.

Service og vedligeholdelse

Generel information **203**
Serviceinformation 203
Anbefalede væsker, smøremidler og reservedele **205**

Generel information

Serviceinformation

Det er altafgørende for en økonomisk og sikker kørsel samt for at bilen kan holde sin værdi, at alt vedligeholdelsesarbejde udføres med de foreskrevne intervaller.

Den detaljerede, opdaterede serviceplan for bilen findes på værkstedet.

Servicedisplay ⇨ 92.

Typebestemmelse af motor ⇨ 208.

Europæiske serviceintervaller

Der kræves vedligeholdelse af bilen for hver 40.000 km eller efter to år, alt efter hvad der indtræffer først, medmindre andet er angivet i servicedisplayet.

Et kortere serviceinterval kan være gældende for intensiv kørselsadfærd, f.eks. for taxier og politibiler.

De europæiske serviceintervaller gælder for følgende lande:

Andorra, Belgien, Danmark, Estland, Finland, Frankrig, Grækenland, Holland, Irland, Island, Italien, Kroatien, Letland, Liechtenstein, Litauen, Luxembourg, Norge, Polen, Portugal, Schweiz, Slovakiet, Slovenien, Spanien, Storbritannien, Sverige, Tjekkiet, Tyskland, Ungarn, Østrig.

Servicedisplay ⇨ 92.

Internationale serviceintervaller

Israel:
Der kræves vedligeholdelse af bilen for hver 40.000 km eller efter ét år, alt efter hvad der indtræffer først, medmindre andet er angivet i servicedisplayet.

Albanien, Bosnien-Hercegovina, Kosovo, Makedonien, Montenegro, Serbien:
Der kræves vedligeholdelse af bilen for hver 30.000 km eller efter to år, alt efter hvad der indtræffer først, medmindre andet er angivet i servicedisplayet.

Rumænien, Bulgarien, Moldavien, Cypern:
Der kræves vedligeholdelse af bilen for hver 30.000 km eller efter ét år, alt efter hvad der indtræffer først, medmindre andet er angivet i service-displayet.

Australien, New Zealand:
Der kræves vedligeholdelse af bilen for hver 30.000 km eller efter to år, alt efter hvad der indtræffer først, medmindre andet er angivet i service-displayet.

Tyrkiet:
Der kræves vedligeholdelse af bilen for hver 20.000 km eller efter ét år, alt efter hvad der indtræffer først, medmindre andet er angivet i service-displayet.

Marokko:
Der kræves vedligeholdelse af bilen for hver 15.000 km eller efter ét år, alt efter hvad der indtræffer først, medmindre andet er angivet i service-displayet.

Sydafrika:
Der kræves vedligeholdelse af bilen for hver 15.000 km eller efter ét år, alt efter hvad der indtræffer først, medmindre andet er angivet i service-displayet.

Rusland, Ukraine, Hviderusland, Kasakhstan:
Der kræves vedligeholdelse af bilen for hver 15.000 km eller efter ét år, alt efter hvad der indtræffer først, medmindre andet er angivet i service-displayet.

Algeriet, Tunesien:
Der kræves vedligeholdelse af bilen for hver 10.000 km eller efter ét år, alt efter hvad der indtræffer først, medmindre andet er angivet i service-displayet.

International:
Der kræves vedligeholdelse af bilen for hver 10.000 km eller efter ét år, alt efter hvad der indtræffer først, medmindre andet er angivet i service-displayet.

Internationale lande omfatter:

Malta, Singapore.

International+:
Der kræves vedligeholdelse af bilen for hver 8.000 km eller efter ét år, alt efter hvad der indtræffer først, medmindre andet er angivet i service-displayet.

Internationale **+** lande omfatter:

Defineres senere.

International++:
Der kræves vedligeholdelse af bilen for hver 5.000 km eller efter seks måneder, alt efter hvad der indtræffer først, medmindre andet er angivet i servicedisplayet.

Internationale **++** lande omfatter:

Hong Kong.

Vanskelige driftsforhold foreligger, hvis én eller flere af følgende faktorer ofte gør sig gældende: Kold start, kørsel med stop og start, kørsel med anhænger, bjergkørsel, kørsel på dårlige og sandede vejbelægninger, forhøjet luftforurening, tilstedeværelse af sand i luften og højt støvindhold, kørsel ved stor højde og store temperaturudsving. Under disse vanskelige driftsforhold kan visse

former for service være påkrævet oftere end det normale serviceinterval.

Servicedisplay ⇨ 92.

Bekræftelser

Bekræftelse af udført servicearbejde noteres i Service- og garantihæftet. Dato og kilometertal forsynes med stempel og underskrift fra det værksted, der har udført serviceeftersynet.

Sørg for, at Service- og garantihæftet udfyldes korrekt, da det er absolut nødvendigt at have et kontinuerligt bevis for service, for at eventuelle garantireklamationer kan imødekommes, ligesom det er en fordel ved salg af bilen.

Servicedisplay

Serviceintervallet er baseret på flere forskellige parametre, der er afhængige af brug.

Servicedisplayet, som er anbragt i førerinformationscenteret, viser hvornår det er tid til næste service. Søg hjælp på et værksted.

Servicedisplay ⇨ 92.

Anbefalede væsker, smøremidler og reservedele

Der må kun anvendes produkter, der opfylder de anbefalede specifikationer.

⚠ Advarsel

Væsker og smøremidler er farlige og kan være giftige. Behandles med omhu. Se oplysningerne på beholderne.

Motorolie

Motorolie identificeres ud fra kvalitet og viskositet. Kvaliteten er vigtigere end viskositeten ved valg af den motorolie, der skal bruges. Oliekvaliteten sikrer f.eks. motorrenhed, slitagebeskyttelse og olieældningskontrol, hvorimod viskositetsklassen giver oplysninger om oliens tykkelse ved forskellige temperaturer.

Dexos er den nyeste motoroliekvalitet, der yder maksimal beskyttelse for dieselmotorer. Hvis den ikke kan fås, skal der bruges motorolie af andre anførte kvaliteter.

Vælg den passende motorolie baseret på dens kvalitet og den laveste omgivelsestemperatur ⇨ 209.

Efterfyldning af motorolie

Forsigtig

Hvis der spildes olie, skal den tørres op og bortskaffes korrekt.

Motorolie af forskellige fabrikater og mærker kan blandes, forudsat at specifikationerne for motorolien mht. kvalitet og viskositet overholdes.

Vælg den passende motorolie baseret på dens kvalitet og den laveste omgivelsestemperatur ⇨ 209.

Yderligere motorolieadditiver

Brug af yderligere additiver i motorolien kan medføre skader og få garantidækningen til at bortfalde.

Viskositetsgrader for motorolie

SAE-viskositetsklassen giver oplysninger om oliens tykkelse.

Multigrade-olie angives med to tal, f.eks. SAE 5W-30. Det første tal, der følges af et W, angiver viskositeten ved lav temperatur, og det andet tal viskositeten ved høj temperatur.

Vælg det relevante viskositetstal afhængigt af den mindste omgivelsestemperatur ⇨ 209.

Alle de anbefalede viskositetsklasser er egnet til høje udetemperaturer.

Køle- og frostvæske

Brug kun silicatfri antifrostkølevæske med lang levetid (LLC), der er godkendt til bilen. Søg hjælp på et værksted.

Systemet er fra fabrikken fyldt med kølevæske, der yder en fremragende rustbeskyttelse og beskytter mod frost ned til ca. -28 °C. Denne koncentration bør opretholdes hele året rundt. Brug af yderligere kølevæskeadditiver, der har til formål at yde ekstra korrosionsbeskyttelse eller tætne mod mindre lækager, kan give funktionsproblemer. Ansvar for eventuelle følgeskader på grund af brug af yderligere kølevæskeadditiver vil blive afvist.

Sprinklervæske

Brug kun sprinklervæske godkendt til bilen for at forebygge skader på viskerblade, lak, plastic- og gummidele. Søg hjælp på et værksted.

Bremsevæske

Med tiden absorberer bremsevæske fugtighed, hvilket reducerer bremsernes effektivitet. Bremsevæsken skal derfor udskiftes med de angivne intervaller.

AdBlue

Brug kun AdBlue til reduktion af kvælstofilter i udstødningen ⇨ 140.

Tekniske data

Identifikation **207**
Stelnummer (VIN) 207
Typeskilt 208
Identifikation af motor 208
Data **209**
Anbefalede væsker og smøremidler 209
Motordata 210
Vægt 212
Dimensioner 215
Kapaciteter 219
Dæktryk 220

Identifikation

Stelnummer (VIN)

Stelnummeret kan ses gennem forruden.

Stelnummeret vises også bag et aftageligt plastdæksel på dørtrinnet i højre side.

Typeskilt

Typeskiltet befinder sig på højre dørstolpe.

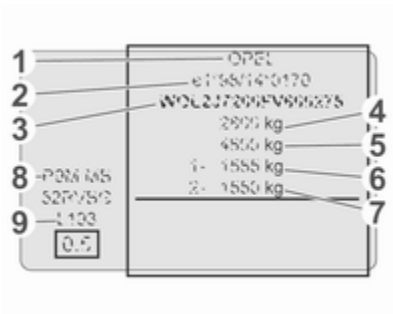

Oplysninger på typeskiltet:

1 : Producent
2 : Typegodkendelsesnummer
3 : Chassisnummer
4 : Tilladt totalvægt i kg
5 : Tilladt totalvægt for vogntoget i kg
6 : Maksimalt tilladt forakseltryk i kg
7 : Maksimalt tilladt bagakseltryk i kg
8 : Motorkodning
9 : Bil- eller landespecifikke data

Bemærkninger
Typeskiltet på bilen kan afvige fra den viste illustration.

Belastningen på for- og bagaksel må ikke sammenlagt overskride den tilladte totalvægt. Hvis vægten på forakslen f.eks. bliver fuldt udnyttet, må bagakslen kun belastes, indtil den tilladte totalvægt er nået.

De følgende tekniske data er udarbejdet i overensstemmelse med EU-standarder. Ret til ændringer forbeholdes. Hvis bilens papirer ikke stemmer overens med instruktionsbogen, gælder oplysningerne i bilens papirer.

Identifikation af motor

De tekniske datatabeller viser motorens id-kode.

Motordata ⇨ 210.

For at finde den pågældende motor henvises til motoreffekten i EØF-overensstemmelseserklæringen, der følger med bilen, eller andre nationale registreringsdokumenter.

Ved hjælp af stelnummeret (VIN) er det også muligt at afgøre, hvilken motortype der er monteret i bilen. For yderligere oplysninger henvend dig til et værksted.

Data

Anbefalede væsker og smøremidler

Krævet motoroliekvalitet

Motoroliekvalitet: Europa	
dexos 2	✓

I lande med internationalt serviceinterval ⇨ 203, kan de nedenfor anførte oliekvaliteter anvendes:

Motoroliekvalitet: International	
dexos 2	✓
ACEA C3 dieselmotorer med DPF	✓
ACEA A3/B4 dieselmotorer uden DPF	✓

Viskositetsgrader for motorolie

Udelufttemperatur	
ned til -25 °C	SAE 0W-30 eller SAE 0W-40
	SAE 5W-30 eller SAE 5W-40
under -25 °C	SAE 0W-30 eller SAE 0W-40

Motordata

Salgsbetegnelse	1.6 BITurbo 120[1)]	1.6 CDTI 90, 1.6 CDTI 90 ecoFLEX[2)]	1.6 CDTI 115[2)]	1.6 BITurbo 120 ecoFLEX[2)]	1.6 BITurbo 140, 1.6 BITurbo 140 ecoFLEX[2)]
Motorens typebeteg-nelse	**R9M 450 (MC)**	**R9M 408 (ME)**	**R9M 408 (MD)**	**R9M 450 (MB)**	**R9M 450 (MA)**
Antal cylindre	4	4	4	4	4
Slagvolumen [cm^3]	1598	1598	1598	1598	1598
Motorydelse [kW]	88	66	85	88	103
ved omdr./min.	3500	3500	3500	3500	3500
Drejningsmoment [Nm]	320	260	300	285	340
ved omdr./min.	1500	1500	1750	1500	1750
Brændstoftype	Diesel	Diesel	Diesel	Diesel	Diesel

1) Euro 4.
2) Euro 5.

Salgsbetegnelse	1.6 CDTI 95, 1.6 CDTI 95 ecoFLEX[3)]	1.6 CDTI 120[3)]	1.6 BITurbo 125 ecoFLEX[3)]	1.6 BITurbo 145 ecoFLEX[3)]
Motorens typebetegnelse	R9M 413 (MJ)	R9M 413 (MK)	R9M 452 (MH)	R9M 452 (MG)
Antal cylindre	4	4	4	4
Slagvolumen [cm^3]	1598	1598	1598	1598
Motorydelse [kW]	70	89	92	107
ved omdr./min.	3500	3500	3500	3500
Drejningsmoment [Nm]	260	300	320	340
ved omdr./min.	1500	1750	1500	1750
Brændstoftype	Diesel	Diesel	Diesel	Diesel

3) Euro 6 med AdBlue.

AdBlue ⇨ 140.

Vægt

Egenvægt basismodel

Specialudstyr og tilbehør øger egenvægten.

Læsseinformation ⇨ 81.

Model	Motor	Akselafstand	Tag	Nyttelastklasse	Totalvægt [kg]	Egenvægt[4)5)] [kg]
Van	R9M	L1	H1	1000	2700	1661
				1200	2900	1661
			H2	1200	2900	1760-1771
		L2	H1	1200	2900	1691-1695
			H2	1200	2900	1775

4) Egenvægt og tilladt totalvægt øger på modeller, der er udrustet med udstyrspakke for dårlig vej - se typeskiltet på højre dørstolpe.
5) Bilens minimumsvægt i henhold til kørselsgodkendelsen inklusive alle væsker, bilens værktøj og en brændstofpåfyldning på 90%. Vægten af fører og sletbart ekstraudstyr, f.eks. reservehjul, torpedo og skydesidelastdør. Slutvægten kan variere alt efter bilens specifikation, f.eks. ekstraudstyr, slettet ekstraudstyr og tilbehør.

Model	Motor	Akselafstand	Tag	Nyttelastklasse	Totalvægt [kg]	Egenvægt[4)5)] [kg]
Combi	R9M	L1	H1	1000	2700	1901
				1200	2900	1901
		L2	H1	1200	2900	1901

4) Egenvægt og tilladt totalvægt øger på modeller, der er udrustet med udstyrspakke for dårlig vej - se typeskiltet på højre dørstolpe.
5) Bilens minimumsvægt i henhold til kørselsgodkendelsen inklusive alle væsker, bilens værktøj og en brændstofpåfyldning på 90%. Vægten af fører og sletbart ekstraudstyr, f.eks. reservehjul, torpedo og skydesidelastdør. Slutvægten kan variere alt efter bilens specifikation, f.eks. ekstraudstyr, slettet ekstraudstyr og tilbehør.

Model	Motor	Akselafstand	Tag	Nyttelastklasse	Totalvægt [kg]	Egenvægt[4)5)] [kg]
Ladvogn	R9M	L2	H1	1200	2900	1550

4) Egenvægt og tilladt totalvægt øger på modeller, der er udrustet med udstyrspakke for dårlig vej - se typeskiltet på højre dørstolpe.
5) Bilens minimumsvægt i henhold til kørselsgodkendelsen inklusive alle væsker, bilens værktøj og en brændstofpåfyldning på 90%. Vægten af fører og sletbart ekstraudstyr, f.eks. reservehjul, torpedo og skydesidelastdør. Slutvægten kan variere alt efter bilens specifikation, f.eks. ekstraudstyr, slettet ekstraudstyr og tilbehør.

				Yderligere minimumsvægte (ca.)[6] [kg]		
Model	Motor	Akselafstand	Udstyrsniveau	Foraksel	Bagaksel	I alt
Dobbeltkabine	R9M	L1	Base	24	61	85
			Mid	27	69	96
			Upper	32	78	110
		L2	Base	31	54	85
			Mid	35	61	96
			Upper	41	69	110

6) Den endelige vægt kan variere efter bilens specifikation, f.eks. ekstraudstyr, slettet ekstraudstyr og tilbehør. Se typeskiltet på højre dørstolpe.

Dimensioner

Konstruktionstype	Van		Combi		Dobbeltkabine		Ladvogn
Akselafstand	L1	L2	L1	L2	L1	L2	L2
Længde [mm]	4999	5399	4999	5399	4999	5399	5248
Bredde uden sidespejle [mm]	1956	1956	1956	1956	1956	1956	1955
Bredde med to sidespejle [mm]	2283	2283	2283	2283	2283	2283	2283
Højde - ulastet (uden antenne) [mm]							
H1	1971	1967	1971	1971	1971	1967	1971
H2	2498	2498	–	–	–	–	–
Akselafstand [mm]	3098	3498	3098	3498	3098	3498	3498
Sporvidde [mm]							
For	1615	1615	1615	1615	1615	1615	1615
Bag	1628	1628	1628	1628	1628	1628	1628

Lastrumsdimensioner

	Van			
Akselafstand	**L1**		**L2**	
Taghøjde	**H1**	**H2**	**H1**	**H2**
Maksimal åbningshøjde for bagdør [mm]	1320	1829	1320	1829
Åbningsbredde for bagdør (ved gulv) [mm]	1391	1391	1391	1391
Maksimal lastrumshøjde [mm]	1387	1897	1387	1897
Maksimal lastrumsbredde [mm]	1662	1662	1662	1662
Bredde mellem hjulkasser [mm]	1268	1268	1268	1268
Maksimal lastgulvslængde [mm]	2537	2537	2937	2937
Maksimal lastgulvslængde - op til forsædepassagersæde [mm][7)]	2950	2950	3350	3350
Maksimal lastgulvslængde - op til forsædepassagers fodplads [mm][7)]	3815	3815	4150	4150
Lasthøjde ubelastet [mm]	552	552	552	552
Åbningsbredde for sideskydedør [mm]	1229	1229	1229	1229

	Van			
Akselafstand	**L1**		**L2**	
Taghøjde	**H1**	**H2**	**H1**	**H2**
Skydedørens åbningsbredde - 100 mm fra gulvet [mm]	1030	1030	1030	1030
Åbningshøjde for sideskydedør [mm]	1284	1284	1284	1284

7) Med gennemgående lastfunktion.

	Combi	
Akselafstand	**L1**	**L2**
Taghøjde	**H1**	**H1**
Maksimal åbningshøjde for bagdør [mm]	1295	1295
Åbningsbredde for bagdør (ved gulv) [mm]	1391	1391
Maksimal lastrumshøjde [mm]	1369	1369
Maksimal lastrumsbredde [mm]	1662	1662
Bredde mellem hjulkasser [mm]	1268	1268
Maksimal lastgulvslængde - med bagklap [mm]	734/1648[8)]	1134/2048[8)]
Maksimal lastgulvslængde - med bagdøre [mm]	765/1679[8)]	1165/2079[8)]
Lasthøjde ubelastet [mm]	552	552
Åbningsbredde for sideskydedør [mm]	1229	1229

	Combi	
Akselafstand	**L1**	**L2**
Taghøjde	**H1**	**H1**
Skydedørens åbningsbredde - 100 mm fra gulvet [mm]	1030	1030
Åbningshøjde for sideskydedør [mm]	1284	1284

8) Afhængig af antallet af sæder.

	Dobbeltkabine	
Akselafstand	**L1**	**L2**
Taghøjde	**H1**	**H1**
Maksimal åbningshøjde for bagdør [mm]	1320	1320
Åbningsbredde for bagdør (ved gulv) [mm]	1391	1391
Maksimal lastrumshøjde [mm]	1387	1387
Maksimal lastrumsbredde [mm]	1662	1662
Bredde mellem hjulkasser [mm]	1268	1268
Maksimal lastgulvslængde [mm]	2000	2400
Maksimalt lastgulvslængde - bag bagsæder [mm]	1370	1770
Lasthøjde ubelastet [mm]	552	552
Åbningsbredde for sideskydedør [mm]	1229	1229

	Dobbeltkabine	
Akselafstand	**L1**	**L2**
Taghøjde	**H1**	**H1**
Skydedørens åbningsbredde - 100 mm fra gulvet [mm]	1030	1030
Åbningshøjde for sideskydedør [mm]	1284	1284

Kapaciteter

Motorolie

Motor	**R9M 408**	**R9M 450, R9M 413, R9M 452**
Motorolie inklusive filter [l] (omtrentlig)	6,0	7,4
Mellem MIN og MAX [l] (ca.)	2,1	3,5

Brændstoftank

Brændstoftank, nominel kapacitet [l]	80

AdBlue-tank

AdBlue, nominel kapacitet [l]	22,5

Dæktryk

Dæk	Dæktryk med fuld last[9)10)]	
	For [kPa/bar](psi)	Bag [kPa/bar](psi)
205/65 R16 C 107/105T	380/3,8 (55)	420/4,2 (61)
215/65 R16 C 106/104T, 215/65 R16 C 107/105T	310/3,1 (45)	340/3,4 (49)
195/75 R16 C 107/105T	380/3,8 (55)	420/4,2 (61)
215/60 R17 C 109/107T	350/3,5 (51)[11)]	390/3,9 (57)[12)]

9) Reservehjulet bør have det højest gældende tryk, der er vist i tabellen.
10) Ved bugsering af en anhænger med en fuldt lastet bil, skal dæktrykket sættes op med 20 kPa/0,2 bar (3,0 psi) og maksimumshastigheden begrænses til 100 km/t.
11) Combi: 320/3,2 (46) til ikke-motorvejskørsel under 160 km/t.
12) Combi: 350/3,5 (51) til ikke-motorvejskørsel under 160 km/t.

Dæktrykmærkaten på førerdørens ramme viser de originale dæk og de tilsvarende dæktryk. Pump altid dækkene op til det tryk, der er vist på mærkaten.

Dæktrykinformationsmærkat ⇨ 186.

Dækbetegnelser ⇨ 186.

Kundeinformation

Kundeinformation **221**
Overensstemmelseserklæring . 221
REACH 225
Reparation af kollisionsskader 225
Registrerede varemærker 225
Bildataregistrering og databeskyttelse **225**
Registrering af hændelsesdata 225
Radiofrekvensidentifikation (RFID) 226

Kundeinformation

Overensstemmelseserklæring

Radiotransmissionssystemer

Denne bil indeholder systemer, der sender og/eller modtager radiobølger, der er omfattet af Direktiv 1999/5/EF eller 2014/53/EU. Fabrikanterne af nedenstående systemer erklærer, at systemerne er i overensstemmelse med Direktiv 1999/5/EF eller Direktiv 2014/53/EU. Den fulde ordlyd af EU-overensstemmelseserklæringen for hvert system findes på følgende internetadresse: www.opel.com/conformity

Importøren er Opel / Vauxhall, Bahnhofsplatz, 65423 Ruesselsheim am Main, Germany.

Elektronisk nøglesender
Continental Automotive

1 Rue de Clairefontaine, 78120 Rambouillet, France

Funktionsfrekvens: 433 MHz

Maksimal udgangseffekt: 10 mW ERP

Startspærre
Visteon Electronics

04 Rue Nelson Mandela, Zone Industrielle Borj Cedria, 2055 Bir El Bey, Tunisia

Driftsfrekvens: 125 kHz

Maksimal udgangseffekt: 42 dBµA/m @ 10 m

Startspærre
Continental Automotive

1 Rue de Clairefontaine, 78120 Rambouillet, France

Driftsfrekvens: 125 kHz

Maksimal udgangseffekt: 42 dBµA/m @ 10 m

IntelliLink Touch
Continental Automotive

1 Rue de Clairefontaine, 78120 Rambouillet, France

Driftsfrekvens: Ikke angivet

Maksimal effekt: Ikke angivet

NAVI 50 IntelliLink / NAVI 80 IntelliLink
LGE

LG Electronics European Shared Service Center B.V., Krijgsman 1, 1186 DM Amstelveen, The Netherlands

Driftsfrekvens: 2,4 GHz

Maksimal udgangseffekt: 100 mW EIRP

Navigationsmodul
TomTom Int'l BV

De Ruijterkade 154, 1011 AC Amsterdam, The Netherlands

Driftsfrekvens: 2,4 GHz

Maksimal udgangseffekt: 100 mW EIRP

Parkeringsvarmer, fjernbetjeningsmodtager
Eberspaecher Climate Control Systems GmbH & Co. KG

Eberspaecherstrasse 24, 73730 Esslingen, Germany

Driftsfrekvens: Ikke angivet

Maksimal effekt: Ikke angivet

Parkeringsvarmer, fjernbetjeningssender
Eberspaecher Climate Control Systems GmbH & Co. KG

Eberspaecherstrasse 24, 73730 Esslingen, Germany

Driftsfrekvens: 434,6 MHz

Maksimal effekt: 10 dBm

Telematik-styreenhed
Continental Automotive

1 Rue de Clairefontaine, 78120 Rambouillet, France

Driftsfrekvens (MHz)	Maksimal effekt (dBm)
2400 - 2483,5 MHz	100 mW EIRP

R16 / R16 BT USB / CD18 BT USB
Visteon Electronics

04 Rue Nelson Mandela, Zone Industrielle Borj Cedria, 2055 Bir El Bey, Tunisia

Driftsfrekvens: 2,4 GHz

Maksimal udgangseffekt: 100 mW EIRP

Fjernbetjeningssender
Visteon Electronics

04 Rue Nelson Mandela, Zone Industrielle Borj Cedria, 2055 Bir El Bey, Tunisia

Funktionsfrekvens: 433 MHz

Maksimal udgangseffekt: 10 mW ERP

Fjernbetjeningsmodtager
Visteon Electronics

04 Rue Nelson Mandela, Zone Industrielle Borj Cedria, 2055 Bir El Bey, Tunisia

Funktionsfrekvens: 433 MHz

Maksimal udgangseffekt: 10 mW ERP

Bakkamera-display
Ficosa International

Gran Via de Carles III, 98, 08028 Barcelona, Spain

Driftsfrekvens (MHz)	Maksimal effekt (dBm)
824 - 894	39
880 - 960	39
1710 - 1880	36
1850 - 1890	33

Telematikmodul

Masternaut International

4 Rue Charles Cros, 27400 Louviers, France

Driftsfrekvens (MHz)	Maksimal effekt (dBm)
900	33
1800	30

Dæktrykovervågning

Schrader Electronics

Trooperslane Industrial Estate, 2 Meadowbank Rd, Carrickfergus BT38 8YF, United Kingdom

Funktionsfrekvens: 433 MHz

Maksimal udgangseffekt: 10 mW ERP

Radarsystemer

Landespecifikke overensstemmelseserklæringer for radarsystemer vises på følgende side:

European Union
EC Directive: 1999/5/EC
Manufacturer: Delphi Electronics & Safety
Model / Type Designation: L2C0038TR
Description / Intended Use:
Electronically Scanned Radar (ESR),
a 76.5GHz adaptive cruise control system
radar fitted to motor vehicles at vehicle
manufacture
Applied Standards:
47 CFR Part 15
CEPT ERC Recommendation 70-03
EN 60950
EN 301 091
European Commission Directive
2006/28/EC
I declare that the product referenced above is in compliance with the essential requirements and other relevant provisions of Directive 1999/5/EC, on the approximation of the laws of the member states relating to Directive 1999/5/EC.

Brazil

Modelo: L2C0038TR
ANATEL
1071-10-3451
01078978438002 48

Este equipamento opera em caráter secundário, isto é, não tem direito a proteção contra interferência prejudicial, mesmo de estações do mesmo tipo, e não pode causar interferência a sistemas operando em caráter primário

Indonesia
14785/POSTEL/2010
1982

Jordan
Type Approval No.: TRC/LPD/2009/87
Equipment Type: Low Power Device (LPD)

Malaysia
KELAS
CIA 1998
Approval #: B 05358

Moldova
8526

Morocco
AGREE PAR L'ANRT MAROC
Numéro d'agrément :
MR 4838 ANRT 2009
Date d'agrément : 22/5/2009

Singapore
Complies with
IDA Standards
DA105753

South Africa
ICASA
TA-2009/163
APPROVED

South Korea
방송통신위원회
신청번호 : KCC-CRI-09-L2C0038TR

Taiwan
CCAB09LP4590T3

UAE
TRA
REGISTERED No:
0018923/09
DEALER No:
DA0047809/10

United States of America and Canada
Model / FCC ID: L2C0038TR IC: 3432A-0038TR

This device complies with Part 15 of the FCC Rules and with Industry Canada license-exempt RSS standard(s). Operation is subject to the following two conditions: (1) This device may not cause harmful interference, and (2) This device must accept any interference received, including interference that may cause undesired operation.

Le présent appareil est conforme aux CNR d'Industrie Canada applicables aux appareils radio exempts de licence. L'exploitation est autorisée aux deux conditions suivantes: (1) l'appareil ne doit pas produire de brouillage, et (2) l'utilisateur de l'appareil doit accepter tout brouillage radioélectrique subi, même si le brouillage est susceptible d'en compromettre le fonctionnement.

Note: Changes or modifications not expressively approved by the party responsible for compliance could void the user's authority to operate the equipment. The term "IC:" before the radio certification number only signifies that Industry Canada technical specifications were met.

Note: This equipment complies with radiation exposure limits set forth for an uncontrolled environment. This equipment should be installed and operated with minimum distance of 20 cm between the radiator and your body.

REACH

Registration, Evaluation, Authorisation and Restriction of Chemicals (REACH) er en EU-forskrift, der er vedtaget for at forbedre beskyttelsen af menneskers sundhed og miljøet imod de risici, som kemikalier kan udgøre. Besøg www.opel.com/reach for yderligere information og for adgang til Artikel 33-meddelelsen.

Reparation af kollisionsskader

Laktykkelse

Af produktionstekniske grunde kan lakkens tykkelse variere mellem 50 og 400 µm.

Derfor kan laktykkelsen ikke tages som et tegn på reparation af en kollisionsskade.

Registrerede varemærker

Apple Inc.
Apple CarPlay™ er et varemærke, der tilhører Apple Inc.

App Store® og iTunes Store® er registrerede varemærker, der tilhører Apple Inc.

iPhone®, iPod®, iPod touch®, iPod nano®, iPad® og Siri® er registrerede varemærker, der tilhører Apple Inc.

Bluetooth SIG, Inc.
Bluetooth® er et registreret varemærke, der tilhører Bluetooth SIG, Inc.

DivX, LLC
DivX® og DivX Certified® er registrerede varemærker, der tilhører DivX, LLC.

EnGIS Technologies, Inc.
BringGo® er et registreret varemærke, der tilhører EnGIS Technologies, Inc.

Google Inc.
Android™ og Google Play™ Store er varemærker, der tilhører Google Inc.

Stitcher Inc.
Stitcher™ er et varemærke, der tilhører Stitcher, Inc.

Verband der Automobilindustrie e.V.
AdBlue® er et registreret varemærke, der tilhører VDA.

Bildataregistrering og databeskyttelse

Registrering af hændelsesdata

Datalagringsmoduler i bilen

Et stort antal elektroniske komponenter i bilen indeholder datalagringsmoduler, som midlertidigt eller permanent lagrer tekniske data om bilens tilstand, hændelser og fejl. Disse tekniske informationer dokumenterer generelt tilstanden for dele, moduler, systemer eller miljøet:

- driftstilstande for systemkomponenter (f.eks. påfyldningsniveauer)
- bilens statusmeddelelser og enkeltkomponenter (f.eks. antal hjulomdrejninger/rotationshastighed, deceleration, sideacceleration)
- funktionsfejl og defekter i vigtige systemkomponenter

- bilens reaktion i bestemte kørselssituationer (f.eks. airbagudløsning, aktivering af stabilitetsreguleringssystemet)
- miljøforhold (f.eks. temperatur)

Disse data er udelukkende tekniske og hjælper med at identificere og rette fejl samt optimere bilens funktioner.

Der kan ikke oprettes kørselsprofiler, som indikerer de kørte ruter, med disse data.

Hvis der gøres brug af serviceydelser (f.eks. reparationsarbejde, serviceforløb, garantisager, kvalitetssikring), kan medarbejdere i servicenetværket (også producent) udlæse denne tekniske information fra hændelsen og fejldatalagringsmoduler, der kræver særligt diagnoseudstyr. Hvis det kræves, modtager du yderligere informationer på disse værksteder. Når en fejl er blevet rettet, slettes dataene fra fejllagringsmodulet, eller de overskrives hele tiden.

Når bilen bruges, kan der opstå situationer, hvor disse tekniske data, der vedrører andre informationer (skadesrapport, skader på bilen, vidneudsagn osv.), evt. kan forbindes med en bestemt person - muligvis med hjælp af en ekspert.

Yderligere funktioner, der er indgået kontraktligt med klienten (f.eks. bilens placering i nødstilfælde), tillader overførsel af bestemte bildata fra bilen.

Radiofrekvensidentifikation (RFID)

RFID-teknologien bruges i nogle biler til funktioner som f.eks. dæktryksovervågning og sikkerhed for tændingssystemer. Den bruges også i forbindelse med enheder som f.eks. fjernbetjeninger til låsning/oplåsning af døre og start, og sendere til garageportåbnere. RFID-teknologien i Opel-biler anvender eller lagrer ikke personlige oplysninger og etablerer ikke forbindelse til andre Opel-systemer, der indeholder personlige oplysninger.

Stikordsregister

A

Absorptive Glass Mat-batteri..... 170
Adaptive Forward Lighting 110
AdBlue..... 99, 104, 140, 205
AdBlue-tank..... 219
Advarsel..... 103
Advarselsklokke 103
Advarselslamper..... 89
Advarselsmeddelelser..... 102
Advarselstrekant 81
Afdugning og afisning..... 15
AGM-batteri..... 170
Airbagmærkat..... 58, 63
Airbag og selestrammere 96
Airbags 58
Airconditionsystem 116
Anbefalede væsker og
smøremidler..... 209
Anbefalede væsker,
smøremidler og reservedele . . 205
Anhængertræk..... 162
Antal kilometer til service..... 92
Arbejde på bilen 166
Armlæn 49
Askebægre 89
Automatisk brændstofafbrydelse 134
Automatisk låsning 30
Automatisk nedblænding 41
Automatisk tilkobling af nærlys . . 108
Autostop..... 133, 135

B

Bagagerumsnet..... 78
Bagdøre..... 24, 31
Bageste kabinelys..... 112
Bageste klimaanlæg 120
Bagklap..... 34
Baglygter 176
Bagruder 43
Bagrudevisker/-sprinkler 86
Bagsædelys..... 112
Bagsæder 50
2. sæderække..... 50
3. sæderække..... 50
Adgang til bagsæde..... 50
Afmontering..... 50
Indfældelige sidespejle..... 50
Indstilling af sædehynder..... 50
Montering..... 50
Bakkamera 157
Baklygte 178
Baklygter 111
Bakspejle..... 40
Barnesæder 64
Batteri..... 170
Batteri, starthjælp..... 196
Bedømmelse af
brændstoføkonomi..... 102, 104
Belysningsfunktioner..... 113
Berøringsskærm..... 102

Beskyttelse mod afladning af batteriet 114
Betjeningselementer..... 84
Bilbatteri 170, 196
Bildataregistrering og databeskyttelse..... 225
Bilens data..... 209
Bilens donkraft..... 185
Bilen skal snart til service 97
Bilens sikkerhed..... 35
Bilpleje..... 200
Blinklys 95
Blinklys og vognbaneskifte-lys . . 110
Blokeringsfri bremser 147
Blokeringsfri bremser (ABS) 98
Blue-indsprøjtning..... 140
Bremse-/koblingsvæske..... 205
Bremseassistent 148
Bremser 146, 170
Bremsesystem 97
Bremsevæske 170
Brugen af denne håndbog 3
Brændstofafbrydelsessystem..... 134
Brændstofforbrug - CO_2-emissioner 161
Brændstofmåler 91
Brændstofpåfyldning 160
Brændstofreserve 100
Brændstoftank..... 219
Brændstoføkonomimåler..... 92
Brændstoføkonomiprogram..... 100
Bugsering af bilen 198
Bugsering af en anden bil 199
Bænksæde..... 75
Børnesikkerhedssystemer..... 64
Børnesikring 30

C

Car Pass 20
Centrallås 24
Cruise control 101, 151

D

Deaktivering af airbag 63, 96
DEF..... 140
Dieselbrændstof..... 159
Dieselfilter 172
Dieselpartikelfilter 139
Dieseludstødningsvæske..... 140
Dimensioner 215
Dobbeltkabine..... 75
Dokumentbakke..... 74
Donkraft..... 185
DPF (dieselpartikelfilter)..... 139
Drejelys..... 110
Dug på lygteglassene 111
Dæk 186
Dæk med foreskrevet omløbsretning..... 186, 195
Dækmærkning 186
Dæk- og hjulstørrelse, ændring.. 190
Dækskift..... 193
Dæktryk 186, 220
Dæktrykovervågning 188
Dæktrykovervågningssystem..... 99
Døre..... 31
Dørlåse..... 24
Dør åben 101

E

ECO-program..... 129
ecoScoring..... 104
El-bagrude..... 15
Elektrisk indstilling 39
Elektrisk system..... 180
Elektrisk tilbehør..... 87
Elektronisk dataregistrering..... 41
Elektronisk klimastyring 117
Elektronisk nøglesystem..... 22
Elektronisk stabiliseringsprogram..... 163
Elektronisk stabilitetsprogram 98, 149
Elektronisk stabilitetsprogram frakoblet 98
El-opvarmede sidespejle..... 15
El-opvarmet bagrude 43
El-ruder 42
Engine Drag Torque Control..... 149
Enhanced Traction funktionen... ..... 148, 149

F

Fare, advarsel og forsigtig 4
Fartskriver..... 106
Faste ventilationsspjæld 127
Fastgøringsremme..... 78
Fejlkontrollampe 97
Fejlmeddelelser 102
Fjernbetjening..... 20
Fjernlys 100, 109
Flaskeholdere..... 75
Fodrumslys..... 112
Follow-me-home-lys 114
Forlygter..... 108, 109, 174
Forlygter ved kørsel i udlandet . . 109
Forreste blinklys 175
Forreste kabinelys..... 112
Forreste læselampe..... 113
Forrude..... 41
Forrudemærkater..... 41
Forrudevisker/-sprinkler 85
Forsæder..... 46
Forvarmning 99, 133
Frontairbags 62
Frontopbevaring..... 74
Frostvæske..... 168
Førerhjælpesystemer..... 151
Førerinformationscenter..... 101
Førstehjælpskasse 81

G

Gardinairbags 63
Gearkasse 16
Genbrug af bilen 166
Generel information 162
Gennemgående last..... 75
Gribehåndtag..... 77

H

Handskerum 73
Handskerumskøler 127
Handskerumslys..... 113
Hastighedsbegrænser..... 89, 154
Hattehylde bag..... 78
Havariblink 110
Henstilling af bilen..... 165, 170
Hjulkapselkrog..... 185
Hjulkapsler 190
Hjulnøgle..... 185
Hjul og dæk 186
Hjulskift 193
Horn 14, 84
Hovedstøtter 45
Højtplaceret stoplys 177
Håndbremse..... 146
Håndbremse - se
Parkeringsbremse..... 147

I

Identifikation af motor..... 208
Igangsætnings-assistent 148
Indfældelige spejle 40
Indikator for motorluftstrøm..... 168
Indledning 3
Indstigningslys 113
Indstilling af hovedstøtter 8
Indstilling af rat 9, 84
Informationsdisplay..... 102
Informationsdisplays..... 101
Infotainment-system..... 102
Instrumentbræt..... 10
Instrumentbrætopbevaring..... 72
Instrumentgruppe 89
Instrumentlys 180
Instrumentpanelbakke..... 72
ISOFIX..... 64

J

Justerbare ventilationsspjæld 126

K

Kabinebelysning..... 111
Kabinelys 112, 179
Kapaciteter 219
Katalysator 139
Klimastyring..... 115
Klimaanlæg 15
Klistermærker for betalingsvej..... 41
Km-tæller 90
Knapper på rattet 84
Kontrollamper..... 89, 93
Kontroller på bilen..... 166

Kontrol over bilen 130
Konvekse spejle 39
Kopholdere 74
Køle- og frostvæske..... 205
Kølevæske 168
Kølevæsketemperatur 99
Kølevæskevarmer..... 121
Køling (A/C)..... 116
Kørecomputer 104
Kørelys..... 108, 110
Kørestilindikator..... 92
Kørsel med anhænger..... 162
Kørsel med påhæng..... 162, 198
Kørselsforhold og tips til kørsel
med påhæng 162
Kørselskontrolsystemer..... 148

L

Ladesystem 97
Lappesæt 191
Lastnet..... 80
Lastrum 34, 77
Lastrumsbelysning..... 113
Lastrumsdækken 78
Lastrumsgitter..... 80
LED-projektører..... 112
Lighter 89
Lommer i fordøre..... 75
Luftindtag 128
Lygtehuse, duggede..... 111
Lygter..... 108
Lyskontakt 108
Lyslængderegulering 109
Lysstyrke for instrumentlys 111
Læselamper 113
Læsseinformation 81

M

Manuel bagdørslås..... 24
Manuel gearkasse 146
Manuel indstilling 39
Manuel nedblænding 40
Meddelelser..... 102
Modelspecifikke data 3
Motordata 210
Motorhjelm 166
Motorluftfilter..... 168
Motorolie 167, 205, 209, 219
Motorolieadditiver..... 205
Motoroliestand 104
Motorolietryk 99
Mønsterdybde 190
Møntholder..... 72
Måleinstrumenter..... 89

N

Nedbrud..... 198
Nedfælding af det forreste
passagersæde i midten..... 49
Nedfældning af
midtersæderyglæn..... 74
Nedfældning af sæde 49
Normal brug af aircondition 128
Nummerpladelys 178
Nødhjul..... 195
Nødudløsning af bagklap..... 34
Nøgler 19
Nøgler, låse..... 19

O

Olie..... 167
Olie, motor..... 167, 205, 209
Olietryk..... 99
Omdrejningstæller 90
Opbevaring..... 72
Opbevaringsboks..... 75
Opbevaringsrum..... 72, 74
Opbevaringsrum i dørpanel..... 75
Opbevaringsrum over kabinen 77
Opbevaringsrum under
passagersædet 75
Oplagring af bilen..... 165
Oplysninger før den første køretur. 6
Oplåsning af bilen 6
Opvarmede spejle 40
Opvarmning af turbomotor..... 133
Overensstemmelseserklæring.... 221
Overhalingsblink 109
Oversigt over instrumentpanel 10

P

Parkering 18, 138
Parkeringsassistent 155
Parkeringsbremse 147
Parkeringslys..... 108
Partikelfilter..... 139
Pedaler..... 130
Placering af barnesæder 67
Pleje af interiør 202
Pollenfilter 128
Polstring..... 202
Punktering..... 193
Påhængsstabiliserings-
assistent 163
Påløbs-afbrydelse 135

R

Radiofrekvensidentifikation
(RFID)..... 226
Ratknapper..... 84
REACH..... 225
Recirkulation..... 116, 198
Registrerede varemærker..... 225
Registrering af forhindringer..... 155
Registrering af hændelsesdata. . 225
Rengøring af bilen..... 200
Reparation af kollisionsskader. . . 225
Reservehjul 195
Reservehjuls-sikkerhedsværktøj 185
Ruder..... 41, 42
Råd om kørsel..... 129, 130

S

Selehusker 96
Selektiv katalysatorreduktion..... 140
Seler..... 54
Service 128, 203
Servicedisplay 92
Serviceinformation 203
Servostyringsvæske..... 169
Siddestilling 46
Sideairbags 62
Sideblink 176
Sidespejle..... 39
Sikkerhedsnet 79
Sikkerhedssele 8
Sikkerhedsseler 54
Sikringer 180
Sikringsboks..... 181
Sikringsboks i instrumentpanel .. 181
Skift op..... 98
Skydedør 31
Skydedør i siden..... 31
Snekæder 190
Solskærme 43
Speedometer 89
Spejle..... 39, 40
Spejlindstilling 8
Sprinklervæske 170
Stands motoren..... 97
Standsning af bilen 134
Start 17
Start af motor 133
Start af motoren..... 17
Starthjælp 196
Start og betjening..... 131
Startspærre 38
Stelnummer (VIN) 207
Stikdåser 87
Stop/start-system..... 135
Stop-start-system..... 17, 100
Strømknap..... 17, 131
Styring..... 130
Styring af tomgangshastighed.... 134
Supplerende varmeapparat..... 121
Surrekroge 78
Symboler 4
Sædeindstilling 7, 47
Sæder..... 75
Sædevarme..... 49

T

Tabletholder..... 72
Tachograf..... 101
Tagbagagebærer 81
Taglast..... 81
Tekniske data..... 210
Telefonens betjeningsknapper..... 84
Telefonholder..... 72

Tilbehør og ændring af bilen 165
Tilkobling af anhænger..... 162
Tilkørsel af ny bil 131
Top-Tether..... 64
Torx-nøgle..... 185
Traction Control 148
Trepunktssele 55
Triptæller 90
Trækøje..... 185, 198
Turoplysninger..... 104
Typebestemmelse af motor..... 208
Typeskilt 208
Tyverialarm 37
Tyverisikring 35
Tyverisikring med sikkerhedslås... 24
Tyverisikringsbolte..... 193
Tændingslåsens stillinger 131
Tøjknager..... 74
Tågebaglygte 111, 179
Tågebaglygter..... 108
Tågebaglys 101
Tågeforlygter..... 108, 111
Tågelygter 175
Tågelys 100

U

Udetemperatur 86
Udluftning af brændstofsystem .. 173
Udskiftning af pærer 174
Udskiftning af viskerblade 173
Udstødning 139
Udstødningsgasser..... 139, 198
Udvendige lygter 12, 100
Udvendig pleje 200
Ultralydsparkeringssensorer..... 155
Ur 87
USB-stikdåse..... 87

V

Varme- og ventilationssystem ... 115
Varmereflekterende forrude..... 41
Varmesystem bag 119
Vask af bilen..... 200
Velkomstlys..... 113
Ventilation..... 115
Ventilationsspjæld..... 126
Vidvinkelspejl..... 40
Vinterdæk 186
Viskere og sprinkler 14
Viskositetsgrader for motorolie... 205
Vægt 212
Værktøj 185
Værktøjssæt..... 185, 198

Æ

Ændring af dæk- og hjulstørrelse 190

Ø

Økonomisk kørsel..... 129

www.opel.com

Copyright by ADAM OPEL GmbH, Rüsselsheim, Germany.

Oplysningerne i denne publikation gælder for det tidspunkt, der er angivet nedenfor. Adam Opel GmbH forbeholder sig ret til at foretage ændringer i bilernes teknik, udstyr og form i forhold til oplysningerne i denne publikation samt til ændringer af selve publikationen.

Udgave: august 2017, ADAM OPEL GmbH, Rüsselsheim.

Trykt på klorfrit, bleget papir.

ID-OVIBOLSE1708-da