OPEL ASTRA

Manuel d'utilisation

Sommaire

Introduction 2
En bref 6
Clés, portes et vitres 22
Sièges, systèmes de sécurité 40
Rangement 63
Instruments et commandes 104
Éclairage 144
Climatisation 159
Conduite et utilisation 170
Soins du véhicule 239
Service et maintenance 304
Caractéristiques techniques 308
Informations au client 347
Index alphabétique 352

Introduction

Carburants	Désignation			
Huile moteur	Qualité			
	Viscosité			
Pression de gonflage des pneus	Monte		avant	arrière
	Pneus été			
	Pneus d'hiver			
Poids				
	Poids total autorisé			
	- Poids à vide du modèle de base			
	= Chargement			

Caractéristiques spécifiques du véhicule

Veuillez inscrire les données de votre véhicule à la page précédente afin de les garder facilement accessibles. Ces informations figurent aux chapitres « Entretien et maintenance » et « Caractéristiques techniques » ainsi que sur la plaquette signalétique.

Introduction

Votre véhicule associe technologie avancée, sécurité, écologie et économie.

Le présent Manuel d'utilisation contient toutes les informations qui vous seront nécessaires pour conduire votre véhicule efficacement et en toute sécurité.

Informez les occupants du véhicule des risques éventuels d'accident et de blessure dus à une mauvaise utilisation.

Vous devez toujours vous plier aux lois et réglementations en vigueur dans le pays dans lequel vous vous trouvez. Ces lois peuvent différer des informations contenues dans ce Manuel d'utilisation.

Quand il est indiqué de prendre contact avec un atelier, nous vous recommandons de chercher un Réparateur Agréé Opel. Pour les véhicules au gaz, nous vous recommandons de contacter un Réparateur Opel habilité pour l'entretien des véhicules au gaz.

Les Réparateurs Agréés Opel offrent un service de première qualité à des prix raisonnables. Le personnel expérimenté formé par Opel travaille selon les prescriptions spécifiques d'Opel.

La documentation destinée au client doit toujours être conservée à portée de main, dans le véhicule.

Utilisation de ce manuel

- Le présent manuel décrit toutes les options et fonctions disponibles pour ce modèle. **Certaines descriptions, notamment celles des fonctions de menu et d'affichage, peuvent ne pas s'appliquer à votre véhicule en raison des variantes de modèle, de spécifications propres à votre pays, à des accessoires ou des équipements spéciaux.**
- Vous trouverez un premier aperçu dans le chapitre « En bref ».
- Le sommaire situé au début de ce manuel et à chaque chapitre indique où se trouvent les informations.
- L'index vous permet de rechercher des informations spécifiques.
- Le présent Manuel d'utilisation montre des véhicules avec direction à gauche. L'utilisation de véhicules avec direction à droite est similaire.
- Le Manuel d'utilisation reprend les désignations de moteur utilisées en usine. Les désignations de vente correspondantes se trouvent dans le chapitre « Caractéristiques techniques ».
- Les indications de direction, telles que à gauche, à droite ou vers l'avant et vers l'arrière, sont toujours données par rapport au sens de la marche.

- Il se peut que les informations des écrans de votre véhicule ne s'affichent pas dans votre langue.
- Les messages affichés et l'étiquetage intérieur sont écrits en caractères **gras**.

Danger, attention et avertissement

⚠Danger

Les paragraphes accompagnés de la mention ⚠**Danger** fournissent des informations concernant un risque de blessure mortelle. Ignorer ces informations peut entraîner un danger de mort.

⚠Attention

Les paragraphes accompagnés de la mention ⚠**Attention** fournissent des informations concernant un risque d'accident ou de blessure. Ignorer ces informations peut entraîner des blessures.

Avertissement

Les paragraphes accompagnés de la mention **Avertissement** fournissent des informations concernant un risque de dégradation du véhicule. Ignorer cette information peut entraîner une dégradation du véhicule.

Symboles

Les références à une page sont marquées d'un symbole ⇨. ⇨ signifie « voir page ».

Bonne route !

Adam Opel AG

En bref

Informations pour un premier déplacement

Déverrouillage du véhicule

Appuyer sur pour déverrouiller les portes et le coffre. Ouvrir les portes en tirant les poignées.

Modèle bi-corps 5 portes, Sports Tourer

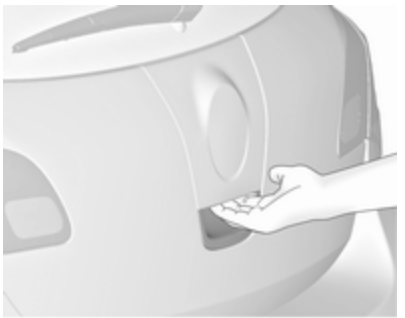

Pour ouvrir le hayon, toucher le commutateur tactile sous l'emblème de la marque.

Modèle 3 portes

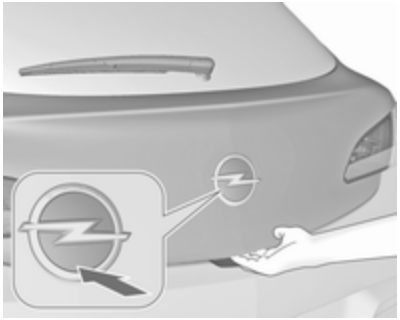

Pour ouvrir le hayon, enfoncer l'emblème de la marque sur la moitié inférieure.

Appuyer sur sur la télécommande pour déverrouiller et ouvrir le hayon. Les portes restent verrouillées.

Tri-corps 4 portes

Appuyer sur sur la télécommande pendant au moins 2 secondes ; le couvercle de coffre s'ouvre légèrement.

Télécommande radio ⇨ 23, verrouillage central ⇨ 24, coffre ⇨ 27.

Réglage des sièges

Position du siège

Tirer la poignée, déplacer le siège et relâcher la poignée. Essayer de déplacer le siège vers l'arrière et l'avant pour s'assurer que le siège est verrouillé en place.

Position des sièges ⇨ 42, Réglage des sièges ⇨ 42.

⚠Danger

Ne pas s'asseoir à moins de 25 cm du volant afin de permettre un déploiement sûr de l'airbag.

Dossiers de siège

Tirer la manette, régler l'inclinaison et relâcher la manette. Laisser le siège s'encliqueter de manière audible.

Position de siège ⇨ 42, Réglage de siège ⇨ 42, Rabattement du siège ⇨ 45.

Hauteur de siège

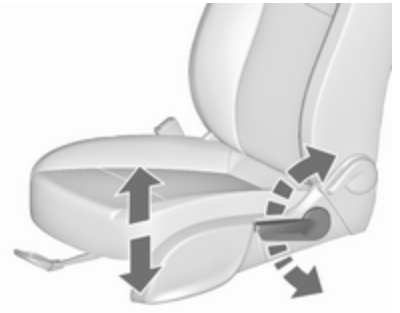

Mouvement de pompage du levier

vers le haut = relever le siège
vers le bas = abaisser le siège

Position des sièges ⇨ 42, Réglage des sièges ⇨ 42.

Inclinaison de l'assise

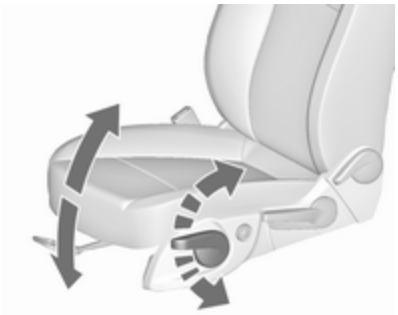

Mouvement de pompage du levier

vers le haut	= extrémité avant plus haute
vers le bas	= extrémité arrière plus basse

Position des sièges ⇨ 42, Réglage des sièges ⇨ 42.

Réglage électrique des sièges

Actionner le commutateur **1** :

vers l'avant/vers l'arrière	= réglage en longueur
vers le haut/vers le bas	= réglage en hauteur
vers le haut/vers le bas à l'avant	= réglage de l'inclinaison

Actionner le commutateur **2** :

vers l'avant/vers l'arrière au sommet	= réglage du dossier de siège

Réglage électrique des sièges ⇨ 47, Rabattement du siège ⇨ 45.

Réglage des appuis-tête

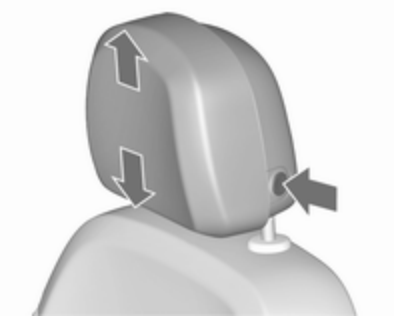

Appuyer sur le bouton de déverrouillage, régler la hauteur, engager.

Appui-tête ⇨ 40.

Ceinture de sécurité

Tirer la ceinture de sécurité et l'encliqueter dans la serrure de ceinture. La ceinture de sécurité ne doit pas être vrillée et doit être placée près du corps. Le dossier ne doit pas être incliné trop en arrière (environ 25° maximum).

Pour détacher la ceinture, appuyer sur le bouton rouge de la serrure.

Position de siège ⇨ 42, ceintures de sécurité ⇨ 50, système d'airbag ⇨ 53.

Réglage des rétroviseurs

Rétroviseur intérieur

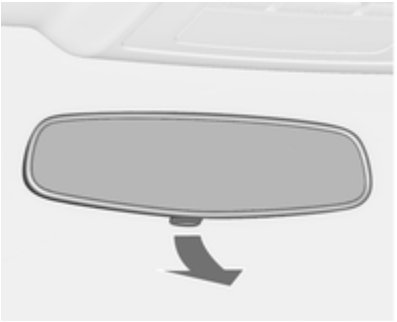

Pour réduire l'éblouissement, régler le levier sous le rétroviseur.

Rétroviseur intérieur ⇨ 34, rétroviseur intérieur à position nuit automatique ⇨ 34.

Rétroviseurs extérieurs

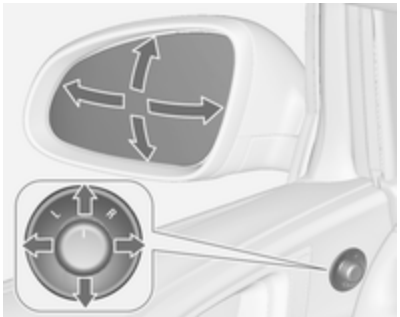

Sélectionner le rétroviseur extérieur correspondant et le régler.

Rétroviseurs extérieurs convexes ⇨ 32, réglage électrique ⇨ 32, rétroviseurs extérieurs rabattables ⇨ 33, rétroviseurs extérieurs chauffants ⇨ 33.

Réglage du volant

Débloquer le levier, régler le volant puis bloquer le levier et vérifier qu'il est bien verrouillé.

Ne régler le volant que lorsque le véhicule est arrêté et la direction débloquée.

Système d'airbags ⇨ 53, positions d'allumage ⇨ 171.

Vue d'ensemble du tableau de bord

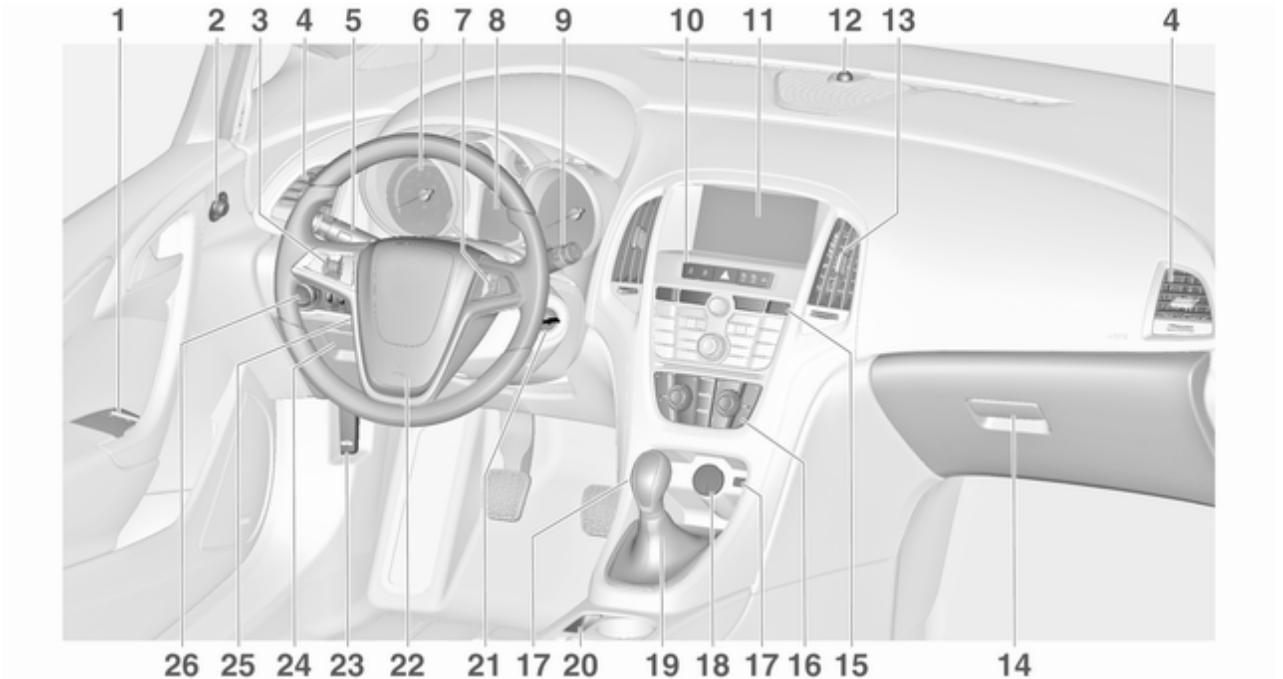

1 Lève-vitres électriques 35
2 Rétroviseurs extérieurs 32
3 Régulateur de vitesse 191
Limiteur de vitesse 193
Régulateur de vitesse adaptatif 195
Alerte de collision avant 202
4 Bouches d'aération latérales 167
5 Clignotants de changement de direction et de file, appel de phares, feux de croisement et feux de route, feux de route automatiques 152
Éclairage pour quitter le véhicule 157
Feux de stationnement 154
Boutons pour le centre d'informations du conducteur 124
6 Instruments 112
7 Commandes au volant 104
8 Centre d'informations du conducteur 124
9 Essuie-glace avant, lave-glace avant, lave-phares, essuie-glace de lunette arrière, lave-glace de lunette arrière 106
10 Mode Sport 188
Verrouillage central 24
Bouton de sélection de carburant 113
Feux de détresse 152
Témoin de désactivation d'airbag 118
Témoin de ceinture de sécurité passager avant 117
Mode Tour 188
11 Affichage d'informations 129
12 LED de statut d'alarme antivol 30
13 Bouches d'aération centrales 167
14 Boîte à gants 63
15 Système antipatinage (TC) . 186
Electronic Stability Control (ESC) 187
Systèmes d'aide au stationnement 209
Avertissement de franchissement de ligne 224
Bouton Eco de système d'arrêt-démarrage 173
Bouton de déverrouillage de couvercle de coffre 27
16 Climatisation automatique . . 159
17 Entrée AUX, entrée USB, fente pour carte SD 12
18 Prise de courant 110
19 Levier sélecteur, boîte manuelle 182
Boîte automatique 178
20 Frein de stationnement électrique 184
21 Serrure de contact avec blocage de la direction 171

22 Avertisseur sonore 105
Airbag conducteur 53
23 Poignée de déverrouillage du capot moteur 241
24 Compartiment de rangement, boîte à fusibles 271
25 Réglage du volant 104
26 Commutateur d'éclairage ... 144
Réglage de la portée des phares 147
Phares antibrouillard 153
Feu antibrouillard arrière 153
Éclairage des instruments . 154

Éclairage extérieur

Tourner le commutateur d'éclairage :
0 = éclairage éteint
= feux de position
= feux de croisement

Allumage automatique des feux de croisement
AUTO = commande automatique des feux : l'éclairage extérieur s'allume et s'éteint automatiquement
= activation ou désactivation de la commande automatique des feux
= feux de position
= feux de croisement

Phares antibrouillard

Appuyer sur le commutateur d'éclairage :

= phares antibrouillard
= feu antibrouillard arrière

Éclairage ⇨ 144.

Appel de phares, feux de route et feux de croisement

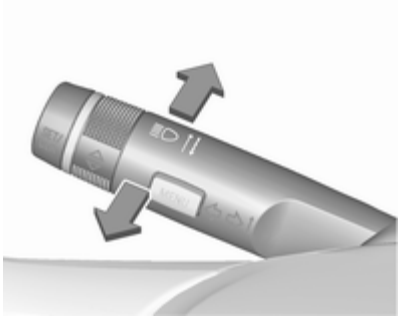

appel de phares	= tirer la manette
feux de route	= pousser la manette
feux de croisement	= pousser ou tirer la manette

Commande automatique des feux ⇨ 145, Feux de route ⇨ 146, Appel de phares ⇨ 147, Éclairage directionnel adaptatif ⇨ 148.

Clignotants de changement de direction et de file

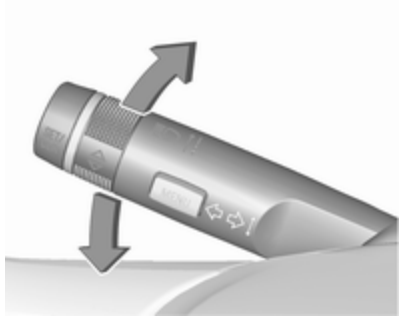

manette vers le haut	= clignotant droit
manette vers le bas	= clignotant gauche

Clignotants de changement de direction et de file ⇨ 152, feux de stationnement ⇨ 154.

Feux de détresse

Pour les enclencher, appuyer sur ⚠.
Feux de détresse ⇨ 152.

Avertisseur sonore

Appuyer sur .

Climatisation

Lunette arrière chauffante, rétroviseurs extérieurs chauffants

Le chauffage est activé en appuyant sur .
Lunette arrière chauffante ⇨ 37.

Désembuage et dégivrage des vitres

Appuyer sur .

Régler la commande de température à son niveau maximum.

Lunette arrière chauffante en marche.

Climatisation automatique ⇨ 159.

Essuie-glaces et lave-glaces

Essuie-glace avant

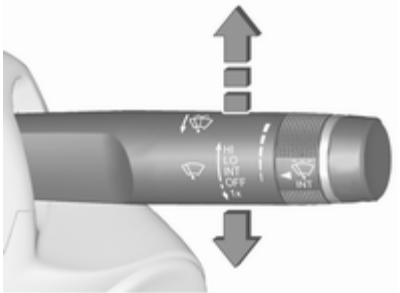

HI = rapide
LO = lent
INT = fonctionnement intermittent ou balayage automatique avec capteur de pluie
OFF = arrêt

Pour un seul balayage lorsque l'essuie-glace avant est désactivé, abaisser la manette en position **1x**.

Essuie-glace avant ⇨ 106, remplacement des balais ⇨ 247.

Lave-glace avant et lave-phares

Tirer la manette.

Lave-glace avant et lave-phares ⇨ 106, Liquide de lave-glace ⇨ 244.

Essuie-glace de lunette arrière

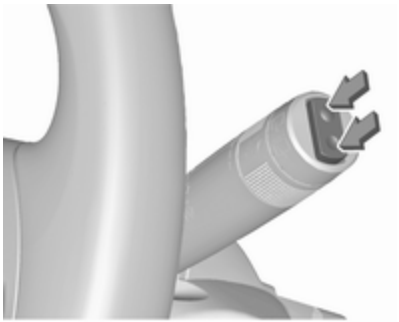

Pousser le commutateur à bascule pour actionner l'essuie-glace de lunette arrière :

partie supérieure du commutateur	= fonctionnement permanent
partie inférieure du commutateur	= fonctionnement intermittent
position centrale	= arrêt

Lave-glace de lunette arrière

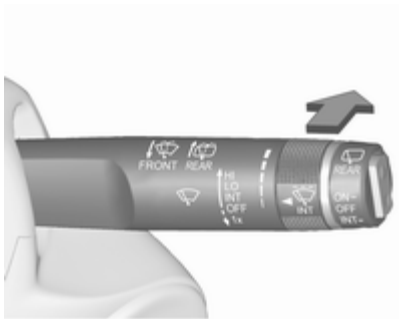

Pousser la manette.

Le produit de lave-glace est pulvérisé sur la lunette arrière et l'essuie-glace exécute quelques balayages.

Essuie-glace / lave-glace de lunette arrière ⇨ 108.

Boîte de vitesses

Boîte manuelle

Marche arrière : le véhicule étant à l'arrêt, enfoncer la pédale d'embrayage, enfoncer le bouton de déverrouillage du levier sélecteur et engager le rapport.

Si le rapport ne s'engage pas, amener le levier au point mort, relâcher la pédale d'embrayage puis débrayer à nouveau ; réessayer de passer la marche arrière.

Boîte manuelle ⇨ 182.

Boîte automatique

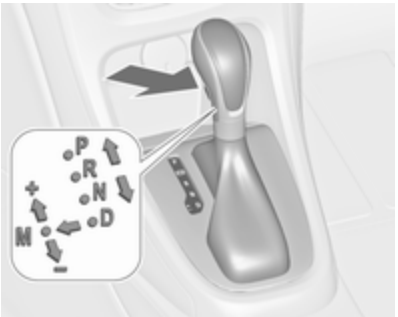

P = stationnement
R = marche arrière
N = neutre (point mort)
D = mode automatique
M = mode manuel : déplacer le levier sélecteur vers la gauche à partir de **D**.
+ = passage au rapport supérieur en mode manuel
– = passage au rapport inférieur en mode manuel

Le levier sélecteur peut uniquement quitter la position **P** si le contact est mis et que la pédale de frein est enfoncée. Pour engager le levier sur **P** ou **R**, enfoncer le bouton de verrouillage.

Boîte automatique ⇨ 178.

Prendre la route

Contrôles avant de prendre la route

- Pression de gonflage et état des pneus ⇨ 277, ⇨ 327.
- Niveau d'huile moteur et niveau des liquides ⇨ 241.
- Tous les rétroviseurs, les vitres, les éclairages extérieurs et les plaques d'immatriculation doivent être en bon état, propres et débarrassés de toute neige ou glace.
- Position correcte des rétroviseurs, des sièges et des ceintures de sécurité ⇨ 32, ⇨ 42, ⇨ 51.
- Vérifier le fonctionnement du système de freinage à faible vitesse, notamment lorsque les freins sont humides.

Démarrage du moteur

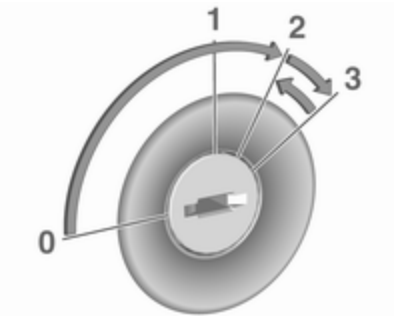

- Tourner la clé en position **1**.
- Bouger légèrement le volant pour débloquer le verrou du volant.
- Actionner l'embrayage et les freins.
- Boîte automatique en **P** ou **N**.
- Ne pas accélérer.
- Moteurs diesel : tourner la clé en position **2** pour le préchauffage et attendre que le témoin s'éteigne.
- Tourner la clé en position **3** et la relâcher.

Démarrage du moteur ▷ 172.

Système Stop/Start

Lorsque le véhicule roule à faible vitesse ou à l'arrêt et que certaines conditions sont réunies, activer l'Autostop comme suit :

- Enfoncer la pédale d'embrayage.
- Passer le levier sélecteur au point mort.
- Relâcher la pédale d'embrayage.

La fonction Autostop est indiquée par l'aiguille à la position **AUTOSTOP** dans le compte-tours.

Pour redémarrer le moteur, enfoncer de nouveau la pédale d'embrayage.

Système Stop/Start ▷ 173.

Stationnement

⚠ Attention

- Ne pas stationner le véhicule sur une surface aisément inflammable. La température élevée du système d'échappement pourrait enflammer la surface.
- Toujours serrer le frein de stationnement. Actionner le frein de stationnement manuel sans appuyer sur le bouton de déverrouillage. Dans une pente ou dans une côte, le serrer aussi fort que possible. Enfoncer la pédale de frein en même temps pour réduire l'effort d'actionnement.

  Pour les véhicules dotés d'un frein de stationnement électrique, tirer le commutateur Ⓟ pendant environ une seconde.

  Le frein de stationnement électrique est serré lorsque le témoin Ⓟ s'allume ⇨ 118.
- Arrêter le moteur.
- Lorsque le véhicule est sur une route plane ou en côte, engager la première ou mettre le levier sélecteur sur la position **P** avant de retirer la clé de contact. Dans une côte, diriger les roues avant à l'opposé de la bordure du trottoir.

  Lorsque le véhicule est en descente, engager la marche arrière ou mettre le levier sélecteur sur la position **P** avant de retirer la clé de contact. Diriger les roues avant vers la bordure du trottoir.
- Fermer les vitres et le toit ouvrant.
- Retirer la clé de contact. Tourner le volant jusqu'à ce que le blocage de la direction s'enclenche (antivol).

  Sur les véhicules à boîte automatique, la clé ne s'enlève que lorsque le levier sélecteur est en position **P**.

- Verrouiller le véhicule en pressant 🔒 sur la télécommande radio.

  Activer l'alarme antivol ⇨ 30.
- Le ventilateur de refroidissement du moteur peut se mettre en marche même si le moteur est arrêté ⇨ 240.

Avertissement

À la suite de régimes élevés ou d'une charge élevée du moteur, il convient, pour ménager le turbocompresseur, de faire fonctionner brièvement le moteur à faible charge avant de l'arrêter ou de le faire tourner au ralenti pendant environ 30 secondes.

Clés, serrures ⇨ 22, arrêt du véhicule pour une période prolongée ⇨ 239.

Clés, portes et vitres

Clés, serrures 22
Portes 27
Sécurité du véhicule 30
Rétroviseurs extérieurs 32
Rétroviseur intérieur 34
Vitres 34
Toit 37

Clés, serrures

Clés

Clés de rechange

Le numéro de clé est mentionné dans le Car Pass ou sur une étiquette détachable.

Le numéro de clé doit être communiqué lors de la commande des clés de rechange car il s'agit d'un composant du système de blocage du démarrage.

Serrures ⇨ 299.

Le code chiffré de l'adaptateur pour les écrous de blocage des roues est précisé sur une carte. Il doit être mentionné lors de toute commande d'un adaptateur de rechange.

Changement de roue ⇨ 288.

Clé avec panneton rabattable

Appuyer sur le bouton pour l'ouvrir. Pour replier la clé, appuyer d'abord sur le bouton.

Car Pass

Le Car Pass contient toutes les données relatives à la sécurité du véhicule et doit être conservé en lieu sûr.

Lors d'un passage à l'atelier, les données de ce véhicule sont nécessaires pour effectuer certains travaux.

Télécommande radio

Utilisée pour commander :

- verrouillage central
- dispositif antivol
- alarme antivol
- lève-vitres électriques
- toit ouvrant

La télécommande radio a une portée de 20 mètres environ. Elle peut être réduite en raison de facteurs externes. Les feux de détresse confirment l'activation.

Manipuler la télécommande avec précaution, la protéger de l'humidité et des températures élevées, éviter tout actionnement inutile.

Défaillance

Si un actionnement du verrouillage central n'est pas possible à l'aide de la télécommande radio, cela peut être dû aux causes suivantes :

- La portée est dépassée.
- La tension de pile est trop basse.
- Utilisation fréquente et répétée de la télécommande radio alors que le véhicule est hors de portée, ce qui nécessitera une reprogrammation.
- Surcharge du verrouillage central suite à des manœuvres trop fréquentes, ce qui interrompt l'alimentation électrique pendant quelques instants.
- Recouvrement des ondes radio par des installations radioélectriques externes plus puissantes.

Déverrouillage ⇨ 24.

Réglages de base

Certains réglages peuvent être modifiés dans le menu Réglages de l'affichage d'informations. Personnalisation du véhicule ⇨ 138.

Remplacement de pile de la télécommande radio

Remplacer la pile dès que la portée commence à se réduire.

Les piles ne doivent pas être jetées avec les ordures ménagères. Elles doivent être recyclées via les centres de collecte appropriés.

Clé avec panneton rabattable

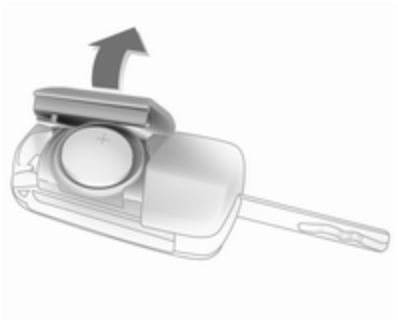

Sortir la clé et ouvrir l'unité. Remplacer la pile (type CR 2032) en faisant attention à la position de montage. Fermer l'unité et la programmer.

Programmation de la télécommande radio

Après avoir remplacé la pile, déverrouiller la porte en insérant la clé dans la serrure de la porte du conducteur. La télécommande radio est synchronisée en mettant le contact.

Réglages mémorisés

Chaque fois que la clé est enlevée du contact d'allumage, les réglages suivants sont automatiquement mémorisés de manière spécifique pour la clé utilisée :

- éclairage
- Infotainment System
- verrouillage central
- réglages du mode sport
- réglages de confort

Les réglages mémorisés sont automatiquement utilisés la prochaine fois que cette clé est introduite dans la serrure de contact et tournée en position **1** ⇨ 171.

Une condition préalable est que **Personnalis. par conducteur** soit activée dans les réglages personnels de l'affichage graphique des informations. Cela doit être paramétré pour chacune des clés utilisées. Sur les véhicules équipés de l'affichage d'informations en couleur, la personnalisation est activée en permanence.

Personnalisation du véhicule ⇨ 138.

Verrouillage central

Il déverrouille et verrouille les portes, le coffre et la trappe à carburant.

La porte est déverrouillée en tirant la poignée intérieure de la porte respective. Tirer une nouvelle fois la poignée pour ouvrir la porte.

Remarque
En cas d'accident avec déploiement d'airbags ou déclenchement des rétracteurs, le véhicule est automatiquement déverrouillé.

Remarque
Peu de temps après le déverrouillage à l'aide de la télécommande, les portes se verrouillent à nouveau automatiquement si aucune d'entre elles n'est ouverte.

Déverrouillage

Appuyer sur .

Deux réglages peuvent être choisis :

- Pour déverrouiller uniquement la porte du conducteur, le coffre et la trappe à carburant, appuyer une seule fois sur . Pour déverrouiller toutes les portes, appuyer deux fois sur .
- Appuyer une fois sur pour déverrouiller toutes les portes, le coffre et la trappe à carburant.

Le réglage peut être modifié dans le menu Réglages de l'affichage d'informations. Personnalisation du véhicule ⇨ 138.

Le réglage peut être mémorisé en fonction de la clé utilisée. Réglages mémorisés ⇨ 24.

Déverrouillage et ouverture du hayon ⇨ 27.

Verrouillage

Fermer les portes, le coffre et la trappe à carburant.

Appuyer sur .

Si la porte du conducteur n'est pas bien fermée, le verrouillage central ne fonctionnera pas.

Boutons de verrouillage central

Verrouille ou déverrouille toutes les portes, le coffre et la trappe à carburant à partir de l'intérieur de l'habitacle.

Appuyer sur pour verrouiller.

Appuyer sur pour déverrouiller.

Défaillance dans le système de télécommande radio

Déverrouillage

Déverrouiller manuellement la porte du conducteur en tournant la clé dans la serrure. Mettre le contact et appuyer sur le bouton de verrouillage central pour déverrouiller les autres portes, le coffre et la trappe à carburant. Mettre le contact et le dispositif antivol est désactivé.

Verrouillage

Verrouiller manuellement la porte du conducteur en tournant la clé dans la serrure.

Défaillance du verrouillage central

Déverrouillage

Déverrouiller manuellement la porte du conducteur en tournant la clé dans la serrure. Les autres portes peuvent être ouvertes en tirant deux fois la poignée intérieure. Le coffre et la trappe à carburant ne peuvent être ouverts. Pour désactiver le dispositif antivol, mettre le contact ⇨ 30.

Verrouillage

Pousser vers l'intérieur le bouton de sûreté de toutes les portes, sauf celle du conducteur. Puis fermer la porte du conducteur et la verrouiller de l'extérieur avec la clé. La trappe à carburant et le hayon ne peuvent pas être verrouillés.

Verrouillage automatique

Cette fonction de sécurité peut être configurée afin d'obtenir le verrouillage automatique de toutes les portes, du coffre et de la trappe à carburant dès qu'une vitesse définie est dépassée.

En outre, il peut être configuré pour déverrouiller la porte du conducteur ou toutes les portes après avoir coupé le contact et enlevé la clé de contact (boîte de vitesses manuelle) ou déplacé le levier sélecteur en position **P** (boîte de vitesses automatique).

Les réglages peuvent être modifiés dans le menu Réglages de l'affichage d'informations. Personnalisation du véhicule ⇨ 138.

Les réglages peuvent être mémorisés en fonction de la clé utilisée ⇨ 24.

Sécurité enfants

⚠Attention

Utiliser les sécurités enfants quand les places arrière sont occupées par des enfants.

À l'aide d'une clé ou d'un tournevis adéquat, tourner la sécurité enfants de la porte arrière en position horizontale. La porte ne peut pas être ouverte depuis l'intérieur.

Pour désactiver, tourner la sécurité enfants en position verticale.

Portes

Coffre

Hayon

Ouverture
Modèle 5 portes

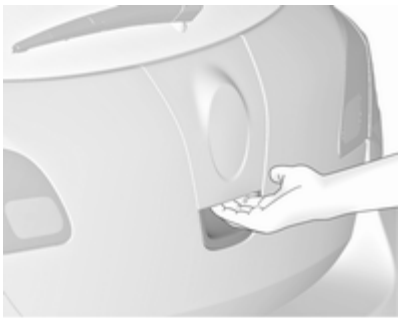

Après le déverrouillage, toucher le commutateur tactile sous l'emblème de la marque et ouvrir le hayon.

Modèle 3 portes

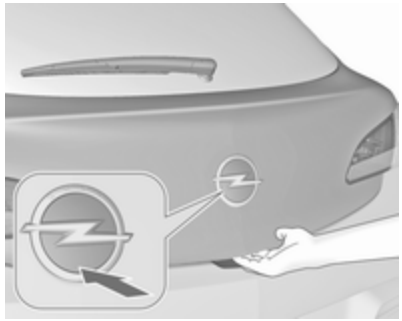

Appuyer sur sur la télécommande radio ou enfoncer l'emblème de la marque sur la moitié inférieure pour déverrouiller et ouvrir le hayon.

Un appui sur ouvre le hayon, même si les portes sont verrouillées.

Sports tourer

Après le déverrouillage, toucher le commutateur tactile sous la moulure du hayon et ouvrir le hayon.

Verrouillage central ⇨ 24.

Tri-corps 4 portes

Pour déverrouiller le couvercle de coffre, appuyer sur sur la télécommande pendant au moins 2 secondes ou pour ouvrir de l'intérieur, appuyer sur sur la console centrale, le couvercle de coffre s'ouvre alors légèrement.

Avec les portes verrouillées par le verrouillage central, il n'est pas possible d'ouvrir le couvercle du coffre en appuyant sur sur la console centrale.

Fermeture

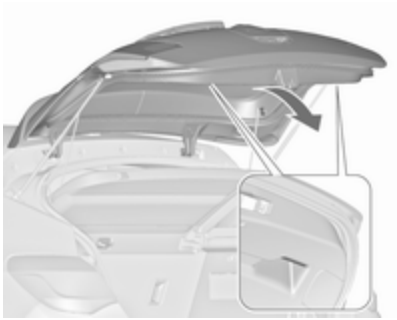

Utiliser une des poignées intérieures.

Ne pas toucher le commutateur tactile sous l'emblème lors de la fermeture pour ne pas procéder à un nouveau déverrouillage du hayon.

Verrouillage central ⇨ 24.

Remarques générales sur la manœuvre du hayon

⚠ Danger

Ne pas rouler avec le hayon ouvert ou entrouvert, par exemple lorsque vous transportez des objets encombrants, car des gaz d'échappement toxiques, invisibles et inodores, pourraient pénétrer dans le véhicule. Ceux-ci peuvent rendre inconscients et sont mortels.

Avertissement

Avant d'ouvrir le hayon, vérifier l'absence d'obstacles en hauteur, tels qu'une porte de garage, pour éviter d'endommager le hayon. Toujours vérifier la zone de mouvement au-dessus et derrière le hayon.

Remarque

La pose de certains accessoires lourds sur le hayon peut empêcher qu'il ne reste ouvert.

Sécurité du véhicule

Dispositif antivol

⚠Attention

Ne pas mettre le dispositif antivol en marche quand des personnes sont dans le véhicule ! Le déverrouillage de l'intérieur est impossible.

Le système condamne toutes les portes. Toutes les portes doivent être fermées pour pouvoir activer le système.

Si le contact est mis, il est nécessaire d'ouvrir et de fermer une fois la porte du conducteur afin que le véhicule puisse être protégé.

Un déverrouillage du véhicule désactive le dispositif antivol mécanique. Cela n'est pas possible avec le bouton de verrouillage central.

Activation

Appuyer deux fois sur le bouton de la télécommande radio en 15 secondes.

Alarme antivol

L'alarme antivol est combinée avec le dispositif antivol.

Il surveille :

- portes, hayon et capot
- habitacle ainsi que le coffre
- inclinaison du véhicule, p. ex. s'il est soulevé
- allumage

Activation

- Auto-activée 30 secondes après le verrouillage du véhicule en appuyant une fois sur .
- Directement en appuyant brièvement deux fois sur dans les cinq secondes qui suivent.

Remarque

Des modifications apportées à l'habitacle, par exemple la pose de housses de siège, et des vitres ou le toit ouvrant ouverts peuvent entraver le fonctionnement de la surveillance de l'habitacle.

Activation sans surveillance de l'habitacle et de l'inclinaison du véhicule

Désactiver la surveillance de l'habitacle et de l'inclinaison du véhicule quand des animaux sont laissés dans le véhicule en raison de la grande quantité de signaux ultrasoniques ou de leurs mouvements déclenchant l'alarme. La désactiver également quand le véhicule est à bord d'un ferry ou d'un train.

1. Fermer le hayon, le capot, les vitres et le toit ouvrant.
2. Appuyer sur . La LED du bouton s'allume pendant 10 minutes maximum.
3. Fermer les portes.
4. Activer l'alarme antivol.

Le message de l'état est affiché sur le centre d'informations du conducteur (DIC).

LED d'état

La LED d'état est intégrée dans le capteur sur le haut du tableau de commande.

État pendant les 30 premières secondes suivant l'activation de l'alarme antivol :

LED allumée	=	test, délai d'armement
LED clignotant rapidement	=	porte, hayon ou capot ouvert ou mal fermé ou bien défaillance du système

État après armement du système :

LED clignotant lentement	=	le système est armé

En cas de défaillances, prendre contact avec un atelier.

Désactivation

Le déverrouillage du véhicule par pression de désactive l'alarme antivol.

Le système n'est pas désactivé en déverrouillant la porte du conducteur avec la clé ou au moyen du bouton de verrouillage centralisé de l'habitacle.

Alarme

Une fois déclenchée, l'avertisseur sonore de l'alarme retentit tandis que les feux de détresse clignotent. Le nombre et la durée des signaux d'alarme sont spécifiés par la législation.

Le signal d'alarme peut être coupé en appuyant sur un des boutons de la télécommande radio ou en mettant le contact.

L'alarme antivol peut uniquement être désactivée en appuyant sur ⍰ ou en mettant le contact.

Une alarme déclenchée, qui n'a pas été interrompue par le conducteur, sera signalée par les feux de détresse. Ils clignoteront rapidement trois fois la prochaine fois que le véhicule est déverrouillé avec la télécommande radio. En outre, un message ou un code d'avertissement est affiché sur le DIC après avoir mis le contact.

Messages du véhicule ⇨ 131.

Blocage du démarrage

Le système fait partie du contact d'allumage et vérifie si le véhicule peut être démarré avec la clé utilisée.

Le blocage du démarrage est automatiquement dès que la clé est enlevée de la serrure de contact d'allumage.

Si le témoin clignote avec le contact mis, le système présente une défaillance. Il n'est pas possible de démarrer le moteur. Couper le contact et réessayer de démarrer.

Si le témoin continue à clignoter, essayer de démarrer le moteur en utilisant la clé de réserve et prendre contact avec un atelier.

Remarque

Le blocage du démarrage ne verrouille pas les portes. Toujours verrouiller les portes en quittant le véhicule et activer l'alarme antivol ⇨ 24, ⇨ 30.

Témoin ⇨ 122.

Rétroviseurs extérieurs

Forme convexe

Le rétroviseur extérieur a un miroir asphérique et réduit les angles morts. La forme du miroir rend les objets d'apparence plus petite, ce qui rend plus difficile l'estimation des distances.

Réglage électrique

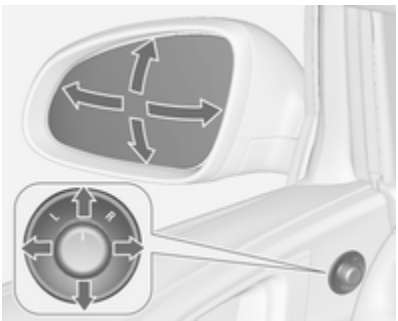

Sélectionner le rétroviseur extérieur souhaité en tournant la commande à gauche **(L)** ou à droite **(R)**. Puis pivoter le bouton de commande pour régler le rétroviseur.

En position **0**, aucun rétroviseur n'est sélectionné.

Rabattement

Pour la sécurité des piétons, les rétroviseurs extérieurs se rabattent s'ils sont violemment heurtés. Repositionner le rétroviseur en appuyant légèrement sur son boîtier.

Rabattement électrique

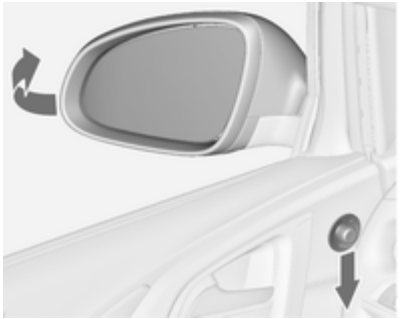

Mettre la commande sur **0**, puis abaisser la commande. Les deux rétroviseurs extérieurs sont rabattus.

Abaisser à nouveau la commande : les deux rétroviseurs extérieurs reprennent leur position initiale.

Si un rétroviseur rabattu électriquement est déployé manuellement, seul l'autre rétroviseur est déployé électriquement en abaissant le bouton de commande.

Rétroviseurs chauffés

Pour les enclencher, appuyer sur .

Le chauffage fonctionne quand le moteur tourne et est automatiquement arrêté au bout d'un certain temps.

Rétroviseur intérieur

Position nuit manuelle

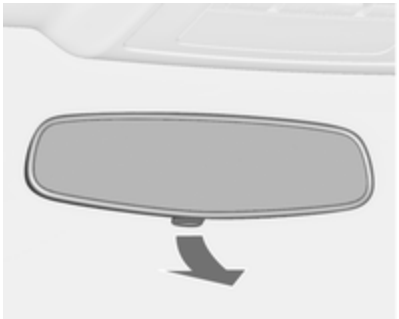

Pour réduire l'éblouissement, régler le levier sous le rétroviseur.

Position nuit automatique

L'éblouissement dû aux véhicules suivants est automatiquement réduit lors des déplacements de nuit.

Vitres

Pare-brise

Pare-brise réfléchissant

Le pare-brise réfléchissant est revêtu d'un film qui reflète les rayons solaires. Les signaux de données, par ex. des péages, peuvent également être réfléchis.

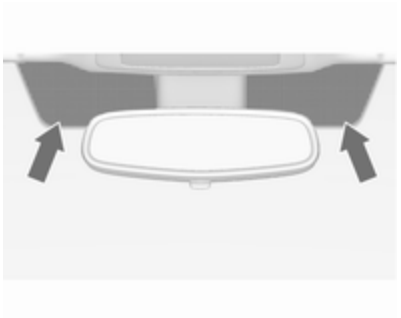

Les zones repérées du pare-brise ne sont pas recouvertes de ce film. Les dispositifs pour l'enregistrement de données électronique et le payement

des frais doivent être fixés dans ces zones. Sinon, l'enregistrement de données peut être défectueux.

Autocollants sur pare-brise

Ne pas fixer d'autocollants comme des autocollants de péage ou tout autre autocollant identique dans la zone du rétroviseur intérieur du pare-brise. Sinon, la zone de détection du capteur et la zone de vision de la caméra dans le boiter du rétroviseur peuvent être restreintes.

Lève-vitres manuels

Les vitres de portes peuvent être ouvertes ou fermées au moyen des manivelles de vitre.

Lève-vitres électriques

⚠ Attention

Manipuler les lève-vitres électroniques avec prudence. Risque de blessure, en particulier pour les enfants.

Si des enfants se trouvent sur les sièges arrière, enclencher la sécurité enfants du lève-vitre électronique.

Fermer les vitres en observant bien la zone de fermeture. S'assurer que rien ne puisse être coincé.

Mettre le contact pour manœuvrer les lève-vitres électriques. Conservation de l'alimentation contact coupé ⇨ 172.

Manœuvrer le commutateur de la vitre concernée en l'appuyant pour l'ouvrir ou en le relevant pour la fermer.

En enfonçant ou en relevant le commutateur doucement (jusqu'au premier cran) : la vitre monte ou descend tant que le commutateur est actionné.

En enfonçant ou en relevant le commutateur plus fermement (jusqu'au deuxième cran), puis en le relâchant : la vitre monte ou descend automatiquement avec une fonction de protection activée. Pour mettre fin au mouvement, actionner à nouveau le commutateur dans la même direction.

Fonction de protection

Si la vitre rencontre une résistance à plus de mi-course en cas de fermeture automatique, elle est immédiatement stoppée et abaissée.

Annulation de la fonction de protection

En cas de difficultés de fermeture en raison de gel ou toute autre circonstance identique, mettre le contact et tirer sur le commutateur jusqu'au premier cran et le maintenir. La vitre monte sans fonction de protection activée. Pour mettre fin au mouvement, relâcher le commutateur.

Sécurité enfants pour les vitres arrière

Appuyer sur pour désactiver les lève-vitres de portes arrière ; la LED s'allume. Pour l'activation, appuyer à nouveau sur .

Actionnement des vitres depuis l'extérieur

Les vitres peuvent être manœuvrées à distance depuis l'extérieur du véhicule.

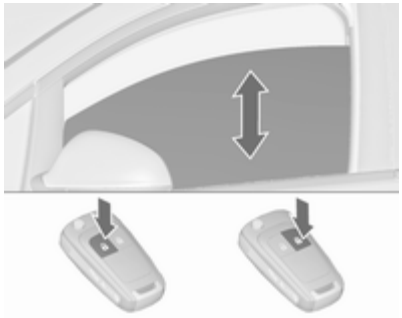

Enfoncer et maintenir pour ouvrir les vitres.

Enfoncer et maintenir pour fermer les vitres.

Relâcher le bouton pour stopper le mouvement des vitres.

Si les vitres sont complètement ouvertes ou fermées, les feux de détresse clignoteront deux fois.

Surcharge

Si les vitres sont manœuvrées fréquemment à de courts intervalles, la commande des vitres est désactivée un certain temps.

Initialisation des lève-vitres électriques

Si les vitres ne peuvent pas être fermées automatiquement (p. ex. à la suite d'un débranchement de la batterie du véhicule), un message ou un code d'avertissement est affiché sur le centre d'informations du conducteur (DIC).

Messages du véhicule ⇨ 131.

Activer l'électronique des vitres comme suit :

1. Fermer les portes.
2. Mettre le contact.
3. Tirer le commutateur jusqu'à ce que la vitre soit complètement fermée et garder le commutateur relevé pendant 2 secondes complémentaires.
4. Effectuer cette opération pour chaque vitre.

Lunette arrière chauffante

Pour les enclencher, appuyer sur ⊞.

Le chauffage fonctionne quand le moteur tourne et est automatiquement arrêté au bout d'un certain temps.

Pare-soleil

Les pare-soleil peuvent être abaissés et pivotés latéralement pour éviter les éblouissements.

Si les pare-soleil sont équipés de miroirs de courtoisie, les caches de ces derniers doivent être fermés en roulant.

Un porte-billet se trouve sur la face arrière du pare-soleil.

Toit

Toit ouvrant

⚠Attention

Être prudent lors de la manœuvre du toit ouvrant. Risque de blessure, en particulier pour les enfants.

Garder un œil attentif sur les pièces en mouvement lors de la manœuvre. S'assurer que rien ne puisse être coincé.

Mettre le contact pour manœuvrer le toit ouvrant.

Ouverture ou fermeture

Appuyer doucement sur ou jusqu'au premier cran : le toit ouvrant s'ouvre ou se ferme avec la fonction de protection activée tant que le commutateur est actionné.

Appuyer fermement sur ou jusqu'au second cran, puis relâcher : le toit ouvrant est automatiquement ouvert ou fermé avec la fonction de protection activée. Pour mettre fin au mouvement, appuyer à nouveau sur le commutateur.

Soulèvement ou fermeture

Appuyer sur ou : le toit ouvrant est automatiquement soulevé ou fermé avec la fonction de protection activée.

Si le toit ouvrant est soulevé, il peut être ouvert en une étape en enfonçant .

Store

Le store est à commande manuelle.

Fermer ou ouvrir le store en le faisant coulisser. Quand le toit ouvrant est ouvert, le store est toujours ouvert.

Remarques générales

Fonction de protection

Si le toit ouvrant rencontre une résistance au cours de la fermeture automatique, il est immédiatement arrêté et rouvert.

Annulation de la fonction de protection

En cas de difficulté pour fermer, par ex. en raison du givre, maintenir le commutateur enfoncé jusqu'au deuxième cran. Le toit ouvrant se ferme avec la fonction de protection désactivée. Pour mettre fin au mouvement, relâcher le commutateur.

Fermeture du toit ouvrant depuis l'extérieur

Le toit ouvrant peut être fermé à distance depuis l'extérieur du véhicule.

Enfoncer et maintenir pour fermer le toit ouvrant.

Relâcher le bouton pour arrêter le mouvement.

Initialisation après une panne de courant

Après une panne de courant, il est uniquement possible d'opérer le toit ouvrant jusqu'à une certaine limite. Le système doit être initialisé par un atelier.

Toit ouvrant

Toit panoramique

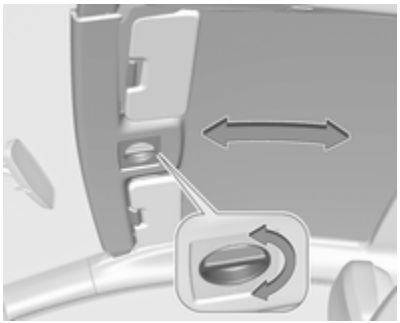

Tourner la poignée et déplacer le store à la position souhaitée.

Le store se verrouille en place une fois la poignée relâchée.

Remarque

Fermer les pare-soleil avant de faire coulisser l'habillage de toit.

Sièges, systèmes de sécurité

Appuis-tête 40
Sièges avant 42
Sièges arrière 49
Ceintures de sécurité 50
Système d'airbag 53
Systèmes de sécurité pour enfant 57

Appuis-tête

Position

⚠Attention
Ne rouler que si l'appui-tête est correctement réglé.

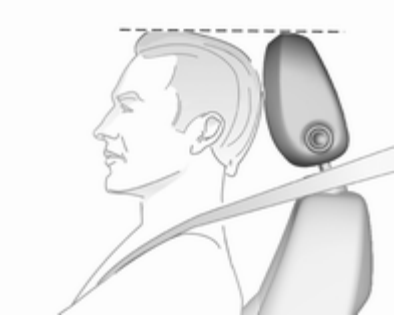

Le bord supérieur de l'appui-tête doit toujours être au niveau du haut de la tête. Si cela s'avérait impossible pour des personnes de très grande taille, l'appui-tête doit être réglé sur la position la plus haute. Pour des personnes de très petite taille, régler l'appui-tête sur la position la plus basse.

Réglage

Appuis-tête des sièges avant

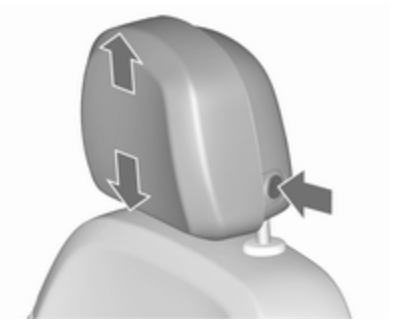

Réglage de hauteur
Appuyer sur le bouton de déverrouillage, régler la hauteur, engager.

Réglage horizontal

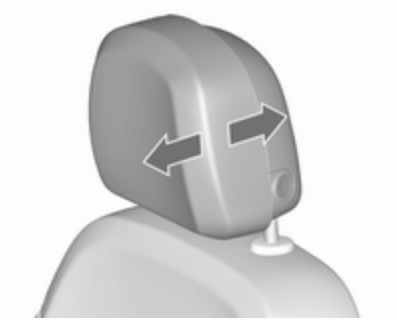

Pour procéder au réglage horizontal, tirer l'appui-tête vers l'avant. Il s'encliquette dans plusieurs positions.

Pour revenir dans la position la plus arrière, le tirer au maximum vers l'avant et le relâcher.

Appuis-tête des sièges arrière

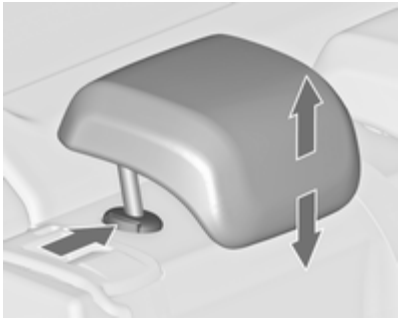

Réglage de hauteur

Tirer l'appui-tête vers le haut ou appuyer sur le loquet pour le déverrouiller et abaisser l'appui-tête.

Démontage

Enfoncer les deux loquets, tirer l'appui-tête vers le haut et l'enlever.

Appuis-tête actifs

En cas de collision arrière, les parties avant des appuis-tête actifs basculent un peu vers l'avant. La tête est ainsi supportée de sorte que le risque de « coup de lapin » est réduit.

Remarque

Des accessoires homologués peuvent uniquement être montés si le siège n'est pas utilisé.

Sièges avant

Position de siège

⚠Attention

Ne conduire que si le siège est correctement réglé.

- S'asseoir avec les fesses aussi près que possible du dossier. Ajuster la distance entre le siège et les pédales de sorte que les jambes soient légèrement fléchies en enfonçant les pédales. Reculer au maximum le siège du passager avant.
- S'asseoir avec les épaules aussi près que possible du dossier. Régler l'inclinaison du dossier de sorte qu'il soit possible d'atteindre le volant avec les bras légèrement fléchis. En tournant le volant, le contact entre les épaules et le dossier doit être maintenu. Ne pas trop incliner le dossier vers l'arrière. Nous conseillons un angle d'inclinaison maximal d'environ 25°.
- Régler le volant ⇨ 104.
- Régler la hauteur de siège suffisamment haut que pour disposer d'un champ de vision claire de tous les côtés et de tous les instruments. Respecter un écartement d'au moins une main entre la tête et le cadre du toit. Vos cuisses doivent reposer légèrement sur le siège sans s'y enfoncer.
- Régler les appuis-tête ⇨ 40.
- Réglage de la hauteur des ceintures de sécurité ⇨ 51.
- Régler l'appui-cuisses de manière à respecter une distance d'environ deux largeurs de doigt entre le bord du siège et le creux du genou.
- Régler le soutien lombaire de manière à épouser la forme naturelle de la colonne vertébrale.

Réglage de siège

⚠Danger

Ne pas s'asseoir à moins de 25 cm du volant afin de permettre un déploiement sûr de l'airbag.

⚠Attention

Ne jamais régler les sièges en roulant. Ils pourraient se déplacer de manière incontrôlée.

⚠Attention

Ne jamais ranger d'objets sous les sièges.

Conduire uniquement le véhicule si les sièges et les dossiers sont correctement encliquetés.

Position du siège

Tirer la poignée, déplacer le siège et relâcher la poignée. Essayer de déplacer le siège vers l'arrière et l'avant pour s'assurer que le siège est verrouillé en place.

Dossiers de siège

Tirer la manette, régler l'inclinaison et relâcher la manette. Laisser le dossier s'encliqueter de manière audible.

Hauteur de siège

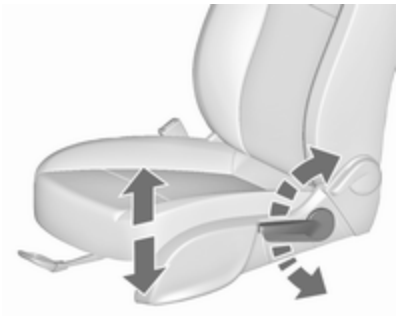

Mouvement de pompage du levier

vers le haut = relever le siège
vers le bas = abaisser le siège

Inclinaison de l'assise

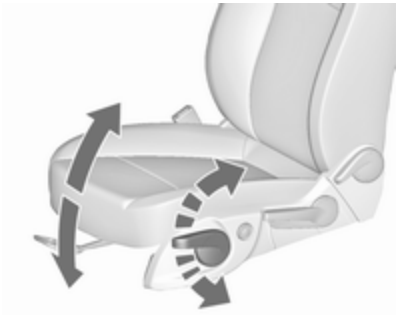

Mouvement de pompage du levier

vers le haut = extrémité avant plus haute

vers le bas = extrémité arrière plus basse

Soutien lombaire

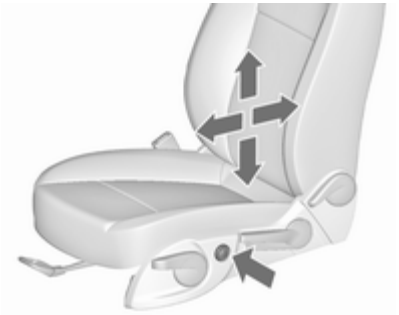

Régler le soutien lombaire en utilisant le commutateur à quatre positions pour qu'il s'adapte à vos souhaits personnels.

Lever et abaisser le soutien : pousser le commutateur vers le haut ou bas.

Augmentation et réduction du soutien : pousser le commutateur vers l'avant ou l'arrière.

Appui-cuisses réglable

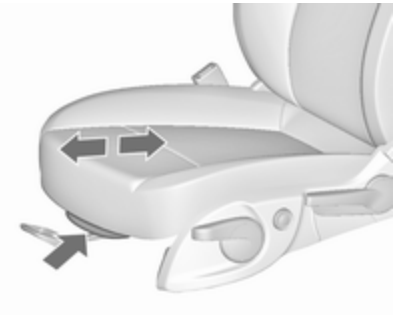

Tirer la manette et déplacer l'appui-cuisses.

Support latéral, version OPC

Ajuster la largeur de l'assise et la largeur du dossier en fonction de vos besoins personnels en utilisant les commutateurs.

Actionner le commutateur à bascule avant pour modifier la largeur de l'assise.

Actionner le commutateur à bascule arrière pour modifier la largeur du dossier.

Rabattement du siège

Avertissement
Lorsque la hauteur de siège est au plus haut, rabaisser les appuis-tête et relever les pare-soleil avant de rabattre le dossier vers l'avant.

Rabattement des sièges à commande manuelle

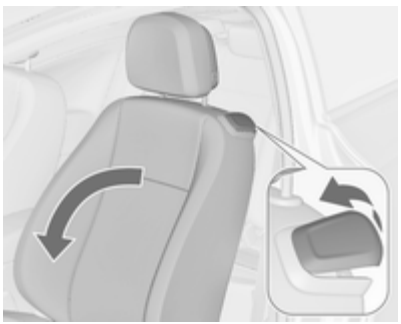

Soulever le levier de débrayage et replier le dossier vers l'avant, puis faire glisser le siège vers l'avant jusqu'à la butée.

Pour rétablir, glisser le siège vers l'arrière jusqu'à ce qu'il soit bloqué. Relever le dossier en position verticale, sans utiliser de levier. S'assurer que le dossier s'enclenche.

⚠Attention
Lors du rabattement, s'assurer que le siège est correctement verrouillé en position avant de conduire le véhicule. Le non respect de cette procédure de vérification peut entraîner des blessures en cas de freinage brusque ou de collision.

La fonction mémoire permet l'encliquetage du siège à sa position d'origine.

Ne pas opérer le levier d'inclinaison du siège lorsque le dossier est rabattu vers l'avant.

Dans les véhicules avec toit panoramique : pour incliner les dossiers vers l'avant, abaisser les appuis-tête et relever les pare-soleil.

L'illustration montre le levier de déverrouillage d'un siège OPC.

⚠Danger

Pour éviter les blessures, placer le dossier en position redressée avant de le rabattre.

Rabattement des sièges électriques

Soulever la poignée de déverrouillage et replier le dossier vers l'avant. Le siège glisse automatiquement vers l'avant jusqu'à la butée.

Pour remettre en position initiale, lever le dossier du siège en position verticale et l'engager. Le siège glisse automatiquement vers l'arrière jusqu'à la position d'origine.

Au cas où l'appui-tête du dossier du siège rabattu est bloqué par l'encadrement du pare-brise supérieur, déplacer légèrement le siège vers l'arrière avant de lever le dossier ⇨ 47.

Fonction de protection

Si le siège électrique rencontre une résistance tout en glissant vers l'avant ou vers l'arrière, il est immédiatement stoppé et reculé.

Surcharge

Si la fonction de rabattement subit une surcharge électrique, l'alimentation est coupée automatiquement pendant quelques instants.

Réglage électrique des sièges

⚠Attention

Être prudent lors de la manœuvre des sièges à réglage électrique. Risque de blessures, en particulier pour les enfants. Des objets peuvent être coincés.

Bien observer les sièges durant leur réglage. Informer les passagers des risques potentiels.

Siège en position longitudinale

Déplacer le commutateur vers l'avant/ l'arrière.

Hauteur de siège

Déplacer le commutateur vers le haut/ le bas.

Inclinaison de l'assise

Déplacer l'avant du commutateur vers le haut/bas.

Dossiers de siège

Tourner le commutateur vers l'avant/ l'arrière.

Soutien lombaire

Régler le soutien lombaire en utilisant le commutateur à quatre positions pour qu'il s'adapte à vos souhaits personnels.

Lever et abaisser le soutien : pousser le commutateur vers le haut ou bas.

Augmentation et réduction du soutien : pousser le commutateur vers l'avant ou l'arrière.

Appui-cuisses réglable

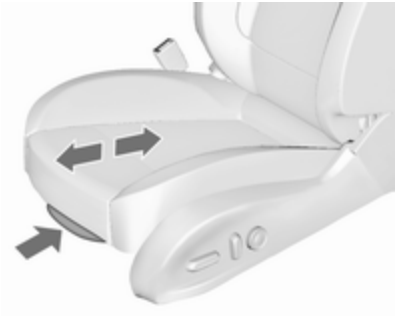

Tirer la manette et déplacer l'appui-cuisses.

Surcharge

Si le réglage de siège subit une surcharge électrique, l'alimentation est coupée automatiquement pendant quelques instants.

Accoudoir

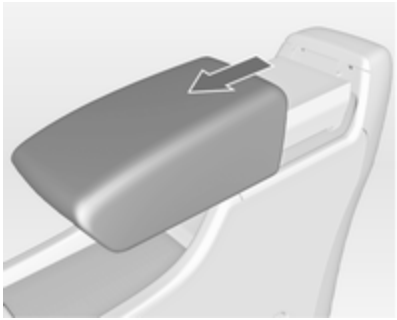

L'accoudoir peut être coulissé de 10 cm vers l'avant. Un espace de rangement est disposé sous l'accoudoir.

Rangement dans l'accoudoir ⇨ 65.

Chauffage

Selon le chauffage voulu, appuyer une ou plusieurs fois sur du siège respectif. Le témoin dans le bouton indique le réglage sélectionné.

Une utilisation prolongée au réglage maximum n'est pas recommandée pour les personnes à peau sensible.

Le chauffage des sièges n'est possible qu'avec le moteur en marche et pendant l'Autostop.

Système Stop/Start ⇨ 173.

Sièges arrière

Accoudoir

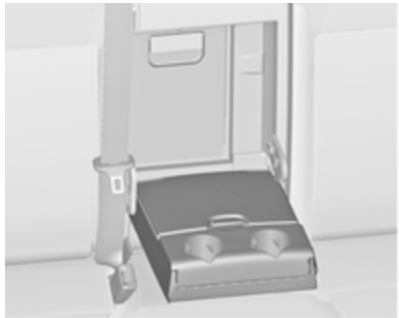

Abaisser l'accoudoir. L'accoudoir comporte des porte-gobelets et un espace de rangement.

Ceintures de sécurité

Les ceintures de sécurité sont bloquées lors d'accélérations ou de décélérations brutales du véhicule, ce qui assure le maintien des occupants à leur place. Le risque de blessure est ainsi sensiblement réduit.

⚠Attention

Boucler la ceinture de sécurité avant chaque déplacement.

Les personnes non attachées mettent en danger tous les occupants du véhicule, en plus d'eux-mêmes.

Les ceintures de sécurité sont conçues pour n'être utilisées que par une seule personne à la fois. Système de sécurité pour enfants ⇨ 57.

Vérifier régulièrement toutes les parties du système de ceinture pour s'assurer qu'elles fonctionnent bien et qu'elles ne sont pas endommagées ou ne présentent pas de la pollution.

Faire remplacer les pièces endommagées. Après un accident, faire remplacer les ceintures et les rétracteurs de ceinture déclenchés dans un atelier.

⚠Attention

Les ouvertures dans les dossiers des sièges OPC ne sont pas prévus pour la pose ou le passage de tout type de ceintures de sécurité supplémentaires.

Remarque

S'assurer que les ceintures ne sont pas coincées ni endommagées par des chaussures ou des objets tranchants. Empêcher que des saletés ne pénètrent dans les rétracteurs de ceinture.

Rappel de ceinture de sécurité

Les sièges avant sont équipés d'un rappel de ceinture de sécurité, indiqué pour le siège du conducteur par un témoin sur le compte-tours ⇨ 117 et, pour le siège du passager, par les témoins de la console centrale ⇨ 115.

Limiteurs d'effort

Aux sièges avant, ils réduisent la charge sur le corps grâce à un relâchement progressif de la ceinture pendant une collision.

Rétracteurs de ceinture de sécurité

Les ceintures de sécurité des sièges avant sont tendues en cas de collision avant et arrière d'une certaine gravité.

⚠ Attention
Une manipulation incorrecte (par ex. la dépose ou la pose des ceintures) peut déclencher les rétracteurs de ceinture.

Le déclenchement des rétracteurs de ceinture est indiqué par un témoin qui est allumé continuellement ⇨ 117.

Faire remplacer les rétracteurs de ceinture déclenchés par un atelier. Les rétracteurs de ceinture ne se déclenchent qu'une seule fois.

Remarque

Ne pas fixer ou installer d'accessoires ou d'autres objets qui peuvent interférer avec le fonctionnement des rétracteurs de ceinture. Ne pas apporter de changement aux composants des rétracteurs de ceinture car cela annulerait l'homologation du véhicule.

Ceinture de sécurité à trois points

Bouclage

Tirer la ceinture hors de l'enrouleur, la guider sur le corps sans la vriller et insérer le verrou plat dans la serrure. En roulant, tendre régulièrement la sangle abdominale en tirant sur la sangle thoracique.

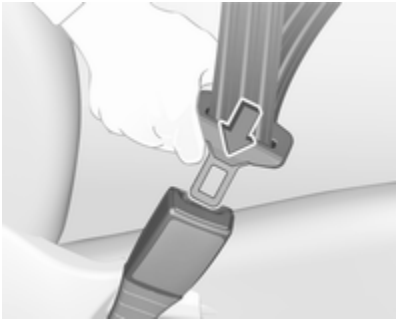

Le port de vêtements larges ou épais gêne la position tendue de la ceinture. Ne pas placer d'objets, comme un sac à main ou un téléphone portable, entre la ceinture et le corps.

⚠Attention

Ne pas faire passer la ceinture sur des objets durs ou fragiles dans les poches des vêtements.

Rappel de ceinture de sécurité ⇨ 117.

Réglage de hauteur

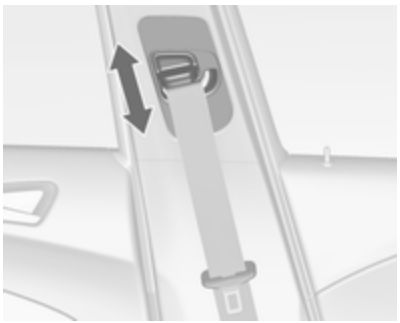

1. Sortir un peu la ceinture.
2. Déplacer le réglage de hauteur vers le haut ou appuyer sur le bouton pour le désengager et déplacer le réglage de hauteur vers le bas.

Régler la hauteur de sorte que la ceinture passe au-dessus de l'épaule. Elle ne doit pas passer sur le cou ou le haut du bras.

Ne pas procéder au réglage en roulant.

Dépose

Pour détacher la ceinture, appuyer sur le bouton rouge de la serrure.

Ceinture de sécurité des sièges arrière

La ceinture de sécurité de la place arrière centrale ne peut être tirée hors de l'enrouleur que si le dossier est encliqueté en position verticale.

Utilisation de la ceinture de sécurité pendant la grossesse

⚠Attention

La sangle abdominale doit passer le plus bas possible sur le bassin pour éviter la pression sur le bas-ventre.

Système d'airbag

Le système d'airbags comporte une série de systèmes individuels en fonction de l'étendue de l'équipement.

Une fois déclenchés, les airbags se déploient en quelques millisecondes. Il se dégonfle si rapidement que cela passe souvent inaperçu pendant la collision.

⚠Attention

En cas de manipulation non conforme, les systèmes d'airbags peuvent se déclencher en explosant.

Remarque
Dans la zone de la console centrale se trouve l'électronique de commande du système d'airbags et de rétracteurs de ceinture. Ne ranger aucun objet magnétique à cet endroit.

Ne relier aucun objet aux recouvrements des airbags et ne pas les recouvrir d'autres matériaux.

Chaque airbag ne peut être déclenché qu'une seule fois. Faire remplacer les airbags par un atelier. En outre, il peut être nécessaire de faire remplacer le volant, le tableau de bord, des pièces de garnissage, les joints de portes, les poignées et les sièges.

Ne pas apporter de changement au système d'airbag car cela annulerait l'homologation du véhicule.

Les gaz chauds qui s'échappent quand les airbags se déploient peuvent occasionner des brûlures.

Témoin des systèmes d'airbags ⇨ 117.

Système d'airbag frontal

Le système d'airbag frontal se compose de deux airbags, un dans le volant et un autre dans le tableau de bord du côté du passager avant. Ils sont reconnaissables à l'inscription **AIRBAG**.

Par ailleurs, un autocollant d'avertissement se trouve sur le côté du tableau de bord, visible quand la porte du passager avant est ouverte ou sur le pare-soleil du passager avant.

Le système d'airbag avant se déclenche en cas de collision frontale d'une certaine gravité. Le contact doit être mis.

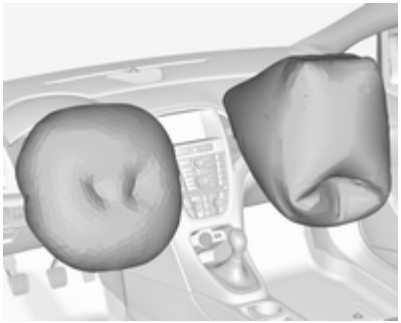

Les airbags gonflés amortissent l'impact, réduisant dès lors considérablement le risque de blessure du tronc et de la tête des occupants avant.

⚠Attention

Une protection optimale n'est assurée que si le siège se trouve dans la position correcte.

Position de siège ⇨ 42.

Ne placer aucune partie du corps ni objet dans la zone de déploiement de l'airbag.

Poser la ceinture de sécurité de la manière correcte et la boucler de manière sûre. C'est indispensable pour que la protection de l'airbag soit efficace.

Système d'airbag latéral

Le système d'airbags rideaux se compose d'un airbag dans chaque dossier de siège avant. Ils sont reconnaissables à l'inscription **AIRBAG**.

Le système d'airbag latéral se déclenche en cas de collision latérale d'une certaine gravité. Le contact doit être mis.

Les airbags gonflés amortissent l'impact, réduisant dès lors considérablement le risque de blessure du tronc et du bassin en cas de collision latérale.

⚠Attention

Ne placer aucune partie du corps ni objet dans la zone de déploiement de l'airbag.

Remarque
N'utiliser que des housses de protection de siège qui sont homologuées pour le véhicule. Ne pas couvrir les airbags.

Système d'airbag rideau

Le système d'airbags rideaux se compose d'un airbag de cadre de toit, de chaque côté du véhicule. Il est reconnaissable à la mention **AIRBAG** sur les montants de toit.

Le système d'airbag rideau se déclenche en cas de collision latérale d'une certaine gravité. Le contact doit être mis.

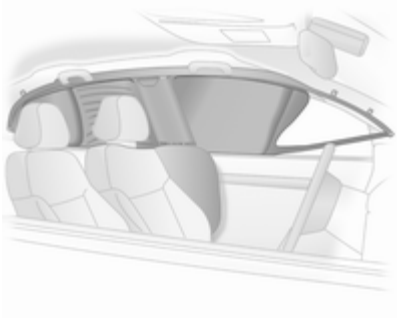

Les airbags gonflés amortissent l'impact, réduisant dès lors considérablement le risque de blessure de la tête en cas de choc latéral.

⚠Attention

Ne placer aucune partie du corps ni objet dans la zone de déploiement de l'airbag.

Les crochets dans les poignées de cadre de toit peuvent uniquement servir à suspendre des vêtements légers, sans cintre. Ne pas garder d'objets dans ces vêtements.

Désactivation d'airbag

Il faut impérativement désactiver le système d'airbag pour passager avant si l'on doit installer à cette place un système de sécurité pour enfant. Les systèmes d'airbags rideau et latéral, les rétracteurs de ceinture et tous les systèmes d'airbags du conducteur restent actifs.

Le système d'airbag de passager avant peut être désactivé via un commutateur à clé situé sur le côté droit de la planche de bord.

Utiliser la clé de contact pour choisir la position :

OFF = l'airbag de passager avant est désactivé et ne se déploiera pas en cas de collision. Le témoin OFF s'allume continuellement sur la console centrale. Un système de sécurité pour enfant peut être installé en conformité avec le tableau **Emplacements de montage d'un système de sécurité pour enfant** ⇨ 59. Le siège de passager avant ne peut pas être occupé par une personne adulte

ON = l'airbag de passager avant est activé. Il ne faut pas monter de système de sécurité pour enfants

⚠ Danger

Risque de blessure mortelle pour un enfant placé dans un système de sécurité pour enfant quand l'airbag pour passager avant est activé.

Risque de blessure mortelle pour un adulte quand l'airbag pour passager avant est désactivé.

Si le témoin s'allume pendant environ 60 secondes après avoir mis le contact, le système d'airbags de passager avant se gonflera en cas de collision.

Si les deux témoins sont allumés en même temps, le système présente une défaillance. Le statut du système est indéterminé et personne n'est autorisé à occuper le siège de passager avant. Prendre immédiatement contact avec un atelier.

Ne changer de mode que si le véhicule est à l'arrêt avec le contact coupé.

L'état reste le même jusqu'au prochain changement.

Témoin de désactivation d'airbag ⇨ 118.

Systèmes de sécurité pour enfant

Nous vous recommandons l'utilisation du système de sécurité pour enfants Opel car il a été spécialement conçu pour votre véhicule.

Quand un système de sécurité pour enfant est employé, faire attention aux instructions de montage et d'utilisation qui suivent ainsi qu'à celles fournies avec le système de sécurité pour enfant.

Toujours se plier aux réglementations locales ou nationales. Dans certains pays, l'utilisation de systèmes de sécurité pour enfant est interdite sur certains sièges.

⚠ Attention

Lors de l'utilisation d'un système de sécurité pour enfant sur le siège du passager avant, les systèmes d'airbags du siège de passager avant doivent être désactivés ; si ce n'est pas le cas, le déclenchement des airbags entraîne un risque de blessure mortelle pour l'enfant.

Ceci est particulièrement vrai si un système de sécurité pour enfant dos à la route est utilisé sur le siège du passager avant.

Désactivation d'airbag ⇨ 55.

Étiquette d'airbag ⇨ 53.

Sélection du système adéquat

L'emplacement le plus pratique pour fixer le système de sécurité pour enfants est les sièges arrière.

Les enfants devraient voyager aussi longtemps que possible avec le dos à la route. En cas d'accident, ceci assure que moins de contraintes sollicitent la colonne vertébrale de l'enfant, toujours très fragile.

Les systèmes de sécurité adaptés sont tous ceux conformes aux réglementations UN ECE en vigueur. Vérifier les lois et réglementations locales concernant l'utilisation obligatoire de systèmes de sécurité pour enfant.

S'assurer que le système de sécurité pour enfant à installer est compatible avec le type de véhicule.

S'assurer que la position de montage du système de sécurité pour enfant dans le véhicule est correcte. Voir les tableaux suivants.

Ne laisser les enfants monter et descendre du véhicule que du côté opposé au trafic.

Quand le système de sécurité pour enfant n'est pas employé, attacher le siège avec une ceinture de sécurité ou l'enlever du véhicule.

Remarque

Ne pas relier d'objets aux systèmes de sécurité pour enfant et ne pas les recouvrir d'autres matériaux.

Il faut remplacer les systèmes de sécurité pour enfant qui ont subi des contraintes dans un accident.

Emplacements de montage d'un système de sécurité pour enfant

Possibilités autorisées de fixation de système de sécurité pour enfant

Catégorie de poids et classe d'âge	Sur le siège du passager avant		Sur les sièges arrière extérieurs	Sur le siège arrière central
	airbag activé	airbag désactivé		
Groupe 0 : jusqu'à 10 kg ou environ 10 mois	X	U[1]	U	U
Groupe 0+ : jusqu'à 13 kg ou environ 2 ans	X	U[1]	U	U
Groupe I : de 9 à 18 kg ou environ de 8 mois à 4 ans	X	U[1]	U	U
Groupe II : de 15 à 25 kg ou environ de 3 mois à 7 ans	X	X	U	U
Groupe III : de 22 à 36 kg ou environ de 6 mois à 12 ans	X	X	U	U

[1] = si le système de sécurité pour enfant est attaché par une ceinture de sécurité à trois points, régler le siège à sa hauteur maximale et s'assurer que la ceinture de sécurité du véhicule se dirige vers l'avant à partir de son point d'ancrage supérieur. Régler l'inclinaison des dossiers de siège comme cela est nécessaire par rapport à la position verticale afin de s'assurer que la ceinture est bien serrée du côté de la boucle.

U = valable universellement en combinaison avec ceinture de sécurité à trois points.

X = aucun système de sécurité pour enfant autorisé dans cette catégorie de poids.

Possibilités autorisées de fixation de système de sécurité pour enfant ISOFIX

Catégorie de poids	Catégorie de taille	Fixation	Sur le siège du passager avant	Sur les sièges arrière extérieurs	Sur le siège arrière central
Groupe 0 : jusqu'à 10 kg ou environ 10 mois	E	ISO/R1	X	IL	X
Groupe 0+ : jusqu'à 13 kg ou environ 2 ans	E	ISO/R1	X	IL	X
	D	ISO/R2	X	IL	X
	C	ISO/R3	X	IL	X
Groupe I : de 9 à 18 kg ou environ de 8 mois à 4 ans	D	ISO/R2	X	IL	X
	C	ISO/R3	X	IL	X
	B	ISO/F2	X	IL, IUF	X
	B1	ISO/F2X	X	IL, IUF	X
	A	ISO/F3	X	IL, IUF	X
Groupe II : 15 à 25 kg ou environ de 3 mois à 7 ans			X	IL	X
Groupe III : 22 à 36 kg ou environ de 6 mois à 12 ans			X	IL	X

IL = convient pour les systèmes de sécurité ISOFIX des catégories « Spécifique au véhicule », « Usage restreint » ou « Semi-universel ». Le système de sécurité ISOFIX doit être homologué pour le type de véhicule spécifique.
IUF = convient aux systèmes de sécurité ISOFIX pour enfant face à la route de la catégorie universelle homologuée pour une utilisation dans cette catégorie de poids.
X = pas de système de sécurité ISOFIX pour enfant homologué dans cette catégorie de poids.

Catégorie de taille ISOFIX et siège pour info

A - ISO/F3 = système de sécurité pour enfant face à la route pour des enfants de taille maximale dans la catégorie de poids de 9 à 18 kg
B - ISO/F2 = système de sécurité pour enfant face à la route pour des enfants plus petits dans la catégorie de poids de 9 à 18kg
B1 - ISO/F2X = système de sécurité pour enfant face à la route pour des enfants plus petits dans la catégorie de poids de 9 à 18kg
C - ISO/R3 = système de sécurité pour enfant dos à la route pour des enfants de taille maximale dans la catégorie de poids jusqu'à 18 kg
D - ISO/R2 = système de sécurité pour enfant dos à la route pour des enfants plus petits dans la catégorie de poids jusqu'à 18 kg
E - ISO/R1 = système de sécurité pour enfant dos à la route pour de jeunes enfants dans la catégorie de poids jusqu'à 13 kg

Systèmes de sécurité pour enfant ISOFIX

Fixer les systèmes de sécurité pour enfant ISOFIX homologués pour le véhicule aux étriers de fixation ISOFIX. Les positions des systèmes de sécurité pour enfant ISOFIX spécifiques au véhicule sont indiquées par IL dans le tableau.

Les étriers de fixation ISOFIX sont signalés par une étiquette sur le dossier.

Systèmes de sécurité pour enfant Top-Tether

En fonction des équipements spécifiques au pays, le véhicule peut être doté de deux ou trois oeilletons d'attache.

Les anneaux de fixation Top-Tether sont signalés par le symbole d'un siège pour enfant.

Sur le modèle tri-corps, ouvrir le rabat de l'oeilleton d'attache concerné sur la zone de positionnement derrière les appuis-tête ; cette zone est repérée par le symbole de siège d'enfant.

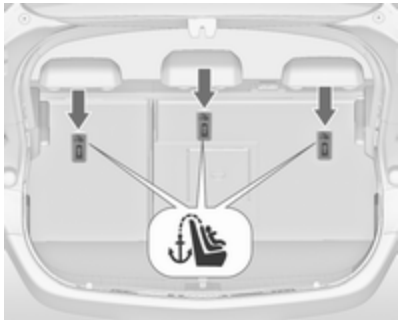

Sur les modèles bi-corps et Sports Tourer, les oeilletons d'attache sont situés au dos des sièges arrière.

En plus de la fixation ISOFIX, attacher la sangle Top-Tether aux systèmes de sécurité pour enfant Top-Tether. La sangle doit alors passer entre les deux tiges de guidage de l'appuie-tête.

Les positions des systèmes de sécurité pour enfant ISOFIX de catégorie universelle sont indiquées par IUF dans le tableau.

Rangement

Espaces de rangement 63
Coffre 86
Galerie de toit 101
Informations sur le chargement . 102

Espaces de rangement

⚠Attention

Ne pas entreposer d'objets lourds ou tranchants dans les espaces de rangement. Sinon, le couvercle de l'espace de rangement peut s'ouvrir et les occupants du véhicule risquent d'être blessés par des objets projetés en cas de freinage appuyé, de changement de direction soudain ou d'accident.

Boîte à gants

La boîte à gants contient un porte-crayon, un porte carte bancaire, un range-monnaie et un adaptateur de clé pour les écrous de blocage.

En roulant, la boîte à gants doit rester fermée.

Porte-gobelets

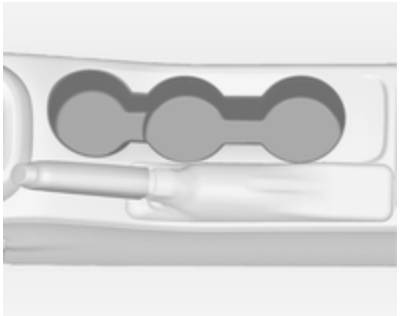

Les porte-gobelets se trouvent dans la console centrale.

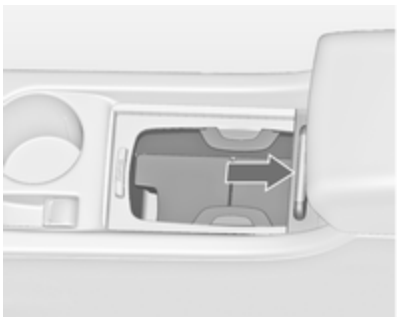

Selon le modèle, les porte-gobelets se trouvent sous un couvercle dans la console centrale. Faire glisser le couvercle vers l'arrière. Il est possible de ranger des bouteilles lorsque l'étagère intermédiaire est relevée ⇨ 66.

Des porte-gobelets additionnels sont disposés dans l'accoudoir arrière. Abaisser l'accoudoir.

Rangement avant

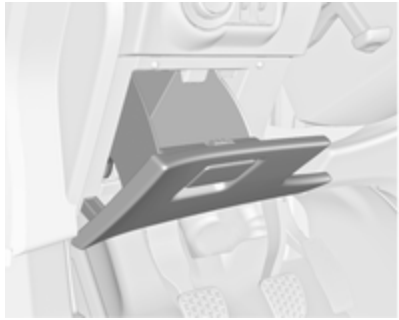

Un espace de rangement est disposé à côté du volant.

Vide-poches sous le siège

Appuyer sur le bouton de l'enfoncement et sortir le tiroir. Charge maximale : 3 kg. Pour fermer, repousser et engager.

Sur le modèle avec un système de transport arrière ⇨ 67, le kit de réparation des pneus est rangé dans un tiroir.

Kit de réparation des pneus ⇨ 284.

Rangement dans les accoudoirs

Rangement sous l'accoudoir avant

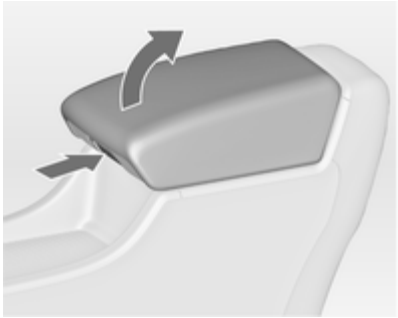

Appuyer sur le bouton pour relever l'accoudoir. L'accoudoir doit être reculé au maximum.

Rangement dans l'accoudoir arrière

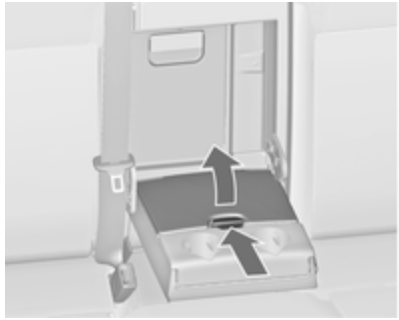

Abaisser l'accoudoir et ouvrir le couvercle.

Fermer le couvercle avant de relever l'accoudoir.

Rangement dans la console centrale

Console avant

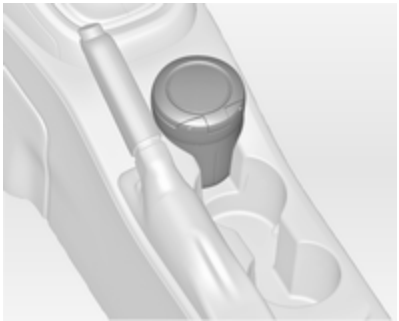

La boîte de rangement peut servir à ranger de petits objets.

Selon le modèle, un compartiment de rangement est disposé sous un couvercle.

Faire glisser le couvercle vers l'arrière.

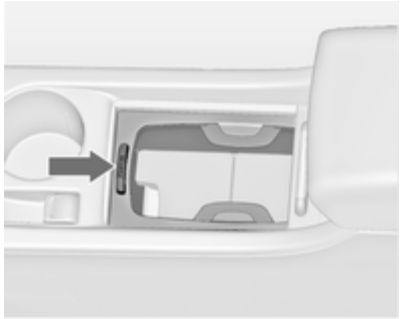

Appuyer sur le bouton pour enlever le cadre du porte-gobelet. Le cadre peut être rangé dans la boîte à gants.

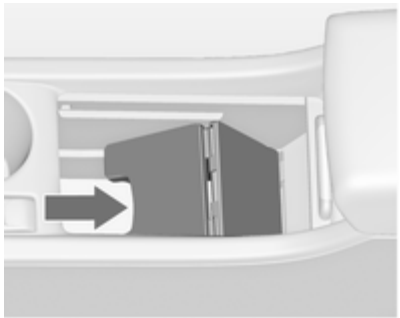

Un autre compartiment de rangement est situé sous l'étagère intermédiaire. Relever l'étagère intermédiaire et la fixer dans la position verticale. Le cadre du porte-gobelets peut être réinstallé pour ranger des bouteilles.

Console arrière

Sortir le tiroir.

Avertissement
N'est pas destiné aux cendres ou à tout autre article combustible.

Système de transport arrière

Système de transport arrière pour deux vélos

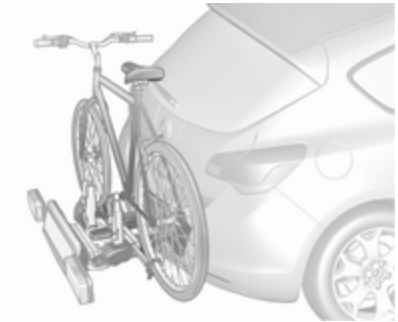

Le système de transport arrière (système Flex-Fix) permet de fixer des vélos au support de transport extractible intégré dans le plancher du véhicule. Le transport d'autres objets n'est pas autorisé.

La charge maximale du système de transport arrière est 40 kg. La charge maximale par vélo est 20 kg.

L'empattement d'un vélo ne doit pas dépasser 1,2 mètre. Dans le cas contraire, la sécurisation du vélo n'est pas possible.

S'il n'est pas utilisé, le système de transport doit être rétracté dans le plancher du véhicule.

Il faut veiller à ce que les vélos ne comportent pas d'objets susceptibles de se détacher pendant le transport.

Avertissement
Ne pas fixer de vélos avec pédaliers en carbone aux porte-vélos. Les vélos risqueraient d'être endommagés.

Extension

Ouvrir le hayon.

⚠ Attention
Aucune personne ne peut rester dans la zone d'extension du système de transport arrière, risque de blessures.

Tirer la manette de déblocage vers le haut. Le système se déverrouille et est éjecté hors du pare-chocs.

Sortir complètement le système de transport arrière jusqu'à ce qu'il se verrouille de manière audible.

S'assurer qu'il n'est pas possible de repousser le système de transport arrière sans actionner à nouveau la manette de déblocage

⚠Attention

Il n'est autorisé de fixer des objets sur le système de transport arrière que si le système a été correctement engagé. Si le système de transport arrière ne s'engage pas correctement, ne pas y fixer d'objets et le coulisser en position de rangement. Prendre contact avec un atelier.

Montage des feux arrière

Commencer par sortir de leur logement le feu arrière rangé à l'arrière (**1**), puis celui rangé à l'avant (**2**).

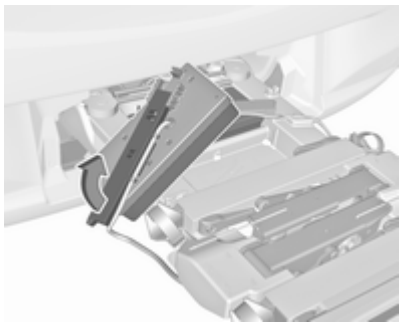

Ouvrir complètement le support d'ampoule au dos du feu arrière.

Enfoncer la poignée de verrouillage et pousser le support d'ampoule dans le dispositif de retenue jusqu'à ce qu'il s'enclique.

Effectuer cette procédure pour les deux feux arrière.

Vérifier les positions du câble et du feu pour s'assurer de leur montage correct et de leur bonne fixation.

Verrouillage du système de transport arrière

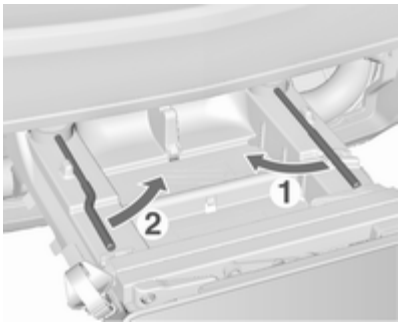

Pivoter tout d'abord la poignée de verrouillage droite (**1**), puis celle de gauche (**2**) jusqu'à ce que l'on puisse sentir une certaine résistance.

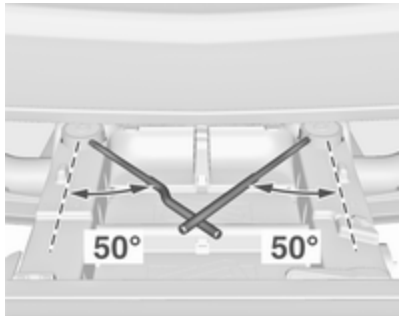

Le système de transport arrière est verrouillé lorsque les poignées de verrouillage ont été pivotées d'environ 50°. Sinon la fonction de sécurité ne peut pas être garantie.

Remarque
Fermer le hayon.

Déploiement des logements de manivelle de pédale

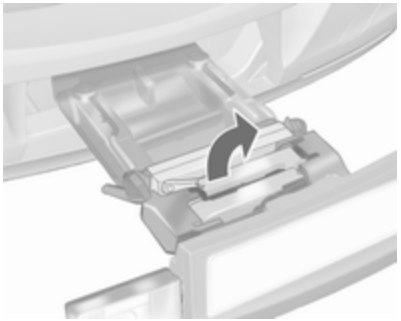

Déployer un ou les deux logements de manivelle de pédale vers le haut jusqu'à ce que le support diagonal se verrouille.

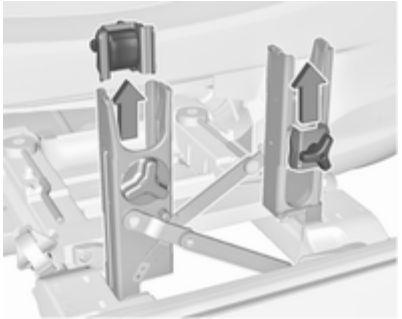

Enlever les fixations de manivelle de pédale des logements de manivelle de pédale.

Adaptation du système de transport arrière à un vélo

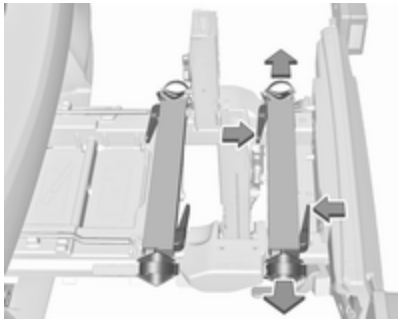

Appuyer sur la manette de déblocage et sortir les logements de roue.

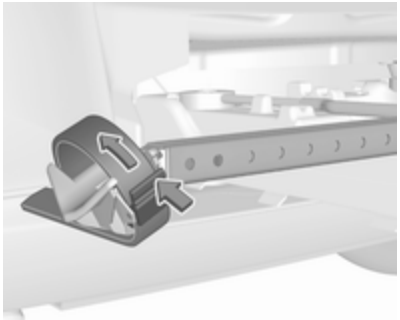

Appuyer sur la manette de déblocage de sangle et l'enlever.

Préparation du vélo pour sa fixation

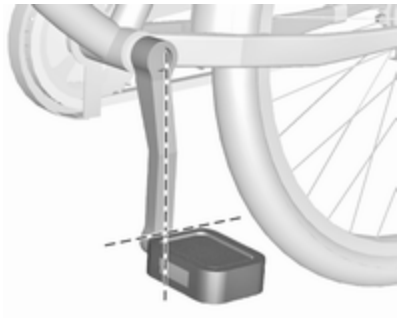

Remarque
La largeur maximale de la manivelle de pédale doit être de 38,3 mm et la profondeur maximale, de 14,4 mm.

Tourner la pédale gauche (sans plateau) pour l'orienter verticalement vers le bas. La pédale de la manivelle gauche doit être horizontale.

Le vélo avant doit avoir sa roue avant du côté gauche.

Le vélo arrière doit avoir sa roue avant du côté droit.

Fixation d'un vélo sur le système de transport arrière

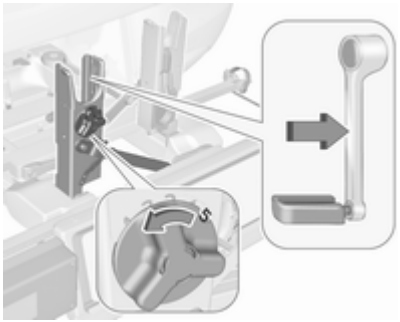

Grâce au levier rotatif du logement de manivelle de pédale, adapter grossièrement l'ensemble réglable pour manivelle au débordement de la manivelle de pédale.

Si le vélo a des manivelles droites, dévisser totalement l'ensemble pour manivelle (position **5**).

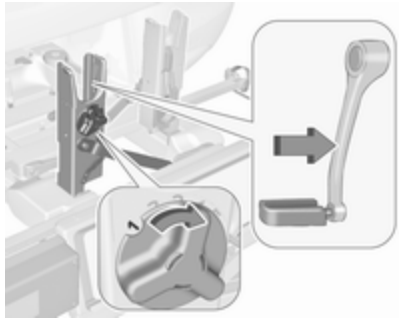

Si le vélo a des manivelles cintrées, visser l'ensemble pour manivelle au maximum (position **1**).

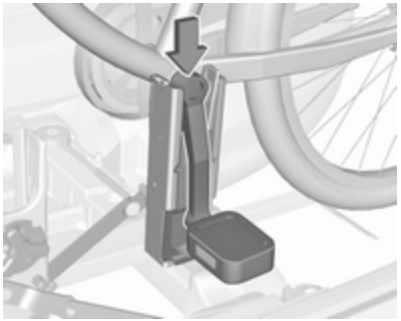

Placer le vélo. La manivelle de pédale doit alors être positionnée dans l'ouverture du logement pour manivelle, comme illustré.

Avertissement

S'assurer que la pédale ne touche pas la surface du système de transport arrière. Sinon, le pédalier peut être endommagé pendant le transport.

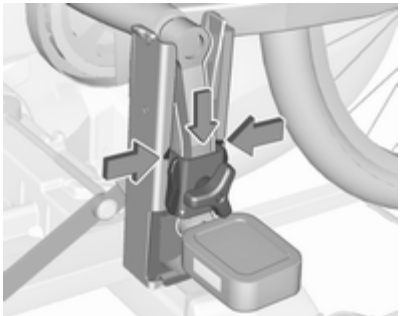

Introduire le support de manivelle dans le rail de chaque logement de manivelle depuis le haut et le coulisser vers le bas au moins jusqu'aux encoches.

Fixer la manivelle en tournant la vis de serrage sur la fixation de manivelle.

Disposer les logements de roue de sorte que le vélo soit plus ou moins horizontal. La distance entre les pédales et le hayon doit alors être d'au moins 5 cm.

Les deux pneus du vélo doivent se trouver dans les logements de roue.

Avertissement

S'assurer de retirer les logements de roue aussi loin que possible pour avoir les deux pneus de bicyclette placés dans les logements. Autrement, un montage horizontal de la bicyclette n'est pas garanti. Le non-respect peut causer des dégâts aux roues de bicyclette en raison des vapeurs d'échappement chaudes.

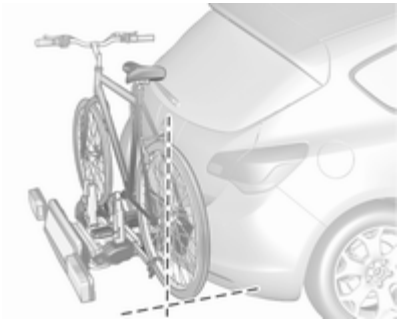

Aligner le vélo dans le sens longitudinal du véhicule : Desserrer légèrement la fixation de pédale.

Disposer le vélo verticalement en utilisant le levier rotatif sur le logement de manivelle de pédale.

Si deux vélos se gênent mutuellement, leur position relative peut être modifiée en ajustant les logements de roue et le levier rotatif du logement de manivelle de pédale jusqu'à ce que les vélos ne se touchent plus. S'assurer que l'écartement par rapport au véhicule est suffisant.

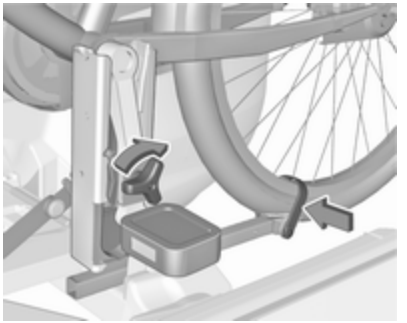

Serrer à la main la vis de fixation de pédalier à son point maximum.

Attacher les deux roues du vélo aux logements de roue en utilisant les dispositifs de retenue par sangle.

Vérifier que le vélo est bien fixé.

Avertissement

Veiller à ce que l'écartement entre le vélo et le véhicule soit au moins de 5 cm. Si nécessaire, desserrer le guidon et le faire pivoter de côté.

Les réglages des logements de roue et du levier rotatif de logement de manivelle de pédale devraient être notés et conservés pour chaque vélo. Un préréglage correct facilitera le montage ultérieur du vélo.

Il est recommandé de fixer un signal avertisseur sur le vélo le plus à l'arrière pour augmenter la visibilité.

Démontage d'un vélo du système de transport arrière

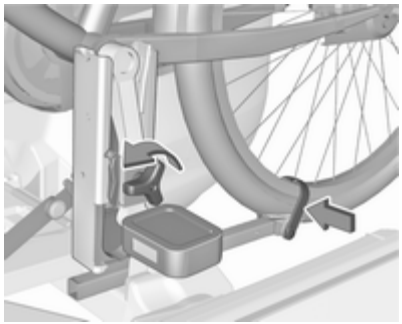

Détacher les sangles des deux pneus du vélo.

Maintenir le vélo, desserrer la vis de fixation de pédalier, puis soulever la fixation de pédalier pour l'enlever.

Rangement du système de transport arrière

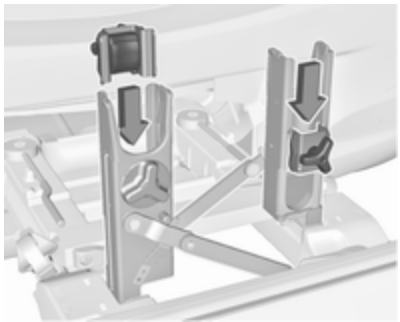

Pousser les fixations de pédalier dans les logements, comme indiqué sur l'illustration.

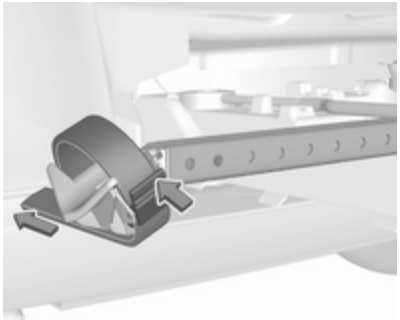

Insérer la sangle et la tirer aussi loin que possible vers le bas pour la serrer.

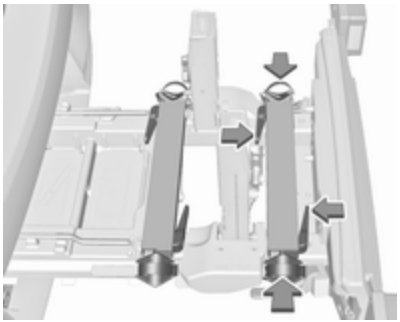

Appuyer sur le levier de déblocage et coulisser les logements de roue pour les faire rentrer aussi loin que possible.

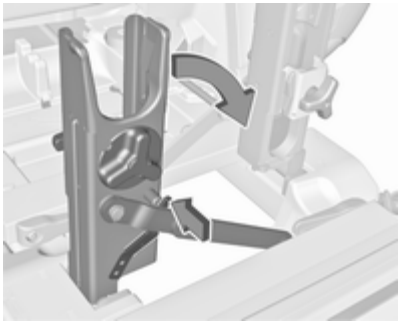

Désencliqueter le levier de verrouillage du support diagonal et rabattre les deux logements de manivelle de pédale.

⚠Attention
Risque de coincement.

Pivoter à fond d'abord la poignée de verrouillage gauche (**1**), puis celle de droite (**2**).

Abaisser la poignée de verrouillage vers le bas et sortir les deux supports de feux des logements.

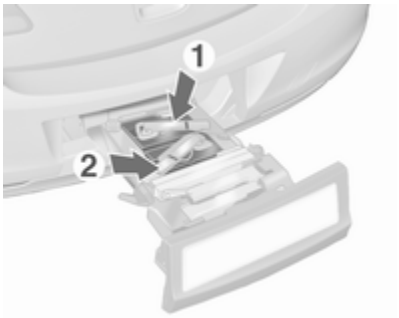

Rabattre les supports d'ampoule au dos des feux arrière.

Placer d'abord le feu arrière situé à l'avant (**1**), puis celui situé à l'arrière (**2**) dans les logements et les enfoncer aussi bas que possible. Pousser les câbles au maximum dans tous les guides pour éviter de les endommager.

Ouvrir le hayon.

Pousser le levier de déverrouillage vers le haut et le tenir. Soulever légèrement le système et le pousser dans le pare-chocs jusqu'à ce qu'il s'enclique.

La manette de déblocage doit revenir dans sa position de départ.

⚠Attention

Si le système ne peut pas être correctement engagé, prendre contact avec un atelier.

Système de transport arrière pour quatre vélos

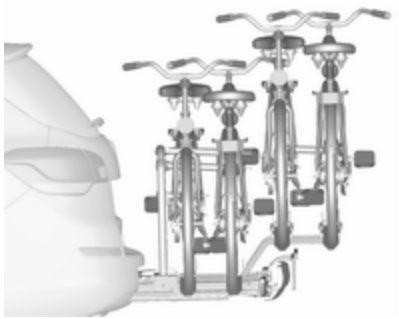

Le système de transport arrière (système Flex-Fix) permet de fixer deux vélos au support de transport extractible intégré dans le plancher du véhicule. Il est possible de fixer deux vélos supplémentaires sur un adaptateur. Le transport d'autres objets n'est pas autorisé.

La charge maximale pour le système de transport arrière est de 80 kg avec un adaptateur fixé et de 60 kg sans l'adaptateur. La charge maximale par vélo sur le support de transport extractible est de 30 kg. Ceci permet la

fixation de vélos électriques sur le support de transport extractible. La charge maximale par vélo sur l'adaptateur est de 20 kg.

L'empattement d'un vélo ne doit pas dépasser 1,15 mètre. Dans le cas contraire, la sécurisation du vélo n'est pas possible.

S'il n'est pas utilisé, le système de transport doit être rétracté dans le plancher du véhicule.

Il faut veiller à ce que les vélos ne comportent pas d'objets susceptibles de se détacher pendant le transport.

Avertissement

Si le système de transport arrière est rallongé et que le véhicule est complètement chargé, la garde au sol sera réduite.

Conduire avec précaution lorsque la route est fortement inclinée ou lors de la conduite sur une rampe, bosse, etc.

Avertissement

Consulter votre revendeur de vélos avant de fixer des vélos équipés de cadre en carbone. Les vélos peuvent subir des dommages.

Extension

Ouvrir le hayon.

⚠Attention

Aucune personne ne peut rester dans la zone d'extension du système de transport arrière, risque de blessures.

Tirer la manette de déblocage vers le haut. Le système se déverrouille et est éjecté hors du pare-chocs.

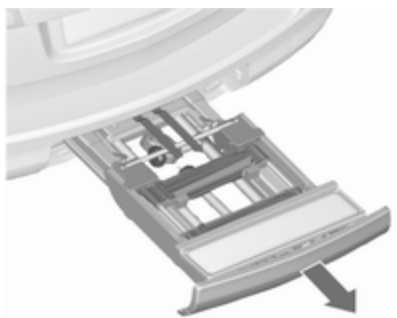

Sortir complètement le système de transport arrière jusqu'à ce qu'il se verrouille de manière audible.

S'assurer qu'il n'est pas possible de repousser le système de transport arrière sans actionner à nouveau la poignée de déverrouillage.

⚠Attention

Il n'est autorisé de fixer des objets sur le système de transport arrière que si le système a été correctement engagé. Si le système de transport arrière ne s'engage pas correctement, ne pas y fixer d'objets et le coulisser en position de rangement. Prendre contact avec un atelier.

Déplier le support de plaque d'immatriculation

Soulever le support de plaque d'immatriculation et le rabattre vers l'arrière.

Déplier les feux arrière

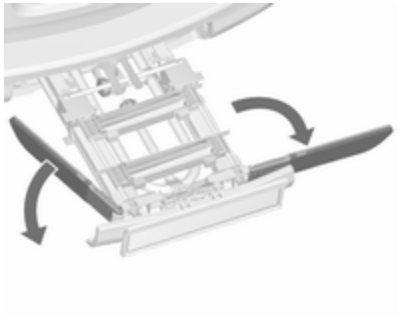

Déplier les deux feux arrière.

Verrouillage du système de transport arrière

Faire pivoter les deux leviers de serrage latéralement aussi loin que cela est possible.

Dans le cas contraire, un fonctionnement sûr ne peut être garanti.

Déplier les logements de roue

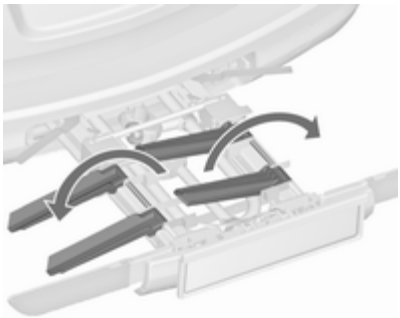

Déplier les deux logements de roue.

Montage du porte-vélo

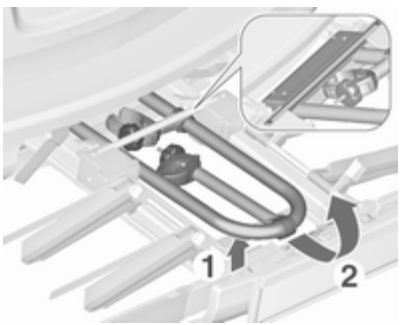

Soulever le porte-vélo sur l'arrière (**1**) et le tirer vers l'arrière.

Relever le porte-vélo (**2**).

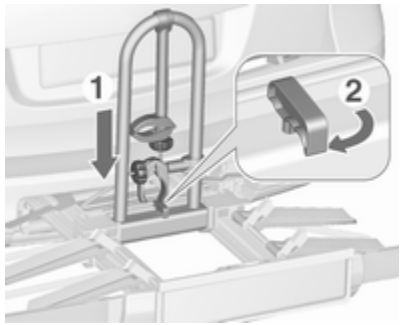

Pousser le porte-vélo (**1**) vers le bas et faire pivoter la poignée (**2**) vers l'arrière pour l'engager.

Fixation du premier vélo

1. Faire tourner les pédales à la position (comme illustré) et poser le vélo dans le logement de roue le plus en avant.

   Vérifier que le vélo est posé centralement sur les logements de roue.

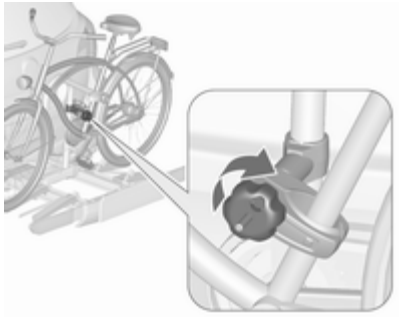

2. Fixer l'étrier de montage le plus court sur le cadre de vélo. Tourner le bouton molette dans le sens horaire pour le fixer.

3. Attacher les deux roues du vélo aux logements de roue en utilisant les dispositifs de retenue par sangle.
4. Vérifier que le vélo est bien fixé.

Avertissement
Veiller à ce que l'écartement entre le vélo et le véhicule soit au moins de 5 cm. Si nécessaire, desserrer le guidon et le faire pivoter sur le côté.

Fixation de l'adaptateur

Lors du transport de plus de deux vélos, l'adaptateur doit être fixé avant que le second vélo ne soit fixé.

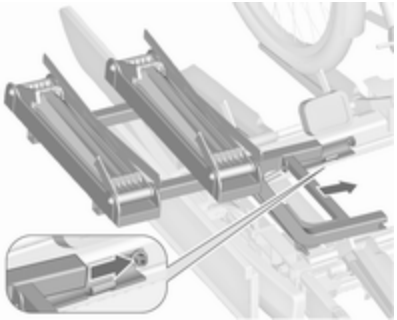

1. Appliquer l'adaptateur sur le système de transport arrière comme illustré.

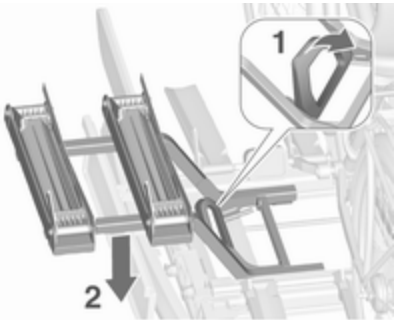

2. Tourner le levier (**1**) vers l'avant et le maintenir, abaisser alors l'adaptateur (**2**) sur l'arrière.
3. Relâcher le levier et vérifier si l'adaptateur est correctement engagé.

4. Passer la sangle attachée à l'adaptateur sous le levier pour la faire revenir sur le système de transport arrière. Attacher la sangle.

Fixation de vélos supplémentaires

La fixation de vélos supplémentaires est faite de la même manière que pour le premier vélo. Certaines étapes supplémentaires doivent être prises en considération :

1. Avant de poser le vélo, toujours déplier les passages de roue pour poser le vélo suivant, si besoin est.
2. Faire toujours tourner les pédales dans une position appropriée avant de poser le vélo.

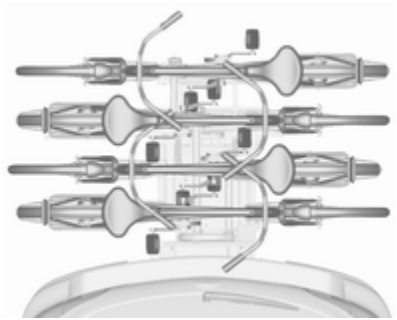

3. Positionner les vélos sur le système de transport arrière en les alignant en alternance vers la gauche ou la droite.
4. Aligner les vélos sur celui qui est déjà fixé. Les moyeux de roue des vélos ne doivent pas se toucher.
5. Attacher les vélos avec les étriers de montage et les dispositifs de retenue par sangle comme cela est décrit pour le premier vélo. L'étrier de montage devrait être fixé en parallèle.

   Utiliser l'étrier de montage long pour fixer le deuxième vélo sur le porte-vélo.

   Utiliser l'étrier de montage le plus long pour fixer le troisième vélo sur le porte-vélo.

Utiliser l'étrier de montage court pour fixer le quatrième vélo. L'étrier doit être fixé entre les cadres du troisième et quatrième vélos.

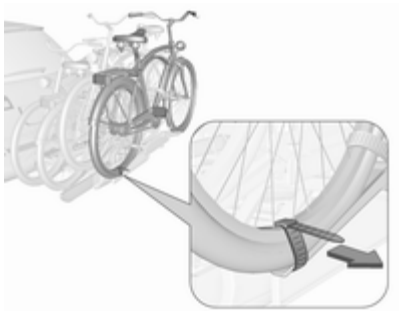

6. De plus, attacher les deux roues du quatrième vélo aux logements de roue en utilisant les sangles de serrage.

Il est recommandé de fixer un signal avertisseur sur le vélo le plus à l'arrière pour augmenter la visibilité.

Rabattre le système de transport arrière vers l'arrière

Le système de transport arrière peut être rabattu vers l'arrière pour avoir accès au coffre.

■ Sans l'adaptateur attaché :

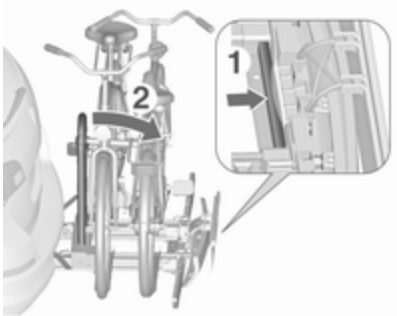

Pousser le levier (**1**) pour désengager et le maintenir.

Tirer vers l'arrière le porte-vélo (**2**) pour plier le système de transport arrière.

■ Avec l'adaptateur attaché :

⚠Attention

Faire attention de désengager le système de transport arrière, car il basculera vers l'arrière. Risque de blessure.

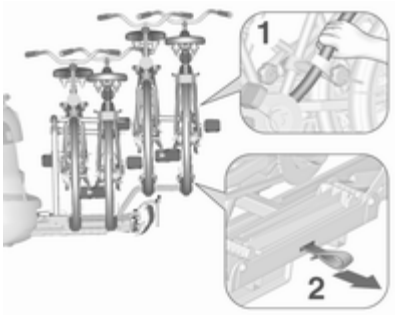

Maintenir le cadre (**1**) du vélo le plus en arrière avec une main et tirer sur la boucle (**2**) pour la désengager.

Maintenir le vélo le plus en arrière avec les deux mains et rabattre vers l'arrière le système de transport arrière.

Pour augmenter la visibilité, les feux arrière sont allumés lorsque le système de transport arrière est replié.

⚠Attention

Lors du rabattement du système de transport arrière de nouveau vers l'avant, faire attention que le système soit correctement verrouillé.

Retrait des vélos

Détacher les sangles des deux pneus du vélo.

Tourner le bouton molette dans le sens anti-horaire et déposer les étriers de montage.

Dépose de l'adaptateur

Détacher l'adaptateur avant de retirer le dernier vélo restant sur le système de transport arrière.

1. Replier les logements de roue.

2. Dégrafer la sangle.

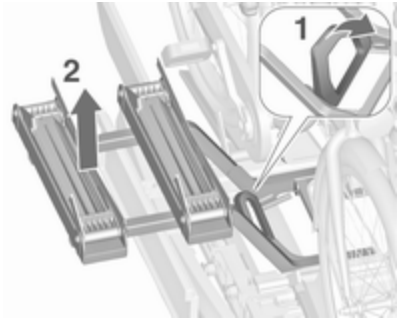

3. Tourner le levier (**1**) vers l'avant et le maintenir.
4. Soulever l'adaptateur (**2**) sur l'arrière et le retirer.

Démontage du porte-vélo

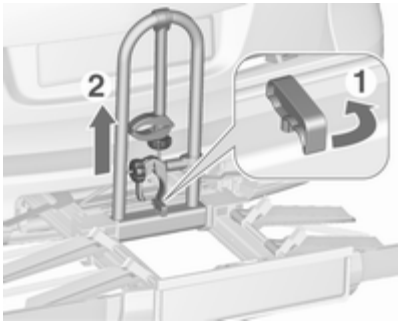

Disposer les étriers de montage conformément à l'illustration.

Faire pivoter la poignée (**1**) vers l'avant pour désengager et soulever le porte-vélo (**2**).

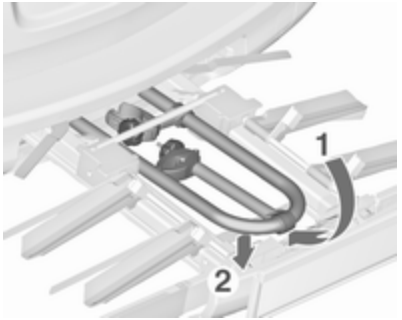

Rabattre le porte-vélo vers l'arrière, et le pousser alors vers l'avant jusqu'à ce qu'il s'arrête en butée (**1**).

Appuyer sur l'arrière du porte-vélo (**2**) pour l'abaisser.

Replier les logements de roue

Replier les deux logements de roue.

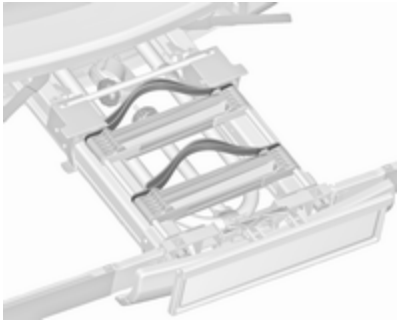

Ranger correctement les dispositifs de retenue par sangle.

Déverrouiller le système de transport arrière

Faire pivoter les deux leviers de serrage vers l'intérieur aussi loin que cela est possible.

Replier les feux arrière

Faire pivoter les deux feux arrière.

Replier le support de plaque d'immatriculation

Soulever le support de plaque d'immatriculation et le rabattre vers l'avant.

Rangement du système de transport arrière

Avertissement

Faire attention que toutes les pièces pouvant être rabattues, par exemple, les passages de roues et les étriers de montage, soient correctement rangées. Sinon, le système de transport arrière peut être endommagé lors d'une tentative de retrait.

Pousser le levier de déverrouillage vers le haut et le tenir. Soulever légèrement le système et le pousser dans le pare-chocs jusqu'à ce qu'il s'enclique.

La manette de déblocage doit revenir dans sa position de départ.

⚠Attention

Si le système ne peut pas être correctement engagé, prendre contact avec un atelier.

Coffre

Le dossier de siège arrière est divisé en deux parties. Ces deux parties peuvent être rabattues.

Extension de coffre, modèle berline 3 portes et 5 portes, tricorps 4 portes

- Uniquement modèle berline 3 portes et 5 portes : déposer si nécessaire le cache-bagages.
- Enfoncer et maintenir le loquet pour abaisser les appuis-tête ⇨ 40.
- Relever l'accoudoir arrière.

- Guider les ceintures de sécurité à travers les supports latéraux afin de les protéger de tout dégât. Lors du rabattement des dossiers, entraîner les ceintures de sécurité avec eux.
- Tirer la manette de déverrouillage d'un côté, ou des deux, et rabattre les dossiers sur l'assise.

- Sortir la ceinture de sécurité du guide de dossier de siège et la passer derrière l'attache comme illustré.

Pour relever les dossiers, les soulever et les guider jusqu'en position verticale jusqu'à ce qu'ils se verrouillent de manière audible.

S'assurer que les ceintures de sécurité des sièges extérieurs sont placées dans les guides de ceinture correspondants.

Les dossiers arrière ne sont verrouillés que si les repères rouges situés des deux côtés près de la poignée de déverrouillage ne sont pas visibles.

⚠ Attention

Lors du rabattement, vérifier que les dossiers sont correctement verrouillés en position avant de conduire le véhicule. Ne pas effectuer cette vérification peut causer des blessures ou des dégâts au chargement ou au véhicule en cas de freinage brusque ou de collision.

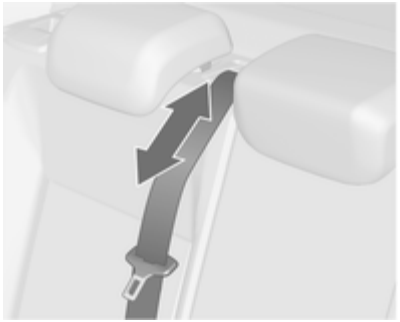

La ceinture de sécurité du siège central pourrait coincée lorsque le dossier est soulevé trop rapidement.

Pour débloquer l'enrouleur, rentrer la ceinture de sécurité ou la sortir d'environ 20 mm, puis relâcher.

Extension de coffre, Sports tourer

Rabattre les dossiers arrière

- Si nécessaire, enlever le cache-bagages.
- Enfoncer et maintenir le loquet pour abaisser les appuis-tête ⇨ 40.
- Relever l'accoudoir arrière.

- Guider les ceintures de sécurité à travers les supports latéraux afin de les protéger de tout dégât. Lors du

rabattement des dossiers, entraîner les ceintures de sécurité avec eux.

- Tirer la manette de déverrouillage d'un côté, ou des deux, et rabattre les dossiers sur l'assise.

Rabattement du siège électrique

Sur les véhicules dotés de rabattement du siège électrique, les sièges arrière peuvent également être repliés à partir du coffre.

- Tirer sur le commutateur se trouvant sur la cloison gauche ou droite du coffre pour replier la partie correspondante du siège arrière.

⚠Attention

Faire attention lors de l'opération de rabattement de sièges arrière électriques. Le dossier du siège se replie avec beaucoup de force. Risque de blessure, en particulier pour les enfants.

Vérifier que rien n'est fixé aux sièges arrière ou posé sur l'assise.

Si le véhicule doit être chargé via une porte arrière, sortir la ceinture de sécurité du guide de dossier et la placer derrière l'attache (comme illustré).

- Pour relever les dossiers, les soulever et les guider jusqu'en position verticale jusqu'à ce qu'ils se verrouillent de manière audible.

S'assurer que les ceintures de sécurité des sièges extérieurs sont placées dans les guides de ceinture correspondants.

Les dossiers arrière ne sont verrouillés que si les repères rouges situés des deux côtés près de la poignée de déverrouillage ne sont pas visibles.

⚠Attention

Ne jamais conduire la voiture si les dossiers ne sont pas correctement verrouillés en position. Car cela accroît le risque de blessure ou de dégât au chargement ou au véhicule, en cas de freinage appuyé ou de collision.

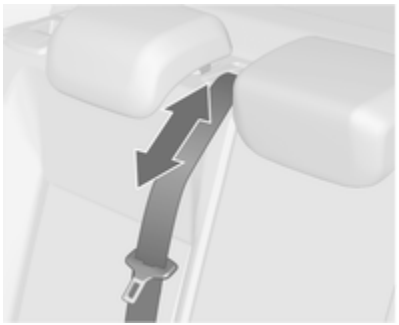

La ceinture de sécurité du siège central pourrait coincée lorsque le dossier est soulevé trop rapidement. Pour débloquer l'enrouleur, rentrer la ceinture de sécurité ou la sortir d'environ 20 mm, puis relâcher.

Relever l'assise et replier le dossier

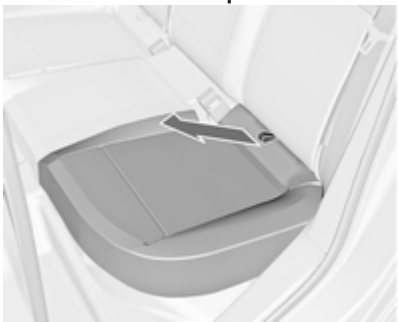

- Tirer la sangle sur une ou les deux assises et soulever l'arrière des assises vers l'avant.
- Enfoncer et maintenir le loquet pour abaisser les appuis-tête ⇨ 40.
- Tirer la manette de déverrouillage d'un côté, ou des deux, et rabattre les dossiers sur l'assise afin d'obtenir une aire de chargement plane.

Retirer l'assise

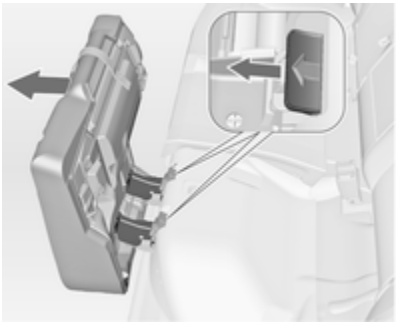

- Pousser les deux leviers vers l'avant et retirer l'assise pour prolonger l'espace de chargement.

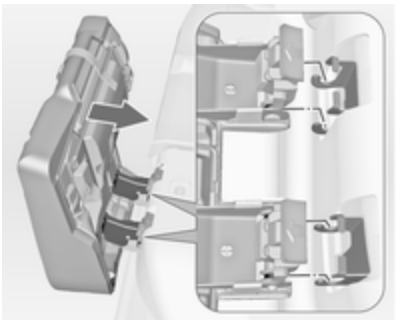

■ Pour fixer, appliquer l'assise comme illustré et engager les deux leviers.

Ouvrir le passage dans le dossier arrière central

■ Abaisser l'accoudoir arrière.

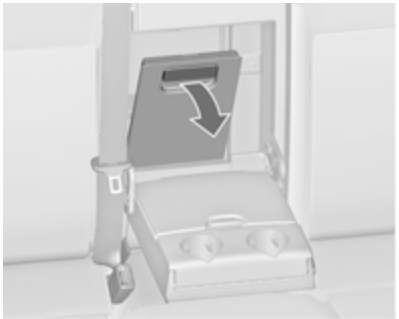

■ Tirer la poignée et ouvrir la trappe.

Idéal pour le chargement d'objets longs et étroits.

S'assurer de l'encliquetage de la trappe après l'avoir relevée.

La trappe fermée peut être verrouillée depuis le coffre. Tourner le bouton de 90° :

bouton rotatif horizontal	= trappe verrouillée depuis le côté de l'habitacle
bouton rotatif vertical	= trappe non verrouillée

Rangement à l'arrière

Modèle 3 portes

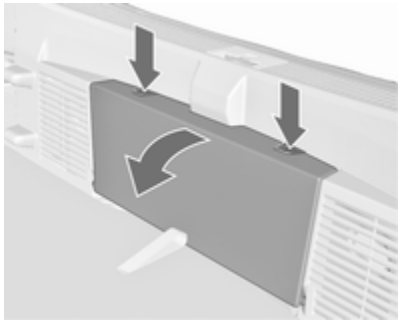

Appuyer sur les deux boutons et replier le cache.

Charge maximale : 0,5 kg.

Cache-bagages

Ne pas poser d'objets sur le cache-bagages.

Modèle bi-corps 3 portes et 5 portes

Dépose

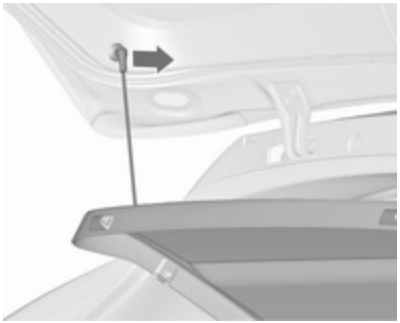

Décrocher les sangles de retenue du hayon.

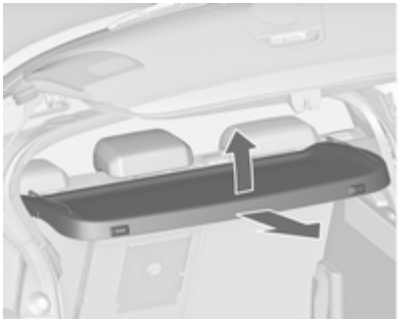

Soulever le cache sur l'arrière et le pousser vers le haut sur l'avant.

Enlever le cache.

Si le recouvrement réglable en hauteur est installé en position médiane ou supérieure, le cache-bagages peut être rangé en dessous.

Cache réglable en hauteur ⇨ 93.

Pose

Engager le cache-bagages dans les guides latéraux et le rabattre. Accrocher les sangles de retenue au hayon.

Sports tourer

Fermeture

Tirer le cache vers l'arrière en utilisant la poignée jusqu'à ce qu'il s'engage dans les logements latéraux.

Ouverture

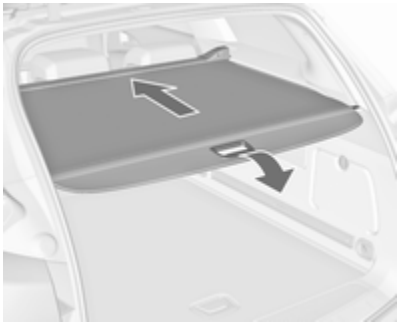

Tirer la poignée à l'extrémité du cache sur l'arrière et vers le bas. Il s'enroule automatiquement.

Cache en position haute

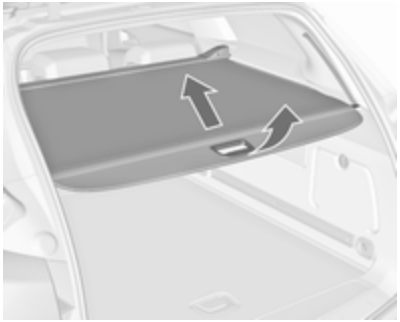

Abaisser la poignée à l'extrémité du cache. L'arrière du cache est guidé automatiquement vers le haut.

Dépose

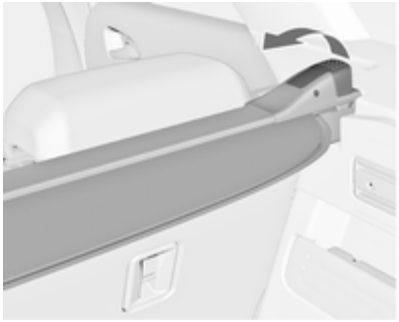

Ouvrir le cache-bagages.

Relever le levier de déverrouillage sur le côté droit et le maintenir. Lever le cache-bagages en commençant par la droite et le sortir de ses logements.

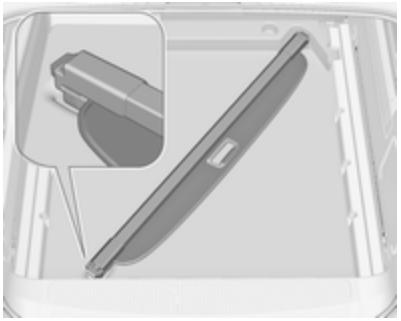

Une fois retiré, le cache peut être rangé sous le recouvrement de plancher arrière comme illustré.

Recouvrement des rangements dans le plancher arrière ⇨ 93.

Pose

Mettre le cache-bagages à gauche dans le logement, tirer le levier de déverrouillage vers le haut et le tenir ; mettre le cache-bagages à droite et l'encliqueter.

Recouvrement des rangements dans le plancher arrière

Recouvrement de plancher arrière, modèle bi-corps 3 portes et bi-corps 5 portes

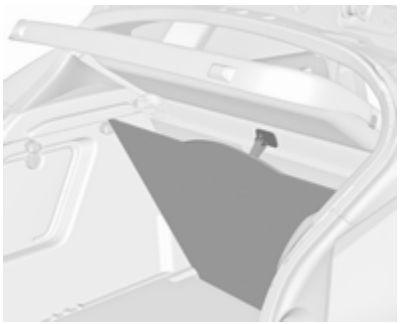

Le couvercle de plancher arrière peut être soulevé. Faire glisser la boucle dans le crochet sur le côté inférieur du cache-bagages.

Avertissement

Utiliser uniquement le crochet pour installer le recouvrement de plancher arrière et le recouvrement réglable en hauteur.

Recouvrement réglable en hauteur, modèle bi-corps 3 portes et bi-corps 5 portes

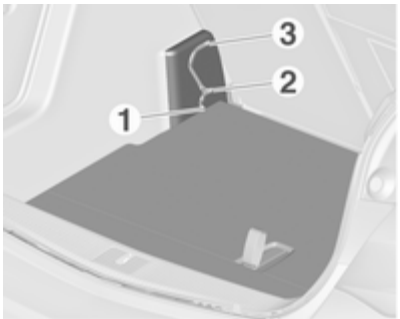

Le recouvrement réglable en hauteur peut être installé dans trois positions:

- juste au-dessus du revêtement de plancher arrière (**1**)
- en position médiane (**2**)
- en position supérieure (**3**)

Avertissement

Vérifier que les bords avant et arrière du recouvrement réglable en hauteur sont fixés au même niveau.

Relever

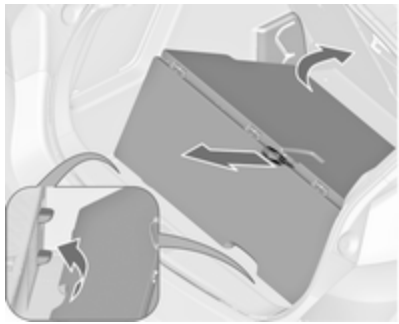

Pour relever le recouvrement à un niveau supérieur, tirer la boucle vers l'arrière et soulever le bord arrière du recouvrement sur les supports correspondants.

Abaisser

Pour abaisser le recouvrement, tirer la sangle vers l'arrière tout en abaissant le centre avant du recouvrement.

Avertissement

Ne pas abaisser le recouvrement réglable en hauteur **1** dans les véhicules équipés de subwoofer. Le subwoofer pourrait être endommagé.

Remarque

- En cas de montage en position **2** ou **3**, l'espace compris entre le recouvrement du plancher et le recouvrement réglable en hauteur peut être utilisé comme compartiment de rangement.
- Le recouvrement réglable en hauteur peut être relevé et accroché grâce à la sangle quand il est monté en position **1** ou **2**.
- En cas de montage en position **2**, une surface de chargement quasiment plate peut être obtenue quand les dossiers de siège arrière sont rabattus.
- L'ouverture des couvercles latéraux (p. ex. pour remplacer les ampoules de feu arrière) est uniquement possible avec le recouvrement réglable en hauteur installé en position **1** ou **2**.

Avertissement

Le recouvrement réglable en hauteur peut supporter une charge ne dépassant pas 100 kg.

Recouvrement de plancher arrière, Sports tourer

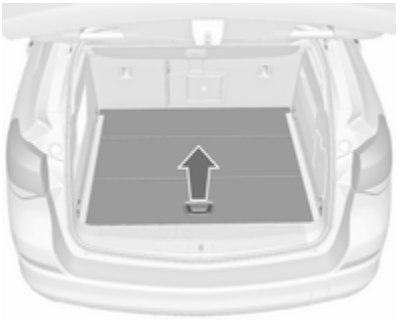

Soulever le recouvrement de plancher arrière en tirant la poignée. Rabattre le recouvrement et le placer derrière les sièges arrière.

Le compartiment de rangement sous le recouvrement du plancher arrière peut être divisé par une barre.

Insérer la barre dans les logements sur les parois latérales.

Avertissement
Insérer la barre dans le logement le plus en arrière lors du transport d'objets lourds dans le coffre. Sinon, le recouvrement du plancher arrière peut subir des dommages.

Anneaux d'arrimage

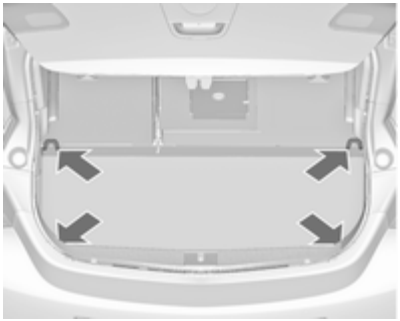

Les anneaux d'arrimage servent à sécuriser les objets pour éviter qu'ils ne glissent, par exemple avec des sangles de serrage ou le filet à bagages.

Système flexible de compartimentage du coffre

Le FlexOrganizer est un système flexible de compartimentage du coffre.

Le système se compose :

- d'adaptateurs
- de filets de rangement
- de crochets
- boîte de service
- jeu de sangles

Les composants se montent dans deux rails des panneaux latéraux à l'aide d'adaptateurs et de crochets.

Pose des adaptateurs dans les rails

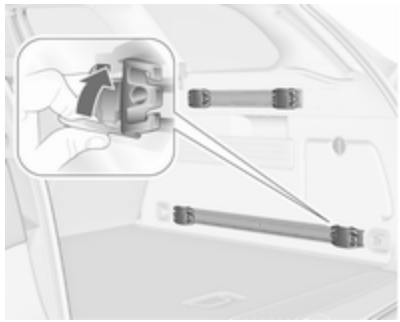

Ouvrir la plaque de fixation, placer l'adaptateur dans la rainure supérieure et inférieure du rail et les amener aux endroits voulus. Basculer la plaque de fixation vers le haut pour

bloquer l'adaptateur. Pour la dépose, tourner la plaque de fixation vers le bas et la sortir du rail.

Filet de compartimentage variable

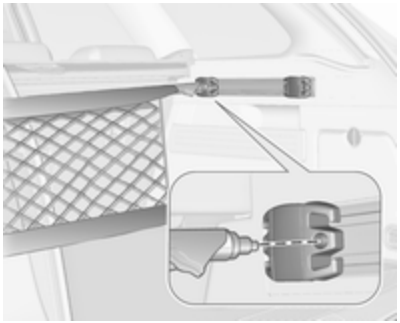

Introduire les adaptateurs dans les rails à la position désirée. Assembler les moitiés des barres de filet.

Pour la pose, comprimer légèrement les barres et les insérer dans les ouvertures respectives des adaptateurs.

Pour le démontage, comprimer les barres de filet et les enlever des adaptateurs.

Filet de rangement

Introduire les adaptateurs dans les rails à la position désirée. Le filet de rangement peut être accroché aux adaptateurs.

Pose des crochets dans les rails

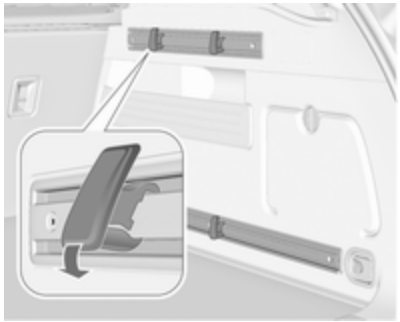

Introduire le crochet à la position désirée d'abord dans la rainure supérieure du rail, puis l'enfoncer dans la rainure inférieure. Pour la dépose, dégager d'abord de la rainure supérieure.

Boîte de service

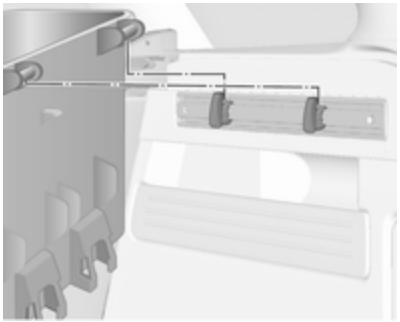

Installer deux crochets dans le rail supérieur. Introduire les consoles supérieures de la boîte dans les crochets depuis le haut.

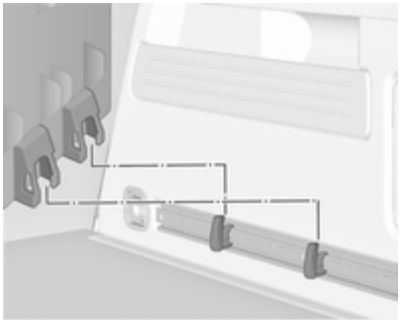

En variante, installer deux crochets dans le rail inférieur. Enficher les consoles inférieures de la boîte dans les crochets inférieurs, depuis le haut.

Jeu de sangles

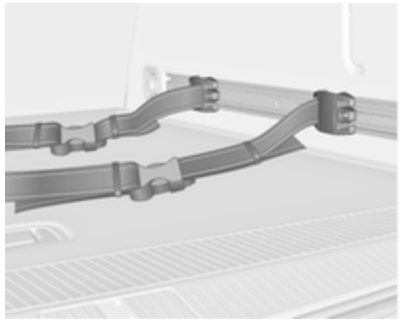

Introduire les adaptateurs du jeu de sangles dans un rail. S'assurer que la sangle n'est pas vrillée.

Le jeu de sangles dispose de deux fermetures.

La sangle peut être serrée.

Filet de sécurité

Le filet de sécurité est disponible sur la Sports tourer et peut être posé derrière les sièges arrière ou si les dossiers de siège arrière sont pliés et les assises relevées, derrière les sièges avant.

Le transport de personnes est interdit derrière le filet de sécurité.

Pose

Derrière les sièges arrière

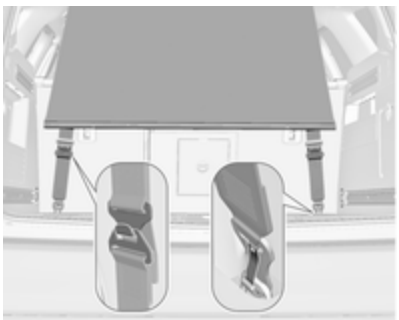

Fixer le crochet inférieur avec l'ouverture faisant face vers l'arrière sur l'anneau de gauche et de droite du plancher. Régler la longueur de la sangle sur le filet de sécurité en fixant le crochet supérieur aux anneaux de la sangle. S'assurer que la sangle est tendue lors de la pose de la tige.

Derrière les sièges avant

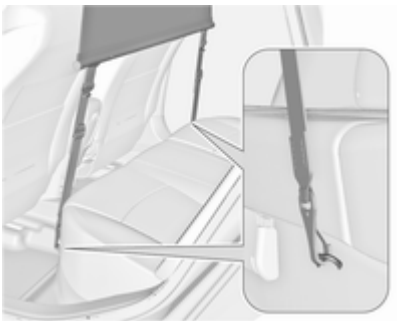

Fixer la sangle aux anneaux sous l'assise de siège arrière.

Replier les dossiers vers l'avant.

Pour obtenir une aire de chargement plane, replier tout d'abord l'assise avant de fixer le filet de sécurité. Déplacer les sièges vers l'avant pour relâcher la tension, si besoin est.

Pose de la tige

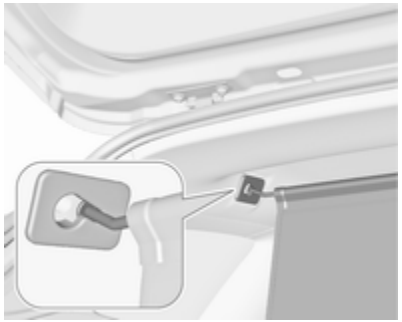

Il y a deux ouvertures de pose sur le cadre de toit : suspendre et engager la tige du filet sur un côté, comprimer la tige et suspendre et engager l'autre côté.

Coffre ⇨ 86.

Démontage

Décrocher les tiges du filet de sécurité des supports du cadre de toit. Détacher les sangles des anneaux. Rouler le filet et le fixer avec une sangle.

Une fois retiré, le filet de sécurité peut être rangé sous le recouvrement de plancher arrière ⇨ 93.

Triangle de présignalisation

Modèle bi-corps 3 portes, bi-corps 5 portes

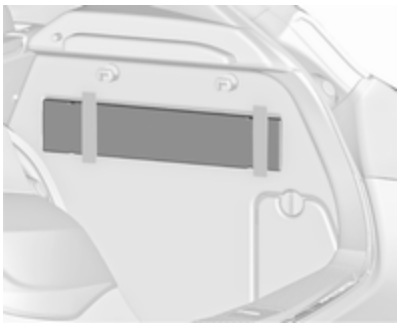

Ranger le triangle de présignalisation dans l'espace situé derrière la sangle sur le côté droit du coffre.

Sports tourer

Replier les sangles. Ranger le triangle de présignalisation dans l'espace situé derrière les sangles sur face intérieure du hayon.

Tri-corps 4 portes

Ranger le triangle de présignalisation dans le renfoncement sur le côté gauche du coffre.

Trousse de secours

Modèle 5 portes

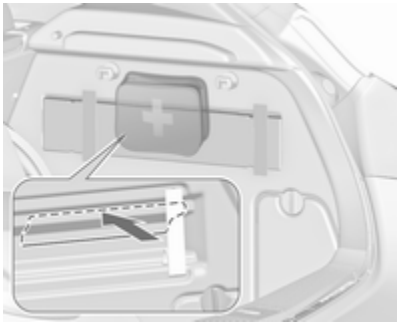

Ranger la trousse de secours dans le compartiment de rangement, derrière le triangle de pré-signalisation.

Avant la première utilisation, pousser le garnissage vers l'extérieur au niveau de la ligne perforée. Replier alors le garnissage vers l'extérieur afin d'avoir accès à l'espace de rangement.

Modèle 3 portes

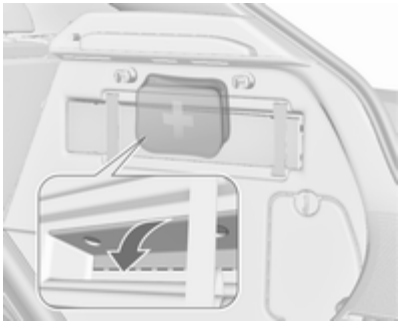

Ranger la trousse de secours dans le compartiment de rangement, derrière le triangle de pré-signalisation.

Utiliser les renfoncements pour replier le cache.

La trousse de secours peut être rangée, en fonction de l'équipement, dans le rangement à l'arrière ⇨ 90.

Sports tourer

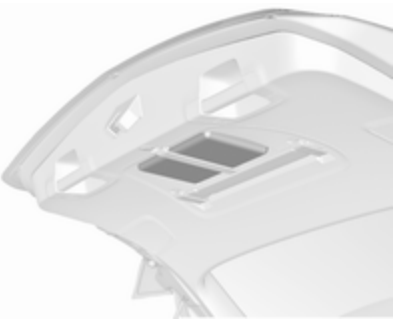

Replier la sangle. Ranger la trousse de secours dans l'espace derrière la sangle sur la face intérieure du hayon.

Tri-corps 4 portes

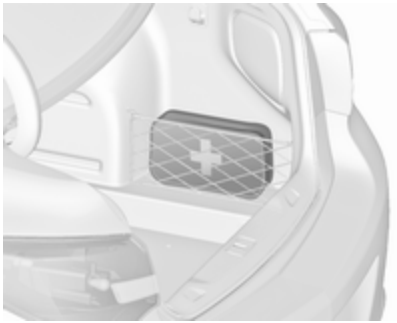

Ranger la trousse de secours dans l'espace situé derrière le filet sur le côté droit du coffre.

Galerie de toit

Pour des raisons de sécurité et pour éviter d'endommager le toit, nous vous recommandons d'utiliser le système de galerie de toit homologué pour votre véhicule. Pour de plus amples informations, consulter l'atelier.

Respecter les instructions de montage et ôter la galerie de toit si elle n'est pas utilisée.

Pose de la galerie de toit

Détacher le cache de chaque point de fixation à l'aide d'une pièce de monnaie.

Bi-corps 5 portes, tri-corps 4 portes

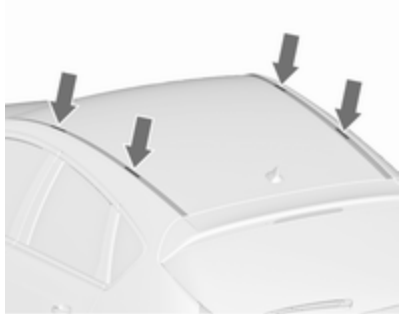

Modèle 3 portes

Sports tourer avec rails de toit

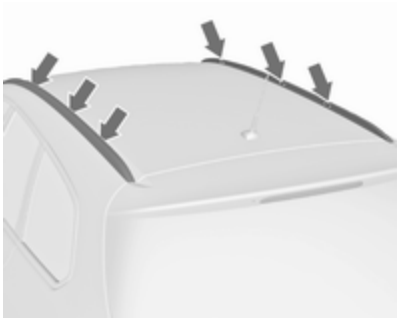

Fixer la galerie de toit dans la zone des orifices, comme cela est indiqué par les flèches sur l'illustration.

Informations sur le chargement

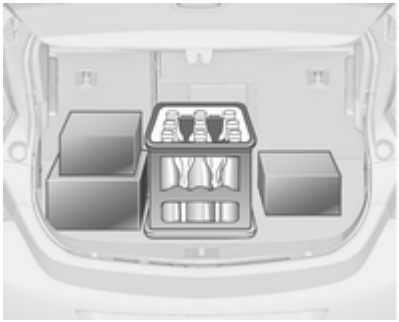

- Placer les objets lourds dans le coffre contre les dossiers. S'assurer que les dossiers sont correctement encliquetés. Dans le cas d'objets empilés, placer les plus lourds en bas.
- Attacher les objets avec des sangles de serrage fixées aux anneaux d'arrimage ⇨ 95. Attacher le recouvrement réglable en hauteur dans sa position la plus basse **(1)** ⇨ 93.
- Utiliser les quatre crochets sur les parois latérales du coffre pour accrocher les sacoches. Charge maximale : 5 kg par crochet.

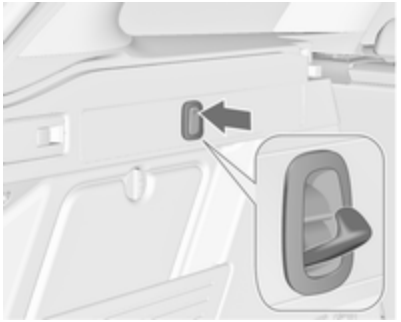

- Sports tourer : Utiliser les crochets sur les parois latérales du coffre pour accrocher les sacoches. Appuyer pour replier le crochet.
- Arrimer les objets dans le coffre pour éviter qu'ils ne glissent.
- En cas de transport d'objets dans le coffre, les dossiers des sièges arrière ne peuvent pas être inclinés vers l'avant.
- Le chargement ne doit pas dépasser le bord supérieur des dossiers.

- Ne placer aucun objet sur le cache-bagages, ni sur le tableau de bord. Ne pas recouvrir le capteur sur le haut du tableau de bord.
- Le chargement ne doit pas gêner l'utilisation des pédales, du frein de stationnement, du levier de vitesses et ne doit pas gêner le conducteur dans ses mouvements. Ne pas laisser des objets non arrimés dans l'habitacle.
- Ne pas conduire avec le coffre ouvert.

⚠Attention

Veiller à ce que le chargement à bord du véhicule soit solidement arrimé. Sans quoi, des objets pourraient se trouver projetés dans l'habitacle, provoquant des blessures ou des dégâts au chargement ou au véhicule.

- La charge utile est la différence entre le poids total autorisé en charge (voir plaquette signalétique ⇨ 308) et le poids à vide selon norme CE.

  Pour calculer le poids à vide, saisir les données de votre véhicule indiquées dans le tableau des poids au début de ce manuel.

  Le poids à vide selon CE inclut le poids du conducteur (68 kg), des bagages (7 kg) et tous les liquides (réservoir rempli à 90 %).

  Les équipements et accessoires en option augmentent le poids à vide.
- La charge sur le toit augmente la sensibilité au vent latéral du véhicule et altère la tenue de route du fait de l'élévation du centre de gravité du véhicule. Répartir la charge de manière uniforme et l'arrimer fermement avec des sangles afin qu'elle ne glisse pas. Adapter la pression des pneus et la vitesse du véhicule à l'état de charge. Contrôler régulièrement les fixations et les resserrer.

  Ne pas dépasser 120 km/h.

  La charge admissible au toit est de 75 kg pour les modèles bi-corps 3 portes/5 portes et tri-corps 4 portes, et de 100 kg pour le modèle Sports Tourer. La masse sur le toit est la somme des masses de la galerie de toit et de la charge.

Instruments et commandes

Commandes 104
Témoins et cadrans 112
Affichages d'information 124
Messages du véhicule 131
Ordinateur de bord 136
Personnalisation du véhicule 138

Commandes

Réglage du volant

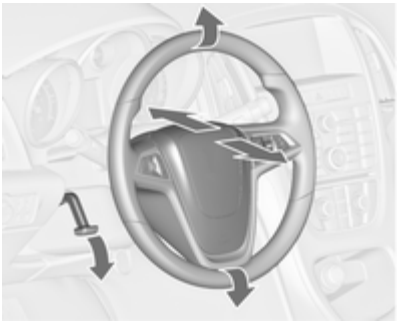

Débloquer le levier, régler le volant puis bloquer le levier et vérifier qu'il est bien verrouillé.

Ne régler le volant que lorsque le véhicule est arrêté et la direction débloquée.

Commandes au volant

L'Infotainment System, le régulateur de vitesse et un téléphone mobile connecté peuvent être commandés à partir du volant.

D'autres informations figurent dans le Manuel de l'Infotainment System.

Systèmes d'assistance au conducteur ⇨ 191.

Volant chauffé

Activer le chauffage en appuyant sur . L'activation est signalée par la LED dans le bouton.

Les zones recommandées pour tenir le volant sont chauffées plus rapidement et à une température plus élevée que le reste du volant.

Le chauffage des sièges n'est possible qu'avec le moteur en marche et pendant l'Autostop.

Système Stop/Start ⇨ 173.

Avertisseur sonore

Appuyer sur .

Essuie-glace / lave-glace avant

Essuie-glace avant

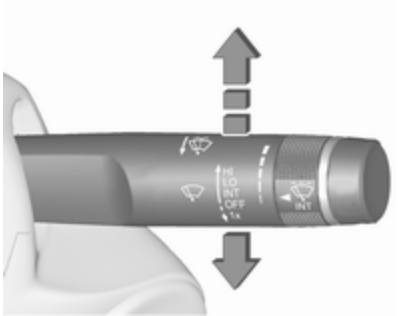

HI = rapide
LO = lent
INT = fonctionnement intermittent ou balayage automatique avec capteur de pluie
OFF = arrêt

Pour un seul balayage lorsque l'essuie-glace avant est désactivé, abaisser la manette en position **1x**.

Ne pas mettre en marche lorsque les vitres sont gelées.

Ne pas enclencher les essuie-glaces ou les lave-glaces dans les stations de lavage de voiture.

Intervalle de balayage réglable

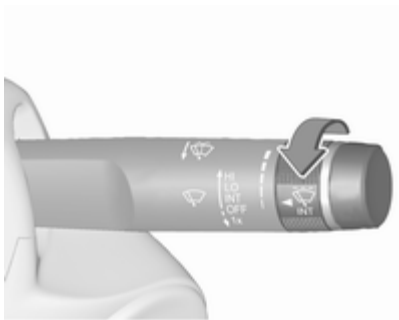

Manette d'essuie-glace en position **INT**.

Tourner la molette pour régler l'intervalle de balayage souhaité :

intervalle court = tourner la roue moletée vers le haut
intervalle long = tourner la roue moletée vers le bas

Balayage automatique avec capteur de pluie

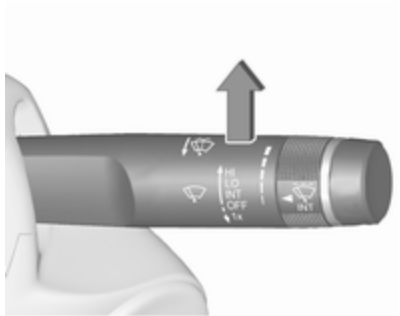

INT = balayage automatique avec capteur de pluie

Le capteur de pluie détecte la quantité d'eau sur le pare-brise et règle automatiquement la vitesse de l'essuie-glace avant.

Si l'intervalle de balayage est supérieur à 20 secondes, les bras d'essuie-glace se déplacent lentement en position de repos.

Sensibilité réglable du capteur de pluie

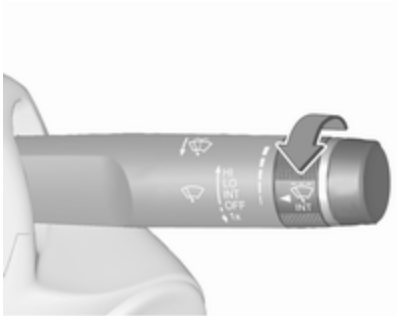

Tourner la molette pour régler la sensibilité:

sensibilité faible	= tourner la roue moletée vers le bas
sensibilité élevée	= tourner la roue moletée vers le haut

Le champ du capteur de pluie doit rester propre, c'est-à-dire sans poussière, saletés, ni givre.

Lave-glace avant et lave-phares

Tirer la manette. Le produit de lave-glace est pulvérisé sur le pare-brise et l'essuie-glace exécute quelques balayages.

Si les phares sont allumés, du liquide de lave-glace est également pulvérisé sur les phares, pour autant que la manette soit tirée suffisamment longtemps. Après quoi, le lave-phare reste inactif pendant
5 cycles de lavage ou jusqu'à ce que le moteur ou les phares aient été éteints, puis rallumés.

Essuie-glace / lave-glace de lunette arrière

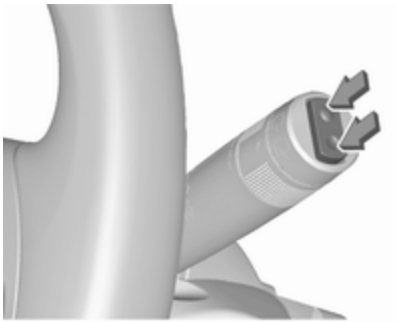

Pousser le commutateur à bascule pour actionner l'essuie-glace de lunette arrière :

position supérieure	= fonctionnement permanent
position inférieure	= fonctionnement intermittent
position centrale	= arrêt

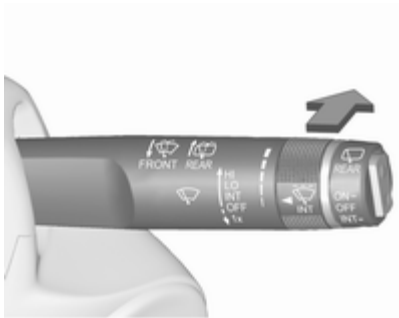

Pousser la manette. Le produit de lave-glace est pulvérisé sur la lunette arrière et l'essuie-glace exécute quelques balayages.

Ne pas mettre en marche lorsque la lunette arrière est gelée.

Ne pas enclencher les essuie-glaces ou les lave-glaces dans les stations de lavage de voiture.

L'essuie-glace de lunette arrière s'enclenche automatiquement si l'essuie-glace avant est en marche et que la marche arrière est engagée.

Cette fonction peut être activée ou désactivée dans le menu Réglages de l'affichage d'informations.

Personnalisation du véhicule ⇨ 138.

Le lave-glace de lunette arrière est désactivé quand le niveau de liquide est trop bas.

Température extérieure

Une chute de la température est affichée immédiatement, une hausse de la température est indiquée après un certain délai.

Si la température extérieure descend jusqu'à 3 °C, un message d'avertissement est affiché sur le centre d'informations du conducteur avec affichage de combiné de niveau supérieur.

⚠ Attention

Lorsque l'affichage indique une température de quelques degrés au-dessus de 0 °C, il se peut que la chaussée soit déjà verglacée.

Horloge

L'heure et la date sont indiquées sur l'affichage d'informations.

Réglages de l'heure et de la date

CD 400plus/CD 400/CD 300

Appuyer sur **CONFIG**. Le menu **Réglages** est affiché.

Sélectionnez **Heure Date**.

Options de réglage pouvant être sélectionnées :

- **Régler heure :** Change l'heure indiquée sur l'affichage.
- **Régler date :** Change la date indiquée sur l'affichage.
- **Définir format heure** : Bascule l'indication des heures entre les formats **12 h** et **24 h**.
- **Définir format date** : Bascule l'indication de la date entre les formats **MM/JJ/AAAA** et **JJ.MM.AAAA**.
- **Affichage horloge** : Active / désactive l'indication de l'heure sur l'affichage.
- **Synchronisation horloge RDS** : Le signal RDS de la plupart des émetteurs VHF règle automatiquement l'heure. La synchronisation RDS de l'heure peut prendre quelques minutes. Quelques émetteurs n'envoient pas de signal d'heure correcte. Il est alors conseillé de désactiver la synchronisation automatique de l'heure.

Personnalisation du véhicule ⇨ 138.

Réglages de l'heure et de la date

Navi 950/Navi 650/CD 600

Appuyer sur **CONFIG**, puis sélectionner l'option de menu **Heure et date** pour afficher le sous-menu respectif.

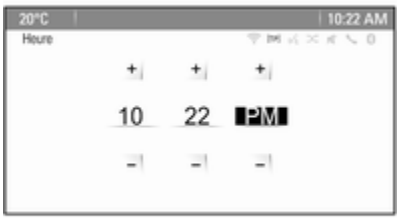

Remarque
Si **Synchronisation horloge RDS** est activé, l'heure et la date sont réglées automatiquement par le système.

Voir le manuel de l'Infotainment System pour de plus amples informations.

Réglage de l'heure
Pour régler les paramètres de l'heure, sélectionner l'élément du menu **Régler l'heure**. Tournez le bouton multifonction pour régler le premier paramètre.

Appuyer sur le bouton multifonction pour confirmer l'entrée. Le fond d'écran en couleur se déplace vers le réglage suivant.

Effectuer tous les réglages.

Régler la date
Pour régler les paramètres de l'heure, sélectionner l'élément du menu **Régler la date**. Tournez le bouton multifonction pour régler le premier paramètre.

Appuyer sur le bouton multifonction pour confirmer l'entrée. Le fond d'écran en couleur se déplace vers le réglage suivant.

Effectuer tous les réglages.

Format de l'heure
Pour choisir le format de l'heure désiré, sélectionner **Format 12 h / 24 h**. Activer **12 heures** ou **24 heures**.

Personnalisation du véhicule ▷ 138.

Prises de courant

Une prise de courant 12 Volt est placée dans la console avant.

Une prise de courant supplémentaire de 12 Volt est placée dans la console arrière. Rabattre le couvercle vers le bas.

Sports tourer : Une prise de courant de 12 Volt est située sur la cloison gauche du coffre.

La puissance maximale absorbée ne doit pas dépasser 120 watts.

Quand le contact est coupé, les prises de courant sont désactivées. En outre, les prises de courant sont aussi désactivées si la tension de la batterie du véhicule est trop faible.

Les accessoires électriques branchés doivent répondre à la norme DIN VDE 40 839 en matière de compatibilité électromagnétique.

Ne pas y raccorder d'accessoires fournissant du courant, par ex. des chargeurs ou des batteries.

Ne pas endommager la prise en utilisant des fiches inadaptées.

Système Stop/Start ⇨ 173.

Allume-cigares

Un allume-cigare est présent dans la console avant.

Appuyer sur l'allume-cigares. Il s'éteint automatiquement lorsque la résistance est incandescente. Retirer l'allume-cigares.

Cendriers

Avertissement
Uniquement destiné aux cendres, pas aux déchets combustibles.

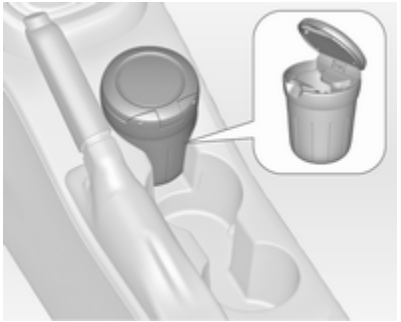

Le cendrier amovible peut être placé dans les porte-gobelets.

Témoins et cadrans

Combiné d'instruments

Sur certaines versions, les aiguilles du combiné d'instruments montent brièvement à fond lors de la mise du contact.

Compteur de vitesse

Affiche la vitesse du véhicule.

Compteur kilométrique

La ligne inférieure indique la distance totale parcourue en km.

Compteur kilométrique journalier

La ligne supérieure indique la distance parcourue depuis la dernière remise à zéro.

Pour le remettre à zéro, appuyer quelques secondes sur le bouton **SET/CLR** de la manette des clignotants ⇨ 124.

Certains modèles sont dotés d'un bouton molette de réinitialisation entre le compteur de vitesse et le centre d'informations du conducteur : pour réinitialiser, maintenir enfoncé le bouton molette pendant quelques secondes avec le contact mis.

Le compteur kilométrique journalier affiche une distance maximale de 2 000 km, puis revient à 0.

Compte-tours

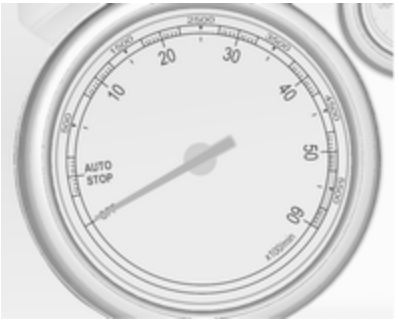

Affiche le régime du moteur.

Si possible, conduire dans la plage de régime inférieure sur chaque rapport.

Avertissement
Le régime maximal autorisé est dépassé si l'aiguille atteint la zone d'avertissement rouge. Danger pour le moteur.

Jauge à carburant

Affiche le niveau de remplissage de carburant ou le niveau de gaz dans le réservoir en fonction du mode de fonctionnement.

Si le niveau est bas dans le réservoir, le témoin ⬬ s'allume. S'il clignote, faire le plein sans tarder.

Durant le fonctionnement au gaz de pétrole liquéfié, le système passe automatiquement en mode de fonctionnement à l'essence quand les réservoirs de gaz sont vides ⇨ 113.

Ne jamais rouler jusqu'à ce que le réservoir soit vide.

En raison du reste de carburant présent dans le réservoir, la quantité ajoutée peut être inférieure à la capacité nominale indiquée pour le réservoir de carburant.

Bouton de sélection de carburant

Appuyer sur **LPG** pour permuter entre fonctionnements à l'essence ou au gaz de pétrole liquéfié. La LED ⬬ indique le mode de fonctionnement en cours.

- ⬬ arrêt = fonctionnement à l'essence
- ⬬ allumé = fonctionnement au gaz de pétrole liquéfié
- ⬬ clignote = aucune commutation n'est possible, un type de carburant est vide

Dès que le réservoir de gaz de pétrole liquéfié est vide, le mode essence est sélectionné jusqu'à ce que le contact soit coupé.

Carburant pour utilisation au gaz liquéfié ⇨ 226.

Jauge de température de liquide de refroidissement du moteur

Affiche la température du liquide de refroidissement.

zone gauche	=	le moteur n'a pas encore atteint sa température de fonctionnement
zone centrale	=	température de fonctionnement normale
zone droite	=	température trop élevée

Avertissement
Si la température de liquide de refroidissement du moteur est trop élevée, arrêter le véhicule, couper le moteur. Danger pour le moteur. Vérifier le niveau de liquide de refroidissement.

Affichage de service

Le système de durée de vie de l'huile moteur vous indique quand changer de filtre et d'huile moteur. Basé sur les conditions de conduite, l'intervalle de vidange de l'huile moteur et de remplacement de filtre qui sera indiqué peut fortement varier.

Pour afficher la durée de vie restante de l'huile, utiliser les boutons du clignotant :

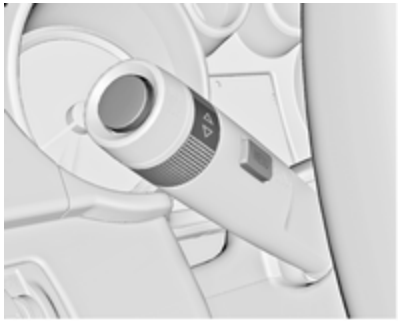

Appuyer sur le bouton **MENU** pour sélectionner le menu **Menu informations véhicule**.

Tourner la molette de réglage pour sélectionner le menu **Durée de vie restante, huile**.

La durée de vie restante de l'huile moteur est affichée comme un pourcentage sur le centre d'informations du conducteur.

Réinitialisation

Appuyer sur le bouton **SET/CLR** du levier des clignotants pendant plusieurs secondes pour la réinitialisation. La page d'affichage de la durée de vie restante de l'huile doit être active. Mettre le contact, mais le moteur ne doit pas être démarré.

Pour garantir son fonctionnement correct, le système doit être réinitialisé à chaque vidange d'huile moteur. Prendre contact avec un atelier.

Entretien suivant

Quand le système a calculé que la durée de vie de l'huile s'est réduite, un message d'avertissement apparaît dans le centre d'informations du conducteur. Faire changer l'huile moteur et le filtre par un atelier dans un délai d'une semaine ou 500 km (selon l'échéance survenant en premier).

Centre d'informations du conducteur ⇨ 124.

Informations sur le service ⇨ 304.

Témoins

Les témoins décrits ne se retrouvent pas sur tous les véhicules. La description s’applique à toutes les versions d’instruments. L'emplacement des témoins peut varier en fonction de l'équipement. Lors de la mise du contact, la plupart des témoins s'allument brièvement pour effectuer un test de fonctionnement.

Signification des couleurs des témoins :

rouge = danger, rappel important
jaune = avertissement, instruction, défaillance
vert = confirmation de mise en marche
bleu = confirmation de mise en marche
blanc = confirmation de mise en marche

Témoins du combiné d'instruments

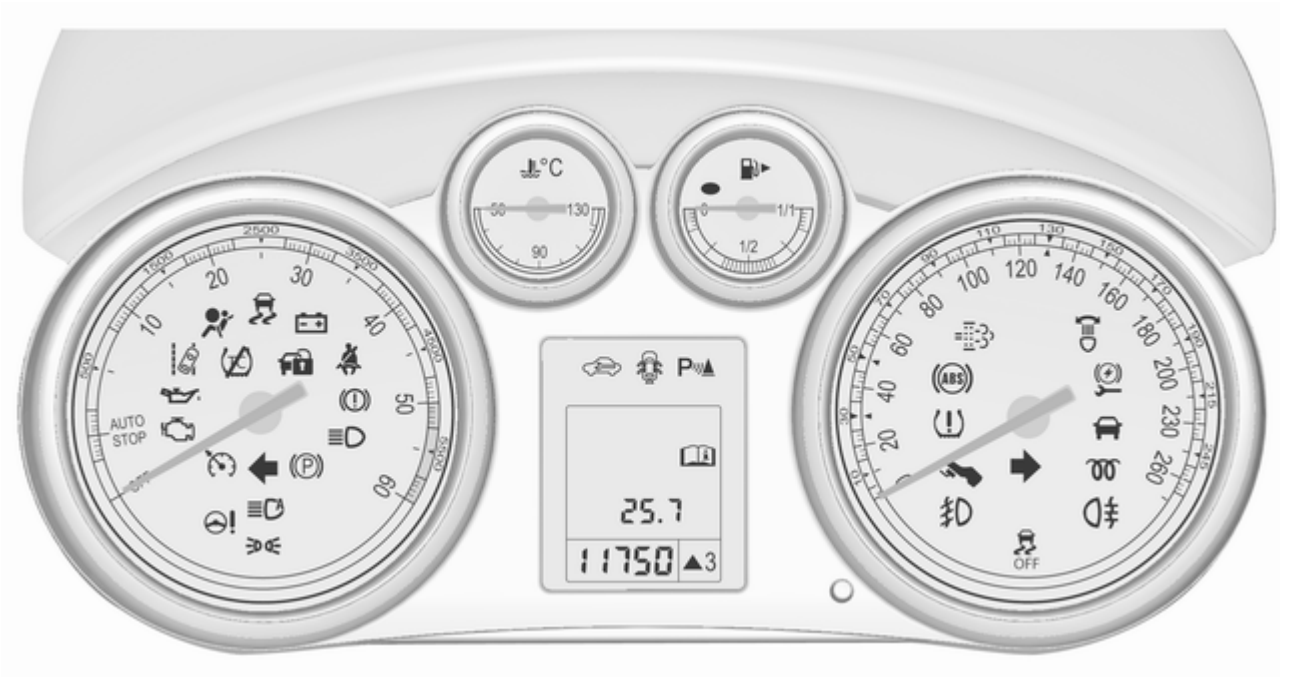

Témoins de la console centrale

Clignotant

⇦⇨ s'allume ou clignote en vert.

S'allume brièvement

Les feux de stationnement sont allumés.

Clignotement

Les clignotants ou les feux de détresse sont activés.

Clignotement rapide : défaillance d'une ampoule de clignotant ou d'un fusible associé, défaillance d'une ampoule de clignotant de remorque.

Remplacement des ampoules ⇨ 247, fusibles ⇨ 268.

Clignotants ⇨ 152.

Rappel de ceinture de sécurité

Rappel de ceinture de sécurité des sièges avant

du siège conducteur s'allume ou clignote en rouge.

² du siège du passager avant s'allume ou clignote en rouge, quand le siège est occupé.

Allumé

Après avoir mis le contact, jusqu'à ce que la ceinture soit bouclée.

Clignotement

Après avoir démarré le moteur, pendant 100 secondes maximum, jusqu'à ce que la ceinture soit bouclée.

Airbags et rétracteurs de ceinture

s'allume en rouge.

Lors de la mise du contact, le témoin s'allume pendant environ 4 secondes. S'il ne s'allume pas, s'il ne s'éteint pas après 4 secondes ou s'il s'allume en roulant, le système d'airbags présente une défaillance. Prendre contact avec un atelier. Les airbags et les rétracteurs de ceinture peuvent ne pas se déclencher en cas d'accident.

Des rétracteurs de ceinture ou airbags déclenchés sont signalés par le témoin qui reste allumé.

⚠Attention

Faire immédiatement remédier à la cause de la défaillance par un atelier.

Rétracteurs de ceinture, systèmes d'airbags ⇨ 50, ⇨ 53.

Désactivation d'airbag

s'allume en jaune.

Il s'allume pendant environ 60 secondes après avoir mis le contact. L'airbag de passager avant est activé.

s'allume en jaune.

L'airbag de passager avant est désactivé ⇨ 55.

⚠ Danger

Risque de blessure mortelle pour un enfant placé dans un système de sécurité pour enfant quand le l'airbag pour passager avant est activé.

Risque de blessure mortelle pour un adulte quand le l'airbag pour passager avant est désactivé.

Système de charge

s'allume en rouge.

S'allume lorsque le contact est mis et s'éteint peu après la mise en marche du moteur.

S'il s'allume lorsque le moteur tourne

S'arrêter, couper le moteur. La batterie de véhicule ne se charge pas. Le refroidissement du moteur peut être interrompu. L'unité de servofrein peut cesser de fonctionner. Prendre contact avec un atelier.

Témoin de dysfonctionnement

s'allume ou clignote en jaune.

S'allume lorsque le contact est mis et s'éteint peu après la mise en marche du moteur.

S'il s'allume lorsque le moteur tourne

Défaillance dans le système d'épuration des gaz d'échappement. Les valeurs des gaz d'échappement autorisées peuvent être dépassées. Prendre immédiatement contact avec un atelier.

Il clignote lorsque le moteur tourne

Défaillance pouvant endommager le catalyseur. Relâcher l'accélérateur jusqu'à ce que le témoin cesse de clignoter. Prendre immédiatement contact avec un atelier.

Prochain entretien du véhicule

s'allume en jaune.

En plus, un code ou un message d'avertissement est affiché.

Le véhicule doit subir un entretien.

Prendre contact avec un atelier.

Messages du véhicule ⇨ 131.

Système de freinage et d'embrayage

s'allume en rouge.

Le niveau de liquide de frein et d'embrayage est trop bas ⇨ 244.

⚠ Attention
S'arrêter. Interrompre immédiatement le trajet. Prendre contact avec un atelier.

Il s'allume après avoir mis le contact, lorsque le frein de stationnement manuel est serré ⇨ 184.

Actionner la pédale

s'allume ou clignote en jaune.

Allumé

La pédale de frein doit être enfoncée pour desserrer le frein de stationnement électrique ⇨ 184.

La pédale d'embrayage doit être enfoncée pour démarrer le moteur en mode Autostop. Système Stop/Start ⇨ 173.

Clignotement

La pédale d'embrayage doit être relâchée pour un démarrage principal du moteur ⇨ 19, ⇨ 172.

Sur certaines versions, le message Actionner la pédale est indiqué sur le centre d'informations du conducteur (DIC) ⇨ 131.

Frein de stationnement électrique

Ⓟ s'allume ou clignote en rouge.

Allumé

Le frein de stationnement électrique est serré ⇨ 184.

Clignotement

Le frein de stationnement électrique n'est pas complètement serré ou desserré. Mettre le contact, enfoncer la pédale de frein et essayer de réinitialiser le système en desserrant puis en serrant le frein de stationnement électrique. Si Ⓟ continue à clignoter, ne plus rouler et prendre contact avec un atelier.

Défaillance du frein de stationnement électrique

s'allume ou clignote en jaune.

Allumé

Le frein de stationnement électrique fonctionne avec une performance réduite ⇨ 184.

Clignotement

Le frein de stationnement électrique est en mode Entretien. Arrêter le véhicule, serrer puis desserrer le frein de stationnement électrique pour le réinitialiser.

⚠ Attention
Faire immédiatement remédier à la cause de la défaillance par un atelier.

Antiblocage de sécurité (ABS)

(ABS) s'allume en jaune.

Il s'allume pendant quelques secondes après avoir mis le contact. Le système est opérationnel dès que le témoin s'éteint.

Si le témoin ne s'éteint pas au bout de quelques secondes ou s'il s'allume en cours de route, l'ABS présente un défaut. Le dispositif de freinage continue à fonctionner mais sans régulation ABS.

Antiblocage de sécurité ⇨ 183.

Passage au rapport supérieur

⏏ s'allume en vert en tant que témoin, ou est représenté sous forme de symbole ▲ avec le numéro du rapport suivant sur le centre d'informations du conducteur (DIC), lorsque le passage au rapport supérieur est recommandé pour des raisons d'économie de carburant.

Sur certains modèles, l'indication de rapport de vitesses est affichée comme une page complète sur le DIC.

Assistant de conduite EcoFlex ⇨ 136.

Direction assistée

! s'allume en jaune.

S'allume en cas de performance réduite de direction assistée

Une performance réduite de la direction assistée est due à la surchauffe du système. Le témoin s'éteint lorsque le système a refroidi.

Système Stop/Start ⇨ 173.

S'allume en cas de direction assistée désactivée

Dysfonctionnement de la direction assistée Prendre contact avec un atelier.

Avertissement de franchissement de ligne

s'allume en vert ou clignote en jaune.

S'allume en vert

Le système est sous tension et prêt à fonctionner.

Clignote en jaune

Le système détecte un changement de file inattendu.

Aide au stationnement par ultrasons

P▲ s'allume en jaune.

Défaillance dans le système

ou

Défaillance en raison de capteurs encrassés ou couverts de givre ou de neige

ou

Interférences dues à des sources d'ultrasons externes. Une fois ces sources d'interférences éliminées, le système fonctionne de nouveau correctement.

Faire remédier à la cause du problème par un atelier.

Aide au stationnement à ultrasons ⇨ 209.

Electronic Stability Control désactivé

s'allume en jaune.

Le système est désactivé.

Electronic Stability Control et système antipatinage

s'allume ou clignote en jaune.

Allumé

Présence d'une défaillance dans le système. Il est possible de poursuivre la route. La stabilité de conduite peut toutefois être dégradée suivant l'état de la chaussée.

Faire remédier à la cause du problème par un atelier.

Clignotement

Le système est enclenché activement. La puissance du moteur peut être réduite et le véhicule peut être légèrement freiné automatiquement.

Electronic Stability Control (ESC) ⇨ 187, Système antipatinage (TC) ⇨ 186.

Système antipatinage désactivé

s'allume en jaune.

Le système est désactivé.

Préchauffage

s'allume en jaune.

Le préchauffage est activé. Il s'enclenche uniquement lorsque la température extérieure est basse.

Filtre à particules (pour diesel)

s'allume ou clignote en jaune.

Le filtre à particules doit être nettoyé.

Continuer à conduire jusqu'à ce que s'éteigne. Si possible, ne pas laisser le régime moteur descendre sous la barre des 2000 tr/min.

Allumé

Le filtre à particules est rempli. Lancer le processus de nettoyage dès que possible.

Clignotement

Le niveau maximum de remplissage du filtre a été atteint. Lancer immédiatement le processus de nettoyage pour éviter d'endommager le moteur.

Filtre à particules (pour diesel) ⇨ 177, système Stop-Start ⇨ 173.

Système de surveillance de la pression des pneus

s'allume ou clignote en jaune.

Allumé

Perte de pression des pneus. S'arrêter immédiatement et vérifier la pression de gonflage.

Clignotement

Défaillance dans le système ou montage d'une roue sans capteur de pression (par exemple roue de secours). Après 60 - 90 secondes, le témoin s'allume en continu. Prendre contact avec un atelier.

Pression d'huile moteur

s'allume en rouge.

S'allume lorsque le contact est mis et s'éteint peu après la mise en marche du moteur.

S'il s'allume lorsque le moteur tourne

Avertissement

La lubrification du moteur peut être interrompue. Cela peut entraîner des dégâts au moteur et/ou un blocage des roues motrices.

1. Appuyer sur l'embrayage.
2. Mettre la boîte au point mort, placer le levier sélecteur sur **N**.
3. Quitter le trafic le plus rapidement possible sans gêner les autres véhicules.
4. Couper le contact.

⚠Attention

Quand le moteur est arrêté, il faut exercer des efforts plus importants pour freiner et manœuvrer le volant. Au cours d'un Autostop, le servofrein reste opérationnel.

Ne pas ôter la clé tant que le véhicule n'est pas à l'arrêt, afin d'éviter tout enclenchement inopiné de l'antivol de direction.

Vérifier le niveau d'huile avant de prendre contact avec un atelier ⇨ 241.

Niveau bas de carburant

● s'allume ou clignote en jaune.

Allumé

Le niveau de carburant dans le réservoir est trop bas.

Clignotement

Réserve de carburant épuisée. Faire le plein immédiatement. Ne jamais rouler jusqu'à ce que le réservoir soit vide.

Catalyseur ⇨ 178.

Purge d'air du circuit de gazole (diesel) ⇨ 246.

Blocage de démarrage

clignote en jaune.

Défaillance dans le système du blocage de démarrage. Le moteur ne peut pas être démarré.

Puissance réduite du moteur

s'allume en jaune.

La puissance du moteur est limitée. Prendre contact avec un atelier.

Éclairage extérieur

s'allume en vert.

Les feux extérieurs sont allumés ⇨ 144.

Feux de route

≣D s'allume en bleu.

S'allume lorsque les feux de route sont allumés ou pendant un appel de phares ⇨ 146, ou lorsque les feux de route sont allumés avec les feux de route automatiques ou la portée de feux intelligente ⇨ 148.

Feux de route automatiques

≣D s'allume en vert.

Les feux de route automatiques ou la portée de feux intelligente sont activés ⇨ 146, ⇨ 148.

Éclairage directionnel adaptatif

s'allume ou clignote en jaune.

Allumé

Défaillance dans le système.

Prendre contact avec un atelier.

Clignotement

Le système a basculé en mode « feux de croisement symétriques ».

Le clignotement du témoin pendant environ 4 secondes après la mise du contact rappelle que le système a été activé ⇨ 147.

Allumage automatique des feux de croisement ⇨ 145.

Antibrouillard

≠D s'allume en vert.

Les phares antibrouillard sont allumés ⇨ 153.

Feu antibrouillard arrière

D≠ s'allume en jaune.

Le feu antibrouillard arrière est allumé ⇨ 153.

Faible niveau de produit de lave-glace

s'allume en jaune.

Le niveau de produit de lave-glace est faible.

Produit de lave-glace ⇨ 244.

Régulateur de vitesse

s'allume en blanc ou en vert.

S'allume en blanc

Le système est sous tension.

S'allume en vert

Le régulateur de vitesse est activé.

Régulateur de vitesse ⇨ 191.

Régulateur de vitesse adaptatif

s'allume en blanc ou vert.

S'allume en blanc

Le système est sous tension.

S'allume en vert

Le régulateur de vitesse adaptatif est actif.

Régulateur de vitesse adaptatif ⇨ 195.

Véhicule détecté à l'avant

s'allume en vert.

Un véhicule est détecté en avant dans la même file.

Régulateur de vitesse adaptatif ⇨ 195, Alerte de collision avant ⇨ 202.

Porte ouverte

s'allume en rouge.

Une des portes ou le hayon est ouvert.

Affichages d'information

Centre d'informations du conducteur

Le centre d'informations du conducteur (DIC) se trouve dans le combiné d'instruments entre le compteur de vitesse et le compte-tours. Il est disponible en affichage de mi-niveau ou en affichage de combiné de niveau supérieur.

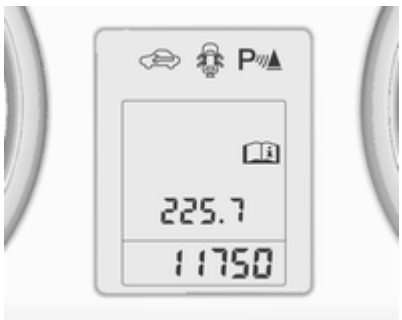

L'affichage de mi-niveau indique :

- compteur kilométrique général
- compteur kilométrique journalier
- certains témoins
- informations du véhicule
- informations sur le trajet/carburant
- messages du véhicule, affichés sous forme de codes chiffrés ⇨ 131.

Sur l'affichage de combiné de niveau supérieur, les principaux menus suivants peuvent être sélectionnés en

appuyant sur **MENU**. Les symboles de menu sont indiqués sur la ligne supérieure de l'affichage :

- **Menu informations véhicule**
- **Menu informations trajet/ carbur.**
- **ECO Menu d'informations ECO**
- **Menu Performances**

Certaines des fonctions affichées diffèrent selon que le véhicule roule ou est à l'arrêt. Certaines fonctions ne sont actives que si le véhicule roule.

Personnalisation du véhicule ⇨ 138. Réglages mémorisés ⇨ 24.

Sélection des menus et des fonctions

Les menus et les fonctions peuvent être sélectionnés via les boutons sur la manette des clignotants.

Appuyer sur **MENU** pour passer d'un menu à l'autre ou pour revenir au niveau de menu directement supérieur à partir d'un sous-menu.

Tourner la molette pour mettre une option de menu en surbrillance ou pour régler une valeur numérique.

Appuyer sur le bouton **SET/CLR** pour sélectionner une fonction ou confirmer un message.

Menu informations véhicule

Appuyer sur **MENU** pour choisir **Menu informations véhicule** ou, sur l'affichage de combiné de niveau supérieur, sélectionner .

Tourner la molette pour sélectionner un sous-menu. Appuyer sur le bouton **SET/CLR** pour confirmer.

Suivre les instructions données dans les sous-menus.

Les sous-menus possibles peuvent inclure, en fonction du modèle :

- **Unité** : Les unités d'affichage peuvent être changées.
- **Pression Pneus** : Vérifie la pression de gonflage de toutes les roues lorsque le véhicule roule ⇨ 279.
- **Charge du pneu** : Sélectionne la catégorie de pression des pneus en fonction de la pression de gonflage réelle des pneus actuellement ⇨ 279.

- **Durée de vie restante, huile** : Indique l'intervalle de vidange et de remplacement du filtre ⇨ 114.

- **Avertissement vitesse**: Si une vitesse prédéterminée est dépassée, un signal sonore retentira.
- **Assistant de détection des panneaux routiers** : Affiche les panneaux routiers détectés sur le tronçon de route actuel. ⇨ 221

- **Suivre dist.** : Affiche la distance par rapport à un véhicule en mouvement à l'avant ⇨ 206.

La sélection et l'indication peuvent être différentes selon le type d'affichage (affichage de mi-niveau et affichage de combiné de niveau supérieur).

Menu informations trajet/carbur.

Appuyer sur **MENU** pour choisir **Menu informations trajet/carbur.** ou sélectionner ⁄⋮\ sur l'affichage de combiné de niveau supérieur.

Tourner la molette pour sélectionner un sous-menu. Appuyer sur le bouton **SET/CLR** pour confirmer.

- compteur kilométrique journalier 1
- compteur kilométrique journalier 2
- vitesse numérique

Le compteur kilométrique journalier 2 et la vitesse numérique sont uniquement disponibles sur les véhicules dotés d'un affichage de combiné de niveau supérieur.

Réinitialiser le compteur kilométrique journalier en appuyant sur le bouton **SET/CLR** de la manette de clignotant pendant quelques secondes ou en appuyant sur le bouton de réinitialisation rotatif entre le compteur kilométrique journalier et le DIC, avec le contact mis.

Plusieurs sous-menus sont disponibles sur les véhicules dotés d'un ordinateur de bord.

La sélection et l'indication peuvent être différentes selon le type d'affichage (affichage de mi-niveau et affichage de combiné de niveau supérieur).

Menu d'informations sur le trajet et le carburant, ordinateur de bord ⇨ 136.

Menu d'informations ECO

Appuyer sur **MENU** pour choisir **ECO** sur la ligne supérieure de l'affichage de combiné de niveau supérieur.

Tourner la molette pour sélectionner un sous-menu. Appuyer sur le bouton **SET/CLR** pour confirmer.

Les sous-menus sont :

- **Indication de rapport de vitesses** : Le rapport de vitesse actuel est indiqué à l'intérieur d'une flèche. Le chiffre ci-dessus recommande les montées en vitesse pour pouvoir économiser du carburant.

  Affichage d'index Eco : La consommation actuelle de carburant est indiquée sur un affichage à segments. Pour une conduite économique, adapter les caractéristiques de conduite afin de garder les segments remplis dans la zone Eco. Plus de segments sont remplis et plus la consommation de carburant

est élevée. La valeur de la consommation est également indiquée.

- **Princ. consos** : La liste des consommateurs de confort les plus importants actuellement activés est affichée par ordre décroissant. Le potentiel d'économie de carburant est affiché. Un consommateur arrêté disparaît de la liste et la valeur de la consommation sera mise à jour.

  Dans des conditions de conduite sporadiques, le moteur va activer automatiquement la lunette arrière chauffante pour augmenter la charge du moteur. Dans ce cas, la lunette arrière chauffante est indiquée comme l'un des consommateurs les plus importants, sans être activée par le conducteur.

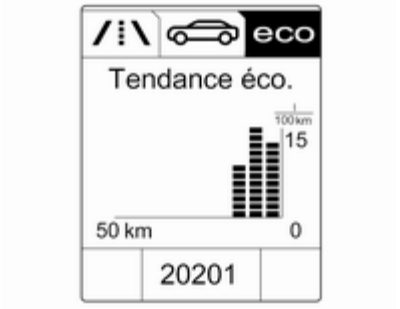

- **Tendance éco.** : Affiche le changement de la consommation moyenne sur une distance de 50 km. Les segments remplis affichent la consommation par étapes de 5 km et affichent également l'effet de la topographie ou le comportement de conduite sur la consommation de carburant.

Menu Performances

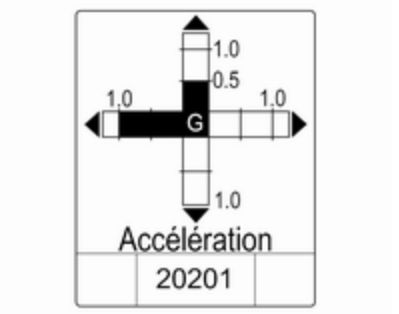

Appuyer sur **MENU** pour choisir **Menu Performances** ou sélectionner ⬋⬁ sur l'affichage de combiné de niveau supérieur.

Tourner la molette pour sélectionner un sous-menu. Appuyer sur le bouton **SET/CLR** pour confirmer.

Les sous-menus sont :

- **Accélération** : Affichage de l'accélération actuelle dans toutes les directions.

- **Minuteur tour** : Affichage de temps intermédiaires, de vitesse maximale, de vitesse moyenne et de temps moyen. Suivre les instructions données dans le sous-menu.
- **Temp liq refroid** : Affichage de la température du liquide de refroidissement.
- **Volt. batterie** : Affichage de la tension de batterie du véhicule.

Affichage d'informations graphique, affichage d'informations couleurs

Selon la configuration du véhicule, celui-ci est doté d'un affichage d'informations graphique ou d'un affichage d'informations en couleur qui est situé dans le tableau de bord, au-dessus de l'Infotainment System.

Affichage graphique des informations

Selon l'Infotainment System, l'affichage d'informations graphique est disponible en deux versions.

20153

L'affichage d'informations graphique indique :

- l'heure ⇨ 109
- la température extérieure ⇨ 108
- la date ⇨ 109
- Infotainment System, voir la description dans le manuel de l'Infotainment System
- les réglages de personnalisation du véhicule ⇨ 138

Affichage d'informations en couleur

L'affichage d'informations couleurs indique en couleurs :

- l'heure ⇨ 109
- la température extérieure ⇨ 108
- la date ⇨ 109
- Infotainment System, voir la description dans le manuel de l'Infotainment System
- navigation, voir la description dans le manuel de l'infotainment system
- les réglages du système
- les messages du véhicule ⇨ 131
- les réglages de personnalisation du véhicule ⇨ 138

Les informations affichées et la manière dont elles sont affichées dépendent de l'équipement du véhicule et des réglages.

Sélection des menus et des réglages

Les menus et réglages sont accessibles via l'affichage.

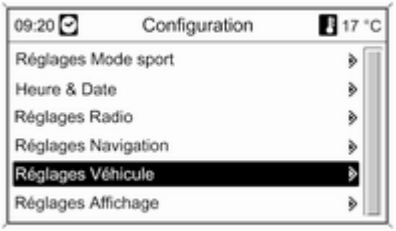

Les sélections sont effectuées via :

- les menus
- les boutons de fonction et le bouton rotatif multifonction de l'Infotainment System

Sélection avec l'Infotainment System

Sélectionner une fonction via les boutons de l'Infotainment System. Le menu de la fonction sélectionnée est affiché.

Le bouton rotatif multifonction est utilisé pour sélectionner un élément et pour confirmer.

Bouton multifonction

Le bouton multifonction est l'élément de commande central des menus :

Tourner

- pour marquer l'option de menu
- pour régler une valeur numérique ou pour afficher une option de menu

Enfoncer (la bague extérieure)

- pour sélectionner ou activer une option marquée
- pour confirmer une valeur définie
- pour allumer/éteindre un système

Bouton **BACK**

Appuyer sur le bouton pour :

- quitter un menu sans modifier les réglages
- revenir à un niveau de menu supérieur à partir d'un sous-menu
- supprimer le dernier caractère dans une série de caractères

Enfoncer et maintenir le bouton pendant quelques secondes pour effacer l'ensemble de la saisie.

Personnalisation du véhicule ▷ 138.

Réglages mémorisés ▷ 24.

Contrôleur pour smartphone

Le contrôleur smartphone permet à un téléphone intelligent (smartphone) d'accéder aux données du véhicule via une connexion Bluetooth ou WLAN. Ces données peuvent être affichées et analysées sur le smartphone.

Messages du véhicule

Les messages sont principalement affichés dans le centre d'informations du conducteur (DIC). Dans certains cas, ils s'accompagnent d'un signal sonore d'avertissement.

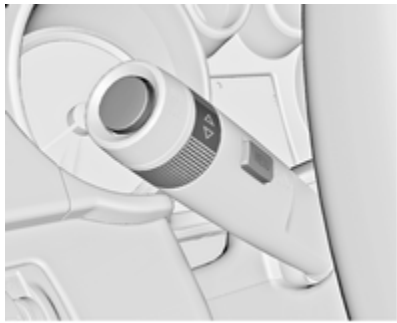

Enfoncer le bouton **SET/CLR**, **MENU** ou tourner la molette de réglage pour confirmer un message.

Messages du véhicule sur un affichage de mi-niveau

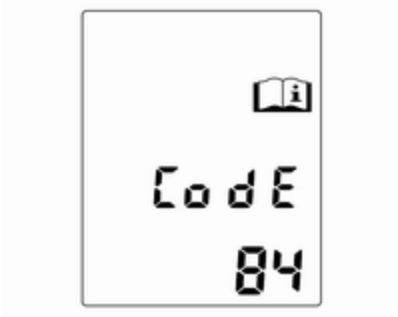

Les messages du véhicule sont affichés sous forme de codes chiffrés.

N°	Message du véhicule
2	Aucune télécommande radio détectée, enfoncer la pédale d'embrayage pour redémarrer
4	Climatisation arrêtée
5	Volant bloqué
6	Enfoncer la pédale de frein pour desserrer le frein de stationnement électrique
7	Tourner le volant, couper le contact puis le remettre
9	Tourner le volant, redémarrer le moteur
12	Véhicule surchargé
13	Surchauffe du compresseur
15	Défaillance du troisième feu stop
16	Défaillance du feu stop
17	Dysfonctionnement de réglage des phares
18	Défaillance du feu de croisement gauche
19	Défaillance du feu antibrouillard arrière
20	Défaillance du feu de croisement droit
21	Défaillance du feu de position gauche
22	Défaillance du feu de position droit
23	Défaillance du feu de recul
24	Défaillance de l'éclairage de plaque
25	Défaillance du clignotant avant gauche
26	Défaillance du clignotant arrière gauche
27	Défaillance du clignotant avant droit
28	Défaillance du clignotant arrière droit
29	Vérifier les feux stop de la remorque
30	Vérifier le feu de recul de la remorque

N°	Message du véhicule
31	Vérifier le clignotant gauche de la remorque
32	Vérifier le clignotant droit de la remorque
33	Vérifier le feu antibrouillard arrière de la remorque
34	Vérifier les feux arrière de la remorque
35	Remplacer la pile de la télécommande radio
48	Nettoyer le détecteur de zone d'angle mort
49	Avertissement de franchissement de ligne non disponible
53	Serrer le bouchon de carburant
54	Eau dans le filtre à gazole (diesel)
55	Le filtre à particules est plein ⇨ 177
56	Déséquilibre des pressions de gonflage sur l'essieu avant
57	Déséquilibre des pressions de gonflage sur l'essieu arrière
58	Pneus sans capteur TPMS détectés
59	Ouvrir, puis fermer la vitre côté conducteur
60	Ouvrir, puis fermer la vitre côté passager
61	Ouvrir, puis fermer la vitre côté arrière gauche
62	Ouvrir, puis fermer la vitre côté arrière droite
65	Tentative de vol
66	Maintenance de l'alarme antivol
67	Maintenance du blocage de direction
68	Maintenance de la direction assistée
69	Maintenance de la suspension
70	Maintenance du système de contrôle d'assiette
71	Maintenance de l'essieu arrière
74	Maintenance de l'AFL
75	Maintenance de la climatisation
76	Maintenance du détecteur de zone d'angle mort
77	Maintenance du système d'avertissement de franchissement de ligne
79	Appoint d'huile moteur
81	Entretien de la boîte de vitesses
82	Changer prochainement l'huile moteur
83	Maintenance du régulateur de vitesse adaptatif
84	La puissance du moteur est réduite

N°	Message du véhicule
89	Entretien du véhicule sous peu
94	Passer à la position de stationnement avant de quitter le véhicule
95	Entretien d'airbag
128	Capot ouvert
134	Défaillance de l'aide au stationnement, nettoyer le pare-chocs
136	Entretien de l'aide au stationnement
145	Vérifier le niveau bas de liquide de lave-glace
174	Batterie du véhicule faible
258	Aide au stationnement désactivé

Messages du véhicule sur un affichage de combiné de niveau supérieur

Les messages du véhicule sont affichés sous forme de textes. Suivre les instructions données dans les messages.

Le système affiche des messages relatifs aux domaines suivants :

- niveaux des liquides
- alarme antivol
- freins
- systèmes d'entraînement
- systèmes de contrôle de conduite
- régulateur de vitesse
- systèmes de détection d'obstacles
- éclairage, remplacement d'ampoules
- système d'essuie-glace/lave-glace
- portes, vitres
- télécommande radio
- ceintures de sécurité
- systèmes d'airbags
- moteur et boîte de vitesses
- pression des pneus
- filtre à particules (pour diesel)
- état de la batterie du véhicule

Messages du véhicule sur l'affichage d'informations en couleur

Certains messages importants apparaissent en plus sur l'affichage d'informations en couleur. Appuyer sur le bouton multifonction pour confirmer un message. Certains messages n'apparaissent que pendant quelques secondes.

Signaux sonores

Lors du démarrage du moteur ou en roulant

Un seul signal sonore se fera entendre à la fois.

Le signal sonore indiquant des ceintures de sécurité débouclées aura la priorité sur tout autre signal sonore.

- En cas de ceinture de sécurité non bouclée ;
- Si une porte ou le hayon n'est pas correctement fermé lors du démarrage ;
- Si une vitesse donnée est dépassée alors que le frein de stationnement est serré ;
- Si une vitesse programmée est dépassée ;
- Si un code ou un message d'avertissement apparaît sur le centre d'informations du conducteur (DIC).
- Si l'aide au stationnement détecte un objet ;
- Si un changement de file inattendu se produit ;
- Si la marche arrière est engagée et le support arrière est déployé ;
- Si le filtre à particules pour diesel a atteint son niveau de remplissage maximal.

Quand le véhicule est à l'arrêt et/ou que la porte du conducteur est ouverte

- Quand la clé de contact est dans la serrure de contact.
- Avec l'éclairage extérieur allumé.

Pendant un Autostop

- Lorsque la porte du conducteur est ouverte.

Tension de pile

Lorsque la tension de la batterie du véhicule est faible, un message d'avertissement ou le code d'avertissement 174 s'affiche sur le centre d'informations du conducteur.

1. Arrêter immédiatement tout consommateur électrique qui n'est pas nécessaire à la sécurité lors de la conduite du véhicule, le chauffage de siège, le chauffage de lunette par exemple, ou tout autre consommateur électrique.
2. Charger la batterie du véhicule en conduisant continuellement pendant un certain temps ou en utilisant un chargeur de batterie.

Le message d'avertissement ou le code d'avertissement s'effaceront une fois que le moteur a été démarré deux fois consécutivement sans chute de tension.

Si la batterie du véhicule ne peut pas être rechargée, faire remédier à la cause du problème par un atelier.

Ordinateur de bord

Les menus et les fonctions peuvent être sélectionnés via les boutons sur la manette des clignotants ⇨ 124.

Appuyer sur **MENU** pour choisir **Menu informations trajet/carbur.** ou sélectionner /⋮\ sur l'affichage de combiné de niveau supérieur.

Menu informations trajet/carbur. sur l'affichage de combiné de niveau supérieur

Tourner la molette pour sélectionner les sous-menus suivants :

- compteur kilométrique journalier 1
- consommation moyenne 1
- vitesse moyenne 1

- compteur kilométrique journalier 2
- consommation moyenne 2
- vitesse moyenne 2

- vitesse numérique
- autonomie
- consommation instantanée
- guidage routier

Ordinateur de bord 1 et 2

Pour chacun des deux ordinateurs de bord, les informations telles que le compteur kilométrique, la consommation moyenne et la vitesse moyenne en appuyant sur le bouton **SET/CLR** peuvent être réinitialisés séparément, ce qui permet d'afficher les informations de parcours de différents conducteurs.

Compteur kilométrique journalier

Le compteur kilométrique journalier affiche la distance enregistrée depuis la dernière réinitialisation.

Le compteur kilométrique journalier affiche une distance maximale de 2 000 km, puis revient à 0.

Pour réinitialiser, appuyer sur le bouton **SET/CLR** pendant quelques secondes.

Autonomie

L'autonomie est calculée à partir du contenu du réservoir et de la consommation actuelle. L'affichage donne des valeurs moyennes.

Après avoir rajouté du carburant, l'autonomie est automatiquement mise à jour après un bref instant.

Si le niveau de carburant dans le réservoir est bas, un message apparaît sur l'affichage de combiné de niveau supérieur, si le véhicule en est doté.

Lorsqu'il est nécessaire de faire le plein immédiatement, un code d'avertissement ou un message d'avertissement s'affiche sur les véhicules dotés d'un affichage de mi-niveau ou d'un affichage de combiné de niveau supérieur.

En plus, le témoin ⬬ s'allume ou clignote dans la jauge ⇨ 122.

Consommation moyenne

Affichage de la consommation moyenne. La mesure peut être réinitialisée à tout moment et démarrée avec une valeur par défaut.

Pour réinitialiser, appuyer sur le bouton **SET/CLR** pendant quelques secondes.

Consommation instantanée

Affichage de la consommation instantanée.

Vitesse moyenne

Affichage de la vitesse moyenne. La mesure peut être redémarrée à tout moment.

Pour réinitialiser, appuyer sur le bouton **SET/CLR** pendant quelques secondes.

Vitesse numérique

Affichage numérique de la vitesse instantanée.

Assistant de détection des panneaux routiers

Indique les panneaux routiers détectés sur le tronçon de route actuel ⇨ 221.

Guidage

Outre les informations de navigation affichées sur l'affichage d'informations en couleur, un guidage est également affiché sur le centre d'informations du conducteur (DIC).

Personnalisation du véhicule

Le comportement du véhicule peut être personnalisé en modifiant les réglages dans l'affichage d'informations.

Certains réglages spécifiques à différents conducteurs peuvent être mémorisés individuellement dans chacune des clés du véhicule. Réglages mémorisés ⇨ 24.

Selon l'équipement du véhicule et la législation spécifique de certains pays, certaines des fonctions décrites peuvent ne pas être disponibles.

Certaines fonctions sont uniquement affichées ou activées quand le moteur tourne.

Réglages personnels dans l'affichage d'informations graphique

CD 400plus/CD 400/CD 300

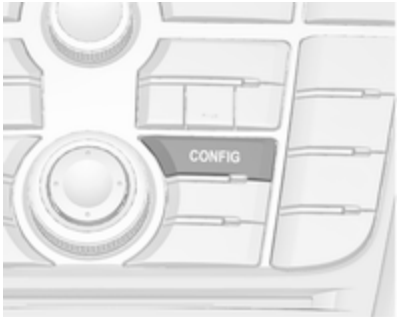

Appuyer sur **CONFIG**. Le menu **Réglages** est affiché.

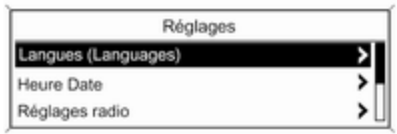

Les réglages suivants peuvent être sélectionnés en tournant et en enfonçant le bouton multifonction :

- **Réglages mode sport**
- **Langues (Languages)**
- **Heure Date**
- **Réglages radio**
- **Réglages téléphone**
- **Réglages véhicule**

Dans les sous-menus correspondants, il est possible de changer les réglages suivants :

Réglages mode sport

Le conducteur peut sélectionner les fonctions qui seront activées en mode Sport ⇨ 188.

- **Suspension sportive** : la suspension devient plus dure.
- **Performance motopropulseur sport** : les réponses à la pédale d'accélérateur et aux changements de vitesse sont plus rapides.
- **Direction sportive** : l'assistance de la direction est réduite.
- **Rétroéclairage instr. mode sport** : change la couleur d'éclairage des instruments.

Langues (Languages)

Sélection de la langue souhaitée.

Heure Date

Voir Horloge ⇨ 109.

Réglages radio

Voir les descriptions du manuel de l'Infotainment System pour de plus amples informations.

Réglages téléphone

Voir les descriptions du manuel de l'Infotainment System pour de plus amples informations.

Réglages véhicule

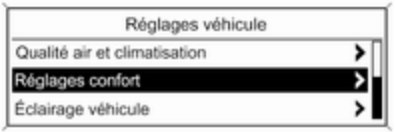

- **Qualité air et climatisation**

  Vitesse auto. ventilateur : modifie le niveau du débit d'air de la cabine de la climatisation en mode automatique.

  Mode climatisation : contrôle l'état du compresseur de refroidissement lorsque le véhicule est démarré. Le dernier réglage (recommandé) ou, au démarrage du véhicule, est toujours ON (en fonction) ou toujours OFF (hors fonction).

  Désembuage arrière auto. : active automatiquement la lunette arrière chauffante.

- **Réglages confort**

  Vol. avertissemt sonore : change le volume des signaux sonores.

  Personnalis. par conducteur : active ou désactive la fonction de personnalisation.

  Essuie-glace arr. mar arrière : active ou désactive la mise en marche automatique de l'essuie-glace arrière quand la marche arrière est engagée.

- **Aide stationnement/détection colli.**

  Aide au stationnement : active ou désactive l'aide au stationnement par ultrasons. L'activation peut être sélectionnée avec ou sans attelage de remorque fixé.

  Préparation collision : active ou désactive la fonction de frein automatique du véhicule en cas de danger de collision imminent. Ce qui suit est sélectionnable : le système prend en charge la commande de frein, l'avertissement par signaux sonores uniquement ou est désactivé.

  Alerte angle mort de côté : change les réglages pour le système d'alerte d'angle mort latéral.

- **Éclairage véhicule**

  Éclair. après sortie véhicule : active ou désactive l'éclairage pour quitter le véhicule et modifie sa durée.

  Éclair. phares en déverrouill. : active ou désactive l'éclairage d'accueil au véhicule.

- **Réglages verrouillages élec. portes**

Verrouillage auto portes : active ou désactive la fonction de déverrouillage automatique des portes après l'arrêt du moteur. Active ou désactive la fonction de verrouillage automatique des portes après le démarrage du véhicule.

Antiverr. avec porte ouverte : active ou désactive la fonction de verrouillage automatique quand l'une des portes est ouverte.

Verrouillage portes tempo. : active ou désactive la fonction de verrouillage temporisé des portes.

- **Téléverr/télédéverr télédémarrage**

  Retour info télédéverrouill. : active ou désactive la confirmation du verrouillage par les feux de détresse pendant le déverrouillage.

  Télédéverrouillage portes : modifie la configuration du déverrouillage de la porte conducteur uniquement ou de tout le véhicule.

  Reverrouillage auto. portes : active ou désactive la fonction de déverrouillage automatique après déverrouillage sans ouverture du véhicule.

- **Restaurer réglages par défaut**

  Restaurer réglages par défaut : réinitialise tous les réglages aux réglages par défaut.

Réglages dans l'affichage d'informations en couleur

Navi 950/Navi 650/CD 600

Appuyer sur **CONFIG** sur la façade de l'Infotainment System pour entrer dans le menu Configuration.

Tourner le bouton multifonction pour faire défiler la liste vers le haut ou vers le bas. Appuyer sur le bouton multifunction (Navi 950 / Navi 650 : appuyer sur la bague extérieure) pour sélectionner un élément du menu.

- **Profil du mode Sport**
- **Langues (Languages)**
- **Heure et date**
- **Réglages radio**
- **Réglages téléphone**
- **Réglages du système de navigation**
- **Afficher les paramètres**
- **Réglages véhicule**

Dans les sous-menus correspondants, il est possible de changer les réglages suivants :

Profil du mode Sport

- **Performance moteur sport** :

  Les réponses à la pédale d'accélérateur et aux changements de vitesse sont plus rapides.
- **Rétroéclairage instr. mode sport** :

  Change la couleur d'éclairage des instruments.
- **Suspension sport** : la suspension devient plus dure.
- **Direction sport** : l'assistance de la direction est réduite.

Langues (Languages)

Sélection de la langue souhaitée.

Heure et date

Voir le manuel de l'Infotainment System pour de plus amples informations.

Réglages radio

Voir le manuel de l'Infotainment System pour de plus amples informations.

Réglages téléphone

Voir le manuel de l'Infotainment System pour de plus amples informations.

Réglages du système de navigation

Voir le manuel de l'Infotainment System pour de plus amples informations.

Afficher les paramètres

- **Menu page d'accueil** :

  Voir le manuel de l'Infotainment System pour de plus amples informations.
- **Option caméra recul** :

  Appuyer pour régler les options de caméra arrière ⇨ 219.
- **Desactiver écran** :

  Voir le manuel de l'Infotainment System pour de plus amples informations.
- **Réglages de la carte** :

  Voir le manuel de l'Infotainment System pour de plus amples informations.

Réglages véhicule

- **Qualité air et climatisation**

  Vitesse auto. ventilateur : modifie la régulation de la soufflerie. Le réglage modifié deviendra effectif après avoir coupé, puis remis le contact.

  Mode climatisation : active ou désactive le refroidissement en mettant le contact ou utilise le dernier réglage choisi.

  Désembuage automatique : active ou désactive le désembuage automatique.

  Désembuage arrière auto. : active automatiquement la lunette arrière chauffante.
- **Réglages confort**

  Vol. avertissemt sonore : change le volume des signaux sonores.

  Personnalisé par conducteur : active ou désactive la fonction de personnalisation.

  Essuie-glace arr. mar arrière : active ou désactive la mise en marche

automatique de l'essuie-glace arrière quand la marche arrière est engagée.

- **Aide stationnement/détection colli.**

  Aide au stationnement : active ou désactive les capteurs à ultrasons. L'activation peut être sélectionnée avec ou sans attelage de remorque fixé.

  Préparation automatique à la collision : active ou désactive la fonction de frein automatique du véhicule en cas de danger de collision imminent. Ce qui suit est sélectionnable : le système prend en charge la commande de frein, l'avertissement par signaux sonores uniquement ou est totalement désactivé.

  Alerte angle mort de côté : active ou désactive le système d'alerte d'angle mort latéral.

- **Éclairage véhicule**

  Éclair. phares en déverrouill. : active ou désactive l'éclairage pour entrer dans le véhicule.

  Éclair. après sortie véhicule : active ou désactive l'éclairage pour quitter le véhicule et modifie sa durée.

- **Réglages verrouillages élec. portes**

  Antiverr. avec porte ouverte : active ou désactive la fonction de verrouillage automatique quand l'une des portes est ouverte.

  Verrouillage auto portes : active ou désactive la fonction de déverrouillage automatique des portes après l'arrêt du moteur. Active ou désactive la fonction de verrouillage automatique des portes après le démarrage du véhicule.

  Verrouillage portes tempo. : active ou désactive la fonction de verrouillage temporisé des portes.

- **Téléverr/télédéverr télédémarrage**

  Retour info téléverrouillage : active ou désactive la confirmation du verrouillage par les feux de détresse pendant le verrouillage.

  Retour info télédéverrouill. : active ou désactive la confirmation du verrouillage par les feux de détresse pendant le déverrouillage.

  Télédéverrouillage portes : modifie la configuration du déverrouillage de la porte conducteur uniquement ou de tout le véhicule.

  Reverrouiller a Dist. Portes Débarrées : active ou désactive la fonction de déverrouillage automatique après déverrouillage sans ouverture du véhicule.

- **Restaurer réglages par défaut** : réinitialise tous les réglages aux réglages par défaut.

Éclairage

Feux extérieurs 144
Éclairage intérieur 154
Fonctions spéciales d'éclairage . 156

Feux extérieurs

Commutateur d'éclairage

Tourner le commutateur d'éclairage :

0 = éclairage éteint
≫⋐ = feux de position
≣D = feux de croisement

Témoin ≫⋐ ⇨ 122.

Commutateur d'éclairage avec commande automatique des feux

Tourner le commutateur d'éclairage :

AUTO = commande d'éclairage extérieur : les feux de croisement s'allument et s'éteignent automatiquement en fonction des conditions de luminosité extérieures

⏻ = activation ou désactivation de la commande automatique des feux. Le commutateur revient sur **AUTO**

≫⋐ = feux de position

≣D = feux de croisement

Dans le centre d'informations du conducteur (DIC) avec affichage de combiné de niveau supérieur, l'état courant de la commande automatique des feux est affiché.

En mettant le contact, la commande automatique des feux est active.

Lorsque les feux de croisement sont allumés, le voyant ≫⋐ s'allume. Témoin ≫⋐ ⇨ 122.

Feux arrière

Les feux arrière sont allumés en même temps que les feux de croisement/de route et les feux de position.

Commande automatique des feux

Quand la fonction de commande automatique des feux est activée et que le moteur tourne, le système bascule automatiquement entre les feux de jour et les phares en fonction des conditions d'éclairement et de l'information communiquée par le système de détecteur de pluie.

Feux de jour ⇨ 148.

Allumage automatique des phares

En cas de mauvaises conditions d'éclairement, les phares s'allument automatiquement.

De plus, les phares sont allumés si les essuie-glaces de pare-brise ont effectué plusieurs battements.

Détection de tunnel

Quand le véhicule pénètre dans un tunnel, les phares sont allumés immédiatement.

Éclairage directionnel adaptatif ⇨ 148.

Feux de route

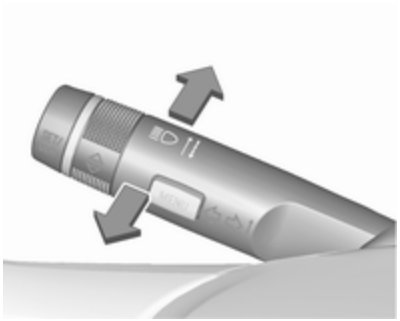

Passage des feux de croisement aux feux de route : pousser la manette vers l’avant.

Retour aux feux de croisement : pousser de nouveau la manette vers l’avant ou la tirer vers le volant.

Feux de route automatiques

Description pour la version avec phares halogènes. Feux de route automatiques avec éclairage directionnel adaptatif ⇨ 148.

Cette fonction permet d'utiliser les feux de route comme feux principaux de conduite la nuit et quand la vitesse du véhicule est supérieure à 40 km/h.

Elle passe aux feux de croisement quand :

- Un capteur détecte les feux des véhicules venant en sens inverse ou qui précèdent.
- La vitesse du véhicule est inférieure à 20 km/h.
- S'il y a du brouillard ou s'il neige.
- Le véhicule se trouve en zone urbaine.

Si ces dernières conditions ne sont plus rencontrées, le système repasse en feux de route.

Activation

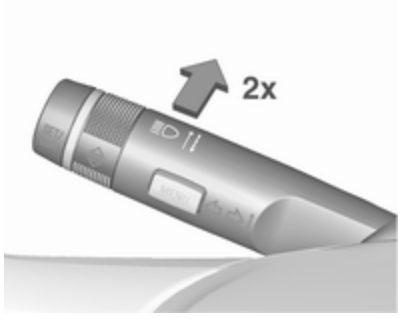

Les feux de route automatiques sont allumés en poussant deux fois le levier de clignotant lorsque le véhicule roule à une vitesse supérieure à 40 km/h.

Le témoin vert ≡D est allumé en permanence quand la fonction est activée ; le témoin bleu ≣D s'allume quand les feux de route sont allumés.

Témoin ≡D ⇨ 123.

Désactivation

Pousser le levier de clignotant une fois. Elle est aussi désactivée quand les feux antibrouillard avant sont allumés.

Si un appel de phares est effectué alors que les feux de route sont allumés, les feux de route automatiques seront désactivés.

Si un appel de phares est effectué alors que les feux de route sont éteints, les feux de route automatiques restent activés.

Le dernier réglage des feux de route automatique restera actif lors de la prochaine mise de contact.

Appel de phares

Actionner l'appel de phares : tirer la manette vers le volant.

Réglage de la portée des phares

Réglage manuel de la portée des phares

Pour adapter la portée des phares en fonction du chargement du véhicule afin d'éviter l'éblouissement : tourner la molette dans la position désirée.

0 = Sièges avant occupés
1 = Tous les sièges occupés
2 = Tous les sièges occupés et charge dans le coffre
3 = Siège du conducteur occupé et coffre chargé

Réglage automatique et dynamique de la portée des phares ▷ 148.

Phares pour conduite à l'étranger

Les phares asymétriques assurent une meilleure vue du bord de la route du côté passager.

Dans les pays où le sens de circulation n'est pas le même, il est nécessaire de régler correctement les phares pour ne pas éblouir les véhicules roulant en sens inverse.

Véhicules équipés de phares à halogène

Les phares n'ont pas besoin d'être réglés.

Véhicules équipés de phares au xénon

1. Clé dans la serrure de contact.
2. Tirer la manette et la maintenir (appel de phares).
3. Mettre le contact.
4. Après 5 secondes environ, le témoin ⛐ commence à clignoter et un signal sonore retentit.

Témoin ⛐ ⇨ 123.

Chaque fois que le contact est mis, ⛐ clignote pendant 4 secondes environ en guise de rappel.

Pour la désactivation, procéder de la façon décrite ci-dessus. ⛐ ne clignotera pas quand la fonction est désactivée.

Feux de jour

Les feux de jour augmentent la visibilité du véhicule pendant la journée.

Ils sont automatiquement allumés lorsque le contact est mis.

Si le véhicle est équipé d'une fonction de commande automatique des feux, le système bascule automatiquement entre les feux de jour et les feux de croisement/route selon les conditions d'éclairage et les informations données par le système du détecteur de pluie. Allumage automatique des feux de croisement ⇨ 145.

Éclairage directionnel adaptatif

Les fonctions d'éclairage directionnel adaptatif sont uniquement disponibles pour les phares au bixénon. La portée des phares, la répartition lumineuse et l'intensité d'éclairement sont réglées en fonction des conditions d'éclairement, de la météo ou du type de route.

Toutes les fonctions d'éclairage sont disponibles dans la position **AUTO** du commutateur d'éclairage.

Les fonctions suivantes sont également disponibles avec le commutateur d'éclairage en position ≡D :

- éclairage dynamique des virages
- feu de changement de direction
- fonction de recul
- réglage automatique et dynamique de la portée des phares

Éclairage pour quartier résidentiel

Activé automatiquement à basse vitesse jusqu'à 30 km/h. Le faisceau lumineux est orienté selon un angle de 8° par rapport au bord de la route.

Éclairage en ville

Activé automatiquement à une plage de vitesse entre 40 et 55 km/h environ et quand l'éclairage public est détecté par le capteur de luminosité. La portée d'éclairement est réduite, mais répartie plus largement.

Éclairage pour routes secondaires

Activé automatiquement dans une plage de vitesses comprises entre 55 et 115 km/h environ. Le faisceau lumineux et la luminosité sont différents à gauche et à droite.

Éclairage pour autoroute

Activé automatiquement à une vitesse supérieure à 115 km/h environ et quand les manœuvres du volant sont réduites. Il s'enclenche après une temporisation ou bien directement si le véhicule est fortement accéléré. Le faisceau lumineux est plus long et plus brillant.

Éclairage par mauvais temps

Activé automatiquement jusqu'à une vitesse d'environ 70 km/h quand le capteur de pluie détecte de la condensation ou quand l'essuie-glace fonctionne en continu. La portée, la répartition et l'intensité de lumière sont régulées en fonction de la visibilité.

Éclairage dynamique des virages

Le faisceau lumineux pivote en fonction de l'angle de braquage du volant et la vitesse, ce qui améliore l'éclairage des virages.

Témoin ⇩ 123.

Éclairage de changement de direction

Dans les virages serrés ou lors des changements de direction, en fonction de l'angle de braquage du volant ou des clignotants, un réflecteur supplémentaire, à gauche ou à droite, est activé pour éclairer la route sous un angle correct par rapport à la direction du déplacement. Il est activé jusqu'à une vitesse de 40 km/h.

Témoin ⇩ 123.

Fonction de recul

Si les phares sont allumés et que la marche arrière est engagée, les deux feux de changement de direction sont allumés. Ils restent allumés pendant les 20 secondes après avoir quitté la marche arrière ou après avoir roulé à plus de 17 km/h en marche avant.

Feux de route automatiques

Cette fonction permet d'utiliser les feux de route comme feux principaux de conduite et quand la vitesse du véhicule est supérieure à 40 km/h.

Elle passe aux feux de croisement quand :

- La caméra dans le pare-brise détecte les feux des véhicules précédents ou venant en sens inverse.
- La vitesse du véhicule est inférieure à 20 km/h.
- S'il y a du brouillard ou s'il neige.
- Le véhicule se trouve en zone urbaine.

Si ces dernières conditions ne sont plus rencontrées, le système repasse en feux de route.

Activation

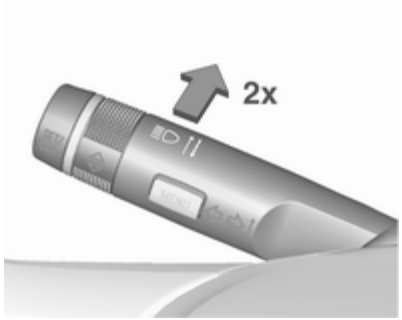

Les feux de route automatiques sont allumés en poussant deux fois le levier de clignotant lorsque le véhicule roule à une vitesse supérieure à 40 km/h.

Le témoin vert ≡D est allumé en permanence quand la fonction est activée ; le témoin bleu ≣D s'allume quand les feux de route sont allumés.

Témoin ≡D ⇨ 123.

Désactivation

Pousser le levier de clignotant une fois. Elle est aussi désactivée quand les feux antibrouillard avant sont allumés.

Si un appel de phares est effectué alors que les feux de route sont allumés, les feux de route automatiques seront désactivés.

Si un appel de phares est effectué alors que les feux de route sont éteints, les feux de route automatiques restent activés.

Les feux de route automatiques sont toujours actifs après avoir mis le contact.

Portée de feux intelligente avec activation automatique des feux de route

La portée de feux intelligente utilise les propriétés des phares au xénon pour étendre la portée des feux de

croisement jusqu'à 400 mètres et active en plus les feux de route automatiques sans éblouir ou gêner les conducteurs des véhicules roulant dans le sens inverse ou dans la circulation en avant.

Les feux de route seront désactivés et la portée de feux de croisement sera réduite afin d'éviter l'éblouissement lorsque les restrictions suivantes sont détectées par la caméra avant sur le pare-brise :

- Un véhicule à l'avant est reconnu.
- Un véhicule roulant en sens inverse est reconnu.
- Le véhicule entre en zones urbaines.
- S'il y a du brouillard ou s'il neige.

Si ces dernières conditions ne sont plus rencontrées, le système repasse en feux de route.

Quand le système est activé, la caméra avant surveille la zone à l'avant du véhicule et veille à une répartition optimale de la lumière pour assurer au conducteur une vision maximum dans pratiquement toutes les conditions.

La portée de feux intelligente avec activation automatique de feux de route réduit ainsi la différence entre les feux de route et les feux de croisement conventionnels sans grande modification dans la portée, la répartition et l'intensité de l'éclairage.

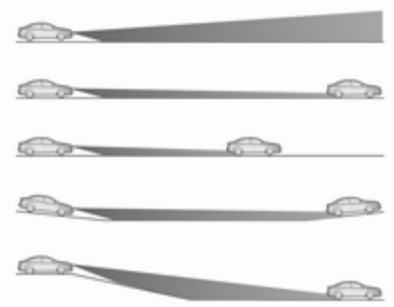

Une fonction d'évaluation topographique spéciale détecte les véhicules en avant lors de la conduite sur des pentes ou collines en reconnaissant le mouvement de l'éclairage arrière du véhicule en avant. Le système règle la hauteur de la portée de feux afin d'assurer un éclairage optimal de la route en avant sans éblouissement.

Activation

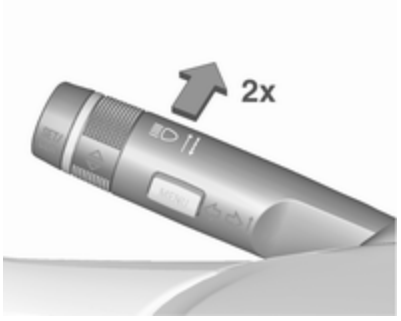

La portée de feux intelligente et les feux de route automatiques sont activés en poussant deux fois le levier de clignotant. Ils peuvent être activés lorsque le contact est mis.

Les feux de route automatiques s'activent à une vitesse du véhicule supérieure à 40 km/h et se désactivent à une vitesse inférieure à 20 km/h. La

portée de feux intelligente opère à une vitesse de véhicule supérieure à 55 km/h.

Le témoin vert ≡D est allumé en permanence quand la fonction est activée ; le témoin bleu ≡D s'allume quand les feux de route sont allumés automatiquement.

Désactivation

Pousser le levier de clignotant une fois. Elle est aussi désactivée quand les feux antibrouillard avant sont allumés.

Réglage automatique et dynamique de la portée des phares

Pour éviter d'éblouir le trafic en sens inverse, le réglage de la portée des phares est automatiquement adapté en fonction des informations d'inclinaisons mesurées sur les essieux avant et arrière, de l'accélération ou décélération et de la vitesse du véhicule.

Défaillance dans l'éclairage directionnel adaptatif

Si le système détecte une défaillance dans le système d'éclairage directionnel adaptatif, le système adopte une position préréglée afin d'éviter l'éblouissement du trafic en sens inverse. Si cela n'est pas possible, le phare concerné sera automatiquement éteint. Dans tous les cas, un des phares restera allumé. Un avertissement est affiché sur le centre d'informations du conducteur (DIC).

Feux de détresse

Pour les enclencher, appuyer sur ⚠.

En cas d'accident avec déploiement d'airbag, les feux de détresse sont automatiquement activés.

Clignotants de changement de direction et de file

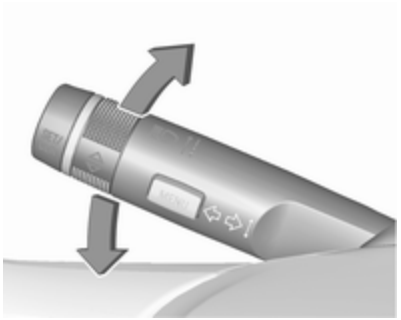

manette vers le = clignotant droit haut
manette vers le = clignotant gauche bas

En actionnant la manette au-delà de la résistance, le clignotant reste enclenché en permanence. Le clignotant s'éteint automatiquement en redressant le volant.

Pour un triple clignotement, par exemple en cas de changement de file de circulation, pousser la manette jusqu'à sentir une résistance et la relâcher.

Lorsqu'une remorque est branchée, le clignotant clignote six fois en poussant la manette jusqu'à sentir une résistance et ensuite elle doit être relâchée.

Pour un clignotement plus long, pousser la manette jusqu'à sentir une résistance et la maintenir dans cette position.

Arrêter manuellement les clignotants en ramenant la manette dans sa position de départ.

Phares antibrouillard

Pour les enclencher, appuyer sur ⥣D.

Commutateur d'éclairage en position **AUTO** : l'enclenchement des phares antibrouillard fera automatiquement s'allumer les phares.

Feux antibrouillard arrière

Pour les enclencher, appuyer sur ⥣.

Commutateur d'éclairage en position **AUTO** : l'enclenchement des feux antibrouillard arrière fera automatiquement s'allumer les phares.

Commutateur d'éclairage en position ⥣ : les feux antibrouillard arrière peuvent uniquement être allumés avec les phares antibrouillard.

Le feu antibrouillard arrière du véhicule est désactivé lorsqu'une remorque est tractée.

Feux de stationnement

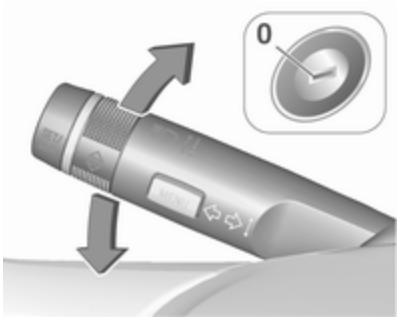

Quand le véhicule est stationné, les feux de stationnement peuvent être allumés d'un côté :

1. Couper le contact.
2. Relever à fond la manette des clignotants (feu de stationnement droit) ou l'abaisser à fond (feu de stationnement gauche).

Confirmation par signal sonore et via le témoin du clignotant correspondant.

Feux de recul

Le feu de recul s'allume lorsque le contact est mis et que la marche arrière est engagée.

Lentilles de feu embuées

L'intérieur du boîtier de feu peut s'embuer brièvement si le temps est humide, s'il pleut fortement ou après un lavage de voiture. La buée disparaît rapidement ; pour accélérer le processus, allumer les phares.

Éclairage intérieur

Commande d'éclairage du tableau de bord

La luminosité des lampes suivantes peut être réglée quand les feux extérieurs sont allumés :

- éclairage du tableau de bord
- Affichage d'informations
- commutateurs et éléments de commande éclairés

Tourner la molette et la maintenir jusqu'à ce que la luminosité souhaitée soit atteinte.

Sur les véhicules dotés d'un capteur de luminosité, la luminosité peut être réglée lorsque l'éclairage extérieur est allumé et que le capteur de luminosité détecte des conditions de nuit.

Éclairage intérieur

Les plafonniers avant et central s'allument automatiquement en montant et descendant du véhicule et s'éteignent au bout d'un certain temps.

Remarque
En cas d'accident avec déploiement d'airbag, les plafonniers sont automatiquement allumés.

Plafonnier avant

Actionner le commutateur à bascule :

	= allumage et extinction automatiques
appuyer sur	= marche
appuyer sur	= arrêt

Éclairage de courtoisie sur modèle à toit panoramique

Les lampes gauche et droite peuvent être commandées séparément.

Actionner les commutateurs à bascule :

position centrale	= allumage et extinction automatiques
appuyer sur I	= marche
appuyer sur 0	= arrêt

Plafonniers arrière

S'allument en conjonction avec le plafonnier avant selon la position du commutateur à bascule.

Appuyer sur ⛢ ou ⛢ pour allumer l'éclairage manuellement.

Lampes de lecture

Pour les enclencher, presser ⛢ et ⛢ sur les lampes de courtoisie avant et arrière.

Lampes de courtoise

S'allument quand le couvercle est ouvert.

Fonctions spéciales d'éclairage

Éclairage de la console centrale

Le spot intégré à l'éclairage intérieur s'allume quand les phares sont allumés.

Éclairage pour entrer dans le véhicule

Éclairage d'accueil

Les lampes suivantes sont allumées pendant un court instant lors du déverrouillage du véhicule avec la télécommande radio :

- phares
- feux arrière
- éclairage de plaque d'immatriculation
- éclairage du tableau de bord
- éclairage intérieur
- éclairages de porte et de console
- éclairage des environs

Certaines fonctions ne marchent que dans l'obscurité et facilitent la localisation du véhicule.

Les éclairages s'éteignent dès que la clé de contact est tournée en position **1** ⇨ 171.

Cette fonction peut être activée ou désactivée dans le menu Réglages de l'affichage d'informations. Personnalisation du véhicule ⇨ 138.

Les réglages peuvent être mémorisés en fonction de la clé utilisée ⇨ 24.

Les lampes suivantes s'allument en plus quand la porte du conducteur est ouverte :

- tous les commutateurs
- Centre d'informations du conducteur (DIC)
- les lampes de vide-poches de porte
- éclairage de console

Éclairage pour quitter le véhicule

Les lampes suivantes s'allument si la clé est enlevée du commutateur d'allumage :

- éclairage intérieur
- éclairage du tableau de bord (uniquement lorsqu'il fait sombre)
- éclairages de porte et de console
- éclairage des environs

Il sera automatiquement éteint après une temporisation et sera de nouveau allumé si la porte du conducteur est ouverte.

Les phares, les feux arrière et l'éclairage de plaque d'immatriculation éclairent les environs pendant une durée réglable en quittant le véhicule.

Mise en marche

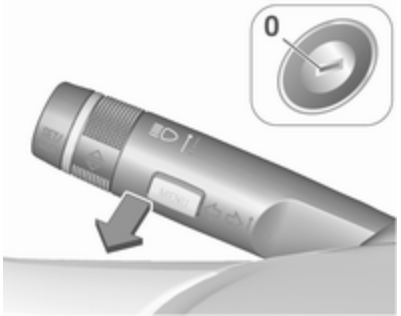

1. Couper le contact.
2. Retirer la clé de contact.
3. Ouvrir la porte du conducteur.
4. Tirer la manette des clignotants vers le volant.
5. Fermer la porte du conducteur.

Si la porte du conducteur n'est pas fermée, la lumière s'éteint au bout de deux minutes.

En tirant la manette de clignotants lorsque la porte conducteur est ouverte, l'éclairage pour quitter le véhicule s'éteint immédiatement.

Cette fonction peut être activée ou désactivée dans le menu Réglages de l'affichage d'informations. Ce menu permet également de modifier la durée de cette fonction. Personnalisation du véhicule ⇨ 138.

Les réglages peuvent être mémorisés en fonction de la clé utilisée ⇨ 24.

Protection contre la décharge de la batterie

Fonction d'état de charge de la batterie du véhicule

La fonction garantit une durée de vie maximale de la batterie du véhicule grâce à un alternateur avec une puissance de sortie régulable et une distribution optimisée de la puissance.

Pour éviter la décharge de la batterie du véhicule en roulant, les systèmes suivants sont automatiquement moins alimentés en deux phases et puis sont finalement arrêtés :

- chauffage auxiliaire ;
- lunette arrière chauffante et rétroviseurs chauffants ;
- sièges chauffants ;
- soufflerie.

À la deuxième étape un message confirmant l'activation de la protection contre la décharge de la batterie du véhicule est affiché sur le centre d'informations du conducteur (CIC).

Mise à l'arrêt des lampes électriques

Pour éviter la décharge de la batterie du véhicule quand le contact est coupé, certaines lampes intérieures sont automatiquement arrêtées après un certain temps.

Climatisation

Systèmes de climatisation 159
Bouches d'aération 167
Maintenance 168

Systèmes de climatisation

Chauffage et ventilation

Commandes pour :
- température
- répartition de l'air
- vitesse de soufflerie
- désembuage et dégivrage

Lunette arrière chauffante ⇨ 37.

Température
rouge = chaud
bleu = froid

Le chauffage n'est vraiment efficace que lorsque le moteur a atteint sa température normale de fonctionnement.

Répartition de l'air
= vers le pare-brise et les vitres latérales avant
= vers la tête via les bouches d'aération réglables
= vers les pieds

Toutes les combinaisons sont possibles.

Vitesse de soufflerie
Régler le débit d'air en sélectionnant la vitesse de soufflerie souhaitée.

Désembuage et dégivrage

- Appuyer sur : la soufflerie passe automatiquement en vitesse maximale, la répartition d'air est dirigée vers le pare-brise.
- Commutateur de température sur le niveau le plus chaud.
- Activer la lunette arrière chauffante .
- Ouvrir les bouches d'aération latérales selon les besoins et les diriger vers les vitres latérales.

Climatisation

En plus, le système de chauffage et de ventilation, la climatisation offre les commandes pour :

= refroidissement
= recyclage d'air

Sièges chauffants ▷ 49, volant chauffé ▷ 105.

Refroidissement

Appuyer sur pour mettre le refroidissement en marche. L'activation est signalée par l'allumage de la LED dans le bouton. Le refroidissement ne fonctionne que lorsque le moteur est en marche et que la soufflerie de la climatisation est allumée.

Appuyer de nouveau sur pour arrêter le refroidissement.

Le système de climatisation refroidit et déshumidifie l'air dès que la température extérieure est légèrement supérieure au point de gel. Il peut

alors se former de la condensation qui se traduit par un écoulement sous le véhicule.

Si aucun refroidissement ou déshumidification n'est requis, désactiver le système de refroidissement pour économiser le carburant. Activer le refroidissement peut inhiber les arrêts automatiques.

Recyclage d'air

Appuyer sur pour activer le mode de recyclage de l'air. L'activation est signalée par la LED dans le bouton.

Appuyer sur de nouveau pour désactiver le mode de recyclage d'air.

⚠ Attention

Le système de recyclage d'air réduit le renouvellement de l'air intérieur. En utilisation sans refroidissement, l'humidité de l'air augmente et les vitres peuvent se recouvrir de buée. On observe une baisse de la qualité de l'air, ce qui peut se traduire par des signes de fatigue chez les passagers.

Dans des conditions d'air ambiant chaud et très humide, le pare-brise peut s'embuer de l'extérieur quand de l'air froid y est soufflé. Si le pare-brise s'embue depuis l'extérieur, enclencher l'essuie-glace avant et désactiver .

Refroidissement maximal

Ouvrir brièvement les vitres pour évacuer rapidement l'air chaud.

- Enclencher le refroidissement .
- Recyclage d'air en marche.
- Appuyer sur le commutateur de répartition d'air .
- Placer le commutateur de température sur le niveau le plus froid.
- Régler la vitesse de soufflerie au maximum.
- Ouvrir toutes les bouches.

Désembuage et dégivrage des vitres

- Appuyer sur : la soufflerie passe automatiquement en vitesse maximale, la répartition d'air est dirigée vers le pare-brise.
- Commutateur de température sur le niveau le plus chaud.
- Activer la lunette arrière chauffante .
- Ouvrir les bouches d'aération latérales selon les besoins et les diriger vers les vitres latérales.

Remarque

Une pression sur , quand le moteur est en marche, empêche tout arrêt automatique jusqu'à ce que le bouton soit pressé à nouveau.

Si est enfoncé lorsque le ventilateur est allumé et le moteur tourne, l'arrêt automatique sera interdit jusqu'à ce que soit à nouveau enfoncé ou que le ventilateur soit arrêté.

Si est pressé pendant un arrêt automatique du moteur, le moteur redémarre automatiquement.

Si est pressé lorsque le ventilateur est allumé et pendant un arrêt automatique du moteur, le moteur redémarre automatiquement.

Système Stop/Start ⇨ 173.

Climatisation électronique

La climatisation à zone double permet des températures de climatisation différentes entre le côté conducteur et le côté passager avant.

En mode de température automatique, la vitesse de la soufflerie et la répartition de l'air sont réglées automatiquement.

Commandes pour :

- température du côté conducteur
- répartition de l'air
- vitesse de soufflerie
- température du côté de passager avant

= refroidissement
AUTO = mode automatique
= mode de recyclage d'air manuel
= désembuage et dégivrage

Lunette arrière chauffante ⇨ 37, Sièges chauffés ⇨ 49, Volant chauffé ⇨ 105.

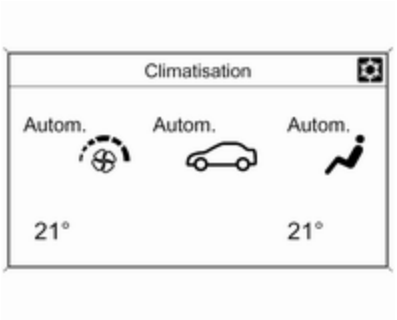

Toute modification de réglage apparaît pendant quelques secondes sur l'affichage d'informations.

Le système de climatisation automatique fonctionne uniquement avec le moteur en marche.

Mode Automatique AUTO

Réglage de base en vue d'un confort maximum :

- Appuyer sur le bouton **AUTO**, la répartition de l'air et la vitesse de la soufflante seront réglées automatiquement.
- Ouvrir toutes les bouches d'aération pour permettre une meilleure répartition d'air en mode Automatique.
- Appuyer sur pour mettre en route le refroidissement et le désembuage en option. L'activation est signalée par l'allumage de la LED dans le bouton.
- Régler les températures souhaitées pour le conducteur et le passager avant à l'aide des boutons rotatifs gauche et droit. La température recommandée est de 22 °C.

La régulation de la vitesse de soufflerie en mode Automatique peut être modifiée dans le menu Réglages.

Personnalisation du véhicule ⇨ 138.

Présélection de la température

Régler les températures à la valeur souhaitée.

Si la température minimale **Lo** est réglée, le système de commande de climatisation fonctionne avec sa capacité maximale de refroidissement, si le refroidissement ☼ est activé.

Si la température maximale **Hi** est réglée, la climatisation fonctionnement avec sa capacité maximale de chauffage.

Remarque
Si ☼ est activé, la réduction de la température réglée de l'habitacle peut provoquer le redémarrage du moteur à combustion à partir d'un arrêt automatique ou le blocage d'un arrêt automatique.

Désembuage et dégivrage des vitres

- Appuyer sur . L'activation est signalée par l'allumage de la LED dans le bouton.
- La température et la répartition d'air se règlent automatiquement et la soufflerie fonctionne à grande vitesse.
- Activer la lunette arrière chauffante .
- Pour revenir au mode précédent : appuyer sur , pour revenir au mode automatique : appuyer sur **AUTO**.

Le réglage du chauffage automatique de la lunette arrière peut être modifié dans le menu Réglages de l'affichage d'informations. Personnalisation du véhicule ⇨ 138.

Remarque
Appuyer sur le bouton pendant que le moteur est en marche interrompt l'Autostop jusqu'à ce que le bouton soit enfoncé de nouveau.

Si le bouton est enfoncé alors que le ventilateur est allumé et que le moteur tourne, l'arrêt automatique sera interdit jusqu'à ce que le bouton soit à nouveau enfoncé ou que le ventilateur soit arrêté.

Appuyer sur le bouton pendant que le moteur est en Autostop redémarre automatiquement le moteur.

Appuyer sur le bouton pendant que le ventilateur est allumé et que le moteur est en Autostop redémarre automatiquement le moteur.

Système Stop/Start ⇨ 173.

Réglages manuels

Les réglages de la climatisation peuvent être modifiés en actionnant les boutons et les boutons rotatifs comme suit. Une modification de réglage désactivera le mode Automatique.

Vitesse de soufflerie ⌘

Appuyer sur le bouton inférieur pour diminuer ou sur le bouton supérieur pour augmenter la vitesse de la soufflerie comme illustré. La vitesse de soufflerie est indiquée par un certain nombre de segments sur l'affichage.

Maintenir le bouton inférieur enfoncé plus longtemps : la soufflerie et le refroidissement sont arrêtés.

Maintenir le bouton supérieur enfoncé plus longtemps : la soufflerie fonctionne à sa vitesse maximale.

Pour revenir en mode Automatique : Appuyer sur **AUTO**.

Répartition de l'air

Appuyer sur le bouton correspondant au réglage souhaité. L'activation est signalée par l'allumage de la LED dans le bouton.

- = vers le pare-brise et les vitres latérales avant (climatisation activée en fond pour éviter la formation de buée sur les vitres)
- = vers la tête via les bouches d'aération réglables
- = vers les pieds

Toutes les combinaisons sont possibles.

Revenir à la répartition automatique de l'air : appuyer sur **AUTO**.

Refroidissement

Appuyer sur ❄ pour mettre le refroidissement en marche. L'activation est signalée par l'allumage de la LED dans le bouton. Le refroidissement ne fonctionne que lorsque le moteur est en marche et que la soufflerie de la climatisation est allumée.

Appuyer de nouveau sur ❄ pour arrêter le refroidissement.

Le système de climatisation refroidit et déshumidifie (assèche) l'air à partir d'une certaine température extérieure. Il peut alors se former de la condensation qui se traduit par un écoulement sous le véhicule.

Si aucun refroidissement ou déshumidification n'est requis, désactiver le système de refroidissement pour économiser le carburant. Lorsque le système de refroidissement est coupé, le système de climatisation ne demandera aucun redémarrage du moteur pendant un Autostop. Exception : le système de dégivrage est activé et un redémarrage est exigé, car la température extérieure est supérieure à 0 °C.

L'affichage indiquera **ACON** lorsque le refroidissement est activé ou **ACOFF** lorsque le refroidissement est désactivé.

Le fonctionnement du refroidissement après démarrage du moteur peut être activé ou désactivé dans le menu Réglages de l'affichage d'informations. Personnalisation du véhicule ⇨ 138.

Mode de recyclage d'air

Appuyer sur pour activer le mode de recyclage de l'air. L'activation est signalée par l'allumage de la LED dans le bouton.

Appuyer de nouveau sur pour désactiver le mode de recyclage.

⚠ Attention

Le système de recyclage d'air réduit le renouvellement de l'air intérieur. En utilisation sans refroidissement, l'humidité de l'air augmente et les vitres peuvent se recouvrir de buée. On observe une baisse de la qualité de l'air, ce qui peut se traduire par des signes de fatigue chez les passagers.

Dans des conditions d'air ambiant chaud et très humide, le pare-brise peut s'embuer de l'extérieur quand l'air froid y est dirigé. Si le pare-brise s'embue depuis l'extérieur, enclencher l'essuie-glace avant et désactiver .

Réglages de base

Certains réglages peuvent être modifiés dans le menu Réglages de l'affichage d'informations. Personnalisation du véhicule ⇨ 138.

Chauffage auxiliaire

Chauffage d'appoint

Quickheat est un chauffage électrique d'appoint qui chauffe automatiquement l'habitacle plus rapidement.

Bouches d'aération

Bouches d'aération réglables

Au moins une des bouches d'aération doit être ouverte quand le refroidissement fonctionne.

Pour ouvrir la bouche d'aération, tourner la molette de réglage vers le plus grand symbole ▮. Régler le débit d'air venant de la bouche d'aération en tournant la molette.

Régler la direction du flux d'air en faisant basculer et pivoter les lamelles.

Pour fermer la bouche d'aération, tourner la molette de réglage vers le plus petit symbole ▮.

⚠Attention

Ne pas attacher d'objet aux lamelles des bouches d'aération. Risque de dommage et de blessure en cas d'accident.

Bouches d'aération fixes

D'autres bouches d'aération se trouvent sous le pare-brise et les vitres latérales ainsi que dans les espaces pour les pieds.

Maintenance

Prise d'air

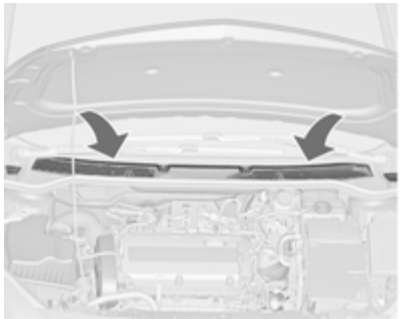

La prise d'air dans le compartiment moteur, à l'extérieur devant le pare-brise, ne doit pas être encombrée. Le cas échéant, enlever les feuilles, les saletés ou la neige.

Filtre à pollens

Le filtre à pollen nettoie l'air provenant de l'extérieur des poussières et des particules telles que pollens et spores.

Fonctionnement normal de la climatisation

Pour assurer un fonctionnement parfait et constant, faire fonctionner le système de refroidissement une fois par mois pendant quelques minutes, quel que soit le temps ou la saison. Le refroidissement n'est pas possible quand la température extérieure est trop basse.

Service

Pour une performance optimale du refroidissement, il est recommandé de vérifier annuellement, à partir de la troisième année de mise en circulation du véhicule, le système de climatisation, y compris :

- test de fonctionnement et de pression
- fonctionnement du chauffage
- vérification de l'étanchéité
- contrôle des courroies d'entraînement

- nettoyage du condenseur et purge de l'évaporateur
- contrôle des performances

Conduite et utilisation

Conseils de conduite 170
Démarrage et utilisation 171
Gaz d'échappement 177
Boîte automatique 178
Boîte manuelle 182
Freins 183
Systèmes de contrôle de conduite 186
Systèmes d'assistance au conducteur 191
Carburant 226
Attelage pour remorque 233

Conseils de conduite

Contrôle du véhicule

Ne jamais rouler avec le moteur arrêté (sauf lors d'un Autostop)

De nombreux systèmes ne fonctionneront plus dans ce cas (p. ex. le servofrein, la direction assistée). Conduire de cette manière est dangereux pour vous-même et pour les autres. Tous les systèmes fonctionnement pendant un Autostop, mais il y aura une réduction contrôlée de l'assistance à la direction assistée et la vitesse du véhicule est réduite.

Système Stop/Start ⇨ 173.

Augmentation du ralenti

Si un chargement de batterie du véhicule est nécessaire en raison de la condition de la batterie, la puissance délivrée par l'alternateur doit être augmentée. Ceci est effectué par une augmentation du ralenti qui peut être entendue.

Sur les véhicules dotés d'un affichage de combiné de niveau supérieur, un message s'affiche sur le centre d'informations du conducteur.

Pédales

Afin d'empêcher le blocage de la pédale, la zone sous les pédales ne doit pas être recouverte d'un tapis.

Direction

Si la direction assistée est perdue parce que le moteur s'arrête ou en raison d'un dysfonctionnement du système, le véhicule peut être dirigé mais demande un effort plus important.

Témoin ⊖! ⇨ 120.

Avertissement

Véhicules équipés d'une direction assistée hydraulique :

Si le volant est tourné jusqu'à ce qu'il atteigne la butée et qu'il est maintenu dans cette position pendant plus de 15 secondes, le système de direction assistée peut être endommagé et il peut se produire une perte de direction assistée.

Démarrage et utilisation

Rodage d'un véhicule neuf

Pendant les premiers déplacements, ne pas effectuer de freinage d'urgence inutile.

Au cours du premier trajet, de la fumée peut se former en raison de la cire et de l'huile qui s'évaporent du système d'échappement. Stationner le véhicule à l'air libre un moment après le premier trajet et éviter de respirer les vapeurs.

La consommation d'huile moteur et de carburant peut se révéler plus élevée et le processus de nettoyage du filtre à particules peut s'opérer plus fréquemment pendant la période de rodage. L'Autostop peut être interrompu pour permettre le chargement de la batterie.

Filtre à particules pour diesel ▷ 177.

Positions de la serrure de contact

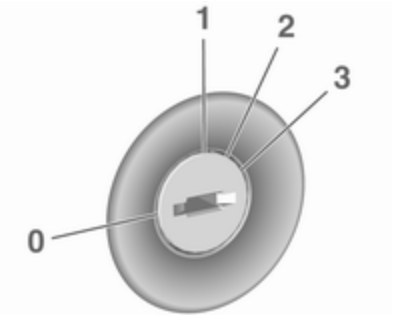

0 = contact coupé
1 = blocage de direction déverrouillé, contact coupé
2 = contact mis, pour moteur diesel : préchauffage
3 = démarrage

Prolongation de l'alimentation

Les systèmes électroniques suivants peuvent fonctionner jusqu'à ce que la porte du conducteur soit ouverte ou au plus tard dans les 10 minutes suivant la coupure du contact.

- lève-vitres électriques
- toit ouvrant
- prises de courant

L'alimentation de l'Infotainment System sera assurée pendant 30 minutes ou jusqu'à ce que la clé soit enlevée du commutateur de contact, qu'une porte soit ouverte ou pas.

Démarrage du moteur

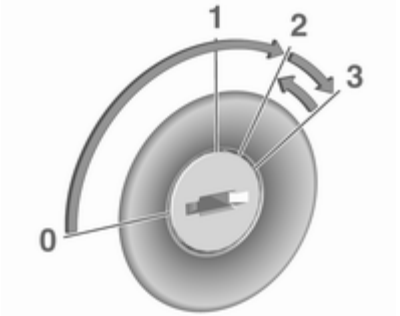

Boîte manuelle : actionner l'embrayage.

Boîte automatique : actionner le frein et déplacer le levier sélecteur en **P** ou **N**.

Ne pas accélérer.

Moteurs diesel : tourner la clé en position **2** pour le préchauffage jusqu'à ce que le témoin s'éteigne.

Tourner brièvement la clé en position **3** et la relâcher : une procédure automatique actionne le démarreur avec un léger délai jusqu'à ce que le moteur tourne, voir Commande automatique du démarreur.

Avant de redémarrer ou pour arrêter le moteur, ramener la clef de contact en position **0**.

Pendant un Autostop, enfoncer la pédale d'embrayage pour démarrer le moteur.

Démarrage du véhicule à basses températures

Le démarrage du moteur sans chauffage auxiliaire est possible jusqu'à -25 °C pour les moteurs diesel et -30 °C pour les moteurs essence. Il faut juste choisir une huile moteur de viscosité adaptée, le carburant correct, effectuer les entretiens prescrits et avoir une batterie du véhicule suffisamment chargée. À des températures inférieures à -30 °C, la boîte automatique a besoin d'un temps de chauffage d'environ 5 minutes. Le levier sélecteur doit se trouver en position **P**.

Commande automatique du démarreur

Cette fonction commande la procédure de démarrage du moteur. Le conducteur n'a pas besoin de maintenir la clé en position **3**. Une fois lancé, le système continuera à démarrer le moteur automatiquement jusqu'à ce que ce dernier tourne. En raison de la procédure de contrôle, le moteur démarre après un léger délai.

Les causes de non-démarrage du moteur peuvent être :

- Pédale d'embrayage non enfoncée (boîte manuelle) ;
- Pédale de frein non enfoncée ou levier sélecteur pas en **p** ou **n** (boîte automatique) ;
- Temps imparti écoulé.

Réchauffement du moteur turbo

Après le lancement, le couple moteur disponible peut être réduit pendant quelques instants, notamment lorsque le moteur est froid. La limitation est destinée à permettre au système de lubrification d'assurer la protection totale du moteur.

Coupure d'alimentation en décélération

L'alimentation en carburant est automatiquement coupée en décélération, c'est-à-dire quand le véhicule roule et qu'un rapport est engagé, mais que la pédale d'accélérateur est relâchée.

Système d'arrêt-démarrage

Le système Stop/Start permet d'économiser du carburant et de réduire les émissions à l'échappement. Lorsque les conditions le permettent, il coupe le moteur dès que le véhicule roule lentement ou est à l'arrêt,
par exemple, devant un feu rouge ou dans un bouchon. Il redémarre automatiquement le moteur dès que le conducteur actionne la pédale d'embrayage. Grâce à un capteur de batterie, la fonction Autostop n'est exécutée que si la batterie du véhicule est suffisamment chargée pour assurer le redémarrage.

Activation

Le système Stop/Start est disponible dès que le moteur démarre, le véhicule prend la route et que les conditions décrites dans cette section sont remplies.

Désactivation

Pour désactiver le système Stop/Start manuellement, appuyer sur **eco**. La désactivation est signalée par l'extinction de la LED dans le bouton.

Autostop

Lorsque le véhicule roule à faible vitesse ou à l'arrêt, activer l'Autostop comme suit :

- Enfoncer la pédale d'embrayage.
- Passer le levier sélecteur au point mort.
- Relâcher la pédale d'embrayage.

Le moteur sera coupé pendant que le contact reste mis.

La fonction Autostop est indiquée par l'aiguille à la position **AUTOSTOP** dans le compte-tours.

Lors d'un Autostop, les performances de freinage et du chauffage sont conservées.

Avertissement

L'assistance de la direction peut être réduite pendant un Autostop.

Conditions pour un Autostop

Le système d'arrêt-démarrage vérifie si toutes les conditions suivantes sont remplies:

- Le système Stop/Start n'est pas désactivé manuellement.
- Le capot est complètement fermé.
- La porte du conducteur est fermée ou la ceinture de sécurité du conducteur est bouclée.
- La batterie du véhicule est suffisamment chargée et en bon état.
- Le moteur est chaud.
- La température de liquide de refroidissement du moteur n'est pas trop élevée.
- La température de gaz d'échappement n'est pas trop élevée, par exemple après avoir conduit le véhicule avec une charge de moteur élevée.
- La température ambiante est supérieure à -5 °C.
- Le système de commande de climatisation permet un Autostop.
- La dépression de frein est suffisante.
- La fonction d'auto-nettoyage du filtre à particules pour diesel n'est pas activée.
- Le véhicule a été conduit au moins à une vitesse de marche à pied depuis le dernier Autostop.

Sinon, l'Autostop sera interrompu.

Certains réglages du système de climatisation peuvent empêcher un Autostop. Se reporter au chapitre sur la climatisation pour obtenir des informations plus détaillées ⇨ 162.

La fonction Autostop peut être interrompue immédiatement après la conduire sur une autoroute.

Rodage d'un véhicule neuf ⇨ 171.

Protection contre le déchargement de la batterie du véhicule

Pour assurer le redémarrage fiable du moteur, le système Stop/Start intègre plusieurs fonctions de protection contre la décharge de la batterie.

Mesures d'économie d'énergie

Pendant un Autostop, plusieurs équipements électriques, par ex. le chauffage électrique d'appoint ou le chauffage de lunette arrière sont désactivés ou commutés en mode d'économie d'énergie. La vitesse de soufflerie du système de climatisation est réduite pour économiser de l'énergie.

Redémarrage du moteur par le conducteur

Enfoncer la pédale d'embrayage pour redémarrer le moteur.

Le démarrage du moteur est indiqué par l'aiguille sur la position de ralenti dans le compte-tours.

Si le levier sélecteur est déplacé hors de la position neutre avant d'avoir d'abord enfoncé la pédale d'embrayage, le témoin s'allume ou un symbole apparaît dans le centre d'informations du conducteur (DIC).

Témoin ⇨ 118.

Redémarrage du moteur par le système Stop/Start

Le levier sélecteur doit être en position neutre pour qu'un redémarrage automatique soit possible.

Si l'une des conditions suivantes se produit pendant un Autostop, le système d'arrêt-démarrage redémarrera automatiquement le moteur :

- Le système Stop/Start est désactivé manuellement.
- Le capot est ouvert.
- La ceinture de sécurité du conducteur n'est pas attachée et la porte du conducteur est ouverte.
- La température du moteur est trop basse.
- Le niveau de charge de la batterie du véhicule est inférieur au niveau défini.
- La dépression de frein est insuffisante.
- Le véhicule est conduit au moins à une vitesse de marche à pied.
- Le système de commande de climatisation demande le démarrage du moteur.
- La climatisation est activée manuellement.

Si le capot n'est pas complètement fermé, un message d'avertissement est affiché sur le DIC.

Si un accessoire électrique, un lecteur CD portable par ex., est branché sur la prise de courant, une brève chute de tension au redémarrage peut être perçue.

Stationnement

⚠ Attention

- Ne pas stationner le véhicule sur une surface aisément inflammable. La température élevée du système d'échappement pourrait enflammer la surface.

- Toujours serrer le frein de stationnement. Actionner le frein de stationnement manuel sans appuyer sur le bouton de déverrouillage. Dans une pente ou dans une côte, le serrer aussi fort que possible. Enfoncer la pédale de frein en même temps pour réduire l'effort d'actionnement.

  Pour les véhicules dotés d'un frein de stationnement électrique, tirer le commutateur Ⓟ pendant environ une seconde.

  Le frein de stationnement électrique est serré lorsque le témoin Ⓟ s'allume ⇨ 118.
- Arrêter le moteur.
- Lorsque le véhicule est sur une route plane ou en côte, engager la première ou mettre le levier sélecteur sur la position **P** avant de retirer la clé de contact. Dans une côte, diriger les roues avant à l'opposé de la bordure du trottoir.

  Lorsque le véhicule est en descente, engager la marche arrière ou mettre le levier sélecteur sur la position **P** avant de retirer la clé de contact. Diriger les roues avant vers la bordure du trottoir.
- Fermer les vitres et le toit ouvrant.
- Retirer la clé de contact. Tourner le volant jusqu'à ce que le blocage de la direction s'enclenche (antivol).

  Sur les véhicules à boîte automatique, la clé ne s'enlève que lorsque le levier sélecteur est en position **P**.
- Verrouiller le véhicule.
- Activer l'alarme antivol.
- Le ventilateur de refroidissement du moteur peut se mettre en marche même si le moteur est arrêté ⇨ 240.

Avertissement

À la suite de régimes élevés ou d'une charge élevée du moteur, il convient, pour ménager le turbocompresseur, de faire fonctionner brièvement le moteur à faible charge avant de l'arrêter ou de le faire tourner au ralenti pendant environ 30 secondes.

Remarque

En cas d'accident avec déploiement d'airbag, le moteur est automatiquement éteint si le véhicule s'arrête dans un temps prédéterminé.

Gaz d'échappement

⚠ Danger

Les gaz d'échappement contiennent du monoxyde de carbone incolore et inodore mais néanmoins nocif. Danger de mort en cas d'inhalation.

Si des gaz d'échappement pénètrent dans l'habitacle, ouvrir les vitres. Faire remédier à la cause de la défaillance par un atelier.

Éviter de rouler avec le coffre ouvert car des gaz d'échappement pourraient pénétrer dans le véhicule.

Filtre à particules (pour diesel)

Le système de filtre à particules pour diesel filtre les particules de suie nocives dans les gaz d'échappement du moteur. Le système dispose d'une fonction d'autonettoyage qui s'effectue automatiquement en roulant et sans avertissement. Le filtre est nettoyé régulièrement par combustion à haute température des particules de suie retenues. Ce procédé se fait automatiquement dans certaines conditions de conduite et peut durer jusqu'à 25 minutes. En général, cela nécessite entre 7 et 12 minutes. L'Autostop n'est pas disponible et la consommation de carburant peut être plus importante pendant cette période. Le développement de fumées et d'odeur est normal.

Dans certaines conditions de conduite, par exemple des petits trajets, le système ne peut pas se nettoyer automatiquement.

Si le nettoyage du filtre est requis et si les conditions de circulation antérieures n'ont pas permis un nettoyage automatique, cela sera signalé par le témoin . En même temps, **Filtre partic.s diesel plein Cont. à conduire** ou le code d'avertissement 55 s'affiche sur le centre d'informations du conducteur (DIC).

 s'allume quand le filtre à particules est rempli. Lancer le processus de nettoyage dès que possible.

 clignote quand le filtre à particules pour diesel a atteint son niveau de remplissage maximal. Lancer immédiatement le processus de nettoyage pour éviter d'endommager le moteur.

Processus de nettoyage

Pour activer le processus de nettoyage, continuer à rouler et garder un régime moteur supérieur à

2000 tr/min. Si nécessaire, rétrograder. Le nettoyage du filtre à particules pour diesel est alors lancé.

Si le témoin s'allume également, le nettoyage n'est pas possible ; prendre contact avec un atelier.

Avertissement

Si le processus de nettoyage est interrompu, il y a un risque de provoquer de graves dégâts au moteur.

Le nettoyage s'opère plus rapidement lorsque le régime et la charge du moteur sont élevés.

Le témoin s'éteint dès que l'opération d'autonettoyage est terminée.

Catalyseur

Le catalyseur réduit la quantité de substances nocives dans les gaz d'échappement.

Avertissement

Des qualités de carburant autres que celles mentionnées aux pages ⇨ 226, ⇨ 313 pourraient endommager le catalyseur ou les composants électroniques.

L'essence non brûlée surchauffe et endommage le catalyseur. Il faut donc éviter d'utiliser excessivement le démarreur, de rouler jusqu'à ce que le réservoir soit vide et de démarrer le moteur en poussant le véhicule ou en le remorquant.

En cas de ratés, de fonctionnement irrégulier du moteur, de réduction des performances du moteur ou d'autres problèmes inhabituels, faire remédier à la cause de la défaillance dès que possible. En cas d'urgence, il est possible de continuer à rouler pendant une brève période, à faible régime et à vitesse réduite.

Boîte automatique

La boîte automatique permet un passage de vitesse automatique (mode automatique) ou un passage de vitesse manuel (mode manuel).

Le changement de rapport manuel est possible en mode manuel, en poussant doucement le levier sélecteur ⇨ 180.

Affichage de la transmission

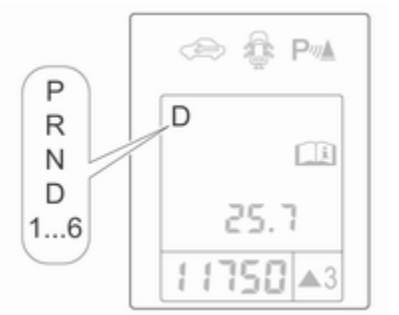

Le mode ou rapport sélectionné est indiqué sur l'affichage de transmission.

En mode automatique, le programme de conduite est signalé par **D** sur le centre d'informations du conducteur (CIB).

R signale la marche arrière.

La position de point mort est signalée par **N**.

La position de stationnement est signalée par **P**.

Affichage de mi-niveau : en mode manuel, le numéro de rapport sélectionné est indiqué.

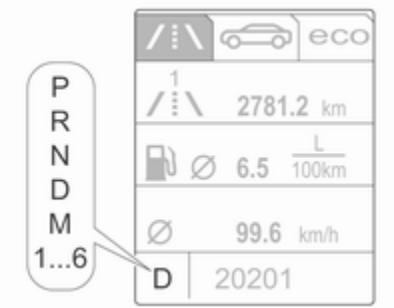

Affichage de niveau supérieur : en mode manuel, **M** et le numéro de rapport sélectionné sont indiqués.

Levier sélecteur

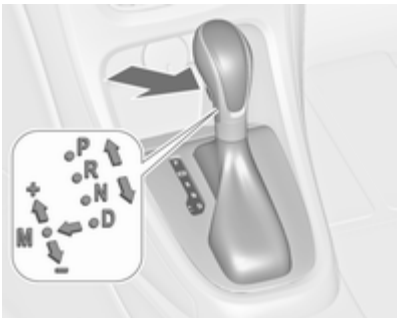

P = position de stationnement, appuyer sur le bouton de déverrouillage, les roues sont bloquées, à n'engager que si le véhicule est à l'arrêt et le frein de stationnement est serré

R = marche arrière, appuyer sur le bouton de déverrouillage, à n'engager que si le véhicule est à l'arrêt

N = Neutre (point mort)

D = mode automatique

M = mode manuel : déplacer le levier sélecteur vers la gauche à partir de **D**.

+ = passage au rapport supérieur en mode manuel : placer le levier sélecteur sur la position **M** et le pousser doucement vers l'avant

− = passage au rapport inférieur en mode manuel : placer le levier sélecteur sur la position **M** et le pousser doucement vers l'arrière

Le levier sélecteur est verrouillé en **P** et peut uniquement être déplacé quand le contact est mis et que la pédale de frein est enfoncée.

Si la pédale de frein n'est pas enfoncée, le témoin ⊘ s'allume.

Si le levier sélecteur n'est pas en **P** quand le contact est coupé, les témoins ⊘ et **P** clignotent.

Pour engager le levier sur **P** ou **R**, appuyer sur le bouton de verrouillage.

Le moteur ne peut démarrer que si le levier est en position **P** ou **N**. Quand la position **N** est sélectionnée, enfoncer la pédale de frein ou serrer le frein de stationnement avant de démarrer.

Ne pas accélérer pendant le changement de vitesse. Ne jamais actionner en même temps la pédale d'accélérateur et la pédale de frein.

Lorsqu'un rapport est sélectionné, le véhicule démarre lentement quand le frein est desserré.

Frein moteur

Pour utiliser l'effet du frein moteur, rétrograder à temps en cas de conduite en pente, voir Mode manuel.

Désenlisement du véhicule

L'alternance marche avant / marche arrière est uniquement autorisée si le véhicule est enlisé dans du sable, de la boue ou de la neige. Déplacer le levier sélecteur entre les positions **D** et **R** de manière répétée. Ne pas emballer le moteur et éviter toute accélération brusque.

Stationnement

Serrer le frein de stationnement et engager le levier sur **P**.

La clé de contact ne peut être retirée que lorsque le levier sélecteur est en position **P**.

Mode manuel

Déplacer le levier sélecteur hors de la position **D** vers la gauche pour sélectionner le mode manuel **M**.

Tapoter le levier sélecteur

vers l'avant **+** = passer au rapport supérieur

vers l'arrière **−** = passage au rapport inférieur

Le rapport sélectionné s'indique au combiné d'instruments.

Si un rapport supérieur est engagé à trop faible vitesse ou un rapport inférieur à trop haut régime, aucun changement de vitesse n'a lieu. Ceci entraîne l'affichage d'un message sur le centre d'informations du conducteur (CIC).

En mode manuel, la boîte de vitesses ne passe pas automatiquement à un rapport supérieur à régime moteur élevé.

Programmes de conduite électronique

- Après un démarrage à froid, le programme de température de service amène rapidement le catalyseur à la température nécessaire en augmentant le régime moteur.
- La fonction de passage automatique en position N met automatiquement la boîte de vitesses au point mort lorsque le véhicule est arrêté et qu'un rapport de marche avant est engagé et que la pédale de frein est enfoncée.
- Lorsque le mode SPORT est engagé, le changement de vitesse se fait à des régimes supérieurs (sauf quand le régulateur de vitesse est enclenché). Mode SPORT ⇨ 188.
- Des programmes spéciaux adaptent automatiquement les points de changement de vitesse en cas de montées ou de descentes.
- Lors du démarrage du véhicule dans des conditions de neige ou de verglas ou sur toute autre surface glissante, le module de commande de transmission électronique choisit automatiquement la vitesse la plus élevée.

Kickdown

Si, en mode automatique, la pédale d'accélérateur est enfoncée au maximum, la boîte de vitesses passe dans un rapport inférieur, en fonction du régime moteur.

Défaillance

En cas de défaillance, le témoin s'allume. De plus, un numéro de code ou un message de véhicule est affiché dans le centre d'informations du conducteur (DIC). Messages du véhicule ⇨ 131.

La boîte de vitesses ne change plus automatiquement. Il est possible de continuer à rouler en changeant de vitesse manuellement.

Seul le plus haut rapport est disponible. Selon la défaillance, il se peut que la 2e vitesse soit aussi disponible en mode manuel. Ne changer de vitesse que si le véhicule est à l'arrêt.

Faire remédier à la cause du problème par un atelier.

Coupure de courant

En cas de coupure de courant, le levier sélecteur ne peut pas être déplacé hors de la position **P**. La clé de contact ne peut pas être enlevée du contacteur d'allumage.

Si la batterie du véhicule est déchargée, effectuer le démarrage par câble ⇨ 296.

Si la batterie du véhicule n'est pas à l'origine de la défaillance, débloquer le levier sélecteur.

1. Serrer le frein de stationnement.

2. Dégager l'avant du garnissage du levier sélecteur de la console, le relever et le faire tourner vers la gauche.

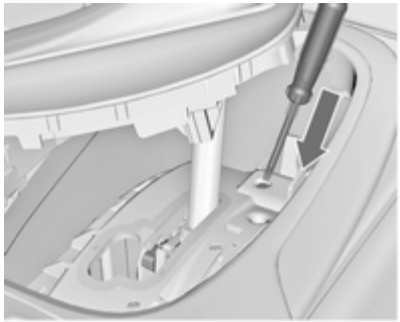

3. Introduire un tournevis aussi loin que possible dans l'ouverture et déplacer le levier sélecteur de la position **P** ou **N**. Si le levier sélecteur est à nouveau ramené en position **P** ou **N**, il sera à nouveau bloqué dans cette position. Faire corriger la cause de la coupure de courant par un atelier.
4. Reposer la garniture de levier sur la console centrale et la remonter.

Boîte manuelle

Pour engager la marche arrière, le véhicule étant à l'arrêt, enfoncer la pédale d'embrayage, appuyer sur le bouton de déverrouillage du levier sélecteur et engager le rapport.

Si le rapport ne s'engage pas, amener le levier au point mort, relâcher la pédale d'embrayage puis débrayer à nouveau ; réessayer de passer la marche arrière.

Ne pas laisser patiner l'embrayage inutilement.

Lors de la manœuvre, enfoncer la pédale d'embrayage à fond. Ne pas utiliser la pédale comme repose-pied.

Avertissement
Il n'est pas recommandé de conduire en gardant la main sur le levier sélecteur.

Indication de passage au rapport supérieur ⇨ 120.

Freins

Le système de freinage possède deux circuits indépendants l'un de l'autre.

Si un circuit de freinage est défaillant, le véhicule peut toujours être freiné grâce à l'autre circuit de freinage. Toutefois, le freinage n'est obtenu qu'en enfonçant la pédale de frein fermement. Un effort nettement supérieur doit être exercé. La distance de freinage est plus longue qu'habituellement. Prendre contact avec un atelier avant de poursuivre votre déplacement.

Quand le moteur ne tourne pas, l'assistance du servofrein disparaît une fois que la pédale de frein a été actionnée une ou deux fois. Le freinage n'est pas réduit, mais il nécessite une force beaucoup plus grande. Il est particulièrement important de garder cela à l'esprit quand le véhicule est remorqué.

Témoin ⇨ 118.

Antiblocage de sécurité

L'antiblocage de sécurité (ABS) empêche que les roues ne se bloquent.

Dès qu'une roue a tendance à bloquer, l'ABS module la pression de freinage de la roue incriminée. Le véhicule peut être dirigé, même en cas de freinage d'urgence.

La régulation ABS est identifiable à la pulsation de la pédale de frein et au bruit du processus de régulation.

Afin d'obtenir un freinage optimal, enfoncer la pédale de frein à fond pendant toute la durée du freinage malgré la pulsation de la pédale de frein. Ne pas réduire la pression sur la pédale.

Avant de prendre la route, le système procède à un test de fonctionnement automatique qui pourrait être perceptible.

Témoin ⇨ 119.

Feux stop adaptatifs

En cas de freinage maximal, les trois feux stop clignotent pendant la durée de la régulation de l'ABS.

Défaillance

⚠Attention

En cas de défaillance de l'ABS, les roues peuvent avoir tendance à se bloquer en cas de freinage brutal. Les avantages de l'ABS ne sont plus disponibles. Lors d'un freinage brutal, le véhicule ne peut plus être dirigé et peut déraper.

Faire remédier à la cause du problème par un atelier.

Frein de stationnement

Frein de stationnement manuel

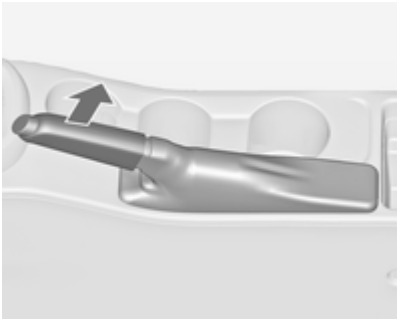

⚠Attention

Serrer toujours le frein de stationnement sans actionner le bouton de déverrouillage. Dans une pente ou dans une côte, le serrer aussi fort que possible.

Pour desserrer le frein de stationnement, soulever un peu le levier, appuyer sur le bouton de déverrouillage et abaisser complètement le levier.

Pour réduire les efforts d'actionnement du frein de stationnement, enfoncer en même temps la pédale de frein.

Témoin ⓘ ⇨ 118.

Frein de stationnement électrique

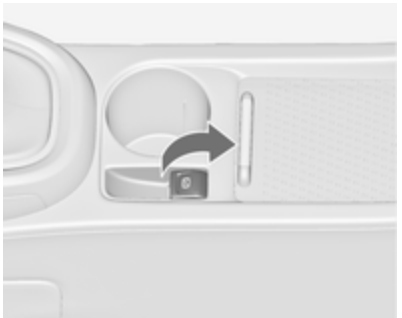

Serrage quand le véhicule est à l'arrêt

⚠Attention

Tirer sur le commutateur Ⓟ pendant environ une seconde, le frein de stationnement électrique fonctionne automatiquement avec la force adéquate. Pour un serrage maximal, p. ex. en cas de stationnement avec une remorque ou dans une pente, tirer deux fois le commutateur Ⓟ.

Le frein de stationnement électrique est serré lorsque le témoin Ⓟ s'allume ⇨ 119.

Le frein de stationnement électrique peut toujours être actionné, même avec le contact coupé.

Ne pas actionner le frein de stationnement électrique trop souvent sans faire tourner le moteur, car cela déchargera la batterie du véhicule.

Avant de quitter le véhicule, vérifier l'état du frein de stationnement électrique. Témoin Ⓟ ⇨ 119.

Desserrage

Mettre le contact. Garder la pédale de frein enfoncée, puis pousser le commutateur Ⓟ.

Aide au démarrage

En enfonçant la pédale d'embrayage (boîte manuelle) ou en engageant un rapport (boîte automatique), puis en enfonçant la pédale d'accélérateur, le frein de stationnement électrique se desserre automatiquement. Ceci n'est pas possible quand le frein est tiré.

Cette fonction facilite aussi le démarrage en côte.

Des démarrages en trombe peuvent réduire la durée de vie des pièces d'usure.

Freinage dynamique en roulant

Quand le véhicule roule et que le commutateur Ⓟ est gardé tiré, le frein de stationnement électrique décélérera le véhicule, mais ne s'appliquera pas de manière statique.

Dès que le commutateur Ⓟ est relâché, le freinage dynamique s'arrête.

Défaillance

Le mode de défaillance du frein de stationnement électrique est signalé par un témoin et par un code chiffré ou un message affiché dans le centre d'informations du conducteur (DIC). Messages du véhicule ⇨ 131.

Serrer le frein de stationnement électrique : tirer et maintenir le commutateur Ⓟ pendant plus de 5 secondes. Si le témoin Ⓟ s'allume, le frein de stationnement électrique est serré.

Desserrer le frein de stationnement électrique : pousser et maintenir le commutateur Ⓟ pendant plus de 2 secondes. Si le témoin Ⓟ s'éteint, le frein de stationnement électrique est desserré.

Le témoin Ⓟ clignote : le frein de stationnement électrique n'est pas totalement serré ou desserré. En cas de clignotement permanent, desserrer le frein de stationnement électrique, puis essayer à nouveau de le serrer.

Assistance au freinage

Lors d'un enfoncement rapide et puissant de la pédale de frein, la force de freinage maximale (freinage d'urgence) est sollicitée automatiquement.

Maintenir une pression constante sur la pédale de frein aussi longtemps qu'un freinage maximal est nécessaire. La force de freinage maximale est automatiquement réduite quand la pédale de frein est relâchée.

Aide au démarrage en côte

Le système aide à prévenir un recul intempestif lors d'un démarrage en côte.

Lorsque la pédale de frein est relâchée à l'arrêt dans une pente, les freins restent serrés pendant deux secondes supplémentaires. Les freins se relâchent automatiquement dès que le véhicule commence à accélérer.

L'aide au démarrage en côte n'est pas activée pendant un Autostop.

Systèmes de contrôle de conduite

Système antipatinage

Le système antipatinage (TC, Traction Control) est un composant de l'Electronic Stability Control (ESC) ⇨ 187.

Le TC améliore la stabilité de conduite lorsque c'est nécessaire, quels que soient le type de revêtement ou l'adhérence des pneus, empêchant ainsi les roues motrices de patiner.

Dès que les roues motrices commencent à patiner, la puissance délivrée par le moteur est réduite et la roue qui patine le plus est freinée individuellement. Ainsi, même sur chaussée glissante, la stabilité du véhicule est considérablement améliorée.

TC est opérationnel après chaque démarrage de moteur, dès que le témoin s'éteint.

Le témoin clignote pour indiquer que TC est activé.

⚠Attention

Ce dispositif de sécurité particulier ne doit pas vous pousser à adopter un style de conduite dangereux.

Adapter la vitesse aux conditions de circulation.

Témoin ⇨ 121.

Désactivation

Le TC peut être désactivé quand le patinage des roues est requis :

appuyer brièvement sur 🛞 pour désactiver TC, 🛞 s'allume. La désactivation est affichée sous forme de message de statut sur le centre d'informations du conducteur (DIC).

Le système antipatinage (TC) est réactivé en appuyant sur la touche 🛞.

Le TC est également réactivé la prochaine fois que le contact est mis.

Electronic Stability Control

L'Electronic Stability Control (ESC) améliore la stabilité de la conduite lorsque c'est nécessaire, quel que soit le type de surface de revêtement ou l'adhérence des pneus. Il empêche également le patinage des roues motrices. L'ESC opère avec le système antipatinage (TC) ⇨ 186.

Dès que le véhicule menace de déraper (sous-virage, survirage), la puissance du moteur est réduite et les roues sont freinées individuellement. Ainsi, même sur chaussée glissante, la stabilité du véhicule est considérablement améliorée.

L'ESC est opérationnel après chaque démarrage de moteur, dès que le témoin 🛞 s'éteint.

Le témoin 🛞 clignote pour indiquer que l'ESC est activé.

⚠ Attention

Ce dispositif de sécurité particulier ne doit pas vous pousser à adopter un style de conduite dangereux.

Adapter la vitesse aux conditions de circulation.

Témoin 🛞 ⇨ 121.

Désactivation

Pour un comportement plus sportif, il est possible de désactiver séparément l'ESC et le TC :

- Appuyer brièvement sur 🛞 : seul le système antipatinage est désactivé, l'ESC reste activé, 🛞 s'allume.
- Maintenir enfoncé 🛞 pendant au moins 5 secondes : TC et ESC sont désactivés, 🛞 et 🛞 s'allument.

En outre, le mode sélectionné est affiché sous la forme d'un message d'état sur le centre d'informations du conducteur (DIC).

Si le véhicule dépasse un seuil avec ESP désactivé, le système réactivera ESP pour la durée de ce seuil, lorsque la pédale de frein est enfoncée une fois.

Pour réactiver l'ESC, appuyer à nouveau sur . Si le système TC a été désactivé auparavant, le TC et l'ESC sont tous deux réactivés.

L'ESC est également réactivé la prochaine fois que le contact est mis.

Désactivation, version OPC

Pour une conduite à très hautes performances, il est possible de désactiver séparément l'ESC et le TC. Les modes suivants peuvent être sélectionnés :

- Appuyer brièvement sur : seul le système antipatinage est désactivé, l'ESC reste activé, s'allume.
- Appuyer brièvement deux fois sur dans les 2 secondes : TC est inactif, ECS peut être opéré sans réduction de puissance moteur, et s'allument.
- Maintenir enfoncé pendant au moins 5 secondes : TC et ESC sont totalement inactifs, et s'allument.

En outre, le mode sélectionné est affiché sous la forme d'un message d'état sur le DIC.

Sur la version OPC, TC et ECS restent désactivés, même si le véhicule dépasse le seuil avec maniabilité instable.

Pour réactiver l'ESC, appuyer à nouveau sur . Si le système TC a été désactivé auparavant, le TC et l'ESC sont tous deux réactivés.

L'ESC est également réactivé la prochaine fois que le contact est mis.

Châssis mécatronique interactif

Flex Ride

Le châssis mécatronique Flex Ride permet au conducteur de sélectionner parmi trois modes de conduite :

- Mode SPORT : appuyer sur **SPORT**, la LED s'allume.
- Mode TOUR : appuyer sur **TOUR**, la LED s'allume.
- Mode NORMAL : ni **SPORT** ni **TOUR** n'est pressé, aucune LED n'est allumée.

La désactivation des modes SPORT et TOUR s'effectue en appuyant une fois de plus sur le bouton correspondant.

Pour chaque mode de conduite, Flex Ride met en réseau les systèmes électroniques suivants :

- Contrôle électronique de l'amortissement
- Commande de la pédale d'accélérateur
- Commande de la direction
- Electronic Stability Control (ESC)
- Antiblocage de sécurité (ABS) avec contrôle de freinage dans les virages (CBC)
- Boîte automatique

Mode Sport

Les réglages des systèmes sont adaptés à un style de conduite plus sportif :

- la suspension des amortisseurs devient plus dure pour offrir un meilleur contact avec la surface de la chaussée ;
- le moteur réagit plus rapidement à la pédale d'accélérateur ;
- l'assistance de la direction est réduite ;
- les moments de changement de rapport de la boîte automatiques ont lieu plus tardivement ;
- avec le mode SPORT activé, l'éclairage des principaux instruments passe du blanc au rouge.

Mode TOUR

Les réglages des systèmes sont adaptés à un style de conduite plus confortable :

- la suspension des amortisseurs réagit plus mollement ;
- la pédale d'accélérateur réagit selon les réglages standard ;
- l'assistance de direction est normale ;
- les moments de changement de rapport de la boîte automatiques ont lieu de manière plus souple ;
- l'éclairage des principaux instruments est blanc.

Mode NORMAL

Tous les réglages des systèmes correspondent aux valeurs standard.

Commande du mode de conduite

Au sein de chaque mode de conduite sélectionné manuellement (SPORT, TOUR ou NORMAL), la commande de mode de conduite (DMC) détecte et analyse en permanence les caractéristiques réelles de conduite, les réactions du conducteur et l'état dynamique actif du véhicule. Si nécessaire, le module de commande de la DMC change automatiquement les réglages au sein du mode de conduite sélectionné ou, si de grandes variations sont détectées, le mode de conduite est modifié en ce qui concerne la longueur des variations.

Si, par exemple, le mode NORMAL est sélectionné et que la DMC détecte un style de conduite sportif, la DMC modifie plusieurs réglages du mode normal en réglages sportifs. La DMC passe en mode SPORT en cas de style de conduite très nettement sportif.

Si, par exemple, le mode TOUR est sélectionné et qu'un coup de frein soudain est nécessaire sur une route sinueuse, la DMC va détecter l'état dynamique du véhicule et va changer les réglages de la suspension en mode SPORT afin d'améliorer la stabilité du véhicule.

Quand les caractéristiques de conduite ou l'état dynamique du véhicule revient dans l'état initial, la DMC rétablit les réglages du mode de conduite préalablement sélectionné.

Réglages personnalisés du mode Sport

Le conducteur peut sélectionner les fonctions du mode SPORT quand **SPORT** est enfoncé. Ces réglages peuvent être modifiés dans le menu Réglages de l'affichage d'informations. Personnalisation du véhicule ⇨ 138.

Flex Ride - Version OPC

Le fonctionnement de la version OPC du châssis mécatronique Flex Ride est identique à celui du système Flex Ride standard, à la différence que les modes offrent des caractéristiques de conduite plus sportives.

Le châssis mécatronique OPC Flex Ride permet au conducteur de sélectionner parmi trois modes de conduite :

- Mode OPC : appuyer sur **OPC**, la LED s'allume.
- Mode SPORT : appuyer sur **SPORT**, la LED s'allume.
- Mode NORMAL : ni **SPORT** ni **OPC** n'est pressé, aucune LED n'est allumée.

La désactivation des modes SPORT et OPC s'effectue en appuyant une fois de plus sur le bouton correspondant.

Pour chaque mode de conduite, OPC Flex Ride met en réseau les systèmes électroniques suivants :

- Contrôle électronique de l'amortissement
- Commande de la pédale d'accélérateur
- Commande de la direction
- Electronic Stability Control (ESC)
- Antiblocage de sécurité (ABS) avec contrôle de freinage dans les virages (CBC)

Mode NORMAL

En mode NORMAL, lorsque ni SPORT ni OPC n'est pressé, tous les réglages des systèmes correspondent aux valeurs standard.

Mode Sport

Les réglages des systèmes sont adaptés à un style de conduite plus sportif.

Mode OPC

Les caractéristiques de conduite et l'état dynamique sont adaptés à des valeurs de performances élevées.

Dans ce mode, l'éclairage des principaux instruments passe au rouge.

Réglages personnalisés du mode OPC

Le conducteur peut sélectionner les fonctions du mode OPC quand **OPC** est enfoncé. Ces réglages peuvent être modifiés dans le menu Réglages de l'affichage d'informations. Personnalisation du véhicule ⇨ 138.

Systèmes d'assistance au conducteur

⚠ Attention

Les systèmes d'assistance au conducteur ont été conçus pour aider le conducteur et ne remplacent absolument pas sa vigilance.

Le conducteur assume la pleine responsabilité de sa conduite.

En cas d'emploi des systèmes d'assistance au conducteur, toujours rester attentif aux conditions de circulation actuelles.

Régulateur de vitesse

Le régulateur de vitesse peut mémoriser et maintenir des vitesses allant de 30 à 200 km/h. Descentes et montées peuvent provoquer des écarts par rapport à la vitesse mémorisée.

Pour des raisons de sécurité, le régulateur de vitesse ne peut être activé qu'après que vous ayez appuyé une

fois sur la pédale de frein. Une activation en première vitesse n'est pas possible.

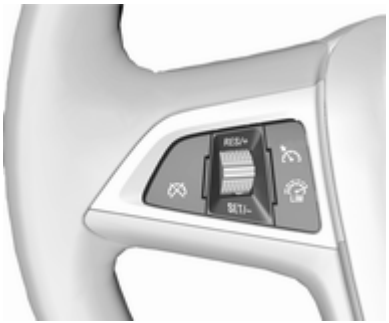

Ne pas activer le régulateur de vitesse lorsqu'une vitesse constante n'est pas conseillée.

Avec une boîte automatique, n'activer le régulateur de vitesse qu'en mode automatique.

Témoin ⏲ ⇨ 123.

Mise en marche

Appuyer sur ⏲ ; le témoin ⏲ s'allume en blanc sur le combiné d'instruments.

Activation

Accélérer jusqu'à la vitesse désirée et tourner la molette sur **SET/-** ; la vitesse actuelle est mémorisée et maintenue. Le témoin ⏲ s'allume en vert sur le combiné d'instruments. La pédale d'accélérateur peut être relâchée.

Il est possible d'augmenter la vitesse en enfonçant la pédale d'accélérateur. Après relâchement de la pédale d'accélérateur, la vitesse mémorisée est rétablie.

Le régulateur de vitesse reste activé pendant le changement de vitesse.

Augmentation de la vitesse

Avec le régulateur de vitesse activé, maintenir la molette sur **RES/+** ou la tourner brièvement plusieurs fois sur **RES/+** : la vitesse augmente en continu ou pas à pas.

En variante, accélérer jusqu'à la vitesse souhaitée et la mémoriser en tournant la molette sur **SET/-**.

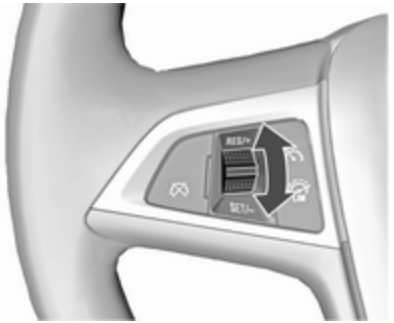

Diminution de la vitesse

Avec le régulateur de vitesse activé, maintenir la molette sur **SET/-** ou la tourner brièvement plusieurs fois sur **SET/-** : la vitesse diminue en continu ou pas à pas.

Désactivation

Appuyer sur ⏲ ; le témoin ⏲ s'allume en blanc sur le combiné d'instruments. Le régulateur de vitesse est désactivé. La dernière vitesse enregistrée reste en mémoire pour être reprise automatiquement ultérieurement.

Désactivation automatique :

- La vitesse du véhicule est inférieure à 30 km/h environ.
- La vitesse du véhicule est supérieure à 200 km/h environ.
- La pédale de frein est actionnée.
- La pédale d'embrayage est actionnée pendant quelques secondes.
- Le levier sélecteur est en position **N**.
- Le régime moteur est dans une plage très basse.
- Le système antipatinage (TC) ou l'Electronic Stability Control (ESC) est entré en fonctionnement.

Reprise de la vitesse mémorisée

Tourner la molette sur **RES/+** à une vitesse supérieure à 30 km/h. La vitesse mémorisée sera reprise.

Mise à l'arrêt

Appuyer sur ⏲ ; le témoin ⏲ s'éteint sur le combiné d'instruments. La vitesse sauvegardée est effacée.

Appuyer sur ⏻ pour activer le limiteur de vitesse ou couper le contact arrête également le régulateur de vitesse et efface la vitesse mémorisée.

Limiteur de vitesse

Le limiteur de vitesse empêche le véhicule de dépasser une vitesse maximale prédéfinie.

La vitesse maximale peut être réglée à une vitesse supérieure à 25 km/h.

Le conducteur peut uniquement accélérer jusqu'à la vitesse prédéterminée. Les écarts par rapport à la vitesse limite peuvent se produire lors de la conduite du véhicule en descendant une pente.

La limitation de vitesse prédéterminée est affichée sur la ligne supérieure du centre d'informations du conducteur (DIC), lorsque le système est activé.

Activation

Appuyer sur ⏻. Si le régulateur de vitesse adaptatif ou le régulateur de vitesse a été activé auparavant, il est désactivé lorsque le limiteur de vitesse est activé et le témoin ⏲ s'éteint.

Réglage de la limitation de vitesse

Lorsque le limiteur de vitesse est activé, maintenir la molette tournée sur **RES/+** ou tourner brièvement sur **RES/+** de manière répétitive jusqu'à ce que la vitesse maximale souhaitée soit affichée sur le CIC.

Une autre solution est d'accélérer jusqu'à la vitesse désirée et de tourner brièvement la molette sur **SET/-** : la vitesse actuelle est mémorisée comme la vitesse maximale. La limite de vitesse est affichée dans le CIC.

Changer la limitation de vitesse

Lorsque le limiteur de vitesse est activé, tourner le bouton molette sur **RES/+** pour augmenter ou sur **SET/-** pour diminuer la vitesse maximale souhaitée.

Dépassement de la limitation de vitesse

En cas d'urgence, il est possible de dépasser la limitation de vitesse en enfonçant fermement la pédale d'accélérateur au-delà du point de résistance.

La vitesse limitée clignotera sur le DIC et (en fonction du véhicule) un signal sonore se fera entendre pendant cette période.

Relâcher la pédale d'accélérateur et la fonction de limitation de vitesse est réactivée dès qu'une vitesse inférieure à la vitesse limite est atteinte.

Désactivation

Appuyer sur : le limiteur de vitesse est désactivé et le véhicule peut être conduit sans limitation de vitesse.

La vitesse limitée est mémorisée et un message correspondant apparaît sur le DIC.

Reprise de la vitesse limite

Tourner la molette de réglage sur **RES/+**. La limitation de vitesse mémorisée sera reprise.

Mise à l'arrêt

Appuyer sur , l'indication de limite de vitesse du DIC s'éteint. La vitesse sauvegardée est effacée.

En appuyant sur ⏲ pour activer le régulateur de vitesse adaptatif ou le régulateur de vitesse, ou bien en coupant le contact, le limiteur de vitesse est également désactivé et la vitesse mémorisée est effacée.

Régulateur de vitesse adaptatif

Le régulateur de vitesse adaptatif est une amélioration du régulateur de vitesse traditionnel avec une fonction supplémentaire permettant de maintenir une certaine distance avec le véhicule qui précède.

Le régulateur de vitesse adaptatif ralentit automatiquement le véhicule lorsqu'il approche un véhicule se déplaçant beaucoup plus lentement. Il règle alors la vitesse du véhicule pour suivre le véhicule devant à la distance vers l'avant sélectionnée. La vitesse du véhicule augmente ou diminue pour suivre le véhicule à l'avant, mais ne dépassera pas la vitesse réglée. Il peut appliquer un freinage limité avec les feux stop activés.

Le régulateur de vitesse adaptatif peut mémoriser et maintenir des vitesses supérieures à 50 km/h environ et il peut freiner automatiquement pour suivre un véhicule roulant plus lentement à l'avant jusqu'à une vitesse minimale de 30 km/h.

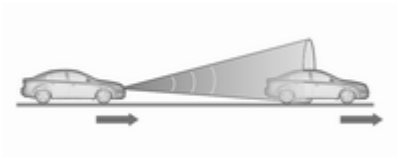

Le régulateur de vitesse adaptatif utilise un capteur radar pour détecter le véhicule à l'avant. Si aucun véhicule n'est détecté dans la voie, le régulateur de vitesse adaptatif se comportera comme un régulateur de vitesse traditionnel.

Pour des raisons de sécurité, le système peut uniquement être activé après le premier enfoncement de la pédale de frein après que le contact a été mis. Une activation dans le premier rapport n'est pas possible.

Il est conseillé d'utiliser principalement le régulateur de vitesse adaptatif sur de longues routes droites, par ex. des autoroutes ou des routes de campagne avec une circulation régulière. Ne pas activer le système lorsque le maintien d'une vitesse constante n'est pas conseillé.

Témoin 🚗 ⇨ 124, ⏲ ⇨ 123.

⚠ Attention

L'attention complète du conducteur est exigée à tout moment pendant la conduite du véhicule avec le régulateur de vitesse adaptatif. Le conducteur doit garder le contrôle constant du véhicule, car la pédale de frein, la pédale de l'accélérateur et le commutateur d'annulation ont la priorité sur toute opération du régulateur de vitesse adaptatif.

Mise en marche

Appuyer sur ⛐ pour activer le régulateur de vitesse adaptatif. Le témoin ⛐ s'allume en blanc.

Activation en réglant la vitesse

Le régulateur de vitesse adaptatif peut être activé entre 50 km/h et 180 km/h.

Accélérer jusqu'à la vitesse désirée et tourner la molette sur **SET/-** ; la vitesse actuelle est mémorisée et maintenue. Le témoin ⛐ s'allume en vert.

Le symbole de régulateur de vitesse adaptatif, le réglage de la distance vers l'avant et la vitesse réglée sont affichés sur la ligne supérieure du centre d'informations du conducteur (DIC).

La pédale d'accélérateur peut être relâchée. Le régulateur de vitesse adaptatif reste activé après un changement de vitesse.

Annulation de la vitesse réglée

Il est toujours possible de conduire à des vitesses plus élevées que la vitesse réglée sélectionnée en appuyant sur la pédale de l'accélérateur. Lorsque la pédale de frein est relâchée, le véhicule revient à la distance souhaitée si un véhicule plus lent est à l'avant. Sinon, il revient sur la vitesse mémorisée.

Une fois que le système est activé, le régulateur de vitesse adaptatif ralenti ou freine s'il détecte un véhicule à l'avant qui est plus lent ou plus proche que la distance vers l'avant souhaitée.

⚠Attention

Une accélération de la part du conducteur désactive le freinage automatique par le système. Ceci est indiqué par un avertissement apparaissant dans le centre d'informations du conducteur (DIC).

Augmentation de la vitesse

Avec le régulateur de vitesse adaptatif activé, maintenir le bouton molette tourné sur **RES/+** : augmente la vitesse continuellement en grands incréments, ou activer à plusieurs reprises **RES/+** : augmente la vitesse en petits incréments.

Si, avec le régulateur de vitesse adaptatif activé, le véhicule est conduit plus rapidement que la vitesse souhaitée, par exemple après avoir enfoncé la pédale d'accélérateur, alors la vitesse actuelle peut être mémorisée et maintenue en tournant la molette sur **SET/-**.

Diminution de la vitesse

Avec le régulateur de vitesse adaptatif activé, maintenir le bouton molette tourné sur **SET/-** : diminue la vitesse continuellement en grands incréments, ou activer à plusieurs reprises **SET/-** : diminue la vitesse en petits incréments.

Si, avec le régulateur de vitesse adaptatif activé, le véhicule est conduit plus lentement que la vitesse souhaitée, par exemple à cause d'un véhicule plus lent devant, alors la vitesse actuelle peut être mémorisée et maintenue en tournant la molette sur **SET/-**.

Reprise de la vitesse mémorisée

Si le système est en marche, mais n'est pas actif, tourner alors le bouton molette sur **RES/+** à une vitesse supérieure à 50 km/h pour reprendre la vitesse mémorisée.

Réglage de distance vers l'avant

Lorsque le régulateur de vitesse adaptatif détecte un véhicule se déplaçant plus lentement dans la voie, il réglera la vitesse du véhicule pour maintenir la distance vers l'avant sélectionnée par le conducteur.

La distance vers l'avant peut être réglée sur proche, moyen, ou éloigné.

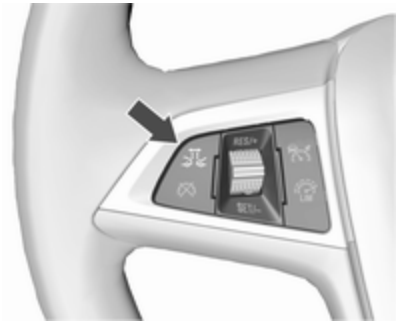

Appuyer sur ; le réglage actuel est indiqué sur le DIC. Appuyer sur de nouveau pour changer la distance de suivi. Le réglage est également affiché sur la ligne supérieure du DIC.

La distance vers l'avant sélectionnée est indiquée par les barres de distance remplies sur la page du régulateur de vitesse adaptatif.

Il est à noter que le réglage de distance à l'avant est partagé avec le réglage de sensibilité de l'alerte de collision avant.

Exemple : Si le réglage 3 (éloigné) est sélectionné, alors le conducteur est averti plus tôt d'une collision possible, il en est de même si le régulateur de vitesse adaptatif est inactif ou arrêté.

⚠Attention

Le conducteur endosse la pleine responsabilité de la distance de suivi en se basant sur les conditions de visibilité, météorologiques et de circulation. La distance de suivi doit être réglée ou le système doit être désactivé selon les besoins en fonction des conditions existantes.

Détection d'un véhicule à l'avant

Le témoin de véhicule à l'avant allumé en vert est affiché sur le compteur de vitesse lorsque le système détecte un véhicule sur la voie de circulation.

Si ce symbole n'apparaît pas, ou n'apparaît que brièvement, le régulateur de vitesse adaptatif ne réagira pas aux véhicules qui précèdent.

Désactivation

Le régulateur de vitesse adaptatif est désactivé par le conducteur lorsque :

- est pressé.
- La pédale de frein est actionnée.
- La pédale d'embrayage est actionnée pendant plus de quatre secondes.
- Le levier sélecteur de la boîte automatique est déplacé sur **N**.

Le système est également automatiquement désactivé lorsque :

- Le véhicule ralentit à une vitesse inférieure à 45 km/h ou accélère à une vitesse supérieure à 190 km/h.
- Le système antipatinage (TC) fonctionne pendant plus de 20 secondes.

- Le dispositif Electronic Stability Control (ESC) fonctionne.
- Il n'y a pas de circulation et rien n'est détecté sur les côtés de la route pendant plusieurs minutes. Dans ce cas, il n'y a pas d'écho radar et le capteur peut indiquer qu'il est bloqué.
- Le système de freinage en cas de collision imminente serre les freins.
- Le capteur radar est bloqué par de la glace ou un film d'eau.
- Une défaillance est détectée dans le radar, le moteur ou le système de freinage.

Lorsque le régulateur de vitesse adaptatif est désactivé automatiquement, le témoin s'allume en blanc et un symbole d'avertissement est affiché comme un message contextuel sur le DIC.

La vitesse mémorisée est maintenue.

⚠Attention

Lorsque le régulateur de vitesse adaptatif est désactivé, le conducteur doit prendre le contrôle du moteur et du freinage.

Mise à l'arrêt

Appuyer sur pour désactiver le régulateur de vitesse adaptatif. Le témoin s'éteint. La vitesse sauvegardée est effacée.

Couper le contact coupe également le régulateur de vitesse adaptatif et annule la vitesse mémorisée.

Attention du conducteur

- Utiliser le régulateur de vitesse adaptatif avec précaution sur les routes de montage ou les routes sinueuses, car il peut perdre le véhicule à l'avant et a besoin de temps pour le détecter à nouveau.
- Ne pas utiliser le système sur des routes glissantes, car il peut créer des changements rapides d'adhérence de pneu (patinage) et le conducteur peut alors perdre le contrôle du véhicule.
- Ne pas utiliser le régulateur de vitesse adaptatif lorsqu'il pleut, neige ou dans des conditions extrêmement poussiéreuses, car le capteur radar peut être recouvert par un film d'eau, de poussières, gel ou neige. Ceci réduit ou interrompt complètement la visibilité. En cas de blocage de capteur, nettoyer le couvercle du capteur.

Limites du système

- La force de freinage automatique du système ne permet pas de freinage important et le niveau de freinage peut ne pas être suffisant pour éviter une collision.
- Après un changement de file inattendu, le système a besoin d'un certain temps pour détecter le véhicule suivant en avant. Donc si un nouveau véhicule est détecté, le système peut accélérer au lieu de ralentir.
- Le régulateur de vitesse adaptatif ignore la circulation roulant en sens inverse.
- Le régulateur de vitesse adaptatif ne freine pas pour les véhicules à l'arrêt, les piétons ou les animaux.

Virages

Le régulateur de vitesse adaptatif calcule une voie estimée, basée sur la force centrifuge. Cette voie estimée considère la caractéristique de virage réelle, mais ne peut pas considérer un changement de virage futur. Le système peut perdre le véhicule à l'avant ou considérer un véhicule qui n'est pas dans la voie actuelle. Ceci peut se réduire lors de l'entrée ou la sortie d'un virage ou si le virage devient plus prononcé ou moins prononcé. Si plus aucun véhicule à l'avant n'est détecté, le témoin s'éteindra.

Si la force centrifuge est trop importante dans le virage, le système ralenti légèrement le véhicule. Ce niveau de freinage n'est pas conçu pour éviter le patinage en sortie de virage. Le conducteur est responsable de la réduction de la vitesse sélectionnée avant d'entrer le virage et en général pour adapter la vitesse au type de route et aux limitations de vitesse existantes.

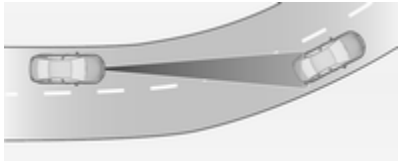

Autoroutes

Sur autoroute, adapter la vitesse réglée à la situation et à la météo. Il faut toujours tenir compte que le régulateur de vitesse adaptatif a un champ de vision limité, un niveau de freinage limité et un certain temps de réaction pour vérifier si un véhicule est sur la voie de circulation ou pas. Le régulateur de vitesse adaptatif peut ne pas être capable de freiner le véhicule à temps pour éviter une collision avec un véhicule beaucoup plus lent ou après un changement de file. Ceci est tout particulièrement vrai si le véhicule est conduit à une vitesse élevée ou si la visibilité est réduite en raison des conditions climatiques.

Lors de l'entrée ou de la sortie d'une autoroute, le régulateur de vitesse adaptatif peut perdre le véhicule se

trouvant à l'avant et accélérer à la vitesse réglée. Pour cette raison, diminuer la vitesse réglée avant de quitter ou de prendre l'autoroute.

Changements de file de véhicule

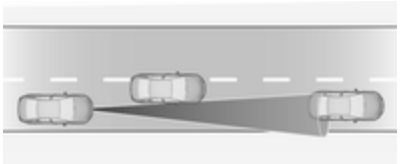

Si un autre véhicule entre dans la même voie de circulation, le régulateur de vitesse adaptatif considérera le véhicule lorsqu'il est complètement sur votre voie. Être prêt à agir et enfoncer la pédale de frein, si un freinage plus rapide est nécessaire.

Considérations à prendre en compte en pente et lors du remorquage

La performance du système en pentes et lors du remorquage est fonction de la vitesse du véhicule, de la charge du véhicule, des conditions de circulation et de la pente de la route. Il peut ne pas détecter un véhicule dans la même voie lors de la conduite sur des pentes. Sur des pentes raides, la pédale de l'accélérateur peut avoir à être utilisée pour maintenir la vitesse du véhicule. En descendant une pente, tout spécialement en cas de remorquage, le frein peut avoir à être utilisé pour maintenir ou réduire la vitesse.

Il est à noter que serrer les freins désactive le système. Il n'est pas recommandé d'utiliser le régulateur de vitesse adaptatif sur des pentes raides tout spécialement en remorquage.

Radar

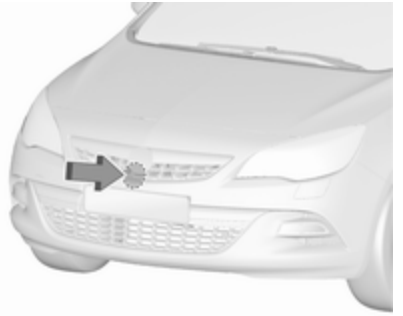

Le radar est monté derrière la calandre du radiateur sous l'emblème de la marque.

⚠Attention

L'unité de radar a été aligné avec précision en usine. Dès lors, après un accident frontal, ne pas utiliser le système. Le pare-chocs avant peut sembler intact, mais le capteur derrière le pare-chocs peut

avoir bougé et ne pas réagir correctement. Après un accident, toujours demande à un atelier de vérifier et de corriger la position du capteur de régulateur de vitesse adaptatif.

Réglages

Les réglages peuvent être modifiés dans le menu **Préparation collision** de personnalisation du véhicule ⇨ 138.

Défaillance

Si le régulateur de vitesse adaptatif ne fonctionne pas en raison de conditions provisoires (p. ex., blocage par de la glace) ou s'il y a une erreur de système permanente, un message est alors affiché sur le DIC.

Messages du véhicule ⇨ 131.

Alerte de collision avant

L'alerte de collision avant peut aider à éviter ou réduire les dommages causés par une collision frontale.

La présence d'un véhicule à l'avant est indiquée par un témoin .

Si un véhicule directement devant est approché trop rapidement, un signal sonore retentit et une alarme est affichée sur le centre d'informations du conducteur (DIC).

Une condition préalable est que l'alerte de collision avant est activée dans le menu de personnalisation du véhicule ⇨ 138 ou qu'elle n'est pas désactivée en appuyant sur ⛷ (en fonction du système, voir plus bas).

En fonction de l'équipement du véhicule, deux variantes sont disponibles pour l'alerte de collision avant :

- **Alerte de collision avant basée sur un système de radar**

  sur les véhicules équipés du régulateur de vitesse adaptatif ⇨ 195.
- **Alerte de collision avant basée sur un système de caméra avant**

  sur les véhicules équipés du régulateur de vitesse traditionnel ⇨ 191.

Alerte de collision avant basée sur un système de radar

Le système utilise le capteur radar derrière la calandre de radiateur pour détecter le véhicule directement devant, dans la même voie, à une distance maximale de 150 mètres.

Activation

L'alerte de collision avant opère automatiquement à une vitesse supérieure à celle de la marche à pied pourvu que le réglage **Préparation collision** ne soit pas désactivé dans le menu de personnalisation du véhicule ⇨ 138.

Sélection de la sensibilité de l'alerte

L'alerte peut être réglée sur proche, moyen, ou éloigné.

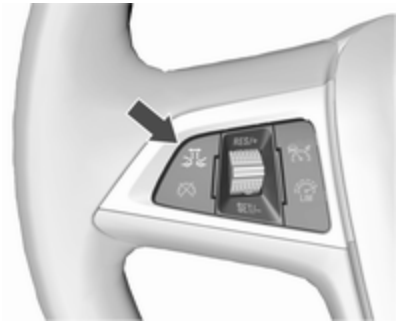

Appuyer sur ⛷ ; le réglage actuel est indiqué sur le DIC. Appuyer sur ⛷ de nouveau pour changer la sensibilité de l'alerte. Le réglage est également affiché sur la ligne supérieure du DIC.

Il est à noter que le réglage de sensibilité de temporisation d'alerte est partagé avec le réglage de la distance vers l'avant du régulateur de vitesse adaptatif. Donc modifier la sensibilité de la temporisation d'alerte change le réglage de distance vers l'avant du régulateur de vitesse adaptatif.

Alerter le conducteur

Un témoin de véhicule à l'avant vert s'allume sur le combiné d'instruments lorsque le système a détecté un véhicule sur la voie de circulation. Lorsque la distance avec un véhicule en mouvement à l'avant est trop petite ou lorsque vous approchez trop rapidement d'un autre véhicule et qu'une collision est imminente, le symbole d'alerte de collision s'affiche sur le DIC. Simultanément, un signal sonore retentit.

Appuyer sur la pédale de frein, si la situation l'exige.

Réglages

Les réglages peuvent être modifiés dans le menu **Préparation collision** de personnalisation du véhicule ⇨ 138.

Alerte de collision avant basée sur un système de caméra avant

L'alerte de collision avant utilise le système de caméra avant dans le pare-brise pour détecter un véhicule directement devant, sur la même voie, jusqu'à une distance d'environ 60 mètres.

Activation

L'alerte de collision avant opère automatiquement à une vitesse supérieure à 40 km/h, si elle n'est pas désactivée en appuyant sur , voir ci-dessous.

Sélection de la sensibilité de l'alerte

L'alerte peut être réglée sur proche, moyen, ou éloigné.

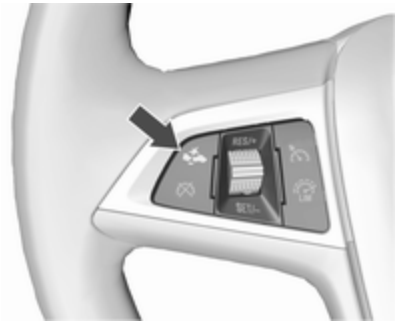

Appuyer sur ⚙ ; le réglage actuel est indiqué sur le DIC. Appuyer sur ⚙ de nouveau pour changer la sensibilité de l'alerte.

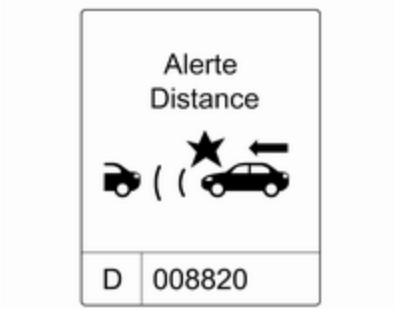

Alerter le conducteur

Un témoin de véhicule à l'avant vert 🚗 s'allume sur le combiné d'instruments lorsque le système a détecté un véhicule sur la voie de circulation.

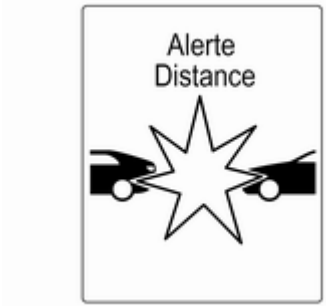

Lorsque la distance avec un véhicule en mouvement à l'avant est trop petite ou lorsque vous approchez trop rapidement d'un autre véhicule et qu'une collision est imminente, le symbole d'alerte de collision s'affiche sur le DIC.

En même temps, un carillon d'avertissement se fait entendre. Appuyer sur la pédale de frein, si la situation l'exige.

Désactivation

Le système peut être désactivé. Appuyer sur ⚙ plusieurs fois jusqu'à ce que le message suivant s'affiche sur le DIC.

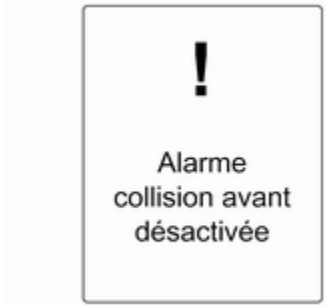

Informations générales concernant les deux variantes de l'alerte de collision avant

⚠Attention

Une alerte de collision avant est simplement un système d'avertissement et n'applique pas les

freins. Lors de l'approche trop rapide d'un autre véhicule, il se peut qu'il n'y ait pas assez de temps pour éviter une collision.

Le conducteur endosse la pleine responsabilité de la distance de suivi en se basant sur les conditions de visibilité, météorologiques et de circulation.

L'attention complète du conducteur est exigée à tout moment pendant la conduite du véhicule. Le conducteur devra toujours s'être prêt à agir et appliquer les freins.

Limitations du système

Le système est conçu pour détecter uniquement les véhicules, mais il peut également réagir à d'autres objets métalliques.

Dans les cas suivants, l'alerte de collision avant peut ne pas détecter un véhicule à l'avant ou la performance du capteur est limitée :

- sur des routes sinueuses
- lorsque le temps limite la visibilité, par exemple en cas de brouillard, pluie ou neige
- lorsque le capteur est bloqué par de la neige, glace, neige fondante, boue ou saletés ou en cas de dommages sur le pare-brise

Indication de distance vers l'avant

L'indication de distance vers l'avant affiche la distance à un véhicule se déplaçant en avant. Le système utilise, en fonction de l'équipement du véhicule, le radar derrière la calandre du radiateur ou la caméra avant du pare-brise pour détecter la distance d'un véhicule directement devant dans votre voie de circulation. Le système est actif à des vitesses supérieures à 40 km/h.

Lorsqu'un véhicule est détecté à l'avant, la distance est indiquée en secondes et affichée sur une page du centre d'informations du conducteur (DIC) ⇨ 124. Appuyer sur **MENU** de la manette des clignotants pour choisir **Menu informations véhicule** et tourner la molette de réglage pour choisir la page d'indication de distance vers l'avant.

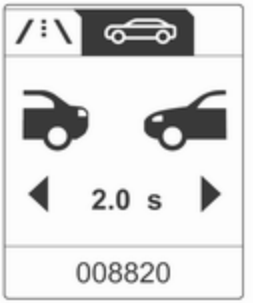

La distance minimale indiquée est de 0,5 s.

S'il n'y a pas de véhicule à l'avant ou si le véhicule à l'avant est hors de portée, deux tirets sont indiqués : -.- s.

Freinage d'urgence actif

Le freinage d'urgence actif peut aider à réduire les dommages pouvant être le résultat de collision avec des véhicules et des obstacles directement devant, lorsqu'une collision peut ne plus être évitée par un freinage manuel ou par un braquage. Avant que le freinage d'urgence actif ne soit appliqué, le conducteur est averti par une alerte de collision avant ⇨ 202.

La fonction utilise diverses entrées (par ex. capteur radar, pression de freinage, vitesse du véhicule) pour calculer la probabilité d'une collision frontale.

Le freinage d'urgence actif opère automatiquement à une vitesse supérieure à celle de la marche à pied pourvu que le réglage **Préparation collision** ne soit pas désactivé dans le menu de personnalisation du véhicule ⇨ 138.

Le système se compose de :

- **système de préparation au freinage**
- **freinage automatique d'urgence**
- **assistance au freinage avec vision vers l'avant**

⚠Attention

Ce système n'est pas destiné à remplacer la responsabilité du conducteur pour la conduite du véhicule et l'observation de la route. Sa fonction est limitée uniquement à un usage complémentaire. Le conducteur devra continuer à enfoncer la pédale de frein lorsque la situation le commande.

Système de préparation au freinage

Lorsque l'approche d'un véhicule se trouvant devant est tellement rapide qu'une collision est presque inévitable, le système de préparation de frein pressurisée légèrement les freins. Ceci permet de réduire le temps de réponse, lorsqu'un freinage manuel ou automatique est exigé.

Le système de freinage est préparé de manière à ce que le freinage puisse se produire plus rapidement.

Freinage automatique d'urgence

Après la préparation des freins et juste avant la collision imminente, cette fonction applique automatiquement un freinage limité afin de réduire la vitesse de l'impact de la collision.

Assistance au freinage avec vision vers l'avant

Outre la préparation des freins et le freinage automatique d'urgence, la fonction d'assistance au freinage avec vision vers l'avant rend l'assistance au freinage plus sensible. De cette manière, appuyer légèrement sur la pédale de frein a immédiatement pour résultat un freinage brusque. Cette fonction aide le conducteur à freiner plus rapidement et plus fortement avant une collision imminente.

⚠Attention

Le freinage d'urgence actif n'est pas conçu pour appliquer un freinage brusque indépendant ou pour éviter automatiquement une collision. Il est conçu pour réduire la vitesse du véhicule avant la collision. Il peut ne pas réagir avec des véhicules à l'arrêt, des piétons ou des animaux. Après un changement de file inattendu, le système a besoin d'un certain temps pour détecter le véhicule suivant en avant.

L'attention complète du conducteur est exigée à tout moment pendant la conduite du véhicule. Le conducteur devra toujours s'être prêt à agir et à freiner et à braquer afin d'éviter les collisions. Le système est conçu pour fonctionner avec tous les occupants portant leurs ceintures de sécurité.

Limitations du système

Le freinage d'urgence actif est limité ou ne fonctionne pas en cas de pluie, de neige ou de niveau de poussières élevé car le capteur radar peut être recouvert par un film d'eau, de poussière, de glace ou de neige. En cas de blocage de capteur, nettoyer le couvercle du capteur.

Dans des cas très rares, le système de freinage d'urgence actif peut fournir un court freinage automatique lorsque cela ne semble pas nécessaire, par exemple en raison de panneaux de signalisation routière dans un virage ou des véhicules sur l'autre voie. C'est une opération acceptable, le véhicule n'a pas besoin d'entretien. Appuyer fermement sur la pédale de frein pour annuler le freinage automatique.

Réglages

Les réglages peuvent être modifiés dans le menu **Préparation collision** de personnalisation du véhicule ⇨ 138.

Défaillance

En cas de demande d'un service de système, un message est affiché sur le centre d'informations du conducteur (DIC).

Si le système ne fonctionne pas comme il le devrait, les messages du véhicule sont affichés sur le DIC.

Messages du véhicule ⇨ 131.

Aide au stationnement

Aide au stationnement arrière

⚠Attention

Le conducteur est pleinement responsable de la manœuvre de stationnement.

Toujours vérifier les environs pendant la marche arrière et l'utilisation du système d'aide au stationnement arrière.

L'aide au stationnement arrière facilite les manœuvres en mesurant la distance entre le véhicule et les obstacles présents à l'arrière. Il informe et avertit le conducteur par des signaux sonores.

Le système possède quatre capteurs de stationnement à ultrasons disposés dans le pare-chocs arrière.

Activation

Le système est automatiquement prêt à fonctionner lorsque la marche arrière est engagée.

Une LED allumée dans le bouton de l'aide au stationnement P indique que le système est prêt à fonctionner.

Indication

Le système utilise des signaux sonores pour avertir le conducteur de la présence d'obstacles potentiellement dangereux derrière le véhicule. L'intervalle entre les signaux sonores se réduit au fur et à mesure que le véhicule se rapproche de cet obstacle. Lorsque la distance est inférieure à environ 30 cm, le signal sonore est continu.

La distance jusqu'aux obstacles peut également être affichée sur le centre d'informations du conducteur (DIC).

Désactivation

Le système se désactive automatiquement lorsque la marche arrière est engagée.

Pour réactiver le système, engager la marche arrière.

La désactivation manuelle est également possible en appuyant sur P.

Lorsque le système est désactivé, la diode du bouton s'éteint.

De plus, **Aide stationnement désactivée** s'affiche sur le DIC lorsque le système est désactivé manuellement.

Défaillance

En cas de défaillance du système ou si le système ne fonctionne plus en raison de conditions temporaires, p. ex. des capteurs recouverts de neige, le témoin P s'allume ou un message s'affiche sur le DIC.

Messages du véhicule ⇨ 131.

Témoin P ⇨ 120.

Aide au stationnement avant-arrière

⚠Attention

Le conducteur est pleinement responsable de la manœuvre de stationnement.

Toujours vérifier les environs lors de l'utilisation du système d'aide au stationnement lorsque vous conduisez vers l'avant ou vers l'arrière.

L'aide au stationnement avant-arrière mesure la distance entre le véhicule et les obstacles présents devant et derrière le véhicule. Le système émet des signaux sonores et affiche des messages.

Quatre capteurs de stationnement à ultrasons sont présents dans chaque pare-chocs avant et arrière.

Il utilise deux signaux d'avertissement sonores différents pour les zones de contrôle avant et arrière, chacune ayant sa propre fréquence. Le signal en cas d'obstacles à l'avant retentit via les haut-parleurs avant ; pour les obstacles à l'arrière, il provient de l'arrière du véhicule.

Bouton d'aide au stationnement et logique de fonctionnement

L'aide au stationnement avant-arrière est dotée du bouton P. Si le véhicule est en outre équipé d'un système avancé d'aide au stationnement (voir la description distincte ci-après), le système est équipé du bouton . Dans ce cas, les deux systèmes seront opérés par .

Une pression courte sur P ou désactive ou active l'aide au stationnement avant.

Une pression longue sur ⊟P△ (une seconde environ) active ou désactive le système avancé d'assistance au stationnement.

En appuyant, la logique du bouton active les systèmes comme suit :

- L'aide au stationnement avant-arrière est active : une pression courte la désactive.
- L'aide au stationnement avant-arrière est active : une pression longue active le système avancé d'assistance au stationnement si un rapport avant est engagé.
- Le système avancé d'assistance au stationnement est actif : une pression courte active l'aide au stationnement avant-arrière.
- Le système avancé d'assistance au stationnement est actif : une pression longue le désactive.
- Le système avancé d'assistance au stationnement et l'aide au stationnement avant-arrière sont actifs : une pression courte désactive les deux systèmes.

Activation

Lorsque la marche arrière est enclenchée, l'aide au stationnement avant et arrière est prête à fonctionner.

L'aide au stationnement avant est également activée automatiquement à une vitesse supérieure à 11 km/h.

Une LED allumée dans le bouton de l'aide au stationnement P⟋▲ ou ⊟P△ indique que le système est prêt à fonctionner.

Si le véhicule dépasse une vitesse de 11 km/h, l'aide au stationnement avant est désactivée. L'aide au stationnement avant est toujours réactivée dès lors que la vitesse du véhicule repasse en dessous de 11 km/h.

Indication

Le système utilise des signaux sonores pour avertir le conducteur de la présence d'obstacles potentiellement dangereux derrière et devant le véhicule. Selon le côté du véhicule le plus proche d'un obstacle, vous entendez les signaux d'avertissement sonores sur le côté correspondant du véhicule. L'intervalle entre les signaux sonores se réduit au fur et à mesure que le véhicule se rapproche de cet obstacle. Lorsque la distance est inférieure à environ 30 cm, le signal sonore est continu.

La distance jusqu'aux obstacles peut également être affichée sur le DIC ⇨ 124.

La distance vers l'obstacle avant et arrière est indiquée par des lignes de distance qui se modifient autour du véhicule.

Les obstacles à l'arrière sont indiqués simultanément de manière sonore et visuelle.

Les obstacles à l'avant sont d'abord indiqués visuellement. À des distances inférieures à 80 cm, un signal sonore est également émis.

L'indication de la distance sur le DIC peut être interrompue par des messages du véhicule de plus grande importance. Pour faire à nouveau apparaître l'indication de distance, approuver le message en appuyant sur le bouton **SET/CLR** du levier de clignotant.

Désactivation

L'aide au stationnement arrière se désactive automatiquement lorsque l'on quitte la marche arrière.

L'aide au stationnement avant désactivée automatiquement à une vitesse supérieure à 11 km/h.

La désactivation manuelle est possible en appuyant brièvement sur **P** ou .

Lorsque le système est désactivé, la diode du bouton s'éteint.

De plus, **Aide stationnement désactivée** s'affiche sur le DIC lorsque le système est désactivé manuellement.

Après une désactivation manuelle, l'aide au stationnement avant est réactivée si **P** ou est enfoncé ou si la marche arrière est engagée.

Défaillance

En cas de défaillance du système ou si le système ne fonctionne plus en raison de conditions temporaires, p. ex. des capteurs recouverts de neige, le témoin **P** s'allume ou un message s'affiche sur le DIC.

Messages du véhicule ⇨ 131.

Témoin **P** ⇨ 120.

Système avancé d'assistance au stationnement

⚠Attention

Le conducteur est pleinement responsable de l'acceptation de l'emplacement de parking suggéré par le système et de la manœuvre de stationnement.

Toujours vérifier les environs dans toutes les directions lors de l'utilisation du système avancé d'assistance au stationnement.

Le système avancé d'assistance au stationnement guide le conducteur dans une place de stationnement en lui donnant des instructions sur le DIC et en émettant des signaux sonores. Le conducteur doit contrôler l'accélération, le freinage, la direction et les changements de vitesses.

Le système utilise les capteurs d'aide au stationnement avant-arrière en combinaison avec deux capteurs additionnels placés de part et d'autre des pare-chocs avant et arrière.

Bouton et logique de fonctionnement

Le système avancé d'assistance au stationnement et l'aide au stationnement avant-arrière (voir description plus haut) sont tous les deux actionnés en appuyant sur .

Une pression courte sur désactive ou active l'aide au stationnement avant.

Une pression longue sur (une seconde environ) active ou désactive le système avancé d'assistance au stationnement.

En appuyant, la logique du bouton active les systèmes comme suit :

- L'aide au stationnement avant-arrière est active : une pression courte la désactive.
- L'aide au stationnement avant-arrière est active : une pression longue active le système avancé d'assistance au stationnement si un rapport avant est engagé.
- Le système avancé d'assistance au stationnement est actif : une pression courte active l'aide au stationnement avant-arrière.
- Le système avancé d'assistance au stationnement est actif : une pression longue le désactive.
- Le système avancé d'assistance au stationnement et l'aide au stationnement avant-arrière sont actifs : une pression courte désactive les deux systèmes.

Activation

Lors de la recherche d'une place de stationnement, il convient d'activer le système en appuyant sur ⌸P⚠ pendant une seconde environ.

Le système peut uniquement être activé à une vitesse maximale de 30 km/h et le système recherche une place de parking à une vitesse maximale de 30 km/h.

La distance parallèle maximale autorisée entre le véhicule et la rangée des véhicules stationnés est de 1,8 mètres.

Fonctionnement

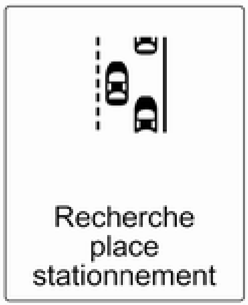

Quand le véhicule passe le long d'une rangée de voitures et que le système est activé, le système avancé d'assistance au stationnement commence à rechercher un emplacement de stationnement adéquat. Lorsqu'une place adéquate est trouvée, une information de retour visuelle s'affiche sur le DIC et un signal sonore est donné.

Si le conducteur n'arrête pas le véhicule dans les 10 mètres après que le système ait proposé un emplacement, le système commence à chercher un autre emplacement de parking adéquat.

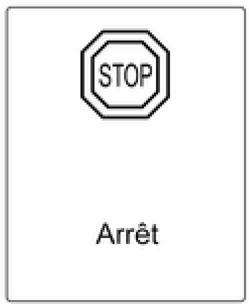

La suggestion de place de stationnement du système est acceptée quand le véhicule est arrêté par le conducteur dans les 10 mètres après l'émission du message « Stop ». Le système calcule le trajet optimal pour stationner dans l'emplacement de parking. Ensuite, il guide le conducteur dans l'emplacement en lui donnant des instructions détaillées.

Les instructions de l'écran contiennent les éléments suivants :

- Une remarque si la vitesse dépasse 30 km/h.
- La demande d'arrêter le véhicule quand une place de stationnement est détectée.
- Le sens de la conduite pendant la manœuvre de stationnement.
- La position du volant pendant le stationnement.
- L'affichage d'une barre de progression pour certaines instructions.

Une manœuvre de stationnement réussie est signalée par le symbole de « Position finale ».

Toujours prêter attention au son de l'aide au stationnement avant-arrière. Un son continu signifie que la distance jusqu'à un obstacle est inférieure à environ 30 cm.

Changement du côté de stationnement

Le système est configuré pour rechercher par défaut des emplacements de stationnement du côté passager. Pour détecter des emplacements de stationnement côté conducteur, activer le clignotant côté conducteur pendant la durée de la recherche.

Dès que le clignotant est arrêté, le système recherche à nouveau les emplacements de stationnement côté passager.

Priorités d'affichage

Après avoir activé le système avancé d'assistance au stationnement, un message apparaît sur le DIC. L'indication du système avancé d'assistance au stationnement sur le DIC peut être interrompue par des messages du véhicule de plus grande importance. Pour faire à nouveau apparaître les instructions du système avancé d'assistance au stationnement et poursuivre la manœuvre de stationnement, approuver le message en appuyant sur le bouton **SET/CLR** du levier de clignotant.

Désactivation

Le système est désactivé :

- par une courte pression sur si le système avancé d'assistance au stationnement et l'aide au stationnement avant-arrière sont activés ;
- par une longue pression sur si le système avancé d'assistance au stationnement est activé ;
- en terminant avec succès la manœuvre de stationnement ;
- en roulant à plus de 30 km/h ;
- en coupant le contact.

La désactivation par le conducteur ou par le système pendant la manœuvre sera affichée par **Stationnement désactivé** sur le DIC.

Défaillance

Un message apparaît sur le DIC lorsque :

- Le système présente une défaillance.
- Le conducteur n'effectue pas avec succès l'ensemble de la manœuvre de stationnement.
- Le système n'est pas opérationnel.

Si un objet est détecté au cours des instructions de stationnement, **Arrêt** est affiché sur le DIC. Le retrait de l'objet entraînera la reprise de la manœuvre de stationnement. Si l'objet n'est pas enlevé, le système est désactivé. Appuyer sur ⊟P△ pendant environ une seconde pour activer le système et rechercher une nouvelle place de stationnement.

Remarques de base sur les systèmes d'aide au stationnement

⚠Attention

Différentes surfaces réfléchissantes d'objets ou de vêtements ainsi que des sources externes de parasites peuvent, dans des conditions particulières, empêcher le système de reconnaître des obstacles.

Une attention particulière doit être accordée aux obstacles bas qui peuvent endommager la partie inférieure du pare-chocs.

Avertissement

Les performances du système peuvent être dégradées par la présence de glace ou de neige, par ex., sur le capteur.

Les performances du système d'aide au stationnement peuvent être réduites en raison de la charge élevée.

Des conditions spécifiques s'appliquent si des véhicules de plus grande taille sont à proximité (p. ex. véhicules tout terrain, fourgonnette, camionnette). L'identification d'objet et l'indication de distance correcte dans la partie supérieure de ces véhicules ne peuvent pas être garanties.

Des objets offrant une section transversale de réflexion fort étroite, des objets étroits ou des matériaux souples par exemple, peuvent ne pas être détectés par le système.

Les systèmes d'aide au stationnement ne détectent pas les objets situés en dehors de leur portée de détection.

Remarque

Pour activer et désactiver le système d'aide au stationnement, il convient de modifier les réglages dans

l'affichage d'informations. Si un attelage de remorque est fixé, il doit être sélectionné dans le menu.

Personnalisation du véhicule ⇨ 138.

Remarque
Le système d'aide au stationnement détecte automatiquement un dispositif d'attelage monté en usine. Il est désactivé quand la fiche est branchée.

Il peut arriver que le capteur détecte un objet qui n'existe pas (écho parasite), en raison de perturbations externes acoustiques ou mécaniques.

Le système avancé d'assistance au stationnement peut ne pas répondre aux changements de l'espace de stationnement après avoir commencé la manœuvre de stationnement en créneau.

Remarque
En cas d'engagement d'un rapport de marche avant et de dépassement d'une certaine vitesse, le système d'aide au stationnement arrière est désactivé lorsque le système de transport arrière est déployé.

Si la marche arrière est engagée en premier lieu, le système d'aide au stationnement détecte le système de transport arrière et émet un signal sonore. Appuyer brièvement sur P ou pour désactiver le système d'aide au stationnement.

Remarque
Après production, le système avancé d'assistance au stationnement nécessite un étalonnage. Pour un guidage de stationnement optimal, une distance de conduite minimale de 35 km, notamment un certain nombre de virages, est nécessaire.

Alerte d'angle mort latéral

Le système d'alerte d'angle mort latéral détecte et rapporte les objets d'un côté ou de l'autre du véhicule, dans une zone spécifiée « d'angle mort ». Le système présente une alerte visuelle dans chaque rétroviseur extérieur en cas de détection d'objets qui pourraient ne pas être visibles dans les rétroviseurs intérieurs et extérieurs.

Les capteurs du système sont situés dans le pare-chocs des côtés gauche et droit et du véhicule.

⚠ Attention

L'alerte d'angle mort ne remplace pas la vision du conducteur.

Le système ne détecte pas :

- les véhicules hors de la zone d'angle mort qui approchent rapidement
- les piétons, cyclistes ou animaux

Avant de changer de file, vérifier tous les rétroviseurs, regarder par-dessus l'épaule et utiliser le clignotant.

Lorsque le système détecte un véhicule dans la zone de l'angle mort tout en se déplaçant en marche avant, que l'on dépasse un véhicule ou que l'on soit dépassé, un symbole d'avertissement jaune s'allume sur le rétroviseur extérieur approprié. Si le conducteur utilise alors le clignotant, le symbole d'avertissement

commence à clignoter comme un avertissement pour ne pas changer de file.

Remarque
Si le véhicule qui dépasse roule au moins 10 km/h plus vite que le véhicule qu'il dépasse, le symbole d'avertissement du rétroviseur extérieur correspondant ne s'allumera pas.

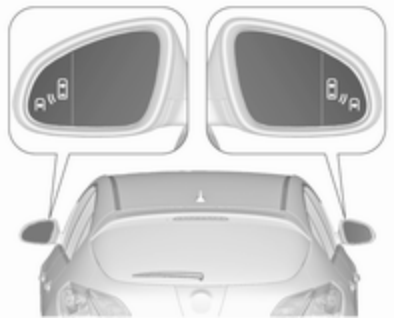

L'alerte d'angle mort latéral est activée lorsque le véhicule roule à des vitesses allant de 10 km/h à 140 km/h. Conduire à une vitesse supérieure à 140 km/h désactive le système, ce qui est indiqué par les symboles d'avertissement à faible luminosité sur les deux rétroviseurs extérieurs. Ralentir à nouveau éteindra les symboles d'avertissement. Si un véhicule est alors détecté dans la zone d'angle mort, les symboles d'avertissement s'allumeront normalement du côté approprié.

Lorsque le véhicule est démarré, les deux rétroviseurs extérieurs s'allument brièvement pour indiquer que le système est en fonctionnement.

Le système peut être activé ou désactivé dans le menu **Réglages** de l'affichage d'informations, personnalisation du véhicule ⇨ 138.

La désactivation est signalée par un message sur le centre d'informations du conducteur (DIC).

Zones de détection

Le capteur du système couvre une zone d'environ 3 mètres des deux côtés du véhicule. Cette zone démarre à chaque rétroviseur et s'étend environ jusqu'à 3 mètres vers l'arrière. La hauteur de la zone est environ entre 0,5 mètre et 2 mètres du sol.

Le système est désactivé si le véhicule tracte une remorque.

L'alerte d'angle mort latéral est conçue pour ignorer les objets stationnaires comme les glissières de sécurité, les poteaux, les bordures de trottoir, les murs et les poutres. Les véhicules garés ou les véhicules dans le sens inverse ne sont pas détectés.

Défaillance

Des alertes manquées occasionnelles peuvent se produire dans des circonstances normales.

L'alerte d'angle mort latéral ne fonctionne pas lorsque les coins gauche ou droit du pare-chocs arrière sont recouverts de boue, saletés, neige, gel ou neige fondue. Instructions de nettoyage ⇨ 299.

En cas de défaillance du système ou si le système ne fonctionne plus en raison de conditions temporaires, un message s'affiche sur le DIC. Demander de l'assistance à un atelier en cas de défaillance permanente.

Caméra arrière

La caméra arrière aide le conducteur à reculer en affichant une vue de la zone derrière le véhicule.

La vue de la caméra est affichée sur l'affichage d'informations en couleur.

⚠Attention

La caméra arrière ne remplace pas la vision conducteur. Il est à noter que les objets se trouvant à l'extérieur du champ de vision de la caméra et des capteurs du système avancé d'assistance au stationnement, par ex. sous le pare-chocs ou sous le véhicule ne sont pas affichés.

Ne pas faire marche arrière en regardant uniquement l'écran d'affichage d'informations et vérifier la zone autour et derrière le véhicule avant d'engager la marche arrière.

Activation

La caméra arrière est automatiquement activée lorsque la marche arrière est engagée.

Fonctionnement

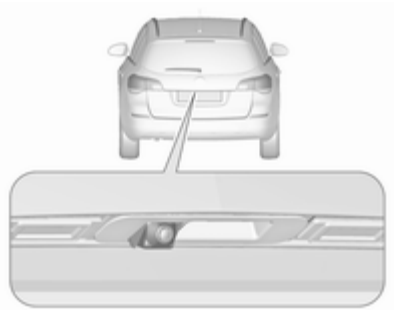

La caméra est montée sur la poignée du hayon et a un angle de vision de 130°.

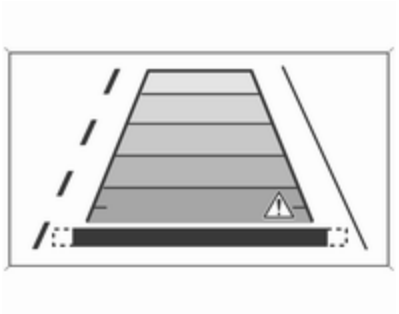

En raison de la position haute de la caméra, le pare-chocs peut être vu sur l'écran afin de mieux vous guider.

La zone affichée par la caméra est limitée. La distance de l'image qui s'affiche sur l'écran est différente de la distance réelle.

Lignes de guidage

Les lignes de guidage dynamique sont des lignes horizontales à des intervalles de 1 mètre projetées sur l'image pour définir la distance des objets.

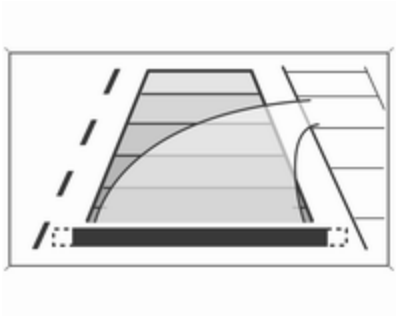

La trajectoire du véhicule est affichée en fonction de l'angle de braquage.

La fonction peut être désactivée dans le menu Réglages de l'affichage d'informations. Personnalisation du véhicule ⇨ 138.

Symboles d'avertissement

Les symboles d'avertissement sont indiqués comme des triangles ⚠sur l'image affichant les obstacles détectés par les capteurs arrière du système avancé d'assistance au stationnement.

Réglages d'affichage

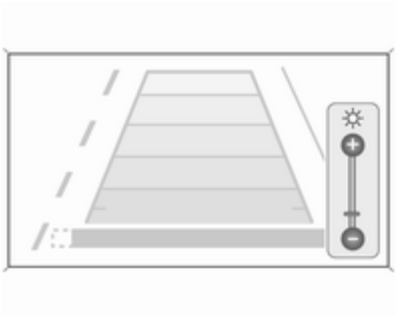

Navi 650/Navi 950 : La luminosité peut être réglée en appuyant d'abord sur la bague extérieure du bouton multifonction, puis en la tournant.

CD 600 : La luminosité peut être réglée en appuyant d'abord sur le bouton multifonction, puis en le réglant.

Désactivation

La caméra est désactivée lorsqu'une certaine vitesse de marche arrière est dépassée ou si la marche arrière n'est plus engagée pendant environ 10 secondes.

La caméra arrière peut être activée ou désactivée dans le menu Réglages de l'affichage d'informations. Personnalisation du véhicule ⇨ 138.

Défaillance

Les messages de défaillance sont affichés avec un ⚠sur la ligne supérieure de l'affichage d'informations.

La caméra arrière peut ne pas fonctionner correctement si :

- La zone alentour est sombre.
- Le soleil ou le faisceau des phares se reflète directement dans la lentille de la caméra.
- Du gel, de la neige, de la boue ou tout autre matériau recouvre la lentille de la caméra. Nettoyer la lentille, la rincer à l'eau et l'essuyer avec un chiffon doux.
- Le hayon n'est pas correctement fermé.
- L'arrière du véhicule est accidenté.
- Il y a des changements de température extrêmes.

Assistant pour les panneaux de signalisation

Fonctionnement

L'assistant de détection des panneaux routiers détecte les panneaux routiers déterminés via une caméra à l'avant et les affiche dans le centre d'informations du conducteur (CIC).

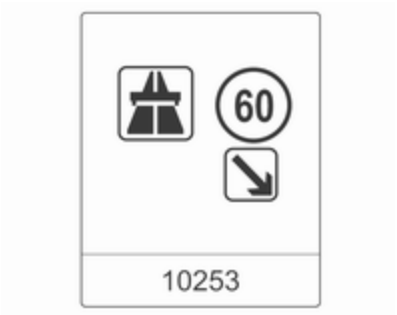

Les panneaux routiers qui seront détectés sont :

Panneaux de limitation et d'interdiction de dépasser

- limitation de vitesse ;
- interdiction de dépasser ;
- fin de limitation de vitesse ;
- fin d'interdiction de dépasser.

Panneaux routiers

Début et fin :

- d'autoroutes
- de routes
- de rues

Ajout de panneaux

- conseils supplémentaires sur les panneaux de circulation
- restriction quant à l'emploi d'une remorque
- contraintes causées par des tracteurs
- avertissement chaussée humide
- avertissement gel
- flèches de direction

Les panneaux de limitation de vitesse sont affichés sur le DIC jusqu'à ce que le panneau de limitation de vitesse suivant soit détecté ou jusqu'à la fin de la période définie d'affichage de panneau.

La présence de plusieurs panneaux sur l'affichage est possible.

Un point d'exclamation dans un cadre indique qu'il y a un panneau ajouté détecté que le système n'a pas pu reconnaître.

Le système est actif jusqu'à une vitesse de 200 km/h, en fonction des conditions d'éclairement. La nuit, le système est actif jusqu'à une vitesse de 160 km/h.

Dès que la vitesse descend sous 55 km/h, l'affichage est réinitialisé et le contenu de la page des panneaux routiers sera effacé. La prochaine indication de vitesse reconnue sera affichée.

Indication sur l'affichage

Les panneaux routiers s'affichent sur la page **Détection des panneaux routiers** du DIC.

Sélectionner **Réglages** en appuyant sur **MENU**, puis sélectionner l'entrée **Détection des panneaux routiers** via la molette de réglage de la manette de clignotants ⇨ 124.

Quand une autre page a été sélectionnée sur le menu du centre d'informations du conducteur et que la page **Détection des panneaux routiers** est à nouveau choisie, le dernier panneau routier reconnu sera affiché.

Fonction d'alerte

Une fois activée, la limite de vitesse et les panneaux d'interdiction de dépasser sont affichés comme des alertes en surimpressions sur le CIC.

La fonction d'alerte peut être activée ou désactivée sur le menu réglages de la page d'assistant de détection des panneaux routiers en appuyant sur le bouton **SET/CLR** de la manette des clignotants.

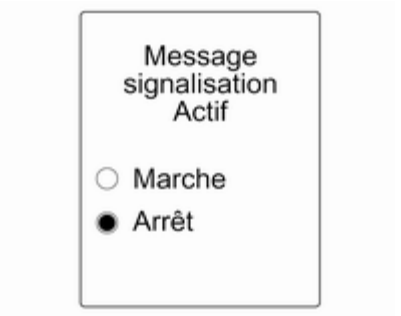

Lorsque la page des réglages est affichée, sélectionner **Arrêt** pour désactiver la fonction d'alerte. Réactiver en sélectionnant **Marche**.

En mettant le contact, la fonction d'alerte est désactivée.

L'indication en surimpression est affichée pendant environ 8 secondes sur le DIC.

Réinitialisation du système

Le contenu de la mémoire des panneaux routiers peut être effacé du menu réglages de la page d'assistant de détection des panneaux routiers en appuyant sur le bouton **SET/CLR** de la manette de clignotant pendant une plus longue période. Une réinitialisation concluante sera indiquée par un signal sonore et le symbole suivant sera affiché jusqu'à ce que le panneau routier suivant soit détecté.

Dans certains cas, l'assistant de détection des panneaux routiers est automatiquement effacé par le système.

Défaillance

L'assistant de détection des panneaux routiers peut ne pas fonctionner correctement quand :

- La zone de pare-brise où la caméra avant est placée n'est pas propre.
- Les panneaux routiers sont totalement ou partiellement recouverts ou sont difficilement identifiables.
- Les conditions météorologiques sont défavorables, par exemple, des fortes pluies, de la neige, une exposition directe au soleil, des ombres. Dans ce cas, **Absen. détect. pann. routier cause météo** est mentionné sur l'affichage.
- Les panneaux routiers sont mal installés ou sont endommagés.
- Les panneaux routiers ne sont pas conformes à la convention de Vienne des panneaux routiers (Wiener Übereinkommen über Straßenverkehrszeichen).

Avertissement

Le système est conçu pour aider le conducteur à discerner certains signaux routiers dans une plage de vitesse donnée. Ne pas ignorer les signaux routiers qui ne sont pas affichés par le système.

Le système ne détecte pas d'autres panneaux routiers qui instaurent un limite de vitesse ou qui y mettent fin.

Ce dispositif particulier ne doit pas vous pousser à adopter un style de conduite dangereux.

Adapter toujours la vitesse aux conditions de circulation.

Les systèmes d'aide au conducteur ne restreignent en aucune façon la pleine responsabilité du conducteur.

Avertissement de franchissement de ligne

Le système d'avertissement de franchissement de ligne observe les marquages au sol entre lesquels le véhicule se déplace à l'aide d'une caméra à l'avant. Le système détecte les changements de file et avertit le conducteur acoustiquement et visuellement en cas de changement de file inattendu.

Les critères de détection d'un changement de file inattendu sont :

- Aucune utilisation des clignotants.
- Aucune utilisation de la pédale de frein.
- Aucune utilisation de l'accélérateur ou prise de vitesse.
- Aucune manœuvre active du volant.

Si le conducteur est actif, aucun avertissement n'aura lieu.

Activation

Le système d'avertissement de franchissement de ligne est activé en appuyant sur ⛐. La LED allumée dans le bouton indique que le système est activé. Quand le témoin ⛐ du combiné d'instruments s'allume en vert, le système est prêt à fonctionner.

Le système ne peut fonctionner qu'à des vitesses de véhicule supérieures à 56 km/h et si des marquages au sol sont présents.

Quand le système détecte un changement de file inattendu, le témoin ⛐ passe au jaune et clignote. Simultanément, un signal sonore retentit.

Désactivation

Le système est désactivé en appuyant sur ⛐, ce qui éteint la LED du bouton.

Le système n'est pas opérationnel à des vitesses inférieures à 56 km/h.

Défaillance

Le système d'avertissement de franchissement de ligne peut ne pas fonctionner correctement si :

- Le pare-brise n'est pas propre.
- Les conditions météorologiques sont défavorables, comme des fortes pluies, de la neige, une exposition directe au soleil, des ombres.

Le système ne peut pas fonctionner quand aucun marquage au sol des bandes de circulation n'est détecté.

Carburant

Carburant pour moteurs à essence

Utiliser uniquement du carburant sans plomb conforme à la norme européenne EN 228 ou E DIN 51626-1 ou équivalent.

Votre moteur est capable de fonctionner avec le carburant E10 qui satisfait ces normes. Le carburant E10 contient jusqu'à 10 % de bio-éthanol.

Utiliser du carburant avec l'indice d'octane recommandé ⇨ 313. L'utilisation de carburant avec un indice d'octane trop bas peut réduire le couple et la puissance du moteur et augmenter légèrement la consommation de carburant.

Avertissement

Ne pas utiliser de carburant ou d'additifs pour carburant contenant des composés métalliques tels que des additifs à base de manganèse. Ceci peut endommager le moteur.

Avertissement

L'utilisation de carburant ne se conformant pas à EN 228 ou E DIN 51626-1 ou toute autre spécification identique peut conduire à des dépôts, une usure plus importante ou des dommages sur le moteur et peut affecter la garantie.

Avertissement

Du carburant à l'indice d'octane trop bas peut entraîner une combustion incontrôlée et endommager le moteur.

Carburant pour moteurs diesel

N'utiliser que des carburants diesel selon EN 590.

Dans des pays hors de l'Union européenne, utiliser le carburant eurodiesel avec une concentration de soufre inférieure à 50 ppm.

Avertissement

L'utilisation de carburant ne se conformant pas à EN 590 ou toute autre spécification identique peut conduire à une perte de puissance du moteur, une usure plus importante ou des dommages sur le moteur et peut affecter la garantie.

Ne pas utiliser du mazout marin, du mazout de chauffage, de l'Aquazole ou toute autre émulsion identique diesel -eau. Il n'est pas autorisé de mélanger le diesel avec des carburants pour moteurs à essence afin de le diluer.

Carburant pour utilisation au gaz liquéfié

Le gaz de pétrole liquéfié est connu sous l'acronyme GPL en français ou LPG en anglais (liquefied petroleum

gas). Le GPL est également appelé « Autogas » en anglais ou néerlandais.

Le GPL est principalement composé de propane et de butane. L'indice d'octane se situe entre 105 et 115, en fonction de la proportion de butane. Le GPL est stocké à l'état liquide sous une pression de 5 - 10 bar environ.

Le point d'ébullition dépend de la pression et du rapport de mélange. À la température ambiante, il se situe entre -42 °C (propane pur) à -0,5 °C (butane pur).

Avertissement
Le système fonctionne à une température ambiante comprise entre -8 °C et 100 °C environ.

Le fonctionnement parfait du système GPL ne peut être garanti que si le gaz liquéfié satisfait aux exigences minimales de DIN EN 589.

Bouton de sélection de carburant

L'actionnement de **LPG** permet le basculement entre les modes de fonctionnement à l'essence et au gaz de pétrole liquéfié dès que les paramètres requis (température de liquide de refroidissement et régime moteur minimal) ont été atteints. Les exigences sont généralement satisfaites environ après 60 secondes (en fonction de la température extérieure) et le premier enfoncement net de la pédale d'accélérateur. La LED indique le mode de fonctionnement en cours.

- ⬬ arrêt = fonctionnement à l'essence
- ⬬ allumé = fonctionnement au gaz de pétrole liquéfié
- ⬬ clignote = aucune commutation n'est possible, un type de carburant est vide

Dès que les réservoirs de gaz de pétrole liquéfié sont vides, le mode essence est sélectionné jusqu'à ce que le contact soit coupé.

Vider le réservoir d'essence tous les 6 mois jusqu'à ce que le témoin ⬬ s'allume, puis faire le plein. Cela aide à maintenir la qualité du carburant et le bon fonctionnement du système pour une utilisation à l'essence.

Faire le plein du véhicule régulièrement pour éviter la corrosion dans le réservoir.

Défaillances et remèdes

Si le mode gaz n'est pas possible, vérifier les points suivants :

- Y a-t-il suffisamment de gaz de pétrole liquéfié ?
- Y a-t-il suffisamment d'essence pour démarrer ?

En cas de températures extrêmes combinées à la composition du gaz, cela peut prendre un peu plus de temps pour que le système passe du mode essence au mode gaz.

Dans des situations extrêmes, le système peut également repasser au mode essence si les exigences minimales ne sont pas satisfaites.

En cas de toute autre défaillance, prendre contact avec un atelier.

Avertissement

Les réparations et ajustements ne peuvent être effectués que par des spécialistes qualifiés afin d'assurer la sécurité du système GPL et de conserver la garantie.

Le gaz de pétrole liquéfié présente une odeur particulière (odorisation) afin de pouvoir facilement détecter toute fuite.

⚠Attention

Si une odeur de gaz est perçue dans le véhicule ou dans sa proximité immédiate, passer immédiatement en mode essence. Ne pas fumer. Pas de flammes nues ou de sources d'allumage.

Si possible, fermer la valve d'arrêt manuelle sur la polyvanne. La polyvanne se trouve sur le réservoir de gaz liquéfié dans le coffre, sous le recouvrement de plancher arrière.

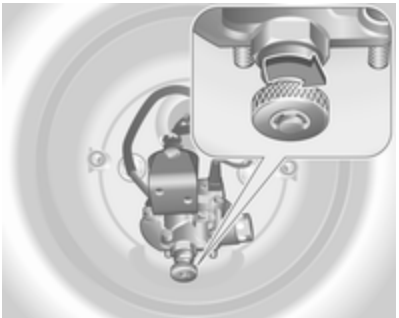

Tourner le bouton moleté dans le sens horaire.

Si aucune autre odeur de gaz n'est perceptible quand la valve d'arrêt manuelle est fermée, le véhicule peut être utilisé en mode essence. Si l'odeur de gaz persiste, ne pas démarrer le moteur. Faire remédier à la cause du problème par un atelier.

En cas d'utilisation de parkings souterrains, prière de suivre les instructions de l'exploitant et la législation locale.

Remarque
En cas d'accident, couper le contact et éteindre les feux. Fermer la vanne d'arrêt manuelle sur la polyvanne.

Faire le plein

⚠Danger

Avant de reprendre du carburant, arrêter le moteur ainsi que les chauffages externes avec chambre de combustion. Éteindre les téléphones mobiles.

Lors du remplissage du réservoir, respecter les prescriptions d'utilisation et de sécurité de la station-service.

⚠Danger

Le carburant est inflammable et explosif. Ne pas fumer. Pas de flamme nue ou de formation d'étincelles.

Si une odeur de carburant se dégage dans le véhicule, faire immédiatement remédier au problème par un atelier.

Avertissement

En cas d'erreur de carburant, ne pas mettre le contact.

La trappe à carburant se trouve sur le côté arrière droit du véhicule.

La trappe de réservoir ne peut être ouverte que si le véhicule est déverrouillé. Ouvrir la trappe à carburant en la poussant.

Pour ouvrir, tourner le bouchon lentement vers la gauche.

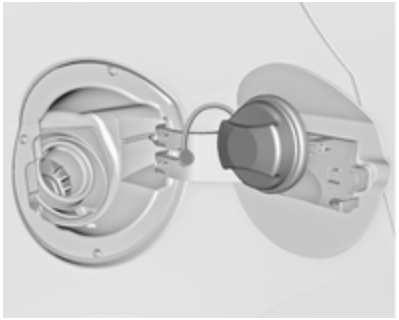

Le bouchon de remplissage peut être déposé dans le support sur la trappe à carburant.

Pour effectuer le remplissage, insérer complètement la buse de pompe et mettre en route.

Après l'arrêt automatique, deux doses supplémentaires de carburant peuvent être rajoutées.

Avertissement
Nettoyer aussitôt le carburant qui a débordé.

Pour fermer, tourner le bouchon de remplissage vers la droite jusqu'au déclic.

Fermer la trappe et laisser s'engager.

Faire le plein de gaz de pétrole liquéfié

Lors du remplissage du réservoir, respecter les prescriptions d'utilisation et de sécurité de la station-service.

La valve de remplissage de gaz de pétrole liquéfié se trouve derrière la trappe à carburant.

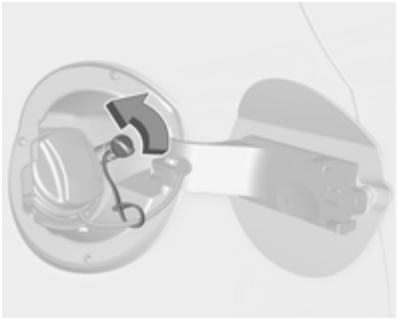

Dévisser le bouchon du goulot de remplissage.

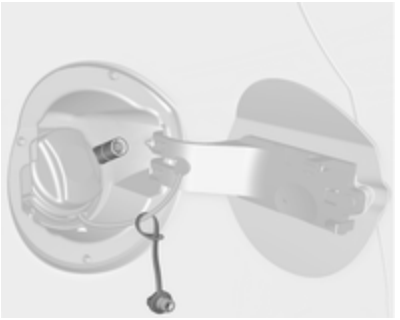

Visser à la main l'adaptateur requis sur le goulot de remplissage.

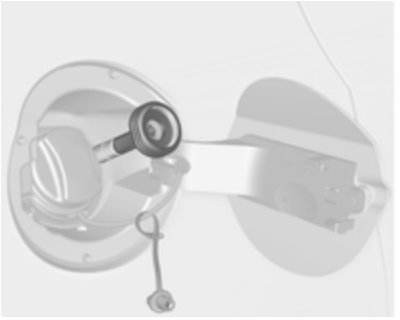

Adaptateur ACME : Visser l'écrou du pistolet de remplissage sur l'adaptateur. Abaisser le levier de verrouillage du pistolet de remplissage.

Goulot de remplissage DISH (Italie) : Placer le pistolet de remplissage sur l'adaptateur. Abaisser le levier de verrouillage du pistolet de remplissage.

Goulot de remplissage à baïonnette : Placer le pistolet de remplissage sur l'adaptateur et le tourner d'un quart de tour vers la gauche ou la droite. Tirer à fond le levier de verrouillage du pistolet de remplissage.

Goulot de remplissage EURO : Appuyer le pistolet de remplissage sur l'adaptateur jusqu'à ce qu'il se verrouille.

Appuyer sur le bouton de la station d'approvisionnement en gaz liquéfié. Le système de remplissage s'arrête ou ralentit son débit quand le réservoir est rempli à 80 % du volume de réservoir (niveau de remplissage maximal).

Relâcher le bouton du système de remplissage pour arrêter le remplissage. Libérer le levier de verrouillage et enlever le pistolet de remplissage. Une petite quantité de gaz liquéfié peut s'échapper.

Enlever l'adaptateur et le ranger dans le véhicule.

Placer le capuchon pour éviter l'intrusion de corps étrangers dans l'orifice de remplissage et le système.

⚠ Attention

Suite à la conception du système, une fuite de gaz liquéfié est inévitable lorsque le levier de verrouillage est libéré. Éviter d'en inhaler.

⚠ Attention

Pour des raisons de sécurité, le réservoir de gaz de pétrole liquéfié peut uniquement être rempli à 80 %.

La polyvanne sur le réservoir de gaz de pétrole liquéfié limite automatiquement la quantité de remplissage. Si une quantité plus importante est ajoutée, nous recommandons de ne pas exposer le véhicule au soleil jusqu'à ce que la quantité excédentaire soit consommée.

Adaptateur de remplissage

Comme les systèmes de remplissage ne sont pas standardisés, différents adaptateurs sont nécessaires et peuvent être obtenus auprès des Distributeurs / Partenaires Opel et auprès des Réparateurs Agréés Opel.

Adaptateur ACME : Belgique, Allemagne, Irlande, Luxembourg, Suisse

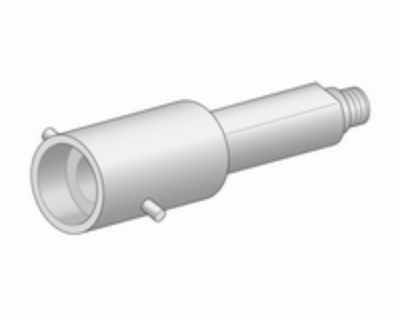

Adaptateur à baïonnette : Pays-Bas, Norvège, Espagne, Royaume-Uni

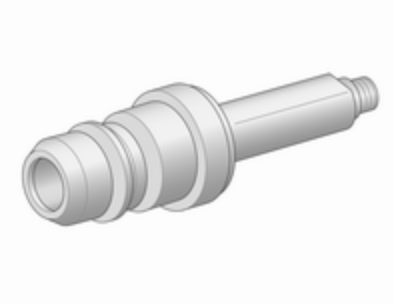

Adaptateur EURO : Espagne

Adaptateur DISH (Italie) : Bosnie-Herzégovine, Bulgarie, Danemark, Estonie, France, Grèce, Italie, Croatie, Lettonie, Lituanie, Macédoine, Autriche, Pologne, Portugal, Roumanie, Suède, Suisse, Serbie, Slovaquie, Slovénie, République tchèque, Turquie, Ukraine, Hongrie

Bouchon de remplissage

Utiliser uniquement des bouchons de remplissage d'origine. Les véhicules avec moteur diesel sont équipés d'un bouchon de remplissage spécifique.

Consommation de carburant - Émissions de CO_2

La consommation de carburant (cycle combiné) du modèle Opel Astra se situe dans une plage comprise entre 7,8 et 3,6 l/100 km.

Les émissions de CO_2 (cycle combiné) sont dans la fourchette de 184 à 94 g/km.

Pour les valeurs spécifiques à votre véhicule, consulter le certificat de conformité CEE fourni avec votre véhicule et les autres documents d'enregistrement nationaux.

Remarques générales

Les chiffres officiels mentionnés de consommation de carburant et d'émission spécifique de CO_2 se rapportent au modèle de base européen muni de l'équipement de série.

Les données de consommation de carburant et les données d'émission de CO_2 sont déterminées conformément au règlement

R (CE) n°715/2007 (dans sa dernière version en vigueur), en prenant en compte le poids du véhicule en ordre de marche, comme spécifié dans la réglementation.

Les chiffres sont uniquement fournis à titre de comparaison entre les différentes variantes de véhicules et ne reflètent pas forcément la consommation d'un véhicule en particulier. La présence d'équipements optionnels peut entraîner des chiffres de consommation et d'émission de CO_2 légèrement supérieurs. La consommation de carburant dépend dans une large mesure du style de conduite ainsi que des conditions routières et du trafic.

Attelage pour remorque

Informations générales

Utiliser uniquement un dispositif d'attelage homologué pour le véhicule. Nous vous recommandons de confier tout montage ultérieur de dispositif d'attelage à un atelier. Faire effectuer toute modification du véhicule qui concerne le système de refroidissement, les plaques de protection thermiques ou d'autres organes du véhicule.

La fonction de détection d'ampoule grillée pour les feux stop de la remorque ne détecte pas une indisponibilité partielle des ampoules, par ex. au cas où la remorque est équipée de 4 ampoules de 5 W, la fonction détecte uniquement l'ampoule grillée si une seule ampoule 5 W fonctionne ou aucune ne fonctionne.

Une fois monté, le dispositif d'attelage pourrait recouvrir l'ouverture de l'œillet de remorquage. Si c'est le cas, utiliser la barre d'attelage pour assurer le remorquage. Conserver toujours la barre d'attelage dans le véhicule.

Caractéristiques de conduite et conseils pour le remorquage

Avant d'accrocher une remorque, lubrifier la boule d'attelage. Toutefois, il ne faut pas la lubrifier si un stabilisateur qui agit sur la boule est utilisé pour réduire les mouvements de lacet.

Pour les remorques avec mauvaise tenue de route et les attelages caravane dont le poids total autorisé en charge est supérieur à 1 300 kg (Sports Tourer : 1 200 kg), l'utilisation d'un stabiliseur est fortement recommandée pour des vitesses supérieures à 80 km/h.

Si la remorque commence à balancer, ralentir, ne pas contre-braquer, freiner à fond si nécessaire.

En descente, engager le même rapport que pour monter la pente et rouler à plus ou moins la même vitesse.

Régler la pression de gonflage à la valeur pour pleine charge ⇨ 327.

Emploi d'une remorque

Charges remorquables

Les charges admissibles remorquables sont des valeurs maximales qui dépendent du moteur et qui ne doivent pas être dépassées. La charge remorquable réelle est la différence entre le poids total en charge réel de la remorque et le poids à la flèche réel avec la remorque accrochée.

Les charges remorquables admissibles sont spécifiées dans les papiers du véhicule. En général, ces valeurs sont valides pour des pentes jusqu'à 12% maximum.

La charge remorquable admissible s'applique à la pente spécifiée et jusqu'à une altitude de 1000 mètres au-dessus du niveau de la mer. Comme la puissance du moteur décroît quand l'altitude augmente en raison de la raréfaction de l'air, les performances en montagne sont réduites ; le poids total roulant autorisé est également réduit de 10% pour tous les 1000 mètres d'altitude supplémentaire. Le poids total roulant ne doit pas être réduit quand le véhicule roule sur des routes à faible déclivité (moins de 8%, par exemple des autoroutes).

Le poids total roulant autorisé ne doit pas être dépassé. Ce poids est mentionné sur la plaquette signalétique ⇨ 308.

Charge verticale à l'attelage

La charge verticale à l'attelage est la charge exercée par la remorque sur la boule d'attelage. Elle peut varier en modifiant la répartition du poids lors du chargement de la remorque.

La charge verticale à l'attelage maximale admissible (75 kg) est spécifiée sur la plaquette signalétique du dispositif d'attelage et dans les papiers du véhicule. Toujours essayer d'être proche de la charge maximale, en particulier dans le cas de lourdes remorques. La charge verticale à l'attelage ne doit jamais descendre sous 25 kg.

Charge sur l'essieu arrière

Quand la remorque est accrochée et que le véhicule tracteur est chargé au maximum, la charge admissible sur l'essieu arrière (voir plaquette signalétique ou papiers du véhicule) peut être dépassée de 60 kg. Le poids total autorisé en charge peut être dépassé, de 60 kg. Si la charge admissible sur l'essieu arrière est dépassée, la vitesse maximale est de 100 km/h.

Dispositif d'attelage

Avertissement
Quand le véhicule ne tracte pas de remorque, démonter la barre d'attelage.

Rangement de la barre d'attelage

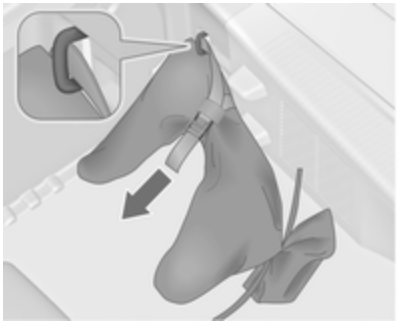

Le sac avec la barre d'attelage se trouve dans le compartiment de rangement arrière dans le plancher.

Placer la sangle dans l'anneau d'arrimage, passer deux fois autour et serrer la sangle pour fixer le sac.

Montage de la barre d'attelage

Toutes les versions, sauf berline 3 portes : Appuyer sur les attaches vers l'intérieur et plier le couvercle vers le bas à l'avant. Retirer le couvercle.

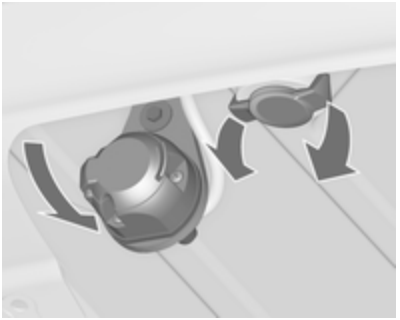

Désencliqueter et rabattre la prise vers le bas. Enlever le bouchon de l'ouverture de la barre d'attelage et le ranger.

Vérification du serrage de la barre d'attelage

- Le repère rouge du bouton rotatif doit être tourné vers le repère vert de la barre d'attelage.
- Le jeu entre le bouton rotatif et la barre d'attelage doit être d'environ 6 mm.
- La clé doit être en position ⚷.

Sinon, la barre d'attelage doit être serrée avant d'être insérée :

- Déverrouiller la barre d'attelage en tournant la clé en position ⚷.

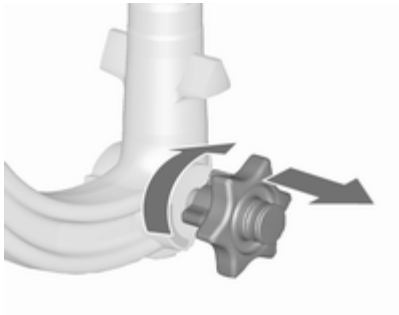

- Tirer le bouton rotatif et le tourner dans le sens horaire aussi loin que possible.

Insertion de la barre d'attelage

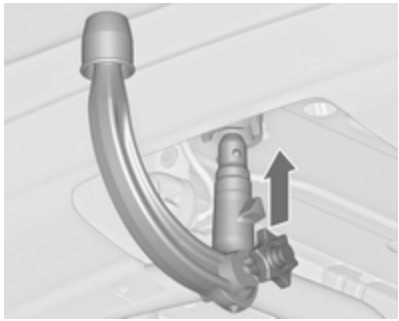

Insérer la barre d'attelage serrée dans l'ouverture et la pousser fermement vers le haut jusqu'à ce qu'un déclic de verrouillage se fasse entendre.

La poignée rotative reprend sa position de départ en reposant sur la barre d'attelage, sans jeu.

⚠Attention

Ne pas toucher la poignée rotative lors de l'insertion.

Verrouiller la barre d'attelage en tournant la clé en position . Enlever la clé et fermer le volet de protection.

Œillet pour câble de rupture d'attelage

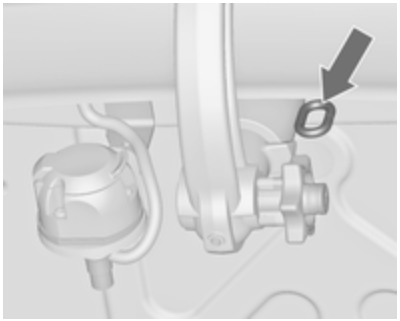

Attacher le câble de rupture d'attelage à l'œillet.

Vérifier que la barre d'attelage est correctement montée

- Le repère vert du bouton rotatif doit être tourné vers le repère vert de la barre d'attelage.
- Il ne doit pas y avoir de jeu entre la poignée rotative et la barre d'attelage.
- La barre d'attelage doit être fermement engagée dans l'ouverture.
- La barre d'attelage doit être verrouillée et la clé, enlevée.

⚠Attention

L'utilisation d'une remorque est uniquement autorisée quand la barre d'attelage est correctement montée. Si la barre d'attelage n'est pas engagée correctement, prendre contact avec un atelier.

Démontage de la barre d'attelage

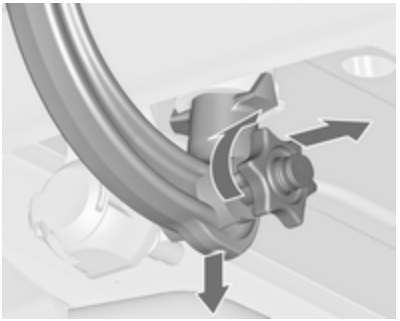

Ouvrir le volet de protection et tourner la clé en position pour déverrouiller la barre d'attelage.

Tirer la poignée rotative et la tourner dans le sens horaire aussi loin que possible. Tirer la barre d'attelage vers le bas.

Insérer le bouchon dans l'ouverture. Relever la prise.

Toutes les versions, sauf berline 3 portes : Fixer le côté arrière du couvercle dans le renfoncement du pare-chocs et plier le côté avant vers le haut.

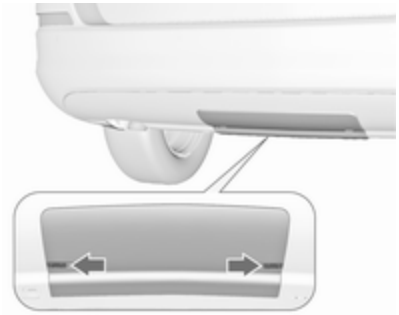

Appuyer sur les attaches vers l'extérieur.

Programme de stabilité de la remorque

Si le système détecte un fort mouvement de lacet, la puissance du moteur est réduite et l'attelage est freiné de manière déterminée jusqu'à la disparition du lacet. Quand le système est en action, garder le volant aussi immobile que possible.

Le programme de stabilité de remorque (TSA) est une fonction de l'Electronic Stability Control ⇨ 187.

Soins du véhicule

Informations générales 239
Contrôles du véhicule 240
Remplacement des ampoules … 247
Circuit électrique 268
Outillage du véhicule 275
Jantes et pneus 277
Démarrage par câbles auxiliaires 296
Remorquage 297
Soins extérieurs et intérieurs 299

Informations générales

Accessoires et modifications du véhicule

Nous vous recommandons d'utiliser les pièces et accessoires d'origine et les pièces homologuées par l'usine correspondant spécifiquement à votre type de véhicule. Nous ne pouvons porter aucun jugement sur la fiabilité d'autres pièces, même s'ils disposent d'un agrément officiel ou autre devait exister, et nous ne pouvons pas non plus en répondre.

N'apporter aucune modification à l'équipement électrique, par exemple des modifications de la gestion électronique (Chip-Tuning).

Avertissement
Les bavettes garde-boue peuvent être endommagées lors du transport du véhicule sur un train ou sur une dépanneuse.

Stockage du véhicule

Stockage pendant une période prolongée

Si le véhicule doit être stocké pendant plusieurs mois :

- Laver et lustrer le véhicule.
- Faire vérifier la protection à la cire dans le compartiment moteur et sur le soubassement.
- Nettoyer et protéger les joints d'étanchéité en caoutchouc.
- Remplir complètement le réservoir à carburant.
- Remplacer l'huile moteur.
- Vider le réservoir de liquide de lave-glace.
- Vérifier la protection antigel et anti-corrosion du liquide de refroidissement.
- Régler la pression de gonflage des pneus à la valeur pour la pleine charge.
- Garer le véhicule dans un local sec et bien ventilé. Engager la 1ère ou la marche arrière ou placer le levier

sélecteur sur **P**. Empêcher tout déplacement du véhicule grâce à des cales.

- Ne pas serrer le frein de stationnement.
- Ouvrir le capot, fermer toutes les portes et verrouiller le véhicule.
- Débrancher la cosse de la borne négative de la batterie du véhicule. Ne pas oublier que certains systèmes ne fonctionnent plus (par exemple le système antivol).

Remise en service

Quand le véhicule est remis en circulation :

- Rebrancher la borne négative de la batterie. Activer l'électronique des lève-vitres.
- Vérifier la pression des pneus.
- Remplir le réservoir de lave-glace.
- Vérifier le niveau d'huile du moteur.
- Contrôler le niveau de liquide de refroidissement.
- Le cas échéant, poser la plaque d'immatriculation.

Reprise des véhicules hors d'usage

Vous trouverez des informations sur la reprise des véhicules hors d'usage et leur recyclage sur notre site, lorsque cela est exigé par la loi. Ne confier ce travail qu'à un centre de recyclage agréé.

Le recyclage des véhicules au gaz liquéfié doit être confié à un centre de service agréé pour ce type de véhicules.

Contrôles du véhicule

Exécution du travail

⚠Attention

N'effectuer des contrôles dans le compartiment moteur que lorsque le contact est coupé.

Le ventilateur de refroidissement peut également fonctionner lorsque le contact est coupé.

⚠ Danger

L'allumage et les phares au xénon utilisent une tension très élevée. Ne pas toucher.

Capot

Ouverture

Tirer le levier de déverrouillage et le ramener dans sa position de départ.

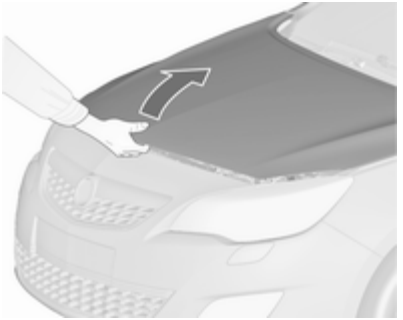

Déplacer le verrou de sécurité sur le côté gauche du véhicule et ouvrir le capot.

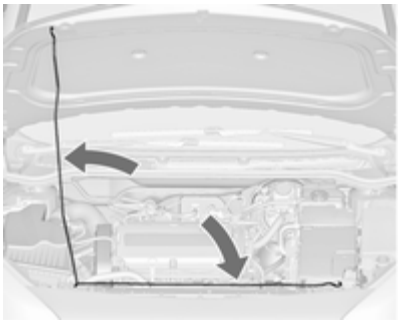

Attacher la béquille du capot.

Si le capot est ouvert lors d'un Autostop, le moteur sera automatiquement redémarré pour des raisons de sécurité.

Fermeture

Avant de refermer le capot, enfoncer la béquille dans son support.

Abaisser le capot à une hauteur réduite (20-25 cm) et le laisser retomber dans le verrou à partir de cette hauteur. Vérifier le verrouillage.

Avertissement

Ne pas enfoncer le capot dans la serrure pour éviter les bosses.

Huile moteur

Contrôler régulièrement le niveau d'huile moteur afin de protéger le moteur contre toute détérioration. Veiller à ce que l'huile utilisée respecte les valeurs spécifiées. Fluides et lubrifiants recommandés ⇨ 305.

Contrôle à effectuer uniquement lorsque le véhicule est à l'horizontale. Le moteur doit avoir atteint sa température de fonctionnement et être arrêté depuis au moins 5 minutes.

Sortir la jauge d'huile, l'essuyer, l'introduire dans le tube jusqu'à la butée sur la poignée, la ressortir et relever le niveau d'huile moteur.

Plonger la jauge jusqu'à la butée de la poignée et effectuer un demi-tour.

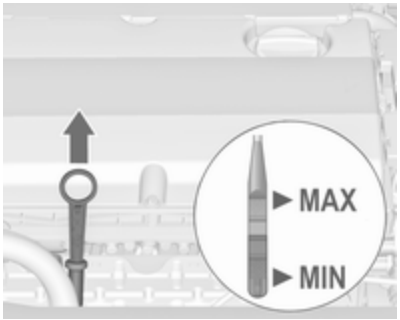

En fonction du moteur, différentes jauges d'huile sont utilisées.

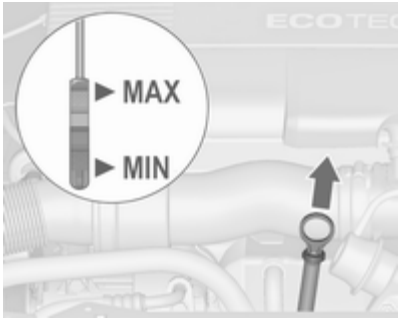

Lorsque le niveau d'huile moteur est descendu sous le repère **MIN**, faire l'appoint d'huile moteur.

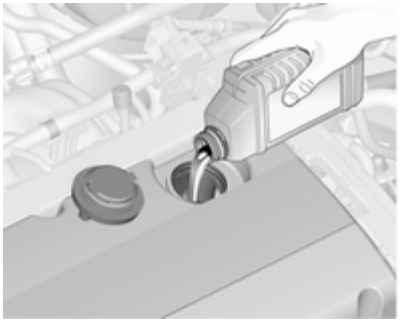

Nous vous recommandons d'utiliser la même qualité d'huile moteur que celle utilisée lors de la dernière vidange.

Le niveau d'huile moteur ne doit pas dépasser le repère **MAX** de la jauge.

Avertissement
Un excès d'huile moteur doit être vidangé ou aspiré.

Capacités de remplissage ⇨ 326.

Remettre le bouchon droit et le serrer.

Liquide de refroidissement du moteur

Le liquide de refroidissement offre une protection contre le gel à des températures allant approximativement jusqu'à -28 °C. Dans les pays nordiques, le liquide de refroidissement rempli en usine offre une protection contre le gel à des températures allant jusqu'à environ -37 °C.

Avertissement

N'employer que du produit antigel homologué.

Niveau de liquide de refroidissement

Avertissement

Un niveau insuffisant de liquide de refroidissement peut provoquer des dommages au moteur.

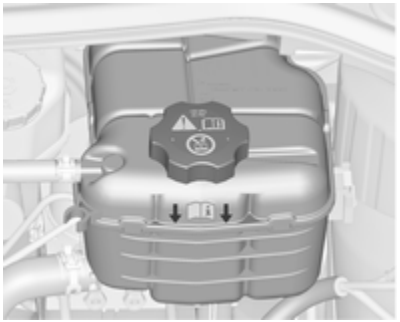

Si le système de refroidissement est froid, le niveau de liquide de refroidissement doit se trouver au-dessus du repère de niveau de remplissage. Faire l'appoint si le niveau est bas.

⚠Attention

Laisser refroidir le moteur avant d'ouvrir le bouchon. Ouvrir le bouchon avec précaution, en laissant la pression s’évacuer lentement.

Pour faire l'appoint, utiliser un mélange 1 : 1 de concentré de liquide de refroidissement recommandé et d'eau de ville propre. Si du concentré de liquide de refroidissement n'est pas disponible, utiliser de l'eau de ville propre. Serrer fermement le bouchon. Faire contrôler la concentration de liquide de refroidissement et faire remédier à la cause de la perte de liquide de refroidissement par un atelier.

Liquide de direction assistée

Avertissement

Des quantités extrêmement faibles de saleté peuvent endommager le circuit de direction et provoquer des pannes. Ne pas laisser de saletés entrer en contact avec le côté liquide du bouchon du réservoir/de la jauge ou pénétrer dans le réservoir.

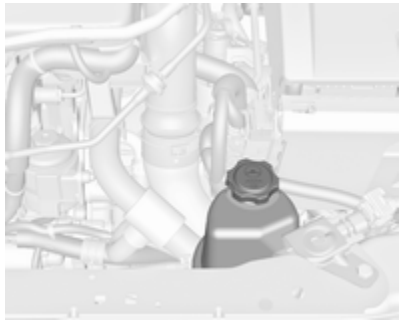

Le niveau du liquide de direction assistée ne doit normalement pas être vérifié. Si un bruit inhabituel est audible pendant l'utilisation du volant ou si la direction réagit de manière inhabituelle, demander l'aide d'un atelier.

Liquide de lave-glace

Remplir avec de l'eau propre mélangée à une quantité adéquate de liquide de lave-glace approuvé contenant de l'antigel.

Avertissement

Seule une concentration d'antigel adéquate dans le produit de lave-glace garantit la protection nécessaire à basses températures ou en cas de baisses soudaines de température.

L'utilisation de liquide de lave-glace contenant de l'alcool isopropylique peut endommager les feux extérieurs.

Freins

Si la garniture de frein atteint une épaisseur minimale, un bruit de crissement retentit pendant le freinage.

On peut poursuivre sa route, mais il faut faire remplacer les garnitures de frein dès que possible.

Une fois que des garnitures de frein neuves ont été montées, ne pas effectuer de freinage d'urgence inutile pendant les premiers déplacements.

Liquide de frein

⚠Attention

Le liquide de frein est nocif et corrosif. Éviter les contacts avec les yeux, la peau, les tissus et les surfaces peintes.

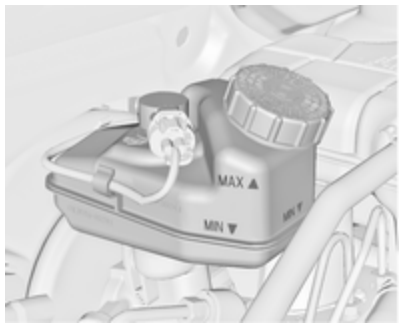

Le niveau de liquide de frein doit se situer entre **MIN** et **MAX**.

Si le niveau de liquide est en dessous de la valeur **MIN**, contacter un atelier.

Liquide de frein / d'embrayage ⇨ 305.

Batterie du véhicule

Les véhicules n'étant pas équipés d'un système Stop/Start seront dotés d'une batterie au plomb. Les véhicules étant équipés d'un système Stop/Start seront dotés d'une batterie AGM qui n'est pas une batterie au plomb.

La batterie du véhicule ne nécessite aucun entretien, à condition que le style de conduite adopté garantisse une charge suffisante de la batterie. Les petits trajets et les démarrages fréquents peuvent entraîner la décharge de la batterie. Éviter d'utiliser les consommateurs électriques non indispensables.

Les piles ne doivent pas être jetées avec les ordures ménagères. Elles doivent être recyclées via les centres de collecte appropriés.

Ne pas utiliser le véhicule pendant plus de 4 semaines peut conduire à une décharge de la batterie. Débrancher la cosse de la borne négative de la batterie du véhicule.

Ne brancher et débrancher la batterie que quand le contact est coupé.

Protection contre le déchargement de la batterie du véhicule ⇨ 158.

Remplacement de la batterie du véhicule

Remarque
Toute dérogation aux instructions données dans cette section peut entraîner la désactivation temporaire du système Stop/Start.

Quand la batterie du véhicule est remplacée, s'assurer qu'il n'y a pas de trous de ventilation ouverts à proximité de la borne positive. Si un trou de ventilation est ouvert dans cette zone, il doit être obturé par un capuchon borgne et la ventilation à proximité de la borne négative doit être ouverte.

N'utiliser que des batteries de véhicule qui permettent de monter la boîte à fusibles au-dessus d'elles.

Sur les véhicules dotés d'un système stop/start (arrêt-démarrage), s'assurer que la batterie AGM (Absorptive Glass Mat) est toujours remplacée par une autre batterie AGM.

Une batterie AGM se reconnaît à l'étiquette sur la batterie. Nous recommandons d'utiliser une batterie de véhicule d'origine Opel.

Remarque
L'utilisation d'une batterie de véhicule AGM autre qu'une batterie de véhicule Opel d'origine peut réduire les performances du système Stop/Start.

Nous vous recommandons de faire remplacer la batterie du véhicule par un atelier.

Système Stop/Start ⇨ 173.

Charge de la batterie du véhicule

⚠Attention

Sur les véhicules avec système Stop/Start, s'assurer que la tension de charge ne dépasse pas 14,6 V en cas d'utilisation d'un chargeur de batterie. Sinon, la batterie du véhicule peut être endommagée.

Démarrage par câbles auxiliaires ⇨ 296.

Étiquette d'avertissement

Signification des symboles :

- Pas d'étincelles ni de flammes nues et ne pas fumer.
- Toujours se protéger les yeux. Les gaz explosifs peuvent causer une cécité ou des blessures.
- Conserver la batterie du véhicule hors de portée des enfants.
- La batterie du véhicule contient de l'acide sulfurique qui peut rendre aveugle ou causer de graves brûlures.
- Pour plus d'informations, consulter le manuel d'utilisation.
- Du gaz explosif peut être présent aux alentours de la batterie du véhicule.

Purge du système d'alimentation en gazole (diesel)

Si le réservoir a été vidé, le circuit de gazole (diesel) doit être purgé de son air. Mettre le contact trois fois, chaque fois pour une durée de 15 secondes. Puis démarrer le moteur pendant 40 secondes au maximum. Répéter cette procédure après avoir attendu au moins 5 secondes. Si le moteur ne démarre pas, prendre contact avec un atelier.

Remplacement des balais d'essuie-glace

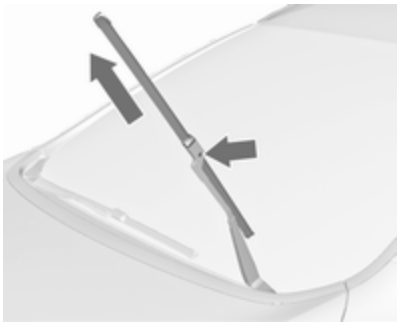

Soulever le bras d'essuie-glace jusqu'il reste en position soulevée, enfoncer le bouton pour libérer le balai d'essuie-glace et l'enlever.

Fixer le balai de l'essuie-glace légèrement à un angle par rapport au bras de l'essuie-glace jusqu'à ce qu'il s'encliquette.

Abaisser le bras d'essuie-glace avec précaution.

Balai d'essuie-glace de la lunette arrière

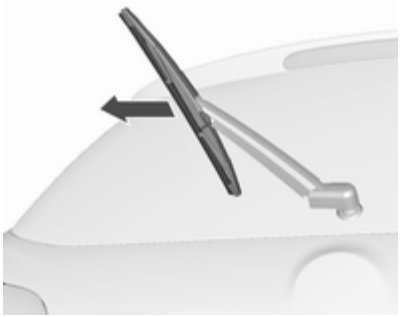

Soulever le bras d'essuie-glace. Dégager le balai d'essuie-glace comme illustré et l'enlever.

Fixer le balai de l'essuie-glace légèrement à un angle par rapport au bras de l'essuie-glace jusqu'à ce qu'il s'encliquette.

Abaisser le bras d'essuie-glace avec précaution.

Remplacement des ampoules

Couper le contact et désactiver les commutateurs concernés ou fermer les portes.

Maintenir une ampoule uniquement par son culot. Ne pas toucher le verre de l'ampoule avec les doigts nus.

Ne remplacer les ampoules que par des ampoules du même type.

Remplacer les ampoules de phare depuis l'intérieur du compartiment moteur.

Vérification d'ampoule

Après le remplacement d'une ampoule, mettre le contact, opérer et vérifier les feux.

Phares halogènes

Modèle berline 5 portes, tricorps 4 portes, Sports tourer

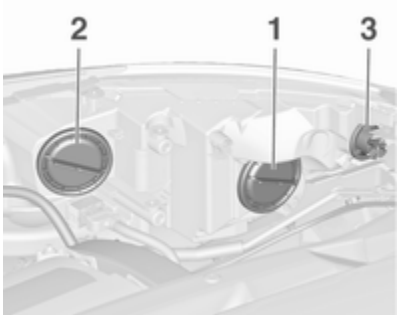

Les phares halogènes ont des ampoules différentes pour les feux de route et les feux de croisement.

Feu de croisement (1) ampoule extérieure.

Feux de route (2) ampoule intérieure.

Feu de position / feu de jour (3).

Feux de croisement (1)

1. Tourner le capuchon (1) dans le sens antihoraire et l'enlever.

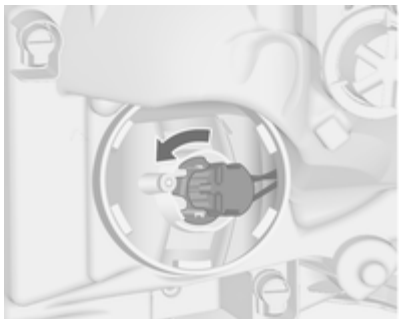

2. Faire tourner la douille de l'ampoule dans le sens antihoraire pour la désencliqueter. Retirer la douille de l'ampoule du réflecteur.

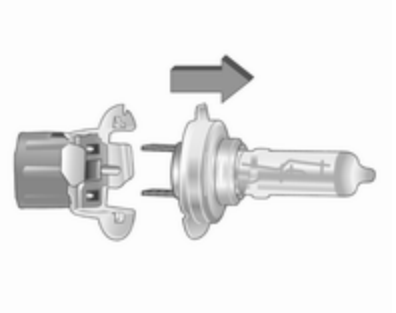

3. Séparer l'ampoule de la douille d'ampoule et remplacer l'ampoule.
4. Insérer la douille de l'ampoule en engageant les deux ergots dans le réflecteur et la fixer en tournant dans le sens horaire.
5. Placer le capuchon et le tourner dans le sens horaire.

Feux de route (2)

1. Tourner le capuchon (2) dans le sens antihoraire et l'enlever.
2. Faire tourner la douille de l'ampoule dans le sens antihoraire pour la désencliqueter. Retirer la douille de l'ampoule du réflecteur.
3. Séparer l'ampoule de la douille d'ampoule et remplacer l'ampoule.
4. Insérer la douille de l'ampoule en engageant les deux ergots dans le réflecteur et la fixer en tournant dans le sens horaire.
5. Placer le capuchon et le tourner dans le sens horaire.

Feux latéraux / feux de jour (3)

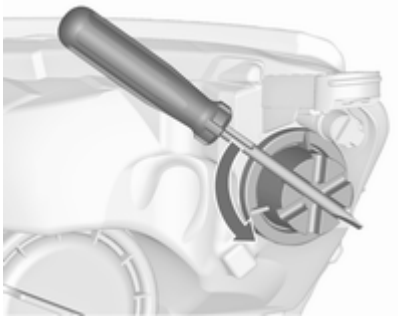

1. Tourner le capuchon (3) dans le sens antihoraire et l'enlever. Utiliser le tournevis pour faire tourner le capuchon.

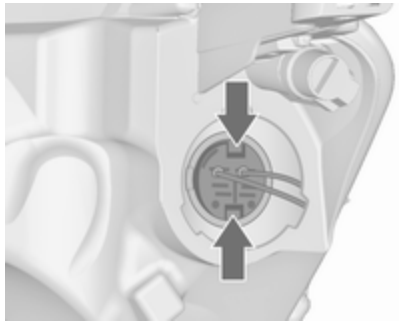

2. Comprimer les ergots et retirer la douille d'ampoule du réflecteur.

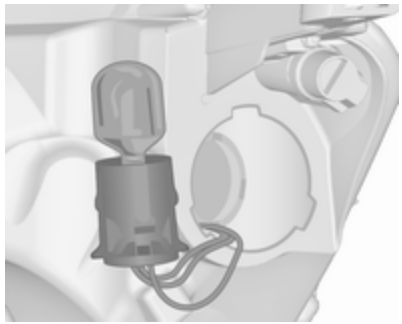

3. Enlever l'ampoule de la douille et remplacer l'ampoule.
4. Introduire la douille d'ampoule dans le réflecteur. Placer le capuchon et le tourner dans le sens horaire.

Modèle 3 portes

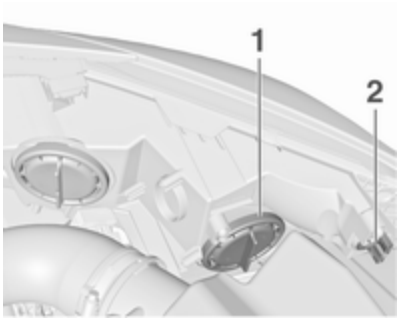

Phare Bi-Halogène (1) avec une ampoule pour feu de route et feu de croisement.

Feu de position / feu de jour (2).

Feu de route/de croisement (1)

1. Tourner le capuchon (1) dans le sens antihoraire et l'enlever.

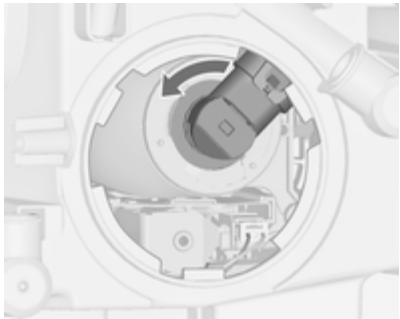

2. Faire tourner la douille de l'ampoule dans le sens antihoraire pour la désencliqueter. Retirer la douille de l'ampoule du réflecteur.

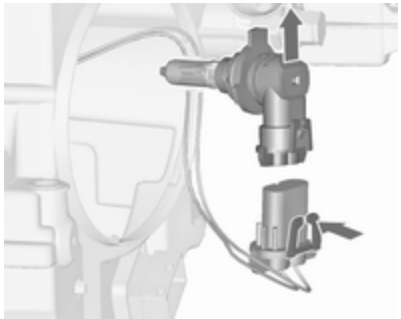

3. Dégager la douille d'ampoule du connecteur en enfonçant la patte de retenue.
4. Remplacer l'ampoule et connecter la douille d'ampoule au connecteur.
5. Insérer la douille de l'ampoule en engageant les deux ergots dans le réflecteur et la fixer en tournant dans le sens horaire.
6. Placer le capuchon et le tourner dans le sens horaire.

Feu latéral / feu de jour (2)

1. Faire tourner la douille de l'ampoule (2) dans le sens antihoraire pour la désencliqueter. Retirer la douille de l'ampoule du réflecteur.

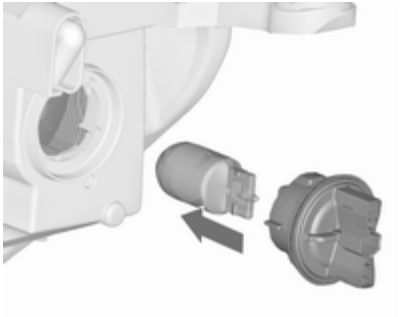

2. Retirer l'ampoule de la douille en tirant.
3. Remplacer et insérer la nouvelle ampoule dans la douille.
4. Introduire la douille dans le réflecteur et la tourner dans le sens horaire.

Éclairage directionnel adaptatif

⚠ Danger

Le système d'éclairage directionnel adaptatif utilise des phares au xénon.

Les phares au xénon fonctionnent sous très haute tension électrique. Ne pas toucher. Faire remplacer les ampoules par un atelier.

Les jeux de jour/ les feux de position sont conçus comme des diodes électroluminescentes (DEL) et ne peuvent pas être changés.

Les ampoules pour l'éclairage de changement de direction peuvent être changées.

Éclairage de changement de direction

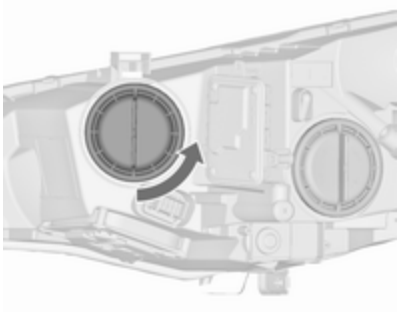

1. Tourner le capuchon dans le sens antihoraire et l'enlever.

2. Faire tourner la douille de l'ampoule dans le sens antihoraire pour la désencliqueter. Retirer la douille de l'ampoule du réflecteur.

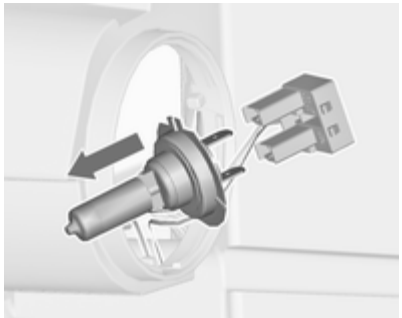

3. Désengager l'ampoule du connecteur en tirant.
4. Remplacer l'ampoule et connecter la douille d'ampoule au connecteur.
5. Insérer la douille de l'ampoule en engageant les deux ergots dans le réflecteur et la fixer en tournant dans le sens horaire.
6. Placer le capuchon et le tourner dans le sens horaire.

Feux antibrouillard

Modèle berline 5 portes, tricorps 4 portes, Sports tourer

1. Dévisser les deux caches avec un tournevis sur la zone repérée.

2. Dévisser les deux vis et déposer l'ensemble du feu de clignotant du pare-chocs.

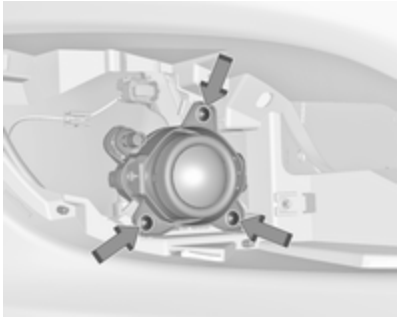

3. Dévisser les trois vis et déposer l'ensemble du feu antibrouillard du pare-chocs.

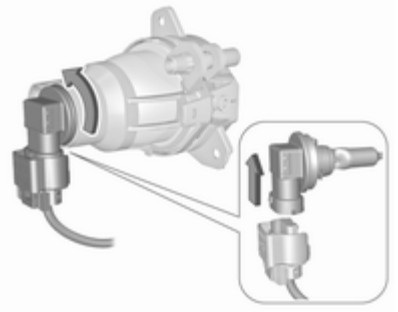

4. Tourner la douille d'ampoule dans le sens anti-horaire et l'enlever du réflecteur.
5. Dégager la douille d'ampoule du connecteur en enfonçant la patte de retenue.
6. Remplacer et insérer la douille d'ampoule dans le réflecteur, tourner la douille dans le sens anti-horaire et fixer le connecteur.
7. Fixer l'ensemble du feu antibrouillard sur le pare-chocs en serrant les trois vis.
8. Fixer l'ensemble du feu de clignotant sur le pare-chocs en serrant les deux vis.
9. Engager les deux caches.

Modèle 3 portes

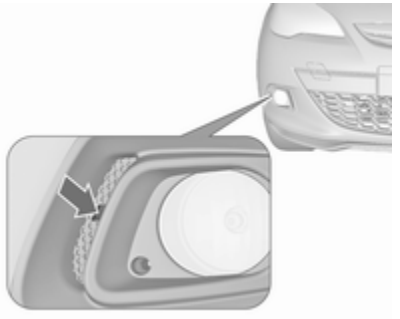

1. Décliqueter le couvercle avec un tournevis dans le logement et déposer le cache.

2. Dévisser les deux vis et déposer l'ensemble du feu du pare-chocs.

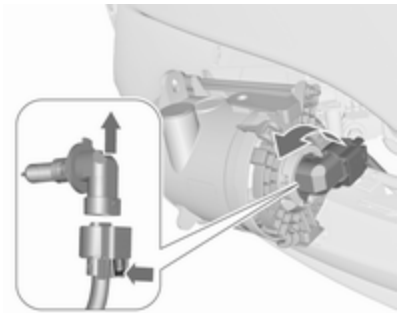

3. Tourner la douille d'ampoule dans le sens anti-horaire et l'enlever du réflecteur.
4. Dégager la douille d'ampoule du connecteur en enfonçant la patte de retenue.
5. Retirer et remplacer la douille d'ampoule avec une ampoule et fixer le connecteur.
6. Insérer la douille de l'ampoule dans le réflecteur, en la tournant dans le sens horaire pour encliqueter.
7. Poser l'ensemble du feu en vissant les deux vis.
8. Assembler le cache et l'encliqueter.

Clignotants avant

Modèle berline 5 portes, tricorps 4 portes, Sports tourer

1. Dévisser les deux caches avec un tournevis sur la zone repérée.

2. Dévisser les deux vis et déposer l'ensemble du feu du pare-chocs.

3. Dégager la douille d'ampoule du réflecteur en enfonçant les deux pattes de retenue.

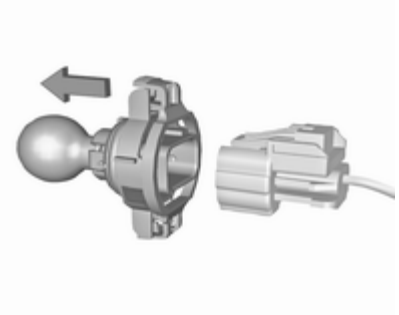

4. Dégager le connecteur de la douille d'ampoule en enfonçant la patte de retenue.
5. Enlever et remplacer la douille d'ampoule avec l'ampoule.
6. Introduire la douille d'ampoule dans le réflecteur et fixer le connecteur.
7. Fixer l'ensemble du feu sur le pare-chocs en serrant les deux vis.
8. Engager les deux caches.

Modèle bi-corps 5 portes, tri-corps 4 portes, Sports Tourer avec pare-chocs avant Sport/GSi

Les ampoules sont accessibles par le bas du véhicule.

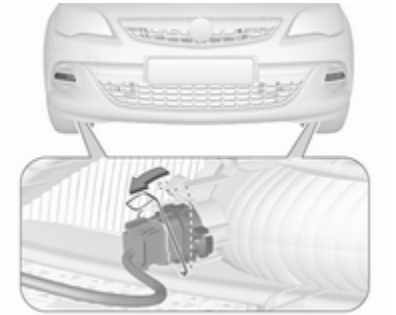

1. Désencliqueter l'attache ressort, puis la pivoter vers l'arrière.
2. Extraire la douille d'ampoule, avec l'ampoule, hors du réflecteur.

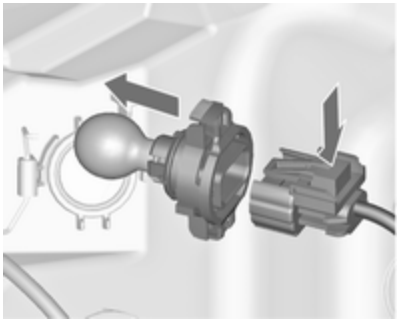

3. Dégager la douille d'ampoule du connecteur en enfonçant la patte de retenue.
4. Enlever et remplacer la douille d'ampoule avec l'ampoule.
5. Brancher le connecteur.
6. Introduire la douille d'ampoule dans le réflecteur.
7. Pivoter l'attache ressort vers l'avant et l'encliqueter.

Modèle 3 portes

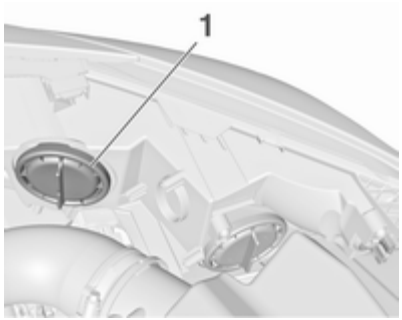

1. Tourner le capuchon (1) dans le sens antihoraire et l'enlever.

2. Faire tourner la douille dans le sens anti-horaire pour la dégager et la retirer du réflecteur.

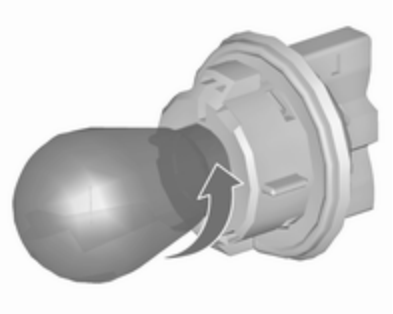

3. Retirer l'ampoule de la douille en tournant dans le sens anti-horaire.
4. Remplacer et insérer la nouvelle ampoule dans la douille en tournant dans le sens horaire.
5. Introduire la douille dans le réflecteur et la tourner dans le sens horaire.
6. Placer le capuchon et le tourner dans le sens horaire.

Feux arrière

Modèle 5 portes

1. Détacher le capot sur le côté concerné et le déposer.

2. Dévisser de l'intérieur à la main l'écrou de fixation en plastique.

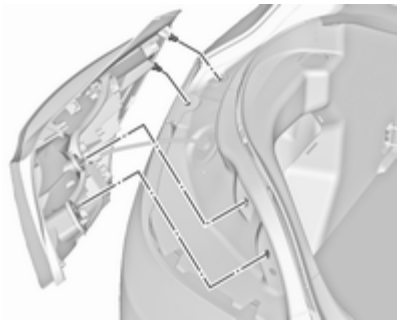

3. Retirer avec précaution l'ensemble de feu arrière du renfoncement et le déposer. S'assurer que la goulotte de câbles reste en place.
4. Détacher le câble du support.
5. Débrancher la fiche du support d'ampoule.

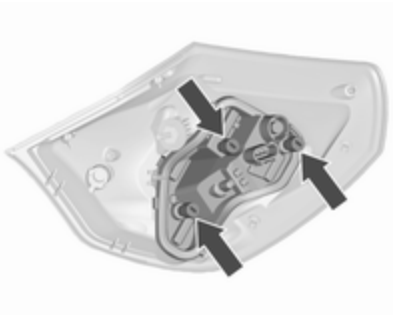

6. Dévisser les trois vis avec un tournevis et déposer le support d'ampoule de l'ensemble du feu.

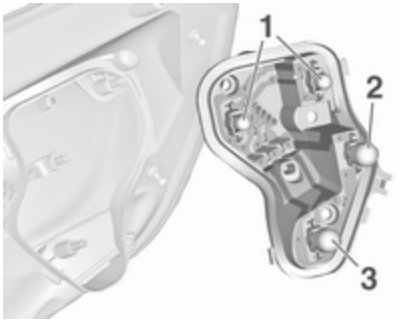

7. Déposer et remplacer l'ampoule en la soulevant ou la poussant légèrement dans la douille et la faire tourner dans le sens anti-horaire :

   Feu arrière (**1**)

   Feu stop (**2**)

   Clignotant (**3**)
8. Introduire le support d'ampoule dans l'ensemble de feu arrière et le visser en place. Brancher la fiche et enfoncer le câble dans le support. Monter l'ensemble du feu avec les goupilles de retenue dans les renfoncements de la carrosserie et visser l'écrou de fixation en plastique par l'intérieur du coffre.

   Fermer le couvercle et l'encliqueter.

Ensemble d'éclairage sur le hayon

1. Ouvrir le hayon et déposer le capot et les deux caches du côté concerné.
2. Dévisser et déposer les trois vis.
3. Enlever l'ensemble de feu. S'assurer que la goulotte de câbles reste en place.

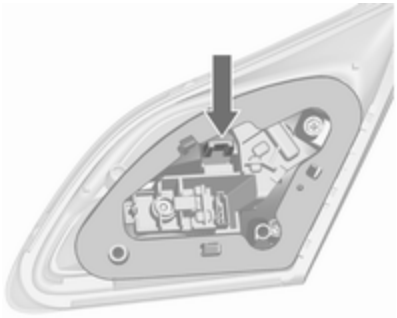

4. Enfoncer la patte de retenue et enlever le support d'ampoule de l'ensemble de feu.

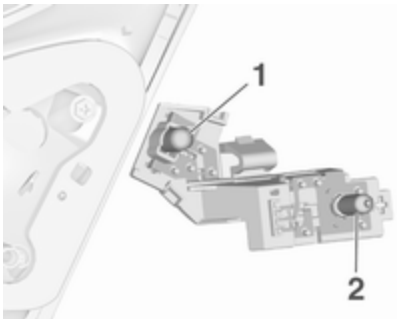

5. Déposer et remplacer l'ampoule en la soulevant ou la poussant légèrement dans la douille et la faire tourner dans le sens anti-horaire :

   Feu arrière (**1**)

   Feu antibrouillard arrière/feu de recul (**2**), en fonction du côté.
6. Insérer le support d'ampoule dans l'ensemble de feu arrière. Monter l'ensemble du feu dans le hayon et visser les vis de l'intérieur. Fixer tous les caches.

Tri-corps 4 portes

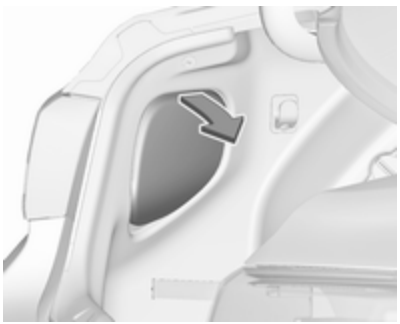

1. Déposer le capot du côté concerné.

2. Dévisser de l'intérieur à la main les deux écrous de fixation en plastique.

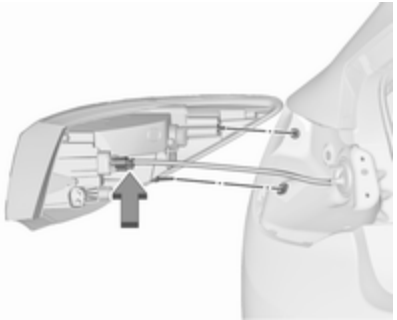

3. Retirer avec précaution l'ensemble de feu arrière du renfoncement et le déposer. S'assurer que la goulotte de câbles reste en place.
4. Débrancher la fiche du support d'ampoule.

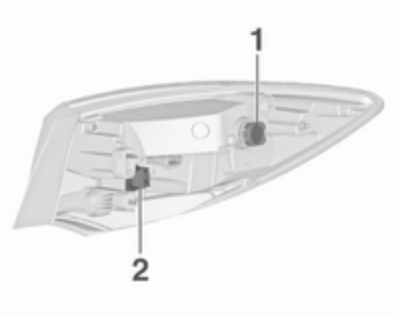

5. Déposer le support d'ampoule en le tournant et remplacer l'ampoule en la soulevant ou la poussant légèrement dans la douille et la faire tourner dans le sens anti-horaire :

   Feu arrière / Feu stop (**1**)

   Clignotant (**2**)
6. Insérer la douille de l'ampoule et tourner dans le sens horaire. Brancher la fiche. Monter l'ensemble du feu avec les goupilles de retenue dans les renfoncements de la carrosserie et visser les écrous de fixation en plastique par l'intérieur du coffre. Fixer le capot.

Ensemble d'éclairage sur le hayon

1. Ouvrir le hayon et déposer le capot du côté concerné.

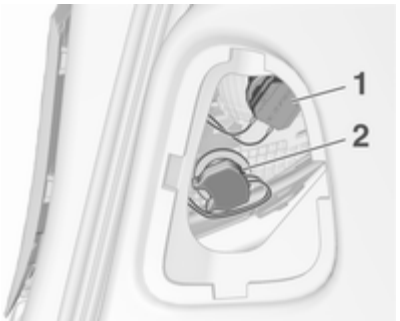

2. Déposer le support d'ampoule en le tournant et remplacer l'ampoule en la soulevant ou la poussant légèrement dans la douille et la faire tourner dans le sens anti-horaire :

   Feu arrière (**1**)

   Feu antibrouillard arrière/feu de recul (**2**), en fonction du côté.
3. Insérer la douille de l'ampoule et tourner dans le sens horaire. Fixer le capot.

Sports tourer

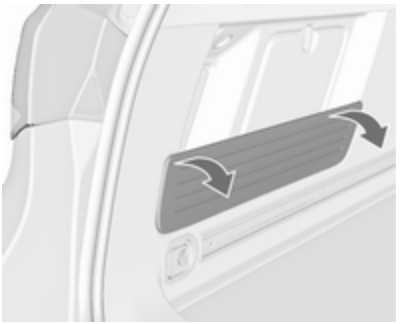

1. Sur le côté gauche, rabattre le cache et le retirer.

2. Déposer le capot du côté concerné.

3. Dévisser de l'intérieur à la main les deux écrous de fixation en plastique.

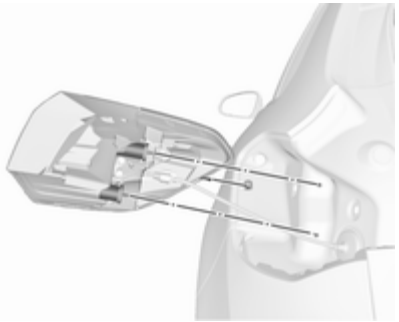

4. Retirer avec précaution l'ensemble de feu arrière du renfoncement et le déposer. S'assurer que la goulotte de câbles reste en place.
5. Débrancher la fiche du support d'ampoule.

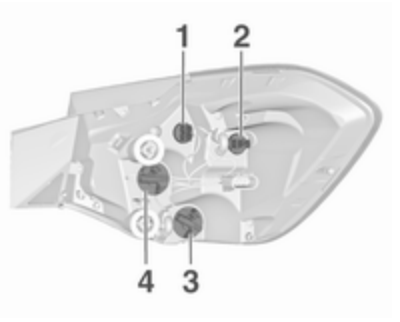

6. Déposer le support d'ampoule en le tournant dans le sens anti-horaire et remplacer l'ampoule en la soulevant ou la poussant légèrement dans la douille et la faire tourner dans le sens anti-horaire :

   Feux arrière (**1 + 2**)

   Clignotant (**3**)

   Feu stop (**4**)
7. Brancher la fiche et enfoncer le câble dans le support. Monter l'ensemble du feu avec les goupilles de retenue dans les renfoncements de la carrosserie et visser les écrous de fixation en plastique

par l'intérieur du coffre. Fixer le capot.

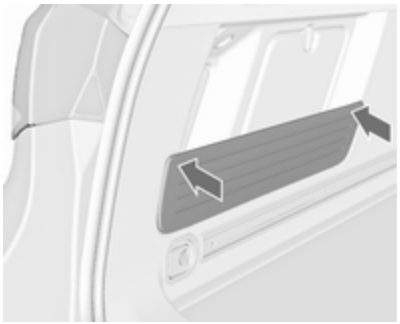

Lors de l'assemblage, enfoncer le cache sur le côté gauche dans les pastilles en caoutchouc pour obtenir une force de fixation maximale.

Ensemble d'éclairage sur le hayon

1. Ouvrir le hayon et déposer les caches du côté concerné.
2. Dévisser et déposer les vis.
3. Déposer l'ensemble du feu arrière et débrancher la fiche du support d'ampoule.

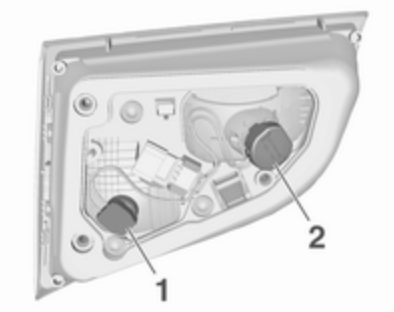

4. Déposer le support d'ampoule en le tournant dans le sens anti-horaire et remplacer l'ampoule en la soulevant ou la poussant légèrement dans la douille et la faire tourner dans le sens anti-horaire :

   Feu arrière (**1**)

   Feu antibrouillard arrière/feu de recul (**2**), en fonction du côté.
5. Monter l'ensemble du feu dans le hayon et visser les vis de l'intérieur. Fixer tous les caches.

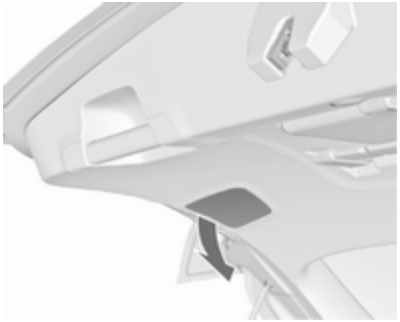

Le feu antibrouillard arrière et ensuite le feu de recul (**2**) selon le côté, peuvent être remplacés en déposant le couvercle dans le hayon sans avoir à retirer l'ensemble du feu : déposer le capot, tourner le support d'ampoule et remplacer l'ampoule en vissant dans le sens anti-horaire.

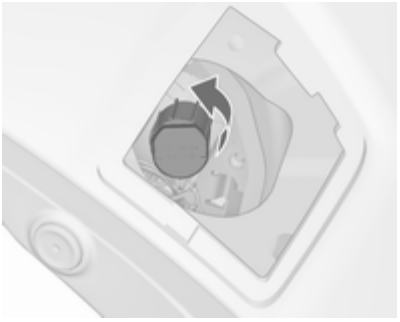

Modèle 3 portes

1. Détacher le capot sur le côté concerné et le déposer.

2. Dévisser de l'intérieur à la main les deux écrous de fixation en plastique.

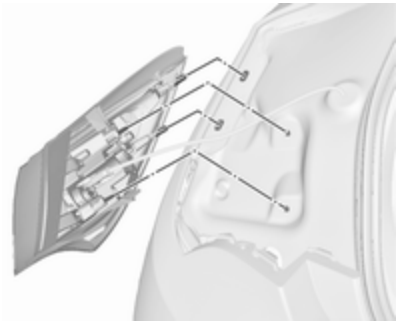

3. Retirer avec précaution l'ensemble de feu arrière du renfoncement et le déposer.
4. Débrancher la fiche du support d'ampoule.

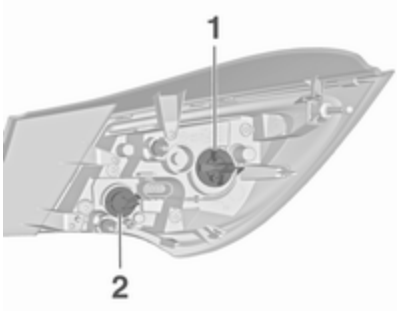

5. Déposer le support d'ampoule en le tournant et remplacer l'ampoule en la soulevant ou la poussant légèrement dans la douille et la faire tourner dans le sens anti-horaire :

   Feu arrière / Feu stop (**1**)

   Clignotant (**2**)

   modèle avec diode électroluminescente (LED)

   Uniquement le feu de clignotant (**2**) peut être changé.
6. Insérer la douille d'ampoule dans l'ensemble de feu arrière et la tourner dans le sens horaire. Brancher la fiche à l'ensemble du feu. Monter l'ensemble du feu avec les goupilles de retenue dans les renfoncements de la carrosserie et visser les écrous de fixation en plastique par l'intérieur du coffre. Fermer le couvercle et l'encliqueter.

Ensemble d'éclairage sur le hayon

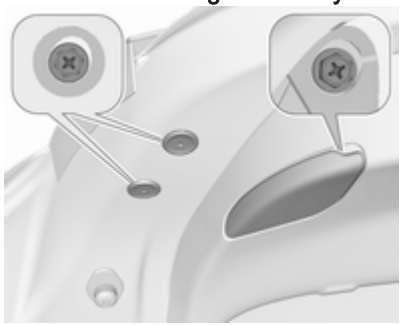

1. Ouvrir le hayon et déposer les capots du côté concerné.
2. Dévisser les trois vis.
3. Dépose l'ensemble de feu arrière du hayon.
4. Déposer le support d'ampoule en le tournant et remplacer l'ampoule en la soulevant ou la poussant légèrement dans la douille et la faire tourner dans le sens anti-horaire :

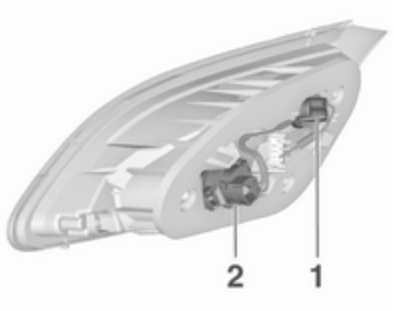

   Feu arrière (**1**)

   Feu antibrouillard arrière/feu de recul (**2**), en fonction du côté.

   (**2**) (un seul côté)

   modèle avec diode électroluminescente (LED)

Uniquement le feu antibrouillard arrière et ensuite le feu de recul (2) selon le côté, peuvent être remplacés.

5. Insérer la douille d'ampoule dans l'ensemble de feu arrière et la tourner dans le sens horaire. Poser l'ensemble de feu arrière dans le hayon et serrer les vis. Fixer tous les caches.

Clignotants latéraux

Modèle 3 portes

Pour remplacer l'ampoule, déposer le logement de feu :

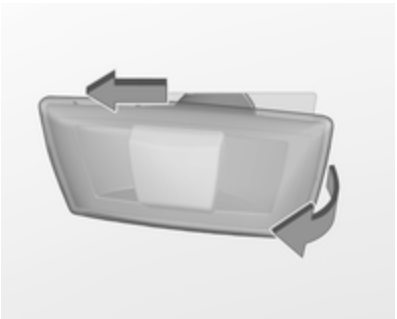

1. Faire glisser le feu vers son côté gauche et le déposer par son côté droit.

2. Faire tourner la douille d'ampoule dans le sens inverse des aiguilles d'une montre et la déposer du logement.

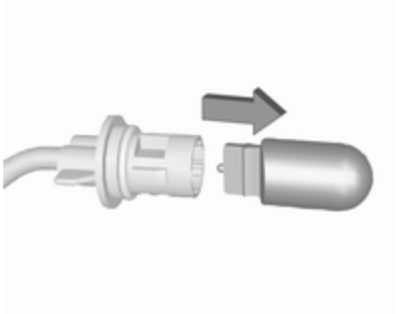

3. Tirer l'ampoule de la douille d'ampoule et la remplacer.
4. Insérer la douille de l'ampoule et tourner dans le sens horaire.
5. Insérer l'extrémité gauche du feu, faire glisser vers la gauche et insérer l'extrémité droite.

Modèle berline 5 portes, tricorps 4 portes, Sports tourer

Pour remplacer l'ampoule, déposer le logement de feu :

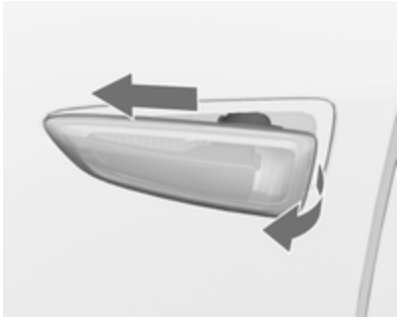

1. Faire glisser le feu vers son côté gauche et le déposer par son côté droit.

2. Faire tourner la douille d'ampoule dans le sens inverse des aiguilles d'une montre et la déposer du logement.

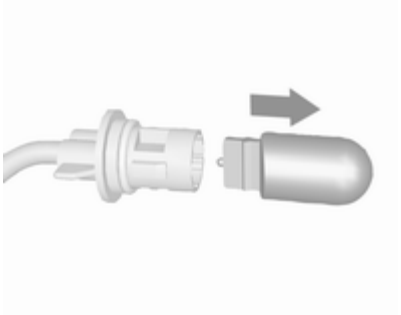

3. Tirer l'ampoule de la douille d'ampoule et la remplacer.
4. Insérer la douille de l'ampoule et tourner dans le sens horaire.
5. Insérer l'extrémité gauche du feu, faire glisser vers la gauche et insérer l'extrémité droite.

Éclairage de plaque d'immatriculation

1. Introduire un tournevis dans le creux du couvercle, appuyer sur le côté et libérer le ressort.

2. Sortir l'ampoule par le bas en veillant à ne pas tirer sur le câble.

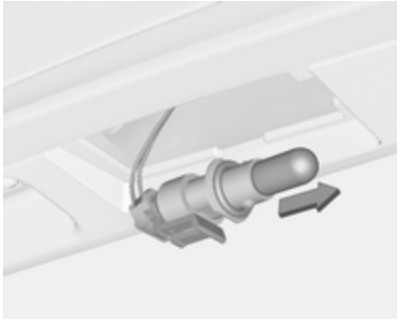

3. Déposer la douille d'ampoule du logement de feu en tournant dans le sens inverse des aiguilles d'une montre.
4. Tirer l'ampoule de la douille d'ampoule et la remplacer.
5. Insérer la douille d'ampoule dans le logement de feu et tourner dans le sens des aiguilles d'une montre.
6. Insérer le feu dans le pare-chocs et le laisser s'engager.

Éclairage intérieur

Éclairage de courtoisie, spots de lecture

Faire remplacer les ampoules par un atelier.

Éclairage du coffre

Faire remplacer les ampoules par un atelier.

Éclairage du tableau de bord

Faire remplacer les ampoules par un atelier.

Circuit électrique

Fusibles

Les inscriptions sur le fusible neuf doivent correspondre aux inscriptions sur le fusible défectueux.

Le véhicule est équipé de trois boîtes à fusibles :

- à l'avant gauche du compartiment moteur
- dans les véhicules avec la direction à gauche, à l'intérieur derrière le compartiment de rangement ou, dans les véhicules avec la direction à droite, derrière la boîte à gants
- derrière un cache sur le côté gauche du coffre

Avant de remplacer un fusible, mettre le commutateur correspondant en position Off et couper le contact.

Un fusible défectueux se reconnaît à son filament brûlé. Ne pas remplacer le fusible tant que la cause de la défaillance n'a pas été supprimée.

Certaines fonctions sont protégées par plusieurs fusibles.

Des fusibles peuvent aussi être enfichés même si la fonction n'est pas présente.

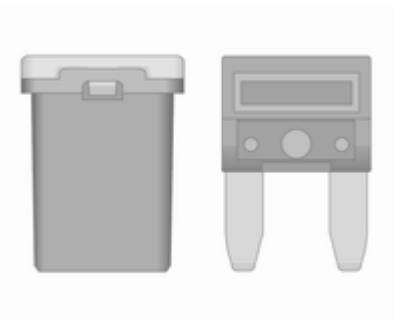

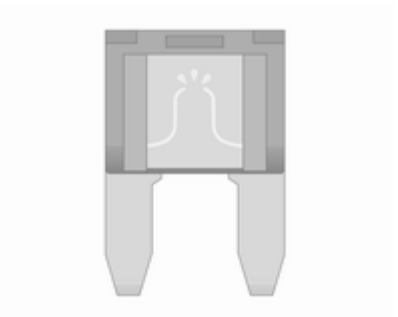

Pince à fusibles

Une pince à fusibles peut se trouver dans la boîte à fusibles du compartiment moteur.

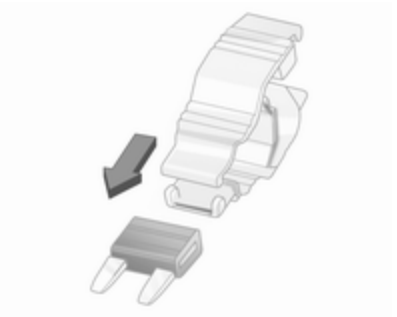

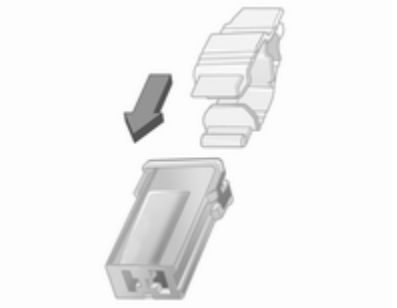

Placer la pince à fusibles par le haut ou le côté sur les différents types de fusibles et retirer le fusible.

Boîte à fusibles du compartiment moteur

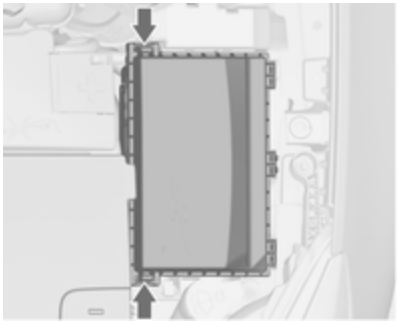

La boîte à fusibles se trouve à l'avant gauche du compartiment moteur.

Libérer le couvercle et le rabattre vers le haut jusqu'à son arrêt. Enlever le couvercle verticalement vers le haut.

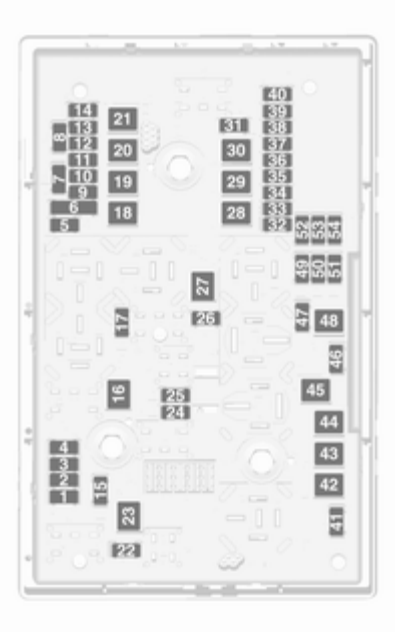

N°	Circuit électrique
1	Module de commande du moteur
2	Sonde lambda
3	Injection de carburant/Système d'allumage
4	Injection de carburant/Système d'allumage
5	–
6	Rétroviseur chauffé/système antivol
7	Commande du ventilateur/ Module de commande du moteur/Module de commande de boîte de vitesses
8	Sonde lambda/Refroidissement du moteur
9	Capteur de lunette arrière
10	Capteur de batterie du véhicule
11	Déverrouillage du coffre

N°	Circuit électrique
12	Éclairage directionnel adaptatif/ Commande automatique des feux
13	ABS
14	Essuie-glace de lunette arrière
15	Module de commande du moteur
16	Démarreur
17	Module de commande de transmission
18	Lunette arrière chauffante
19	Lève-vitres électroniques avant
20	Lève-vitres électroniques arrière
21	Centre électrique arrière
22	Feu de route gauche (halogène)
23	Lave-phares
24	Feu de croisement droit (xénon)
25	Feu de croisement gauche (xénon)

N°	Circuit électrique
26	Phares antibrouillard
27	Chauffage du gazole (diesel)
28	Système démarrage/arrêt
29	Frein de stationnement électrique
30	ABS
31	Régulateur de vitesse adaptatif
32	Airbag
33	Éclairage directionnel adaptatif/ Commande automatique des feux
34	Recyclage des gaz d'échappement
35	Rétroviseur extérieur/Détecteur de pluie
36	Climatisation
37	Électrovanne de ventilation de réservoir de vapeurs de carburant

N°	Circuit électrique
38	Pompe à vide
39	Module de commande central
40	Lave-glace avant/Système de lave-glace de lunette arrière
41	Feu de route droit (halogène)
42	Ventilateur de radiateur
43	Essuie-glace avant
44	Essuie-glace avant
45	Ventilateur de radiateur
46	–
47	Avertisseur sonore
48	Ventilateur de radiateur
49	Pompe à carburant
50	Réglage de la portée des phares/ Éclairage directionnel adaptatif
51	Volet d'air
52	Chauffage auxiliaire/Moteur diesel

N°	Circuit électrique
53	Module de commande de boîte de vitesses/Module de commande du moteur
54	Pompe à vide/Groupe d'instruments du tableau de bord/Ventilation du chauffage/Climatisation

Après avoir remplacé des fusibles défectueux, refermer le couvercle de boîte à fusibles et l'encliqueter en appuyant.

Si le couvercle de boîte à fusibles n'est pas correctement fermé, un dysfonctionnement peut survenir.

Boîte à fusibles du tableau de bord

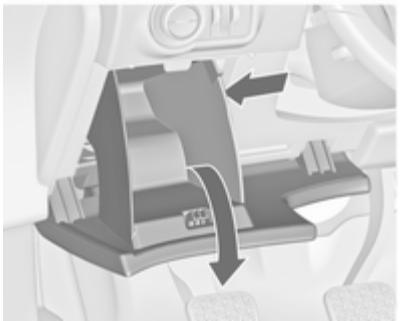

Dans les véhicules avec direction à gauche, la boîte à fusibles se trouve derrière le compartiment de rangement du tableau de bord.

Ouvrir le compartiment et le pousser vers la gauche pour le libérer. Rabattre le compartiment vers le bas et l'enlever.

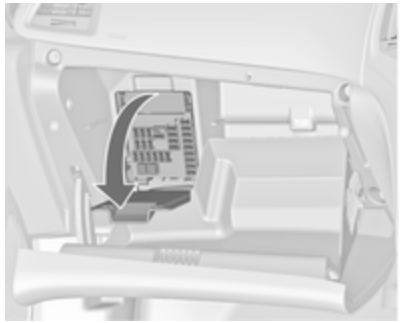

Dans les véhicules avec direction à droite, la boîte à fusibles se trouve derrière un cache dans la boîte à gants. Ouvrir la boîte à gants, puis ouvrir le couvercle et le rabattre.

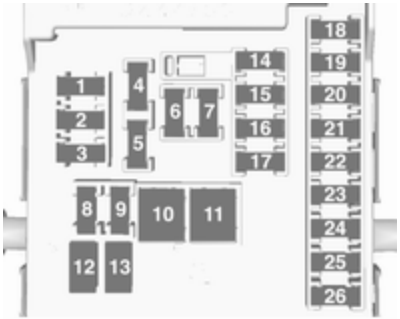

N°	Circuit électrique
1	Affichages
2	Éclairage extérieur/Module confort-commodité
3	Éclairage extérieur/Module confort-commodité
4	Infotainment System
5	Infotainment System/Instruments
6	Prise de courant/Allume-cigares
7	Prise de courant
8	Feu de croisement gauche/ Module confort-commodité
9	Feu de croisement droit/Module confort-commodité/Module d'airbag
10	Serrures de porte/Module confort-commodité
11	Soufflerie
12	–
13	–
14	Connecteur de diagnostic
15	Airbag
16	Prise de courant
17	Climatisation
18	Logistique
19	Module de commande de carrosserie
20	Module de commande de carrosserie
21	Groupe d'instruments du tableau de bord/Système antivol
22	Capteur d'allumage
23	Module de commande de carrosserie
24	Module de commande de carrosserie
25	–
26	Prise de courant dans le coffre (si pas de boîte à fusibles de coffre) (Sports tourer uniquement)

Boîte à fusibles du coffre

Modèle bi-corps 3 portes, bi-corps 5 portes

La boîte à fusibles se trouve sur le côté gauche du coffre, derrière un cache.

Enlever le cache.

Sports tourer

La boîte à fusibles se trouve sur le côté gauche du coffre, derrière un cache.

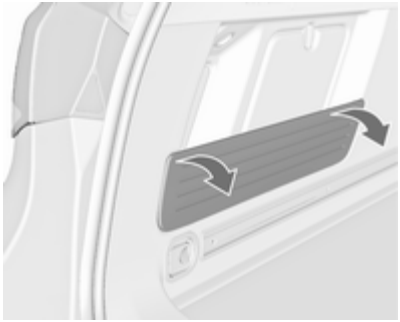

Rabattre le cache et le retirer.

Enlever le cache.

Affectations de fusibles

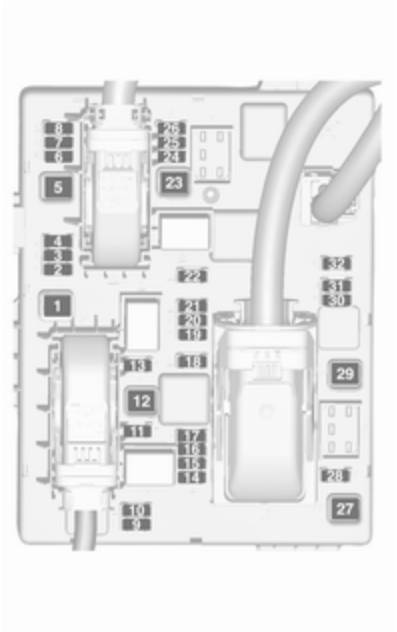

N°	Circuit électrique
1	–
2	Sortie pour remorque
3	Aide au stationnement
4	–
5	–
6	–
7	Siège électrique
8	–
9	–
10	–
11	Module de remorque/Prise de remorque
12	Module de remorque
13	Sortie pour remorque
14	Siège arrière/rabattement électrique
15	–

N°	Circuit électrique
16	Rétroviseur intérieur/caméra arrière
17	Prise de courant
18	–
19	Chauffage du volant
20	Toit ouvrant
21	Sièges avant chauffés
22	–
23	–
24	–
25	–
26	–
27	–
28	–
29	–
30	–

N°	Circuit électrique
31	Amplificateur/subwoofer
32	Système de suspension active/ Avertissement de franchissement de ligne

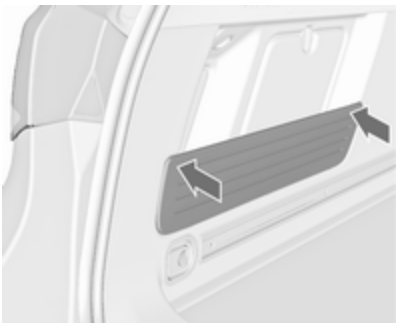

Lors de l'assemblage, enfoncer le cache dans les pastilles en caoutchouc pour obtenir une force de fixation maximale.

Outillage du véhicule

Outillage

Véhicules avec kit de réparation des pneus

Certains outils et l'oeillet de remorquage sont rangés avec le kit de réparation des pneus dans une boîte à outils dans le coffre sous le recouvrement de plancher.

Modèle bi-corps 3 portes et 5 portes

Sports Tourer et tri-corps 4 portes

Sur les modèles avec système de transport arrière ⇨ 67, le kit de réparation des pneus, un tournevis et l'oeillet de remorquage sont rangés dans le tiroir sous le siège du passager ⇨ 65.

Véhicules avec roue de secours

Variante 1a : modèle bi-corps 3 portes et 5 portes avec clé à écrou rigide

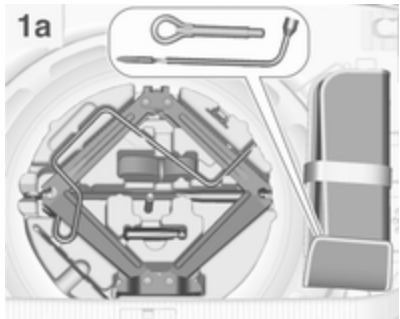

Le cric, les outils et une sangle de fixation pour roue endommagée se trouvent dans la boîte à outils, sous la roue de secours dans le coffre. La clé de roue et l'oeillet de remorquage sont rangés dans un sac à outils se trouvant dans la niche de roue de secours, à côté de la boîte à outils. Roue de secours ⇨ 291.

Variante 1b : modèle bi-corps 3 portes et 5 portes avec clé à écrou pliable

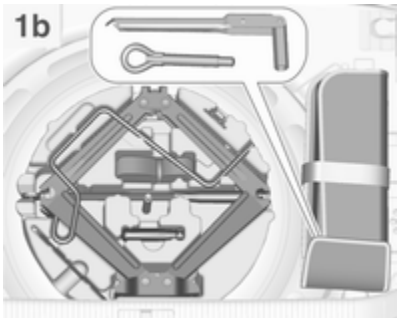

Même contenu que la variante **1a** mais avec une clé à écrou pliable à la place d'une clé à écrou rigide dans la trousse à outils.

Variante 2 : Sports Tourer

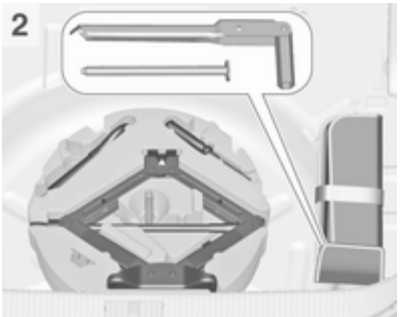

Le cric, les outils et l'oeillet de remorquage sont rangés dans la boîte à outils sous la roue de secours dans le coffre. La clé de roue et un boulon à tige longue pour la fixation de la roue endommagée (uniquement pour les véhicules dotés d'une roue de dépannage temporaire) sont placés dans le sac d'outils se trouvant dans la niche de roue de secours, à côté de la boîte d'outils. Roue de secours ⇨ 291.

Variante 3 : modèle tri-corps 4 portes

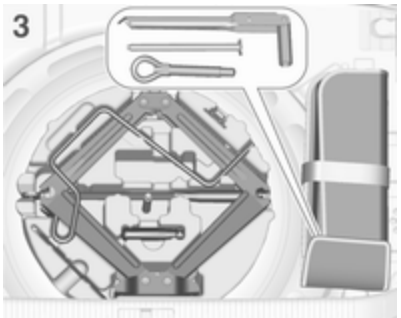

Le cric et les outils sont rangés dans la boîte à outils sous la roue de secours dans le coffre. La clé de roue, l'oeillet de remorquage et un boulon à tige longue pour la fixation de la roue endommagée (uniquement pour les véhicules dotés d'une roue de dépannage temporaire) sont placés dans le sac d'outils se trouvant dans la niche de roue de secours, à côté de la boîte d'outils. Roue de secours ⇨ 291.

Jantes et pneus

État des pneus, état des jantes

Franchir les arêtes vives lentement et si possible à angle droit. Rouler sur des arêtes vives peut endommager les pneus et les jantes. Ne pas écraser un pneu contre une bordure de trottoir lors du stationnement.

Contrôler régulièrement l'état des pneus. En cas de dégâts ou d'usure anormale, prendre contact avec un atelier.

Pneus d'hiver

Les pneus d'hiver améliorent la sécurité de conduite à des températures inférieures à 7 °C et devraient donc être montés sur toutes les roues.

Disposer l'autocollant de vitesse dans le champ de vision du conducteur selon la réglementation du pays.

Modèle berline 5 portes, tri-corps 4 portes, Sports tourer

La taille de pneus 205/65 R16 est uniquement adaptée aux pneus d'hiver.

Tous les moteurs, sauf A14XER, B14XER, B14NEL, A14NET, B14NET, B16XER :

La taille de pneus 215/50 R17 est uniquement adaptée aux pneus d'hiver.

Désignations des pneus

Par exemple **215/60 R 16 95 H**

215 = largeur des pneus, mm
60 = rapport de la section (hauteur du pneu sur largeur du pneu), en %
R = type de carcasse : Radiale
RF = type : RunFlat
16 = diamètre des jantes, en pouces
95 = indice de capacité de charge par exemple : 95 correspond à 690 kg
H = indicatif de vitesse

Indicatif de vitesse :

Q = jusqu'à 160 km/h
S = jusqu'à 180 km/h
T = jusqu'à 190 km/h
H = jusqu'à 210 km/h
V = jusqu'à 240 km/h
W = jusqu'à 270 km/h

Pneus à sens de roulement imposé

Monter les pneus à sens de roulement imposé de sorte qu'ils roulent dans le sens de la marche. Le sens de rotation est reconnaissable à un symbole (par exemple une flèche) placé sur le flanc du pneu.

Pression des pneus

Vérifier la pression des pneus (à froid) au moins tous les 14 jours et avant chaque long voyage. Ne pas oublier la roue de secours. Cela vaut également pour les véhicules avec système de surveillance de la pression des pneus.

Dévisser le capuchon de la valve.

Pression des pneus ⇨ 327.

L'étiquette d'information sur la pression des pneus présente dans le cadre de porte gauche ou droit avant indique l'équipement pneumatique d'origine du véhicule et les pressions de gonflage correspondantes.

Les données de pression de gonflage se rapportent aux pneus froids. Elles s'appliquent tant aux pneus d'été qu'aux pneus d'hiver.

Toujours gonfler la roue de secours à la pression de gonflage pour pleine charge.

La pression de gonflage ECO sert à atteindre la plus faible consommation de carburant possible.

Le surgonflage ou le sous-gonflage des pneus par rapport aux pressions prescrites influence défavorablement la sécurité, la tenue de route, le confort routier et la consommation et augmente l'usure des pneus.

La pression des pneus change selon les différentes options. Pour obtenir une valeur de pression des pneus correcte, appliquer la procédure ci-après :

1. Identifier le style de carrosserie.
2. Identifier l'appellation du moteur. Caractéristiques du moteur ⇨ 313.
3. Identifier les pneus correspondants.

Les tableaux de pression des pneus indiquent toutes les combinaisons de pneus possibles ⇨ 327.

Pour les pneus homologués pour votre véhicule, consulter le certificat de conformité CEE fourni avec votre véhicule et les autres documents d'enregistrement nationaux.

Le conducteur est responsable du bon réglage de la pression des pneus.

⚠ Attention

Un gonflage insuffisant peut provoquer un échauffement considérable du pneu ainsi que des dommages internes entraînant le décollement de la bande de roulement et même l'éclatement du pneu à grande vitesse.

Si la pression de gonflage doit être réduite ou augmentée sur un véhicule avec système de surveillance de la pression des pneus, couper le contact.

Système de surveillance de la pression des pneus

Le système de surveillance de la pression des pneus (TPMS) surveille la pression des quatre pneus une fois par minute quand la vitesse du véhicule dépasse une certaine limite.

Avertissement
Le système de surveillance de la pression des pneus se contente d'avertir au sujet de l'état de basse pression des pneus et ne remplace pas l'entretien régulier des pneus par le conducteur.

Toutes les roues doivent être équipées de capteur de pression et les pneus doivent être gonflés à la pression prescrite.

Remarque
Dans les pays où le système de surveillance de la pression des pneus constitue une obligation légale, l'utilisation de roues sans capteurs de pression invalide l'homologation du type de véhicule.

Les pressions de gonflage actuelles des pneus peuvent être affichées dans le **Menu informations véhicule** du Centre d'informations du conducteur (DIC).

Le menu peut être sélectionné à l'aide des boutons sur la manette des clignotants.

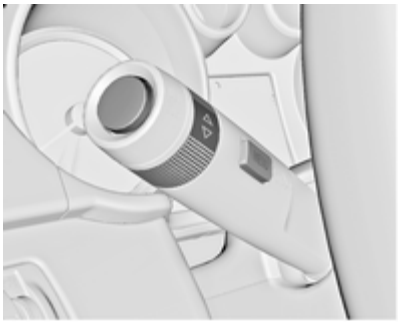

Appuyer sur **MENU** pour choisir le **Menu informations véhicule** .

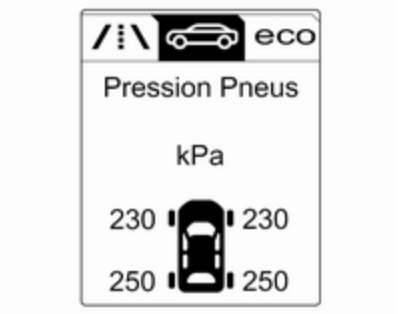

Tourner la molette pour sélectionner le système de surveillance de la pression des pneus.

L'état du système et des avertissements de pression sont signalés par un message avec un clignotement du pneu correspondant dans le DIC.

En cas de pression des pneus basse détectée, cet état est indiqué par le témoin (!) ⇨ 121.

Si le symbole (!) s'allume, arrêter dès que possible et gonfler les pneus selon la recommandation ⇨ 327.

Si (!) clignote pendant 60-90 secondes puis s'allume en permanence, il y a une défaillance dans le système. Prendre contact avec un atelier.

Après avoir gonflé les pneus, il se peut que vous deviez rouler un peu pour mettre à jour les valeurs de pression des pneus dans le DIC. Pendant tout ce temps, le symbole (!) s'allumer.

Si le symbole (!) s'allume à des températures plus basses et s'éteint après quelques instants de conduite, cela peut être un signe que les pneus atteignent un état de basse pression. Vérifier la pression des pneus.

Messages du véhicule ⇨ 131.

Si la pression de gonflage doit être réduite ou augmentée, couper le contact.

Monter uniquement des roues dotées de capteurs de pression ; dans le cas contraire, la pression des pneus n'est pas affichée et le témoin (!) est allumé en continu.

Une roue de secours temporaire n'est pas équipée de capteurs de pression. Le système de surveillance de la pression des pneus n'est pas opérationnel avec ces roues. Le témoin (!) s'allume. Le système reste opérationnel pour les trois autres roues.

L'utilisation de kits de réparation de pneu du type liquide disponibles dans le commerce peut entraver le fonctionnement du système. Des kits de réparation approuvés par l'usine peuvent être utilisés.

Les systèmes radio externes à haute puissance peuvent nuire au système de surveillance de la pression des pneus.

À chaque remplacement des pneus, les capteurs du système de surveillance de la pression des pneus doivent être démontés et faire l'objet d'un entretien. Pour le capteur à visser : remplacer l'obus de valve et le joint d'étanchéité. Pour le capteur à clipser : remplacer l'intégralité du corps de valve.

État de charge du véhicule

Régler la pression des pneus en fonction de l'état de la charge, conformément aux informations de l'étiquette des pneus ou du tableau de pression des pneus ⇨ 327, puis sélectionner le réglage approprié dans le menu **Charge du pneu** du DIC, **Menu informations véhicule** ⇨ 124.

Sélectionner :

- **Léger** pour une pression de confort jusqu'à 3 personnes.
- **Eco** pour une pression Eco jusqu'à 3 personnes.
- **Max** pour une pleine charge.

Processus d'appariement de capteur TPMS

Chaque capteur TPMS comporte un code d'identification unique. Le code d'identification doit être apparié à une nouvelle position de pneu/roue après une permutation des pneus ou un échange du jeu de pneu complet et si un ou plusieurs capteurs TPMS ont été remplacés. Le processus d'appariement de capteur TPMS doit également être effectué après avoir remplacé une roue de secours par un pneu de route contenant le capteur TPMS.

Le témoin de dysfonctionnement et le message ou le code d'avertissement doivent disparaître lors du cycle d'allumage suivant. Les capteurs sont appariés aux positions de pneu/roue au moyen d'un outil de réapprentissage de TPMS, dans l'ordre suivant : pneu avant gauche, pneu avant droit, pneu arrière droit, pneu arrière gauche. Le clignotant de la position active actuelle s'allume jusqu'à ce que le capteur soit apparié.

Consulter l'atelier pour un service ou pour acheter un outil de réapprentissage. Il faut deux minutes pour apparier la première position de pneu/roue et cinq minutes au total pour apparier les quatre positions de pneu/roue. Si cela dure plus longtemps, le processus de correspondance s'arrête et doit être redémarré.

Processus d'appariement de capteur TPMS :

1. Serrer le frein de stationnement ; sur les véhicules à boîte automatique, placer le levier sélecteur sur **P**.
2. Mettez le contact.
3. Utiliser **MENU** sur le levier des clignotants pour sélectionner **Menu informations véhicule** sur le DIC.
4. Tourner la molette du dispositif de réglage pour faire défiler le menu de pression des pneus.
5. Appuyer sur le bouton **SET/CLR** pour lancer le processus d'appariement de capteur. Un message demandant d'accepter le processus doit s'afficher.
6. Appuyer à nouveau sur le bouton **SET/CLR** pour confirmer la sélection. L'avertisseur sonore retentit deux fois pour indiquer que le récepteur se trouve en mode de réapprentissage.
7. Commencer par le pneu avant gauche.

8. Placer l'outil de réapprentissage contre le flanc du pneu, à côté de la tige de valve. Ensuite, appuyer sur le bouton pour activer le capteur TPMS. Un signal de l'avertisseur sonore confirme que le code d'identification du capteur correspond à cette position du pneu et de la roue.
9. Passer au pneu avant du côté droit et répéter la procédure de l'étape 8.
10. Passer au pneu arrière du côté droit et répéter la procédure de l'étape 8.
11. Passer au pneu arrière du côté gauche et répéter la procédure de l'étape 8. L'avertisseur sonore retentit deux fois pour indiquer que le code d'identification du capteur a été apparié au pneu arrière du côté gauche et que le processus d'appariement des capteurs du système TPMS n'est plus actif.
12. Couper le contact.
13. Amener les quatre pneus au niveau de pression recommandé, comme indiqué sur l'étiquette de pression des pneus.
14. S'assurer que l'état de charge des pneus est conforme à la pression sélectionnée ⇨ 124.

Importance de la température

La pression des pneus dépend de la température du pneu. Pendant la conduite, la pression et la température des pneus augmentent.

La valeur de la pression de gonflage affichée au DIC indique la pression de gonflage réelle. Il est dès lors important de vérifier la pression de gonflage quand les pneus sont froids.

Profondeur de sculptures

Contrôler régulièrement la profondeur des sculptures.

Pour des raisons de sécurité, les pneus doivent être remplacés à partir d'une profondeur de 2-3 mm (4 mm pour les pneus d'hiver).

Pour des raisons de sécurité, il est recommandé de ne pas dépasser un écart de plus de 2 mm entre les profondeurs de sculpture de pneu d'un même essieu.

La profondeur minimale de sculpture légalement autorisée (1,6 mm) est atteinte lorsque le profil est usé jusqu'au repère d'usure (TWI = Tread Wear Indicator). La position des repères d'usure est indiquée par des marques sur les flancs du pneu.

Si l'usure est plus importante à l'avant qu'à l'arrière, permuter régulièrement les roues avant avec les roues arrière. S'assurer que le sens de rotation des roues est le même qu'auparavant.

Les pneus vieillissent même s'ils ne roulent pas. Nous recommandons de remplacer les pneus tous les 6 ans.

Changement de taille de pneus et de jantes

En cas d'utilisation de taille de pneus autre que celle montée d'origine, il faut, le cas échéant, reprogrammer le compteur de vitesse électronique ainsi que la pression de gonflage nominale et procéder à d'autres modifications du véhicule.

Après avoir changé de taille de pneu, faire remplacer l'étiquette de pression de gonflage.

⚠Attention

L'utilisation de pneus ou de jantes non adaptés peut donner lieu à des accidents et entraîner la perte de l'homologation du véhicule.

Enjoliveurs

Utiliser des enjoliveurs et des pneus homologués en usine pour le véhicule correspondant afin de répondre à toutes les exigences concernant chaque combinaison roue et pneu.

Si des enjoliveurs ou des pneus non homologués en usine sont utilisés, les pneus ne peuvent pas présenter de bourrelet de protection de jante.

Les enjoliveurs ne doivent pas entraver le refroidissement des freins.

⚠Attention

Des pneus ou des enjoliveurs non adéquats peuvent conduire à un dégonflage soudain des pneus et donc à des accidents.

Véhicules avec roues en acier : Si des écrous de blocage de roue sont utilisés, ne pas poser les enjoliveurs.

Chaînes à neige

Les chaînes à neige ne sont autorisées que sur les roues avant.

⚠Attention

Un pneu endommagé est un pneu qui peut éclater.

Modèle berline 5 portes, tri-corps 4 portes, Sports tourer
Utiliser des chaînes à neige à maillons fins qui ne dépassent pas la bande de roulement et les flancs intérieurs des pneus de plus de 10 mm, fermoir de chaîne compris.

Les chaînes à neige ne sont autorisées que sur les pneus de taille 205/60 R16 et 215/50 R17.

Modèle 3 portes
Les chaînes à neige sont uniquement autorisées sur les pneus de taille 225/55 R17. Utiliser des chaînes à neige à maillons fins qui ne dépassent pas la bande de roulement et les flancs intérieurs des pneus de plus de 10 mm (fermoir de chaîne compris).

Les chaînes à neige sont également autorisées sur les pneus de taille 245/45 R18. Utiliser des chaînes à neige à maillons fins qui ne dépassent pas la bande de roulement et les flancs intérieurs des pneus de plus de 7 mm (fermoir de chaîne compris).

Version OPC
Les chaînes à neige sont uniquement autorisées sur les pneus de taille 235/45 R18. Utiliser des chaînes à neige à maillons fins qui ne dépassent pas la bande de roulement et les flancs intérieurs des pneus de plus de 10 mm (fermoir de chaîne compris).

Généralités
L'utilisation de chaînes à neige sur la roue de dépannage n'est pas autorisée.

Kit de réparation des pneus

De petits dégâts sur la bande de roulement peuvent être réparés avec le kit de réparation de pneus.

Ne pas enlever les corps étrangers du pneu.

Les dégâts au pneu d'une taille supérieure à 4 mm ou se situant dans le flanc du pneu ne peuvent pas être réparés à l'aide du kit de réparation des pneus.

⚠Attention

Ne pas dépasser 80 km/h.

Ne pas utiliser pendant une longue période.

Cela risque d'affecter la direction et la manœuvrabilité.

En cas de crevaison de pneu :

Serrer le frein de stationnement, engager la 1ère, la marche arrière ou placer le levier sélecteur sur **P**.

Le kit de réparation des pneus est situé dans un compartiment sous le recouvrement de plancher dans le coffre ou sur les modèles avec système de transport arrière, dans le tiroir sous le siège du passager ⇨ 65.

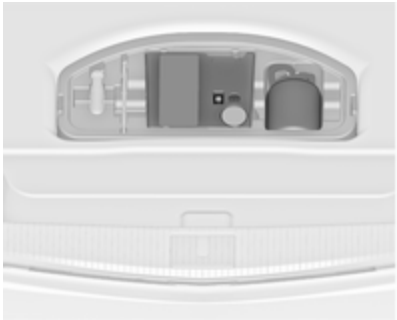

L'illustration indique différents modèles.

1. Sortir le kit de réparation des pneus de son espace de rangement.
2. Enlever le compresseur.

3. Enlever le câble de raccordement électrique et le flexible d'air de leur espace de rangement sur la face inférieure du compresseur.

4. Visser le flexible d'air du compresseur sur le raccord sur la bouteille de produit d'étanchéité.
5. Placer la bouteille de produit d'étanchéité dans le support sur le compresseur.

   Placer le compresseur près du pneu, de sorte que la bouteille de produit d'étanchéité soit verticale.

6. Dévisser le capuchon de valve de la roue défectueuse.
7. Visser le flexible de remplissage sur la valve de pneu.
8. Le commutateur du compresseur doit être placé sur O.
9. Brancher la fiche du compresseur sur la prise pour accessoires ou sur la prise d'allume-cigares.

   Nous vous recommandons de laisser le moteur tourner afin d'éviter un déchargement de la batterie.

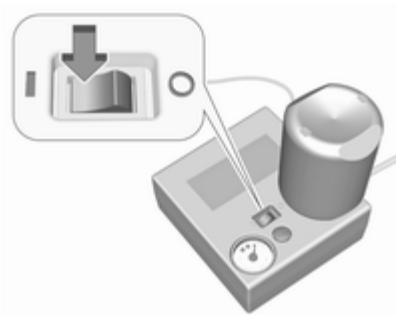

10. Placer le commutateur à bascule du compresseur sur I. Le pneu est rempli de produit d'étanchéité.
11. Le manomètre du compresseur indique brièvement une pression jusqu'à 6 bars pendant que la bouteille de produit d'étanchéité se vide (environ 30 secondes). Ensuite, la pression commence à chuter.
12. Le produit d'étanchéité a été complètement pompé dans le pneu. Puis, le pneu est gonflé à l'air.
13. La pression de gonflage prescrite devrait être atteinte dans les 10 minutes. Pression des pneus ⇨ 327. Quand la pression correcte est atteinte, éteindre le compresseur.

Si la pression de pneu prescrite n'est pas atteinte dans les 10 minutes, démonter le kit de réparation de pneus. Avancer ou reculer le véhicule d'un tour de roue. Brancher à nouveau le kit de réparation de pneus et poursuivre la procédure de remplissage pendant 10 minutes. Si la pression de gonflage prescrite n'est toujours pas atteinte, c'est que le pneu est trop fortement endommagé. Prendre contact avec un atelier.

Évacuer la pression excédentaire à l'aide du bouton situé au-dessus du manomètre.

Ne pas faire fonctionner le compresseur pendant plus de 10 minutes.

14. Détacher le kit de réparation des pneus. Pousser le loquet pour enlever la bouteille de produit d'étanchéité de son support. Visser le flexible de gonflage de pneu à l'orifice libre de la bouteille de produit d'étanchéité. Ceci empêche que le produit d'étanchéité ne s'échappe pas. Ranger le kit de réparation des pneus dans le coffre.
15. Essuyer avec un chiffon le produit d'étanchéité excédentaire.
16. Prélever l'étiquette apposée sur la bouteille de produit d'étanchéité et indiquant la vitesse maximale admise et la disposer dans le champ de vision du conducteur.
17. Reprendre la route sans délai afin que le produit d'étanchéité se répartisse uniformément dans le pneu. Après un trajet d'environ 10 km (mais pas plus de 10 minutes), s'arrêter et contrôler la pression du pneu. À cet effet, visser directement le flexible d'air sur la valve du pneu et le compresseur.

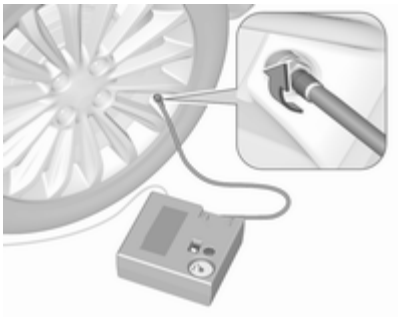

Si la pression du pneu dépasse 1,3 bar, corriger selon la valeur prescrite. Répéter la procédure, jusqu'à ce que plus aucune perte de pression ne se produise.

Si la pression des pneus est descendue au-dessous de 1,3 bar, il ne faut plus utiliser le véhicule. Prendre contact avec un atelier.

18. Ranger le kit de réparation des pneus dans le coffre.

Remarque

Les caractéristiques de conduite du pneu réparé sont fortement dégradées, c'est pourquoi il convient de remplacer ce pneu.

En cas de bruits anormaux ou de fort échauffement du compresseur, l'arrêter pendant au moins 30 minutes.

La soupape de sécurité intégrée s'ouvre à une pression de 7 bars.

Être attentif à la date d'expiration du kit. Au-delà de cette date, sa capacité d'étanchéité n'est plus garantie. Tenir compte des consignes de stockage mentionnées sur la bouteille du produit d'étanchéité.

Remplacer la bouteille de produit d'étanchéité qui a été utilisée. Mettre la bouteille au rebut conformément aux prescriptions légales.

Le compresseur et le produit d'étanchéité peuvent être utilisés jusqu'à environ -30 °C.

Les adaptateurs fournis peuvent être utilisés pour gonfler d'autres objets (ballons, matelas pneumatiques, canots pneumatiques...). Ils se trouvent sur la face inférieure du compresseur. Pour les enlever, les visser sur le flexible d'air du compresseur et les sortir.

Changement d'une roue

Certains véhicules sont équipés d'un kit de réparation de pneus au lieu d'une roue de secours ⇨ 284.

Effectuer les préparatifs suivants et suivre les conseils ci-après :

- Garer le véhicule sur un sol ferme, plat et non glissant. Mettre les roues avant en position droite.
- Serrer le frein de stationnement, engager la 1ère, la marche arrière ou placer le levier sélecteur sur **P**.
- Enlever la roue de secours ⇨ 291.
- Ne jamais changer simultanément plusieurs roues.
- N'utiliser le cric que pour remplacer les pneus crevés, pas pour monter des pneus d'hiver ou d'été au changement de saison.
- Le cric ne nécessite aucune maintenance.
- Si le sol n'est pas ferme, placer une planche solide d'une épaisseur maximale de 1 cm sous le cric.
- Sortir les objets lourds du véhicule avant de le monter sur cric.
- Aucune personne ni aucun animal ne doivent se trouver à l'intérieur du véhicule soulevé par un cric.
- Ne pas se glisser sous un véhicule soulevé par un cric.
- Ne pas démarrer un véhicule soulevé par un cric.
- Nettoyer les écrous de roue et leurs filets à l'aide d'un chiffon propre avant de monter la roue.

⚠Attention

Ne pas graisser la vis de roue, l'écrou de roue ou le cône d'écrou de roue.

1. Dégager et retirer les capuchons des écrous de roue à l'aide d'un tournevis. Sortir l'enjoliveur. Outillage de bord ⇨ 275.

   Roues en alliage léger : Dégager et retirer les capuchons des écrous de roue à l'aide d'un tournevis. Afin de protéger la jante, placer un chiffon entre le tournevis et la roue.

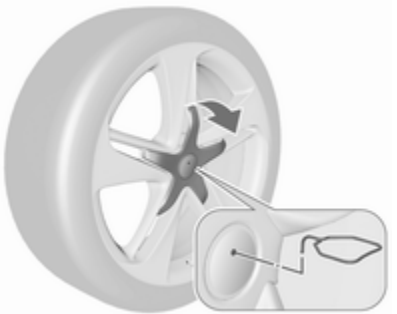

   Roues en alliage léger avec capuchon d'écrou central : Dégager le capuchon central en insérant et en tirant l'extracteur dans le creux de l'emblème de la marque, outillage de véhicule ⇨ 275.

2. Deux types de cric et de clés à écrou de roue sont disponibles en fonction du modèle, de l'outillage du véhicule ⇨ 275.

   Variante 1a avec clé à écrou rigide :

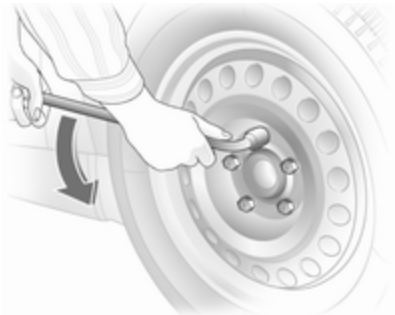

   Placer la clé de roue en s'assurant qu'elle soit bien positionnée et desserrer chaque écrou de roue d'un demi-tour.

   Variantes 1b, 2 et 3 avec clé à écrou pliable :

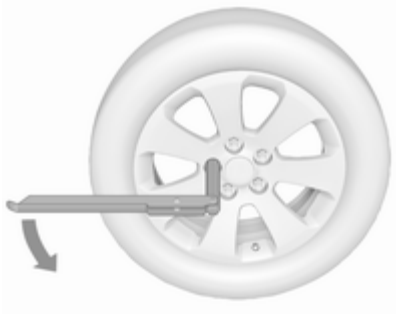

   Déplier la clé de roue et la placer de sorte qu'elle soit bien positionnée et dévisser chaque écrou de roue d'un demi-tour.

   Il se peut que les roues soient protégées par des écrous de blocage. Pour desserrer ces écrous spécifiques, commencer par placer l'adaptateur sur la tête de l'écrou avant de poser la clé de roue. L'adaptateur se trouve dans la boîte à gants.

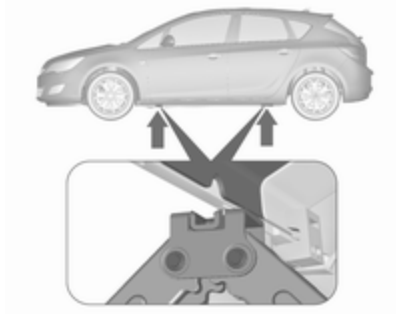

3. Vérifier que le cric est bien positionné sous le point de levage adéquat.

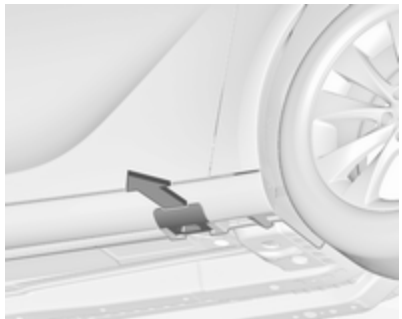

Certains modèles sont dotés de cache-seuils couvrant les points de levage du véhicule : tirer tout d'abord sur le cache du point de levage concerné.

4. **Modèle bi-corps 3 portes / 5 portes et tri-corps 4 portes, variantes de cric 1a, 1b et 3, ⇨ 275 :**

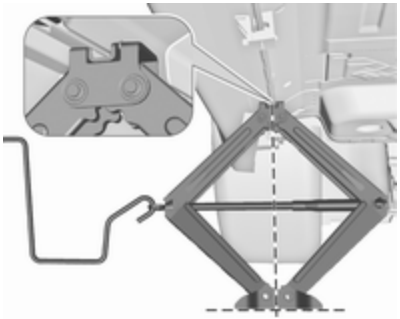

Passer le cric à la hauteur requise. Le placer directement sous le point de levage de manière à ce qu'il ne glisse pas.

Attacher la poignée de cric avec le cric correctement aligné, faire tourner la poignée jusqu'à ce que la roue soit dégagée du sol.

Sports Tourer, variante de cric 2 ⇨ 275 :

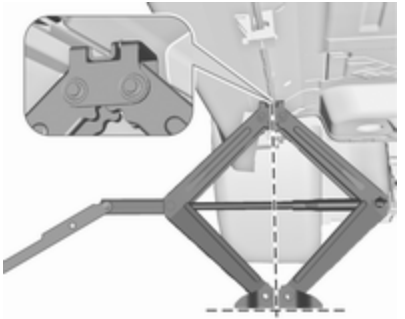

Passer le cric à la hauteur requise. Le placer directement sous le point de levage de manière à ce qu'il ne glisse pas.

Attacher la clé de roue, aligner correctement le cric et tourner la clé de roue jusqu'à ce que la roue ait quitté le sol.

5. Dévisser les écrous de roue.
6. Changer la roue. Roue de secours ⇨ 291.
7. Visser les écrous de roue.
8. Abaisser le véhicule et retirer le cric.
9. Poser la clé de roue en s'assurant qu'elle est bien placée et serrer chaque écrou en quinconce. Le couple de serrage est de 140 Nm.
10. Aligner le trou de valve de l'enjoliveur avec la valve de pneu avant de l'installer.

    Placer les capuchons des écrous de roue.

    Poser le capuchon central sur les roues en alliage léger.
11. Poser le cache du point de levage du véhicule sur les modèles avec cache-seuil.
12. Ranger la roue remplacée ⇨ 291, l'outillage du véhicule ⇨ 275 et l'adaptateur des écrous de blocage des roues ⇨ 63.
13. Vérifier la pression de gonflage du pneu et le couple de serrage des écrous de roue dès que possible.

Faire remplacer ou réparer le pneu défectueux dès que possible.

Position du cric pour pont élévateur

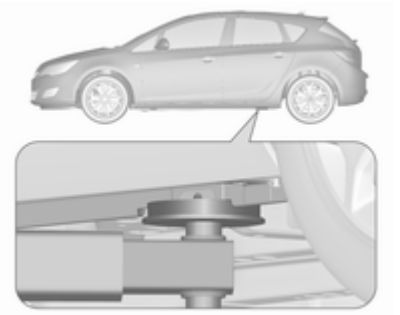

Position du bras arrière du pont élévateur centrée sous le creux du seuil.

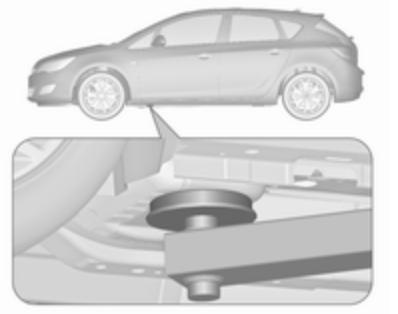

Positionner le bras avant du pont élévateur au niveau du soubassement.

Roue de secours

Certains véhicules sont équipés d'un kit de réparation de pneus au lieu d'une roue de secours.

En cas de pose d'une roue de secours différente des autres roues, cette roue de secours peut être classée comme roue de dépannage temporaire et les limites de vitesse correspondantes s'appliquent, même si aucune étiquette ne le précise. Se renseigner auprès d'un atelier pour vérifier les limites applicables.

La roue de secours a toujours une jante en acier.

Avertissement

L'utilisation d'une roue de secours plus petite que les autres roues ou conjointement avec des pneus d'hiver peut altérer la tenue de route. Faire remplacer le pneu défectueux dès que possible.

La roue de secours se trouve dans le coffre, sous le recouvrement de plancher. Elle est fixée par un écrou papillon.

Pour la retirer :

1. Ouvrir le recouvrement de plancher.

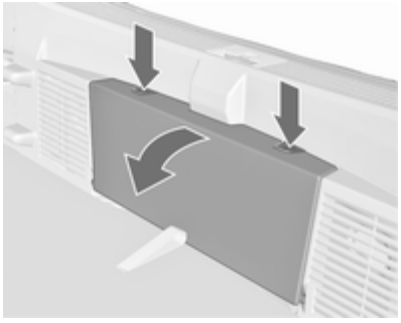

2. Uniquement modèle berline 3 portes : retirer le rangement à l'arrière en appuyant sur les deux boutons. Ouvrir le couvercle et extraire le rangement par le haut.
3. La roue de secours est fixée avec un écrou papillon. Dévisser l'écrou, déposer le cône (uniquement modèle berline 3 portes) afin de pouvoir sortir la roue de secours.

   Une boîte à outils pour le véhicule se trouve sous la roue de secours.
4. Après avoir changé une roue, si aucune roue n'est placée dans la niche de la roue de secours, fixer la boîte à outils en revissant l'écrou papillon et en fermant le recouvrement de plancher.

Rangement d'une roue de taille normale endommagée, modèle berline 3 portes et 5 portes

La niche de roue de secours n'est pas conçue pour une autre taille de roue que la roue de secours. Une roue de taille normale endommagée doit être rangée dans le coffre et attachée grâce à une sangle. Outillage de bord ⇨ 275. Pour fixer la roue :

1. Placer la roue à l'extérieur, contre une des parois latérales du coffre.

2. Placer l'extrémité libre de la sangle à travers l'anneau d'arrimage avant du côté approprié.
3. Placer le crochet de la sangle à travers la boucle et la tirer jusqu'à ce que la sangle soit fixée fermement à l'anneau d'arrimage.

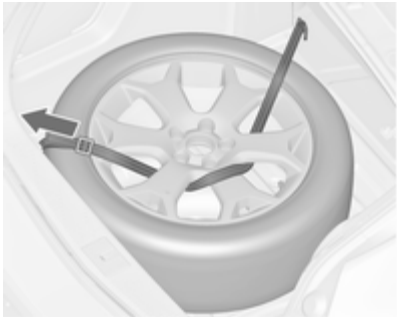

4. Faire passer la sangle entre les rayons de la roue, comme illustré.
5. Introduire le crochet dans l'anneau d'arrimage à l'arrière.
6. Serrer la sangle et la bloquer à l'aide de l'attache.

⚠ Danger

Toujours conduire avec les dossiers de sièges arrière dépliés et engagés lors du rangement d'une roue endommagée de taille normale dans le coffre.

Rangement d'une roue de taille normale endommagée dans la niche de roue de secours, Sports Tourer et tri-corps 4 portes

Véhicules équipés d'une roue de secours, taille normale :

Une roue de taille normale endommagée doit être rangée à l'extérieur de la niche de roue de secours en la fixant avec l'écrou papillon.

Le recouvrement de plancher peut être placé sur la roue débordante.

Véhicules équipés d'une roue de dépannage temporaire :
Fixer une roue de taille normale endommagée avec l'écrou papillon sur la niche de roue de secours après avoir changé le boulon fileté avec un boulon à tige longue, fourni dans le sac à outils ⇨ 275. Pour remplacer le boulon :

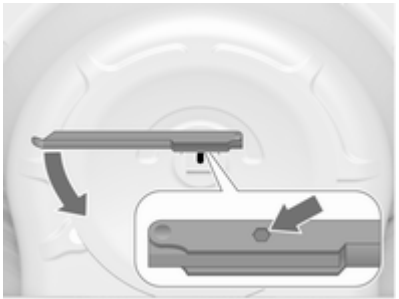

1. Poser la clé hexagonale sur la clé de roue en vérifiant qu'elle est correctement positionnée sur le boulon.
2. Tourner la clé de roue dans le sens antihoraire pour dévisser le boulon. Retirer le boulon.
3. Prendre le boulon à tige longue du sac à outils ⇨ 275 et le visser à la main en utilisant la clé hexagonale de roue.
4. Ranger la boîte à outils et la roue de secours endommagée à l'extérieur de la niche de roue de secours et les fixer en vissant l'écrou papillon dans le sens horaire sur le boulon.

Le recouvrement de plancher peut être placé sur la roue débordante.

Remplacer le boulon à tige longue par un boulon court avant de placer la roue de dépannage dans la niche après le remplacement ou la réparation de la roue défectueuse.

Ranger la roue de secours dans la niche une fois que la roue endommagée a été remplacée

1. Ouvrir le recouvrement de plancher, dévisser et retirer l'écrou papillon.

   Uniquement modèle berline 3 portes : ouvrir le recouvrement de plancher, déposer le rangement à l'arrière, dévisser et déposer l'écrou papillon et le cône.

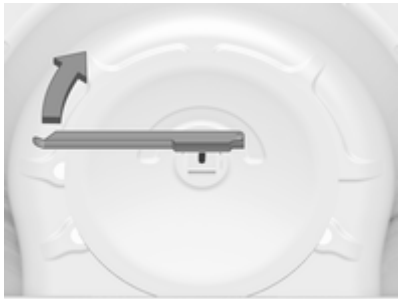

2. Uniquement Sports Tourer et tricorps 4 portes avec roue de dépannage temporaire : remplacer le boulon à tige longue par un boulon court en utilisant la clé hexagonale de la clé à roue.
3. Placer les outils dans la boîte à outils ou le sac à outils ⇨ 275.
4. Ranger la roue de secours à l'extérieur de la niche de roue et la fixer en revissant l'écrou papillon.

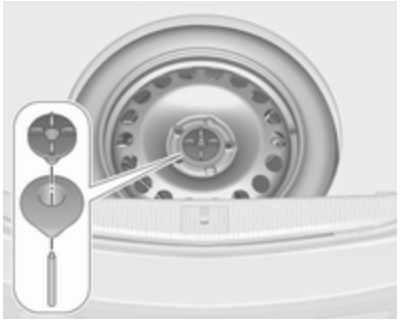

Uniquement modèle berline 3 portes : positionner le cône excentrique dans le renfoncement de la roue de secours avant de revisser l'écrou papillon.

5. Fermer le recouvrement de plancher et insérer le rangement à l'arrière (uniquement modèle berline 3 portes).

⚠Attention

Si un cric, une roue ou un autre équipement est rangé dans le coffre, mais sans être correctement attaché, il peut provoquer de graves blessures. En cas d'arrêt brusque ou de collision, les éléments non attachés pourraient heurter quelqu'un.

Toujours ranger le cric et les outils dans leur compartiment de rangement respectif et les attacher.

Une roue endommagée rangée dans le coffre doit toujours être fixée grâce à une sangle.

Roue de dépannage temporaire

Avertissement

L'utilisation d'une roue de secours plus petite que les autres roues ou conjointement avec des pneus d'hiver peut altérer la tenue de route. Faire remplacer le pneu défectueux dès que possible.

Ne monter qu'une seule roue de dépannage temporaire. Ne pas rouler à plus de 80 km/h. Rouler lentement dans les virages. Ne pas utiliser pendant une période prolongée.

Si votre véhicule a une crevaison à l'arrière lors du remorquage d'un autre véhicule, monter la roue de secours temporaire à l'avant et la roue pleine à l'arrière.

Chaînes à neige ⇨ 283.

Roue de secours avec pneu à sens de roulement imposé

Monter les pneus à sens de roulement imposé de sorte qu'ils roulent dans le sens de la marche. Le sens de rotation est reconnaissable à un symbole (par exemple une flèche) placé sur le flanc du pneu.

En cas de roues montées dans le sens contraire de la marche, respecter ce qui suit :

- La tenue de route peut être altérée. Faire remplacer ou réparer le pneu défectueux dès que possible.
- Par temps de pluie et neige, conduire extrêmement prudemment.

Démarrage par câbles auxiliaires

Ne jamais démarrer à l'aide d'un chargeur rapide.

Lorsque la batterie d'un véhicule est déchargée, démarrer le moteur à l'aide de câbles auxiliaires de démarrage et de la batterie d'un autre véhicule.

⚠Attention

Le démarrage avec des câbles auxiliaires de démarrage doit être effectué avec la plus grande prudence. Tout non-respect des instructions suivantes peut entraîner des accidents ou des dégâts par explosion des batteries, ainsi que des dommages aux circuits électriques des deux véhicules.

⚠Attention

Éviter les contacts avec les yeux, la peau, les tissus et les surfaces peintes. Le liquide de batterie contient de l'acide sulfurique qui peut provoquer des blessures et des dégâts en cas de contact direct.

- Pas de flamme nue ni d'étincelles à proximité de la batterie du véhicule.
- Une batterie déchargée peut commencer à geler à une température de 0 °C. Dégeler la batterie gelée du véhicule avant de raccorder les câbles de démarrage.
- Pour travailler à proximité de la batterie du véhicule, porter des lunettes et des vêtements de protection.
- Utiliser une batterie de démarrage de véhicule de même tension (12 volts). Sa capacité (Ah) ne doit pas être trop inférieure à celle de la batterie de véhicule déchargée.
- Utiliser des câbles auxiliaires de démarrage avec pinces-crocodiles isolées et présentant une section d'au moins 16 mm^2 et de 25 mm^2 pour les moteurs diesel.
- Ne pas débrancher la batterie de véhicule déchargée du réseau de bord.
- Arrêter les appareils électriques non indispensables.
- Pendant le démarrage par câbles auxiliaires, ne pas se pencher sur la batterie du véhicule.
- Veiller à ce que les pinces-crocodiles des câbles auxiliaires de démarrage ne se touchent pas.
- Les véhicules ne doivent pas se toucher pendant le démarrage à l'aide des câbles auxiliaires.
- Serrer le frein de stationnement, placer la boîte manuelle au point mort ou la boîte automatique en position **P**.
- Ouvrir les capuchons de protection de borne positive des deux batteries de véhicule.

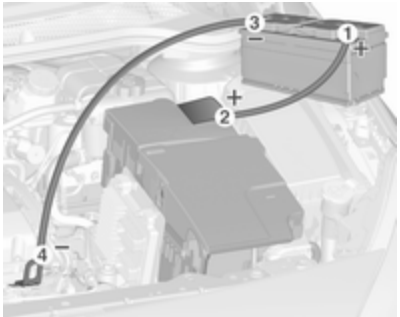

Séquence de raccordement des câbles :

1. Raccorder le câble rouge à la borne positive de la batterie de démarrage du véhicule.
2. Raccorder l'autre extrémité du câble rouge à la borne positive de la batterie du véhicule déchargée.
3. Raccorder le câble noir à la borne négative de la batterie de démarrage du véhicule.
4. Raccorder l'autre extrémité du câble noir à un point de masse du véhicule tel que le bloc moteur ou un boulon de fixation du moteur.
   Le raccorder aussi loin que possible de la batterie de véhicule déchargée, à au moins 60 cm.

Placer les câbles de sorte qu'ils ne puissent pas être happés par des pièces en mouvement dans le compartiment moteur.

Démarrage du moteur :

1. Mettre en marche le moteur du véhicule procurant le courant.
2. Au bout de 5 minutes, démarrer l'autre moteur. Les tentatives de démarrages ne doivent pas dépasser 15 secondes avec un intervalle de 1 minute entre elles.
3. Faire tourner les deux moteurs pendant environ 3 minutes au ralenti avec les câbles branchés.
4. Allumer les consommateurs électriques (par exemple phares, lunette arrière chauffante) sur le véhicule prenant le courant.
5. Le retrait des câbles se fait exactement dans l'ordre inverse de l'installation.

Remorquage

Remorquage du véhicule

Insérer un tournevis dans la fente sur la partie basse du capuchon. Dégager le capuchon en enfonçant avec précaution le tournevis vers le bas.

L'œillet de remorquage se trouve dans l'outillage du véhicule ⇨ 275.

Visser l'œillet de remorquage au maximum et jusqu'à ce qu'il soit en position horizontale.

Fixer un câble de remorquage ou mieux une barre de remorquage à l'œillet de remorquage.

L'œillet de remorquage ne doit être utilisé que pour le remorquage et non pour récupérer le véhicule enlisé.

Mettre le contact afin de pouvoir débloquer le volant et actionner les feux stop, l'avertisseur sonore et l'essuie-glace avant.

Boîte de vitesses au point mort (neutre).

Avertissement
Démarrer lentement. Ne pas conduire par à-coups. Des forces de traction trop importantes peuvent endommager les véhicules.

Quand le moteur est arrêté, le freinage et la direction nécessitent de plus grands efforts.

Mettre en marche le système de recyclage de l'air et fermer les fenêtres afin d'éviter toute pénétration des gaz d'échappement du véhicule tracteur.

Véhicules avec boîte automatique : Le véhicule doit être remorqué dans le sens de la marche, mais sans dépasser une vitesse de 80 km/h et une distance de 100 km. Sinon ou bien si la boîte de vitesses est défectueuse, l'essieu avant doit être soulevé du sol.

Prendre contact avec un atelier.

Après le remorquage, dévisser l'œillet de remorquage.

Introduire le capuchon sur le haut et l'encliqueter vers le bas.

Remorquage d'un autre véhicule

Insérer un tournevis dans la fente sur la partie basse courbe du capuchon. Dégager le capuchon en enfonçant avec précaution le tournevis vers le bas.

L'œillet de remorquage se trouve dans l'outillage du véhicule ⇨ 275.

Visser l'œillet de remorquage au maximum et jusqu'à ce qu'il soit en position horizontale.

L'anneau d'arrimage situé à l'arrière sous le véhicule ne doit en aucun cas être utilisé comme œillet de remorquage.

Fixer un câble de remorquage ou mieux une barre de remorquage à l'œillet de remorquage.

L'œillet de remorquage ne doit être utilisé que pour le remorquage et non pour récupérer un véhicule enlisé.

Avertissement
Démarrer lentement. Ne pas conduire par à-coups. Des forces de traction trop importantes peuvent endommager les véhicules.

Après le remorquage, dévisser l'œillet de remorquage.

Introduire le capuchon sur le haut et l'encliqueter vers le bas.

Soins extérieurs et intérieurs

Entretien extérieur

Serrures

Les serrures sont lubrifiées en usine en utilisant une graisse pour barillets de haute qualité. N'utiliser des produits dégivrants que si cela est absolument nécessaire car leur effet dégraissant entrave le fonctionnement des barillets. Après avoir utilisé un produit dégivrant, faire regraisser les barillets par un atelier.

Lavage

La peinture du véhicule est soumise à des agressions extérieures. Il convient dès lors de laver et de lustrer la voiture régulièrement. Préférer un programme avec application d'une couche de cire protectrice en cas d'utilisation d'une station de lavage automatique.

Éliminer immédiatement les fientes, les insectes morts, les résines, le pollen, etc. car ils contiennent des composants corrosifs qui peuvent endommager la peinture.

En cas de passage à la station de lavage, suivre les instructions du fabricant. Les essuie-glaces avant et arrière doivent être arrêtés. Enlever l'antenne et les accessoires externes tels que galerie de toit, etc.

En cas de lavage à la main, rincer abondamment les parties intérieures des passages de roue.

Nettoyer à fond les rebords et replis intérieurs des portes, le capot ainsi que les parties de la carrosserie qu'ils recouvrent.

Avertissement

Toujours utiliser un produit de nettoyage dont le pH est compris entre 4 et 9.

Ne pas utiliser de produits de nettoyage sur des surfaces brûlantes.

Faire graisser les charnières de toutes les portes par un atelier.

Ne pas nettoyer le compartiment moteur avec un jet de vapeur ou haute pression.

Sur les véhicules dotés d'un pavé tactile d'emblème : lors du lavage du véhicule avec un jet haute pression, respecter une distance minimale de 30 cm lors du lavage autour du hayon afin d'éviter un déverrouillage intempestif.

Rincer abondamment le véhicule et l'essuyer à la peau de chamois. Rincer la peau de chamois. Utiliser des peaux de chamois différentes pour les surfaces peintes et pour les surfaces vitrées : des résidus de cire sur les vitres altèrent la vision.

Ne pas éliminer les taches de goudron avec des objets durs. Utiliser un spray éliminant le goudron sur les surfaces peintes.

Éclairage extérieur

Les lentilles des phares et des autres lampes sont en plastique. Ne pas utiliser de produits abrasifs ou corrosifs ni de grattoirs et ne pas effectuer de nettoyage à sec.

Polissage et lustrage

Lustrer le véhicule régulièrement (au plus tard lorsque l'eau ne perle plus). Sinon la peinture se dessèche.

Un polissage n'est rendu nécessaire que lorsque la peinture est souillée par des substances solides ou a pris un aspect mat et perdu son éclat.

Le produit autopolish aux silicones forme aussitôt un film protecteur, dispensant ainsi du lustrage.

Les parties de la carrosserie en plastique ne doivent pas être traités avec des produits de lustrage ou de polissage.

Vitres et balais d'essuie-glaces avant

Nettoyer à l'aide d'un chiffon doux non pelucheux ou d'une peau de chamois avec du produit de nettoyage pour vitres et du produit d'élimination des insectes.

Lors du nettoyage de la vitre arrière depuis l'intérieur, toujours passer le chiffon parallèlement à l'élément de chauffage pour éviter tout dommage.

Utiliser un grattoir à arêtes vives pour éliminer le givre (la glace) de façon mécanique. Appuyer le grattoir fermement sur la vitre afin que la crasse ne puisse pas passer en dessous et rayer ainsi la vitre.

Retirer les résidus de saleté des balais d'essuie-glaces salis à l'aide d'un chiffon doux et d'un nettoyant pour vitres. S'assurer également de bien retirer tous les résidus de cire, insectes et autres de la vitre.

Les résidus de glace, la pollution et les balayages répétés sur des vitres sèches peuvent endommager, voire casser les balais d'essuie-glace.

Toit ouvrant

Ne jamais le nettoyer avec des solvants, des produits abrasifs, des carburants, des produits agressifs (par exemple produits de nettoyage de peinture, solutions à l'acétone, etc.), des acides, des produits très alcalins ou des éponges abrasives. Ne pas appliquer des produits de lustrage ou de polissage sur le toit ouvrant.

Toit ouvrant

Ne jamais le nettoyer avec des solvants, des produits abrasifs, des carburants, des produits agressifs (par exemple produits de nettoyage de peinture, solutions à l'acétone, etc.), des acides, des produits très alcalins ou des éponges abrasives. Ne pas appliquer de produits de lustrage ou de polissage sur le toit ouvrant.

Jantes et pneus

Ne pas utiliser de nettoyeurs à haute pression.

Nettoyer des jantes avec un nettoyant pour jantes à pH neutre.

Les jantes sont peintes et peuvent être nettoyées avec les mêmes produits que la carrosserie.

Dégâts à la peinture

Corriger les petits dégâts de peinture avec un crayon de retouche avant que la rouille ne se forme. Les grands dégâts de peinture ou la rouille doivent être réparés par un atelier.

Soubassement

Le soubassement est partiellement revêtu de PVC ou d'une couche de cire de protection permanente dans les zones les plus critiques.

Vérifier le soubassement après son lavage et le faire cirer le cas échéant.

Les matériaux en bitume caoutchouc peuvent abîmer la couche de PVC. Faire effectuer les travaux au soubassement par un atelier.

De préférence, laver le soubassement au début et à la fin de l'hiver et faire vérifier la couche de cire de protection.

Système de gaz liquéfié

⚠ Danger

Le gaz de pétrole liquéfié est plus lourd que l'air et peut stagner dans les points bas.

Être prudent en cas de travail sous le véhicule dans une fosse.

Pour les travaux de peinture quand une cabine de séchage à plus de 60 °C est utilisée, le réservoir de gaz de pétrole liquéfié doit être démonté.

N'apporter aucune modification au système de gaz liquéfié.

Dispositif d'attelage

Ne pas nettoyer la barre d'attelage avec un jet de vapeur ou haute pression.

Système de transport arrière

Nettoyer le système de transport arrière avec un jet de vapeur ou haute pression au moins une fois par an.

Faire fonctionner le système de transport arrière de temps en temps s'il n'est pas utilisé régulièrement, notamment en hiver.

Volet d'air

Nettoyer le volet sur le pare-chocs avant pour assurer son bon fonctionnement.

Entretien intérieur

Intérieur et garnitures

Ne nettoyer l'habitacle, y compris le revêtement de tableau de bord et les revêtements qu'à l'aide d'un chiffon sec ou de produit de nettoyage intérieur.

Nettoyer les garnitures en cuir à l'eau propre et avec un chiffon doux. Pour les taches tenaces, utiliser un produit d'entretien pour cuir.

Nettoyer le combiné d'instruments et les écrans uniquement avec un chiffon doux humide. Le cas échéant, utiliser une solution savonneuse douce.

Les garnitures en tissu se nettoient le mieux à l'aspirateur et à la brosse. Pour éliminer les taches, utiliser un produit de nettoyage pour tissu.

Il se peut que les tissus ne soient pas grand teint. Cela peut provoquer des décolorations visibles, notamment sur les garnitures de couleur claire. Éliminer les taches et les décolorations dès que possible.

Nettoyer les ceintures de sécurité à l'eau tiède ou avec un produit de nettoyage pour intérieur.

Avertissement

Attacher les fermetures Velcro des vêtements car elles peuvent abîmer le garnissage du siège si elles restent ouvertes.

La même chose s'applique aux vêtements avec des objets aux bords tranchants, tels que fermetures éclair, ceintures ou jeans cloutés.

Éléments en matière plastique et en caoutchouc

Les pièces en plastique et en caoutchouc peuvent être entretenues avec les mêmes produits que la carrosserie. Le cas échéant, utiliser un produit de nettoyage pour intérieur. Ne pas utiliser d'autres produits. Éviter notamment les solvants et l'essence. Ne pas utiliser de nettoyeurs à haute pression.

Service et maintenance

Informations générales 304
Fluides, lubrifiants et pièces recommandés 305

Informations générales

Informations sur l'entretien

Il est important pour la sécurité, la fiabilité ainsi que pour le maintien de la valeur de votre véhicule que tous les travaux d'entretien soient effectués aux intervalles prévus.

Le dernier plan d'entretien détaillé pour votre véhicule est disponible auprès de votre atelier.

Affichage d'entretien ⇨ 114.

Intervalles d'entretien pour l'Europe

L'entretien de votre véhicule est requis tous les 30 000 km ou tous les ans, selon l'échéance survenant en premier, sauf indication contraire dans l'affichage d'entretien.

Un intervalle d'entretien plus court peut être valide pour les comportements de conduite intenses, par ex. pour les taxis et les véhicules de police.

La périodicité des travaux d'entretien européens est valide pour les pays suivants :

Allemagne, Andorre, Autriche, Belgique, Bosnie-Herzégovine, Bulgarie, Chypre, Croatie, Danemark, Espagne, Estonie, Finlande, France, Grèce, Groenland, Hongrie, Irlande, Islande, Italie, Liechtenstein, Lettonie, Lituanie, Luxembourg, Macédoine, Malte, Monaco, Monténégro, Norvège, Pays-Bas, Pologne, Portugal, République tchèque, Roumanie, Royaume-Uni, Saint-Marin, Serbie, Slovaquie, Slovénie, Suède, Suisse.

Affichage d'entretien ⇨ 114.

Intervalles d'entretien pour l'international

L'entretien de votre véhicule est requis tous les 15 000 km ou tous les ans, selon l'échéance survenant en premier, sauf indication contraire dans l'affichage d'entretien.

Les intervalles d'entretien pour l'international sont valides pour les pays qui ne sont pas mentionnés dans les intervalles d'entretien pour l'Europe.

Affichage d'entretien ⇨ 114.

Confirmations

La confirmation des entretiens effectués est indiquée dans le carnet d'entretien et de garantie. La date et le kilométrage sont ajoutés ainsi que la signature et le cachet de l'atelier ayant effectué l'entretien.

S'assurer que le carnet d'entretien et de garantie est correctement rempli car la preuve d'un entretien suivi est essentielle en cas d'appel à la garantie ou de demande de geste commercial et cela constituera aussi un argument positif lors de la revente éventuelle du véhicule.

Périodicité d'entretien avec calcul de durée de vie restante de l'huile moteur

L'intervalle d'entretien est basé sur plusieurs paramètres en fonction de l'utilisation.

L'affichage de service vous signale quand vidanger l'huile moteur.

Affichage d'entretien ⇨ 114.

Fluides, lubrifiants et pièces recommandés

Fluides et lubrifiants recommandés

Utiliser uniquement des produits satisfaisant les spécifications recommandées. L'utilisation de produit n'étant pas en conformité à ces spécifications peut conduire à des dommages n'étant pas couverts par la garantie.

⚠Attention

Les produits nécessaires au fonctionnement du véhicule sont dangereux et peuvent être nocifs. Manipuler avec prudence. Respecter les consignes figurant sur les récipients.

Huile moteur

L'huile moteur est identifiée par sa qualité et par sa viscosité. Lors du choix de l'huile moteur à utiliser, la qualité est plus importante que la

viscosité. La qualité de l'huile garantit par exemple la propreté du moteur, la protection contre l'usure et le contrôle du vieillissement de l'huile, tandis que le degré de viscosité indique la fluidité de l'huile sur une plage de température donnée.

Dexos est la toute dernière qualité d'huile moteur qui assure une protection optimale aux moteurs à essence et diesel. S'il n'est pas possible de s'en procurer, il faut utiliser des huiles moteur d'autres qualités mentionnées. Les recommandations données pour les moteurs à essence sont également valables pour les moteurs fonctionnant au gaz naturel pour véhicules (GNV ou CNG), au gaz de pétrole liquéfié (GPL ou LPG) et à l'éthanol (E85).

Sélectionner l'huile moteur appropriée en fonction de sa qualité et de la température ambiante minimale ⇨ 310.

Appoint d'huile moteur

Les huiles moteur de différentes marques et différents producteurs peuvent être mélangées pour autant que vous respectiez les critères d'huile moteur spécifiés qualité et viscosité.

L'utilisation d'huiles moteur ACEA A1/B1 et A5/B5 est interdite, car elles peuvent entraîner des dégâts du moteur à long terme dans certaines conditions d'utilisation.

Sélectionner l'huile moteur appropriée en fonction de sa qualité et de la température ambiante minimale ⇨ 310.

Additifs supplémentaires d'huile moteur

L'utilisation d'additifs supplémentaires d'huile moteur peut entraîner des dégâts et rendre la garantie caduque.

Classes de viscosité d'huile moteur

La classe de viscosité SAE définit la capacité d'écoulement d'une huile.

L'huile multigrade est représentée par deux chiffres, p. ex. SAE 5W-30. Le premier chiffre, suivi d'un W, indique la viscosité à basse température et le second chiffre, la viscosité à haute température.

Sélectionner la classe de viscosité adéquate en fonction de la température ambiante minimale ⇨ 310.

Toutes les classes de viscosité recommandées sont adaptées pour une utilisation à des températures ambiantes élevées.

Liquide de refroidissement et antigel

Utiliser uniquement de l'antigel pour liquide de refroidissement sans silicates et à longue durée de vie (LLC) homologué pour le véhicule. Prendre contact avec un atelier.

Le système est rempli en usine par un liquide de refroidissement conçu pour offrir une excellente protection contre la corrosion ainsi que le gel à des températures allant approximativement jusqu'à -28 °C. Dans les pays

nordiques, le liquide de refroidissement rempli en usine offre une protection contre le gel à des températures allant jusqu'à -37 °C. Cette concentration devrait être maintenue toute l'année. L'utilisation d'additifs supplémentaires pour liquide de refroidissement dont le but est de procurer une protection supplémentaire contre la corrosion ou d'assurer l'étanchéité en cas de petites fuites peut provoquer des problèmes de fonctionnement. Nous déclinons toute responsabilité quant aux conséquences liées à l'utilisation d'additifs supplémentaires pour liquide de refroidissement.

Liquide de frein / d'embrayage

Au fil du temps, le liquide de frein absorbe l'humidité, ce qui réduit l'efficacité du freinage. Le liquide de frein doit donc être remplacé à l'intervalle spécifié.

Caractéristiques techniques

Identification du véhicule 308
Données du véhicule 310

Identification du véhicule

Numéro d'identification du véhicule

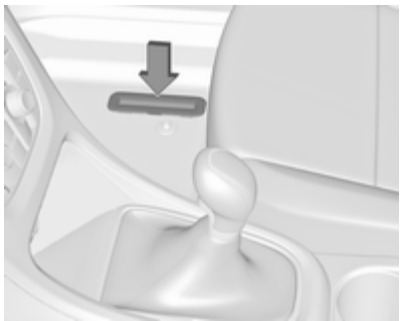

Le numéro d'identification du véhicule peut être frappé sur la plaquette d'identification et sur le plancher, sous le tapis de sol, abrité par un cache.

Le numéro d'identification du véhicule peut être estampé sur le tableau de bord, visible à travers le pare-brise ou dans le compartiment moteur sur le panneau de carrosserie de droite.

Plaquette d'identification

La plaque signalétique se trouve sur l'encadrement de la porte avant gauche ou droite.

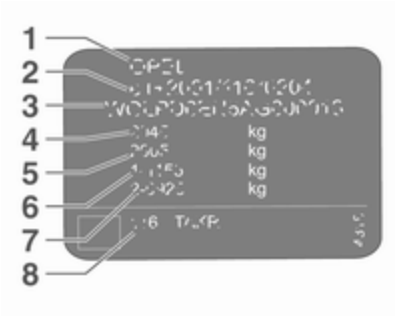

Données de la plaquette signalétique :

1 = constructeur
2 = numéro d'homologation
3 = numéro d'identification du véhicule
4 = poids nominal brut autorisé du véhicule en kg
5 = poids total roulant autorisé en kg
6 = charge maximale autorisée sur l'essieu avant en kg
7 = charge maximale autorisée sur l'essieu arrière en kg
8 = données spécifiques au véhicule ou au pays

La charge sur essieu avant et la charge sur essieu arrière ne doivent pas dépasser ensemble le poids total autorisé en charge. Si, par exemple, la charge sur l'essieu avant est maximale, la charge sur l'essieu arrière doit être telle que le poids total autorisé en charge n'est pas dépassé.

Les caractéristiques techniques ont été établies selon les normes de la Communauté Européenne. Tous droits de modification réservés. Les indications figurant sur les papiers du véhicule ont toujours priorité sur celles du présent manuel.

Identification du moteur

Les tableaux de caractéristiques techniques présentent l'appellation du moteur. Caractéristiques du moteur ⇨ 313.

Pour identifier le moteur adéquat, voir la puissance du moteur dans le certificat de conformité CEE fourni avec votre véhicule et les autres documents d'enregistrement nationaux.

Données du véhicule
Liquides et lubrifiants recommandés

Plan d'entretien européen

Qualité requise de l'huile moteur

	Tous les pays européens avec intervalle d'entretien pour l'Europe ⇨ 304	
Qualité de l'huile moteur	Moteurs à essence (y compris CNG, LPG, E85)	Moteurs diesel
dexos 1	–	–
dexos 2	✓	✓

Dans le cas où de l'huile de qualité dexos ne serait pas disponible, il est permis d'utiliser au maximum 1 litre d'huile moteur de qualité ACEA C3 une fois entre chaque vidange.

Classes de viscosité d'huile moteur

	Tous les pays européens avec intervalle d'entretien pour l'Europe ⇨ 304
Température ambiante	Moteurs à essence et diesel
jusqu'à -25 °C	SAE 5W-30 ou SAE 5W-40
en dessous de -25 °C	SAE 0W-30 ou SAE 0W-40

Plan d'entretien international

Qualité requise de l'huile moteur

	Tous les pays avec intervalle d'entretien international ⇨ 304	
Qualité de l'huile moteur	Moteurs à essence (y compris CNG, LPG, E85)	Moteurs diesel
dexos 1 (si disponible)	✓	–
dexos 2	✓	✓

Dans le cas où de l'huile de qualité dexos ne serait pas disponible, il est permis d'utiliser les qualités d'huile moteur mentionnées ci-dessous :

	Tous les pays avec intervalle d'entretien international ⇨ 304	
Qualité de l'huile moteur	Moteurs à essence (y compris CNG, LPG, E85)	Moteurs diesel
GM-LL-A-025	✓	–
GM-LL-B-025	–	✓

	Tous les pays avec intervalle d'entretien international ⇨ 304	
Qualité de l'huile moteur	Moteurs à essence (y compris CNG, LPG, E85)	Moteurs diesel
ACEA A3/B3	✓	–
ACEA A3/B4	✓	✓
ACEA C3	✓	✓
API SM	✓	–
Conservation de ressources API SN	✓	–

Classes de viscosité d'huile moteur

	Tous les pays avec intervalle d'entretien international ⇨ 304
Température ambiante	Moteurs à essence et diesel
jusqu'à -25 °C	SAE 5W-30 ou SAE 5W-40
en dessous de -25 °C	SAE 0W-30 ou SAE 0W-40
jusqu'à -20 °C	SAE 10W-30[1)] ou SAE 10W-40[1)]

1) Autorisé, mais l'utilisation de SAE 5W-30 ou SAE 5W-40 de qualité dexos est recommandée.

Données du moteur

Désignation de vente	1.4	1.4	1.4	1.6	1.6	1.6	1.6
Appellation du moteur	A14XER, B14XER	B14NEL	B14NET GPL, B14NET	B16XER	A16XHT	B16SHL	B16SHT
Nombre de cylindres	4	4	4	4	4	4	4
Cylindrée [cm^3]	1398	1364	1364	1598	1598	1598	1598
Puissance du moteur [kW]	74	88	103	85	125	125	147
à un régime de	6000	4200-6000	4900-6000	6000	6000	4750-6000	5500
Couple [Nm]	130	200	200	155	260	260	280
à un régime de	4000	1850-4200	1850-4900	4000	1650-3200	1650-4500	1650-5000
Type de carburant	Essence	Essence	Essence/GPL	Essence	Essence	Essence	Essence
Indice d'octane RON							
recommandé	95	95	95	95	98	98	98
autorisé	98	98	98	98	95	95	95
autorisé	91	91	91	91	91	91	91

Désignation de vente	1.4	1.4	1.4	1.6	1.6	1.6	1.6
Appellation du moteur	A14XER, B14XER	B14NEL	B14NET GPL, B14NET	B16XER	A16XHT	B16SHL	B16SHT
Gaz	–	–	GPL	–	–	–	–
Consommation d'huile moteur [l/1000 km][2)]	0,6	0,6	0,6	0,6	0,6	0,6	0,6

2) Valeur maximale.

Désignation de vente	1.8	2.0 OPC	1.3	1.6	1.7	1.7	1.6
Appellation du moteur	A18XER	B20NFT	A13DTE	B16DTH	A17DTN	A17DTC	B16DTL
Nombre de cylindres	4	4	4	4	4	4	4
Cylindrée [cm^3]	1796	1998	1248	1598	1686	1686	1598
Puissance du moteur [kW]	103	206	70	100	74	81	81
à un régime de	6300	5300	4000	3500-4000	4000	4000	3500
Couple [Nm]	175	400	190	320	260	280	300
à un régime de	3800	2400-4800	1750-3250	2000	1750-2500	1750-2500	1750-2000
Type de carburant	Essence	Essence	Gazole (diesel)	Gazole (diesel)	Gazole (diesel)	Gazole (diesel)	Gazole (diesel)

Désignation de vente	1.8	2.0 OPC	1.3	1.6	1.7	1.7	1.6
Appellation du moteur	A18XER	B20NFT	A13DTE	B16DTH	A17DTN	A17DTC	B16DTL
Indice d'octane RON							
recommandé	95	98					
autorisé	98	95					
autorisé	91	91					
Consommation d'huile moteur [l/1000 km][3)]	0,6	0,6	0,6	0,6	0,6	0,6	0,6

3) Valeur maximale.

Désignation de vente	1.7	2.0 Turbo	2.0 Turbo	2.0 Turbo
Appellation du moteur	A17DTS	A20DTH 121 kW	A20DTH 96 kW	A20DTR
Nombre de cylindres	4	4	4	4
Cylindrée [cm^3]	1686	1956	1956	1956
Puissance du moteur [kW]	96	121/117[4)]	96	143
à un régime de	4000	4000	4000	4000
Couple [Nm]	300	350	300	400
à un régime de	2000-2500	1750-2500	1750-2500	1750-2500

Désignation de vente Appellation du moteur	1.7 A17DTS	2.0 Turbo A20DTH 121 kW	2.0 Turbo A20DTH 96 kW	2.0 Turbo A20DTR
Type de carburant	Gazole (diesel)	Gazole (diesel)	Gazole (diesel)	Gazole (diesel)
Consommation d'huile moteur [l/1000 km][2)]	0,6	0,6	0,6	0,6

2) Valeur maximale.
4) Version à puissance réduite.

Performances

Modèle 3 portes

Moteur	A14XER	B14NEL	B14NET	A16XHT	B16SHT	B16SHL
Vitesse maximale[5] [km/h]						
Boîte manuelle	178[6]	192	201	219	230	–
Boîte automatique	–	–	200	–	–	210

5) La vitesse maximale indiquée peut être atteinte avec le poids à vide (sans conducteur) plus une charge utile de 200 kg. Des équipements en option peuvent réduire la vitesse maximale indiquée.
6) 4ème vitesse.

Moteur	A18XER	B20NFT	B16DTH	B16DTL	A20DTH 121 kW	A20DTH 96 kW	A20DTR
Vitesse maximale[5] [km/h]							
Boîte manuelle	200	250	198	182	210	–[7]	225
Boîte automatique	–	–	–	–	207	–	–

5) La vitesse maximale indiquée peut être atteinte avec le poids à vide (sans conducteur) plus une charge utile de 200 kg. Des équipements en option peuvent réduire la vitesse maximale indiquée.
7) La valeur n'était pas disponible au moment de la mise sous presse.

Modèle 5 portes

Moteur	B14NEL	B14NET GPL	B14NET	B16XER	B16SHL
Vitesse maximale[5] [km/h]					
Boîte manuelle	192	202	202	188	220
Boîte automatique	–	–	200	182	212

5) La vitesse maximale indiquée peut être atteinte avec le poids à vide (sans conducteur) plus une charge utile de 200 kg. Des équipements en option peuvent réduire la vitesse maximale indiquée.

Moteur	A16XHT	A13DTE	B16DTH	B16DTL	A17DTC
Vitesse maximale[5] [km/h]					
Boîte manuelle	220	175	200	184	186
Boîte automatique	212	–	–	–	–

5) La vitesse maximale indiquée peut être atteinte avec le poids à vide (sans conducteur) plus une charge utile de 200 kg. Des équipements en option peuvent réduire la vitesse maximale indiquée.

Moteur	A17DTS	A20DTH	A20DTR
Vitesse maximale[5] [km/h]			
Boîte manuelle	198	215	226
Boîte automatique	–	209	–

5) La vitesse maximale indiquée peut être atteinte avec le poids à vide (sans conducteur) plus une charge utile de 200 kg. Des équipements en option peuvent réduire la vitesse maximale indiquée.

Tri-corps 4 portes

Moteur	B14XER	B14NET	B14NET GPL	B16XER	A16XHT
Vitesse maximale[5] [km/h]					
Boîte manuelle	183[6]	207	202	193	222
Boîte automatique	–	205	–	185	215

5) La vitesse maximale indiquée peut être atteinte avec le poids à vide (sans conducteur) plus une charge utile de 200 kg. Des équipements en option peuvent réduire la vitesse maximale indiquée.
6) 4ème vitesse.

Moteur	A13DTE	B16DTH	B16DTL	B16SHL
Vitesse maximale[5] [km/h]				
Boîte manuelle	180	205	189	–
Boîte automatique	–	–	–	215

5) La vitesse maximale indiquée peut être atteinte avec le poids à vide (sans conducteur) plus une charge utile de 200 kg. Des équipements en option peuvent réduire la vitesse maximale indiquée.

Sports tourer

Moteur	B14XER	B14NEL	B14NET GPL	B14NET	B16XER	B16SHL
Vitesse maximale [km/h][5)]						
Boîte manuelle	175	190	200	200	185	220
Boîte automatique	–	–	–	198	180	211

5) La vitesse maximale indiquée peut être atteinte avec le poids à vide (sans conducteur) plus une charge utile de 200 kg. Des équipements en option peuvent réduire la vitesse maximale indiquée.

Moteur	A13DTE	B16DTH	B16DTL	A17DTN	A20DTH	A20DTR
Vitesse maximale[5)] [km/h]						
Boîte manuelle	174	200	184	182	212	224
Boîte automatique	–	–	–	–	207	–

5) La vitesse maximale indiquée peut être atteinte avec le poids à vide (sans conducteur) plus une charge utile de 200 kg. Des équipements en option peuvent réduire la vitesse maximale indiquée.

Poids du véhicule

Poids à vide, modèle de base sans équipement optionnel

Modèle 3 portes	Moteur	Boîte manuelle	Boîte automatique
sans/avec climatisation [kg]	A14XER	1393/1408	–
	B14NEL	–/1437	–
	B14NET	–/1437	–/1471
	A16XHT	–/1503	–
	B16SHT	–/1503	–
	B16SHL	–	–/1503
	A18XER	–/1437	–
	B20NFT	–/1550	–
	B16DTH	1503/1518	–
	B16DTL	1503/1518	–
	A20DTH	–/1550	–/1571
	A20DTR	–/1571	–

Les équipements et accessoires en option augmentent le poids à vide.

Informations sur le chargement ⇨ 102.

Poids à vide, modèle de base sans équipement optionnel

Modèle 5 portes	Moteur	Boîte manuelle	Boîte automatique
sans/avec climatisation [kg]	B14XER	1373/1388	–
	B14NEL	1393/1408	–
	B14NET	1393/1408	–/1453
	B14NET GPL	1503/1518	–
	B16XER	1393/1408	–/1443
	A16XHT	–/1503	–/1503
	A13DTE	1393/1408	–
sans/avec climatisation [kg]	B16DTH	1488/1503	–
	B16DTL	1488/1503	–
	B16SHL	–/1503	–/1503
	A17DTC	1503/1518	–
	A17DTS	1503/1518	–
	A20DTH	1503/1518	–/1590
	A20DTR	–/1571	–

Les équipements et accessoires en option augmentent le poids à vide.

Informations sur le chargement ⇨ 102.

Poids à vide, modèle de base sans équipement optionnel

Tri-corps 4 portes	Moteur	Boîte manuelle	Boîte automatique
sans/avec climatisation [kg]	B14XER	1393/1405	–
	B14NET	1437/1449	–/1483
	B14NET GPL	1503/1515	–
	B16XER	1393/1405	–/1449
	A16XHT	–/1503	–/1503
	A13DTE	1471/1483	–
	B16SHL	–	–/1503
	B16DTH	1491/1503	–
	B16DTL	1491/1503	–

Les équipements et accessoires en option augmentent le poids à vide.
Informations sur le chargement ⇨ 102.

Poids à vide, modèle de base sans équipement optionnel

Sports tourer	Moteur	Boîte manuelle	Boîte automatique
sans/avec climatisation [kg]	B14XER	1393/1408	–
	B14NEL	1437/1452	–
	B14NET	1437/1452	–/1503
	B14NET GPL	1503/1518	–
	B16XER	1437/1452	–/1503
	B16SHL	–/1550	–/1571
	A13DTE	1471/1486	–
	B16DTH	1503/1518	–
	B16DTL	1503/1518	–
sans/avec climatisation [kg]	A17DTN	1550/1565	–
	A20DTH	1550/1565	–/1613
	A20DTR	–/1613	–

Les équipements et accessoires en option augmentent le poids à vide.

Informations sur le chargement ⇨ 102.

Dimensions du véhicule

	Modèle 3 portes	Modèle 5 portes	Tri-corps 4 portes	Sports tourer
Longueur [mm]	4466	4419	4658	4698
Largeur sans rétroviseurs [mm]	1840	1814	1814	1814
Largeur, les deux rétroviseurs compris [mm]	2020	2013	2013	2013
Hauteur (sans antenne) [mm]	1482	1510	1500	1535
Longueur du coffre au niveau du plancher [mm]	855	836	1084	1069
Longueur du coffre avec les sièges arrière rabattus [mm]	1617	1549	1778	1835
Largeur du coffre [mm]	980	1027	976	1026
Hauteur du coffre [mm]	512	554	546	721
Empattement [mm]	2695	2685	2685	2685
Diamètre de braquage [m]	11,4	11,5	11,5	11,5

Capacités

Huile moteur

Moteur	A14XER, B14XER, B14NEL, B14NET GPL, B14NET	B16XER, A18XER	A16XHT, B16SHT, B16SHL	B20NFT
filtre inclus [l]	4,0	4,5	5,5	6,0
entre MIN et MAX [l]	1,0	1,0	1,0	1,0

Moteur	A13DTE ecoFlex	B16DTH, B16DTL	A17DTC, A17DTN, A17DTS	A20DTH, A20DTR
filtre inclus [l]	3,5	5,0	5,4	4,5
entre MIN et MAX [l]	1,0	1,0	1,0	1,0

Réservoir de carburant

Essence/Diesel, quantité de remplissage [l]	56[8)]
GPL, quantité de remplissage [l]	34[9)]

8) Moteur diesel A13DTE avec équipement spécial : 46 litres.
9) Sports Tourer : 33 litres.

Pressions des pneus

La pression des pneus change selon les différents modèles. L'ordre des modèles de voitures répertoriés est le suivant :

- Modèle 3 portes
- Modèle berline 5 portes, tri-corps 4 portes, Sports tourer

Se reporter à l'en-tête du tableau pour trouver la bonne pression des pneus pour votre modèle.

Modèle 3 portes		Confort avec 3 personnes max.		ECO pour une charge de 3 personnes		À pleine charge	
Moteur	Pneus	avant	arrière	avant	arrière	avant	arrière
		[kPa/bar] ([psi])	[kPa/bar] ([psi])	[kPa/bar] ([psi])	[kPa/bar] ([psi])	[kPa/bar] ([psi])	[kPa/bar] ([psi])
A14XER	225/55 R17, 235/45 R19, 235/50 R18, 235/55 R17, 245/45 R18	210/2,1 (30)	210/2,1 (30)	250/2,5 (36)	250/2,5 (36)	220/2,2 (32)	260/2,6 (38)
A18XER	225/55 R17, 235/45 R19, 235/50 R18, 235/55 R17, 245/40 R20, 245/45 R18	210/2,1 (30)	210/2,1 (30)	250/2,5 (36)	250/2,5 (36)	220/2,2 (32)	260/2,6 (38)

Modèle 3 portes		Confort avec 3 personnes max.		ECO pour une charge de 3 personnes		À pleine charge	
Moteur	Pneus	avant	arrière	avant	arrière	avant	arrière
		[kPa/bar] ([psi])	[kPa/bar] ([psi])	[kPa/bar] ([psi])	[kPa/bar] ([psi])	[kPa/bar] ([psi])	[kPa/bar] ([psi])
B14NEL, B14NET	225/55 R17, 235/45 R19, 235/50 R18, 235/55 R17, 245/40 R20, 245/45 R18	210/2,1 (30)	210/2,1 (30)	270/2,7 (39)	270/2,7 (39)	220/2,2 (32)	270/2,7 (39)
A16XHT, B16SHT, A20DTH, A20DTR, B16DTH, B16DTL, B16SHL	225/55 R17, 235/45 R19, 235/50 R18, 235/55 R17, 245/40 R20, 245/45 R18	230/2,3 (33)	230/2,3 (33)	270/2,7 (39)	270/2,7 (39)	240/2,4 (35)	280/2,8 (41)

Modèle 3 portes		Confort avec 3 personnes max.		ECO pour une charge de 3 personnes		À pleine charge	
Moteur	Pneus	avant	arrière	avant	arrière	avant	arrière
		[kPa/bar] ([psi])	[kPa/bar] ([psi])	[kPa/bar] ([psi])	[kPa/bar] ([psi])	[kPa/bar] ([psi])	[kPa/bar] ([psi])
B20NFT	235/45 R18, 245/40 R19	240/2,4 (35)	240/2,4 (35)	270/2,7 (39)	280/2,8 (41)	260/2,6 (38)	300/3,0 (43)
	245/35 R20	270/2,7 (39)	250/2,5 (36)	280/2,8 (41)	290/2,9 (42)	280/2,8 (41)	310/3,1 (44)
Tous	Roue de dépannage temporaire	420/4,2 (61)	420/4,2 (61)	–	–	420/4,2 (61)	420/4,2 (61)

Modèle 5 portes		Confort avec 3 personnes max.		ECO pour une charge de 3 personnes		À pleine charge	
Moteur	Pneus	avant	arrière	avant	arrière	avant	arrière
		[kPa/bar] ([psi])	[kPa/bar] ([psi])	[kPa/bar] ([psi])	[kPa/bar] ([psi])	[kPa/bar] ([psi])	[kPa/bar] ([psi])
B14NET GPL, B14NET, B14NEL	205/55 R16,	220/2,2 (32)	220/2,2 (32)	270/2,7 (39)	270/2,7 (39)	230/2,3 (33)	270/2,7 (39)
	205/60 R16,						
	205/65 R16,						
	215/50 R17,						
	215/60 R16,						
	225/45 R17,						
	225/45 R18,						
	225/50 R17,						
	235/40 R19,						
	235/45 R18						

Modèle 5 portes		Confort avec 3 personnes max.		ECO pour une charge de 3 personnes		À pleine charge	
Moteur	Pneus	avant	arrière	avant	arrière	avant	arrière
		[kPa/bar] ([psi])	[kPa/bar] ([psi])	[kPa/bar] ([psi])	[kPa/bar] ([psi])	[kPa/bar] ([psi])	[kPa/bar] ([psi])
B16XER	205/55 R16,	220/2,2 (32)	220/2,2 (32)	270/2,7 (39)	270/2,7 (39)	230/2,3 (33)	270/2,7 (39)
	205/60 R16,						
	215/50 R17,						
	215/60 R16,						
	225/45 R17,						
	225/45 R18,						
	235/40 R19						
A16XHT, B16DTH, B16DTL, B16SHL	205/65 R16,	230/2,3 (33)	230/2,3 (33)	270/2,7 (39)	270/2,7 (39)	240/2,4 (35)	280/2,8 (41)
	215/60 R16,						
	225/50 R17,						
	235/45 R18						

Modèle 5 portes		Confort avec 3 personnes max.		ECO pour une charge de 3 personnes		À pleine charge	
Moteur	Pneus	avant	arrière	avant	arrière	avant	arrière
		[kPa/bar] ([psi])	[kPa/bar] ([psi])	[kPa/bar] ([psi])	[kPa/bar] ([psi])	[kPa/bar] ([psi])	[kPa/bar] ([psi])
	235/40 R19	240/2,4 (35)	220/2,2 (32)	270/2,7 (39)	270/2,7 (39)	250/2,5 (36)	290/2,9 (42)
	205/60 R16, 215/50 R17	250/2,5 (36)	230/2,3 (33)	270/2,7 (39)	270/2,7 (39)	260/2,6 (38)	300/3,0 (43)
B16DTH, B16DTL ecoFlex	205/60 R16, 225/50 R17	230/2,3 (33)	230/2,3 (33)	300/3,0 (43)	300/3,0 (43)	240/2,4 (35)	280/2,8 (41)
A13DTE	205/60 R16,	220/2,2 (32)	220/2,2 (32)	270/2,7 (39)	270/2,7 (39)	230/2,3 (33)	270/2,7 (39)
	215/50 R17,						
	215/60 R16						

Modèle 5 portes		Confort avec 3 personnes max.		ECO pour une charge de 3 personnes		À pleine charge	
Moteur	Pneus	avant	arrière	avant	arrière	avant	arrière
		[kPa/bar] ([psi])	[kPa/bar] ([psi])	[kPa/bar] ([psi])	[kPa/bar] ([psi])	[kPa/bar] ([psi])	[kPa/bar] ([psi])
A17DTC, A17DTS	205/65 R16,	230/2,3 (33)	230/2,3 (33)	270/2,7 (39)	270/2,7 (39)	240/2,4 (35)	280/2,8 (41)
	215/60 R16,						
	225/50 R17,						
	225/45 R17,						
	235/45 R18						
	205/55 R16,	240/2,4 (35)	220/2,2 (32)	270/2,7 (39)	270/2,7 (39)	250/2,5 (36)	290/2,9 (42)
	215/50 R17,						
	235/40 R19						
	205/60 R16, 205/55 R16, 225/45 R17	250/2,5 (36)	230/2,3 (33)	270/2,7 (39)	270/2,7 (39)	260/2,6 (38)	300/3,0 (43)

Modèle 5 portes		Confort avec 3 personnes max.		ECO pour une charge de 3 personnes		À pleine charge	
Moteur	Pneus	avant	arrière	avant	arrière	avant	arrière
		[kPa/bar] ([psi])	[kPa/bar] ([psi])	[kPa/bar] ([psi])	[kPa/bar] ([psi])	[kPa/bar] ([psi])	[kPa/bar] ([psi])
A20DTH	205/65 R16,	230/2,3 (33)	230/2,3 (33)	270/2,7 (39)	270/2,7 (39)	240/2,4 (35)	280/2,8 (41)
	215/60 R16,						
	225/50 R17,						
	235/45 R18						
	235/40 R19	240/2,4 (35)	220/2,2 (32)	270/2,7 (39)	270/2,7 (39)	250/2,5 (36)	290/2,9 (42)
	205/60 R16, 215/50 R17	250/2,5 (36)	230/2,3 (33)	270/2,7 (39)	270/2,7 (39)	260/2,6 (38)	300/3,0 (43)
A20DTR	215/50 R17,	250/2,5 (36)	230/2,3 (33)	270/2,7 (39)	270/2,7 (39)	260/2,6 (38)	290/2,9 (42)
	235/45 R18						

Modèle 5 portes		Confort avec 3 personnes max.		ECO pour une charge de 3 personnes		À pleine charge	
Moteur	Pneus	avant	arrière	avant	arrière	avant	arrière
		[kPa/bar] ([psi])	[kPa/bar] ([psi])	[kPa/bar] ([psi])	[kPa/bar] ([psi])	[kPa/bar] ([psi])	[kPa/bar] ([psi])
	235/40 R19	270/2,7 (39)	250/2,5 (36)	270/2,7 (39)	270/2,7 (39)	280/2,8 (41)	300/3,0 (43)
Tous	Roue de dépannage temporaire	420/4,2 (61)	420/4,2 (61)	–	–	420/4,2 (61)	420/4,2 (61)

Tri-corps 4 portes		Confort avec 3 personnes max.		ECO pour une charge de 3 personnes		À pleine charge	
Moteur	Pneus	avant	arrière	avant	arrière	avant	arrière
		[kPa/bar] ([psi])	[kPa/bar] ([psi])	[kPa/bar] ([psi])	[kPa/bar] ([psi])	[kPa/bar] ([psi])	[kPa/bar] ([psi])
B14NET GPL, B14NET	205/60 R16,	220/2,2 (32)	220/2,2 (32)	270/2,7 (39)	270/2,7 (39)	230/2,3 (33)	270/2,7 (39)
	205/65 R16,						
	215/50 R17,						
	215/60 R16,						
	225/45 R18,						
	225/50 R17,						
	235/40 R19,						
	235/45 R18						
B14XER	205/60 R16,	220/2,2 (32)	220/2,2 (32)	270/2,7 (39)	270/2,7 (39)	230/2,3 (33)	270/2,7 (39)
	215/50 R17,						
	215/60 R16						

Tri-corps 4 portes		Confort avec 3 personnes max.		ECO pour une charge de 3 personnes		À pleine charge	
Moteur	Pneus	avant [kPa/bar] ([psi])	arrière [kPa/bar] ([psi])	avant [kPa/bar] ([psi])	arrière [kPa/bar] ([psi])	avant [kPa/bar] ([psi])	arrière [kPa/bar] ([psi])
B16XER	205/60 R16, 215/50 R17, 215/60 R16, 225/45 R18, 235/40 R19	220/2,2 (32)	220/2,2 (32)	270/2,7 (39)	270/2,7 (39)	230/2,3 (33)	270/2,7 (39)
A16XHT, B16DTH, B16DTL, B16SHL	205/65 R16, 215/60 R16, 225/50 R17, 235/45 R18	230/2,3 (33)	230/2,3 (33)	270/2,7 (39)	270/2,7 (39)	240/2,4 (35)	280/2,8 (41)
	235/40 R19	240/2,4 (35)	220/2,2 (32)	270/2,7 (39)	270/2,7 (39)	250/2,5 (36)	290/2,9 (42)
	205/60 R16, 215/50 R17	250/2,5 (36)	230/2,3 (33)	270/2,7 (39)	270/2,7 (39)	260/2,6 (38)	300/3,0 (43)

Tri-corps 4 portes		Confort avec 3 personnes max.		ECO pour une charge de 3 personnes		À pleine charge	
Moteur	Pneus	avant	arrière	avant	arrière	avant	arrière
		[kPa/bar] ([psi])	[kPa/bar] ([psi])	[kPa/bar] ([psi])	[kPa/bar] ([psi])	[kPa/bar] ([psi])	[kPa/bar] ([psi])
B16DTH, B16DTL ecoFlex	205/60 R16, 225/50 R17	230/2,3 (33)	230/2,3 (33)	300/3,0 (43)	300/3,0 (43)	240/2,4 (35)	280/2,8 (41)
A13DTE	205/60 R16,	220/2,2 (32)	220/2,2 (32)	270/2,7 (39)	270/2,7 (39)	230/2,3 (33)	270/2,7 (39)
	215/50 R17, 215/60 R16						
Tous	Roue de dépannage temporaire	420/4,2 (61)	420/4,2 (61)	–	–	420/4,2 (61)	420/4,2 (61)

Sports tourer		Confort avec 3 personnes max.		ECO pour une charge de 3 personnes		À pleine charge	
Moteur	Pneus	avant	arrière	avant	arrière	avant	arrière
		[kPa/bar] ([psi])	[kPa/bar] ([psi])	[kPa/bar] ([psi])	[kPa/bar] ([psi])	[kPa/bar] ([psi])	[kPa/bar] ([psi])
B14NET GPL, B14NET, B14NEL	205/55 R16,	220/2,2 (32)	220/2,2 (32)	270/2,7 (39)	270/2,7 (39)	230/2,3 (33)	270/2,7 (39)
	205/60 R16,						
	205/65 R16,						
	215/50 R17,						
	215/60 R16,						
	225/45 R17,						
	225/45 R18,						
	225/50 R17,						
	235/40 R19,						
	235/45 R18						

Sports tourer		Confort avec 3 personnes max.		ECO pour une charge de 3 personnes		À pleine charge	
Moteur	Pneus	avant	arrière	avant	arrière	avant	arrière
		[kPa/bar] ([psi])	[kPa/bar] ([psi])	[kPa/bar] ([psi])	[kPa/bar] ([psi])	[kPa/bar] ([psi])	[kPa/bar] ([psi])
B14XER	205/55 R16,	220/2,2 (32)	220/2,2 (32)	270/2,7 (39)	270/2,7 (39)	230/2,3 (33)	270/2,7 (39)
	205/60 R16,						
	215/50 R17,						
	215/60 R16,						
	225/45 R17						
B16XER	205/55 R16,	220/2,2 (32)	220/2,2 (32)	270/2,7 (39)	270/2,7 (39)	230/2,3 (33)	270/2,7 (39)
	205/60 R16,						
	215/50 R17,						
	215/60 R16,						
	225/45 R17,						
	225/45 R18,						
	235/40 R19						

Sports tourer		Confort avec 3 personnes max.		ECO pour une charge de 3 personnes		À pleine charge	
Moteur	Pneus	avant	arrière	avant	arrière	avant	arrière
		[kPa/bar] ([psi])	[kPa/bar] ([psi])	[kPa/bar] ([psi])	[kPa/bar] ([psi])	[kPa/bar] ([psi])	[kPa/bar] ([psi])
B16DTH, B16DTL, B16SHL	205/65 R16, 215/60 R16, 225/50 R17, 235/45 R18	230/2,3 (33)	230/2,3 (33)	270/2,7 (39)	270/2,7 (39)	240/2,4 (35)	280/2,8 (41)
	235/40 R19	240/2,4 (35)	220/2,2 (32)	270/2,7 (39)	270/2,7 (39)	250/2,5 (36)	290/2,9 (42)
	205/60 R16, 215/50 R17	250/2,5 (36)	230/2,3 (33)	270/2,7 (39)	270/2,7 (39)	260/2,6 (38)	300/3,0 (43)
B16DTH, B16DTL ecoFlex	205/60 R16, 225/50 R17	230/2,3 (33)	230/2,3 (33)	300/3,0 (43)	300/3,0 (43)	240/2,4 (35)	280/2,8 (41)

Sports tourer		Confort avec 3 personnes max.		ECO pour une charge de 3 personnes		À pleine charge	
Moteur	Pneus	avant	arrière	avant	arrière	avant	arrière
		[kPa/bar] ([psi])	[kPa/bar] ([psi])	[kPa/bar] ([psi])	[kPa/bar] ([psi])	[kPa/bar] ([psi])	[kPa/bar] ([psi])
A13DTE	205/60 R16, 215/50 R17, 215/60 R16	220/2,2 (32)	220/2,2 (32)	270/2,7 (39)	270/2,7 (39)	230/2,3 (33)	270/2,7 (39)

Sports tourer		Confort avec 3 personnes max.		ECO pour une charge de 3 personnes		À pleine charge	
Moteur	Pneus	avant	arrière	avant	arrière	avant	arrière
		[kPa/bar] ([psi])	[kPa/bar] ([psi])	[kPa/bar] ([psi])	[kPa/bar] ([psi])	[kPa/bar] ([psi])	[kPa/bar] ([psi])
A17DTN	205/65 R16,	230/2,3 (33)	230/2,3 (33)	270/2,7 (39)	270/2,7 (39)	240/2,4 (35)	280/2,8 (41)
	215/60 R16,						
	225/50 R17,						
	225/45 R17,						
	235/45 R18						
	205/55 R16,	240/2,4 (35)	220/2,2 (32)	270/2,7 (39)	270/2,7 (39)	250/2,5 (36)	290/2,9 (42)
	215/50 R17,						
	235/40 R19						
	205/60 R16,	250/2,5 (36)	230/2,3 (33)	270/2,7 (39)	270/2,7 (39)	260/2,6 (38)	300/3,0 (43)
	205/55 R16,						
	225/45 R17						

Sports tourer		Confort avec 3 personnes max.		ECO pour une charge de 3 personnes		À pleine charge	
Moteur	Pneus	avant	arrière	avant	arrière	avant	arrière
		[kPa/bar] ([psi])	[kPa/bar] ([psi])	[kPa/bar] ([psi])	[kPa/bar] ([psi])	[kPa/bar] ([psi])	[kPa/bar] ([psi])
A20DTH	205/65 R16,	230/2,3 (33)	230/2,3 (33)	270/2,7 (39)	270/2,7 (39)	240/2,4 (35)	280/2,8 (41)
	215/60 R16,						
	225/50 R17,						
	235/45 R18						
	235/40 R19	240/2,4 (35)	220/2,2 (32)	270/2,7 (39)	270/2,7 (39)	250/2,5 (36)	290/2,9 (42)
	205/60 R16, 215/50 R17	250/2,5 (36)	230/2,3 (33)	270/2,7 (39)	270/2,7 (39)	260/2,6 (38)	300/3,0 (43)
A20DTR	215/50 R17,	250/2,5 (36)	230/2,3 (33)	270/2,7 (39)	270/2,7 (39)	260/2,6 (38)	290/2,9 (42)
	235/45 R18						

Sports tourer		Confort avec 3 personnes max.		ECO pour une charge de 3 personnes		À pleine charge	
Moteur	Pneus	avant	arrière	avant	arrière	avant	arrière
		[kPa/bar] ([psi])	[kPa/bar] ([psi])	[kPa/bar] ([psi])	[kPa/bar] ([psi])	[kPa/bar] ([psi])	[kPa/bar] ([psi])
	235/40 R19	270/2,7 (39)	250/2,5 (36)	270/2,7 (39)	270/2,7 (39)	280/2,8 (41)	300/3,0 (43)
Tous	Roue de dépannage temporaire	420/4,2 (61)	420/4,2 (61)	–	–	420/4,2 (61)	420/4,2 (61)

Informations au client

Informations au client 347
Enregistrement des données du véhicule et vie privée 350

Informations au client

Déclaration de conformité

Systèmes de transmission radio

Ce véhicule dispose de systèmes transmettant et/ou recevant des ondes radio soumis à la Directive 1999/5/EC. Ces systèmes sont conformes aux exigences essentielles ainsi qu'à d'autres dispositions pertinentes de la Directive 1999/5/EC. Des copies des déclarations de conformité sont disponibles via notre site Web.

Systèmes de radar

Les déclarations de conformité spécifiques au pays pour les systèmes radar sont présentées sur la page suivante :

European Union
EC Directive: 1999/5/EC
Manufacturer: Delphi Electronics & Safety
Model / Type Designation: L2C0038TR
Description / Intended Use:
Electronically Scanned Radar (ESR),
a 76.5GHz adaptive cruise control system radar fitted to motor vehicles at vehicle manufacture
Applied Standards:
47 CFR Part 15
CEPT ERC Recommendation 70-03
EN 60950
EN 301 091
European Commission Directive 2006/28/EC
I declare that the product referenced above is in compliance with the essential requirements and other relevant provisions of Directive 1999/5/EC, on the approximation of the laws of the member states relating to Directive 1999/5/EC.

Brazil

Este equipamento opera em caráter secundário, isto é, não tem direito a proteção contra interferência prejudicial, mesmo de estações do mesmo tipo, e não pode causar interferência a sistemas operando em caráter primário

Indonesia
14785/POSTEL/2010
1982

Jordan
Type Approval No.: TRC/LPD/2009/87
Equipment Type: Low Power Device (LPD)

Malaysia

Approval #: B 05358

Moldova

8526

Morocco
AGREE PAR L'ANRT MAROC
Numéro d'agrément :
MR 4838 ANRT 2009
Date d'agrément : 22/5/2009

Singapore
Complies with
IDA Standards
DA105753

South Africa

TA-2009/163
APPROVED

South Korea

Taiwan
CCAB09LP4590T3

UAE
TRA
REGISTERED No:
0018923/09
DEALER No:
DA0047809/10

United States of America and Canada
Model / FCC ID: L2C0038TR IC: 3432A-0038TR

This device complies with Part 15 of the FCC Rules and with Industry Canada license-exempt RSS standard(s). Operation is subject to the following two conditions: (1) This device may not cause harmful interference, and (2) This device must accept any interference received, including interference that may cause undesired operation.

Le présent appareil est conforme aux CNR d'Industrie Canada applicables aux appareils radio exempts de licence. L'exploitation est autorisée aux deux conditions suivantes: (1) l'appareil ne doit pas produire de brouillage, et (2) l'utilisateur de l'appareil doit accepter tout brouillage radioélectrique subi, même si le brouillage est susceptible d'en compromettre le fonctionnement.

Note: Changes or modifications not expressively approved by the party responsible for compliance could void the user's authority to operate the equipment. The term "IC:" before the radio certification number only signifies that Industry Canada technical specifications were met.

Note: This equipment complies with radiation exposure limits set forth for an uncontrolled environment. This equipment should be installed and operated with minimum distance of 20 cm between the radiator and your body.

Cric, bi-corps 3 portes et 5 portes, tri-corps 4 portes

Traduction de la Déclaration de conformité originale

Déclaration de conformité correspondant à la directive CE 2006/42/EC

Nous déclarons que le produit :

Désignation du produit : Cric

Type/référence GM : 13576735

est conforme aux provisions de la directive 2006/42/EC.

Normes techniques appliquées :

GMN9737	=	levage
GM 14337	=	cric d'équipement standard - tests matériels
GMN5127	=	intégrité du véhicule - montage sur cric pour levage et station-service
GMW15005	=	cric et roue de secours en équipement standard, test de véhicule
ISO TS 16949	=	systèmes de gestion de la qualité

Le signataire est autorisé à compiler la documentation technique.

Rüsselsheim, 31 janvier 2014

signé par

Hans-Peter Metzger

Responsable du groupe ingénierie, châssis et structure

Adam Opel AG

D-65423 Rüsselsheim

Cric, Sports Tourer

Traduction de la Déclaration de conformité originale

Déclaration de conformité correspondant à la directive CE 2006/42/EC

Nous déclarons que le produit :

Désignation du produit : Cric

Type/référence GM : 13348505, 13504504

est conforme aux provisions de la directive 2006/42/EC.

Normes techniques appliquées :

GMN9737	=	levage
GM 14337	=	cric d'équipement standard - tests matériels
GMN5127	=	intégrité du véhicule - montage sur cric pour levage et station-service
GMW15005	=	cric et roue de secours en équipement standard, test de véhicule
ISO TS 16949	=	systèmes de gestion de la qualité

Le signataire est autorisé à compiler la documentation technique.

Rüsselsheim, 31 janvier 2014

signé par

Hans-Peter Metzger

Responsable du groupe ingénierie, châssis et structure

Adam Opel AG

D-65423 Rüsselsheim

Enregistrement des données du véhicule et vie privée

Enregistrements des données d'événements

Modules de stockage de données dans le véhicule

Le véhicule est doté d'un grand nombre de composants électroniques contenant des modules de stockage de données qui mémorisent de manière temporaire ou permanente des donnes techniques concernant l'état du véhicule, les évènements et les erreurs. En général, ces informations techniques permettent de documenter l'état des pièces, modules, systèmes ou l'environnement :

- conditions de fonctionnement de composants de système (par ex. niveaux de remplissage)
- messages d'état du véhicule et de ses composants uniques (par ex. nombre de tours de roue/vitesse de rotation, ralentissement, accélération latérale)
- dysfonctionnement et défauts dans des composants de système important
- la réaction du véhicule dans des conditions particulières de conduite (par ex. déploiement d'un airbag, activation du système de régulation de stabilité)
- conditions environnementales (par ex. température)

Ces données sont uniquement des données techniques et faciliteront l'identification et la correction des erreurs ainsi que l'optimisation des fonctions du véhicule.

Les profils de déplacement indiquant les itinéraires parcourus ne peuvent pas être créés avec ces données.

Si des services sont utilisés (par ex. travaux de réparation, procédures de services, cas de garantie, assurance qualité), les employés du réseau d'entretien (y compris le fabricant) peuvent, en utilisant des appareils de diagnostic spéciaux, lire ces informations techniques à partir de modules de stockage de données d'événement et d'erreur. Des informations supplémentaires peuvent vous être fournies dans ces ateliers, le cas échéant. Une fois qu'une erreur a été corrigée, les données sont effacées du module de stockage de données ou elles sont continuellement écrasées.

Il se peut que, pendant le fonctionnement normal du véhicule, certaines situations sont rencontrées où ces données techniques se rapportant à d'autres informations (rapport d'accident, dommages sur le véhicule, énoncés de témoin, etc.) peuvent être associées à une personne spécifique - éventuellement avec l'aide d'un expert.

Des fonctions supplémentaires, avec le consentement du client (par ex. location du véhicule en cas d'urgence) permettent la transmission de données particulières du véhicule.

Identification par radiofréquence (RFID)

La technologie RFID est utilisée sur certains véhicules pour des fonctions telles que la surveillance de la pression des pneus et la sécurité du circuit d'allumage. Il est également utilisé en association avec des fonctions de confort comme les télécommandes radio pour le verrouillage/déverrouillage des portes et les émetteurs embarqués d'ouverture de portails ou de portes de garage. La technologie RFID des véhicules Opel n'utilise pas et n'enregistre pas d'informations personnelles, pas plus qu'elle n'établit de liens vers d'autres systèmes Opel contenant des informations personnelles.

Index alphabétique

A

Accessoires et modifications du véhicule 239
Accoudoir 49
Accouplement de remorque..... 233
Actionner la pédale..... 119
Affichage d'informations graphique, affichage d'informations couleurs 129
Affichage de la transmission 178
Affichage de service 114
Affichages d'informations..... 124
Aide au démarrage en côte 186
Aide au stationnement 209
Aide au stationnement à ultrasons..... 209
Aide au stationnement par ultrasons 120
Airbags et rétracteurs de ceinture 117
Alarme antivol 30
Alerte d'angle mort latéral..... 217
Alerte de collision avant..... 202
Allume-cigares 111
Anneaux d'arrimage 95
Antiblocage de sécurité 183
Antiblocage de sécurité (ABS) . . 119
Antibrouillard 123
Appel de phares 147
Appuis-tête 40
Appuis-tête actifs 41
Assistance au freinage 186
Assistant pour les panneaux de signalisation..... 221
Avertissement de franchissement de ligne. . 120, 224
Avertisseur sonore 16, 105

B

Barre de remorquage..... 233
Batterie du véhicule 245
Blocage de démarrage..... 122
Blocage du démarrage 32
Boîte à fusibles du coffre 272
Boîte à fusibles du compartiment moteur 269
Boîte à fusibles du tableau de bord 271
Boîte à gants 63
Boîte automatique 178
Boîte de vitesses 18
Boîte manuelle 182
Bouches d'aération..... 167
Bouches d'aération fixes 168
Bouches d'aération réglables 167
Bouton de sélection de carburant 113

C

Cache-bagages 90
Caméra arrière 219
Capacités 326
Capot 241
Caractéristiques de conduite et conseils pour le remorquage .. 233
Caractéristiques du véhicule..... 310
Caractéristiques spécifiques du véhicule 3
Carburant..... 226
Carburant pour moteurs à essence 226
Carburant pour moteurs diesel .. 226
Carburant pour utilisation au gaz liquéfié..... 226
Car Pass 22
Catalyseur 178
Ceinture de sécurité 10
Ceinture de sécurité à trois points 51
Ceintures..... 50
Ceintures de sécurité 50
Cendriers 111
Centre d'informations du conducteur..... 124
Châssis mécatronique interactif. 188
Chaînes à neige 283
Changement d'une roue 288
Changement de taille de pneus et de jantes 283
Charge au toit..... 102
Chauffage 49
Chauffage auxiliaire..... 167
Chauffage et ventilation 159
Clé, réglages mémorisés..... 24
Clés 22
Clés, serrures..... 22
Clignotant 117
Clignotants..... 112
Clignotants avant 254
Clignotants de changement de direction et de file 152
Clignotants latéraux 265
Climatisation 16, 160
Climatisation électronique 162
Code..... 131
Coffre 27, 86
Combiné d'instruments 112
Commande automatique des feux 145
Commande d'éclairage du tableau de bord 154
Commandes au volant 104
Commutateur d'éclairage 144
Compte-tours 112
Compteur de vitesse 112
Compteur kilométrique 112
Compteur kilométrique journalier 112
Consommation de carburant - Émissions de CO_2..... 232
Contrôle du véhicule 170
Contrôles du véhicule..... 240
Contrôleur pour smartphone..... 131
Coupure d'alimentation en décélération 173
Coupure de courant 181
Crevaison..... 288
Cric de véhicule..... 275

D

Danger, attention et avertissement 4
Déclaration de conformité..... 347
Défaillance 181
Défaillance du frein de stationnement électrique..... 119
Démarrage du moteur 172
Démarrage et utilisation..... 171
Démarrage par câbles auxiliaires 296
Désactivation d'airbag 55, 118
Désignations des pneus 277
Déverrouillage du véhicule 6
Dimensions du véhicule 325
Direction..... 170
Direction assistée..... 120
Dispositif antivol 30

Dispositif d'attelage 234
Données du moteur 313

E
Éclairage de la console centrale 156
Éclairage de plaque d'immatriculation 266
Éclairage directionnel adaptatif 123, 148, 251
Éclairage du tableau de bord 267
Éclairage en virage..... 148
Éclairage extérieur 14, 122, 144
Éclairage intérieur..... 154, 155, 267
Éclairage pour entrer dans le véhicule 156
Éclairage pour quitter le véhicule 157
Electronic Stability Control..... 187
Electronic Stability Control désactivé 121
Electronic Stability Control et système antipatinage..... 121
Éléments de commande..... 104
Emplacements de montage d'un système de sécurité pour enfant 59
Emploi d'une remorque 234
En cas de panne..... 297
Enjoliveurs 283
Enregistrement des données du véhicule et vie privée..... 350
Enregistrements des données d'événements..... 350
Entretien..... 304
Entretien extérieur 299
Entretien intérieur 302
Équipement électrique..... 268
Équipements d'éclairage..... 156
Espaces de rangement..... 63
Essuie-glace / lave-glace avant . 106
Essuie-glace / lave-glace de lunette arrière 108
Essuie-glaces et lave-glaces..... 17
Exécution du travail 240

F
Faible niveau de produit de lave-glace 123
Faire le plein 229
Feu antibrouillard arrière 123
Feux antibrouillard 252
Feux antibrouillard arrière 153
Feux arrière 257
Feux de détresse..... 112, 152
Feux de jour 148
Feux de position..... 144
Feux de recul 154
Feux de route 123, 146
Feux de route automatiques 123, 146
Feux de stationnement 154
Filet de sécurité 98
Filtre à particules..... 177
Filtre à particules (pour diesel).. ..... 121, 177
Filtre à pollens 168
Fluides et lubrifiants recommandés 305
Fonctionnement normal de la climatisation 168
Forme convexe 32
Frein à main..... 183, 184
Freinage d'urgence actif..... 207
Frein de stationnement 184
Frein de stationnement électrique..... 119, 184
Freins 183, 244
Fusibles 268

G
Galerie de toit 101
Garnitures..... 302
Gaz d'échappement 177

H
Horloge..... 109
Huile moteur 241, 305, 310

I
Identification du moteur..... 309
Identification par radiofréquence (RFID) 351

Indication de distance vers l'avant 206
Informations générales 233
Informations sur l'entretien 304
Informations sur le chargement . 102
Introduction 3

J
Jantes et pneus 277
Jauge à carburant 113
Jauge de température de liquide de refroidissement du moteur 114
Jauges et cadrans..... 112

K
Kit de réparation des pneus 284

L
Lampes de courtoise 156
Lampes de lecture 156
Lentilles de feu embuées 154
Lève-vitres électriques 35
Lève-vitres manuels 35
Levier sélecteur 179
Limiteur de vitesse..... 193
Liquide de direction assistée..... 243
Liquide de frein 244
Liquide de frein / d'embrayage... 305
Liquide de lave-glace 244
Liquide de refroidissement du moteur 242
Liquide de refroidissement et antigel..... 305
Liquides et lubrifiants recommandés..... 310
Lunette arrière chauffante 37

M
Messages du véhicule 131
Mode manuel 180

N
Niveau bas de carburant 122
Numéro d'identification du véhicule 308

O
Ordinateur de bord 136
Outillage 275
Outillage de bord..... 275

P
Pare-brise..... 34
Pare-soleil 37
Passage au rapport supérieur.... 120
Performances 317
Personnalisation du véhicule 138
Phares..... 144
Phares antibrouillard 153
Phares halogènes 248
Phares pour conduite à l'étranger 147
Plaquette d'identification 308
Pneus d'hiver 277
Poids du véhicule 321
Porte-gobelets 64
Porte ouverte 124
Portes..... 27
Porte-vélos..... 67
Position de siège 42
Position nuit automatique 34
Position nuit manuelle 34
Positions de la serrure de contact 171
Préchauffage 121
Premiers secours..... 100
Prendre la route 19
Pression d'huile moteur 121
Pression des pneus 277
Pressions des pneus 327
Prise d'air 168
Prises de courant 110
Prochain entretien du véhicule .. 118
Profondeur de sculptures 282
Programme de stabilité de la remorque 238
Programmes de conduite électronique 181

Prolongation de l'alimentation.... 172
Protection contre la décharge de la batterie 158
Puissance réduite du moteur..... 122
Purge du système d'alimentation en gazole (diesel) 246

Q
Quickheat..... 167

R
Rabattement 33
Rabattement du siège 45
Rangement..... 63
Rangement à l'arrière..... 90
Rangement avant..... 64
Rangement dans la console centrale 66
Rangement dans les accoudoirs . 65
Rappel de ceinture de sécurité .. 117
Recommandations pour la conduite..... 170
Recouvrement de plancher arrière réglable en hauteur..... 93
Recouvrement des rangements dans le plancher arrière 93
Réglage de la portée des phares 147
Réglage des appuis-tête 10
Réglage de siège 42
Réglage des rétroviseurs 10
Réglage des sièges 7
Réglage du volant 11, 104
Réglage électrique 32
Réglage électrique des sièges 47
Réglages mémorisés..... 24
Régulateur de vitesse 123, 191
Régulateur de vitesse adaptatif. 123, 195
Remorquage..... 233, 297
Remorquage d'un autre véhicule 298
Remorquage du véhicule 297
Remplacement des ampoules ... 247
Remplacement des balais d'essuie-glace 247
Reprise des véhicules hors d'usage 240
Rétroviseur intérieur..... 34
Rétroviseurs chauffés 33
Rétroviseurs extérieurs..... 32
Rodage d'un véhicule neuf 171
Roue de secours 291

S
Sécurité du véhicule..... 30
Sécurité enfants 27
Service 168
Sièges arrière..... 49
Sièges avant..... 42
Signaux sonores 135
Soin à la carrosserie..... 299
Stationnement 21, 175
Stockage du véhicule..... 239
Symboles 4
Système antipatinage 186
Système antipatinage désactivé 121
Système d'airbag 53
Système d'airbag frontal 53
Système d'airbag latéral 54
Système d'airbag rideau 55
Système d'arrêt-démarrage..... 173
Système de charge 118
Système de freinage et d'embrayage 118
Système de surveillance de la pression des pneus..... 121, 279
Système de transport arrière..... 67
Système Flex-Fix..... 67
Système flexible de compartimentage du coffre 95
Systèmes d'assistance au conducteur..... 191
Systèmes de climatisation..... 159
Systèmes de conduite..... 186
Systèmes de détection d'objets.. 209
Systèmes de sécurité pour enfant 57

Systèmes de sécurité pour enfant ISOFIX 62
Systèmes de sécurité pour enfant Top-Tether 62

T
Télécommande radio 23
Témoin de dysfonctionnement . . 118
Témoins..... 115
Température extérieure 108
Tension de pile 135
Toit..... 37
Toit ouvrant 37, 39
Triangle de présignalisation 99
Trousse de secours 100

U
Utilisation de ce manuel 3

V
Véhicule détecté à l'avant..... 124
Ventilation..... 159
Verrouillage automatique 26
Verrouillage central 24
Vide-poches..... 63
Vide-poches sous le siège 65
Vitres..... 34
Volant chauffé 105
Vue d'ensemble du tableau de bord 12

www.opel.com

Copyright by ADAM OPEL AG, Rüsselsheim, Germany.

Les données mentionnées dans cette publication correspondent à la situation indiquée. Adam Opel AG se réserve le droit d'apporter des modifications techniques, de l'équipement et de la forme du véhicule par rapport aux indications reprises dans cette publication ainsi que des modifications de cette publication proprement dite.

Situation : mars 2015, ADAM OPEL AG, Rüsselsheim.

Imprimé sur papier blanchi sans chlore.

KTA-2685/13-fr 03/2015