VIVARO

Manuel d'utilisation

Sommaire

Introduction 2
En bref 6
Clés, portes et vitres 21
Sièges, systèmes de sécurité 47
Rangement 76
Instruments et commandes 88
Éclairage 114
Climatisation 122
Conduite et utilisation 137
Soins du véhicule 176
Service et maintenance 219
Caractéristiques techniques 223
Informations au client 231
Index alphabétique 240

Introduction

Carburants	Désignation			
Huile moteur	Qualité			
	Viscosité			
Pression de gonflage des pneus	Monte		avant	arrière
	Pneus été			
	Pneus d'hiver			
Poids				
	Poids total autorisé			
	- Poids à vide du modèle de base			
	= Chargement			

Caractéristiques spécifiques du véhicule

Veuillez inscrire les données de votre véhicule à la page précédente afin de les garder facilement accessibles. Ces informations figurent aux chapitres « Entretien et maintenance » et « Caractéristiques techniques » ainsi que sur la plaquette signalétique.

Introduction

Votre véhicule associe technologie avancée, sécurité, écologie et économie.

Le présent Manuel d'utilisation contient toutes les informations qui vous seront nécessaires pour conduire votre véhicule efficacement et en toute sécurité.

Informez les occupants du véhicule des risques éventuels d'accident et de blessure dus à une mauvaise utilisation.

Vous devez toujours vous plier aux lois et réglementations en vigueur dans le pays dans lequel vous vous trouvez. Ces lois peuvent différer des informations contenues dans ce Manuel d'utilisation.

L'ignorance de la description donnée dans ce manuel peut affecter votre garantie.

Quand il est indiqué de prendre contact avec un atelier, nous vous recommandons de chercher un Réparateur Agréé Opel.

Les Réparateurs Agréés Opel offrent un service de première qualité à des prix raisonnables. Le personnel expérimenté formé par Opel travaille selon les prescriptions spécifiques d'Opel.

La documentation destinée au client doit toujours être conservée à portée de main, dans le véhicule.

Utilisation de ce manuel

- Le présent manuel décrit toutes les options et fonctions disponibles pour ce modèle. **Certaines descriptions, notamment celles des fonctions de menu et d'affichage, peuvent ne pas s'appliquer à votre véhicule en raison des variantes de modèle, de spécifications propres à votre pays, à des accessoires ou des équipements spéciaux.**
- Vous trouverez un premier aperçu dans le chapitre « En bref ».
- Le sommaire situé au début de ce manuel et à chaque chapitre indique où se trouvent les informations.
- L'index vous permet de rechercher des informations spécifiques.
- Le présent Manuel d'utilisation montre des véhicules avec direction à gauche. L'utilisation de véhicules avec direction à droite est similaire.
- Le Manuel d'utilisation reprend les désignations de moteur utilisées en usine. Les désignations de vente correspondantes se trouvent dans le chapitre « Caractéristiques techniques ».

- Les indications de direction, telles que à gauche, à droite ou vers l'avant et vers l'arrière, sont toujours données par rapport au sens de la marche.
- Il se peut que les informations des écrans de votre véhicule ne s'affichent pas dans votre langue.
- Les messages affichés et l'étiquetage intérieur sont écrits en caractères **gras**.

Danger, attention et avertissement

⚠Danger

Les paragraphes accompagnés de la mention ⚠**Danger** fournissent des informations concernant un risque de blessure mortelle. Ignorer ces informations peut entraîner un danger de mort.

⚠Attention

Les paragraphes accompagnés de la mention ⚠**Attention** fournissent des informations concernant un risque d'accident ou de blessure. Ignorer ces informations peut entraîner des blessures.

Avertissement

Les paragraphes accompagnés de la mention **Avertissement** fournissent des informations concernant un risque de dégradation du véhicule. Ignorer cette information peut entraîner une dégradation du véhicule.

Symboles

Les références à une page sont marquées d'un symbole ⇨. ⇨ signifie « voir page ».

Les références des pages et les entrées d'index se rapportent aux titres des rubriques donnés dans la table des matières.

Bonne route !

Votre équipe Opel

En bref

Informations pour un premier déplacement

Déverrouillage du véhicule

Déverrouillage avec la télécommande

Appuyer sur pour déverrouiller la porte du conducteur. Appuyer à nouveau pour déverrouiller le véhicule complet.

Ouvrir les portes en tirant les poignées.

Presser . Seul le coffre est déverrouillé.

Télécommande radio ⇨ 22.

Verrouillage central ⇨ 27.

Coffre ⇨ 36.

Déverrouillage avec la clé manuelle ⇨ 27.

Déverrouillage avec la clé électronique

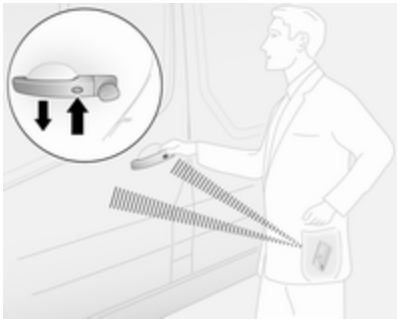

Appuyer sur la touche de l'une des poignées de porte extérieures lorsque la clé électronique se trouve à portée de la zone de détection (environ 1 m de la porte avant ou du compartiment de chargement) et tirer sur la poignée pour ouvrir.

- ou -

Appuyer sur la touche de la clé électronique pour déverrouiller toutes les portes et le coffre.

Système à clé électronique ⇨ 23.

Réglage des sièges

Réglage longitudinal

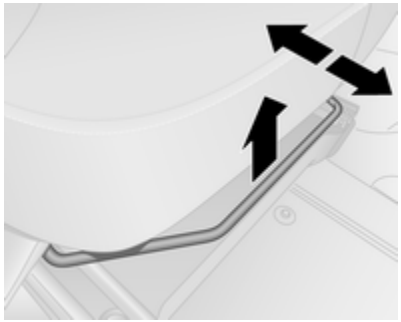

Tirer la poignée, déplacer le siège et relâcher la poignée.

Essayer de déplacer le siège vers l'arrière et l'avant pour s'assurer que le siège est verrouillé en place.

Position de siège ⇨ 48.

Réglage des sièges ⇨ 49.

Inclinaison des dossiers

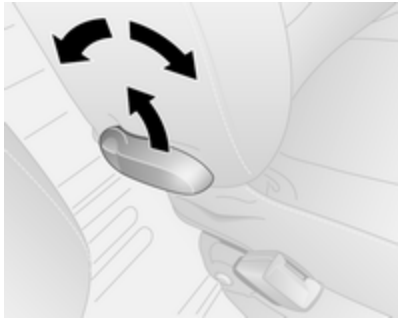

Tirer le levier, régler l'inclinaison et relâcher le levier. Laisser le dossier s'encliqueter. Ne pas s'appuyer sur le dossier pendant le réglage.

Position de siège ⇨ 48.

Réglage des sièges ⇨ 49.

Hauteur de siège

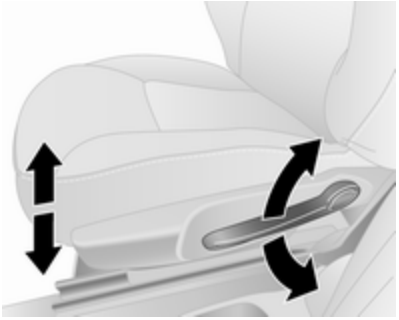

Mouvement de pompage du levier:

vers le haut : relever le siège
vers le bas : abaisser le siège

Position de siège ⇨ 48.

Réglage des sièges ⇨ 49.

Réglage des appuis-tête

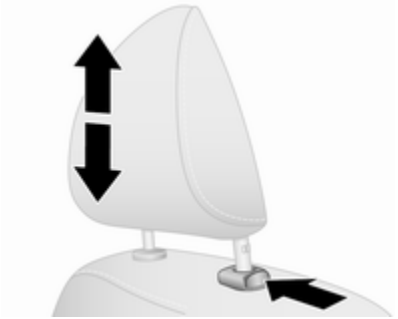

Appuyer sur le bouton de déverrouillage, régler la hauteur, verrouiller.

Appuis-tête ⇨ 47.

Ceinture de sécurité

Tirer la ceinture de sécurité et l'attacher dans la boucle de ceinture. La ceinture de sécurité ne doit pas être vrillée et doit être placée près du corps. Le dossier ne doit pas être incliné trop en arrière (environ 25° maximum).

Pour détacher la ceinture, appuyer sur le bouton rouge de la boucle de ceinture.

Position de siège ⇨ 48.

Ceintures de sécurité ⇨ 57.

Système d'airbag ⇨ 62.

Réglage des rétroviseurs

Rétroviseur intérieur

Pour régler le rétroviseur, déplacer le boîtier du rétroviseur dans la direction désirée.

Rétroviseur intérieur, rétroviseur grand angle ⇨ 43.

Rétroviseur intérieur à position nuit automatique ⇨ 44.

Rétroviseurs extérieurs

Réglage manuel

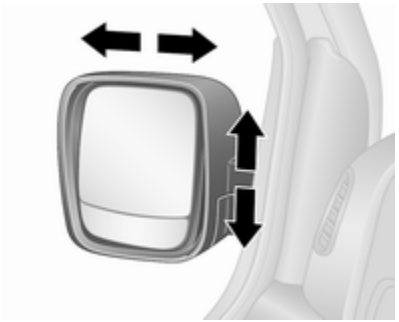

Pivoter le rétroviseur dans la direction requise.

Rétroviseurs extérieurs ⇨ 42.

Réglage électrique

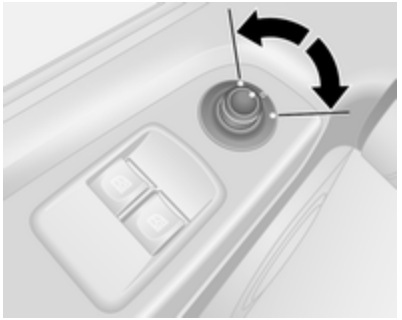

Sélectionner le rétroviseur extérieur correspondant et le régler.

Rétroviseurs extérieurs convexes ⇨ 42.

Réglage électrique ⇨ 42.

Rétroviseurs extérieurs rabattables ⇨ 42.

Rétroviseurs extérieurs chauffants ⇨ 43.

Réglage du volant

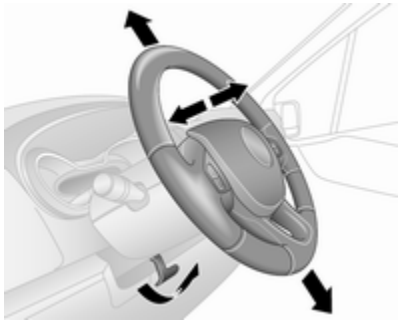

Débloquer le levier, régler le volant puis bloquer le levier et vérifier qu'il est bien verrouillé.

Ne régler le volant que lorsque le véhicule est arrêté et la direction débloquée.

Système d'airbag ⇨ 62.

Positions de l'allumage ⇨ 139.

Vue d'ensemble du tableau de bord

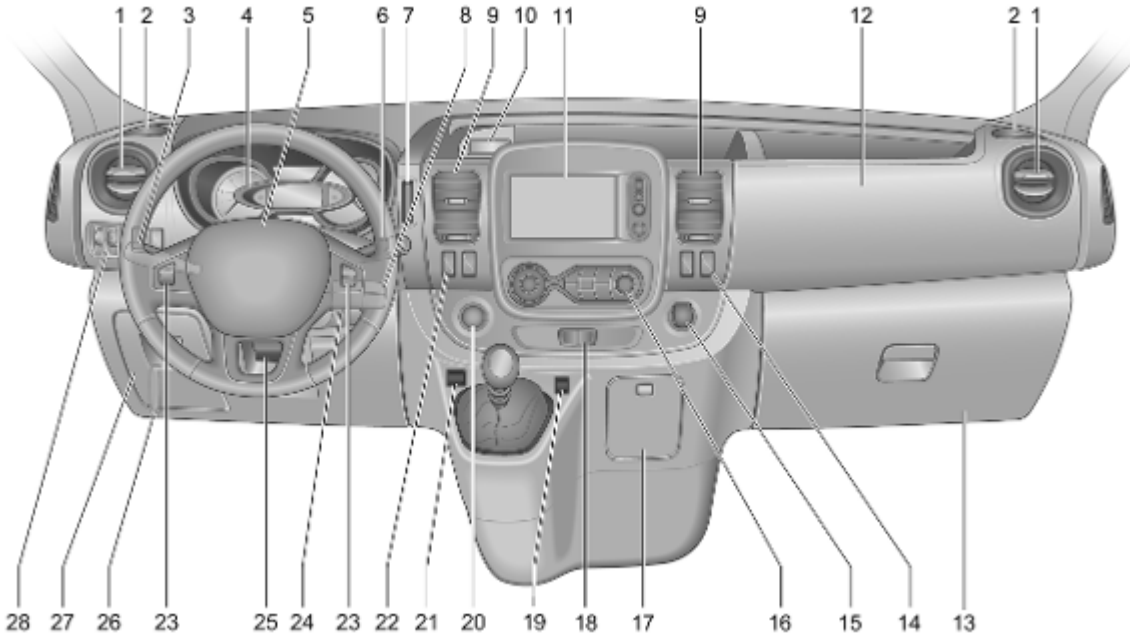

1 Bouches d'aération latérales 134
2 Cendriers 95
Porte-gobelet 78
3 Commutateur d'éclairage ... 114
Feu antibrouillard arrière 118
Phares antibrouillard 117
Éclairage pour quitter le véhicule 121
Feux de direction 117
Feux de position 114
Appel de phares, feux de croisement et feux de route 115
4 Instruments 95
Centre d'informations du conducteur 108
Ordinateur de bord 110
5 Avertisseur sonore 89
Airbag conducteur 65
6 Essuie-glace avant, lave-glace avant 90
Essuie-glace arrière, lave-glace de lunette arrière 91
Ordinateur de bord 110
7 Lecteur de carte pour le système de clé électronique 23
8 Commandes au volant 89
9 Bouches d'aération centrales 134
10 Prise pour accessoires 93
Allume-cigares 94
Plateau de monnaie, port USB 76
11 Affichage d'informations 108
12 Airbag pour passager avant .. 65
13 Boîte à gants 77
14 Rétroviseurs extérieurs chauffants 43
Lunette arrière chauffante 46
Régime de ralenti 143
15 Prise pour accessoires 93
Allume-cigares 94
16 Climatisation automatique . . 122
Climatisation électronique ... 124
17 Cendriers 95
Porte-gobelet 78
18 Feux de détresse 117
Verrouillage central 27
19 Aide au stationnement avant 165
20 Touche d'alimentation pour le système de clé électronique 140
21 Touche Eco pour le mode économie de carburant 137
22 Système Stop/Start 144
Régulateur de vitesse 161
Limiteur de vitesse 163
23 Télécommande au volant 89
Régulateur de vitesse 161
24 Serrure de contact avec blocage de la direction 139
25 Réglage du volant 89

26 Poignée de déverrouillage du capot moteur 178
27 Boîte à fusibles 196
28 Aide au stationnement arrière 165
Electronic Stability Control .. 160
Système antipatinage 159
Réglage de la portée des phares 116
Commande de l'éclairage du tableau de bord 118
Chauffage autonome 128
Limiteur de vitesse 163

Éclairage extérieur

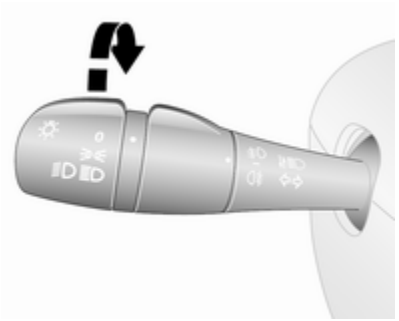

Tourner le commutateur d'éclairage externe :

0 : arrêt
: feux de position
: phares

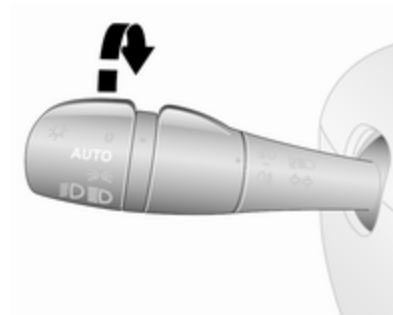

Véhicules avec commande automatique des feux :

AUTO : commande d'éclairage extérieur : l'éclairage extérieur s'allume et s'éteint automatiquement en fonction des conditions de luminosité extérieures.

Éclairage ⇨ 114.

Allumage automatique des feux de croisement ⇨ 115.

Rappel d'extinction des phares ⇨ 109.

Feux antibrouillard avant et arrière

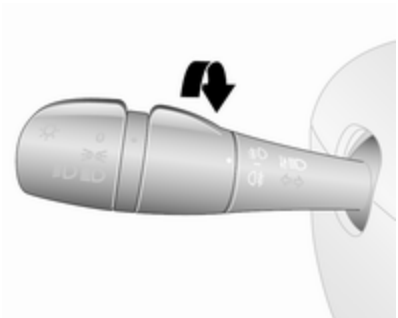

Tourner le commutateur d'éclairage interne

: phares antibrouillard
: feu antibrouillard arrière

Phares antibrouillard ⇨ 117.

Feu antibrouillard arrière ⇨ 118.

Appel de phares, feux de route et feux de croisement

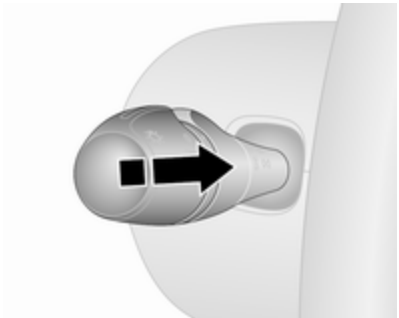

appel de phares : tirer la tige.
feux de route : pousser la tige.
feux de croisement : pousser ou tirer sur la tige

Allumage automatique des feux de croisement ⇨ 115.

Feux de route ⇨ 115.

Appel de phares ⇨ 115.

Feux de direction

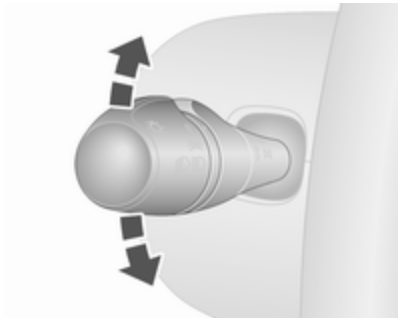

tige vers le haut : feu de direction du côté droit
tige vers le bas : feu de direction du côté gauche

Feux de direction ⇨ 117.

Feux de détresse

Pour les enclencher, appuyer sur ⚠.

Feux de détresse ⇨ 117.

Avertisseur sonore

Appuyer sur .

Essuie-glaces et lave-glaces

Essuie-glace avant

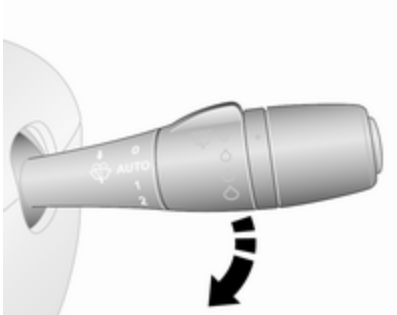

0	:	arrêt
AUTO ou	:	fonctionnement intermittent ou balayage automatique avec capteur de pluie
1	:	lent
2	:	rapide

Essuie-glace avant ⇨ 90.

Remplacement des balais d'essuie-glace ⇨ 187.

Lave-glace avant

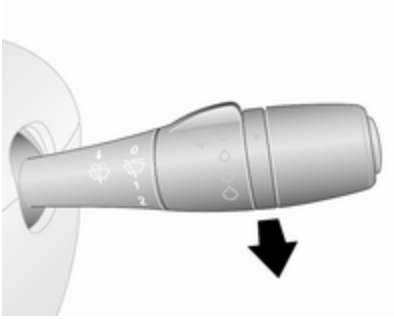

Tirer la manette.

Lave-glace avant ⇨ 90.

Produit de lave-glace ⇨ 182.

Essuie-glace et lave-glace de lunette arrière

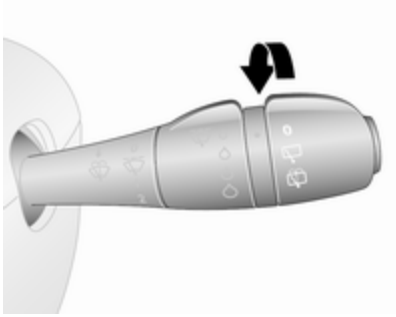

Tourner la manette :

0 : arrêt
: essuie-glace
: lave-glace

Essuie-glace et lave-glace de lunette arrière ⇨ 91.

Produit de lave-glace ⇨ 182.

Climatisation

Lunette arrière chauffante

Le chauffage est activé en appuyant sur .

Lunette arrière chauffante ⇨ 46.

Rétroviseurs extérieurs chauffants

Une pression sur active également les rétroviseurs extérieurs chauffants.

Rétroviseurs extérieurs chauffants ⇨ 43.

Désembuage et dégivrage des vitres

Climatisation automatique

- Répartition d'air sur .
- Commutateur de température sur le niveau le plus chaud.
- Régler la vitesse de soufflerie au maximum.
- Refroidissement **A/C** en marche.
- Lunette arrière chauffante en marche.

Climatisation automatique ⇨ 122.

Climatisation électronique

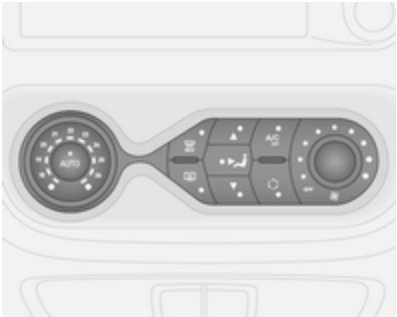

- Appuyer sur . Le voyant du bouton s'allume lorsque la fonction est activée.
- La température, la répartition de l'air et le refroidissement sont réglés automatiquement. Le ventilateur tourne à grande vitesse.
- Activer la lunette arrière chauffante ⇨ 46.

Climatisation électronique ⇨ 124.

Boîte de vitesses

Boîte manuelle

Marche arrière : lorsque le véhicule est à l'arrêt, soulever la bague du levier sélecteur trois secondes après avoir enfoncé la pédale d'embrayage et engager la marche arrière.

Si le rapport ne s'engage pas, amener le levier au point mort, relâcher la pédale d'embrayage puis débrayer à nouveau ; réessayer de passer la marche arrière.

Boîte manuelle ⇨ 156.

Prendre la route

Contrôles avant de prendre la route

- Pression des pneus ⇨ 201 et état ⇨ 230.
- Niveau d'huile moteur et niveau des liquides ⇨ 179.
- Tous les rétroviseurs, les vitres, les éclairages extérieurs et les plaques d'immatriculation doivent être en bon état, propres et débarrassés de toute neige ou glace.
- Position correcte des rétroviseurs ⇨ 42, des sièges ⇨ 48 et des ceintures de sécurité ⇨ 58.
- Vérifier le fonctionnement du système de freinage à faible vitesse, notamment lorsque les freins sont humides.

Démarrage du moteur du véhicule avec la clé

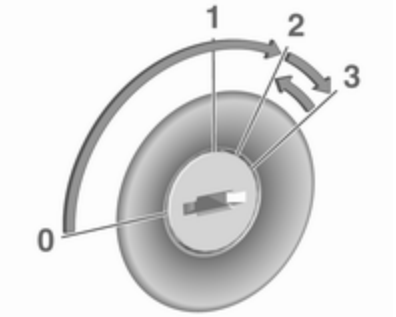

- Tourner la clé en position **1**.
- Bouger légèrement le volant pour libérer le blocage de la direction.
- Enfoncer la pédale d'embrayage et de frein.
- Ne pas accélérer.
- Moteurs diesel : tourner la clé en position **2** pour le préchauffage et attendre que le témoin s'éteigne dans le combiné d'instruments.
- Tourner la clé en position **3** et la relâcher.

Démarrage du moteur ⇨ 142.

Démarrage du moteur du véhicule avec le bouton d'alimentation

La clé électronique doit se trouver à l'intérieur du véhicule, soit dans le lecteur de carte, soit à l'avant de l'habitacle.

- Bouger légèrement le volant pour libérer le blocage de la direction.
- Enfoncer la pédale d'embrayage et de frein.
- Ne pas accélérer.
- Appuyer sur **START/STOP** et relâcher.
- Le moteur démarre après un bref délai.

Bouton d'alimentation ⇨ 140.

Système Stop/Start

Lorsque le véhicule est au ralenti ou à l'arrêt et que certaines conditions sont réunies, activer Autostop (Arrêt automatique) comme suit :

- Enfoncer la pédale d'embrayage.
- Placer le levier sélecteur au point mort.
- Relâcher la pédale d'embrayage.

Un arrêt automatique est indiqué lorsque Ⓐ s'allume dans le combiné d'instruments ⇨ 107.

Pour redémarrer le moteur, enfoncer de nouveau la pédale d'embrayage.

Système d'arrêt-démarrage ⇨ 144.

Stationnement

⚠Attention

- Ne pas stationner le véhicule sur une surface aisément inflammable. La température élevée du système d'échappement pourrait enflammer la surface.
- Serrer toujours le frein de stationnement sans actionner le bouton de déverrouillage. Dans une pente ou dans une côte, le serrer aussi fort que possible. Enfoncer la pédale de frein en même temps pour réduire l'effort d'actionnement.
- Arrêter le moteur.
- Si le véhicule se trouve sur une surface horizontale ou dans une côte, engager la première vitesse. Dans une côte, diriger les roues avant à l'opposé de la bordure du trottoir.

  Si le véhicule se trouve dans une pente, engager la marche arrière. Diriger les roues avant vers la bordure du trottoir.
- Fermer les vitres.
- Retirer la clé de contact du commutateur d'allumage. Tourner le volant jusqu'à ce que le blocage de la direction s'enclenche (antivol).

- Verrouiller le véhicule en appuyant sur de la télécommande ⇨ 27.

  Activer le dispositif antivol ⇨ 38 et le système antivol ⇨ 39.
- Le ventilateur de refroidissement du moteur peut se mettre en marche même si le moteur est arrêté ⇨ 178.

Avertissement

À la suite de régimes élevés ou d'une charge élevée du moteur, il convient, pour ménager le turbocompresseur, de faire fonctionner brièvement le moteur à faible charge avant de l'arrêter ou de le faire tourner au ralenti pendant environ 30 secondes.

Clés, serrures ⇨ 21.

Arrêt du véhicule pour une période prolongée ⇨ 177.

Clés, portes et vitres

Clés, serrures **21**
Clés 21
Car Pass 22
Télécommande radio 22
Système à clé électronique 23
Serrures de porte 26
Verrouillage central 27
Verrouillage automatique 33
Sécurité enfants 33
Portes **34**
Porte coulissante 34
Portes arrière 34
Coffre 36
Sécurité du véhicule **38**
Dispositif antivol 38
Alarme antivol 39
Blocage du démarrage 41
Rétroviseurs extérieurs **42**
Forme convexe 42
Réglage manuel 42
Réglage électrique 42
Rabattement 42
Rétroviseurs chauffés 43
Rétroviseur intérieur **43**
Position nuit manuelle 43
Position nuit automatique 44
Vitres **44**
Pare-brise 44
Lève-vitres électriques 45
Vitres arrière 45
Lunette arrière chauffante 46
Pare-soleil 46

Clés, serrures

Clés

Avertissement
Ne pas fixer d'éléments lourds ou volumineux à la clé de contact.

Clés de rechange

Le numéro de clé est mentionné sur la clé ou sur une étiquette détachable.

Le numéro de clé doit être communiqué lors de la commande des clés de rechange car il s'agit d'un composant du système de blocage du démarrage.

Si la clé électronique doit être remplacée, le véhicule doit être amené à l'atelier.

Serrures ⇨ 215.

Télécommande radio ⇨ 22.

Système à clé électronique ⇨ 23.

Verrouillage central ⇨ 27.

Démarrage du moteur ⇨ 142.

Car Pass

Le Car Pass contient toutes les données relatives à la sécurité du véhicule et doit être conservé en lieu sûr.

Lors d'un passage à l'atelier, les données de ce véhicule sont nécessaires pour effectuer certains travaux.

Télécommande radio

Utilisée pour commander :

- verrouillage central ⇨ 27
- coffre ⇨ 36
- dispositif antivol ⇨ 38
- alarme antivol ⇨ 39

La commande à distance a une portée d'environ 5 m. Cette portée peut être réduite selon les conditions extérieures. Les feux de détresse confirment l'activation.

Manipuler la télécommande avec précaution, la protéger de l'humidité et des températures élevées, éviter tout actionnement inutile.

Selon le modèle, le véhicule peut utiliser une commande à distance à 2 ou 3 boutons ou une clé électronique qui inclut la fonctionnalité de commande à distance.

Système à clé électronique ⇨ 23.

Défaillance

Si un actionnement du verrouillage central n'est pas possible à l'aide de la télécommande, cela peut être dû aux causes suivantes :

- La portée est dépassée.
- La tension de la pile est trop basse.
- Utilisation fréquente et répétée de la télécommande alors que le véhicule est hors de portée, ce qui nécessitera une reprogrammation en atelier.
- Surcharge du verrouillage central suite à des manœuvres trop fréquentes, ce qui interrompt l'alimentation électrique pendant quelques instants.
- Recouvrement des ondes radio par des installations radioélectriques externes plus puissantes.

Fonctionnement manuel de la clé ⇨ 27.

Remplacement de pile de la télécommande

Remplacer la pile dès que la portée commence à se réduire.

Les piles ne doivent pas être jetées avec les ordures ménagères. Elles doivent être recyclées via les centres de collecte appropriés.

Enlever la vis et ouvrir le logement de pile en introduisant une pièce de monnaie dans la rainure et en la pivotant.

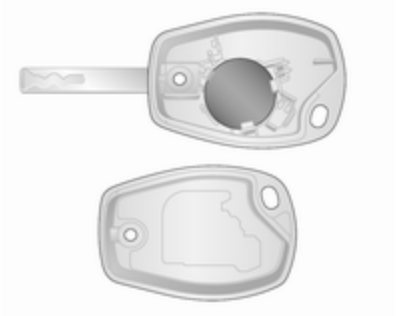

Remplacer la pile (pile de type CR2016) en faisant attention à la position de montage.

Remonter les deux moitiés du couvercle, en veillant à ce qu'elles s'engagent correctement.

Reposer la vis et la serrer.

Système à clé électronique

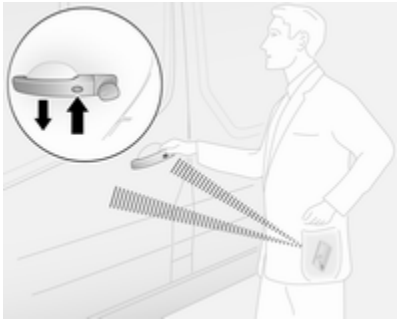

Permet une utilisation mains-libres des fonctions suivantes :

- verrouillage central ⇨ 27
- coffre ⇨ 36
- mise en fonction de l'allumage et démarrage du moteur ⇨ 140
- dispositif antivol ⇨ 38
- alarme antivol ⇨ 39

Il suffit que le conducteur porte la clé électronique sur lui.

Remarque
Toujours prendre la clé électronique avec soi en quittant le véhicule.

La clé électronique étant laissée dans le lecteur de carte est signalée par une alerte sonore ⇨ 109 et un message au centre d'informations du conducteur ⇨ 109 lorsque la porte du conducteur est ouverte.

En outre, la clé électronique comprend la fonctionnalité de commande à distance ⇨ 22 et une fonction d'éclairage d'entrée ⇨ 120.

En mode mains-libres, la clé électronique doit se trouver à l'extérieur du véhicule, à une distance d'environ 1 m des portes avant ou du compartiment de chargement. La plage de fonctionnement des boutons de la clé électronique peut être restreinte par des influences externes. Les feux de détresse confirment l'activation.

Manipuler la télécommande avec précaution, la protéger de l'humidité et des températures élevées, éviter tout actionnement inutile.

Remarque
Ne pas mettre la clé électronique dans le compartiment de chargement pendant la conduite car elle serait en dehors de la zone de détection (ceci étant indiqué par une alerte sonore à basse vitesse ⇨ 109 et l'affichage d'un message au centre d'informations du conducteur ⇨ 109).

Remarque
Si la clé électronique est restée à l'avant de l'habitacle et qu'un message s'affiche au centre d'informations du conducteur (éventuellement avec une sonnerie d'avertissement) indiquant qu'elle se trouve hors de portée de réception, nous recommandons d'insérer la clé électronique dans le lecteur de carte.

Remarque
Si la clé électronique n'est pas détectée dans l'habitacle avant après l'ouverture et la fermeture d'une porte et le moteur tournant, un message s'affiche au centre d'informations du conducteur (accompagné d'un carillon si une certaine vitesse est dépassée), indiquant qu'elle se trouve hors de la plage de réception.

Ceci permet d'éviter par exemple un démarrage après avoir déposé un passager en possession de la clé électronique.

Le message disparaît lorsque la clé électronique est à nouveau détectée.

Le mode mains-libres est automatiquement désactivé lorsque les touches de clé électronique ont été utilisées, ou lorsque le commutateur de verrouillage central ⇨ 27 est pressé. Pour réactiver le mode mains-libres, faire redémarrer le moteur.

Bouton d'alimentation ⇨ 140.

Remplacement de la pile de la clé électronique

Remplacer la pile dès que le système ne fonctionne plus correctement ou que la portée est réduite. Le besoin de remplacement de la pile est

signalé par un message dans le Centre d'informations du conducteur (DIC) ⇨ 109.

Les piles ne doivent pas être jetées avec les ordures ménagères. Elles doivent être recyclées via les centres de collecte appropriés.

Le besoin de remplacement de la pile est signalé par un message dans le Centre d'informations du conducteur (DIC) ⇨ 109.

Remarque
En cas d'urgence, le véhicule peut toujours être verrouillé / déverrouillé à l'aide de la clé manuelle de secours intégrée au boîtier de la clé électronique ⇨ 23.

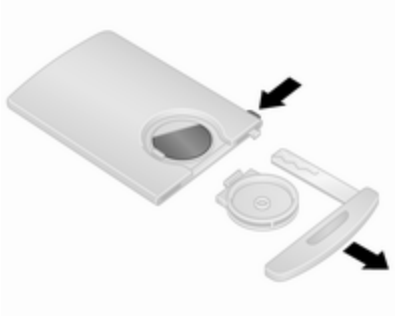

Maintenir enfoncé le bouton de verrouillage sur le côté de la clé électronique et retirer la clé manuelle d'urgence du haut. Dégrafer le couvercle de la pile situé à l'arrière de la clé électronique. Appuyer sur un côté de la pile pour l'extraire.

Remplacer la pile (pile de type CR2016) en faisant attention à la position de montage.

Replacer le couvercle de la pile et réintroduire la clé manuelle d'urgence.

Synchronisation de pile électronique

Appuyer sur n'importe quelle touche de clé électronique quatre fois à portée de la zone de détection (environ 1 m) de porte avant ou du compartiment de chargement. La clé électronique sera synchronisée lorsque le contact est mis.

Défaillance

S'il n'est pas possible d'actionner le système de verrouillage central ou de démarrer le moteur, cela peut être dû aux causes suivantes :

- défaillance de la clé électronique
- clé électronique en dehors de la zone de réception
- tension de batterie trop faible
- surcharge du verrouillage central suite à des manœuvres trop fréquentes, ce qui interrompt l'alimentation électrique pendant quelques instants
- recouvrement des ondes radio par des installations radioélectriques externes plus puissantes

Touche manuelle d'urgence

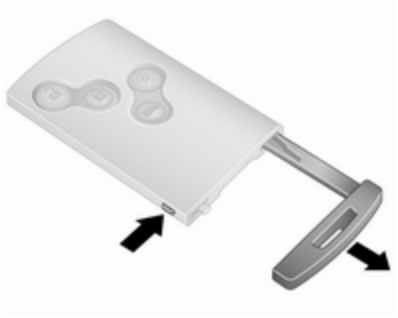

Maintenir enfoncé le bouton de verrouillage sur le côté de la clé électronique et retirer la clé manuelle d'urgence du haut.

Déverrouiller ou verrouiller manuellement les portes en tournant la clé dans la serrure.

Après l'utilisation, replacer la clé manuelle d'urgence dans le logement de la clé électronique.

Serrures de porte

Verrou de sécurité antivol

Afin d'empêcher l'ouverture des portes de l'extérieur, ouvrir la porte du conducteur et engager le verrou de sécurité antivol.

À l'aide d'un outil adapté, tourner le contacteur de verrouillage de la porte en position verrouillée. L'ouverture des portes/du hayon n'est pas possible de l'extérieur.

Le verrou de sécurité antivol reste engagé même après avoir déverrouillé le véhicule à l'aide de la télécommande. L'ouverture des portes / du hayon ne peut s'effectuer que de l'intérieur ou en utilisant la clé manuelle.

Remarque
En fonction de la version, le hayon peut rester déverrouillé lorsque le verrou de sécurité antivol est enclenché.

Pour le désengager, tourner le contacteur en position déverrouillée.

Verrou manuel de porte arrière

Faire tourner le commutateur de verrouillage dans le sens horaire pour verrouiller la porte arrière gauche

depuis l'intérieur du coffre. Pour désengager le verrou, tourner le commutateur en sens antihoraire.

Portes arrière ⇨ 34.

Verrouillage central

Déverrouille et verrouille les portes avant, les portes latérales coulissantes et le coffre.

Grâce à la télécommande à 3 boutons, les portes avant et coffre/portes latérales coulissantes (où montés) sont déverrouillés et verrouillés séparément.

Pour des raisons de sécurité, le véhicule ne peut pas être verrouillé si la clé se trouve dans le commutateur d'allumage.

Remarque
Si aucune porte n'est ouverte dans les deux minutes environ après le déverrouillage du véhicule, le véhicule est verrouillé à nouveau automatiquement.

Fermer les portes et le coffre. Si les portes ne sont pas bien fermées, le verrouillage central ne fonctionnera pas.

Se référer à « Fonctionnement manuel de la clé » plus loin pour de plus amples informations.

Fonctionnement de la télécommande

Le fonctionnement du système de verrouillage centralisé avec télécommande est confirmé par les feux de détresse. Les feux de détresse clignotent une fois pour indiquer que le véhicule est déverrouillé et deux fois pour indiquer que le véhicule est verrouillé.

Déverrouillage avec la télécommande à 2 boutons

Selon le modèle et la configuration :

- Maintenir enfoncé pour déverrouiller toutes les portes et le coffre.

  - ou -

- Appuyer une fois sur pour déverrouiller la porte du conducteur et appuyer deux fois sur pour déverrouiller toutes les portes et le coffre.

Déverrouillage avec la télécommande à 3 boutons

Selon le modèle et la configuration :

- Maintenir enfoncé pour déverrouiller toutes les portes et le coffre.

  - ou -

- Appuyer une fois sur pour déverrouiller la porte du conducteur et appuyer deux fois sur pour déverrouiller toutes les portes et le coffre.

  - ou -

- Presser une fois pour déverrouiller toutes les portes et le coffre.

Verrouillage avec la télécommande à 2 boutons

Appuyer sur : Toutes les portes et le coffre sont verrouillés.

Verrouillage avec la télécommande à 3 boutons

Appuyer sur : Toutes les portes et le coffre sont verrouillés.

Remarque

Si installée, la surveillance de l'habitacle ⇨ 39 se désactive par un appui prolongé sur (jusqu'à ce qu'un signal sonore retentisse pour confirmer la désactivation).

En cas de désactivation accidentelle, déverrouiller à nouveau les portes et appuyer brièvement sur pour verrouiller le véhicule.

Verrouillage et déverrouillage du coffre au moyen de la télécommande à deux touches

Selon le modèle et la configuration, appuyer sur une ou deux fois pour déverrouiller le coffre (et les portes latérales coulissantes).

Presser pour verrouiller le coffre (et, en fonction des versions, les portes latérales coulissantes).

Verrouillage et déverrouillage du coffre au moyen de la télécommande à trois touches

Presser pour verrouiller ou déverrouiller le coffre (et, en fonction des versions, les portes latérales coulissantes).

Fonctionnement du système à clé électronique

En mode mains-libres, la clé électronique doit se trouver à l'extérieur du véhicule, à une distance d'environ 1 m des portes avant ou du compartiment de chargement.

Remarque
Il n'existe pas de touche pour le mode mains-libres dans la poignée de porte extérieure de la porte latérale coulissante.

Aucune clé électronique ne peut se trouver à l'intérieur du véhicule et aucune touche électronique supplémentaire ne peut se trouver dans les

zones de détection, ou le mode mains-libres de verrouillage central ne fonctionne pas.

Le fonctionnement du système de verrouillage centralisé avec clé électronique est confirmé par les feux de détresse. Les feux de détresse clignotent une fois pour indiquer que le véhicule est déverrouillé et deux fois pour indiquer que le véhicule est verrouillé.

Lors du verrouillage, si une porte est ouverte ou mal fermée, le système de verrouillage central se verrouille et se déverrouille rapidement sans faire clignoter les feux de détresse.

⚠Danger

Ne jamais laisser une clé électronique dans l'habitacle lorsque des enfants ou des animaux sont laissés dans le véhicule, afin d'éviter un fonctionnement imprévu des vitres, des portes ou du moteur du véhicule. Risque de blessure mortelle.

Déverrouillage avec clé électronique - mode mains-libres

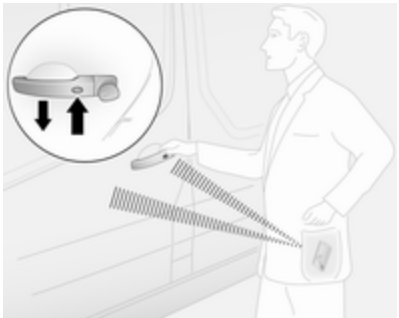

Appuyer sur le bouton d'une poignée extérieure de porte avant pour déverrouiller, et tirer sur la poignée pour ouvrir.

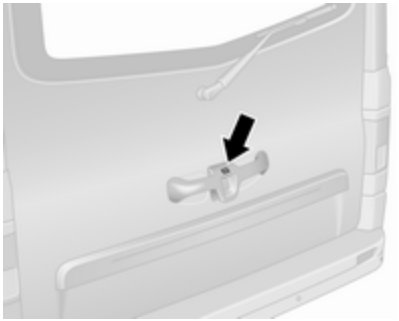

Pour les portes arrière / le hayon, appuyer sur le bouton de la poignée extérieure pour déverrouiller, et tirer sur la poignée pour ouvrir.

Le véhicule se déverrouille uniquement lorsqu'au moins trois secondes se sont écoulées depuis le verrouillage en utilisant le mode mains-libres.

Le mode mains-libres est automatiquement désactivé lorsque les touches de la clé électronique ont été utilisées. Pour réactiver le mode mains-libres, faire redémarrer le moteur.

Déverrouillage avec les touches de la clé électronique

Appuyer sur pour déverrouiller toutes les portes et le coffre.

Verrouillage avec clé électronique - mode mains-libres

Appuyer sur le bouton d'une poignée de porte extérieure quelconque. Toutes les portes et le coffre sont verrouillés.

Le véhicule se verrouille uniquement lorsqu'au moins 3 secondes se sont écoulées depuis le déverrouillage en utilisant le mode mains-libres.

Le mode mains-libres est automatiquement désactivé lorsque les touches de la clé électronique ont été utilisées. Pour réactiver le mode mains-libres, faire redémarrer le moteur.

Verrouillage avec les touches de la clé électronique

Appuyer sur pour verrouiller toutes les portes et le coffre.

Verrouillage et déverrouillage du coffre au moyen de la clé électronique - mode mains-libres

Appuyer sur la touche de la poignée de porte extérieure pour verrouiller ou déverrouiller les portes arrière / le hayon (et les portes latérales coulissantes) lorsque la clé électronique est à portée de la zone de détection (environ 1 m).

Les portes arrière, le hayon (et les portes latérales coulissantes) se verrouillent et se déverrouillent uniquement lorsqu'au moins 3 secondes se sont écoulées depuis la dernière pression sur la touche.

Le mode mains-libres est automatiquement désactivé lorsque les touches de la clé électronique ont été utilisées. Pour réactiver le mode mains-libres, faire redémarrer le moteur.

Verrouillage et déverrouillage du coffre au moyen des touches de la clé électronique

Appuyer sur pour verrouiller et déverrouiller les portes arrière, le hayon (et les portes latérales coulissantes).

Système à clé électronique ⇨ 23.

Fonctionnement manuel de la clé

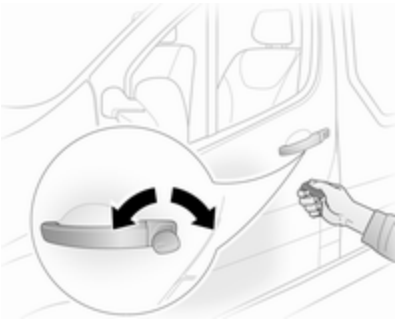

Déverrouiller ou verrouiller manuellement les portes en tournant la clé dans la serrure.

Remarque
Si la pile de la clé électronique doit être remplacée, le véhicule peut tout de même être verrouillé/déverrouillé à l'aide de la clé manuelle d'urgence présente dans le boîtier de la clé électronique ⇨ 23.

Bouton de verrouillage central

Verrouille ou déverrouille les portes et le coffre à partir de l'habitacle.

Appuyer sur pour verrouiller le véhicule. L'activation est signalée par l'allumage de la diode du bouton. Lors de la fermeture d'une porte ouverte, la porte se verrouille automatiquement.

Appuyer à nouveau sur pour déverrouiller le véhicule.

Si le véhicule est conduit avec un coffre ouvert, les portes avant (et les portes latérales coulissantes) peuvent toujours être verrouillées. Le contact étant mis, appuyer sur et le maintenir enfoncé pendant environ 5 secondes. Lors de la fermeture des portes arrière et du hayon, le verrouillage est automatique.

Verrouillage automatique ⇨ 33.

Le fonctionnement mains-libres est automatiquement désactivé lors de tout appui sur . Pour réactiver le mode mains-libres, faire redémarrer le moteur.

Système à clé électronique ⇨ 23.

Verrouillage automatique

Verrouillage automatique après avoir pris la route

Cette fonction de protection peut être configurée pour verrouiller la porte et le coffre dès que le véhicule roule.

Activation

Le moteur en marche, appuyer sur du bouton de verrouillage central et le maintenir enfoncé pendant environ 5 secondes. Jusqu'à ce qu'un signal sonore de confirmation retentisse.

Désactivation

Le moteur en marche, appuyer sur du bouton de verrouillage central et le maintenir enfoncé pendant environ 5 secondes. Jusqu'à ce qu'un signal sonore de confirmation retentisse.

Bouton de verrouillage central ⇨ 27.

Sécurité enfants

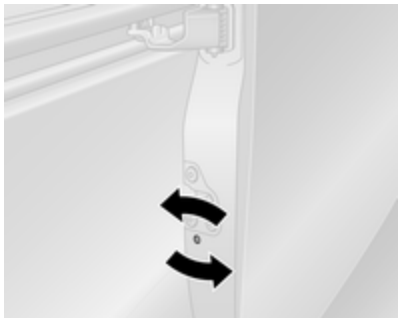

La sécurité pour enfants de la porte latérale coulissante se trouve sur son bord tourné vers l'arrière.

Afin d'empêcher l'ouverture de la porte latérale coulissante de l'intérieur, ouvrir la porte et engager la sécurité enfants.

⚠Attention

Activer les sécurités enfants si les sièges arrière sont occupés par des enfants pour éviter toute ouverture accidentelle des portes de l'intérieur.

En utilisant un outil adéquat, tourner le commutateur de sécurité enfants de la porte latérale coulissante en position verrouillée : la porte ne peut pas être ouverte de l'intérieur.

La sécurité enfants reste engagée même après avoir déverrouillé le véhicule à l'aide de la télécommande. La porte peut uniquement être ouverte de l'extérieur.

Pour la désengager, tourner le commutateur de sécurité enfants en position déverrouillée.

Portes

Porte coulissante

Ouvrir et fermer la porte latérale coulissante uniquement lorsque le véhicule est à l'arrêt, avec le frein de stationnement serré.

Tirer la poignée vers l'arrière pour déverrouiller et ouvrir depuis l'intérieur.

La porte peut être verrouillée depuis l'intérieur à l'aide du commutateur de verrouillage intérieur.

Verrouillage central ⇨ 27.

⚠ Attention

Faire attention lors du fonctionnement de la porte latérale coulissante. Risque de blessure.

Vérifier qu'aucun objet n'est coincé pendant son fonctionnement et que personne ne se trouve dans la zone où elle se déplace.

En cas de stationnement sur une route, les portes coulissantes ouvertes peuvent se déplacer involontairement de par leur propre poids.

Avant de prendre la route, fermer les portes coulissantes.

Portes arrière

Les portes arrière ne peuvent être ouvertes que si le véhicule est déverrouillé.

Verrouillage central ⇨ 27.

Pour ouvrir la porte arrière gauche, tirer la poignée extérieure.

La porte est ouverte depuis l'intérieur du véhicule en tirant sur la poignée intérieure.

La porte arrière droite est déverrouillée à l'aide du levier.

⚠ Attention

Les feux arrière peuvent être cachés si les portes arrière sont ouvertes et que le véhicule stationne sur le bord de la chaussée.

Signaler la présence du véhicule aux autres usagers en utilisant un triangle de présignalisation ou tout autre équipement spécifié par le code de la route.

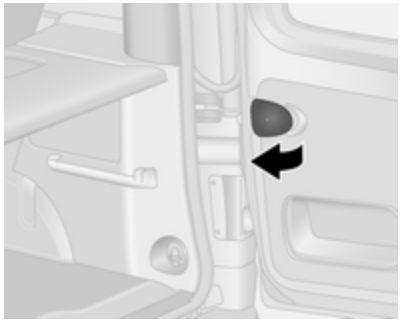

Les portes sont maintenues dans une position à 90°, grâce à des limiteurs d'ouverture. Pour ouvrir les portes à 180° ou plus, tirer les poignées de déblocage de porte et les ouvrir à la position souhaitée.

⚠Attention

Vérifier que les portes ouvertes à fond sont bien fixées.

Des portes ouvertes peuvent se refermer en claquant sous l'effet du vent !

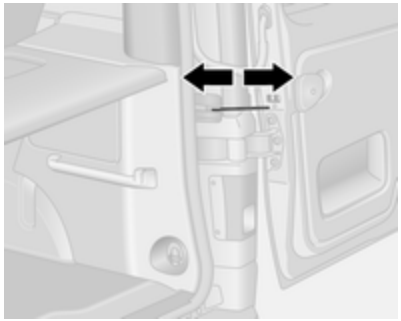

Lors de la fermeture des portes, attacher chaque limiteur d'ouverture au loquet du cadre de porte.

Toujours refermer la porte droite avant la porte gauche.

Serrures de porte ⇨ 26.

Verrouillage central ⇨ 27.

Conduite avec un coffre ouvert

Uniquement dans des cas exceptionnels, pour rouler avec la porte arrière droite ouverte (par exemple pour transporter de longs objets), ouvrir la porte arrière gauche puis la porte arrière droite, puis fermer la porte arrière gauche.

Remarque

Ne pas utiliser la porte arrière gauche pour maintenir des objets en place.

Si possible, fixer les objets avec des sangles d'arrimage fixées aux anneaux d'arrimage ⇨ 82.

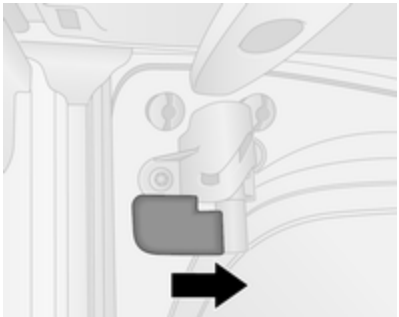

Engager le verrou intérieur dans son logement en tournant la poignée en sens horaire en position verrouillée. La porte est verrouillée et ne peut être ouverte de l'extérieur.

Remarque
La plaque d'immatriculation n'est visible et correctement éclairée que si les portes arrière sont fermées.

Désengager le verrou en tournant dans le sens antihoraire de la poignée, pour permettre l'ouverture de la porte.

Avertissement

Toujours s'assurer que le chargement du véhicule est solidement arrimé en roulant avec le coffre ouvert.

Pour de plus amples informations, se référer à « Informations sur le chargement » ⇨ 86.

Toujours se conformer aux réglementations locales ou nationales.

⚠Danger

Les gaz d'échappement contiennent du monoxyde de carbone incolore et inodore mais néanmoins nocif. Danger de mort en cas d'inhalation.

Lorsque l'on roule avec le coffre ouvert, des gaz d'échappement peuvent pénétrer dans le véhicule. Ouvrir les vitres.

Coffre

Hayon

Ouverture

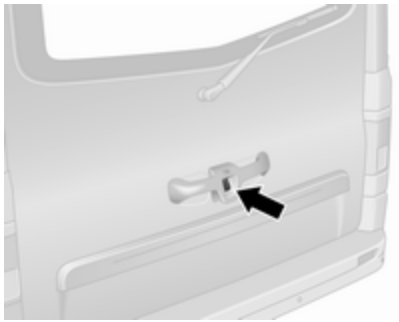

Après un déverrouillage, appuyer sur le bouton du hayon et soulever le hayon en position totalement ouverte.

Le hayon peut également être ouvert depuis l'intérieur du véhicule en actionnant le dispositif de déverrouillage intérieur du hayon.

Remarque
S'il fait très froid, l'assistance à l'ouverture procurée par les vérins hydrauliques du hayon peut être réduite.

Verrouillage central ⇨ 27.

Fermeture

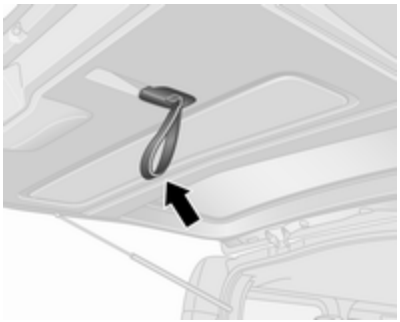

Abaisser le hayon en utilisant la sangle intérieure.

Avertissement
Placer les doigts à travers la sangle en tirant pour éviter d'endommager la sangle.

Relâcher la sangle lorsque le hayon est abaissé et pousser sur le hayon pour le fermer complètement.

Verrouillage central ⇨ 27.

Ouverture d'urgence du hayon depuis l'intérieur du véhicule

En fonction du modèle, retirer le couvercle sur la face intérieure du hayon.

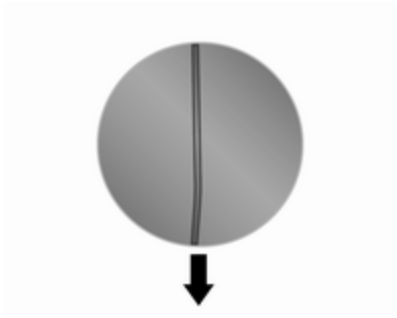

Saisir ensuite le cordon métallique et le tirer vers le bas pour déverrouiller. Pousser le hayon pour l'ouvrir.

Remarques générales sur la manœuvre du hayon

⚠ Danger
Ne roulez pas avec le hayon ouvert ou entrouvert, par exemple lorsque vous transportez des objets encombrants, car des gaz

d'échappement toxiques, invisibles et inodores, pourraient pénétrer dans le véhicule. Ceux-ci peuvent rendre inconscients et sont mortels.

Avertissement

Avant d'ouvrir le hayon, vérifier l'absence d'obstacles en hauteur, par exemple une porte de garage, pour éviter d'endommager le hayon.

S'assurer de disposer d'un dégagement adéquat vers le haut (au moins 2,15 m) et vers l'arrière lorsque le hayon est ouvert.

Remarque
La pose de certains accessoires lourds sur le hayon peut empêcher qu'il ne reste ouvert.

Sécurité du véhicule

Dispositif antivol

⚠Attention

Ne pas mettre le dispositif antivol en marche quand des personnes sont dans le véhicule ! Le déverrouillage de l'intérieur est impossible.

Le système condamne toutes les portes et le coffre.

Toutes les portes et le coffre doivent être fermés pour pouvoir activer le système.

Remarque
Quand les feux de détresse ou les feux latéraux sont enclenchés, le dispositif antivol ne peut pas être activé.

L'activation ou la désactivation n'est pas possible avec le bouton de verrouillage central.

Verrouillage central ⇨ 27.

Fonctionnement de la télécommande à 2 touches et à 3 touches

Le fonctionnement est confirmé lorsque les feux de détresse clignotent cinq fois.

Activation

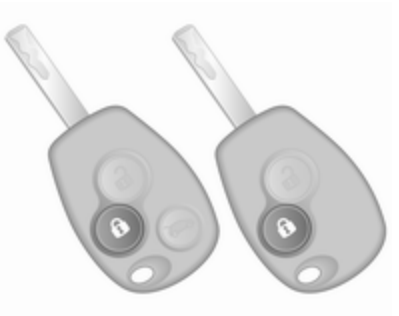

Appuyer deux fois sur 🔓.

- ou -

Introduire la clé manuelle dans la serrure de la porte du conducteur et la tourner vers l'arrière deux fois.

Désactivation
Déverrouiller les portes en appuyant sur de la télécommande ou en faisant tourner la clé manuelle dans la porte du conducteur vers l'avant du véhicule.

Fonctionnement du système à clé électronique

L'opération est confirmée par les feux de détresse.

Activation
En mode mains-libres, la clé électronique doit se trouver à l'extérieur du véhicule, à une distance d'environ 1 m des portes avant ou du compartiment de chargement.

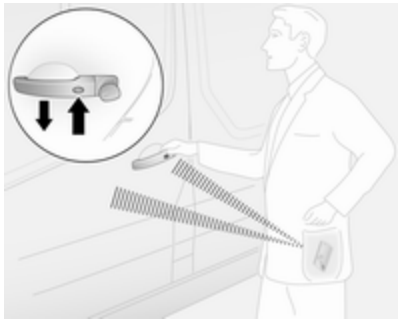

Appuyer sur le bouton deux fois d'une poignée de porte extérieure quelconque.

- ou -

Appuyer deux fois sur .

Désactivation
Déverrouiller les portes en appuyant sur la touche de l'une des poignées de porte extérieures ou appuyer sur .

Le mode mains-libres est automatiquement désactivé lorsque les touches de clé électronique ont été utilisées (ou lorsque le commutateur de verrouillage central est pressé). Pour réactiver le mode mains-libres, faire redémarrer le moteur.

Verrouillage central ⇨ 27.

Système à clé électronique ⇨ 23.

Alarme antivol

Le système antivol est commandée en association avec le verrouillage central ⇨ 27.

Il surveille les éléments suivants :

- portes, portes arrière / hayon, capot
- habitacle
- coffre

- allumage
- interruption de l'alimentation électrique de la sirène

Activation

Toutes les portes et le capot moteur doivent être fermés.

Les feux de détresse clignotent pour confirmer l'activation. Si les feux de détresse ne clignotent pas lors de l'activation, une porte ou le capot moteur n'est pas bien fermé.

Télécommande à 2 touches et à 3 touches

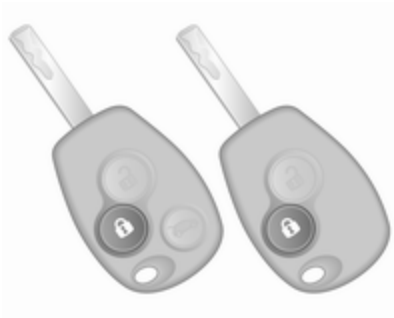

Appuyer sur pour activer le système antivol.

Clé électronique

En mode mains-libres, la clé électronique doit se trouver à l'extérieur du véhicule, à une distance d'environ 1 m des portes avant ou du compartiment de chargement.

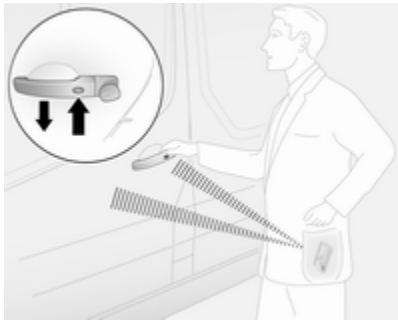

Appuyer sur le bouton d'une poignée de porte extérieure quelconque.

- ou -

Appuyer sur pour activer le système antivol.

Système à clé électronique ⇨ 23.

Désactivation

Le déverrouillage du véhicule avec ou la touche d'une poignée extérieure de porte ainsi que la commutation de l'allumage désactivent le système d'alarme antivol. Les feux de détresse clignotent deux fois pour confirmer la désactivation.

Le système n'est pas désactivé lors du déverrouillage de la porte du conducteur avec la clé ou au moyen du commutateur de verrouillage centralisé de l'habitacle.

Remarque
Si l'alarme s'est déclenchée, déverrouiller le véhicule avec la clé n'arrêtera pas la sirène d'alarme. Pour arrêter la sirène d'alarme, mettre le contact. Si l'alarme s'est déclenchée, les feux de détresse ne clignoteront pas lors de la désactivation.

Activation sans surveillance de l'habitacle

Désactiver la surveillance de l'habitacle quand par exemple des animaux restent dans le véhicule ou si le chauffage auxiliaire a été programmé pour un démarrage temporisé ou commandé à distance ⇨ 128.

Maintenir enfoncé ⍰ sur la commande à distance ou la clé électronique. Un signal sonore est émis comme confirmation.

Cette situation subsiste jusqu'à ce que les portes soient déverrouillées.

Alarme

Une fois déclenchée, l'alarme émet un signal sonore via une sirène autoalimentée pendant que les feux de détresse clignotent. Le nombre et la durée des signaux d'alarme sont spécifiés par la législation.

Si la batterie du véhicule est débranchée ou si l'alimentation de l'alarme est coupée, la sirène d'alarme retentira. Si la batterie du véhicule doit être débranchée, d'abord désactiver l'alarme antivol.

Pour arrêter la sirène d'alarme (si elle s'est déclenchée) et, par conséquent, désactiver l'alarme antivol, rebrancher la batterie du véhicule et déverrouiller le véhicule ou mettre le contact.

Blocage du démarrage

Le blocage du démarrage fait partie du contact d'allumage et vérifie si le véhicule peut être démarré avec la clé utilisée.

Le blocage du démarrage est automatiquement activé après avoir enlevé la clé de la serrure d'allumage et aussi si la clé est laissée dans le commutateur d'allumage quand le moteur est arrêté.

S'il est impossible de démarrer le moteur, couper le contact et enlever la clé, attendre plus ou moins deux secondes, puis répéter la tentative de démarrage. Si la tentative de démarrage est à nouveau infructueuse, essayer de démarrer le moteur en utilisant la clé de réserve et prendre contact avec un atelier.

Remarque
Les étiquettes d'identification de fréquence radio (RFID) peuvent provoquer des interférences avec la clé. Ne les placez pas près de la clé en démarrant le véhicule.

Remarque
Le blocage du démarrage ne verrouille pas les portes. Toujours verrouiller les portes en quittant le véhicule et activer l'alarme antivol ⇨ 27, ⇨ 39.

Rétroviseurs extérieurs

Forme convexe

Le rétroviseur extérieur convexe se compose d'une zone asphérique et réduit les angles morts. La forme du miroir rend les objets d'apparence plus petite, ce qui rend plus difficile l'estimation des distances.

Réglage manuel

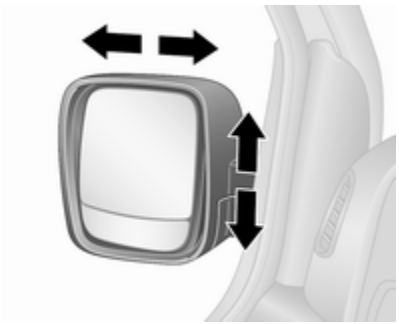

Régler les rétroviseurs en les faisant pivoter dans la direction souhaitée.

Réglage électrique

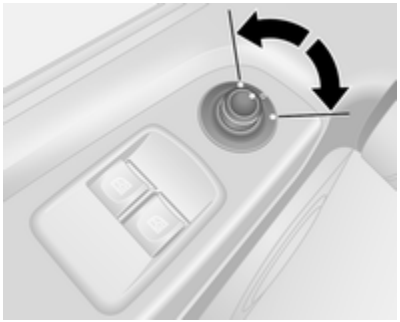

Sélectionner le rétroviseur extérieur concerné en tournant la commande vers la gauche ou la droite. Pivoter ensuite la commande pour régler le rétroviseur.

En position centrale, aucun rétroviseur n'est sélectionné.

Rabattement

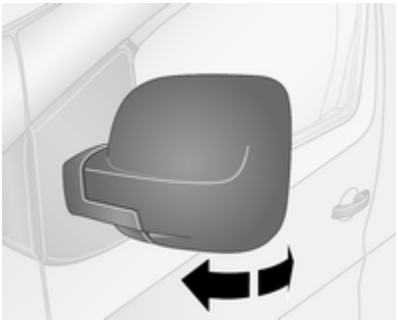

Pour la sécurité des piétons, les rétroviseurs extérieurs se rabattent s'ils sont violemment heurtés. Repositionner le rétroviseur en appuyant légèrement sur son boîtier.

Position de stationnement

Les rétroviseurs extérieurs peuvent être rabattus en appuyant doucement sur le bord extérieur du boîtier, par exemple en cas de stationnement dans un endroit exigu.

Selon la version du véhicule, les rétroviseurs extérieurs peuvent se rabattre automatiquement en position

de stationnement lors du verrouillage du véhicule. D'autres informations figurent dans le Guide de l'Infotainment.

Rétroviseurs chauffés

Pour les enclencher, appuyer sur ⌇. L'activation est signalée par la LED dans le bouton.

Le chauffage fonctionne quand le moteur tourne. Il s'arrête automatiquement après quelques instants.

Climatisation automatique ⇨ 122.

Rétroviseur intérieur

Position nuit manuelle

Pour réduire l'éblouissement, ajuster le levier sous le boîtier du rétroviseur.

Rétroviseur grand angle

Selon le véhicule, un grand rétroviseur convexe se trouve devant le pare-soleil passager avant afin d'améliorer la visibilité et de réduire les angles morts.

Position nuit automatique

L'éblouissement causé par les véhicules qui vous suivent est automatiquement réduit lorsque vous conduisez de nuit.

Vitres

Pare-brise

Pare-brise réfléchissant

Le pare-brise réfléchissant est revêtu d'un film qui reflète les rayons solaires. Les signaux de données, par ex. des péages, peuvent également être réfléchis.

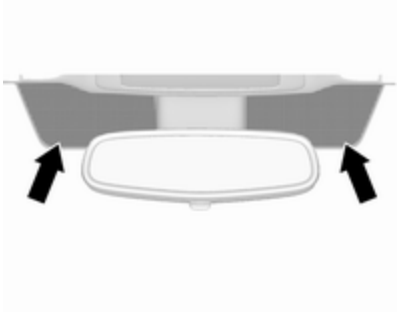

Les zones repérées du pare-brise ne sont pas recouvertes de ce film. Les dispositifs pour l'enregistrement de données électronique et le payement des frais doivent être fixés dans ces zones. Sinon, l'enregistrement de données peut être défectueux.

Autocollants de pare-brise

Ne pas fixer d'autocollants, comme des autocollants de routes à péage par exemple, sur le pare-brise dans la zone du rétroviseur intérieur.

Remplacement du pare-brise

Avertissement

Si le véhicule est doté d'un capteur de caméra orienté vers l'avant pour les systèmes d'assistance au conducteur, il est très important que tout remplacement de pare-brise soit effectué précisément et conformément aux spécifications d'Opel. Faute de quoi ces systèmes peuvent ne pas fonctionner correctement et il existe un risque de comportement et/ou de messages inattendus de ces systèmes.

Lève-vitres électriques

⚠Attention

Manipuler les lève-vitres électroniques avec prudence. Risque de blessure, en particulier pour les enfants.

Fermer les vitres en observant bien la zone de fermeture. S'assurer que rien ne puisse être coincé.

Mettre le contact pour manœuvrer les lève-vitres électriques.

Manœuvrer le commutateur de la vitre concernée en l'appuyant pour l'ouvrir ou en le relevant pour la fermer.

Pour un fonctionnement progressif : Pousser ou tirer brièvement sur le bouton.

Pour l'ouverture ou la fermeture automatique : Pousser ou tirer sur le bouton plus longtemps. La vitre monte ou descend automatiquement avec la fonction de protection activée. Pour mettre fin au mouvement, actionner à nouveau le commutateur dans la même direction.

En cas de problème de fermeture, par exemple dû au gel, actionner plusieurs fois le commutateur pour fermer la vitre étape par étape.

Fonction de protection

Si la vitre rencontre une résistance au cours de la fermeture automatique, elle est immédiatement arrêtée et rouverte.

Surcharge

Si les vitres sont manœuvrées fréquemment à de courts intervalles, la commande des vitres est désactivée un certain temps.

Vitres arrière

Vitres latérales coulissantes

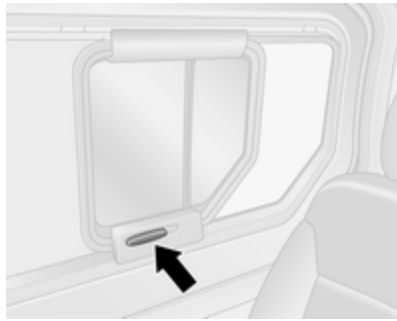

Pour ouvrir ou fermer, commencer par déverrouiller la vitre en poussant la partie avant de la poignée vers le bas jusqu'à la position verticale, puis faire coulisser la vitre.

Store

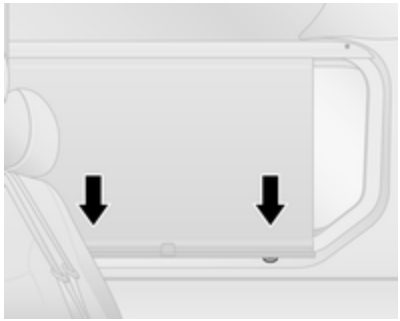

Selon le véhicule, un store peut être incorporé dans le cache-vitre.

Pour le fermer, tirer la poignée vers le bas et engager les verrous sur le bas.

Pour l'ouvrir, désengager les verrous en tirant légèrement le store dans la direction de l'opérateur et le guider vers le haut.

Lunette arrière chauffante

Pour les enclencher, appuyer sur ⌧. L'activation est signalée par la LED dans le bouton.

Le chauffage fonctionne quand le moteur tourne et est automatiquement arrêté au bout d'un certain temps.

Climatisation automatique ⇨ 122.

Pare-soleil

Les pare-soleil peuvent être abaissés et pivotés latéralement pour éviter les éblouissements.

La face arrière des pare-soleil est dotée d'un miroir et d'un porte-ticket.

Il faut fermer les caches des miroirs pendant la conduite.

Rétroviseur grand angle ⇨ 43.

Sièges, systèmes de sécurité

Appuis-tête **47**
Sièges avant **48**
Position de siège 48
Réglage de siège 49
Rabattement du siège 51
Accoudoir 51
Chauffage 52
Sièges arrière **52**
Ceintures de sécurité **57**
Ceinture de sécurité à trois points 58
Système d'airbag **62**
Système d'airbag frontal 65
Système d'airbag latéral 66
Système d'airbag rideau 66
Désactivation d'airbag 67
Systèmes de sécurité pour enfant **68**
Emplacements de montage d'un système de sécurité pour enfant 71

Appuis-tête

Position

⚠Attention

Ne rouler que si l'appui-tête est correctement réglé.

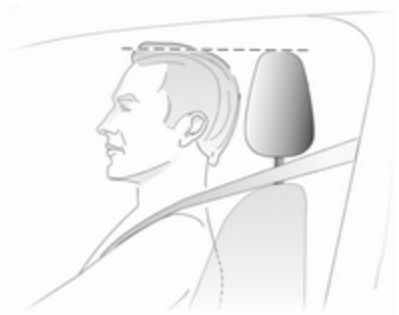

Le bord supérieur de l'appui-tête doit toujours être au niveau du haut de la tête. Si cela s'avérait impossible pour des personnes de très grande taille, l'appui-tête doit être réglé sur la position la plus haute. Pour des personnes de très petite taille, régler l'appui-tête sur la position la plus basse.

Réglage

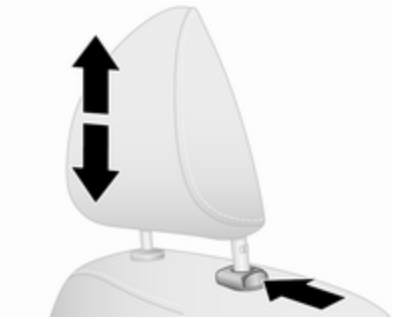

Pour relever, tirer l'appui-tête vers le haut et enclencher.

Pour abaisser, appuyer sur le bouton de déverrouillage, régler la hauteur et enclencher.

Les appuis-tête de siège arrière peuvent être pliés vers l'avant.

Remarque
Des accessoires homologués ne peuvent être attachés à l'appui-tête de passager avant que si le siège n'est pas occupé.

Démontage

Par exemple lorsque vous utilisez un système de sécurité pour enfant ⇨ 68.

Commencer par incliner le dossier vers l'avant puis lever l'appui-tête à la position la plus élevée. Appuyer sur la touche de déverrouillage. Retirer l'appui-tête vers le haut.

Ranger les appuis-tête en les attachant dans le coffre.

Ne pas rouler avec l'appui-tête enlevé si le siège est occupé.

Pose

Commencer par incliner le dossier vers l'avant, puis insérer les tiges de l'appui-tête dans leurs orifices.

Abaisser autant que possible l'appui-tête, puis relever l'appui-tête (commencer par appuyer au besoin sur le bouton de déverrouillage) jusqu'à ce qu'il s'enclenche fermement dans la position désirée.

Sièges avant

Position de siège

⚠Attention

Ne conduire que si le siège est correctement réglé.

⚠Danger

Ne pas s'asseoir à moins de 25 cm du volant afin de permettre le déploiement de l'airbag en toute sécurité.

⚠Attention

Ne jamais régler les sièges en roulant. Ils pourraient se déplacer de manière incontrôlée.

⚠Attention

Ne jamais ranger d'objets en vrac sous les sièges.

Vide-poches sous le siège, boîte de rangement ⇨ 79

- S'asseoir avec les fesses aussi près que possible du dossier. Ajuster la distance entre le siège et les pédales de sorte que vos jambes soient légèrement fléchies en enfonçant les pédales. Reculer au maximum le siège du passager avant.
- Régler la hauteur de siège suffisamment haut que pour disposer d'un champ de vision claire de tous les côtés et de tous les instruments. Respecter un écartement d'au moins une main entre votre tête et le cadre du toit. Vos cuisses doivent reposer légèrement sur le siège sans s'y enfoncer.
- S'asseoir avec les épaules aussi près que possible du dossier. Régler l'inclinaison du dossier de sorte qu'il soit possible d'atteindre le volant avec les bras légèrement fléchis. En tournant le volant, le contact entre les épaules et le dossier doit être maintenu. Ne pas trop incliner le dossier vers l'arrière. Nous conseillons un angle d'inclinaison maximal d'environ 25°.
- Ajuster le siège et le volant se sorte que le poignet repose sur le dessus du volant avec le bras entièrement déplié et les épaules sur le dossier.
- Régler le volant ⇨ 89.
- Régler l'appui-tête ⇨ 47.
- Réglage de la hauteur des ceintures de sécurité ⇨ 58.
- Régler le soutien lombaire de manière à épouser la forme naturelle de la colonne vertébrale ⇨ 49.

Réglage de siège

Conduire uniquement le véhicule si les sièges et les dossiers sont correctement encliquetés.

Réglage longitudinal

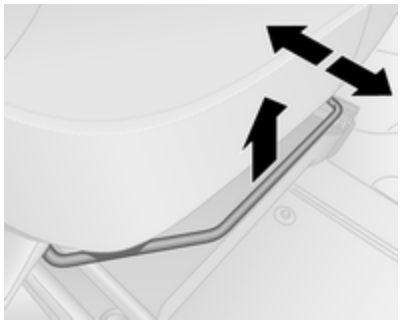

Tirer la poignée, déplacer le siège, puis relâcher la poignée.

Essayer de déplacer le siège vers l'arrière et l'avant pour s'assurer que le siège est verrouillé en place.

Inclinaison du dossier

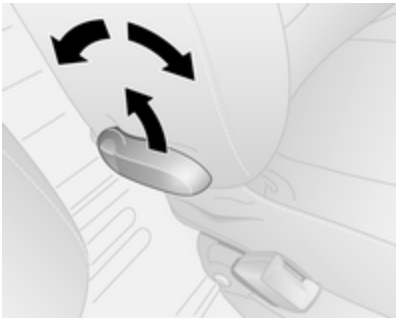

Tirer le levier, régler l'inclinaison et relâcher le levier. Laisser le dossier s'encliqueter de manière audible.

Ne pas s'appuyer sur le dossier pendant le réglage.

Hauteur de siège

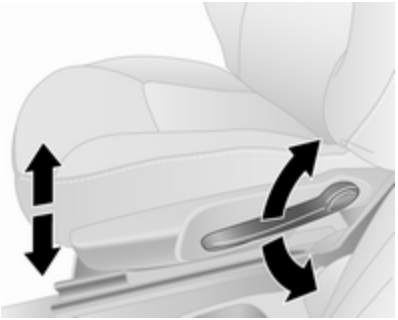

Mouvement de pompage du levier:

vers le haut : relever le siège
vers le bas : abaisser le siège

Soutien lombaire

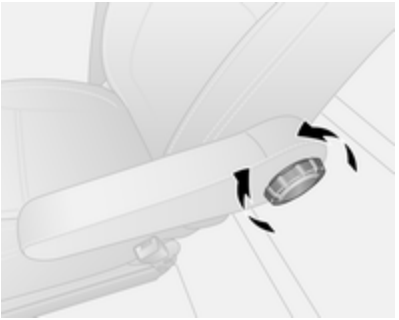

Régler le soutien lombaire en utilisant la roue moletée en fonction des souhaits personnels.

Tourner la roue moletée pour augmenter et réduire le soutien.

Rabattement du siège

Rabattement du siège passager avant central

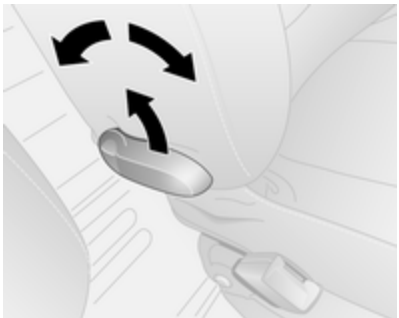

Tirer sur la manette de déverrouillage, replier complètement le dossier vers l'avant puis relâcher la manette. Laisser le dossier s'encliqueter de manière audible.

Remarque
Lorsque la hauteur du siège est à la position la plus haute, enfoncer les appuie-têtes avant de replier le dossier.

Vérifier que rien ne gêne le rabattement du dossier, par ex. le pare-soleil ⇨ 46, le porte-gobelet ⇨ 78.

Pour remettre le dossier en position verticale, tirer sur la manette de déverrouillage, relever le dossier puis relâcher la manette. Laisser le dossier s'encliqueter de manière audible.

⚠Attention

Le système d'airbag de passager avant doit être désactivé si le siège du passager avant est en position rabattue.

Désactivation d'airbag ⇨ 67.

Accoudoir

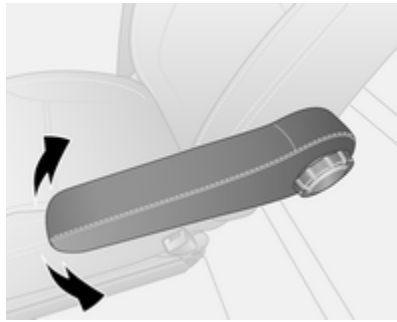

Relever complètement l'accoudoir lorsqu'il n'est pas nécessaire ou l'abaisser complètement.

Lever l'accoudoir en cas de besoin.

Chauffage

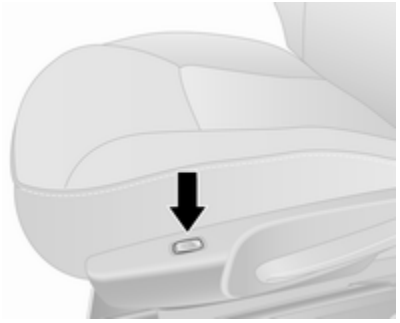

Appuyer sur pour le siège concerné pendant que le moteur tourne. La diode du commutateur s'éclaire. Appuyer sur l'autre extrémité du commutateur à bascule pour arrêter le chauffage du siège.

Le chauffage du siège est contrôlé par un thermostat qui coupe automatiquement le chauffage du siège quand sa température est suffisante.

Un usage prolongé n'est pas recommandé pour les personnes ayant la peau sensible.

Sièges arrière

En fonction du véhicule, des sièges de 2ème rangée et de 3ème rangée peuvent être montés.

Accès aux sièges arrière

Pour faciliter l'accès aux sièges de la 3ème rangée (s'ils sont montés), ouvrir la porte latérale coulissante et enfoncer le levier de déverrouillage du siège d'accès rabattable de la 2ème rangée et rabattre le dossier du siège vers l'avant. Si nécessaire, détacher les ceintures de sécurité de leurs boucles.

⚠Attention

S'assurer que le dossier revienne à la position correcte et que les boucles de ceinture de sécurité soit correctement fixées.

Bouclage et débouclage de ceinture de sécurité ⇨ 58.

Porte coulissante ⇨ 34.

Assise de siège

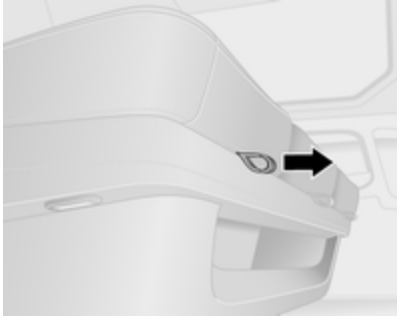

En fonction de la version l'assise de siège peut être réglée sur l'une des cinq positions en tirant la sangle

située à l'avant du siège et en faisant doucement coulisser l'assise de siège vers l'avant ou vers l'arrière.

Vide-poches sous le siège ⇨ 79.

Rabattement et retrait des sièges arrière

⚠Attention

Lors du rabattement ou du retrait des sièges arrière, garder les mains et les pieds à l'écart de la zone du mouvement.

Ne jamais régler les sièges en roulant. Ils pourraient se déplacer de manière incontrôlée.

Les sièges arrière et les appuis-tête doivent être complètement engagés avant d'occuper les sièges arrière.

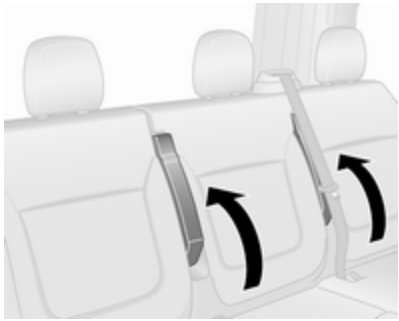

Avant de rabattre ou de déposer les sièges arrière, s'assurer que les accoudoirs sont repliés en position verticale maximale.

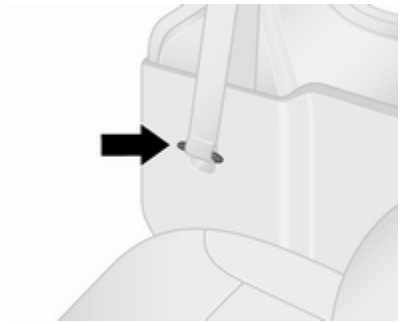

Avant de rabattre ou de déposer les sièges arrière, commencer par déboucler les ceintures de sécurité extérieures de leurs boucles et ranger les plaques de verrouillage dans leur logement.

Pour le siège arrière central, insérer la plaque de verrouillage dans la boucle **1**.

Rabattement des sièges arrière

Sur certains modèles, l'espace de chargement peut être accru en rabattant les sièges arrière de 3ème rangée (s'ils sont montés).

⚠Attention

En pliant le siège, prendre garde aux pièces mobiles. Une fois plié, le siège doit être fixé.

Au besoin, retirer les appui-têtes ⇨ 47.

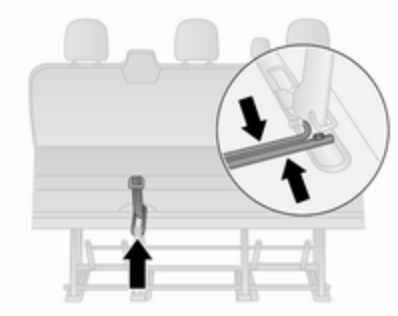

Tirer sur la sangle de dégagement et rabattre le dossier sur le siège.

Maintenir les barres de verrouillage et les ramener ensemble simultanément.

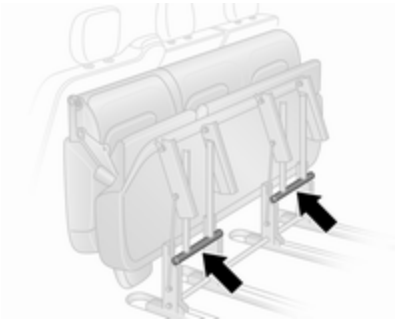

Lever et replier l'ensemble de siège vers l'avant jusqu'à ce qu'il s'enclenche en position repliée vers l'avant.

Appuyer sur le haut du siège et le verrouiller en position en poussant les leviers de verrouillage (indiqués par des flèches). Vérifier que le siège est fermement engagé.

Avertissement

Pour des raisons de sécurité, ne pas placer de charges sur les sièges arrière rabattus.

Lors du retour de l'ensemble de siège à sa position initiale, extraire les barres de verrouillage, abaisser prudemment l'ensemble de siège et s'assurer que les leviers de verrouillage sont placés correctement et verrouillés.

Remarque

S'assurer que les points d'ancrage sont propres avant de monter le siège. Ils doivent être exempts de poussières ou d'autres éléments pouvant empêcher un verrouillage ferme du siège.

Relever le dossier, et si nécessaire, réinstaller les appuis-tête.

Retrait des sièges arrière

Sur certains modèles, l'espace de chargement peut être accru en retirant les sièges arrière de 2ème et de 3ème rangée (s'ils sont montés).

⚠Attention

Ne jamais déposer les sièges arrière en roulant. Ils pourraient se déplacer de manière incontrôlée.

⚠Attention

Les sièges amovibles sont lourds ! Ne pas essayer de les enlever seul.

Au besoin, retirer les appui-têtes ⇨ 47.

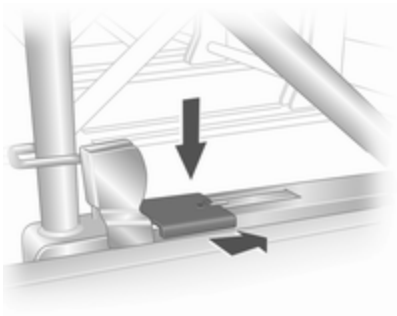

Libérer les sièges en enfonçant et en coulissant vers l'avant les loquets de verrouillage situés à gauche et à droite des fixations de siège.

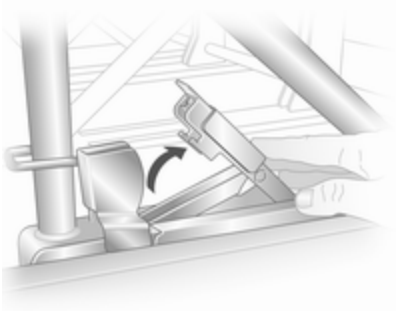

Soulever les loquets de verrouillage, puis déplacer l'ensemble du siège vers l'arrière pour le dégager des points d'ancrage du plancher arrière.

Soulever l'ensemble du siège, puis le déplacer de nouveau vers l'arrière pour le dégager des points d'ancrage du plancher avant. L'ensemble du siège peut maintenant être soulevé.

Les sièges ne peuvent être déposés que par la porte latérale coulissante (pas par les portes arrière / le hayon). Les sièges de 2ème rangée doivent être déposés du véhicule avant les sièges de 3ème rangée.

Installation des sièges arrière

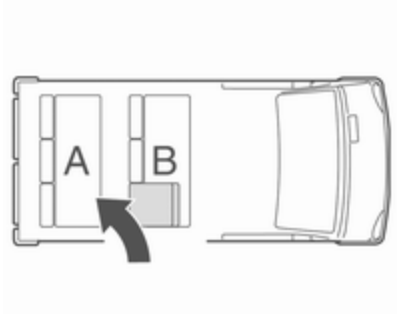

En reposant les sièges, toujours vérifier que la rangée avec le siège d'accès rabattable **B** est correctement positionnée devant la rangée de sièges fixes **A**.

Les sièges ne peuvent être introduits que par la porte latérale coulissante (pas par les portes arrière / le hayon). Les sièges de 3ème rangée doivent être introduits dans le véhicule avant les sièges de 2ème rangée.

Avertissement

Les sièges de 2e et 3e rangées ne sont pas interchangeables et doivent être remis à leur emplacement d'origine.

Remarque
S'assurer que les points d'ancrage sont propres avant de monter le siège. Ils doivent être exempts de poussières ou d'autres éléments pouvant empêcher un verrouillage ferme du siège.

Positionner le siège au-dessus des points d'ancrage avant, puis pousser le siège jusqu'à ce qu'il repose sur les points d'ancrage arrière.

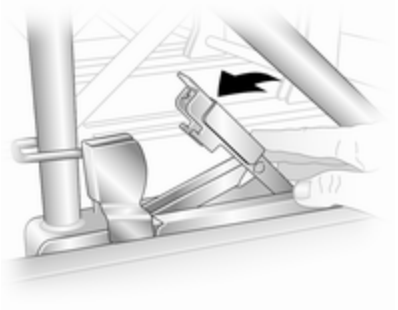

Abaisser les loquets de verrouillage et les pousser jusqu'à ce qu'ils soient fermement verrouillés. S'assurer que les repères visuels des loquets de verrouillage sont correctement alignés.

⚠Attention

Lors du montage des sièges, s'assurer que les sièges sont bien positionnés sur les points d'ancrage et que les loquets de verrouillage sont complètement engagés.

Consulter un atelier si les sièges ne peuvent pas être verrouillés en position.

Ceintures de sécurité

Les ceintures de sécurité se bloquent lors d'accélérations ou de décélérations brutales du véhicule, ce qui assure le maintien des occupants en position assise. Le risque de blessure est ainsi sensiblement réduit.

⚠Attention

Boucler la ceinture de sécurité avant chaque déplacement.

Les personnes non attachées mettent en danger tous les occupants du véhicule, en plus d'eux-mêmes.

Chaque ceinture de sécurité ne doit être utilisée que par une seule personne à la fois.

Système de sécurité pour enfants ⇨ 68.

Vérifier régulièrement toutes les parties du système de ceinture pour s'assurer qu'elles fonctionnent bien et qu'elles ne sont pas endommagées.

Faire remplacer les pièces endommagées. Après un accident, faire remplacer les ceintures et les rétracteurs de ceinture déclenchés dans un atelier.

Remarque
S'assurer que les ceintures ne sont pas coincées ni endommagées par des chaussures ou des objets tranchants. Empêcher que des saletés ne pénètrent dans les rétracteurs de ceinture.

Rappel de ceinture de sécurité

En fonction de la version, les deux sièges avant peuvent être dotés d'un rappel de ceinture de sécurité, indiqué par le témoin de la console de toit ⇨ 102.

Limiteurs d'effort

Aux sièges avant, les contraintes sur le corps sont réduites par un relâchement progressif de la ceinture au cours de la collision.

Rétracteurs de ceinture

Les ceintures de sécurité des sièges avant sont tendues en cas de collision avant et arrière d'une certaine gravité.

⚠Attention

Une manipulation incorrecte (par exemple la dépose ou repose des ceintures) peut provoquer le

déclenchement des rétracteurs de ceinture pouvant entraîner des blessures.

Le déclenchement des rétracteurs de ceinture est indiqué par un témoin ⇨ 102 qui est allumé en continu.

Faire remplacer les rétracteurs de ceinture déclenchés par un atelier. Les rétracteurs de ceinture ne se déclenchent qu'une seule fois.

Remarque
Ne pas fixer ou installer d'accessoires ou d'autres objets qui peuvent interférer avec le fonctionnement des rétracteurs de ceinture. Ne pas apporter de changement aux composants des rétracteurs de ceinture car cela annulerait l'autorisation d'utilisation du véhicule.

Ceinture de sécurité à trois points

Ceinture de sécurité des sièges avant

Boucler

Tirer la ceinture hors de l'enrouleur, la guider sur le corps sans la vriller et insérer le verrou plat dans la serrure.

En roulant, tendre régulièrement la sangle abdominale en tirant sur la sangle thoracique.

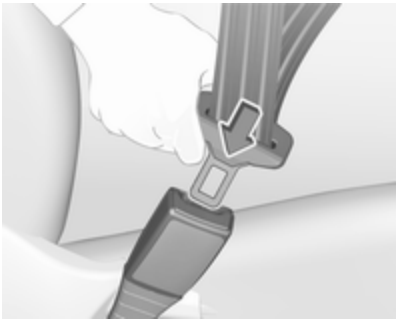

Le port de vêtement larges ou épais gêne la position tendue de la ceinture. Ne pas placer d'objets, comme un sac à main ou un téléphone portable, entre la ceinture et le corps.

⚠Attention

Ne pas faire passer la ceinture sur des objets durs ou fragiles dans les poches des vêtements.

Rappel de ceinture de sécurité ⇨ 102.

Réglage en hauteur

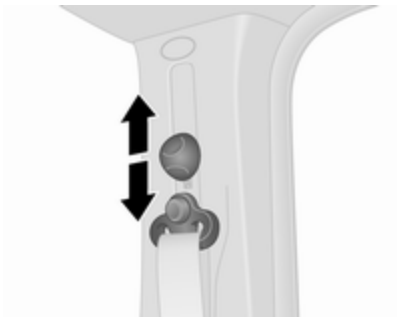

Coulisser verticalement le dispositif de réglage dans la position souhaitée:

- Sortir un peu la ceinture.
- Incliner le dispositif de réglage vers le bas pour le désengager, puis faire glisser le réglage en hauteur vers le bas ou pousser ce même réglage vers le haut sans incliner le dispositif de réglage.

Régler la hauteur de sorte que la ceinture passe au-dessus de l'épaule. Elle ne doit pas passer sur le cou ou le haut du bras.

⚠ Attention
Ne pas régler pendant la conduite.

Déboucler

Pour détacher la ceinture, appuyer sur le bouton rouge de la boucle de ceinture. La ceinture de sécurité s'enroule automatiquement.

Ceinture de sécurité des sièges arrière

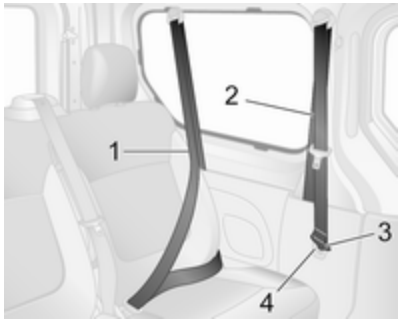

Pour les sièges de 2nde rangée, toujours utiliser les ceintures de sécurité les plus en avant **2** (placées derrière les sièges de 2nde rangée). Lorsque les ceintures de sécurité des sièges de 2nde rangée **2** ne sont pas utilisés, placer la plaque de verrouillage **3** dans son logement **4** pour éviter d'endommager le véhicule.

Pour les sièges de 3ème rangée (voir illustration), toujours utiliser les ceintures de sécurité les plus en arrière **1** (placées derrière les sièges de 3ème rangée).

Avant la fixation de la ceinture de sécurité extérieure arrière, commencer par vérifier si la plaque de verrouillage inférieure **5** est complètement engagée dans sa boucle **6**.

Ensuite, guider la sangle par-dessus la zone abdominale et l'épaule (sans torsion) et introduire la plaque de verrouillage supérieure dans la boucle adéquate.

Se reporter à la description des ceintures de sécurité des sièges avant, plus haut pour la fixation et le déverrouillage.

⚠Attention

La ceinture de sécurité n'est pas efficace en cas d'accident si les deux plaques inférieure et supérieure de verrouillage ne sont pas placées correctement.

En déverrouillant la ceinture de sécurité, toujours relâcher la plaque de verrouillage supérieure de sa boucle avant la plaque de verrouillage inférieure.

Retirer les plaques de verrouillage de leurs boucles avant de retirer les sièges du véhicule ou pour faciliter l'accès aux places arrière.

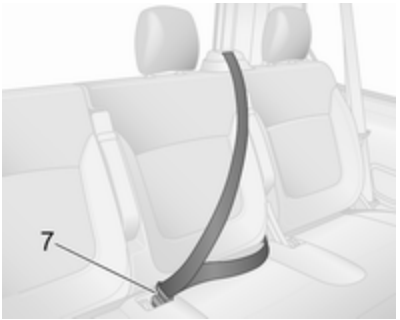

Pour le siège arrière central, retirer la sangle de l'enrouleur, la guider non tordue à travers la carrosserie et insérer la plaque de verrouillage dans la boucle **7**.

⚠Attention

Les sièges arrière et les appuis-tête doivent être complètement engagés avant d'occuper les sièges arrière.

Sièges arrière ⇨ 52.

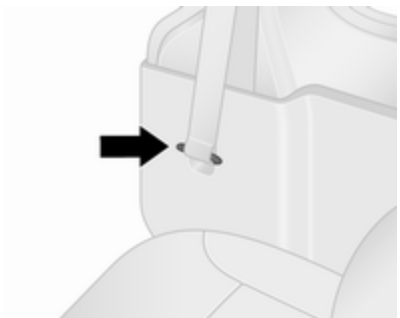

Pour éviter d'endommager le véhicule, toujours ranger les plaques de verrouillage des ceintures de sécurité arrière extérieures dans leur logement, si disponible.

Pour le siège arrière central, insérer la plaque de verrouillage dans la boucle appropriée lorsque le siège n'est pas occupé.

Utilisation de la ceinture de sécurité pendant la grossesse

⚠Attention

La sangle abdominale doit passer le plus bas possible sur le bassin pour éviter la pression sur le bas-ventre.

Système d'airbag

Le système d'airbags comporte une série de systèmes individuels en fonction de l'étendue de l'équipement.

Une fois déclenchés, les airbags se déploient en quelques millisecondes. Il se dégonfle si rapidement que cela passe souvent inaperçu pendant la collision.

⚠Attention

Étant donné que le système d'airbag se déploie de manière explosive, les réparations doivent être exécutées uniquement par du personnel qualifié.

⚠Attention

L'ajout d'accessoires modifiant la configuration d'origine du châssis du véhicule, du système de pare-chocs, de leur hauteur, de la tôlerie d'extrémité avant ou latérale, peut empêcher le système d'airbag de fonctionner correctement. Le fonctionnement du système d'airbag peut également être affecté par la modification de toute pièce des sièges avant, des ceintures de sécurité, du module de détection et de diagnostic d'airbag, du volant, du tableau de bord, des joints d'étanchéité de porte intérieurs y compris les haut-parleurs, de l'un des modules d'airbag, de garniture de plafonnier ou de montant, des capteurs avant, des capteurs d'impact latéral ou du câblage d'airbag.

Remarque

Dans la zone de la console centrale se trouve l'électronique de commande du système d'airbags et de rétracteurs de ceinture. Ne ranger aucun objet magnétique à cet endroit.

Ne relier aucun objet aux recouvrements des airbags et ne pas les recouvrir d'autres matériaux. Faire remplacer les recouvrements endommagés dans un atelier.

Chaque airbag ne peut être déclenché qu'une seule fois. Faire remplacer les airbags par un atelier. En outre, il peut être nécessaire de faire remplacer le volant, le tableau de bord, des pièces de garnissage, les joints de portes, les poignées et les sièges.

Ne pas apporter de changement au système d'airbag, car cela annulerait l'homologation d'usage du véhicule.

Témoin des systèmes d'airbags ⇨ 102.

Systèmes de sécurité pour enfant sur le siège passager avant avec systèmes d'airbag

Avertissement selon la réglementation ECE R94.02 :

EN: NEVER use a rear-facing child restraint system on a seat protected by an ACTIVE AIRBAG in front of it, DEATH or SERIOUS INJURY to the CHILD can occur.

DE: Nach hinten gerichtete Kindersitze NIEMALS auf einem Sitz verwenden, der durch einen davor befindlichen AKTIVEN AIRBAG geschützt ist, da dies den TOD oder SCHWERE VERLETZUNGEN DES KINDES zur Folge haben kann.

FR: NE JAMAIS utiliser un siège d'enfant orienté vers l'arrière sur un siège protégé par un COUSSIN GONFLABLE ACTIF placé devant lui, sous peine d'infliger des BLESSURES GRAVES, voire MORTELLES à l'ENFANT.

ES: NUNCA utilice un sistema de retención infantil orientado hacia atrás en un asiento protegido por un AIRBAG FRONTAL ACTIVO. Peligro de MUERTE o LESIONES GRAVES para el NIÑO.

RU: ЗАПРЕЩАЕТСЯ устанавливать детское удерживающее устройство лицом назад на сиденье автомобиля, оборудованном фронтальной подушкой безопасности, если ПОДУШКА НЕ ОТКЛЮЧЕНА! Это может привести к СМЕРТИ или СЕРЬЕЗНЫМ ТРАВМАМ РЕБЕНКА.

NL: Gebruik NOOIT een achterwaarts gericht kinderzitje op een stoel met een ACTIEVE AIRBAG ervoor, om DODELIJK of ERNSTIG LETSEL van het KIND te voorkomen.

DA: Brug ALDRIG en bagudvendt autostol på et forsæde med AKTIV AIRBAG, BARNET kan komme i LIVSFARE eller komme ALVORLIGT TIL SKADE.

SV: Använd ALDRIG en bakåtvänd barnstol på ett säte som skyddas med en framförvarande AKTIV AIRBAG. DÖDSFALL eller ALLVARLIGA SKADOR kan drabba BARNET.

FI: ÄLÄ KOSKAAN sijoita taaksepäin suunnattua lasten turvaistuinta istuimelle, jonka edessä on AKTIIVINEN TURVATYYNY, LAPSI VOI KUOLLA tai VAMMAUTUA VAKAVASTI.

NO: Bakovervendt barnesikringsutstyr må ALDRI brukes på et sete med AKTIV KOLLISJONSPUTE foran, da det kan føre til at BARNET utsettes for LIVSFARE og fare for ALVORLIGE SKADER.

PT: NUNCA use um sistema de retenção para crianças voltado para trás num banco protegido com um AIRBAG ACTIVO na frente do mesmo, poderá ocorrer a PERDA DE VIDA ou FERIMENTOS GRAVES na CRIANÇA.

IT: Non usare mai un sistema di sicurezza per bambini rivolto all'indietro su un sedile protetto da AIRBAG ATTIVO di fronte ad esso: pericolo di MORTE o LESIONI GRAVI per il BAMBINO!

EL: ΠΟΤΕ μη χρησιμοποιείτε παιδικό κάθισμα ασφαλείας με φορά προς τα πίσω σε κάθισμα που προστατεύεται από μετωπικό ΕΝΕΡΓΟ ΑΕΡΟΣΑΚΟ, διότι το παιδί μπορεί να υποστεί ΘΑΝΑΣΙΜΟ ή ΣΟΒΑΡΟ ΤΡΑΥΜΑΤΙΣΜΟ.

PL: NIE WOLNO montować fotelika dziecięcego zwróconego tyłem do kierunku jazdy na fotelu, przed którym znajduje się WŁĄCZONA PODUSZKA POWIETRZNA. Niezastosowanie się do tego zalecenia może być przyczyną ŚMIERCI lub POWAŻNYCH OBRAŻEŃ u DZIECKA.

TR: Arkaya bakan bir çocuk emniyet sistemini KESİNLİKLE önünde bir AKTİF HAVA YASTIĞI ile korunmakta olan bir koltukta kullanmayınız. ÇOCUK ÖLEBİLİR veya AĞIR ŞEKİLDE YARALANABİLİR.

UK: НІКОЛИ не використовуйте систему безпеки для дітей, що встановлюється обличчям назад, на сидінні з УВІМКНЕНОЮ ПОДУШКОЮ БЕЗПЕКИ, інакше це може призвести до СМЕРТІ чи СЕРЙОЗНОГО ТРАВМУВАННЯ ДИТИНИ.

HU: SOHA ne használjon hátrafelé néző biztonsági gyerekülést előlről AKTÍV LÉGZSÁKKAL védett ülésen, mert a GYERMEK HALÁLÁT vagy KOMOLY SÉRÜLÉSÉT okozhatja.

HR: NIKADA nemojte koristiti sustav zadržavanja za djecu okrenut prema natrag na sjedalu s AKTIVNIM ZRAČNIM JASTUKOM ispred njega, to bi moglo dovesti do SMRTI ili OZBILJNJIH OZLJEDA za DIJETE.

SL: NIKOLI ne nameščajte otroškega varnostnega sedeža, obrnjenega v nasprotni smeri vožnje, na sedež z AKTIVNO ČELNO ZRAČNO BLAZINO, saj pri tem obstaja nevarnost RESNIH ali SMRTNIH POŠKODB za OTROKA.

SR: NIKADA ne koristiti bezbednosni sistem za decu u kome su deca okrenuta unazad na sedištu sa AKTIVNIM VAZDUŠNIM JASTUKOM ispred sedišta zato što DETE može da NASTRADA ili da se TEŠKO POVREDI.

MK: НИКОГАШ не користете детско седиште свртено наназад на седиште заштитено со АКТИВНО ВОЗДУШНО ПЕРНИЧЕ пред него, затоа што детето може ДА ЗАГИНЕ или да биде ТЕШКО ПОВРЕДЕНО.

BG: НИКОГА не използвайте детска седалка, гледаща назад, върху седалка, която е защитена чрез АКТИВНА ВЪЗДУШНА ВЪЗГЛАВНИЦА пред нея - може да се стигне до СМЪРТ или СЕРИОЗНО НАРАНЯВАНЕ на ДЕТЕТО.

RO: Nu utilizați NICIODATĂ un scaun pentru copil îndreptat spre partea din spate a mașinii pe un scaun protejat de un AIRBAG ACTIV în fața sa; acest lucru poate duce la DECESUL sau VĂTĂMAREA GRAVĂ a COPILULUI.

CS: NIKDY nepoužívejte dětský zádržný systém instalovaný proti směru jízdy na sedadle, které je chráněno před sedadlem AKTIVNÍM AIRBAGEM. Mohlo by dojít k VÁŽNÉMU PORANĚNÍ nebo ÚMRTÍ DÍTĚTE.

SK: NIKDY nepoužívajte detskú sedačku otočenú vzad na sedadle chránenom AKTÍVNYM AIRBAGOM, pretože môže dôjsť k SMRTI alebo VÁŽNYM ZRANENIAM DIEŤAŤA.

LT: JOKIU BŪDU nemontuokite atgal atgręžtos vaiko tvirtinimo sistemos sėdynėje, prieš kurią įrengta AKTYVI ORO PAGALVĖ, nes VAIKAS GALI ŽŪTI arba RIMTAI SUSIŽALOTI.

LV: NEKĀDĀ GADĪJUMĀ neizmantojiet uz aizmuguri vērstu bērnu sēdeklīti sēdvietā, kas tiek aizsargāta ar tās priekšā uzstādītu AKTĪVU DROŠĪBAS SPILVENU, jo pretējā gadījumā BĒRNS var gūt SMAGAS TRAUMAS vai IET BOJĀ.

ET: ÄRGE kasutage tahapoole suunatud lapseturvaistet istmel, mille ees on AKTIIVSE TURVAPADJAGA kaitstud iste, sest see võib põhjustada LAPSE SURMA või TÕSISE VIGASTUSE.

MT: QATT tuża trażżin għat-tfal li jħares lejn in-naħa ta' wara fuq sit protett b'AIRBAG ATTIV quddiemu; dan jista' jikkawża l-MEWT jew ĠRIEĦI SERJI lit-TFAL.

GA: Ná húsáid srian sábháilteachta linbh cúil RIAMH ar shuíochán a bhfuil mála aeir ag feidhmiú os a chomhair. Tá baol BÁIS nó GORTÚ DONA don PHÁISTE ag baint leis.

Au-delà de l'avertissement requis par la réglementation ECE R94.02, et pour des raisons de sécurité, vous ne devez utiliser un système de sécurité pour enfant face à la route que conformément aux instructions et restrictions des tableaux des emplacements de montage d'un système de sécurité pour enfant ⇨ 71.

L'étiquette d'airbag se trouve sur le pare-soleil du passager avant.

⚠ Danger

Ne pas utiliser de système de sécurité pour enfant sur le siège passager lorsque l'airbag avant est actif.

Désactivation d'airbag ⇨ 67.

Système d'airbag frontal

Le système d'airbags avant se compose de deux airbags, un dans le volant et un autre dans le tableau de bord en face du passager avant. Ils sont reconnaissables à l'inscription **AIRBAG**.

Le système d'airbag frontal se déclenche en cas d'un accident d'une certaine gravité. Le contact doit être mis.

Les airbags gonflés amortissent l'impact, réduisant dès lors considérablement le risque de blessure du tronc et de la tête des occupants avant.

⚠ Attention

Une protection optimale n'est assurée que si le siège se trouve dans la position correcte.

Position de siège ⇨ 48.

Ne placer aucune partie du corps ni objet dans la zone de déploiement de l'airbag.

Fixer correctement la ceinture de sécurité et l'enclencher fermement. C'est indispensable pour que la protection de l'airbag soit efficace.

Système d'airbag latéral

Le système d'airbags latéraux se compose d'un airbag dans chacun des dossiers de siège avant. Ils peuvent être reconnaissables à l'inscription **AIRBAG**.

Le système d'airbag latéral se déclenche en cas d'un accident d'une certaine gravité. Le contact doit être mis.

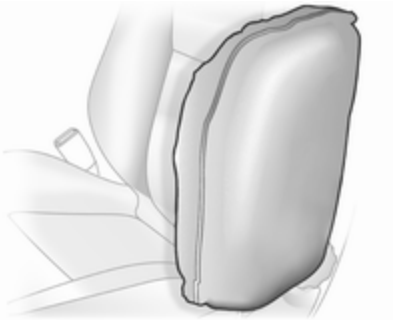

Les airbags gonflés amortissent l'impact, réduisant dès lors considérablement le risque de blessure du tronc et du bassin en cas de collision latérale.

⚠Attention

Ne placer aucune partie du corps ni objet dans la zone de déploiement de l'airbag.

Remarque
N'utiliser que des housses de protection de siège qui sont homologuées pour le véhicule. Ne pas couvrir les airbags.

Système d'airbag rideau

Le système d'airbags rideaux se compose d'un airbag de cadre de toit, de chaque côté du véhicule. Ceci est reconnaissable à l'inscription **AIRBAG** sur le garnissage du pavillon de toit.

Le système d'airbag rideau se déclenche en cas de collision latérale d'une certaine gravité. Le contact doit être mis.

Les airbags gonflés amortissent l'impact, réduisant dès lors considérablement le risque de blessure de la tête en cas de choc latéral.

⚠Attention

Ne placer aucune partie du corps ni objet dans la zone de déploiement de l'airbag.

Les crochets dans les poignées de cadre de toit peuvent uniquement servir à suspendre des vêtements légers, sans cintre. Ne pas garder d'objets dans ces vêtements.

Désactivation d'airbag

Le système d'airbag de passager avant doit être désactivé si un système de sécurité pour enfant doit être placé sur le siège de passager avant conformément aux consignes des panneaux de localisation de montage d'un système de sécurité pour enfant ⇨ 71.

Les rétracteurs de ceinture et tous les autres systèmes d'airbag restent actifs.

En fonction du véhicule, un avertissement est présent sur l'étiquette d'airbag située sur le pare-soleil passager avant. Se reporter à la section « Système d'airbag » pour de plus amples informations ⇨ 62.

Le système d'airbag de passager avant peut être désactivé via un commutateur placé sur le côté du tableau de bord. Ne pas ouvrir la porte passager avant pour accéder au commutateur à moins que le véhicule ne soit stationnaire et que le contact n'ait été coupé.

Appuyer sur le commutateur et tourner pour choisir la position :

- OFF : le système de l'airbag du siège passager avant est désactivé et ne se déploiera pas en cas de collision. Contact mis, le témoin de commande OFF s'allume en permanence dans la console de toit ⇨ 99, ⇨ 102 et un message correspondant s'affiche au centre d'informations du conducteur ⇨ 108.
- ON : le système d'airbag de passager avant est activé.

⚠Danger

Ne désactiver l'airbag passager que dans le cas de l'utilisation d'un système de sécurité pour enfant soumis aux instructions et restrictions du tableau ⇨ 71.

Dans le cas contraire, il existe un risque de blessure mortelle pour la personne occupant un siège quand l'airbag pour passager avant est désactivé.

Si le témoin ⊗ON s'allume après la mise du contact et si le témoin ⊗OFF n'est pas allumé, le système d'airbag de passager avant se gonfle en cas de collision.

Si les deux témoins de commande ⊗ON et ⊗OFF sont allumés simultanément, le système est défaillant. Le statut du système est indéterminé et personne n'est autorisé à occuper le siège de passager avant. Prendre immédiatement contact avec un atelier.

L'allumage du témoin ⇨ 103 conjointement avec ⇨ 102 indique que le système présente une défaillance. La position du commutateur peut avoir été changée accidentellement avec le contact mis. Couper le contact et le remettre et réinitialiser la position du commutateur. Si ⇨ et ⇨ restent allumés, prendre contact avec un atelier.

Ne changer de mode que si le véhicule est à l'arrêt avec le contact coupé. Cette situation subsiste jusqu'à la prochaine modification.

Témoin de désactivation d'airbag ⇨ 102.

Systèmes de sécurité pour enfant

⚠ Danger

Si vous utilisez un système de sécurité pour enfant dos à la route sur le siège passager avant, le système d'airbag du siège passager avant doit être désactivé. Cette instruction s'applique également à certains systèmes de sécurité pour enfant face à la route, comme indiqué dans le tableau ⇨ 71.

Désactivation d'airbag ⇨ 67.

Étiquette d'airbag ⇨ 62.

Nous conseillons un système de retenue enfants spécialement adapté au véhicule. Pour de plus amples informations, consulter l'atelier.

Quand un système de sécurité pour enfant est employé, faire attention aux instructions de montage et d'utilisation qui suivent ainsi qu'à celles fournies avec le système de sécurité pour enfant.

Toujours se plier aux réglementations locales ou nationales. Dans certains pays, l'utilisation de systèmes de sécurité pour enfant est interdite sur certains sièges.

Les systèmes de sécurité pour enfant peuvent être fixés avec :

- Ceinture de sécurité à trois points
- Supports ISOFIX
- Top-Tether

Ceinture de sécurité à trois points

Les systèmes de sécurité pour enfant peuvent être fixés à l'aide d'une ceinture de sécurité à trois points ⇨ 58.

Selon la taille des systèmes de protection enfant utilisés et le modèle, les systèmes de protection enfant peuvent être fixés à certains sièges arrière de 2nde et de 3ème rangée. Après avoir assujetti le système de sécurité pour enfant, la ceinture de sécurité doit être serrée ⇨ 71.

Des supports ISOFIX

Les supports de fixation ISOFIX sont repérés par le logo ou symbole ISOFIX sur l'assise du siège.

Fixer les systèmes de sécurité pour enfant ISOFIX homologués pour le véhicule aux étriers de fixation ISOFIX.

Des systèmes de sécurité pour enfants ISOFIX homologués universellement peuvent être utilisés quand les étriers de fixation ISOFIX sont employés.

Une sangle d'attache supérieure doit être utilisée en addition aux supports de montage ISOFIX.

Les positions de montage autorisées pour les systèmes de sécurité pour enfant ISOFIX sont marquées par +, IL et IUF dans les tableaux.

Ancrages Top-Tether

Les ancrages Top-Tether se trouvent sur le dossier du siège.

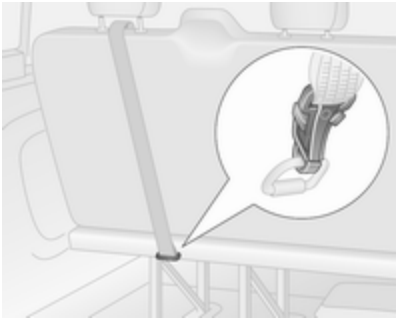

En plus des supports de montage ISOFIX, attacher la sangle Top-Tether aux ancrages Top-Tether. La sangle doit alors passer entre les deux tiges de guidage de l'appui-tête.

Les positions des systèmes de sécurité pour enfant ISOFIX de catégorie universelle sont indiquées par IUF dans le tableau ⇨ 71.

Sélection du système adéquat

Les sièges arrière constituent l'emplacement idéal pour fixer le système de sécurité pour enfant.

Les enfants devraient voyager aussi longtemps que possible avec le dos à la route. En cas d'accident, ceci assure que moins de contraintes sollicitent la colonne vertébrale de l'enfant, toujours très fragile.

Les systèmes de sécurité adaptés sont tous ceux conformes aux réglementations UN ECE en vigueur. Vérifier les lois et réglementations locales concernant l'utilisation obligatoire de systèmes de sécurité pour enfant.

S'assurer que le système de sécurité pour enfant à installer est compatible avec le type de véhicule.

S'assurer que la position de montage du système de sécurité pour enfant dans le véhicule est correcte. Voir les tableaux suivants.

Ne laisser les enfants monter et descendre du véhicule que du côté opposé au trafic.

Quand le système de sécurité pour enfant n'est pas employé, attacher le siège avec une ceinture de sécurité ou l'enlever du véhicule.

Remarque

Ne pas relier d'objets aux systèmes de sécurité pour enfant et ne pas les recouvrir d'autres matériaux.

Il faut remplacer les systèmes de sécurité pour enfant qui ont subi des contraintes dans un accident.

Sécurité enfants ⇨ 33.

Verrouillage central ⇨ 27.

Emplacements de montage d'un système de sécurité pour enfant

Possibilités autorisées de fixation de système de sécurité pour enfant

Sièges avant - camionnette

	Siège du passager avant unique [1]		Siège du passager avant double		
				désactivé ou sans airbag	
Catégorie de poids et classe d'âge	airbag activé	désactivé ou sans airbag	airbag activé	centre	extérieur
Groupe 0 : jusqu'à 10 kg Groupe 0+ : jusqu'à 13 kg	X	U	X	X	U
Groupe I : de 9 à 18 kg	X	U	X	X	U
Groupe II : de 15 à 25 kg Groupe III : de 22 à 36 kg	X	U	X	X	U

[1] : Dispositifs de protection d'enfant dirigés vers l'avant : Déposer les appuis-tête ⇨ 47. Reculer au maximum le siège. Régler la hauteur du siège dans la position la plus haute. L'inclinaison maximum du dossier est de 25°. Réglage du siège ⇨ 49.

Sièges avant - Combi, Double cabine

	Siège du passager avant unique [1]		Siège du passager avant double		
				désactivé ou sans airbag	
Catégorie de poids et classe d'âge	airbag activé	désactivé ou sans airbag	airbag activé	centre	extérieur
Groupe 0 : jusqu'à 10 kg Groupe 0+ : jusqu'à 13 kg	X	U	X	X	U
Groupe I : de 9 à 18 kg	X	U[2]	X	X	U[2]
Groupe II : de 15 à 25 kg Groupe III : de 22 à 36 kg	X	X	X	X	X

[1] : Si réglable, faire glisser le siège aussi loin que possible vers l'arrière et régler la hauteur de siège à la position la plus élevée. L'inclinaison maximum du dossier est de 25°. Réglage du siège ⇨ 49.

[2] : Les dispositifs de protection d'enfant dirigés vers l'arrière sont réservés à cette classe de poids et d'âge.

Sièges arrière - Combi, Double cabine

Catégorie de poids et classe d'âge	2e rangée de sièges[1]	3e rangée de sièges
Groupe 0 : jusqu'à 10 kg **Groupe 0+ : jusqu'à 13 kg**	U	U
Groupe I : de 9 à 18 kg	U[2]	U[2]
Groupe II : de 15 à 25 kg **Groupe III : de 22 à 36 kg**	U[2]	U[2]

[1] : Si nécessaire, faire glisser le siège avant réglable vers l'avant pour installer un système de protection d'enfant sur ces sièges. L'espace peut manquer pour installer certains systèmes de protection d'enfant sur des véhicules équipés de sièges avant fixes.

[2] : Dispositifs de protection d'enfant dirigés vers l'avant : Retirer l'appui-tête ⇨ 47 avant d'installer le système de sécurité pour enfant. Le siège en face de cette position d'installation ne peut être reculé de plus de la moitié sur ses glissières. L'inclinaison maximum du dossier est de 25°. Réglage du siège ⇨ 49.

U : Convient pour les systèmes de sécurité de type universel à utiliser dans cette catégorie de poids, en conjonction avec ceinture de sécurité trois points.

X : Position de siège ne convenant pas aux enfants de cette catégorie de poids et de classe d'âge.

Possibilités autorisées de fixation de système de sécurité pour enfant ISOFIX

Catégorie de poids	Taille classe	Fixation	Sièges avant	2e rangée de sièges[1]			3e rangée de sièges
				Au centre	Extérieur		
					véhicules avec siège passager unique	véhicules avec siège passager double	
Groupe 0 : jusqu'à 10 kg	E	ISO/R1	X	X	IL	IL	X
Groupe 0+ : jusqu'à 13 kg	E	ISO/R1	X	X	IL	IL	X
	D	ISO/R2	X	X	IL	X	X
	C	ISO/R3	X	X	IL	X	X
Groupe I : 9 à 18 kg	D	ISO/R2	X	X	IL	X	X
	C	ISO/R3	X	X	IL	X	X
	B	ISO/F2	X	X	IL, IUF[2]	IL, IUF[2]	X
	B1	ISO/F2X	X	X	IL, IUF[2]	IL, IUF[2]	X
	A	ISO/F3	X	X	IL, IUF[2]	IL, IUF[2]	X
Groupe II : 15 à 25 kg			X	X	IL, IUF[2]	IL, IUF[2]	X
Groupe III : 22 à 36 kg			X	X	IL, IUF[2]	IL, IUF[2]	X

[1] : Si nécessaire, faire glisser le siège avant réglable vers l'avant pour installer un système de protection d'enfant sur ces sièges. L'espace peut manquer pour installer un système de protection d'enfant sur des véhicules équipés de sièges avant fixes.

[2] : Dispositifs de protection d'enfant dirigés vers l'avant : Retirer l'appui-tête ⇨ 47 avant d'installer le système de sécurité pour enfant. Le siège en face de cette position d'installation ne peut être reculé de plus de la moitié sur ses glissières. L'inclinaison maximum du dossier est de 25°. Réglage du siège ⇨ 49.

IUF : Convient aux systèmes de sécurité ISOFIX pour enfant face à la route de la catégorie universelle homologuée pour une utilisation dans cette catégorie de poids.

X : Pas de système de sécurité ISOFIX pour enfant homologué dans cette catégorie de poids.

IL : Convient pour les systèmes de sécurité ISOFIX des catégories « Spécifique au véhicule », « Usage restreint » ou « Semi-universel ». Le système de sécurité ISOFIX doit être homologué pour le type de véhicule spécifique.

Siège et catégorie de taille ISOFIX

A - ISO/F3 : Système de sécurité pour enfant face à la route pour des enfants de taille maximale dans la catégorie de poids de 9 à 18 kg.

B - ISO/F2 : Système de sécurité pour enfant face à la route pour des enfants plus petits dans la catégorie de poids de 9 à 18 kg.

B1 - ISO/F2X : Système de sécurité pour enfant face à la route pour des enfants plus petits dans la catégorie de poids de 9 à 18 kg.

C - ISO/R3 : Système de sécurité pour enfant dos à la route pour des enfants de taille maximale dans la catégorie de poids jusqu'à 18 kg.

D - ISO/R2 : Système de sécurité pour enfant dos à la route pour des enfants plus petits dans la catégorie de poids jusqu'à 18 kg.

E - ISO/R1 : Système de sécurité pour enfant dos à la route pour de jeunes enfants dans la catégorie de poids jusqu'à 13 kg.

Rangement

Espaces de rangement **76**
Rangements dans le tableau de bord 76
Boîte à gants 77
Porte-gobelets 78
Rangement à l'avant 78
Rangement dans le panneau de porte 79
Vide-poches sous le siège 79
Rangement de toit 81
Coffre **81**
Cache-bagages 82
Anneaux d'arrimage 82
Filet de sécurité 84
Grille de coffre 84
Triangle de présignalisation 85
Trousse de secours 85
Galerie de toit **85**
Informations sur le chargement ... **86**

Espaces de rangement

⚠Attention

Ne pas entreposer d'objets lourds ou tranchants dans les espaces de rangement. Sinon, le couvercle de l'espace de rangement peut s'ouvrir et les occupants du véhicule risquent d'être blessés par des objets projetés en cas de freinage appuyé, de changement de direction soudain ou d'accident.

Rangements dans le tableau de bord

Le tableau de bord dispose d'espaces, de poches et de bacs de rangement.

Un porte-pièces peut être présent sur le tableau de bord.

Un support de téléphone peut être présent sur le tableau de bord.

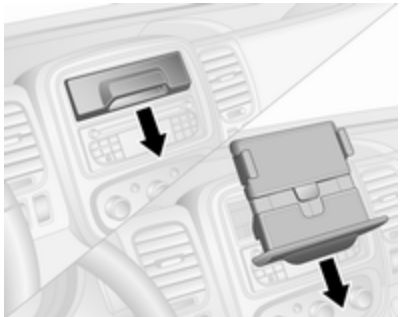

Un porte-tablette peut être présent sur le tableau de bord.

Pour utiliser le porte-tablette, tirer complètement la manette vers soi. Faire pivoter le support et l'enfoncer complètement. Au besoin, abaisser la base du support pour l'étendre.

Pour replacer, placer le support de tablette complètement vers vous, le lever à l'horizontal et l'enfoncer complètement.

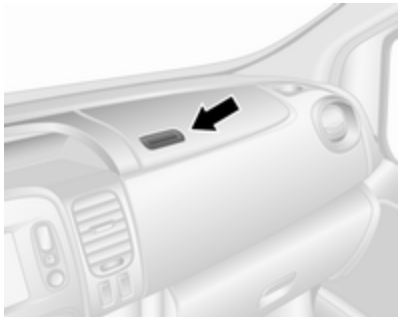

Selon la version, le tiroir placé au sommet du tableau de bord peut présenter un couvercle.

Boîte à gants

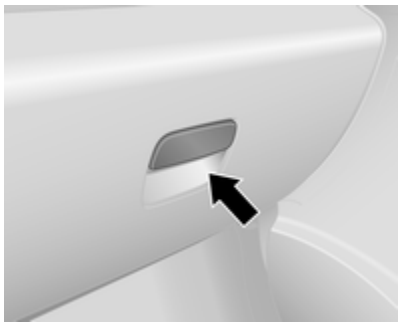

Pour ouvrir, tirer la poignée.

Selon la version du véhicule, la boîte à gants peut être dotée d'un éclairage qui s'allume lorsque la boîte à gants est ouverte, et peut également être verrouillable.

En roulant, la boîte à gants doit rester fermée.

Porte-gobelets

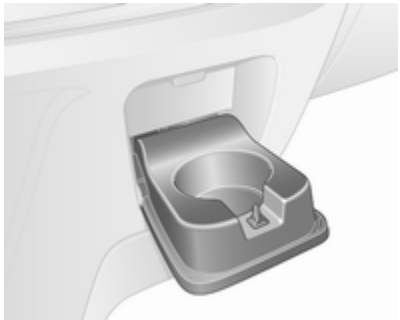

Des porte-gobelets figurent aux deux extrémités du tableau de bord, au centre de la partie inférieure du tableau de bord et, en fonction de la version, dans les pochettes des portes et dans la zone des sièges arrière.

Les porte-gobelets supplémentaires sont situés à l'arrière du siège central arrière rabattu ⇨ 78, ⇨ 52.

Les porte-gobelets peuvent aussi être utilisés pour maintenir le cendrier amovible. Retirer l'unité de cendrier amovible pour utiliser les porte-gobelets.

Cendriers ⇨ 95.

Rangement à l'avant

Des crochets à vêtements sont présents sur la cloison de la cabine et sur les poignées de maintien de la garniture du toit.

Dossier de siège central rabattable

Le dossier du siège passager central avant, lorsqu'il est complètement rabattu vers l'avant, dispose d'un espace de rangement, d'un porte-gobelet et d'un porte-documents.

Rabattement du siège ⇨ 51.

⚠ Attention

Le système d'airbag de passager avant doit être désactivé lorsque le siège du passager central avant est en position rabattue.

Désactivation d'airbag ⇨ 67.

Fermer le porte-gobelet du tableau de bord avant de rabattre le dossier de siège.

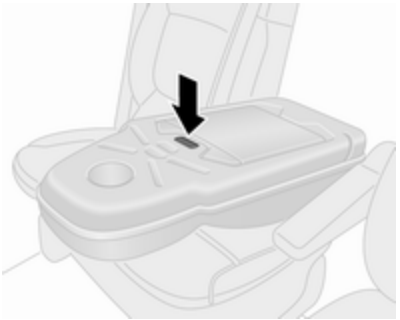

Appuyer sur le bouton (indiqué par une flèche) sur l'arrière du dossier pour déverrouiller le porte-documents et avoir accès aux espaces de rangement.

Le porte-documents peut être reposé en insérant la(les) pièce(s) d'extrémité dans les fentes du porte-gobelet.

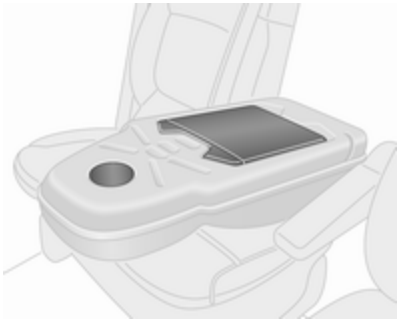

Le porte-documents doit toujours être replacé à sa position d'origine avant de relever le dossier du siège.

Si nécessaire, fixer les objets avec une sangle.

Lorsque l'espace de rangement est fermé, il est possible de passer un cordon de chargement d'un élément dans l'espace de rangement par l'encoche, par ex. pour brancher les appareils à une prise de courant.

Prises de courant ⇨ 93.

Rangement dans le panneau de porte

Les pochettes des portes avant et arrière contiennent des porte-bouteilles et, en fonction des versions, un support pour gobelets ou cendriers.

Vide-poches sous le siège

Sur certaines variantes, une boîte de rangement est située sous le siège avant. Tire sur la boîte de rangement pour la sortir.

Les banquettes peuvent également être munies d'espace de rangement sur la partie avant basse du siège.

En utilisant les sangles de l'assise de siège du passager, tirer l'assise vers l'avant pour accéder au rangement situé sous l'assise de siège.

Double cabine - Rangement sous le siège

En fonction de la version, les banquettes contiennent des boîtes de rangement amovibles sous certaines assises de siège.

Ouverture

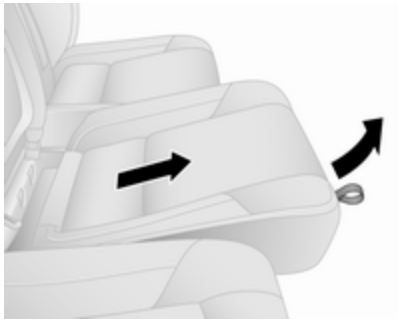

Pour accéder à chaque boîte de rangement, commencer par déverrouiller l'assise de siège en saisissant la sangle située sur le bord avant de l'assise et en tirant l'assise vers le haut, puis faire doucement coulisser l'assise de siège vers l'avant.

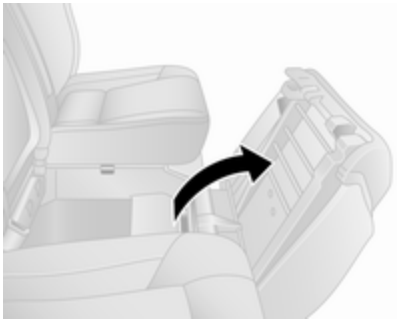

Tirer ensuite l'arrière de l'assise de siège vers le haut pour la faire basculer en position d'ouverture.

Dépose

La boîte de rangement peut également être retirée lorsque l'assise de siège est basculée en position d'ouverture. Tirer vers le haut pour retirer la bague de retenue de l'intérieur de la boîte, puis glisser la boîte hors du dessous du siège.

Replacer la boîte de rangement lorsqu'elle n'est pas utilisée.

Fermeture

Pour fermer : rabattre l'assise du siège, la pousser légèrement vers l'arrière puis appuyer sur la partie avant de l'assise pour l'engager.

Une fois rabattue, tirer sur la sangle permet également l'ajustement de la position de l'assise du siège selon les exigences de l'occupant.

Réglage des sièges ⇨ 49.

Sièges arrière ⇨ 52.

Trappe pour chargement traversant

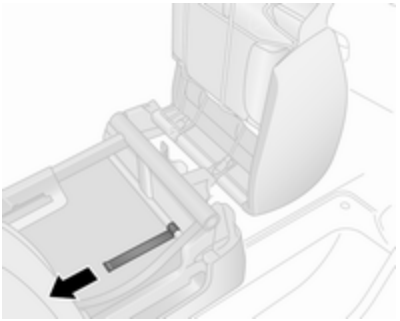

Pour pouvoir ranger des objets longs sous les sièges arrière (uniquement du côté passager avant du véhicule), les volets de garniture inférieure peuvent être dégagés.

Tirer tout d'abord sur la sangle de l'assise du siège passager pour soulever le siège, puis incliner le rabat avant vers l'intérieur en tirant sur la languette derrière le siège (voir illustration).

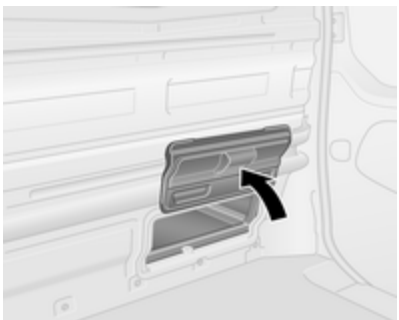

Relever à la main le rabat arrière. Il est retenu en position ouverte par des aimants.

⚠Attention

Les passagers ne doivent pas utiliser le siège lors de transport d'objets sous ce dernier si les volets de garniture inférieure sont ouverts.

Rangement de toit

Le poids total dans ce compartiment ne doit pas dépasser 35 kg.

Coffre

Ne pas fixer ou suspendre des objets sur les jambes supérieures ou inférieures d'un côté du coffre.

⚠Attention

Veiller à ce que le chargement à bord du véhicule soit solidement arrimé. Sans quoi, des objets pourraient se trouver projetés dans l'habitacle, provoquant des blessures ou des dégâts au chargement ou au véhicule.

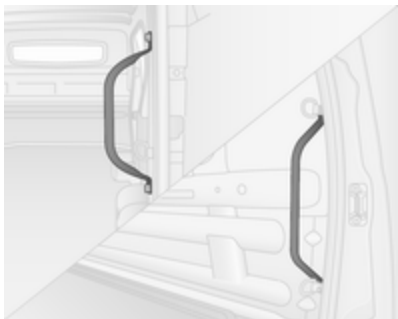

Utiliser les poignées de maintien, placées à côté des portes arrière et coulissantes pour l'assistance pendant l'entrée et la sortie du coffre.

Cache-bagages

Plage arrière

Ne pas poser d'objets très lourds ou à angles vifs sur la plage arrière.

La charge maximale admissible est de 50 kg.

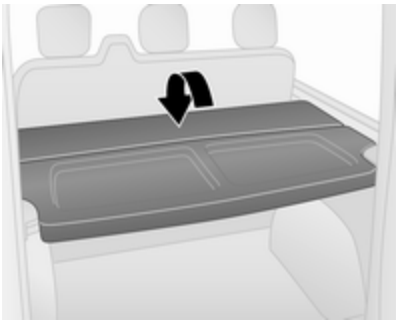

La plage arrière peut être placée en deux positions, c'est-à-dire la position supérieure ou la position inférieure.

La plage arrière peut être repliée, offrant une plus grande flexibilité dans le coffre.

Dépose

Pour la dépose, relâcher la tablette de ses éléments de retenue des deux côtés.

Si les sièges arrière ⇨ 52 sont rabattus, enlever la plage arrière et la ranger horizontalement à l'avant des sièges arrière rabattus.

Pose

Réinstaller la plage arrière en l'engageant dans les dispositifs de retenue des deux côtés.

Anneaux d'arrimage

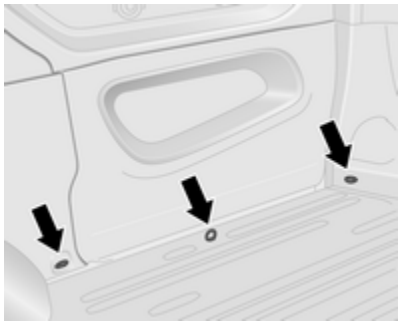

Les anneaux d'arrimage sont disposés dans le coffre pour maintenir le chargement contre le patinage en utilisant des sangles de serrage ou un filet à bagages.

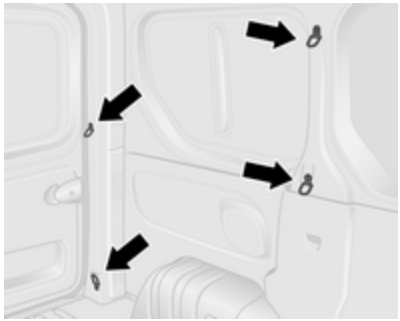

Les anneaux d'arrimage peuvent être situés sur le plancher du véhicule et / ou dans la cloison. Le nombre et l'emplacement des anneaux d'arrimage peuvent varier en fonction du véhicule.

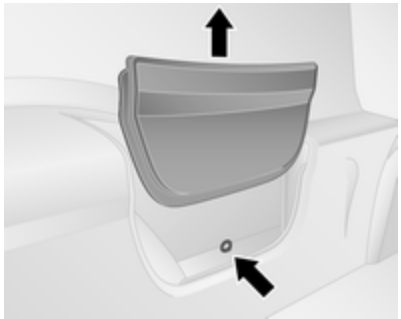

En fonction du véhicule, des anneaux d'arrimage peut se trouver derrière un panneau de garnissage de la cloison latérale. Pour accéder à l'anneau d'arrimage, déposer le panneau de garnissage en le tirant vers le haut et le placer dans l'une des pochettes de rangement arrière.

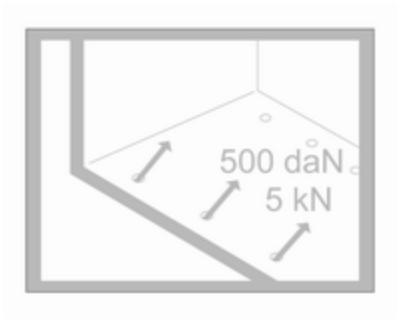

La force appliquée maximale sur les anneaux d'arrimage ne doit pas dépasser 500 daN/5 kN/5 000 N.

Selon le pays, la force maximale peut être mentionnée sur une étiquette.

Remarque
Les spécifications de l'étiquette ont toujours priorité sur celles du présent manuel.

Informations sur le chargement ⇨ 86.

Filet de sécurité

Le filet de sécurité peut être monté derrière les sièges avant ou les sièges arrière.

Le transport de personnes est interdit derrière le filet de sécurité.

Pose

Relâcher les caches de garniture de toit (en utilisant un tournevis à lame plate) pour accéder aux supports. Introduire les tiges de filet de compartiment de chargement dans les emplacements de montage des côtés gauche et droit et assurer la fixation.

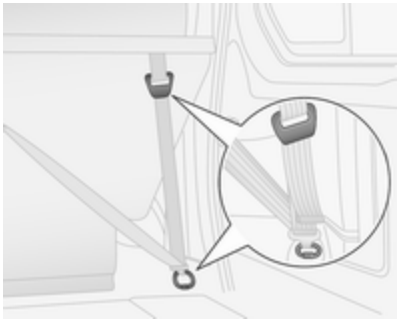

Fixer les sangles aux œillets ou anneaux d'arrimage derrière les sièges puis tendre les sangles.

Démontage

Détendre les sangles et les décrocher des œillets ou anneaux d'arrimage. Retirer les tiges de filet des emplacements de montage et fermer les couvercles.

Grille de coffre

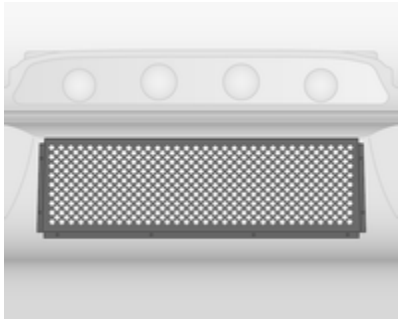

Les véhicules avec une vitre dans le tablier de la cabine peuvent inclure une grille métallique du côté coffre.

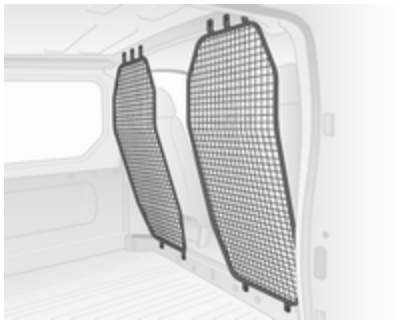

Selon le véhicule, les véhicules avec un tablier de cabine peuvent inclure des éléments de restriction derrière les sièges avant.

Les véhicules combinés peuvent inclure un élément de restriction derrière les sièges de la seconde rangée.

Remarque
La grille ou l'élément apporte une protection contre les objets du coffre projetés en cas de freinage brutal, de changement soudain de direction ou d'accident.

Informations sur le chargement ⇨ 86.

Triangle de présignalisation

Le triangle de présignalisation peut être rangé dans l'espace situé sous les sièges.

Vide-poches sous le siège ⇨ 79.

Trousse de secours

La trousse de secours peut être rangé dans l'espace situé sous les sièges avant.

Vide-poches sous le siège ⇨ 79.

Galerie de toit

Pour des raisons de sécurité et pour éviter d’endommager le toit, nous vous recommandons d’utiliser le système de galerie de toit homologué pour votre véhicule. Pour de plus amples informations, consulter l'atelier.

Respecter les instructions de montage et ôter la galerie de toit si elle n’est pas utilisée.

Remarque
Si des pneus de taille 215/60 R17 C sont montés, prendre contact avec un atelier avant d'installer une galerie de toit.

Se reporter à la section « Informations sur le chargement » ci-après pour de plus amples informations.

Informations sur le chargement

- Les objets lourds doivent être répartis de manière uniforme et placés aussi loin que possible vers l'avant dans le coffre. Dans le cas d'objets empilés, placer les plus lourds en bas.
- Éviter le glissement des objets non fixés en les fixant au moyen des sangles fixées aux anneaux d'arrimage ⇨ 82.
- En cas de transport d'objets dans le coffre, les dossiers des sièges arrière ne peuvent pas être inclinés vers l'avant.
- Le chargement ne doit pas dépasser le bord supérieur des dossiers.
- Ne pas poser d'objets sur le panneau d'instrument.
- Le chargement ne doit pas gêner l'utilisation des pédales, du frein de stationnement et du levier de vitesses et ne doit pas gêner le conducteur dans ses mouvements. Ne pas laisser des objets non arrimés dans l'habitacle.
- Ne pas conduire avec le coffre ouvert. En outre, la plaque d'immatriculation n'est visible et correctement éclairée que si les portes sont fermées.

⚠ Attention

Veiller à ce que le chargement à bord du véhicule soit solidement arrimé. Sans quoi, des objets pourraient se trouver projetés dans l'habitacle, provoquant des blessures ou des dégâts au chargement ou au véhicule.

- La charge utile est la différence entre le poids total autorisé en charge (voir plaquette signalétique ⇨ 224) et le poids à vide selon norme CE.

  Pour calculer le poids à vide, saisir les données de votre véhicule indiquées dans le tableau des poids au début de ce manuel.

  Le poids en ordre de marche CE inclut le poids du conducteur (68 kg), des bagages (7 kg) et tous les liquides (réservoir de carburant rempli à 90 %).

  Les équipements et accessoires en option augmentent le poids à vide.
- La charge sur le toit augmente la sensibilité au vent latéral du véhicule et altère la tenue de route du fait de l'élévation du centre de gravité du véhicule. Répartir la charge de manière uniforme et l'arrimer fermement avec des sangles afin qu'elle ne glisse pas. Adapter la pression des pneus et la vitesse du véhicule à l'état de charge. Contrôler régulièrement les fixations et les resserrer.

  Ne pas dépasser 120 km/h.

  La charge autorisée sur le toit est de 200 kg pour les versions de hauteur de toit H1 et de 150 kg pour les versions de hauteur de toit H2 (à l'exclusion des conversions de la cabine de plateforme). La masse sur le toit est la

somme des masses de la galerie de toit et de la charge.

Instruments et commandes

Commandes **89**
Réglage du volant 89
Commandes au volant 89
Avertisseur sonore 89
Commandes au volant 89
Essuie-glace et lave-glace avant 90
Essuie-glace et lave-glace de lunette arrière 91
Température extérieure 92
Horloge 92
Prises de courant 93
Allume-cigares 94
Cendriers 95
Témoins et cadrans **95**
Combiné d'instruments 95
Compteur de vitesse 95
Compteur kilométrique 96
Compteur kilométrique journalier 96
Compte-tours 96
Jauge à carburant 97
Indicateur d'économie de carburant 98
Affichage de service 98
Témoins 99
Feux de direction 102
Rappel de ceinture de sécurité 102
Airbags et rétracteurs de ceinture 102
Désactivation d'airbag 102
Système de charge 103
Témoin de dysfonctionnement 103
Prochain entretien du véhicule 103
Arrêter le moteur 103
Système de freinage 104
Antiblocage de sécurité (ABS) 104
Changement de rapport 104
Electronic Stability Control 104
Electronic Stability Control désactivé 105
Température de liquide de refroidissement du moteur 105
Préchauffage 105
AdBlue 105
Système de surveillance de la pression des pneus 105
Pression d'huile moteur 106
Mode d'économie de carburant 106
Niveau bas de carburant 106
Système Stop/Start 107
Éclairage extérieur 107
Feux de route 107
Phares antibrouillard 107
Feu antibrouillard arrière 107
Régulateur de vitesse 107
Limiteur de vitesse 107
Tachygraphe 107
Porte ouverte 107
Écrans **108**
Centre d'informations du conducteur 108
Affichage d'informations 108
Messages du véhicule **109**
Signaux sonores 109
Niveau d'huile moteur 110
Ordinateur de bord **110**
Tachygraphe **113**

Commandes

Réglage du volant

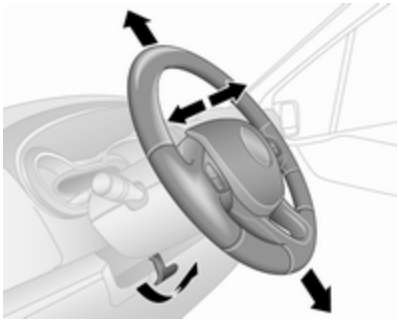

Débloquer le levier, régler le volant puis bloquer le levier et vérifier qu'il est bien verrouillé.

Ne régler le volant que lorsque le véhicule est arrêté et la direction débloquée.

Commandes au volant

Le régulateur de vitesse et le limiteur de vitesse peuvent être réglés à l'aide des commandes au volant.

Régulateur de vitesse ⇨ 161.

Avertisseur sonore

Appuyer sur .

L'avertisseur sonore retentira quelle que soit la position du commutateur d'allumage.

Commandes au volant

L'Infotainment System et un téléphone mobile connecté peuvent être commandés à partir des commandes au volant.

D'autres informations figurent dans le manuel de l'Infotainment.

Essuie-glace et lave-glace avant

Essuie-glace avant

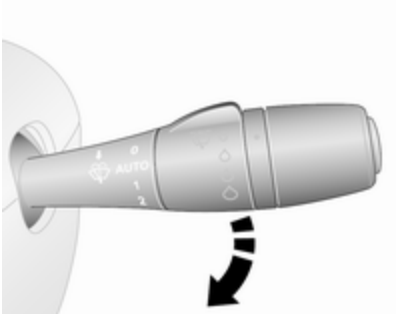

0 : arrêt
AUTO ou : fonctionnement intermittent ou balayage automatique avec capteur de pluie
1 : lent
2 : rapide

Ne pas mettre en marche lorsque les vitres sont gelées.

Ne pas enclencher les essuie-glaces ou les lave-glaces dans les stations de lavage de voiture.

Remarque
Pendant la conduite, la vitesse d'essuie-glace est réduite automatiquement lorsque le véhicule est arrêté. Dès que le véhicule redémarre, le balayage retourne à la vitesse sélectionnée sauf si le levier a été déplacé.

Intervalle de balayage réglable

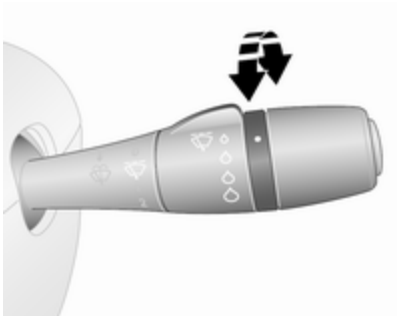

Manette d'essuie-glace en position **AUTO** ou .

Tourner la molette pour régler l'intervalle de balayage souhaité.

Balayage automatique avec capteur de pluie
Manette d'essuie-glace en position **AUTO** ou .

Le capteur de pluie détecte la quantité d'eau sur le pare-brise et règle automatiquement la vitesse de l'essuie-glace avant.

Au démarrage du moteur, le balayage automatique doit être à nouveau sélectionné.

Sensibilité réglable du capteur de pluie
Tourner la molette pour régler la sensibilité.

Le capteur de fuite est situé sur le pare-brise. La zone du capteur doit rester propre, c'est-à-dire sans poussière, saletés, ni givre.

Lave-glace avant

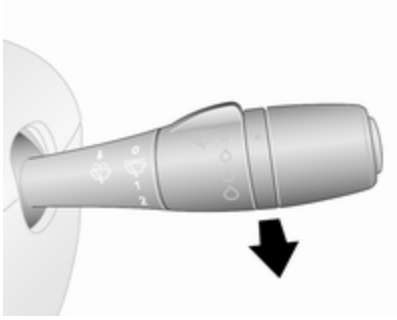

Tirer la manette. Du liquide lave-glace est pulvérisé sur le pare-brise.

Tirer brièvement	:	un seul balayage
Tirer longuement	:	plusieurs balayages

Position de maintenance

En fonction de la version, le levier de l'essuie-glace avant peut disposer d'une position de maintenance facilitant le remplacement du balai d'essuie-glace.

Avant de remplacer les balais d'essuie-glace, mettre le contact, puis abaisser le levier de l'essuie-glace aussi loin que possible ; l'essuie-glace s'arrête dans une position à l'écart du capot.

Remplacement des balais d'essuie-glace ⇨ 187.

Essuie-glace et lave-glace de lunette arrière

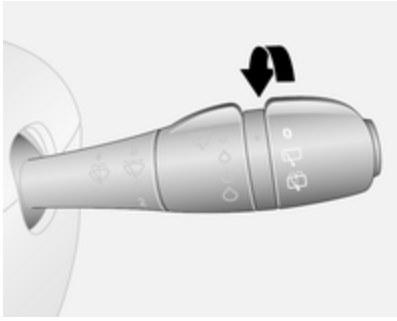

Tourner la manette :

- **0** : arrêt
- : fonctionnement de l'essuie-glace
- : du liquide lave-glace est pulvérisé sur le pare-brise

La fréquence du balayage dépend de la vitesse du véhicule.

L'essuie-glace de lunette arrière s'enclenche automatiquement si l'essuie-glace avant est en marche et que la marche arrière est engagée.

Ne pas mettre en marche lorsque la lunette arrière est gelée.

Ne pas enclencher les essuie-glaces ou les lave-glaces dans les stations de lavage de voiture.

Température extérieure

Une chute de la température est affichée immédiatement, une hausse de la température est indiquée après un certain délai.

Si la température extérieure descend sous 3 °C, le témoin **°C** clignote dans le centre d'informations du conducteur pour indiquer un risque de chaussée verglacée. Il continuera à clignoter jusqu'à ce que la température remonte au-dessus de 3 °C.

⚠Attention

Lorsque l'affichage indique une température de quelques degrés au-dessus de 0 °C, il se peut que la chaussée soit déjà verglacée.

Horloge

Selon le véhicule, l'heure actuelle peut être s'afficher dans l'affichage d'informations ou au centre d'informations du conducteur.

Affichage d'informations

Les heures et les minutes peuvent être réglées en enfonçant les boutons correspondants de l'affichage ou via les commandes de l'Infotainment System.

D'autres informations figurent dans le Guide de l'Infotainment.

Centre d'informations du conducteur

Afficher la fonction de réglages d'horloge en enfonçant le bouton à l'extrémité de la manette d'essuie-glace.

Enfoncer et maintenir le bouton pendant environ 5 secondes :

- Les heures clignotent.
- Enfoncer le bouton plusieurs fois pour changer les heures.
- Attendre environ 5 secondes pour régler l'heure.
- Les minutes clignotent.
- Enfoncer le bouton plusieurs fois pour changer les minutes.
- Attendre environ 5 secondes pour régler les minutes.

Centre d'informations du conducteur ⇨ 108.

Prises de courant

Une prise de courant 12 V se trouve sur le tableau de bord. Rabattre le couvercle vers le haut.

En fonction du véhicule, une prise supplémentaire peut se trouver à l'arrière du véhicule.

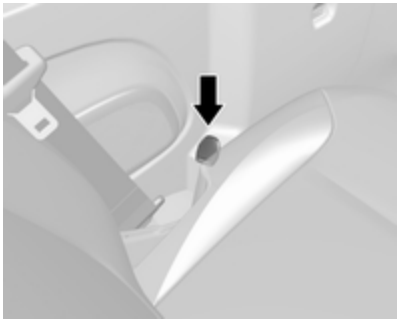

Une prise supplémentaire peut se trouver le long du bord extérieur du siège banquette.

Si des accessoires électriques sont raccordés et que le moteur ne tourne pas, la batterie du véhicule se décharge. La puissance maximale absorbée ne doit pas dépasser 120 W.

⚠Danger

Pour éviter tout risque de feu, si plusieurs prises de courant sont utilisées en même temps, la consommation totale des accessoires connectés ne doit pas dépasser 180 W.

Quand le contact est coupé, la prise de courant peut être désactivée.

En outre, elle peut également être désactivée si la tension de la batterie est trop faible.

Les accessoires électriques branchés doivent répondre à la norme DIN VDE 40 839 en matière de compatibilité électromagnétique.

Avertissement

Ne pas connecter d'accessoires fournissant du courant tels que chargeurs électriques ou batteries.

Ne pas endommager les prises en utilisant des fiches inadaptées.

Prise USB

Dans l'unité d'Infotainment (ou sur le tableau de bord) se trouve une prise USB ♆ destinée au branchement de sources audio externes et de dispositifs de chargement.

Remarque
Les prises doivent toujours rester propres et sèches.

Prise AUX, fente de carte SD - se référer au Guide de l'Infotainment.

Allume-cigares

L'allume-cigares est situé sur le tableau de bord.

Appuyer sur l'allume-cigares. Il s'éteint automatiquement lorsque la résistance est incandescente. Retirer l'allume-cigares.

Cendriers

Avertissement
Uniquement destiné aux cendres, pas aux déchets combustibles.

Cendrier amovible

Boîtier de cendrier pour une utilisation portable dans le véhicule. Pour l'employer, ouvrir le couvercle.

Des cendriers peuvent être placés dans les porte-gobelets des deux extrémités du tableau de bord, au centre de la partie inférieure du tableau de bord et, en fonction de la version, dans les pochettes des portes ou dans la zone des sièges arrière.

Porte-gobelets ⇨ 78.

Témoins et cadrans

Combiné d'instruments

Sur certaines versions, les aiguilles du combiné d'instruments montent brièvement à fond lors de la mise du contact.

Compteur de vitesse

Affiche la vitesse du véhicule.

Limiteur de vitesse

La vitesse maximale peut être limitée par un limiteur de vitesse. Témoin visible de cela, une étiquette d'avertissement est apposée sur le tableau de bord.

Un signal sonore retentira pendant 10 secondes toutes les 40 secondes si le véhicule dépasse brièvement la limite fixée.

Remarque
Dans certaines conditions (p. ex. fortes pentes), la vitesse du véhicule peut dépasser la limite fixée.

Limiteur de vitesse ⇨ 163.

Régulateur de vitesse ⇨ 161.

Compteur kilométrique

Affiche la distance parcourue.

Compteur kilométrique journalier

Le compteur kilométrique journalier apparaît sous le compteur kilométrique dans le centre d'informations du conducteur et affiche la distance parcourue depuis la dernière remise à zéro.

Pour la remise à zéro, alors que le compteur kilométrique journalier est affiché, enfoncer et maintenir le bouton à l'extrémité de la manette d'essuie-glace pendant quelques secondes avec le contact mis. L'affichage clignotera et la valeur sera remise à zéro.

Centre d'informations du conducteur ⇨ 108.

Compte-tours

Affiche le régime du moteur.

Si possible, conduire dans la plage de régime inférieure sur chaque rapport.

Avertissement

Le régime maximal autorisé est dépassé si l'aiguille atteint la zone d'avertissement jaune. Danger pour le moteur.

Jauge à carburant

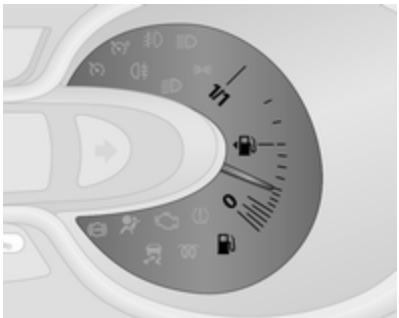

Indique le niveau de carburant dans le réservoir.

La flèche indique le côté du véhicule où se trouve le volet de remplissage de carburant.

Le témoin s'allume également dans le combiné d'instruments ⇨ 99 lorsque le niveau de carburant est bas (autonomie d'environ 50 km) : faire le plein immédiatement ⇨ 172.

Ne jamais rouler jusqu'à ce que le réservoir soit vide.

Purge du système d'alimentation en gazole (diesel) ⇨ 186.

Remarque

Pour assurer l'affichage correct du niveau de carburant, le contact doit être coupé avant de faire le plein. Éviter l'ajout de faibles quantités de carburant (par ex. moins de 5 l) pour assurer une indication précise.

En raison du reste de carburant présent dans le réservoir, la quantité ajoutée peut être inférieure à la capacité nominale indiquée pour le réservoir de carburant.

Témoin de niveau AdBlue

Le pourcentage d'AdBlue actuellement restant peut être affiché au centre d'informations du conducteur ⇨ 108.

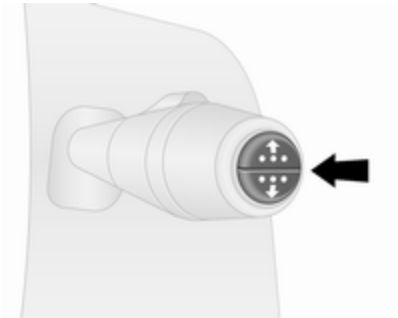

Appuyer à plusieurs reprises sur le bouton à l'extrémité de la manette d'essuie-glace jusqu'à afficher le menu « Pourcentage d'AdBlue restant ».

Avertissements de niveau

Si le niveau d'AdBlue tombe au-dessous d'une certaine valeur, un avertissement de niveau s'affiche au centre d'informations du conducteur ⇨ 108. En outre, le témoin ⇨ 105 s'allume en continu en même temps qu'un signal sonore d'avertissement retentit.

Remplir le réservoir d'AdBlue au plus vite.

AdBlue ⇨ 149.

Indicateur d'économie de carburant

En fonction de la version, l'indicateur d'économie de carburant (ou indicateur de style de conduite) fournit un calcul instantané du rendement énergétique sur base du style de conduite actuel.

L'indicateur utilise des couleurs pour indiquer la consommation actuelle de carburant :

Vert : la meilleure économie de carburant est atteinte
Jaune : le style de conduite est trop agressif
Orange : économie de carburant moins efficace

L'indicateur d'économie de carburant est activé par défaut.

En fonction de la version, l'indicateur d'économie de carburant (ou indicateur de style de conduite) peut être désactivé via l'Infotainment System. Consulter le mode d'emploi de l'Infotainment System pour de plus amples informations.

Affichage de service

Quand le contact est mis, la distance restante avant le prochain entretien peut s'afficher brièvement dans le centre d'informations du conducteur. Basé sur les conditions de conduite, l'intervalle auquel un entretien sera signalé peut considérablement varier.

La distance avant l'affichage du message d'entretien peut également s'afficher en appuyant sur la touche de l'extrémité de la manette d'essuie-glace pendant 5 secondes environ.

Quand la distance restante avant le prochain entretien est inférieure à 1500 km ou un mois, un message s'affiche dans le centre d'informations du conducteur.

Quand la distance atteint 0 km ou que la date d'entretien est atteinte, le témoin s'allume respectivement dans le combiné d'instruments et le centre d'informations du conducteur et un message correspondant s'affiche dans le centre d'informations du conducteur.

Le véhicule doit subir un entretien. Prendre contact avec un atelier.

Réinitialisation de l'affichage de service

Après un entretien, réinitialiser l'affichage de service :

Sélectionner l'affichage de la distance avant entretien du centre d'informations du conducteur en appuyant sur le bouton de manière répétitive à l'extrémité du levier d'essuie-glaces. Ensuite, maintenir enfoncé le bouton pendant environ 10 secondes jusqu'à ce que la distance avant entretien s'affiche de manière continue (l'affichage ne clignote plus).

Sur certains véhicules, il peut s'avérer nécessaire de maintenir enfoncé le bouton deux fois. Dans ce cas, agir comme suit :

Après la sélection de l'affichage de la distance avant entretien, maintenir enfoncé le bouton pendant environ 10 secondes jusqu'à ce que la distance avant entretien clignote à l'écran. Ensuite, maintenir enfoncé le bouton à nouveau pendant environ 10 secondes pour réinitialiser l'intervalle d'entretien.

Si le témoin de commande ne s'éteint pas au combiné d'instruments, conduire pendant au moins 15 km puis couper le contact couper le contact pendant au moins 1 minute avant de répéter la procédure.

Ordinateur de bord ⇨ 110.

Centre d'informations du conducteur ⇨ 108.

Informations sur le service ⇨ 219.

Témoins

Les témoins décrits ne se retrouvent pas sur tous les véhicules. La description s'applique à toutes les versions d'instruments.

Selon l'équipement, la position des témoins peut varier.

Lors de la mise du contact, la plupart des témoins s'allument brièvement pour effectuer un test de fonctionnement.

Signification des couleurs des témoins :

rouge : danger, rappel important
jaune : avertissement, instruction, défaillance
vert : confirmation de mise en marche
bleu : confirmation de mise en marche
blanc : confirmation de mise en marche

Témoins du combiné d'instruments

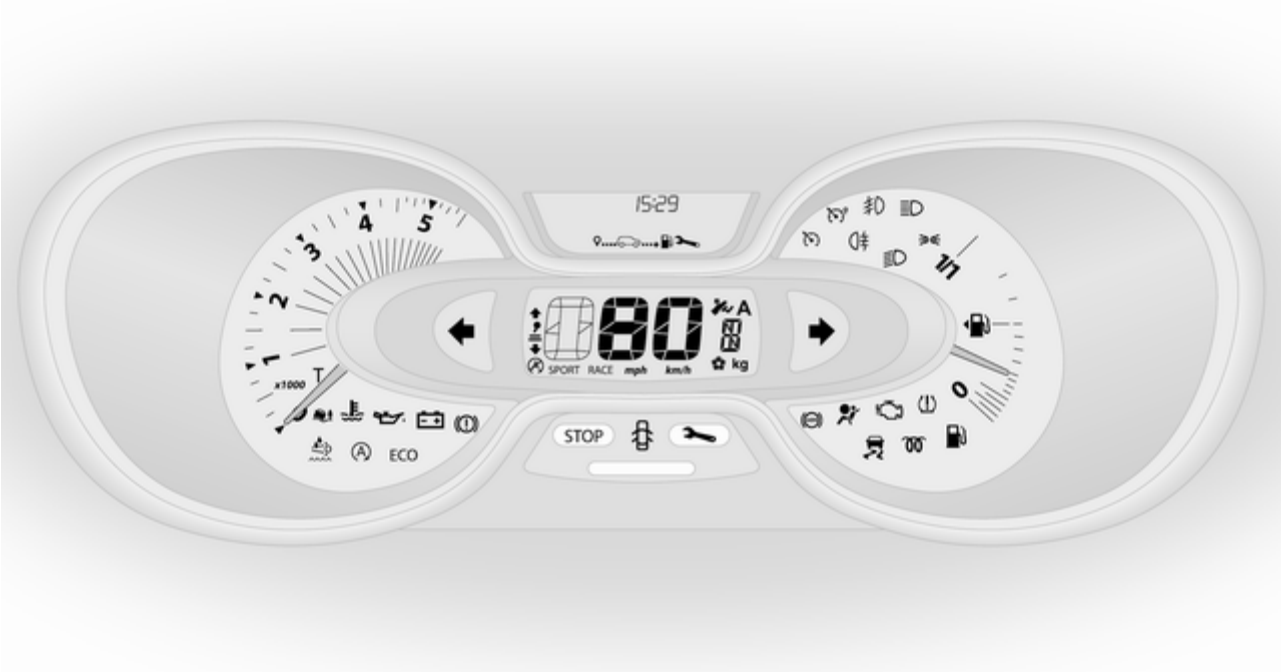

Témoins de la console de toit

Vue d'ensemble

- Feux de direction ⇨ 102
- Rappel de ceinture de sécurité ⇨ 102
- Airbags et rétracteurs de ceinture ⇨ 102
- ON Activation d'airbag ⇨ 102
- OFF Désactivation d'airbag ⇨ 102
- Système de charge ⇨ 103
- Témoin de dysfonctionnement ⇨ 103
- Prochain entretien du véhicule ⇨ 103
- STOP Arrêter le moteur ⇨ 103
- Système de freinage ⇨ 104
- (ABS) Antiblocage de sécurité (ABS) ⇨ 104
- Changement de rapport ⇨ 104
- Electronic Stability Control ⇨ 104
- Electronic Stability Control désactivé ⇨ 105
- Température de liquide de refroidissement du moteur ⇨ 105
- Préchauffage ⇨ 105
- AdBlue ⇨ 105
- Système de surveillance de la pression des pneus ⇨ 105
- Pression de l'huile moteur ⇨ 106
- ECO Mode d'économie de carburant ⇨ 106
- Niveau bas de carburant ⇨ 106
- (A) Autostop (système arrêt-démarrage) ⇨ 107
- Autostop inhibé (système arrêt-démarrage) ⇨ 107
- Éclairage extérieur ⇨ 107
- Éclairage extérieur ⇨ 107
- Feux de route ⇨ 107
- Antibrouillard ⇨ 107
- Feu antibrouillard arrière ⇨ 107
- Régulateur de vitesse ⇨ 107
- Limiteur de vitesse ⇨ 107
- T Tachygraphe ⇨ 107
- Porte ouverte ⇨ 107

Feux de direction

⇦⇨ clignote en vert.

Clignote lorsqu'un feu de direction ou les feux de détresse sont activés.

Clignotement rapide : défaillance d'un feu de direction ou du fusible associé.

Un avertissement sonore peut s'entendre lorsque les feux de direction sont allumés.

Remplacement des ampoules ⇨ 188.

Fusibles ⇨ 195.

Feux de direction ⇨ 117.

Rappel de ceinture de sécurité

s'allume ou clignote en rouge.

Si la ceinture de sécurité n'est pas bouclée, le témoin clignote dès que la vitesse du véhicule dépasse 16 km/h environ. Un signal sonore retentit également pendant une durée pouvant atteindre deux minutes.

Si la ceinture de sécurité est attachée, le témoin s'éteint.

Remarque
Des objets lourds sur les sièges avant peuvent causer l'éclairement du témoin . Retirer l'objet du siège ou fixer la ceinture de sécurité.

⚠Attention

Boucler la ceinture de sécurité avant chaque déplacement.

Les personnes non attachées mettent en danger tous les occupants du véhicule, en plus d'eux-mêmes.

Ceintures de sécurité à trois points ⇨ 58.

Airbags et rétracteurs de ceinture

s'allume en jaune.

S'allume brièvement quand le contact est mis.

S'il ne s'allume pas ou s'il s'allume en roulant, le rétracteur de ceinture ou le système d'airbags présente une défaillance. Les airbags et les rétracteurs de ceinture peuvent ne pas se déclencher en cas d'accident.

Des rétracteurs de ceinture ou airbags déclenchés sont signalés par le témoin qui reste allumé.

⚠Attention

Faire immédiatement remédier à la cause de la défaillance par un atelier.

Rétracteurs de ceinture ⇨ 57.

Système d'airbag ⇨ 62.

Désactivation d'airbag

ON s'allume en jaune.

L'airbag de passager avant est activé.

OFF s'allume en jaune.

L'airbag de passager avant est désactivé ⇨ 67.

Si les deux témoins de commande ON et OFF sont allumés simultanément, le système est défaillant. Le statut du système est indéterminé et personne n'est autorisé à occuper le

siège de passager avant. Prendre immédiatement contact avec un atelier.

Si allumé en même temps que ⚘ ou 🔧, prendre contact avec un atelier.

⚠ Danger

Risque de blessure mortelle pour un enfant placé dans un système de sécurité pour enfant quand le l'airbag pour passager avant est activé.

Risque de blessure mortelle pour un adulte quand le l'airbag pour passager avant est désactivé.

Système d'airbag ⇨ 62.

Rétracteurs de ceinture ⇨ 57.

Désactivation d'airbag ⇨ 67.

Système de charge

🔋 s'allume en rouge.

S'allume brièvement quand le contact est mis.

S'il s'allume lorsque le moteur tourne

Si le témoin 🔋 s'allume lorsque le moteur du véhicule fonctionne (accompagné du témoin STOP et d'une sonnerie d'avertissement), s'arrêter et couper le moteur.

La batterie de véhicule ne se charge pas. Le refroidissement du moteur peut être interrompu. Le servofrein peut cesser de fonctionner. Prendre contact avec un atelier.

Témoin de dysfonctionnement

⚙ s'allume ou clignote en jaune.

S'allume brièvement quand le contact est mis.

S'il s'allume lorsque le moteur tourne

Défaillance dans le système d'épuration des gaz d'échappement. Les valeurs des gaz d'échappement autorisées peuvent être dépassées. Prendre immédiatement contact avec un atelier.

Il clignote lorsque le moteur tourne

Défaillance pouvant endommager le catalyseur. Relâcher l'accélérateur jusqu'à ce que le témoin cesse de clignoter. Prendre immédiatement contact avec un atelier.

Prochain entretien du véhicule

🔧 s'allume en jaune.

S'allume brièvement quand le contact est mis.

Le témoin peut s'éclairer avec d'autres témoins et un message correspondant peut s'afficher au centre d'informations du conducteur ⇨ 108. Prendre immédiatement contact avec un atelier.

Arrêter le moteur

STOP s'allume en rouge.

S'allume brièvement quand le contact est mis.

S'allume avec d'autres témoins (par exemple, et), accompagnés par un signal sonore et un message correspondant dans le centre d'informations du conducteur ⇨ 108 : arrêter immédiatement le moteur et demander l'assistance d'un atelier.

Système de freinage

s'allume en rouge.

Il s'allume après que le contact est mis, lorsque le frein de stationnement est serré ⇨ 157 et il s'éteint lorsque le frein de stationnement est relâché.

S'allume quand le frein de stationnement est serré si le niveau de liquide de frein est trop bas ⇨ 183.

⚠ Attention

S'arrêter. Interrompre immédiatement le trajet. Prendre contact avec un atelier.

L'allumage de ainsi que du témoin STOP et une sonnerie d'avertissement indiquent une panne dans le système de freinage. Un message correspondant s'affiche également sur le centre d'informations du conducteur ⇨ 108. Prendre immédiatement contact avec un atelier.

Système de freinage ⇨ 156.

Antiblocage de sécurité (ABS)

(ABS) s'allume en jaune.

S'allume brièvement après avoir mis le contact. Le système est opérationnel dès que (ABS) s'éteint.

Si le témoin (ABS) ne s'éteint pas après quelques secondes ou s'il s'allume en roulant, l'ABS présente une défaillance. Le témoin peut également s'allumer dans le combiné d'instruments conjointement un message correspondant et dans le centre d'informations du conducteur ⇨ 108. Le système de freinage reste fonctionnel mais sans régulation ABS ni contrôle électronique de stabilité (ESC).

L'allumage des témoins (ABS), , et STOP indiquent une panne dans le système de freinage. Un message correspondant s'affiche sur le centre d'informations du conducteur. Prendre immédiatement contact avec un atelier.

Antiblocage de sécurité (ABS) ⇨ 157.

Changement de rapport

ou s'allume.

Il est recommandé de changer de rapport lors de l'illumination afin d'améliorer l'économie de carburant.

Electronic Stability Control

clignote ou s'allume en jaune.

S'allume brièvement quand le contact est mis.

S'il clignote en roulant

Le système est engagé activement. La puissance du moteur peut être réduite et le véhicule peut être légèrement freiné automatiquement.

S'allume en roulant

Le système n'est pas disponible. Un message correspondant s'affiche également sur le centre d'informations du conducteur ⇨ 108.

ESC ⇨ 160.

Système antipatinage ⇨ 159.

Electronic Stability Control désactivé

s'allume en vert.

Si l'ESC a été désactivé par sur le tableau de bord, le témoin s'allume et un message correspondant s'affiche sur le centre d'informations du conducteur ⇨ 108.

ESC ⇨ 160.

Système antipatinage ⇨ 159.

Température de liquide de refroidissement du moteur

s'allume en bleu ou rouge.

S'allume brièvement en rouge lorsque le contact est mis puis devient bleu.

S'il s'allume en rouge lorsque le moteur tourne

S'arrêter, couper le moteur.

Avertissement
La température de liquide de refroidissement est trop élevée.

Contrôler le niveau de liquide de refroidissement ⇨ 181.

S'il y a assez de liquide de refroidissement, prendre contact avec un atelier.

Le témoin doit être bleu avant de poursuivre le trajet.

Préchauffage

s'allume en jaune.

Le préchauffage est activé. S'active uniquement quand la température extérieure est faible.

AdBlue

s'allume en jaune.

Le niveau d'AdBlue est bas. Remplir d'AdBlue au plus vite afin d'éviter tout blocage de démarrage du moteur.

S'allume en même temps que le témoin pour indiquer un système défaillant ou pour avertir que le démarrage du moteur peut ne plus être possible après une certaine distance. Prendre immédiatement contact avec un atelier.

Un message correspondant s'affiche sur le centre d'informations du conducteur ⇨ 108.

Le pourcentage d'AdBlue restant peut également être vérifié par des pressions répétées sur le bouton situé à l'extrémité de la manette d'essuie-glace.

Ordinateur de bord ⇨ 110.

AdBlue ⇨ 149.

Système de surveillance de la pression des pneus

s’allume ou clignote en jaune.

S'allume brièvement quand le contact est mis.

Allumé

Perte de pression des pneus. S'arrêter immédiatement et vérifier la pression de gonflage.

Le témoin (!) est allumé en même temps que STOP ⇨ 103 et un message correspondant s'affiche sur le centre d'informations du conducteur lorsqu'une crevaison ou un pneu dangereusement sous-gonflé est détecté.

Clignotement

Défaillance dans le système. Après un délai, le témoin s'allume en continu. Prendre contact avec un atelier.

Le témoin (!) est allumé en même temps que ⇨ 103 et un message correspondant s'affiche sur le centre d'informations du conducteur lorsqu'un pneu sans capteur de pression est posé (par ex. une roue de secours).

Système de surveillance de la pression des pneus ⇨ 202.

Pression d'huile moteur

s'allume en rouge.

S'allume brièvement quand le contact est mis.

S'il s'allume lorsque le moteur tourne

Si le témoin s'allume lorsque le moteur du véhicule fonctionne (accompagné du témoin STOP et d'une sonnerie d'avertissement), s'arrêter et couper le moteur.

Avertissement

La lubrification du moteur peut être interrompue. Cela peut entraîner des dégâts au moteur et / ou un blocage des roues motrices.

1. Appuyer sur l'embrayage.
2. Mettre la boîte au point mort (ou déplacer le levier sélecteur sur **N**).
3. Quitter le trafic le plus rapidement possible sans gêner les autres véhicules.
4. Couper le contact.

⚠Attention

Quand le moteur est arrêté, il faut exercer des efforts plus importants pour freiner et manœuvrer le volant.

Ne pas enlever la clé tant que le véhicule n'est pas à l'arrêt ; sinon, le verrouillage du volant pourrait s'engager de manière inattendue.

Garder le moteur éteint et faire remorquer le véhicule jusqu'à un atelier ⇨ 179.

Mode d'économie de carburant

ECO s'allume en vert lorsque le mode ECO est engagé pour réduire la consommation de carburant.

Mode ECO, conduite économique ⇨ 137.

Niveau bas de carburant

s'allume en jaune.

S'allume brièvement quand le contact est mis.

S'allume lorsque le niveau de carburant dans le réservoir est bas (autonomie d'environ 50 km). Reprendre immédiatement du carburant ⇨ 172.

Catalyseur ⇨ 149.

Purge du système d'alimentation en gazole (diesel) ⇨ 186.

Système Stop/Start

Ⓐ s'allume lorsque le moteur est en arrêt automatique.

Ⓐ s'éclaire lorsqu'un arrêt automatique est inhibé quand certaines conditions ne sont pas remplies.

Système Stop/Start ⇨ 144.

Éclairage extérieur

≡D s'allume en vert.

S'allume lorsque les freins sont allumés.

⇶ s'allume en vert.

S'allume lorsque les feux de position sont allumés.

Éclairage ⇨ 114.

Feux de route

≡D s'allume en bleu.

Il s'allume quand les feux de route sont allumés ou en cas d'appel de phares ⇨ 115.

Phares antibrouillard

⇶ s'allume en vert.

Il s'allume lorsque les phares antibrouillard sont allumés ⇨ 117.

Feu antibrouillard arrière

⇶ s'allume en jaune.

Allumé quand le feu antibrouillard arrière est allumé ⇨ 118.

Régulateur de vitesse

, s'allument en vert.

s'allume en vert quand une certaine vitesse est mémorisée.

s'allume en vert quand le système fonctionne.

Régulateur de vitesse ⇨ 161.

Limiteur de vitesse

s'allume en jaune.

Il s'allume lorsque le système est activé.

Limiteur de vitesse ⇨ 163.

Tachygraphe

T s'allume en cas de défaillance ⇨ 113.

Porte ouverte

s'allume en rouge.

Allumer si une porte n'est pas correctement fermée.

Un message correspondant s'affiche également sur le centre d'informations du conducteur ⇨ 108.

Écrans

Centre d'informations du conducteur

En fonction de la configuration du véhicule, les éléments suivants s'affichent à l'écran :

- la température extérieure ⇨ 92
- horloge ⇨ 92
- compteur kilométrique ⇨ 96
- compteur kilométrique journalier ⇨ 96
- message d'entretien ⇨ 98
- les messages du véhicule ⇨ 109
- ordinateur de bord ⇨ 110

Affichage d'informations

L'affichage d'informations affiche l'information au sujet du système d'infodivertissement, de l'heure et, selon la version, la température extérieure.

Appuyer sur ⏻ pour allumer l'Infotainment System. Alternativement, il commute automatiquement en position de marche lorsque le contact est mis.

Selon le système, le système d'infodivertissement est actionné par des boutons fixes et rotatifs de la façade du système d'infodivertissement, via les commandes au volant, le système de reconnaissance vocale (si disponible) ou via l'écran tactile.

Fonctionnement de l'écran tactile

Exécuter la sélection désirée à partir des menus et options disponibles en touchant l'écran d'affichage avec le doigt.

D'autres informations figurent dans le Guide de l'Infotainment.

Messages du véhicule

Des messages s'affichent dans le centre d'informations du conducteur et peuvent être accompagnés d'un témoin ou STOP s'allumant dans le combiné d'instruments.

Messages d'information

Les messages d'information concernant par exemple les conditions de démarrage du moteur du véhicule, le système marche-arrêt, l'application du frein de stationnement, le verrouillage central, le verrouillage de la colonne de direction, etc., fournissent le statut actuel de certaines fonctions du véhicule et des consignes d'utilisation.

Messages de défaillance

Messages d'anomalie concernant par exemple le filtre à carburant, les airbags, les émissions d'échappement, etc. s'affichent conjointement avec le témoin . Conduire avec prudence et demander l'assistance d'un atelier dès que possible.

Pour effacer les messages de défaillance, par ex. « **VÉRIFIER INJECTION** », de l'afficheur, appuyer sur le bouton à l'extrémité de la manette d'essuie-glace. Après quelques secondes, le message peut disparaître automatiquement et reste allumé. La défaillance est alors mémorisée dans le système de diagnostic embarqué.

Messages d'avertissement

Les messages d'avertissement concernant par exemple le moteur du véhicule, une panne de batterie ou des freins, s'affichent avec le témoin STOP et peuvent s'accompagner d'un signal sonore d'avertissement. Arrêter immédiatement le moteur et prendre contact avec un atelier.

Les messages d'avertissement, par exemple « **DÉFAILLANCE DE CHARGE DE BATTERIE** », disparaissent automatiquement de l'afficheur lorsque la cause de la défaillance a été résolue.

Messages d'économie de carburant

Les messages d'économie de carburant fournissent des conseils d'amélioration de l'efficacité énergétique. Les voyages peuvent être sauvegardés dans la mémoire du système, ce qui permet de comparer les performances.

Consulter le mode d'emploi de l'Infotainment System pour de plus amples informations.

Taux d'économie de carburant ⇨ 110.

Signaux sonores

Un seul signal sonore peut représenter plusieurs avertissements simultanés.

Lors du démarrage du moteur ou en roulant :

Le signal sonore indiquant des ceintures de sécurité débouclées aura la priorité sur tout autre signal sonore.

- En cas de ceinture de sécurité non bouclée ⇨ 57.
- Si l'aide au stationnement détecte un objet ⇨ 165.
- Si la vitesse du véhicule dépasse brièvement une limite fixée ⇨ 161, ⇨ 163.
- Si une porte ou le capot est mal fermé(e), lorsque le véhicule dépasse une certaine vitesse.
- Lors de l'activation ou de la désactivation de la surveillance de l'inclinaison du véhicule ⇨ 39.
- En cas de défaillance du circuit de freinage ⇨ 104.
- Si la batterie de véhicule ne se charge pas ⇨ 103.
- Si la lubrification du moteur est interrompue ⇨ 106.
- Si de l'AdBlue doit être rajouté ou en cas de défaillance ⇨ 149.
- Si la clé électronique est hors de portée de détection.

  Système à clé électronique ⇨ 23.

  Bouton d'alimentation ⇨ 140.

Quand le véhicule est à l'arrêt et / ou que la porte du conducteur est ouverte :

- Si la clé a été oubliée dans la serrure.
- Si la clé électronique est restée dans le lecteur de carte.

  Système à clé électronique ⇨ 23.

  Bouton d'alimentation ⇨ 140.
- Si le véhicule est en mode Auto-stop.

  Système d'arrêt-démarrage ⇨ 144.
- Si l'éclairage extérieur est allumé ⇨ 114.

Niveau d'huile moteur

Si le niveau minimum d'huile moteur est atteint, un message s'affiche pendant 30 secondes dans le centre d'informations du conducteur ⇨ 108, une fois le moteur en marche.

Vérifier le niveau d'huile ⇨ 179.

Ordinateur de bord

L'ordinateur de bord informe sur les données de conduite qui sont enregistrées en permanence et évaluées électroniquement.

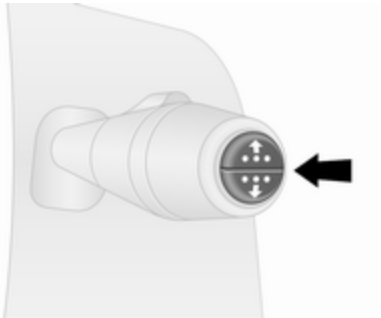

Selon le véhicule, les fonctions suivantes peuvent être sélectionnées en appuyant plusieurs fois sur l'extrémité de la manette d'essuie-glace :

- carburant consommé
- consommation moyenne
- consommation instantanée
- autonomie
- distance parcourue

- vitesse moyenne
- pourcentage d'AdBlue restant ⇨ 149
- distance avant entretien ⇨ 98
- horloge ⇨ 92
- la température extérieure ⇨ 92
- vitesse mémorisée par le régulateur de vitesse et le limiteur de vitesse ⇨ 161
- taux d'économie de carburant (ecoScoring (score d'économie))
- messages de défaillance et d'informations
- compteur kilométrique ⇨ 96
- compteur kilométrique journalier ⇨ 96

Carburant consommé

Affiche la quantité de carburant consommé depuis la dernière remise à zéro.

La mesure peut être redémarrée à tout moment en enfonçant et en maintenant le bouton.

Consommation moyenne

La valeur est affichée après avoir parcouru une distance de 400 m.

La consommation moyenne est affichée, en tenant compte de la distance parcourue et du carburant consommé depuis la dernière remise à zéro.

La mesure peut être relancée à tout moment.

Consommation instantanée

La valeur est affichée après avoir atteint une vitesse de 30 km/h.

Autonomie

La valeur est affichée après avoir parcouru une distance de 400 m.

L'autonomie est calculée à partir du contenu actuel du réservoir à carburant et de la consommation moyenne depuis la dernière remise à zéro.

L'autonomie ne s'affiche pas si le témoin de commande ⛽ est allumé au centre d'informations du conducteur ⇨ 106.

Distance parcourue

Affiche la distance parcourue depuis la dernière remise à zéro.

La mesure peut être relancée à tout moment.

Vitesse moyenne

La valeur est affichée après avoir parcouru une distance de 400 m.

La vitesse moyenne depuis la dernière remise à zéro est affichée.

La mesure peut être relancée à tout moment.

Les arrêts avec coupure du contact pendant le voyage ne sont pas pris en compte.

Réinitialiser les informations de l'ordinateur de bord

Pour remettre à zéro l'ordinateur de bord, sélectionner une de ses fonctions, puis enfoncer et maintenir le bouton à l'extrémité de la manette d'essuie-glace.

Les informations suivantes de l'ordinateur de bord peuvent être réinitialisées :

- carburant consommé
- consommation moyenne
- distance parcourue
- vitesse moyenne

L'ordinateur de bord se réinitialisera automatiquement quand la valeur maximale d'un des paramètres sera atteinte.

Taux d'économie de carburant (ecoScoring (score d'économie))

En option, une note de 0 à 100 s'affiche au centre d'informations du conducteur pour évaluer le rendement du carburant sur base de votre style de conduite.

Les notes plus élevées indiquent une meilleure économie de carburant.

Des conseils pour améliorer la consommation de carburant sont également fournis dans le centre d'informations du conducteur. Les voyages peuvent être sauvegardés dans la mémoire du système, ce qui permet de comparer les performances. Consulter le mode d'emploi de l'Infotainment System pour de plus amples informations.

Messages du véhicule ⇨ 109.

Enregistrement de parcours

Lorsque le moteur est arrêté, un enregistrement du dernier parcours peut être affiché au centre d'informations du conducteur.

Les informations suivantes s'affichent :

- consommation moyenne de carburant
- consommation totale de carburant
- compteur kilométrique journalier
- économie de carburant en km

Unité de mesure

Pour changer l'unité de mesure pour la durée du parcours :

Véhicules avec bouton d'alimentation :

Lorsque le contact est coupé, simultanément maintenir enfoncée la touche de l'extrémité du levier d'essuie-glace et appuyer sur le bouton d'alimentation ⇨ 140. Le centre d'informations du conducteur clignote pendant environ 10 secondes jusqu'à l'affichage de la nouvelle unité. Relâcher le bouton de l'extrémité du levier d'essuie-glaces lorsque le clignotement de l'affichage s'interrompt.

Véhicules sans bouton d'alimentation :

Contact coupé, simultanément maintenir enfoncée la touche de l'extrémité du levier d'essuie-glace et mettre le contact. Le centre d'informations du conducteur clignote pendant environ 10 secondes jusqu'à l'affichage de la nouvelle unité. Relâcher le bouton de l'extrémité du levier d'essuie-glaces lorsque le clignotement de l'affichage s'interrompt.

Lorsque le moteur est coupé, l'ordinateur de bord revient automatiquement sur l'unité de mesure d'origine.

Coupure de courant

Après une coupure de courant ou une baisse de tension trop forte de la batterie du véhicule, les valeurs stockées dans l'ordinateur de bord seront perdues.

Tachygraphe

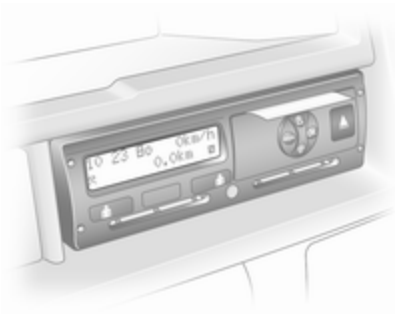

L'utilisation du tachygraphe s'effectue comme décrit dans le manuel d'utilisation fourni. Suivre la réglementation relative à son usage.

Selon l'équipement, le tachygraphe peut être placé dans une console qui se trouve au-dessus de l'Infotainment System dans le tableau de bord.

Remarque
Lorsqu'un tachygraphe est installé, la distance totale parcourue peut être affichée uniquement sur le tachygraphe et pas sur le compteur kilométrique dans l'affichage des instruments.

Compteur kilométrique ⇨ 96.

Le témoin T ⇨ 107 s'allume sur le combiné d'instruments en cas de défaillance. Prendre contact avec un atelier.

Éclairage

Feux extérieurs **114**
Commutateur d'éclairage 114
Commande automatique des feux 115
Feux de route 115
Appel de phares 115
Réglage de la portée des phares 116
Phares pour conduite à l'étranger 116
Feux de jour 116
Feux de virage 117
Feux de détresse 117
Feux de direction 117
Phares antibrouillard 117
Feu antibrouillard arrière 118
Feux de recul 118
Lentilles de feu embuées 118
Éclairage intérieur **118**
Commande d'éclairage du tableau de bord 118
Éclairage du coffre 120
Lampes de lecture 120
Éclairage de boîte à gants 120
Fonctions spéciales d'éclairage . **120**
Éclairage pour entrer dans le véhicule 120
Éclairage pour quitter le véhicule 121
Protection contre la décharge de la batterie 121

Feux extérieurs

Commutateur d'éclairage

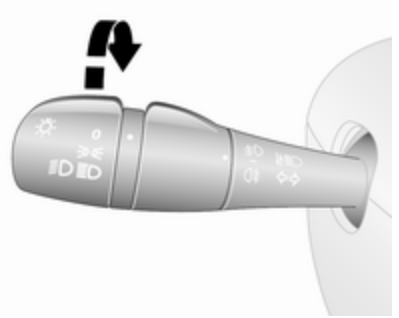

Faire tourner le commutateur externe :

0 : arrêt
⇛≪ : feux de position
≡D≡D : phares

Témoin de feux de route ≡D ⇨ 107.

Témoin de feux de croisement ≡D ⇨ 107.

Remarque
Si les phares ont été allumés manuellement, une sonnerie d'avertissement retentit lorsque le moteur

du véhicule est coupé et lorsque la porte du conducteur est ouverte à titre de rappel des phares restés allumés.

Feux arrière

Les feux arrière sont allumés en même temps que les feux de croisement et les feux de position.

Commande automatique des feux

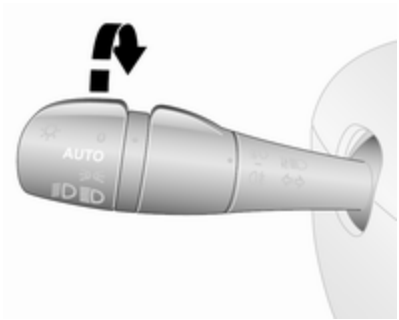

AUTO : allumage automatique des feux de croisement

Quand la commande automatique des feux est activée et que le moteur tourne, le système bascule entre feux de jour et phares selon les conditions d'éclairement extérieur.

Pour des raisons de sécurité, il est recommandé que la fonction de commande automatique des feux soit activée.

Allumage automatique des phares

En cas de mauvaises conditions d'éclairement, les phares s'allument automatiquement.

En outre, les phares sont allumés si l'essuie-glace de pare-brise a effectué plusieurs balayages.

Feux de jour ⇨ 116.

Feux de route

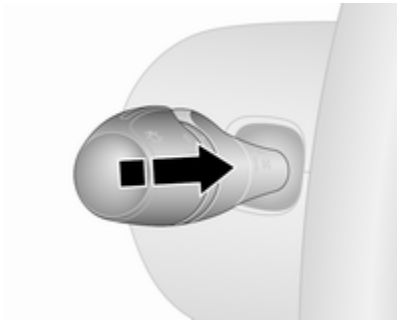

Pour passer des feux de croisement aux feux de route, appuyer sur la touche.

Pour repasser aux feux de croisement, repousser la touche ou tirer.

Appel de phares

Actionner l'appel de phares, tirer sur la tige.

Réglage de la portée des phares

Réglage manuel de la portée des phares

Adapter la portée des phares en fonction du chargement du véhicule afin de ne pas éblouir le trafic venant en sens inverse.

Tourner la molette à la position désirée :

0 : conducteur uniquement, pas de charge
2 : avec passagers et pleine charge

Sélectionner une autre position en fonction de l'état de la route.

Phares pour conduite à l'étranger

Les phares asymétriques assurent une meilleure vue du bord de la route du côté passager.

Dans les pays où le sens de circulation n'est pas le même, il est nécessaire de régler correctement les phares pour ne pas éblouir les véhicules roulant en sens inverse.

Réglage

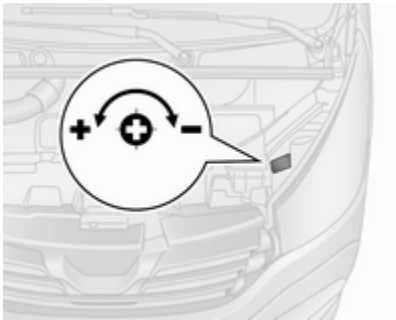

Ouvrir le capot ⇨ 178 et identifier le marquage (indiqué dans l'illustration) derrière chaque phare.

Pour chaque phare :

En utilisant un tournevis, tourner la vis d'un $^1/_4$ de tour dans la direction du symbole − pour abaisser les faisceaux et vers le symbole + pour monter les faisceaux.

Vérifier que les faisceaux de phare sont remis à leurs positions d'origine lorsque cela est nécessaire.

Feux de jour

Les feux de jour augmentent la visibilité du véhicule pendant la journée. Ils peuvent s'allumer automatiquement lorsque le moteur est en marche.

Au besoin, les feux de circulation diurnes peuvent être désactivés via le système d'infodivertissement. D'autres informations figurent dans le Guide de l'Infotainment.

Allumage automatique des feux de croisement ⇨ 115.

Feux de virage

Avec les feux de croisement allumés, selon l'angle de braquage, la vitesse du véhicule et le rapport sélectionné au moment du changement de direction, le phare antibrouillard s'allume également pour éclairer l'angle de la route du côté correspondant.

Feux de détresse

Pour les enclencher, appuyer sur ⚠.

En cas de freinage brutale, les feux de détresse peuvent s'allumer automatiquement. Les arrêter en appuyant sur ⚠.

Feux de direction

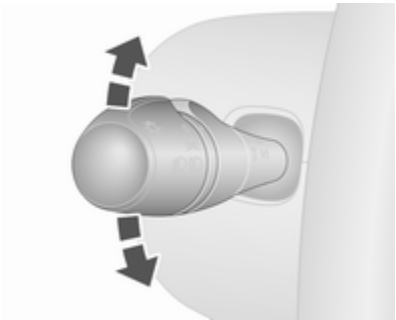

tige vers le haut : feu de direction du côté droit
tige vers le bas : feu de direction du côté gauche

Un cran de résistance peut être ressenti lors du déplacement de la tige.

Un clignotement constant est activé lorsque la tige est déplacée au-delà de son point de résistance. Il se désactive lorsque le volant est tourné dans le sens opposé ou lorsque la tige est ramenée manuellement au point mort.

Activer temporairement le clignotement en maintenant la tige juste en deçà du point de résistance. Les feux de direction clignotent jusqu'à ce que la tige soit relâchée.

Pour activer trois clignotements, tapoter brièvement la tige sans dépasser le point de résistance.

Phares antibrouillard

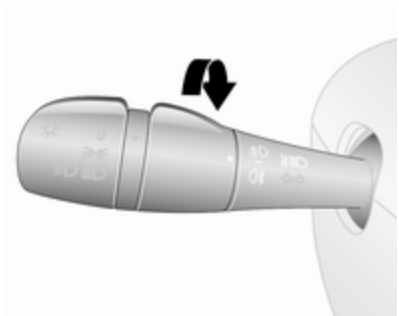

Tourner le commutateur intérieur en position ≢D. Le témoin ≢D s'allume dans le combiné d'instruments.

Les phares antibrouillard ne fonctionneront que si le contact est mis et que les phares sont allumés.

Feu antibrouillard arrière

Tourner le commutateur intérieur en position ⊄. Le témoin ⊄ s'allume dans le combiné d'instruments.

Le feu antibrouillard s'allume avec les phares antibrouillard et ne fonctionne que si le contact est mis et que les phares sont allumés.

Feux de recul

Les feux de recul s'allument lorsque le contact est mis et que la marche arrière est engagée.

Lentilles de feu embuées

L'intérieur des couvre-phares peut s'embuer brièvement si le temps est humide, s'il pleut fortement ou après un lavage de voiture. La buée disparaît rapidement d'elle-même. Pour accélérer le processus, allumer les phares.

Éclairage intérieur

Commande d'éclairage du tableau de bord

La luminosité des lampes suivantes peut être réglée quand les feux extérieurs sont allumés :

- éclairage du tableau de bord
- Affichage d'informations
- commutateurs et éléments de commande éclairés

Tourner la molette ☼ jusqu'à ce que la luminosité désirée soit atteinte.

Éclairage intérieur

Éclairage de courtoisie

Lorsque vous entrez et sortez du véhicule, selon la position du commutateur, les plafonniers avant et arrière s'allument automatiquement, en même temps que l'éclairage au niveau des pieds, puis s'éteignent au bout d'un délai précis.

Plafonniers avant

Actionner le commutateur à bascule :

appuyer sur **O** : arrêt
position centrale : allumage et extinction automatiques
appuyer sur ☼ : en marche

Quand l'interrupteur à bascule est en position centrale, l'éclairage fonctionne comme un éclairage de courtoisie et s'allume quand les portes avant sont ouvertes.

Lorsque les portes avant sont fermées, l'éclairage de courtoisie s'éteint après un certain délai.

Plafonniers arrière

Les éclairages supérieurs du coffre peuvent être régler de manière à s'allumer quand les portes latérales ou arrière sont ouvertes ou en permanence.

Actionner le commutateur à bascule :

appuyer sur **O** : arrêt
position centrale : allumage et extinction automatiques
appuyer sur ☼ : en marche

Quand le commutateur est en position centrale, l'éclairage fonctionne comme un éclairage de courtoisie et s'allume quand les portes latérales ou arrière sont ouvertes.

Lorsque les portes sont fermées, l'éclairage de courtoisie s'éteint après un certain délai.

Projecteurs à LED

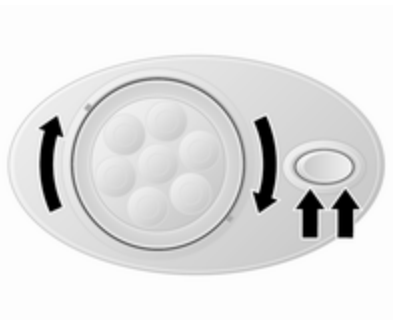

Selon le véhicule, il peut être équipé de projecteurs à LED réglables (avec un commutateur à bascule).

Lampes de banquette

En fonction du véhicule, la lampe de banquette s'allume lorsque la porte latérale coulissante est ouverte.

Éclairage des sièges arrière

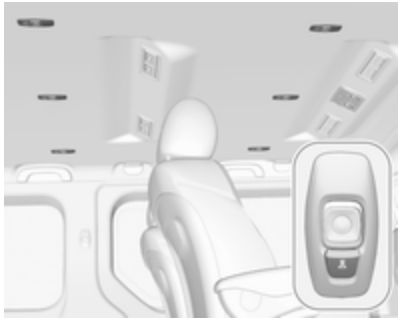

Selon le véhicule, les éclairages des sièges arrière peuvent être réglés pour s'allumer lorsqu'une porte est ouverte ou rester allumés en continu.

Les éclairages sont activés par une pression sur le bouton de chaque source lumineuse.

Éclairage du coffre

L'éclairage du compartiment de chargement inférieur s'allume lorsque le compartiment de chargement est ouvert.

Lampes de lecture

Lampe de lecture avant

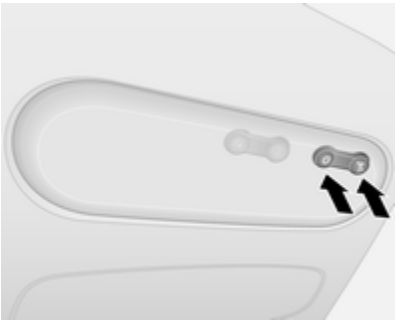

Actionner le commutateur à bascule :

appuyer sur **O** : éteint
Appuyer sur : activation

Éclairage de boîte à gants

La lampe de la boîte à gants s'allume lorsque la boîte à gants est ouverte.

Fonctions spéciales d'éclairage

Éclairage pour entrer dans le véhicule

Éclairage d'accueil

Les feux du véhicule sont allumés brièvement afin de faciliter la localisation du véhicule lorsqu'il fait sombre.

Fonctionnement de la télécommande

Les feux s'allument lors du déverrouillage du véhicule au moyen de la télécommande.

Fonctionnement du système à clé électronique

Appuyer sur ☼. Appuyer à nouveau pour désactiver la fonction.

Éclairage pour quitter le véhicule

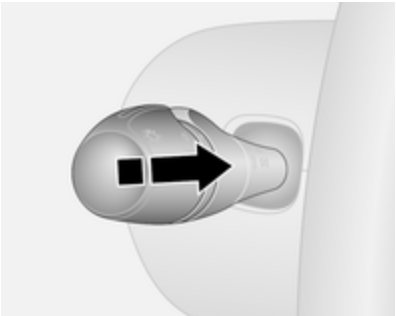

Si équipé, les phares s'allument pendant 30 secondes environ après avoir stationné le véhicule et activé le système.

Activation

1. Éteindre les feux (position **0**).
2. Couper le contact.
3. Retirer la clé de contact.
4. Ouvrir la porte du conducteur.
5. Tirer la tige vers le volant de direction.

Un message correspondant peut apparaître dans le centre d'informations du conducteur ⇨ 108.

Cette action peut être répétée jusqu'à quatre fois sur une période maximale de 2 minutes.

L'éclairage s'éteint dès que le contact est mis ou que le commutateur d'éclairage est manœuvré.

Protection contre la décharge de la batterie

Pour éviter la décharge de la batterie du véhicule quand le contact est coupé, certains éclairages intérieurs peuvent être éteints automatiquement après un certain temps.

Climatisation

Systèmes de climatisation **122**
Chauffage et ventilation 122
Climatisation 123
Climatisation électronique 124
Système de chauffage arrière . 127
Climatisation arrière 127
Chauffage auxiliaire 128
Bouches d'aération **134**
Bouches d'aération réglables . . 134
Bouches d'aération fixes 135
Refroidisseur de boîte à gants 135
Maintenance **135**
Prise d'air 135
Fonctionnement normal de la climatisation 135
Service 135

Systèmes de climatisation

Chauffage et ventilation

Commandes pour :

- température
- vitesse de soufflerie
- répartition de l'air

Lunette arrière chauffante ⇨ 46.

Température

rouge : chaud
bleu : froid

Le chauffage n'est vraiment efficace que lorsque le moteur a atteint sa température normale de fonctionnement.

Vitesse de soufflerie

Régler le débit d'air en sélectionnant la vitesse de soufflerie souhaitée.

Répartition de l'air

: vers la tête
: vers la tête et les pieds
: vers les pieds
: vers le pare-brise, les vitres latérales avant et les pieds
: vers le pare-brise et les vitres latérales avant

Des positions intermédiaires sont possibles.

Désembuage et dégivrage des vitres

- Commutateur de température sur le niveau le plus chaud.
- Régler la vitesse de soufflerie au maximum.
- Régler la commande de répartition de l'air sur .

- Activer la lunette arrière chauffante.
- Ouvrir les bouches d'aération latérales selon les besoins et les diriger vers les vitres latérales.
- Pour réchauffer en même temps l'espace pour les pieds, placer la commande de répartition de l'air sur .

Lunette arrière chauffante ⇨ 46.

Climatisation

En plus, le système de chauffage et de ventilation, la climatisation offre les commandes pour :

A/C : refroidissement
 : recyclage d'air

Sièges chauffants ⇨ 52.

Refroidissement (climatisation)

Appuyer sur A/C pour mettre le refroidissement en marche. L'activation est signalée par l'allumage du voyant du bouton. Le refroidissement ne fonctionne que lorsque le moteur est en marche et que le ventilateur de commande de climatisation est en fonction.

Appuyer de nouveau sur A/C pour arrêter le refroidissement.

Le système de climatisation refroidit et déshumidifie (assèche) l'air à partir d'une certaine température extérieure. Il peut alors se former de la condensation qui se traduit par un écoulement sous le véhicule.

Si aucun refroidissement ou déshumidification n'est requis, désactiver le système de refroidissement pour économiser le carburant. Le refroidissement activé peut empêcher un arrêt automatique.

Système Stop/Start ⇨ 144.

Remarque
Les performances de climatisation sont réduites lorsque le mode ECO est activé ⇨ 137.

Recyclage d'air

Appuyer sur pour activer le mode de recyclage de l'air. L'activation est signalée par l'allumage du voyant du bouton.

Appuyer sur de nouveau pour désactiver le mode de recyclage d'air.

⚠Attention

Le système de recyclage d'air réduit le renouvellement de l'air intérieur. En utilisation sans refroidissement, l'humidité de l'air augmente et les vitres peuvent se recouvrir de buée. On observe une baisse de la qualité de l'air, ce qui peut se traduire par des signes de fatigue chez les passagers.

Dans des conditions d'air ambiant chaud et très humide, le pare-brise peut s'embuer de l'extérieur quand l'air froid y est envoyé. Si le pare-brise se bue de l'extérieur, actionner l'essuie-glace avant et éviter d'utiliser les réglages de répartition d'air et .

Refroidissement maximal

Ouvrir brièvement les vitres pour évacuer rapidement l'air chaud.

- Refroidissement **A/C** en marche.
- Recyclage d'air enclenché.
- Régler la commande de répartition de l'air sur .
- Placer le commutateur de température sur le niveau le plus froid.
- Régler la vitesse de soufflerie au maximum.
- Ouvrir toutes les bouches d'aération.

Désembuage et dégivrage des vitres

- Commutateur de température sur le niveau le plus chaud.
- Régler la vitesse de soufflerie au maximum.
- Régler la commande de répartition de l'air sur .
- Enclencher le refroidissement **A/C**.
- Activer la lunette arrière chauffante .
- Ouvrir les bouches d'aération latérales selon les besoins et les diriger vers les vitres latérales.
- Pour réchauffer en même temps l'espace pour les pieds, placer la commande de répartition de l'air sur .

Lunette arrière chauffante ⇨ 46.

Climatisation électronique

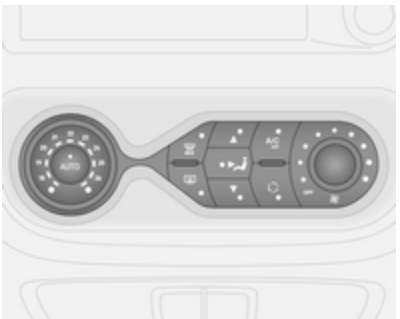

Commandes pour :

- répartition de l'air
- température
- vitesse de soufflerie

AUTO : mode automatique
MAX : désembuage et dégivrage
: lunette arrière chauffante
A/C OFF : arrêter la climatisation
: mode de recyclage d'air manuel

Lunette arrière chauffante ⇨ 46.

Sièges chauffants ⇨ 52.

La température présélectionnée est automatiquement régulée. En mode automatique, la vitesse de la soufflerie et la répartition de l'air règlent automatiquement le débit d'air.

Le système peut être réglé manuellement via les commandes de répartition de l'air et de débit.

Le système de climatisation automatique fonctionne uniquement avec le moteur en marche.

Mode Automatique AUTO

Réglage de base en vue d'un confort maximum :

- Mettre le ventilateur.
- Appuyer sur **AUTO** pour régler automatiquement la vitesse du ventilateur, la répartition de l'air, le refroidissement et le recyclage de l'air.
- Régler la température souhaitée.
- Ouvrir toutes les bouches d'aération.

Pour arrêter le système de commande de climatisation électronique, arrêter la soufflerie.

Présélection de la température

La température peut être régulée à la valeur désirée.

Si la température minimale est réglée, la climatisation fonctionnement avec sa capacité maximale de refroidissement.

Si la température maximale est réglée, la climatisation fonctionnement avec sa capacité maximale de chauffage.

Désembuage et dégivrage des vitres

- Appuyer sur MAX. La diode s'allume dans la touche lorsque la fonction est activée.
- La température, la répartition de l'air et le refroidissement sont réglés automatiquement. Le ventilateur tourne à grande vitesse.
- Activer la lunette arrière chauffante ⇨ 46.

Pour revenir en mode automatique : appuyer sur MAX ou sur **AUTO**.

Remarque
Une pression sur MAX, quand le moteur est en marche, empêche tout arrêt automatique jusqu'à ce que le bouton MAX soit pressé à nouveau.

Si MAX est pressé pendant un arrêt automatique du moteur, le moteur redémarre automatiquement.

Système Stop/Start ⇨ 144.

Réglages manuels

Le changement manuel de l'un des réglages suivants désactive le mode automatique :

Vitesse de soufflerie ⌘

Régler le débit d'air manuellement en sélectionnant la vitesse de soufflerie souhaitée.

Si la soufflerie est arrêtée, la climatisation l'est également.

Répartition de l'air

Appuyer sur la touche concernée pour le réglage désiré. Le voyant de la touche s'allume lors de l'activation.

▲ : vers le pare-brise et les vitres latérales avant
: vers la tête
▼ : vers les pieds

Les combinaisons de réglage sont possibles en appuyant sur deux touches jusqu'à ce que les deux LED s'allument.

Pour revenir en mode Automatique : Appuyer sur le bouton **AUTO**.

Refroidissement A/C

Le système de climatisation refroidit et déshumidifie (assèche) l'air à partir d'une certaine température extérieure. Il peut alors se former de la condensation qui se traduit par un écoulement sous le véhicule.

Remarque
Les performances de climatisation sont réduites lorsque le mode ECO est activé ⇨ 137.

Si aucun refroidissement ni aucune déshumidification ne sont souhaités, appuyer sur **A/C OFF** pour couper le système de refroidissement afin d'économiser le carburant. Le voyant du bouton s'allume.

Pour revenir en mode Automatique : Appuyer sur le bouton **AUTO**.

Mode de recyclage d'air

Activer ou désactiver le mode manuel de recyclage d'air avec . Le voyant du bouton s'allume lors de l'activation.

⚠Attention

Le système de recyclage d'air réduit le renouvellement de l'air intérieur. En utilisation sans refroidissement, l'humidité de l'air augmente et les vitres peuvent se recouvrir de buée. On observe une baisse de la qualité de l'air, ce qui peut se traduire par des signes de fatigue chez les passagers.

Pour revenir en mode Automatique : Appuyer sur le bouton **AUTO**.

Système de chauffage arrière

La soufflerie de chauffage de l'habitacle arrière contribue à faire circuler l'air vers l'habitacle arrière via les bouches d'aération arrière.

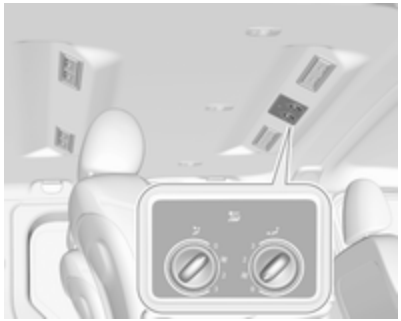

Le débit d'air est déterminé par la soufflerie. La température de l'air est contrôlée à l'aide de la commande de température sur le tableau de bord.

Pour actionner la soufflerie de chauffage, appuyer sur OFF. La soufflerie de chauffage est active si la LED du bouton et celle de la commande de ventilation au toit sont allumées.

Régler la soufflerie de chauffage pour adapter la quantité d'air chaud envoyé dans l'habitacle arrière.

Climatisation arrière

La climatisation arrière est activée en association avec la climatisation de l'habitacle avant.

Commutateur de soufflerie de climatisation arrière

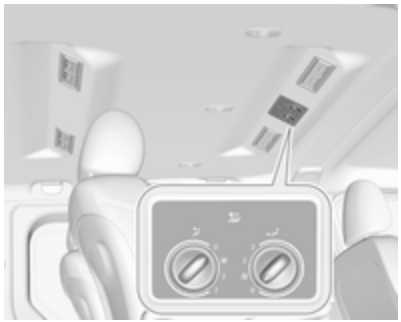

La soufflerie de climatisation arrière contribue à faire circuler l'air vers l'habitacle arrière via les bouches d'aération arrière. Le débit d'air est déterminé par la soufflerie.

Pour autoriser la distribution d'air rafraîchi et déshumidifié (sec) :

Appuyer sur **A/C OFF** pour allumer la climatisation. Le système est en fonction si la LED du bouton n'est pas allumée.

Appuyer sur pour activer le ventilateur de climatisation arrière. Le ventilateur est actif si la LED du bouton et celle de la commande de ventilation au toit sont allumées.

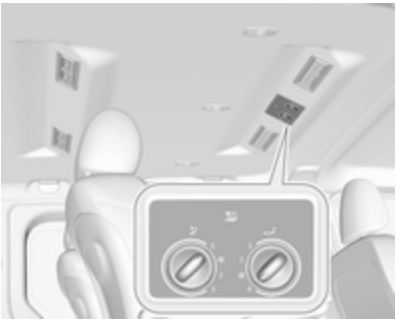

Régler le ventilateur pour adapter la quantité d'air frais envoyé dans l'habitacle arrière.

Chauffage auxiliaire

Chauffage de liquide de refroidissement

Le chauffage au carburant du liquide de refroidissement est indépendant du moteur. Il réchauffe rapidement le liquide de refroidissement du moteur afin de chauffer l'habitacle lorsque le moteur est à l'arrêt.

⚠Attention

Ne pas faire fonctionner le système pendant le plein de carburant, en présence de poussière ou de vapeurs de combustible ou dans des espaces clos (par exemple, garage).

Avant de démarrer ou de programmer le démarrage du système, tourner le système de commande de la climatisation sur chauffage, régler la répartition d'air sur et activer le ventilateur.

Le couper lorsque l'on n'en a pas besoin. Le chauffage s'arrête automatiquement après le temps de marche programmé. Il cessera de fonctionner si le niveau de carburant du véhicule descend trop bas.

Le fonctionnement est alimenté par la batterie du véhicule. Le temps de conduite doit dès lors être au moins aussi long que le temps de chauffage. En cas de trajets courts, vérifier régulièrement la batterie du véhicule et la recharger si nécessaire.

Pour assurer de bonnes performances, faire fonctionner le chauffage auxiliaire au moins une fois par mois.

Dispositifs de commande

Le temporisateur ou la télécommande active et désactive le système et sert à programmer les heures de départ.

Temporisation (Type A)

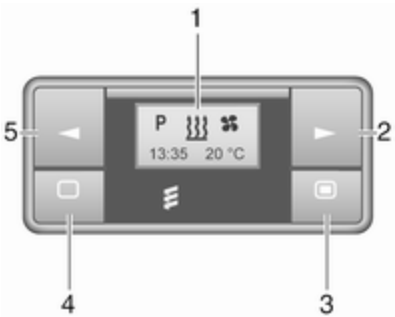

1 Affichage : Affiche la présélection, l'heure actuelle ou l'heure préréglée, la température, ♨ et ⏲.

2 ► : Augmente la valeur

3 ▬ : Pression longue : active le chauffage, pression courte : allume l'affichage ou confirme une sélection

4 ▭ : Pression longue : arrête le chauffage, pression courte : allume l'affichage ou fait sortir du menu

5 ◄ : Diminue la valeur

Commande à distance (Type A)

1 Affichage : Affiche la présélection, l'heure actuelle ou l'heure préréglée, la température, 🍸, ▥, ♨ et ⏲.

2 ▬ : Pression longue : active le chauffage, pression courte : allume l'affichage ou confirme une sélection

3 ► : Augmente la valeur

4 ▭ : Pression longue : arrête le chauffage, pression courte : allume l'affichage ou fait sortir du menu

5 ◄ : Diminue la valeur

Si aucun bouton n'est pressé dans les dix secondes, l'affichage s'éteint automatiquement.

Une anomalie de commande à distance (Type A) s'affiche

INIT : détection automatique - attendre la fin de la détection automatique

NO SIGNAL : pas de signal - vérifier le fusible du chauffage

⚚ : signal médiocre - se rapprocher

🔋 : batterie faible - remplacer la batterie

♨ : anomalie de chauffage - consulter l'atelier

Add, AddE : système en mode apprentissage

Apprentissage de commande à distance (Type A)

Si la batterie du véhicule est rebranchée, le voyant de la touche du tableau de bord s'allume et le système configure automatiquement le menu de la télécommande. Si la diode clignote, sélectionner **Add** ou **AddE** et confirmer.

Il est possible de configurer également des télécommandes supplémentaires. Appuyer sur la touche jusqu'à ce que la LED clignote, activer la télécommande, sélectionner **Add** et confirmer.

AddE ne configure que la commande à distance active et bloque toutes les commandes à distance précédemment configurées. **Add** configure jusqu'à quatre commandes à distance, mais une seule peut fonctionner à la fois.

Commande à distance (Type B)

1 Affichage : Affiche la présélection, l'heure actuelle ou l'heure préréglée, la température, ⚚, 🔋, ♨ et 🕘.

2 ► : Augmente la valeur

3 Arrêt : Désactiver le chauffage, ou presser simultanément ♨ et **Arrêt** pour confirmer la sélection

4 ♨ : Activer le chauffage, ou presser simultanément ♨ et **Arrêt** pour confirmer la sélection

5 ◄ : Diminue la valeur

Si aucun bouton n'est pressé dans les 30 secondes, l'affichage s'éteint automatiquement.

⚠Attention

Pendant le plein, couper la télécommande et le chauffage !

La commande à distance a une portée maximale de 1000 m. Cette portée peut être réduite selon les conditions environnementales et si la charge de la batterie faiblit.

Une anomalie de commande à distance (Type B) s'affiche

⚚ : mauvais signal - Régler la position

FAIL : erreur pendant la transmission de signal - se rapprocher ou vérifier le fusible du chauffage

🔋 : batterie faible - remplacer la batterie

Apprentissage de commande à distance (Type B)

Jusqu'à quatre commandes à distance supplémentaires peuvent également être configurées. Pendant le processus d'apprentissage additionnel, la commande à distance la plus ancienne est supprimée à chaque fois.

Déposer le fusible du chauffage pendant 5 secondes puis replacer le fusible. Dans les 2–6 secondes appuyer sur **OFF** pendant 1 seconde. L'apprentissage est terminé.

Si la commande à distance n'a pas été utilisée depuis longtemps, appuyer sur la touche **OFF** six fois à des intervalles de 2 secondes. Ensuite, maintenir enfoncé pendant 2 secondes supplémentaires. En fin, attendre 2 minutes.

Commande manuelle

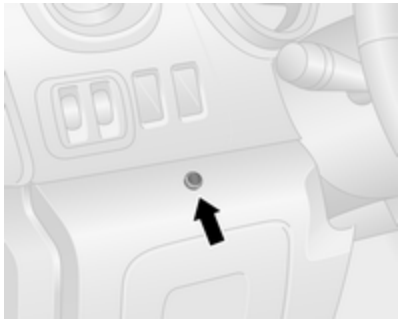

Selon la version, le chauffage auxiliaire peut également être commuté en position de marche pour la dernière durée ou la durée par défaut 30 minutes ou coupé immédiatement, en utilisant le bouton de la partie inférieure du tableau de bord, à côté du volant de direction.

La diode du bouton confirme l'opération.

Remplacement de la batterie

Remplacer la batterie quand la portée de la télécommande diminue ou quand le symbole de charge clignote.

Ouvrir le couvercle et remplacer la batterie (Type A : CR 2430, Type B : 2CR 11108, ou équivalent), en veillant à ce que la nouvelle batterie soit correctement posée avec le côté positif (+) face aux bornes positives. Remettre le couvercle en place.

Jeter les batteries usagées conformément à la réglementation environnementale.

Les piles ne doivent pas être jetées avec les ordures ménagères. Elles doivent être recyclées via les centres de collecte appropriés.

Fonctionnement (Type A)

Chauffage

Sélectionner dans la barre de menus et appuyer sur ⬬ pour confirmer. La durée préréglée du chauffage, par exemple **L 30**, clignote à l'écran. Le réglage d'usine est de 30 minutes.

Régler la durée du chauffage en utilisant ◄ ou ► et confirmer. La valeur peut se situer entre dix et 120 minutes. En raison de la puissance consommée, noter la durée de chauffage.

Pour la désactivation, sélectionner dans la barre de menus à nouveau et appuyer sur ▭.

Programmation P

Il est possible de programmer jusqu'à trois heures de départ pendant une journée ou sur une semaine.

- Sélectionner **P** dans la barre de menus et appuyer sur ⬬ pour confirmer.
- Sélectionner le numéro de la mémoire préréglée désiré **P1**, **P2** ou **P3** et confirmer.
- Sélectionner et confirmer.
- Sélectionner le jour de la semaine ou le groupe de jours de semaine et confirmer.
- Sélectionner l'heure et confirmer.
- Sélectionner les minutes et confirmer.
- Sélectionner et confirmer.
- Sélectionner ECO ou HIGH et confirmer.
- Sélectionner la durée et confirmer.
- Appuyer sur ▭ pour quitter.

Répéter la procédure pour programmer les autres mémoire préréglées si nécessaire.

Pour activer un numéro de mémoire de présélection désiré, sélectionner **P1**, **P2** ou **P3**. Ensuite, sélectionner On et confirmer.

Lorsqu'un programme est activé **P** et s'affichent ensemble.

Pour désactiver une mémoire présélectionnée, sélectionner **P1**, **P2** ou **P3**. Ensuite, sélectionner Off et confirmer.

Le chauffage s'arrête automatiquement 5 minutes après l'heure de départ programmée.

Remarque

La télécommande possède un capteur de température qui calcule le temps de fonctionnement en fonction de la température ambiante et du niveau de chauffage souhaité (ECO ou HIGH). Le système démarre automatiquement entre cinq et 60 minutes avant l'heure de départ programmée.

Régler l'heure et le jour de la semaine

Si la batterie du véhicule est débranchée ou si sa tension est trop basse, il faut régler à nouveau l'appareil.

- Sélectionner dans la barre de menus et confirmer.
- Sélectionner dans la barre de menus et confirmer.
- Régler en utilisant ◄ ou ► pour modifier l'heure et confirmer.
- Régler en utilisant ◄ ou ► pour modifier les minutes et confirmer.
- Appuyer sur ▭ pour quitter.

- Sélectionner 🔧 dans la barre de menus et confirmer.
- Sélectionner **Mo** dans la barre de menus et confirmer.
- Régler en utilisant ◄ ou ► pour modifier le jour de la semaine et confirmer.
- Appuyer sur ▭ pour quitter.

Niveau de chauffage

Le niveau de chauffage préféré pour les heures de départ programmées se règle à l'aide de ECO ou HIGH.

- Sélectionner ⧚ dans la barre de menus et confirmer.
- Sélectionner ECO ou HIGH et confirmer.
- Appuyer sur ▭ pour quitter.

Fonctionnement (Type B)

Chauffage ⧚

Sélectionner le mode de fonctionnement ⧚ si nécessaire.

- Appuyer trois fois sur ►.
- Appuyer sur ⧚ et **OFF** simultanément, ⧚ clignote.
- Régler en utilisant ◄ ou ► pour sélectionner ⧚.
- Appuyer sur ⧚ et **OFF** simultanément pour confirmer.

Pour commuter en position de marche, appuyer sur ⧚ pendant une seconde. La durée prédéterminée de chauffage, par exemple **30** s'affiche. Le réglage d'usine est de 30 minutes.

La durée du chauffage peut être réglée par pas de dix minutes. En raison de la puissance consommée, noter la durée de chauffage.

- Appuyer quatre fois sur ►.
- Appuyer sur ⧚ et **OFF** simultanément, ⧚ clignote.
- Régler en utilisant ◄ ou ► pour sélectionner la durée désirée du chauffage.
- Appuyer sur ⧚ et **OFF** simultanément pour confirmer.

Pour désactiver, presser **OFF**.

Programmation ⏲

Le système calcule la durée de fonctionnement du chauffage en fonction de la température intérieure du véhicule.

- Appuyer deux fois sur ◄.
- Appuyer sur ⧚ et **OFF** simultanément, ⏲ clignote.
- Régler en utilisant ◄ ou ► pour sélectionner l'heure de départ.
- Appuyer sur ⧚ et **OFF** simultanément pour confirmer.

Pour commuter en position de marche, appuyer sur ⧚ pendant une seconde, **HTM** s'affiche.

Le chauffage s'arrête automatiquement après l'heure de départ programmée ou peut être désactivé manuellement.

- Appuyer deux fois sur ◄.
- Appuyer sur **OFF** pendant une seconde, **HTM** s'éteint.

Réglage de l'heure

Si la batterie du véhicule est débranchée ou si sa tension est trop basse, l'heure doit être réglée à nouveau.

- Appuyer une fois sur ►.
- Appuyer sur ⧚ et **OFF** simultanément, ⏲ clignote.
- Régler en utilisant ◄ ou ► pour régler l'heure.
- Appuyer sur ⧚ et **OFF** simultanément pour confirmer.

Niveau de chauffage

Le niveau de chauffage préféré pour les heures de départ programmées peut être réglé entre C1 et C5.

- Appuyer trois fois sur ◄.
- Appuyer sur ⧚ et **OFF** simultanément, ⧚ clignote.
- Régler en utilisant ◄ ou ► pour fixer le niveau de chauffage.
- Appuyer sur ⧚ et **OFF** simultanément pour confirmer.

Pour afficher la température de l'habitacle, appuyer deux fois sur ►.

Bouches d'aération

Bouches d'aération réglables

Le refroidissement d'air étant allumé, au moins une bouche d'aération doit être ouverte pour éviter que l'évaporateur ne givre par manque de circulation d'air.

⚠Attention

Ne pas attacher d'objet aux lamelles des bouches d'aération. Risque de dommage et de blessure en cas d'accident.

Bouches d'aération centrales

Pour ouvrir ou fermer les bouches d'aération centrales et diriger le flux d'air, l'orientation des lamelles vers le haut ou le bas, faire tourner la molette de réglage vers la gauche ou la droite.

Bouches d'aération latérales

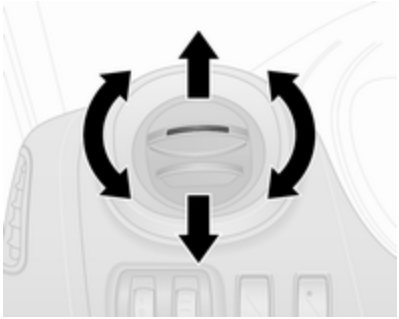

Pour ouvrir ou fermer les bouches d'air latérales, incliner les lamelles vers le haut ou le bas.

Diriger le flux d'air en pivotant les bouches d'aération.

En fonction de la position de la commande de température, de l'air sera envoyé dans le véhicule via les bouches d'aération latérales.

Bouches d'aération arrière

Selon le véhicule, des bouches d'aération réglables supplémentaires sont situées dans l'habitacle arrière.

Bouches d'aération fixes

Des prises d'air additionnelles sont situées sous le pare-brise et les vitres, dans la zone des pieds et en fonction du véhicule, à l'arrière de l'habitacle.

Refroidisseur de boîte à gants

Le système de climatisation permet aussi de garder au frais le contenu de la boîte à gants.

Maintenance

Prise d'air

La prise d'air située à l'avant du pare-brise, dans le capot, doit être gardée propre pour permettre l'entrée de l'air. Enlever les feuilles, les saletés ou la neige.

Fonctionnement normal de la climatisation

Pour assurer un fonctionnement parfait et constant, faire fonctionner le système de refroidissement une fois par mois pendant quelques minutes, quel que soit le temps ou la saison. Le refroidissement n’est pas possible quand la température extérieure est trop basse.

Service

Pour une performance optimale du refroidissement, il est recommandé de vérifier annuellement, à partir de la troisième année de mise en circulation du véhicule, le système de climatisation, y compris :

- test de fonctionnement et de pression
- fonctionnement du chauffage
- vérification de l'étanchéité
- contrôle des courroies d'entraînement
- nettoyage du condenseur et purge de l'évaporateur
- contrôle des performances

Remarque

Le réfrigérant R-134a contient des gaz à effet de serre fluorés avec un potentiel de réchauffement global de 1430.

Le système de climatisation avant est rempli avec 0,58 kg et contient un CO_2 équivalent à 0,83 tonne. Le système de climatisation avant et arrière est rempli avec 0,88 kg et contient un CO_2 équivalent à 1,26 tonne.

En fonction du véhicule, une information relative au liquide frigorigène de climatisation est présente sur une étiquette placée dans le compartiment moteur.

Conduite et utilisation

Conseils de conduite **137**
Conduite économique 137
Contrôle du véhicule 138
Direction 138
Démarrage et utilisation **139**
Rodage d'un véhicule neuf 139
Positions de la serrure de contact 139
Bouton d'alimentation 140
Démarrage du moteur 142
Commande du régime de ralenti 143
Coupure du véhicule 143
Coupure d'alimentation en décélération 144
Système d'arrêt-démarrage 144
Stationnement 147
Gaz d'échappement **148**
Filtre à particules (pour diesel) 148
Catalyseur 149
AdBlue 149
Boîte manuelle **156**
Freins **156**
Antiblocage de sécurité 157
Frein de stationnement 157
Assistance au freinage 158
Aide au démarrage en côte 158
Systèmes de contrôle de conduite **159**
Système antipatinage 159
Electronic Stability Control 160
Systèmes d'assistance au conducteur **161**
Régulateur de vitesse 161
Limiteur de vitesse 163
Aide au stationnement 165
Caméra arrière 168
Carburant **171**
Carburant pour moteurs diesel 171
Faire le plein 172
Attelage de remorque **174**
Informations générales 174
Caractéristiques de conduite et conseils pour le remorquage .. 174
Emploi d'une remorque 174
Programme de stabilité de la remorque 175

Conseils de conduite

Conduite économique

Mode ECO

Le mode ECO est une fonction qui permet d'optimiser la consommation de carburant. Il affecte la puissance et le couple du moteur, l'accélération, l'indication de changement de rapport, le chauffage, la climatisation et la consommation électrique.

Activation

Appuyer sur **ECO**. Le témoin **ECO** s'allume dans le combiné d'instruments lorsqu'il est activé.

Remarque
L'utilisation du mode ECO peut affecter les performances du système de commande de climatisation ⇨ 122.

Pendant la conduite, il est possible de désactiver temporairement le mode ECO, par ex. pour augmenter les performances du moteur, en appuyant à fond sur la pédale d'accélérateur.

Le mode ECO est réactivé lorsque la pression exercée sur la pédale d'accélérateur est réduite.

Désactivation
Appuyer à nouveau sur **ECO**. Témoins **ECO** s'éteignent dans le combiné d'instruments.

Contrôle du véhicule

Ne jamais rouler avec le moteur arrêté (sauf lors d'un arrêt automatique)

De nombreux systèmes ne fonctionneront plus dans ce cas (p. ex. le servofrein, la direction assistée). Conduire de cette façon constitue un danger pour vous et pour les autres. Tous les systèmes fonctionnent pendant un arrêt automatique, mais l'assistance de direction sera réduite ainsi que la vitesse du véhicule.

Système d'arrêt-démarrage ⇨ 144.

Pédales

Afin d'empêcher le blocage de la pédale, la zone sous les pédales ne doit pas être recouverte d'un tapis.

Utiliser uniquement des tapis de sol qui se posent correctement et qui sont fixés par des dispositifs de maintien sur le côté conducteur.

Conduite en descente

Engager un rapport de vitesse lors de la conduite en descente pour assurer qu'une pression de freinage suffisante est disponible.

Direction

Si l'assistance de la direction assistée est perdue suite à l'arrêt du moteur ou à un dysfonctionnement du système, le véhicule peut être dirigé, mais les efforts exigés sont plus importants.

Avertissement

Véhicules équipés d'une direction assistée hydraulique :

Si le volant est tourné jusqu'à ce qu'il atteigne la butée et qu'il est maintenu dans cette position pendant plus de 15 secondes, le système de direction assistée peut être endommagé et il peut se produire une perte de direction assistée.

Démarrage et utilisation

Rodage d'un véhicule neuf

Ne pas freiner brusquement sans raison impérieuse au cours des premiers déplacements et après la pose de nouvelles plaquettes de frein.

Au cours du premier trajet, de la fumée peut se former en raison de la cire et de l'huile qui s'évaporent du système d'échappement. Stationner le véhicule à l'air libre un moment après le premier trajet et éviter de respirer les vapeurs.

La consommation d'huile moteur et de carburant peut se révéler plus élevée et le processus de nettoyage du filtre à particules peut s'opérer plus fréquemment pendant la période de rodage. L'Autostop peut être interrompu pour permettre le chargement de la batterie du véhicule.

Système Stop/Start ⇨ 144.

Filtre à particules pour diesel ⇨ 148.

Positions de la serrure de contact

Faire tourner la clé :

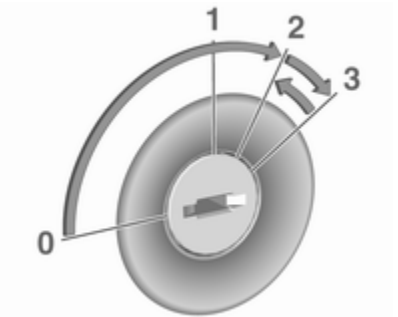

0 : contact coupé : Certaines fonctions restent actives jusqu'à ce que la clé soit retirée ou que la porte du conducteur soit ouverte, pour autant que le contact ait été mis précédemment

1 : mode d'alimentation des accessoires : Le blocage de direction relâché, certaines fonctions électriques sont disponibles, contact coupé

2 : Le contact est mis, le moteur diesel préchauffe. Les témoins s'allument et la plupart des fonctions électriques sont opérationnelles
3 : démarrage du moteur : Relâcher la clé après le début du démarrage

Maintenance du blocage de direction

Retirer la clé du commutateur d'allumage et tourner le volant jusqu'à ce qu'il s'engage.

⚠Danger

Ne jamais retirer la clé du contacteur d'allumage en roulant, car ceci provoquerait un blocage du volant de direction.

Bouton d'alimentation

La clé électronique doit se trouver à l'intérieur du véhicule, soit dans le lecteur de carte, soit à l'avant de l'habitacle.

Si la clé électronique n'est pas à l'intérieur du véhicule, un message correspondant s'affiche au centre d'informations du conducteur ⇨ 108.

Remarque
Ne pas mettre la clé électronique dans le compartiment de chargement pendant la conduite car elle serait en dehors de la zone de détection (ceci étant indiqué par une alerte sonore à basse vitesse ⇨ 109 et l'affichage d'un message au centre d'informations du conducteur ⇨ 109).

Remarque
Si la clé électronique est restée à l'avant de l'habitacle et qu'un message s'affiche au centre d'informations du conducteur (éventuellement avec une sonnerie d'avertissement) indiquant qu'elle se trouve hors de portée de réception, nous recommandons d'insérer la clé électronique dans le lecteur de carte.

Certaines fonctions, par exemple le système d'infodivertissement, sont disponibles pour une utilisation dès que vous entrez dans le véhicule.

Mode d'alimentation des accessoires

Appuyer sur **START/STOP** sans utiliser la pédale d'embrayage ou de frein pour permettre de nouvelles fonctions électriques.

Ces fonctions sont désactives automatiquement après un délai.

Démarrage du moteur

Enfoncer l'embrayage et la pédale de frein, puis appuyer sur **START/STOP**. Relâcher le bouton dès que la procédure de démarrage se lance.

Si un rapport est engagé, le moteur peut démarrer uniquement en actionnant la pédale d'embrayage et en appuyant sur la touche **START/STOP**.

Dans certains cas, il peut s'avérer nécessaire de déplacer légèrement le volant tout en appuyant sur **START/STOP** pour libérer le verrou du volant. Un message correspondant s'affiche sur le centre d'informations du conducteur ⇨ 108.

Lorsque les températures sont très basses (par exemple en dessous de -10 °C), garder la pédale d'embrayage enfoncée tout en appuyant sur **START/STOP** jusqu'au démarrage du moteur.

Si une des conditions de départ n'existe pas, un message correspondant s'affiche au centre d'informations du conducteur ⇨ 108.

Messages du véhicule ⇨ 109.

Arrêter le moteur

La clé électronique doit se trouver à l'intérieur du véhicule, soit dans le lecteur de carte, soit à l'avant de l'habitacle.

À l'arrêt, appuyer sur **START/STOP** pour arrêter le moteur. Le verrou du volant de direction est engagé lorsque la porte du conducteur est ouverte et que le véhicule est verrouillé.

Si la clé électronique n'est pas détectée, un message correspondant s'affiche sur le centre d'informations du conducteur ⇨ 108. Dans ce cas, appuyer sur **START/STOP** pendant 2 secondes pour arrêter le moteur du véhicule.

Verrouillage central ⇨ 27.

Conservation de l'alimentation contact coupé

Appuyer sur **START/STOP** pendant plus de 2 secondes. Le moteur est arrêté tandis que certaines fonctions, par exemple l'Infotainment System, sont disponibles pendant 10 minutes environ.

Ces fonctions cessent de fonctionner lorsque la porte du conducteur est ouverte et que le véhicule est verrouillé.

Remarque

Toujours prendre la clé électronique avec soi en quittant le véhicule.

La clé électronique étant laissée dans le lecteur de carte est signalée par une alerte sonore ⇨ 109 et un message au centre d'informations du conducteur ⇨ 109 lorsque la porte du conducteur est ouverte.

⚠ Danger

Ne jamais laisser une clé électronique dans l'habitacle lorsque des enfants ou des animaux sont laissés dans le véhicule, afin d'éviter un fonctionnement imprévu des vitres, des portes ou du moteur du véhicule. Risque de blessure mortelle.

Défaillance

Si le moteur ne peut démarrer, la cause peut être l'une des suivantes :

- Défaillance de la clé électronique.
- Clé électronique en dehors de la zone de réception.
- Tension de batterie trop faible.
- Surcharge du verrouillage central suite à un fonctionnement trop fréquent. L'alimentation électrique se coupe pendant quelques instants.
- Recouvrement des ondes radio par des installations radioélectriques externes plus puissantes.

Remplacement de la batterie ⇨ 22.

Verrouillage central ⇨ 27.

Système à clé électronique ⇨ 23.

Démarrage du moteur

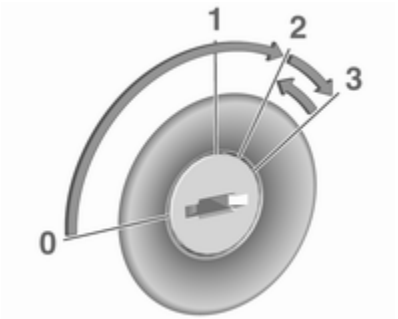

Boîte manuelle : actionner l'embrayage.

Ne pas accélérer.

Moteurs diesel : tourner la clé en position **2** pour le préchauffage jusqu'à ce que le témoin s'éteigne dans le combiné d'instruments ⇨ 105.

Tourner la clé en position **3** et la relâcher.

Le régime accéléré du moteur revient automatiquement à un régime de ralenti normal quand la température du moteur augmente.

Les tentatives de démarrage ne doivent pas dépasser 15 secondes. Si le moteur ne démarre pas, attendre 15 secondes avant de répéter la procédure de démarrage. Si nécessaire, enfoncer l'accélérateur avant de répéter la procédure de démarrage.

Avant de redémarrer ou pour arrêter le moteur, ramener la clef de contact en position **0**.

Pendant un Autostop, enfoncer la pédale d'embrayage pour démarrer le moteur.

Système d'arrêt-démarrage ⇨ 144.

Réchauffement du moteur turbo

Après le lancement, le couple moteur disponible peut être réduit pendant quelques instants, notamment lorsque le moteur est froid. En vue de permettre au système de lubrfication d'assurer la protection totale du moteur.

Commande du régime de ralenti

Pour augmenter le régime de ralenti, appuyer sur le commutateur. La fonction est activée après quelques secondes.

La fonction sera désactivée quand :

- La pédale d'embrayage est enfoncée.
- La pédale d'accélérateur est enfoncée.
- La vitesse du véhicule est supérieure à 0 km/h.
- Le témoin , ou STOP s'allume dans le combiné d'instruments.

Pour augmenter ou réduire le niveau du régime de ralenti rapide, prendre contact avec un atelier.

Remarque
Lorsque la fonction de ralenti rapide est activée, le système d'arrêt-démarrage est automatiquement désactivé.

Système Stop/Start ⇨ 144.

Coupure du véhicule

Système de coupure de carburant

Si le véhicule manque de carburant, le circuit d'alimentation en carburant est coupé et doit être réinitialisé après l'appoint. Un message d'avertissement correspondant peut également apparaître dans le centre d'informations du conducteur ⇨ 108.

⚠ Danger

Si l'on peut sentir l'odeur du carburant dans le véhicule ou en présence de fuite de carburant, faire corriger la cause immédiatement dans un atelier. Ne pas réinitialiser le système de coupure de carburant afin d'éviter un risque d'incendie.

Réinitialisation avec la touche de la commande à distance / la clé manuelle

Pour réinitialiser le système de coupure de carburant et activer la conduite du véhicule :

1. Tourner la clé de contact en position **2** ⇨ 139.
2. Attendre quelques minutes pour permettre au circuit d'alimentation en carburant d'être remis à zéro.
3. Faire tourner la clé en position **3** pour démarrer le moteur.

Si le moteur ne démarre pas, répéter l'opération.

Réinitialisation avec système à clé électronique

Pour réinitialiser le système de coupure de carburant et activer la conduite du véhicule :

1. Introduire la clé électronique dans le lecteur de carte ⇨ 140.
2. Appuyer sur **START/STOP** sans relâcher les pédales.
3. Attendre quelques minutes pour permettre au circuit d'alimentation en carburant d'être remis à zéro.

Si le moteur ne démarre pas, répéter l'opération.

Système à clé électronique ⇨ 23.

Bouton d'alimentation ⇨ 140.

Faire le plein ⇨ 172.

Coupure d'alimentation en décélération

L'alimentation en carburant est automatiquement coupée en décélération, c'est-à-dire quand le véhicule roule et qu'un rapport est engagé, mais que la pédale d'accélérateur est relâchée.

En fonction des conditions de conduite, la coupure d'alimentation en décélération peut être désactivée.

Système d'arrêt-démarrage

Le système Stop/Start permet d'économiser du carburant et de réduire les émissions à l'échappement. Lorsque les conditions le permettent, il coupe le moteur dès que le véhicule est à l'arrêt ou à faible vitesse, par exemple, devant un feu rouge ou dans un bouchon. Il redémarre automatiquement le moteur dès que le conducteur actionne la pédale d'embrayage.

Grâce à un capteur de batterie de véhicule, la fonction Arrêt automatique n'est exécutée que si la batterie du véhicule est suffisamment chargée pour assurer le redémarrage.

Arrêter le moteur et couper le contact avant de quitter le véhicule.

Activation

Le système Stop/Start est disponible dès que le moteur démarre, le véhicule prend la route et que les conditions décrites dans cette section sont remplies.

Si les conditions ci-dessous ne sont pas remplies, l'arrêt automatique est interdit et le témoin ⍾ s'allume dans le combiné d'instruments ⇨ 107.

Désactivation

Désactiver le système d'arrêt-démarrage manuellement en appuyant sur ⍾. Le voyant du bouton s'allume pour indiquer la désactivation et un

message correspondant s'affiche dans le centre d'informations du conducteur ⇨ 108.

En cas de désactivation manuelle, il est possible de réactiver le système d'arrêt-démarrage en appuyant de nouveau sur . La diode de la touche s'éteint et un message correspondant s'affiche au centre d'informations du conducteur. Le système est automatiquement réactivé au prochain cycle d'allumage.

Messages du véhicule ⇨ 109.

Remarque
Lorsque la fonction de ralenti rapide est activée, le système d'arrêt-démarrage est automatiquement désactivé et ne peut pas être réactivé par une pression sur . Le voyant du bouton s'allume pour indiquer la désactivation et un message correspondant peut s'afficher dans le centre d'informations du conducteur ⇨ 108.

Commande du régime de ralenti ⇨ 143.

En fonction de la version, si la porte du conducteur est ouverte ou si la ceinture de sécurité du conducteur n'est pas bouclée, le système d'arrêt-démarrage est automatiquement désactivé et le moteur est coupé. Redémarrer le moteur en appuyant sur **START/STOP**.

Bouton d'alimentation ⇨ 140.

Autostop

Si le véhicule roule à faible vitesse ou est à l'arrêt, activer l'arrêt automatique comme suit :

- enfoncer la pédale d'embrayage,
- placer le levier sélecteur au point mort,
- relâcher la pédale d'embrayage.

Le moteur est coupé alors que le contact reste allumé si les conditions requises sont remplies.

Un arrêt automatique est indiqué lorsque Ⓐ s'allume dans le combiné d'instruments ⇨ 107.

Lors d'un arrêt automatique, les performances de freinage et du chauffage sont conservées. Cependant, l'assistance au freinage n'est pas disponible ⇨ 158.

Avertissement
L'assistance de direction peut être réduite pendant un Autostop.

Si vous quittez le véhicule pendant que le moteur est en arrêt automatique, une sonnerie d'avertissement

retentit et un message « **COUPER LE CONTACT** » s'affiche au centre d'informations du conducteur pour rappeler que le moteur est en attente et n'a pas été arrêté.

Conditions pour un arrêt automatique

Le système d'arrêt-démarrage vérifie si chacune des conditions suivantes est remplie ; autrement, un arrêt automatique est inhibé et le témoin ⍾ s'allume dans le combiné d'instruments:

- le système Stop/Start n'est pas désactivé manuellement,
- le capot est complètement fermé,
- la porte du conducteur est fermée ou la ceinture de sécurité du conducteur est bouclée,
- la batterie du véhicule est suffisamment chargée et en bon état,
- le moteur est chaud,
- la température de liquide de refroidissement du moteur n'est pas trop élevée,
- la température extérieure n'est ni trop basse ni trop élevée (par exemple, en dessous de 0 °C ou au-dessus de 35 °C),
- la fonction de dégivrage n'est pas activée,
- le système de climatisation n'empêche pas un arrêt automatique,
- la dépression de frein est suffisante,
- la fonction d'autonettoyage du filtre à particules pour diesel n'est pas activée ⇨ 148,
- les systèmes de contrôle de conduite d'antiblocage de sécurité (ABS) ⇨ 157, de système antipatinage ⇨ 159 et d'Electronic Stability Control (ESC) ⇨ 160 ne sont pas engagés activement,
- le véhicule a roulé depuis le dernier arrêt automatique.

Sinon, l'arrêt automatique sera inhibé.

Certains réglages du système de climatisation peuvent également empêcher un arrêt automatique. Voir le chapitre « **Climatisation** » pour obtenir plus d'informations ⇨ 124.

La fonction Arrêt automatique peut être inhibée immédiatement après un trajet sur autoroute.

Rodage d'un véhicule neuf ⇨ 139.

Protection contre le déchargement de la batterie du véhicule

Pour assurer le redémarrage fiable du moteur, le système d'arrêt-démarrage intègre plusieurs fonctions de protection contre la décharge de la batterie.

Redémarrage du moteur par le conducteur

Enfoncer la pédale d'embrayage pour redémarrer le moteur.

Remarque

Si un rapport est sélectionné, la pédale d'embrayage doit être enfoncée pour redémarrer le moteur.

Le redémarrage du moteur peut être interrompu si la pédale d'embrayage est relâchée trop rapidement pendant qu'un rapport est engagé.

Si le moteur ne redémarre pas la première fois, enfoncer à nouveau complètement la pédale d'embrayage.

Alternativement, appuyer sur le bouton pour redémarrer le moteur au cours d'un arrêt automatique.

Le témoin ⇨ 107 s'éteigne dans le combiné d'instruments quand le moteur est redémarré.

Redémarrage du moteur par le système Stop/Start

Le levier sélecteur doit être en position neutre pour qu'un redémarrage automatique soit possible.

Si l'une des conditions suivantes se produit pendant un arrêt automatique, le système d'arrêt-démarrage redémarrera automatiquement le moteur :

- la batterie du véhicule est déchargée,
- la température extérieure est trop basse ou trop élevée (à savoir inférieure à 0 °C ou supérieure à 35 °C),
- la fonction de dégivrage est activée ⇨ 124,
- la dépression de frein est insuffisante,
- la pédale de frein est actionnée de manière répétée,
- le véhicule commence à démarrer lentement.

Un redémarrage automatique du moteur peut ne pas être possible en cas d'ouverture d'une porte ou du capot.

Si un accessoire électrique, par exemple un lecteur CD portable, est branché sur la prise de courant, une brève chute de tension au redémarrage du moteur peut être perçue.

Si l'Infotainment System est en cours de fonctionnement, le son peut être momentanément réduit ou interrompu pendant le redémarrage.

Défaillance

Si une erreur se produit dans le système d'arrêt-démarrage, la diode s'éclaire dans et un message correspondant s'affiche au centre d'informations du conducteur ⇨ 108. Prendre contact avec un atelier.

Messages du véhicule ⇨ 109.

Signaux sonores ⇨ 109.

Stationnement

⚠ Attention

- Ne pas stationner le véhicule sur une surface aisément inflammable. La température élevée du système d'échappement pourrait enflammer la surface.
- Serrer toujours le frein de stationnement sans actionner le bouton de déverrouillage. Dans une pente ou dans une côte, le serrer aussi fort que possible. Enfoncer la pédale de frein en même temps pour réduire l'effort d'actionnement.
- Arrêter le moteur.
- Si le véhicule se trouve sur une surface horizontale ou dans une côte, engager la première vitesse. Dans une côte, diriger les roues avant à l'opposé de la bordure du trottoir.

  Si le véhicule se trouve dans une pente, engager la marche

arrière. Diriger les roues avant vers la bordure du trottoir.

- Fermer les vitres.
- Retirer la clé de contact du commutateur d'allumage. Tourner le volant jusqu'à ce que le blocage de la direction s'enclenche (antivol).

- Verrouiller le véhicule en appuyant sur ⍐ de la télécommande ⇨ 27.

  Activer l'alarme antivol ⇨ 39.
- Le ventilateur de refroidissement du moteur peut se mettre en marche même si le moteur est arrêté ⇨ 178.

Avertissement

À la suite de régimes élevés ou d'une charge élevée du moteur, il convient, pour ménager le turbocompresseur, de faire fonctionner brièvement le moteur à faible charge avant de l'arrêter ou de le faire tourner au ralenti pendant environ 30 secondes.

Stockage du véhicule ⇨ 177.

Gaz d'échappement

⚠ Danger

Les gaz d'échappement contiennent du monoxyde de carbone incolore et inodore mais néanmoins nocif. Danger de mort en cas d'inhalation.

Si des gaz d'échappement pénètrent dans l'habitacle, ouvrir les vitres. Faire remédier à la cause de la défaillance par un atelier.

Éviter de rouler avec le coffre ouvert car des gaz d'échappement pourraient pénétrer dans le véhicule.

Filtre à particules (pour diesel)

Le système de filtre à particules pour diesel filtre les particules de suie dans les gaz d'échappement du moteur. Le système dispose d'une fonction d'autonettoyage qui s'effectue automatiquement en roulant et sans avertissement.

Le filtre est nettoyé régulièrement par combustion à haute température des particules de suie retenues. Ce processus s'effectue automatiquement sous certaines conditions de conduite programmées. L'Autostop n'est pas disponible et la consommation de carburant peut être plus importante pendant cette période. Le développement de fumées et d'odeur est normal.

Dans certaines conditions de conduite, par exemple en cas de petits trajets, le système ne peut pas se nettoyer automatiquement.

Si le nettoyage du filtre est requis et si les conditions de circulation antérieures n'ont pas permis un nettoyage automatique, les témoins ⇨ 103 et ⇨ 103 s'allument dans le combiné d'instruments. Prendre immédiatement contact avec un atelier.

Avertissement

Si le processus de nettoyage est interrompu, il y a un risque de provoquer de graves dégâts au moteur.

Le nettoyage s'opère plus rapidement lorsque le régime et la charge du moteur sont élevés.

Catalyseur

Le catalyseur réduit la quantité de substances nocives dans les gaz d'échappement.

Avertissement

Des qualités de carburant autres que celles mentionnées aux pages ⇨ 171 pourraient endommager le catalyseur ou les composants électroniques.

Le carburant non brûlé surchauffe et endommage le catalyseur. Il faut donc éviter d'utiliser excessivement le démarreur, de rouler jusqu'à ce que le réservoir soit vide et de démarrer le moteur en poussant le véhicule ou en le remorquant.

En cas de ratés, de fonctionnement irrégulier du moteur, de réduction des performances du moteur ou d'autres problèmes inhabituels, faire remédier à la cause de la défaillance dès que possible. En cas d'urgence, il est possible de continuer à rouler pendant une brève période, à faible régime et à vitesse réduite.

Si le témoin clignote, les limites d'émission autorisées peuvent avoir été dépassées. Relever le pied de l'accélérateur jusqu'à ce que arrête de clignoter et reste allumé en permanence. Prendre immédiatement contact avec un atelier.

Témoin de dysfonctionnement ⇨ 103.

AdBlue

Remarques générales

La méthode de réduction catalytique sélective consiste à réduire considérablement les oxydes d'azote dans les émissions de gaz échappement. Cette méthode est atteinte en injectant un fluide d'échappement diesel (DEF) dans le système d'échappement.

La désignation de ce fluide est AdBlue®. Il s'agit d'un fluide non toxique, ininflammable, incolore et inodore composé de 32 % d'urée et de 68 % d'eau.

⚠Attention

Éviter tout contact d'AdBlue avec les yeux ou la peau.

En cas de contact avec les yeux ou la peau, rincer à l'eau.

Avertissement

Éviter tout contact de la peinture avec l'AdBlue.

En cas de contact, rincer à l'eau.

AdBlue gèle à une température d'environ -11 °C. Étannt donné que le véhicule est équipé d'un système de préchauffage d'AdBlue, la réduction des émissions à basses températures est assurée. Le système de préchauffage d'AbBlue fonctionne automatiquement.

Témoin de niveau AdBlue

Le pourcentage d'AdBlue actuellement restant peut être affiché au centre d'informations du conducteur ⇨ 108.

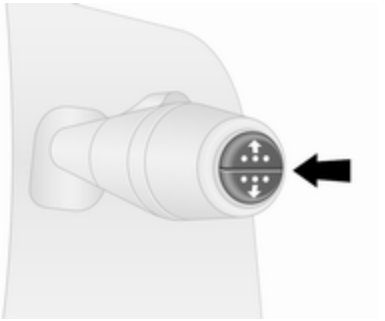

Appuyer à plusieurs reprises sur le bouton à l'extrémité de la manette d'essuie-glace jusqu'à afficher le menu « Pourcentage d'AdBlue restant ».

Avertissements de niveau

La consommation d'AdBlue est d'environ 3,5 l par 1000 km et dépend du style de conduite.

Si le niveau d'AdBlue tombe au-dessous d'une certaine valeur, un avertissement de niveau s'affiche au centre d'informations du conducteur ⇨ 108. En outre, le témoin s'allume en continu en même temps qu'un signal sonore d'avertissement retentit.

Remplir le réservoir d'AdBlue au plus vite. Se reporter à la section « Remplissage d'AdBlue » ci-après.

Si l'on ne fait pas l'appoint d'AdBlue avant une certaine distance, d'autres avertissements de niveau s'affichent au centre d'informations du conducteur en fonction du niveau d'AdBlue actuel.

Redémarrages du moteur bloqués

Les demandes suivantes de remplissage d'AdBlue, puis l'annonce du blocage de tout redémarrage du moteur sont affichées au centre d'informations du conducteur.

Remarque

Ces restrictions sont réglementaires.

Avant de bloquer tout redémarrage du moteur, un message d'avertissement avec 0 km s'affiche au centre d'informations du conducteur pour indiquer qu'après avoir coupé le contact, le redémarrage du moteur sera interdit.

Après avoir bloqué tout redémarrage du moteur, un message d'avertissement s'affiche au centre d'informations du conducteur pour rappeler au conducteur que le niveau d'AdBlue est insuffisant.

Pour permettre au moteur de redémarrer, le réservoir doit être rempli complètement ou avec un volume d'au moins 10 l d'AdBlue, selon la consommation d'AdBlue.

Étages d'avertissement : avertissements de niveau, le moteur ne peut démarrer

1. Le message d'avertissement **NIVEAU ADBLUE FAIBLE** s'affiche une fois le contact mis et si l'autonomie est inférieure à 2 400 km.

   La conduite est possible sans restrictions.

   Remplir le réservoir d'AdBlue rapidement.

2. Le témoin s'allume et le message d'avertissement **ADBLUE A REMPLIR** s'affiche une fois le contact mis et si l'autonomie est inférieure à 1 500 km.

   Remplir le réservoir d'AdBlue rapidement.

3. Le témoin s'allume et le message d'avertissement **xxxKM BLOCAGE REMPLIR ADBLUE** s'affiche une fois le contact mis et si l'autonomie est inférieure à 1 000 km.

   Remplir le réservoir complètement ou un avec un volume d'au moins 10 l d'AdBlue (selon la

consommation d'AdBlue) dès que possible.

4. s'allume pendant la conduite avec le message d'avertissement **0KM BLOCAGE REMPLIR ADBLUE**.

   Le moteur ne peut démarrer à nouveau après avoir coupé le contact.

   Pour que le moteur puisse redémarrer, remplir le réservoir complètement ou un avec un volume d'au moins 10 l d'AdBlue (selon la consommation d'AdBlue) dès que possible.

L'éclairement du témoin de commande peut être accompagné d'une sonnerie d'avertissement.

Signaux sonores ⇨ 109.

Avertissements concernant un niveau d'émissions élevé

Si les émissions d'échappement dépassent une certaine valeur, des avertissements, semblables aux avertissements d'autonomie décrits ci-dessus, seront affichés au centre d'informations du conducteur. Le témoin s'allume en continu en même temps que et un signal sonore retentit.

Les demandes de vérification du système d'échappement, puis l'annonce du blocage de tout redémarrage du moteur sont affichées au centre d'informations du conducteur.

Remarque
Ces restrictions sont réglementaires.

À une distance d'AdBlue de 1 100 km, un message d'avertissement s'affiche au centre d'informations du conducteur pour indiquer la distance restante que le véhicule peut parcourir avant le blocage des redémarrages du moteur. Ce message d'avertissement est répété tous les 100 km.

Prendre contact avec un atelier dès que possible.

Étages d'avertissement : avertissements d'émission élevée

1. et s'allument avec le message d'avertissement **ANTIPOLLUTION A CONTROLER**.

   Anomalie dans le système qui peut causer une perte de puissance moteur.

   Prendre contact avec un atelier dès que possible.

2. et s'allument avec le message d'avertissement **xxxKM BLOCAGE REMPLIR ADBLUE**.

   Indique que dans moins de 1100 km un nouveau démarrage du moteur ne sera plus possible après avoir coupé le contact.

   Ce message d'avertissement se répète tous les 100 km.

   La vitesse du véhicule peut être limitée à 20 km/h après avoir coupé le moteur et relancer le moteur jusqu'à ce que l'autonomie soit réduite à 0 km.

   Prendre contact avec un atelier dès que possible.

3. et s'allument avec le message d'avertissement **0KM BLOCAGE REMPLIR ADBLUE**.

   Le moteur ne peut démarrer à nouveau après avoir coupé le contact.

Prendre contact avec un atelier.

L'éclairement des témoins de commande et peut s'accompagner d'une sonnerie d'avertissement.

Signaux sonores ⇨ 109.

Remplissage d'AdBlue

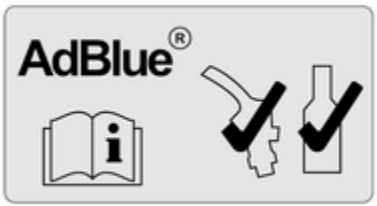

Avertissement

N'utiliser que l'AdBlue conforme aux normes européennes DIN 70 070 et ISO 22241-1.

Ne pas utiliser d'additifs.

Ne pas diluer l'AdBlue.

Autrement, le système de réduction catalytique sélective pourrait être endommagé.

Remarque
Si l'AdBlue doit être rempli à des températures très basses, l'appoint d'AdBlue peut ne pas être détecté par le système. Dans ce cas, garer le véhicule dans un espace où la température ambiante est plus élevée, jusqu'à ce que l'AdBlue soit liquéfié.

Remarque
Si le démarrage du moteur du véhicule est empêché étant donné un bas niveau AdBlue, nous recommandons de remplir complètement le réservoir ou avec un volume d'au moins 10 l d'AdBlue (selon la consommation d'AdBlue).

Éviter les petits appoints (par exemple de moins de 10 l), sans quoi le système pourrait ne pas détecter l'appoint.

Remarque
Lors du dévissage du capuchon de protection du goulot de remplissage, des vapeurs d'ammoniac peuvent s'échapper. Ne pas inhaler car les vapeurs ont une odeur âcre. Les vapeurs ne sont pas nocives par inhalation.

Le véhicule doit être garé sur une surface plane.

Le goulot de remplissage d'AdBlue se trouve derrière le volet de remplissage de carburant, situé sur le côté gauche du véhicule.

Le volet de remplissage de carburant ne peut être ouverte que si le véhicule est déverrouillé et que la porte sur le côté gauche est ouverte.

⚠ Danger

Véhicules avec système d'arrêt-démarrage : Le moteur doit être coupé et la clé de contact retirée pour éviter tout risque de redémarrage automatique du moteur par le système.

Capacités de remplissage ⇨ 228.

Station-service

⚠Danger

Lors de l'appoint d'AdBlue, respecter les prescriptions d'utilisation et de sécurité de la station-service.

1. Couper le moteur et extraire la clé de la serrure de contact.
2. Ouvrir la porte du côté gauche et ouvrir la trappe à carburant.

3. Dévisser le bouchon du goulot de remplissage dans le sens antihoraire.

Avertissement

Le bouchon protecteur AdBlue est le bouchon inférieur bleu (avec flèche dans l'illustration) et le bouchon de remplissage de carburant est le bouchon supérieur noir ⇨ 172.

En cas de remplissage incorrect, ne pas mettre le contact. Prendre immédiatement contact avec un atelier.

4. Insérer complètement la buse de la pompe dans le goulot de remplissage et mettre en route.
5. Une fois le plein effectué, replacer le bouchon et tourner dans le sens horaire jusqu'à ce qu'il soit engagé.
6. Fermer le volet de remplissage de carburant et la porte de gauche.

Réservoir d'AdBlue

Remarque
N'utiliser que les réservoirs d'AdBlue conçus pour le remplissage afin d'empêcher un trop-plein d'AdBlue.

En outre, les vapeurs du réservoir sont capturées dans le réservoir et n'émergent pas.

Remarque
Étant donné qu'AdBlue a une longévité limitée, vérifier la date d'expiration avant l'appoint.

1. Couper le moteur et extraire la clé de la serrure de contact.
2. Ouvrir la porte du côté gauche et ouvrir la trappe à carburant.

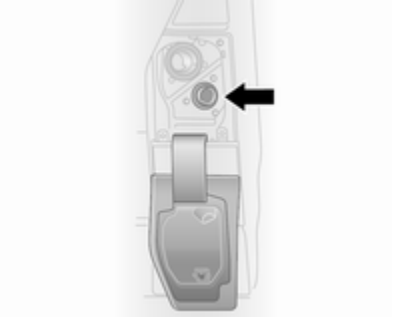

3. Dévisser le bouchon du goulot de remplissage dans le sens antihoraire.

Avertissement

Le bouchon protecteur AdBlue est le bouchon inférieur bleu (avec flèche dans l'illustration) et le bouchon de remplissage de carburant est le bouchon supérieur noir ⇨ 172.

En cas de remplissage incorrect, ne pas mettre le contact. Prendre immédiatement contact avec un atelier.

4. Ouvrir réservoir d'AdBlue.
5. Monter une extrémité du flexible sur réservoir et visser l'autre extrémité sur le goulot de remplissage.
6. Soulever le filtre à charbon jusqu'à ce qu'il soit vide, ou jusqu'à l'arrêt de l'écoulement du filtre à charbon. Cette opération peut prendre 5 minutes.
7. Placer le filtre à charbon sur le sol pour vider le flexible, attendre 15 secondes.
8. Dévisser le flexible du goulot de remplissage.
9. Monter le capuchon protection et le tourner dans le sens des aiguilles d'une montre jusqu'à ce qu'il s'enclenche.
10. Fermer le volet de remplissage de carburant et la porte de gauche.

Remarque
Mettre le réservoir d'AdBlue au rebut conformément aux exigences environnementales. Le flexible peut être réutilisé après vidange à l'eau claire et avant que l'AdBlue ne s'évapore totalement.

Remarque
Le véhicule doit fonctionner au ralenti pendant au moins dix secondes pour permettre au système de détecter le nouveau remplissage d'AdBlue.

Si l'on ne respecte pas cette procédure, le système ne reconnaîtra le remplissage d'AdBlue qu'après environ 20 minutes de conduite.

Si le remplissage d'AdBlue est correctement détecté, l'avertissement de niveau d'AdBlue disparaîtra.

Si le remplissage d'AdBlue n'est pas détecté quelques instants après avoir fait tourner le moteur, prendre contact avec un atelier.

Bouchon de remplissage
Utiliser uniquement des bouchons de remplissage d'origine. Le réservoir d'AdBlue est doté d'un bouchon spécial.

Défaillance

Si le système détecte une anomalie de fonctionnement, le témoin s'allume conjointement avec et un signal sonore d'avertissement. Prendre immédiatement contact avec un atelier.

Un message correspondant s'affiche sur le centre d'informations du conducteur ⇨ 108.

Boîte manuelle

Pour passer la marche arrière, avec le véhicule à l'arrêt, enfoncer la pédale d'embrayage, soulever la bague du levier sélecteur puis engager le rapport au-delà du point dur.

Si le rapport ne s'engage pas, amener le levier au point mort, relâcher la pédale d'embrayage puis débrayer à nouveau. Ensuite, répéter la sélection de rapport.

Ne pas faire glisser l'embrayage inutilement.

Lors de la manœuvre, enfoncer la pédale d'embrayage à fond. Ne pas utiliser la pédale comme repose-pied.

Avertissement
Il n'est pas recommandé de conduire en gardant la main sur le levier sélecteur.

Changement de rapport ⇨ 104.

Système d'arrêt-démarrage ⇨ 144.

Freins

Le système de freinage possède deux circuits indépendants l'un de l'autre.

Si un circuit de freinage est défaillant, le véhicule peut toujours être freiné grâce à l'autre circuit de freinage. Toutefois, l'efficacité de freinage n'est obtenue qu'avec la pédale de frein fermement enfoncée. Il est donc nécessaire d'exercer un effort nettement plus important. La distance de freinage est plus longue qu'habituellement. Prendre contact avec un atelier avant de poursuivre votre déplacement.

Quand le moteur ne tourne pas, l'assistance du servofrein disparaît une fois que la pédale de frein a été actionnée une ou deux fois. Le freinage n'est pas réduit, mais il nécessite une force beaucoup plus grande. Il est particulièrement important de garder cela à l'esprit quand le véhicule est remorqué.

Si le témoin (!) s'allume dans le combiné d'instruments en roulant et que un message correspondant

apparaît dans le centre d'informations du conducteur ⇨ 108, le système de freinage présente une défaillance. Prendre immédiatement contact avec un atelier.

Témoin ⇨ 104.

Messages du véhicule ⇨ 109.

Antiblocage de sécurité

L'antiblocage de sécurité (ABS) empêche que les roues ne se bloquent.

Dès qu'une roue a tendance à bloquer, l'ABS module la pression de freinage de la roue incriminée. Le véhicule puisse toujours être dirigé, même en cas de freinage d'urgence.

La régulation ABS est identifiable à la pulsation de la pédale de frein et au bruit du processus de régulation.

Afin d'obtenir un freinage optimal, enfoncer la pédale de frein à fond pendant toute la durée du freinage malgré la pulsation de la pédale de frein. Ne pas réduire la pression sur la pédale.

Avant de prendre la route, le système procède à un test de fonctionnement automatique qui pourrait être perceptible.

Témoin ⇨ 104.

Défaillance

Si le témoin ne s'éteint pas quelques secondes après la mise du contact ou s'il s'allume en roulant, l'ABS présente une défaillance. Le témoin ⇨ 103 peut également s'allumer dans le combiné d'instruments conjointement avec les messages et dans le centre d'informations du conducteur. Le système de freinage reste opérationnel mais sans régulation ABS.

⚠ Attention

En cas de défaillance de l'ABS, les roues peuvent avoir tendance à se bloquer en cas de freinage brutal. Les avantages de l'ABS ne sont plus disponibles. Lors d'un freinage brutal, le véhicule ne peut plus être dirigé et peut déraper.

L'allumage des témoins , , ⇨ 104 et STOP ⇨ 103 indiquent une panne dans le système de freinage. Un message correspondant s'affiche également sur le centre d'informations du conducteur ⇨ 108. Faire remédier à la cause du problème par un atelier.

Messages du véhicule ⇨ 109.

Frein de stationnement

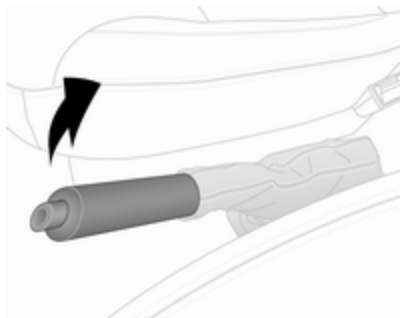

⚠Attention

Serrer toujours le frein de stationnement sans actionner le bouton de déverrouillage. Dans une pente ou dans une côte, le serrer aussi fort que possible.

Pour desserrer le frein de stationnement, soulever un peu le levier, appuyer sur le bouton de déverrouillage et abaisser complètement le levier.

Pour réduire les efforts d'actionnement du frein de stationnement, enfoncer en même temps la pédale de frein.

Témoin ⓘ ⇨ 104.

Stationnement ⇨ 147.

Assistance au freinage

Lors d'un enfoncement rapide et puissant de la pédale de frein, la force de freinage maximale (freinage d'urgence) est sollicitée automatiquement.

Maintenir une pression constante sur la pédale de frein aussi longtemps qu'un freinage maximal est nécessaire. La force de freinage maximale est automatiquement réduite quand la pédale de frein est relâchée.

L'assistance au freinage est indisponible pendant une arrêt automatique (Autostop).

Système Stop/Start ⇨ 144.

Aide au démarrage en côte

Le système aide à empêcher tout mouvement involontaire lors du démarrage en côte.

Lors du relâchement de la pédale de frein après un arrêt en côte (avec le levier sélecteur en position de marche avant ou marche arrière), les freins restent serrés pendant 2 secondes supplémentaires. Les freins se relâchent automatiquement dès que le véhicule commence à accélérer.

Avertissement

L'aide au démarrage en côte ne peut pas complètement interdire le mouvement du véhicule dans toutes les situations (pentes à très forts gradients, etc.).

Si nécessaire, enfoncer la pédale de frein pour éviter que le véhicule ne se déplace vers l'avant ou l'arrière.

L'aide au démarrage en côte n'est pas activée pendant un Autostop.

Système d'arrêt-démarrage ⇨ 144.

Systèmes de contrôle de conduite

Système antipatinage

Le système antipatinage (TC) est un composant de l'Electronic Stability Control (ESC) qui améliore la stabilité de conduite lorsque c'est nécessaire, quels que soient le type de revêtement ou l'adhérence des pneus, empêchant ainsi les roues motrices de patiner.

Dès que les roues motrices commencent à patiner, la puissance délivrée par le moteur est réduite et la roue patinant le plus est freinée individuellement. Ainsi, même sur chaussée glissante, la stabilité du véhicule est considérablement améliorée.

Le système antipatinage est fonctionnel dès que le contact est mis et que le témoin s'éteint dans le combiné d'instruments. Un message correspondant s'affiche également sur le centre d'informations du conducteur ⇨ 108.

Lorsque le système antipatinage est actif, clignote.

⚠ Attention

Ce dispositif de sécurité particulier ne doit pas vous pousser à adopter un style de conduite dangereux.

Adapter la vitesse aux conditions de circulation.

Témoin ⇨ 104.

Programme de stabilité de remorque ⇨ 175.

Fonction de traction améliorée

Si nécessaire, en cas de routes couvertes de boue ou de neige ou sur sol meuble, le système antipatinage peut être désactivé pour améliorer la traction :

Appuyer sur au tableau de bord.

Le témoin s'allume dans le combiné d'instruments et un message correspondant s'affiche sur le centre d'informations du conducteur ⇨ 108.

Lorsque la vitesse du véhicule atteint 50 km/h, le système passe automatiquement de la fonction de traction

améliorée au fonctionnement antipatinage. Témoins s'éteignent dans le combiné d'instruments.

L'antipatinage est réactivé par une nouvelle pression sur . Le témoin s'éteint.

Le système antipatinage est également réactivé la prochaine fois que le contact est mis.

Défaillance

Si le système détecte une défaillance, le témoin ⇨ 104 s'allume avec ⇨ 103 dans le combiné d'instruments et un message correspondant s'affiche sur le centre d'informations du conducteur ⇨ 108.

Le système antipatinage n'est pas opérationnel. Faire remédier à la cause du problème par un atelier.

Messages du véhicule ⇨ 109.

Electronic Stability Control

L'Electronic Stability Control (ESC) améliore la stabilité de la conduite lorsque c'est nécessaire, quel que soit le type de surface de revêtement ou l'adhérence des pneus. Il comprend également une fonction antipatinage.

Dès que le véhicule menace de déraper (sous-virage, survirage), la puissance du moteur est réduite et les roues sont freinées individuellement. Ainsi, même sur chaussée glissante, la stabilité du véhicule est considérablement améliorée.

L'ESC est fonctionnel dès que le contact est mis et que le témoin s'éteint dans le combiné d'instruments. Un message correspondant s'affiche également sur le centre d'informations du conducteur ⇨ 108.

Quand l'ESC entre en action, le témoin clignote.

⚠ Attention

Ce dispositif de sécurité particulier ne doit pas vous pousser à adopter un style de conduite dangereux.

Adapter la vitesse aux conditions de circulation.

Témoin ⇨ 104.

Programme de stabilité de remorque ⇨ 175.

Fonction de traction améliorée

Si nécessaire, en cas de routes couvertes de boue ou de neige ou sur sol meuble, l'ESC peut être désactivé pour améliorer la traction :

Appuyer sur au tableau de bord.

Le témoin s'allume dans le combiné d'instruments et un message correspondant s'affiche sur le centre d'informations du conducteur ⇨ 108.

Lorsque la vitesse du véhicule atteint 50 km/h, le système passe automatiquement de la fonction de traction améliorée au fonctionnement ESC. Témoins s'éteignent dans le combiné d'instruments.

Pour réactiver l'ESC, appuyer à nouveau sur . Le témoin s'éteint.

L'ESC est également réactivé la prochaine fois que le contact est mis.

Régulation du couple d'entraînement du moteur

Le système de régulation du couple d'entraînement du moteur est une fonction intégrale de l'ESC. Lors du rétrogradage sur route glissante, le régime et le couple moteur augmentent pour éviter que les roues motrices ne se bloquent pendant une décélération soudaine.

Défaillance

Si le système détecte une défaillance, le témoin ⇨ 104 s'allume avec ⇨ 103 dans le combiné d'instruments et un message correspondant s'affiche sur le centre d'informations du conducteur ⇨ 108.

L'ESC n'est pas opérationnel. Faire remédier à la cause du problème par un atelier.

Messages du véhicule ⇨ 109.

Systèmes d'assistance au conducteur

⚠Attention

Les systèmes d'assistance au conducteur ont été conçus pour aider le conducteur et ne remplacent absolument pas sa vigilance.

Le conducteur assume la pleine responsabilité de sa conduite.

En cas d'emploi des systèmes d'assistance au conducteur, toujours rester attentif aux conditions de circulation actuelles.

Régulateur de vitesse

Le régulateur de vitesse peut mémoriser et maintenir des vitesses égales ou supérieures à 30 km/h. Descentes et montées peuvent provoquer des écarts par rapport à la vitesse mémorisée.

Pour des raisons de sécurité, le régulateur de vitesse ne peut être activé qu'après que vous avez appuyé une fois sur la pédale de frein.

Ne pas activer le régulateur de vitesse lorsqu'une vitesse constante n'est pas conseillée.

Témoins ⛐ et ⛐ ⇨ 107.

Activation du système

Appuyer sur ⛐. Le témoin de commande ⛐ s'allume en vert dans le combiné d'instruments.

Le régulateur de vitesse est alors en mode veille et un message correspondant s'affiche dans le centre d'informations du conducteur.

Accélérer jusqu'à la vitesse souhaitée, puis appuyer sur + ou −. La vitesse actuelle est alors mémorisée et maintenue et la pédale d'accélérateur peut être relâchée.

Le témoin ⛐ s'allume en vert dans le combiné d'instruments conjointement avec ⛐ et un message correspondant apparaît dans le centre d'informations du conducteur.

Il est possible d'augmenter la vitesse en enfonçant la pédale d'accélérateur. La vitesse mémorisée clignote dans le combiné d'instruments. Après relâchement de la pédale d'accélérateur, la vitesse mémorisée est rétablie.

Le régulateur de vitesse reste activé pendant le changement de vitesse.

La vitesse reste mémorisée jusqu'à ce que le contact soit coupé.

Augmentation de la vitesse

Avec le régulateur de vitesse activé, la vitesse du véhicule peut être augmentée en continu ou pas à pas en maintenant + enfoncé ou en tapotant plusieurs fois.

Quand le commutateur est relâché, la vitesse courante est mémorisée et maintenue.

Il est également possible d'accélérer jusqu'à la vitesse souhaitée et de la mémoriser en appuyant sur +.

Diminution de la vitesse

Avec le régulateur de vitesse activé, la vitesse du véhicule peut être réduite en continu ou pas à pas en maintenant − enfoncé ou en tapotant plusieurs fois.

Quand le commutateur est relâché, la vitesse courante est mémorisée et maintenue.

Désactivation

Appuyer sur O. Le régulateur de vitesse est désactivé et le témoin de commande vert s'éteint dans le combiné d'instruments.

Désactivation automatique :

- La vitesse du véhicule descend sous 30 km/h
- La pédale de frein est actionnée
- La pédale d'embrayage est enfoncée
- Le levier sélecteur est en position **N**
- Le régime moteur se trouve dans une gamme très basse ou très haute

La vitesse est mémorisée et un message correspondant apparaît dans le centre d'informations du conducteur.

Activation

Appuyer sur **R** à une vitesse supérieure à 30 km/h.

Si la vitesse mémorisée est nettement supérieure à la vitesse actuelle, le véhicule accélèrera fortement jusqu'à ce que la vitesse mémorisée soit atteinte.

Appuyer sur + pour réactiver également la fonction de régulateur de vitesse, mais à la vitesse actuelle du véhicule et non pas à la vitesse mémorisée.

Désactivation du système

Appuyer sur . Les témoins de commande verts et s'éteignent dans le combiné d'instruments.

Limiteur de vitesse

Le limiteur de vitesse empêche le véhicule de dépasser une vitesse maximale prédéfinie de plus de 30 km/h.

Activation du système

Appuyer sur ; le témoin s'allume en jaune dans le combiné d'instruments.

La fonction de limiteur de vitesse est alors en mode veille et un message correspondant s'affiche dans le centre d'informations du conducteur.

Accélérer jusqu'à la vitesse souhaitée, puis appuyer sur + ou −. La vitesse actuelle est enregistrée.

Le véhicule peut être conduit normalement, mais il ne sera pas possible de dépasser la vitesse limite programmée, sauf en cas d'urgence.

Quand la vitesse limite ne peut pas être maintenue, par ex. dans une forte pente, la vitesse limite clignotera sur le centre d'informations du conducteur ⇨ 108, accompagnée d'avertissements sonores.

Augmentation de la vitesse limite

La vitesse limite peut être augmentée en continu ou pas à pas en maintenant + enfoncé ou en tapotant plusieurs fois.

Diminution de la vitesse limite

La vitesse limite peut être réduite en continu ou pas à pas en maintenant − enfoncé ou en tapotant plusieurs fois.

Dépassement de la vitesse limite

En cas d'urgence, il est possible de dépasser la vitesse limite en appuyant fermement sur la pédale d'accélérateur au-delà du point de résistance. La vitesse limite clignotera sur le centre d'informations du conducteur ⇨ 108 pendant cette période, accompagnée par des signaux sonores.

Relâcher la pédale d'accélérateur et la fonction de limitation de vitesse est réactivée dès qu'une vitesse inférieure à la vitesse limite est atteinte.

Désactivation

Appuyer sur O. Le limiteur de vitesse est désactivé et le véhicule peut être conduit normalement.

La vitesse limite est mémorisée et un message correspondant apparaît dans le centre d'informations du conducteur.

Activation

Appuyer sur **R**, la fonction de limitation de vitesse est réactivée.

Appuyer sur + pour réactiver également la fonction de limiteur de vitesse, mais à la vitesse actuelle du véhicule et non pas à la vitesse mémorisée.

Désactivation du système

Appuyer sur . Le témoin jaune de commande s'éteint dans le combiné d'instruments.

Limiteur de vitesse

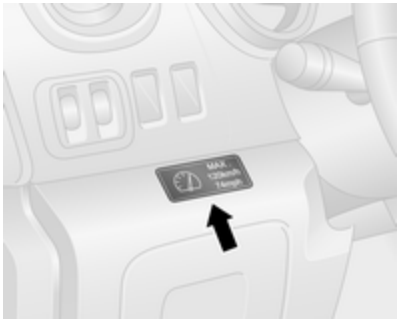

Conformément aux réglementations locales ou nationales, le véhicule peut être équipé d'un limiteur de vitesse qui ne peut être désactivé.

Si le véhicule en est équipé, une étiquette d'avertissement indiquant la limite de vitesse maximale fixée (90 à 130 km/h) s'affiche sur le tableau de bord.

Les écarts par rapport à la limite de vitesse peuvent se produire brièvement en descente pour des raisons physiques.

Un signal sonore retentira pendant dix secondes toutes les 40 secondes si le véhicule dépasse brièvement la limite fixée.

Véhicules également équipés de limiteur du régulateur de vitesse : la vitesse maximale ne peut être dépassée en appuyant sur la pédale d'accélérateur fermement, au-delà du point de résistance.

Aide au stationnement

Aide au stationnement arrière

⚠Attention

Le conducteur est pleinement responsable de la manœuvre de stationnement.

Toujours vérifier les environs pendant la marche arrière et l'utilisation du système d'aide au stationnement arrière.

L'aide au stationnement mesure la distance entre le véhicule et les obstacles derrière le véhicule. Il informe et avertit le conducteur par des signaux sonores et une indication sur l'affichage.

Un attelage de remorque fixé n'est pas considéré.

Le système se compose de quatre capteurs de stationnement à ultrasons disposés dans le pare-chocs arrière.

Remarque
Des pièces fixées dans la zone de détection peuvent entraîner un dysfonctionnement du système.

Activation

Le système s'enclenche automatiquement quand la marche arrière est engagée. Un bref signal sonore indique que le système est prêt à fonctionner.

Les signaux sonores se succèdent de plus en plus rapidement à mesure que le véhicule se rapproche de l'obstacle. Quand la distance est inférieure à 30 cm, le signal est continu.

Remarque

Dans les versions avec indication d'affichage d'informations, le volume des sonneries peut être réglé via le système d'infodivertissement. Consulter le mode d'emploi de l'Infotainment System pour de plus amples informations.

Désactivation

Il est possible de désactiver le système de manière permanente ou temporaire.

Remarque

Dans les versions avec indication d'affichage d'informations, la fonction peut être désactivée via le système d'infodivertissement. Consulter le mode d'emploi de l'Infotainment System pour de plus amples informations.

Désactivation temporaire

Désactiver temporairement le système en appuyant sur P au tableau de bord lorsque le contact est mis. La diode intégrée au bouton s'allume en cas de désactivation.

Si aucun signal sonore n'est émis quand la marche arrière est engagée, cela indique que le système est désactivé.

La fonction est réactivée en appuyant à nouveau sur P ou à la prochaine fois que le contact est mis.

Désactivation temporaire

Désactiver de manière permanente le système en maintenant enfoncé P du tableau de bord pendant environ 3 secondes pendant que le contact est mis. La diode s'allume en permanence dans le bouton en cas de désactivation permanente.

Le système est désactivé et ne fonctionnera plus. Si aucun signal sonore n'est émis quand la marche arrière est engagée, cela indique que le système est désactivé.

La fonction est réactivée en enfonçant et en maintenant P pendant 3 secondes environ.

Défaillance

Si le système détecte une anomalie de fonctionnement, lors de la sélection de la marche arrière, une alarme sonore continue retentit pendant 5 secondes environ, un message correspondant s'affiche au centre d'informations du conducteur ⇨ 108 et s'allume au combiné d'instruments ⇨ 103. Prendre contact avec un atelier pour remédier à la cause du problème.

Avertissement

Lors de la marche arrière, la zone doit être dégagée de tout obstacle qui pourrait entrer en collision avec le soubassement du véhicule.

Un impact à l'essieu arrière, qui peut ne pas être visible, pourrait engendrer des changements inhabituels dans le comportement du véhicule. En cas d'un tel impact, prendre contact avec un atelier.

Messages du véhicule ⇨ 109.

Aide au stationnement avant

⚠ Attention

Le conducteur est pleinement responsable de la manœuvre de stationnement.

Toujours vérifier les environs lors de l'utilisation du système d'aide au stationnement lorsque vous conduisez vers l'avant ou vers l'arrière.

L'aide au stationnement avant mesure la distance entre le véhicule et les obstacles devant le véhicule. Il informe et avertit le conducteur par des signaux sonores.

Le système dispose de quatre capteurs de stationnement à ultrasons disposés dans le pare-chocs avant.

Activation

Le système est activé automatiquement jusqu'à une vitesse de 15 km/h.

Une LED allumée dans le bouton de l'aide au stationnement P indique que le système est prêt à fonctionner.

Indication

À l'aide de signaux sonores, le système avertit le conducteur des obstacles potentiellement dangereux présents devant le véhicule à une distance allant jusqu'à 80 cm.

Les signaux sonores se succèdent de plus en plus rapidement à mesure que le véhicule se rapproche de cet

obstacle. Lorsque la distance est inférieure à environ 30 cm, le signal est continu.

Désactivation

Le système est automatiquement désactivé lorsque la vitesse du véhicule dépasse 20 km/h.

La désactivation manuelle est également possible. Pour cela, appuyer sur le bouton d'aide au stationnement P.

Lorsque le système est désactivé manuellement, la diode du bouton s'éteint.

Après avoir été désactivée manuellement, l'aide au stationnement avant-arrière est réactivée si une pression est exercée sur P.

Défaillance

En cas de dysfonctionnement ou si le système ne fonctionne pas temporairement, un long bip est émis suivi de plusieurs bips plus courts.

Remarques de base sur le système d'aide au stationnement

⚠ Attention

Différentes surfaces réfléchissantes d'objets ou de vêtements ainsi que des sources externes de parasites peuvent, dans des conditions particulières, empêcher le système de reconnaître des obstacles.

Une attention particulière doit être accordée aux obstacles bas qui peuvent endommager la partie inférieure du pare-chocs.

Avertissement

Les performances des capteurs peuvent être diminuées lorsqu'ils sont recouverts de glace ou de neige, par exemple.

Les performances du système d'aide au stationnement peuvent être réduites en raison de la charge élevée.

Des conditions spécifiques s'appliquent si des véhicules de plus grande taille sont impliqués (p. ex. véhicules tout terrain, fourgonnette, camionnette). L'identification d'objet dans la partie supérieure du véhicule ne peut pas être garantie.

Des objets offrant une section transversale de réflexion fort étroite, des objets étroits ou des matériaux souples par exemple, peuvent ne pas être détectés par le système.

Le système d'aide au stationnement ne détecte pas les objets qui sont hors de portée de détection des capteurs.

Caméra arrière

La caméra arrière aide le conducteur lors d'une marche arrière en affichant une vue de la zone située derrière le véhicule dans le rétroviseur intérieur ou l'affichage d'informations.

⚠Attention

La caméra arrière ne remplace pas la vision conducteur. Il est à noter que les objets se trouvant à l'extérieur du champ de vision de la caméra, par exemple sous le pare-chocs ou sous le véhicule ne sont pas affichés.

Ne pas faire marche arrière en regardant uniquement l'écran d'affichage et vérifier la zone autour et derrière le véhicule avant d'engager la marche arrière.

La caméra est montée au-dessus des portes / du hayon.

La zone affichée par la caméra est limitée. La distance de l'image qui s'affiche sur l'écran est différente de la distance réelle.

Remarque
Pour obtenir une visibilité optimale, la caméra arrière ne doit pas être obscurcie par des saletés, de la neige ou de la glace.

Activation

Écran d'affichage du rétroviseur intérieur

L'affichage de la caméra arrière est automatiquement activé lorsque la marche arrière est engagée. Jusqu'à ce qu'un signal sonore de confirmation retentisse.

Affichage d'informations

Sur les véhicules équipés d'un système de navigation, la vue de la caméra arrière peut s'afficher sur l'affichage d'informations (selon la version).

Affichage de la voie dans la trajectoire (1)

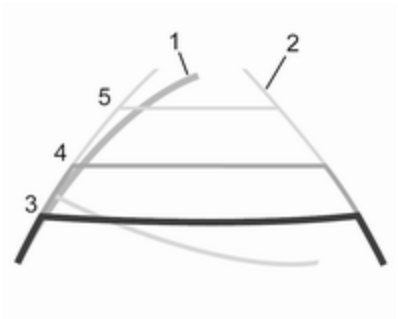

Selon la version, la trajectoire (1) du véhicule s'affiche en bleu à l'affichage d'informations. Il affiche le chemin du véhicule conformément à l'angle de la direction.

Affichage de la voie fixe (2)
L'affichage de la voie fixe (2) montre le chemin du véhicule lorsque les roues sont maintenues en ligne droite.

Des lignes de guidage (3, 4, 5) sont utilisées en même temps que l'affichage de la voie fixe (2) et indiquent la distance à l'arrière du véhicule.

Les intervalles de ligne de guidage sont les suivants :

3 (rouge) : 30 cm
4 (jaune) : 70 cm
5 (vert) : 150 cm

Réglages
Les réglages, par exemple la luminosité, le contraste et les couleurs, peuvent être modifiés via l'Infotainment System. La fonction peut également être arrêtée de manière permanente. Consulter le mode d'emploi de l'Infotainment System pour de plus amples informations.

Désactivation

La caméra est désactivée après un délai si la marche arrière n'est pas engagée pendant environ 5 secondes.

Défaillance

La caméra arrière peut ne pas fonctionner correctement si :

- la zone alentour est sombre
- le soleil ou le faisceau des phares brille directement dans la lentille de la caméra
- du gel, de la neige, boue ou tout autre matériau recouvre la lentille de la caméra. Nettoyer la lentille, la rincer à l'eau et l'essuyer avec un chiffon doux
- si les portes arrière ou le hayon ne sont pas fermés complètement
- l'arrière du véhicule est accidenté
- il y a des changements de température extrêmes

Carburant

Carburant pour moteurs diesel

Les moteurs diesel sont compatibles avec les carburants conformes aux normes européennes actuelles et futures, disponibles dans les pompes de remplissage :

Carburant diesel respectant la norme EN590 mélangé à un biocarburant respectant la norme EN14214 (avec possiblement jusqu'à 7 % d'ester méthylique d'acide gras).

Carburant diesel respectant la norme EN16734 mélangé à un biocarburant respectant la norme EN14214 (avec possiblement jusqu'à 10 % d'ester méthylique d'acide gras).

En cas de déplacements dans des pays hors de l'Union européenne, l'utilisation occasionnelle d'un carburant euro-diesel avec une concentration en soufre inférieure à 50 ppm est possible.

Avertissement

L'utilisation fréquente d'un carburant diesel contenant plus de 15 ppm de soufre peut entraîner des dommages graves pour le moteur.

Avertissement

L'utilisation de carburant ne se conformant pas à EN 590 ou toute autre spécification identique peut conduire à une perte de puissance du moteur, une usure plus importante ou des dommages sur le moteur et peut affecter la garantie.

Ne pas utiliser du carburant diesel marin, du mazout, de l'Aquazole ou toute autre émulsion identique diesel-eau. Il n'est pas autorisé de mélanger le diesel avec des carburants pour moteurs à essence afin de le diluer.

La fluidité et la filtrabilité du carburant diesel dépendent de la température. À basses températures, faire le plein de diesel avec des propriétés hivernales garanties.

Filtre à gazole (diesel) ⇨ 185.

Purge du système d'alimentation en gazole (diesel) ⇨ 186.

Fonctionnement à basse température

À des températures inférieures à 0 °C, certains produits diesel avec des mélanges de biodiesel peuvent se colmater, geler ou se gélifier, ce qui peut nuire au circuit d'alimentation en carburant. Le démarrage et le fonctionnement du moteur peuvent

ne pas être corrects. Veiller à utiliser du carburant diesel d'hiver à des températures ambiantes inférieures à 0 °C.

Du carburant diesel de qualité arctique peut être utilisé pour des températures extrêmement froides inférieures à -20 °C. L'utilisation de cette qualité de carburant par temps chaud ou pour des climats chauds n'est pas recommandée et peut faire caler le moteur, rendre le démarrage difficile ou endommager le circuit d'injection du carburant.

Faire le plein

⚠ Danger

Avant de reprendre du carburant, arrêter le moteur ainsi que les chauffages externes avec chambre de combustion.

Véhicules avec système d'arrêt-démarrage: Le moteur doit être coupé et la clé de contact retirée pour éviter tout risque de redémarrage automatique du moteur par le système.

Éteindre les téléphones mobiles.

Lors du remplissage du réservoir, respecter les prescriptions d'utilisation et de sécurité de la station-service.

⚠ Danger

Le carburant est inflammable et explosif. Ne pas fumer. Pas de flamme nue ou de formation d'étincelles.

Si une odeur de carburant se dégage dans le véhicule, faire immédiatement remédier au problème par un atelier.

Une étiquette comportant des symboles de la trappe de remplissage de carburant indique les carburants autorisés. En Europe, les pistolets des pompes de remplissage sont marqués au moyen de ces symboles. N'utiliser que le type de carburant autorisé.

Avertissement

En cas d'erreur de carburant, ne pas mettre le contact.

Remarque
Pour assurer l'affichage correct du niveau de carburant, le contact doit être coupé avant de faire le plein. Éviter l'ajout de faibles quantités de carburant (par ex. moins de 5 l) pour assurer une indication précise.

Le volet de remplissage de carburant se trouve sur le côté gauche du véhicule.

Le volet de remplissage de carburant ne peut être ouverte que si le véhicule est déverrouillé et que la porte sur le côté gauche est ouverte.

Remarque
Ne pas ouvrir la porte coulissante latérale gauche lors d'un remplissage en carburant.

Tirer pour ouvrir le volet.

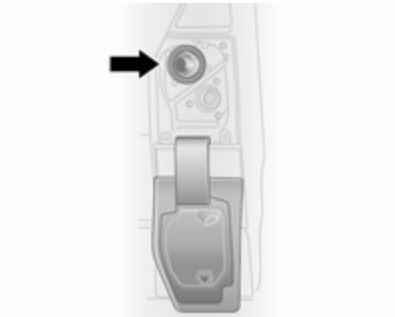

Avertissement

Dans les véhicules avec AdBlue, le bouchon protecteur d'AdBlue est le bouchon inférieur bleu ⇨ 149. Le bouchon de remplissage de carburant est le bouchon supérieur noir (avec flèche dans l'illustration).

En cas d'erreur de carburant, ne pas mettre le contact. Prendre immédiatement contact avec un atelier.

Pour ouvrir, tourner lentement le capuchon dans le sens inverse des aiguilles d'une montre.

Le bouchon de remplissage peut être déposé dans le support sur la trappe à carburant.

Placer l'absorbeur en position verticale sur le goulot de remplissage et presser légèrement pour l'insérer.

Pour l'appoint, mettre en marche le pistolet de la pompe.

Après une coupure automatique, le remplissage peut être achevé en actionnant deux fois de plus au maximum la buse de pompe.

Avertissement

Nettoyer aussitôt le carburant qui a débordé.

Quand le plein a été effectué, replacer le bouchon de remplissage de carburant et tourner aussi loin que possible dans le sens horaire.

Fermer la trappe de remplissage de carburant.

Bouchon de remplissage

N'utiliser que des bouchons de remplissage d'origine. Les véhicules avec moteur diesel sont équipés d'un bouchon de remplissage spécifique.

Attelage de remorque

Informations générales

Nous vous recommandons de confier tout montage ultérieur à un atelier. Faire effectuer toute modification du véhicule qui concerne le système de refroidissement, les plaques de protection thermiques ou d'autres organes du véhicule. Utiliser uniquement un dispositif d'attelage homologué pour le véhicule.

Caractéristiques de conduite et conseils pour le remorquage

Dans le cas de remorques freinées, attacher le câble de freinage automatique.

Avant d'accrocher une remorque, lubrifier la boule d'attelage. Toutefois, il ne faut pas la lubrifier si un stabilisateur qui agit sur la boule est utilisé pour réduire les mouvements de lacet. Pour les remorques dont la stabilité est réduite, il est recommandé d'utiliser un stabilisateur.

Une vitesse maximale de 80 km/h ne doit pas être dépassée, même si la législation de certains pays autorise des vitesses plus élevées.

Si la remorque commence à balancer, ralentir, ne pas contre-braquer, freiner à fond si nécessaire.

En descente, engager le même rapport que pour monter la pente et rouler à plus ou moins la même vitesse.

Régler la pression de gonflage à la valeur pour pleine charge ⇨ 230.

Emploi d'une remorque

Charges remorquables

Les charges admissibles remorquables sont des valeurs maximales qui dépendent du moteur et qui ne doivent pas être dépassées. La charge remorquable réelle est la différence entre le poids total en charge réel de la remorque et le poids à la flèche réel avec la remorque accrochée.

Les charges remorquables admissibles sont spécifiées dans les papiers du véhicule. En général, ces valeurs sont valides pour des pentes jusqu'à 12 % maximum.

La charge remorquable admissible s'applique à la pente spécifiée et jusqu'à une altitude de 1000 m au-dessus du niveau de la mer. Comme la puissance du moteur décroît quand l'altitude augmente en raison de la raréfaction de l'air, les performances en montagne sont réduites ; le poids total roulant autorisé est également réduit de 10 % pour tous les 1 000 m d'altitude supplémentaire. Le poids total roulant ne doit pas être réduit quand le véhicule roule sur des routes à faible déclivité (moins de 8 %, par exemple des autoroutes).

Le poids total roulant autorisé ne doit pas être dépassé. Ce poids est mentionné sur la plaquette signalétique ⇨ 224.

Charge verticale à l'attelage

La charge verticale à l'attelage est la charge exercée par la remorque sur la boule d'attelage. Elle peut varier en modifiant la répartition du poids lors du chargement de la remorque.

La charge verticale à l'attelage maximale admissible est spécifiée sur la plaquette signalétique du dispositif d'attelage et dans les papiers du véhicule. Toujours essayer d'être proche de la charge maximale, en particulier dans le cas de lourdes remorques. La charge verticale à l'attelage ne doit jamais descendre sous 25 kg.

Dans le cas où la masse remorquée est égale ou supérieure à 1200 kg, la charge verticale à l'attelage ne devra pas être inférieure à 50 kg.

Charge sur l'essieu arrière

Quand la remorque est attelée et que le véhicule tracteur est chargé au maximum (y compris l'ensemble des occupants), la charge admissible sur l'essieu arrière (voir plaquette signalétique ou papiers du véhicule) ne doit pas être dépassée.

Programme de stabilité de la remorque

Si le système détecte un fort mouvement de lacet, la puissance du moteur est réduite et l'attelage est freiné de manière déterminée jusqu'à la disparition du lacet. Quand le système est en action, garder le volant aussi immobile que possible.

Le programme de stabilité de la remorque est une fonction de l'Electronic Stability Control (ESC) ⇨ 160.

Soins du véhicule

Informations générales **177**
Accessoires et modifications du véhicule 177
Stockage du véhicule 177
Reprise des véhicules hors d'usage 178
Contrôles du véhicule **178**
Exécution du travail 178
Capot 178
Huile moteur 179
Filtre à air du moteur 180
Liquide de refroidissement du moteur 181
Liquide de direction assistée ... 182
Liquide de lave-glace 182
Freins 183
Liquide de frein 183
Batterie du véhicule 183
Filtre à gazole (diesel) 185
Purge du système d'alimentation en gazole (diesel) 186
Remplacement des balais d'essuie-glace 187
Remplacement des ampoules ... **188**
Phares 188
Phares antibrouillard 189
Clignotants avant 189
Feux arrière 189
Feux de direction latéraux 190
Troisième feu stop 191
Feu de recul 192
Éclairage de plaque d'immatriculation 192
Feu antibrouillard arrière 193
Éclairage intérieur 193
Éclairage du tableau de bord . . 194
Circuit électrique **195**
Fusibles 195
Boîte à fusibles du tableau de bord 196
Outillage du véhicule **199**
Outillage 199
Jantes et pneus **200**
Pneus 200
Pneus d'hiver 200
Désignations des pneus 200
Pression des pneus 201
Système de surveillance de la pression des pneus 202
Profondeur de sculptures 204
Changement de taille de pneus et de jantes 205
Enjoliveurs 205
Chaînes à neige 205
Kit de réparation des pneus 206
Changement d'une roue 208
Roue de secours 210
Démarrage par câbles auxiliaires **212**
Remorquage **214**
Remorquage du véhicule 214
Remorquage d'un autre véhicule 215
Soins extérieurs et intérieurs **215**
Entretien extérieur 215
Entretien intérieur 218

Informations générales

Accessoires et modifications du véhicule

Nous vous recommandons d'utiliser les pièces et accessoires d'origine et les pièces homologuées par l'usine correspondant spécifiquement à votre type de véhicule. Nous ne pouvons porter aucun jugement sur la fiabilité d'autres pièces, même s'ils disposent d'un agrément officiel ou autre devait exister, et nous ne pouvons pas non plus en répondre.

Toute modification, conversion ou autres changements apportés aux spécifications standard du véhicule (y compris, mais sans s'y limiter, des modifications de logiciel, des modifications des unités de commande électroniques) peuvent invalider la garantie proposée par Opel. De plus, de tels changements peuvent affecter les systèmes d'assistance au conducteur, la consommation de carburant, les émissions de CO_2 et d'autres émissions du véhicule. Ils peuvent également invalider l'homologation du véhicule.

Avertissement
Les bavettes garde-boue peuvent être endommagées lors du transport du véhicule sur un train ou sur une dépanneuse.

Stockage du véhicule

Stockage pendant une période prolongée

Si le véhicule doit être stocké pendant plusieurs mois :

- Laver le véhicule. Lustrer les pièces peintes du véhicule.

  Entretien extérieur ⇨ 215.
- Faire vérifier la protection à la cire dans le compartiment moteur et sur le soubassement.
- Nettoyer et protéger les joints d'étanchéité en caoutchouc.
- Faire le plein de carburant.
- Remplacer l'huile moteur.
- Vider le réservoir de liquide de lave-glace.
- Vérifier la protection antigel et anticorrosion du liquide de refroidissement.
- Régler la pression de gonflage des pneus à la valeur pour la pleine charge.
- Garer le véhicule dans un local sec et bien ventilé. Engager la première ou la marche arrière. Caler les roues du véhicule.
- Ne pas serrer le frein de stationnement.
- Ouvrir le capot, fermer toutes les portes et verrouiller le véhicule.

Remise en service

Quand le véhicule est remis en circulation :

- Vérifier la pression des pneus.
- Remplir le réservoir de lave-glace.
- Vérifier le niveau d'huile du moteur.
- Contrôler le niveau de liquide de refroidissement.

- Puisque la durée de vie du AdBlue est limitée à deux ans, le liquide doit être remplacé s'il est trop vieux. Prendre contact avec un atelier.
- Le cas échéant, poser la plaque d'immatriculation.

Reprise des véhicules hors d'usage

Vous trouverez des informations sur la reprise des véhicules hors d'usage et leur recyclage sur notre site, lorsque cela est exigé par la loi. Ne confier ce travail qu'à un centre de recyclage agréé.

Contrôles du véhicule

Exécution du travail

⚠Attention

N'effectuer des contrôles dans le compartiment moteur que lorsque le contact est coupé. Le véhicule ne doit pas être en arrêt automatique ⇨ 144.

Le ventilateur de refroidissement peut également fonctionner lorsque le contact est coupé.

⚠Danger

Le système d'allumage génère des tensions extrêmement élevées. Ne pas toucher.

Afin de les repérer plus facilement, les bouchons de remplissage d'huile moteur, de liquide de refroidissement, de liquide de frein, de liquide de lave-glaces ainsi que la poignée de jauge d'huile sont de couleur jaune.

Capot

Ouverture

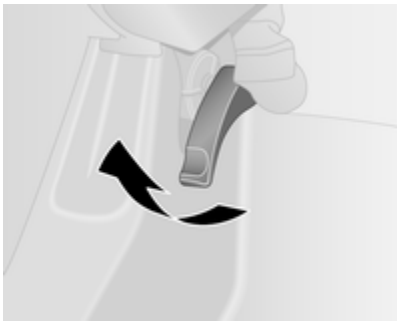

Tirer le levier de déverrouillage et le ramener dans sa position de départ.

Déplacer le loquet de sécurité, situé légèrement à droite du centre, vers la gauche et soulever le capot.

Le capot est maintenu ouvert automatiquement par un dispositif de levage.

Si le capot est ouvert lors d'un arrêt automatique, le moteur sera automatiquement redémarré pour des raisons de sécurité.

Système d'arrêt-démarrage ⇨ 144.

Avertissement

S'assurer que les essuie-glaces avant sont arrêtés avant d'ouvrir le coffre ⇨ 90.

Fermeture

Abaisser le capot à une hauteur réduite (environ 30 cm) et le laisser retomber dans le verrou à partir de cette hauteur. Vérifier le verrouillage.

Avertissement

Ne pas enfoncer le capot dans la serrure pour éviter les bosses.

⚠Attention

Même en cas de collision frontale mineure, faire contrôler le loquet de sécurité du capot par un atelier.

Huile moteur

Vérifier manuellement le niveau d'huile moteur à intervalle régulier afin d'éviter d'endommager le moteur.

Veiller à ce que l'huile moteur utilisée respecte les valeurs spécifiées.

Fluides et lubrifiants recommandés ⇨ 221.

La consommation maximale d'huile moteur est de 0,6 l par 1 000 km.

Contrôle à effectuer uniquement lorsque le véhicule est à l'horizontale. Le moteur doit avoir atteint sa température de fonctionnement et être arrêté depuis au moins 10 minutes.

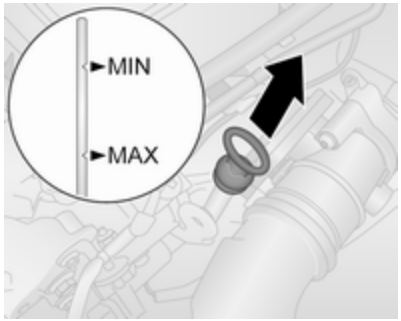

Retirer la jauge d'huile, la nettoyer, la réinsérer entièrement, la retirer et lire le niveau d'huile moteur.

Lorsque le niveau d'huile moteur est descendu sous le repère **MIN**, faire l'appoint d'huile moteur.

Avertissement
Ne pas laisser le niveau d'huile moteur descendre sous le niveau minimum !

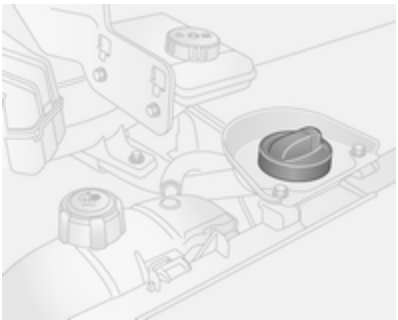

Nous vous recommandons d'utiliser la même qualité d'huile moteur que celle utilisée à la dernière vidange.

Entre les repères **MIN** et **MAX**, un volume d'environ 2,1 l pour les moteurs R9M 408, R9M 413 et R9M 415 respectivement à environ 3,5 l pour les moteurs R9M 450 et R9M 452 peuvent être ajoutés.

Le niveau d'huile moteur ne doit pas dépasser le repère maximum **MAX** de la jauge.

Avertissement
Un excès d'huile moteur doit être vidangé ou aspiré. Si l'huile dépasse le niveau maximum, ne pas faire démarrer le véhicule et s'adresser à un atelier.

Pour éviter les éclaboussures lors de l'appoint d'huile moteur, nous recommandons l'utilisation d'un entonnoir. L'entonnoir doit être placé correctement sur le tuyau de remplissage.

Une fois l'appoint fait, placer l'entonnoir dans un sac en plastique et le ranger dans un endroit sûr.

Une stabilisation de la consommation de l'huile moteur ne pourra avoir lieu qu'après avoir parcouru plusieurs milliers de kilomètres. Ce n'est qu'alors que le niveau réel de consommation peut être déterminé.

Si la consommation dépasse 0,6 l tous les 1000 km après cette période de rodage, prendre contact avec un atelier.

Remettre le bouchon droit et le serrer.

Filtre à air du moteur

Témoin de débit d'air du moteur

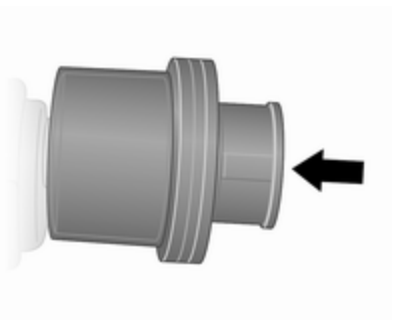

Sur certains modèles, un témoin est placé dans le système d'admission du moteur et indique si l'entrée d'air vers le moteur est obstruée.

Clair : Pas d'obstruction
Témoin rouge : Obstruction

Si le témoin rouge est affiché alors que le moteur tourne, prendre contact avec un atelier.

Liquide de refroidissement du moteur

Le liquide de refroidissement offre une protection contre le gel allant jusqu'à environ -28 °C.

Avertissement
N'employer que du produit antigel homologué.

Niveau de liquide de refroidissement

Avertissement
Un niveau insuffisant de liquide de refroidissement peut provoquer des dommages au moteur.

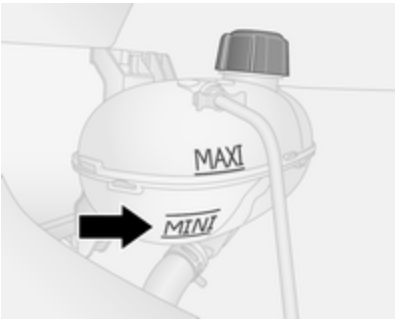

Si le système de refroidissement est froid, le niveau de liquide de refroidissement doit se trouver juste au-dessus du repère **MINI**. Faire l'appoint si le niveau est bas.

⚠ Attention
Laisser refroidir le moteur avant d'ouvrir le bouchon. Ouvrir le bouchon avec précaution, en laissant la pression s'évacuer lentement.

Faire l'appoint avec du produit antigel. S'il n'y a pas d'antigel disponible, utiliser de l'eau de distribution propre ou de l'eau distillée. Serrer fermement le bouchon. Faire contrôler la concentration de produit antigel et faire remédier à la cause de la perte de liquide de refroidissement par un atelier.

Si une quantité importante de liquide de refroidissement est requise, il sera nécessaire de purger l'air éventuellement emprisonné dans le système de refroidissement. Prendre contact avec un atelier.

Si la température du liquide de refroidissement est trop élevée, le témoin ⇨ 105 s'allume en rouge dans le combiné d'instruments, conjointement avec STOP ⇨ 103. Prendre contact avec un atelier si le niveau de liquide de refroidissement est suffisant.

Liquide de direction assistée

Avertissement

Des quantités extrêmement faibles de saleté peuvent endommager le circuit de direction et provoquer des pannes. Ne pas laisser de saletés entrer en contact avec le côté liquide du bouchon du réservoir ou pénétrer dans le réservoir.

Le réservoir de liquide de direction assistée se trouve sous le passage de roue avant gauche, derrière un panneau de garniture.

Normalement, la vérification du niveau de liquide est superflu. Si un bruit inhabituel est entendu pendant l'utilisation du volant ou si la direction réagit de manière singulière, demander l'aide d'un atelier.

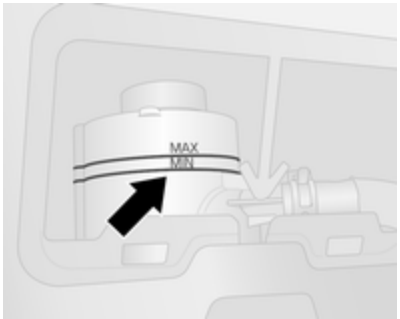

Si le niveau de liquide dans le réservoir descend sous le repère **MIN**, prendre contact avec un atelier.

Liquide de lave-glace

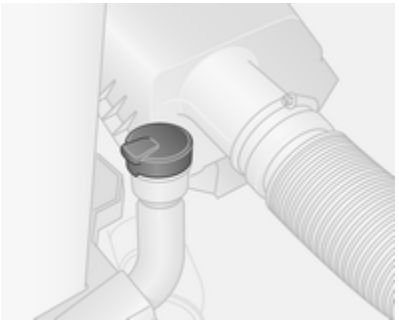

Remplir avec de l'eau propre mélangée d'une quantité adéquate de produit de lave-glace contenant de l'antigel.

Avertissement

Seule une concentration d'antigel adéquate dans le produit de lave-glace garantit la protection nécessaire à basses températures ou en cas de baisses soudaines de température.

L'utilisation de liquide de lave-glace contenant de l'alcool isopropylique peut endommager les feux extérieurs.

Produit de lave-glace ⇨ 221.

Freins

Une fois que des garnitures de frein neuves ont été montées, ne pas effectuer de freinage d'urgence inutile pendant les premiers déplacements.

Liquide de frein

⚠Attention

Le liquide de frein est nocif et corrosif. Éviter les contacts avec les yeux, la peau, les tissus et les surfaces peintes.

Le niveau de liquide de frein doit se situer entre les repères **MINI** et **MAXI**.

Lors de l'appoint, veiller à la plus grande propreté car la présence d'impuretés dans le liquide de frein peut entraîner des défaillances du dispositif de freinage. Faire corriger la cause de la fuite de liquide de frein par un atelier.

N'utiliser que du liquide de frein hautes performances homologué pour votre véhicule.

Liquide de freins ⇨ 221.

Batterie du véhicule

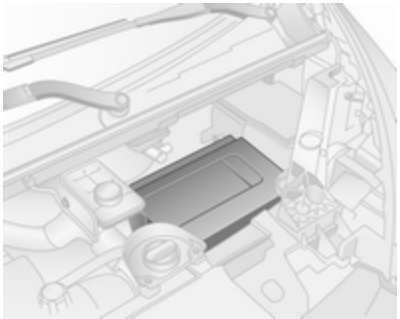

La batterie du véhicule se trouve sous un couvercle dans le compartiment moteur.

La batterie du véhicule ne nécessite aucun entretien, à condition que le style de conduite adopté garantisse une charge suffisante de la batterie.

Les petits trajets et les démarrages fréquents peuvent entraîner la décharge de la batterie. Éviter l'utilisation de consommateurs électriques non nécessaires.

Le témoin s'allume en cas de défaillance du système de charge. S'arrêter, couper le moteur et prendre contact avec un atelier.

Système de charge ⇨ 103.

Les piles ne doivent pas être jetées avec les ordures ménagères. Elles doivent être recyclées via les centres de collecte appropriés.

Si le véhicule n'est pas utilisé pendant plus de quatre semaines, la batterie peut se décharger.

⚠ Danger

S'assurer que le contact est complètement coupé (le véhicule ne doit pas être en arrêt automatique) avant de connecter ou de déconnecter la batterie du véhicule.

Système d'arrêt-démarrage ⇨ 144.

Remplacement de la batterie du véhicule

Veiller à ce que la batterie soit toujours remplacée par le même type de batterie.

Prendre contact avec un atelier pour faire remplacer la batterie du véhicule.

Système d'arrêt-démarrage ⇨ 144.

Charge de la batterie du véhicule

⚠ Attention

Sur les véhicules dotés du système d'arrêt-démarrage, s'assurer que le potentiel de charge ne dépasse pas 14,6 V si un chargeur de batterie est utilisé. Dans le cas contraire, la batterie du véhicule peut être endommagée.

⚠ Danger

Assurer une ventilation adéquate lors de la charge de la batterie. Il y a un risque d'explosion si on laisse s'accumuler les gaz générés pendant la charge !

Démarrage par câbles auxiliaires ⇨ 212.

Étiquette d'avertissement

Signification des symboles :

- Pas d'étincelle ou de flamme nue, interdit de fumer.
- Toujours protéger les yeux. Les gaz explosifs peuvent causer une cécité ou des blessures.
- Conserver la batterie du véhicule hors de portée des enfants.
- La batterie du véhicule contient de l'acide sulfurique qui peut rendre aveugle ou causer de graves brûlures.
- Consulter le manuel d'utilisation pour de plus amples informations.
- Des gaz explosifs peuvent être présents à proximité de la batterie.

Batterie supplémentaire

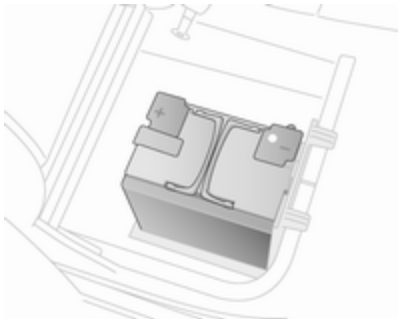

En fonction de l'équipement auxiliaire du véhicule, certains modèles peuvent disposer d'une batterie supplémentaire montée sous la banquette passager avant.

Remarque

La batterie supplémentaire est connectée automatiquement à la batterie principale du véhicule uniquement pendant que le moteur du véhicule tourne. Il n'est pas nécessaire de la déconnecter manuellement avant la déconnexion de la batterie principale du véhicule ou avant le démarrage par câbles auxiliaires du véhicule.

Les bornes sont conçues pour les consommateurs électriques supplémentaires, dans la limite de 50 A.

Démarrage par câbles auxiliaires ⇨ 212.

Filtre à gazole (diesel)

Le filtre à gazole (diesel) est accessible sous le véhicule.

Purger l'eau résiduelle du filtre à chaque vidange d'huile moteur.

Placer un récipient sous le carter du filtre. Desserrer la vis moletée de la partie inférieure du filtre, d'environ un tour afin de purger l'eau.

Le filtre est vidé dès que le carburant diesel sans eau émerge. Resserrer la vis.

Contrôler le filtre à gazole (diesel) à des intervalles plus rapprochés si le véhicule est utilisé dans des conditions de fonctionnement extrêmes.

Purge du système d'alimentation en gazole (diesel)

En cas de panne sèche, il sera nécessaire de purger l'air du circuit d'alimentation en gazole (diesel).

Faire le plein puis agir comme suit :

Avec clé de contact

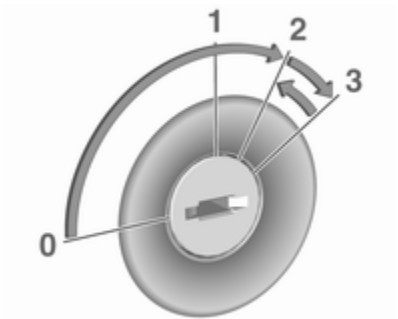

- Mettre le contact (clé en position **2**), pour une durée de 5 secondes.
- Couper le contact (clé en position **1**) pendant 3 secondes.
- Répéter l'opération plusieurs fois.
- Faire démarrer le moteur (clé en position **3**) puis couper le contact (clé en position **0**).

Positions de la serrure de contact ⇨ 139.

Avec bouton d'alimentation

- Introduire la clé électronique dans le lecteur de carte.
- Appuyer sur **START/STOP** sans enfoncer de pédale.
- Attendre quelques minutes avant de démarrer le moteur.

Bouton d'alimentation ⇨ 140.

Si le moteur ne démarre pas, prendre contact avec un atelier.

Démarrage du moteur ⇨ 142.

Remplacement des balais d'essuie-glace

Balais d'essuie-glace avant

Avant de remplacer les balais d'essuie-glace, déplacer le levier d'essuie-glace en position de maintenance (selon l'équipement).

Essuie-glace et lave-glace avant ⇨ 90.

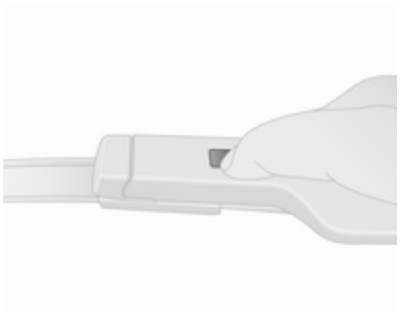

Soulever le bras d'essuie-glace, enfoncer le bouton pour libérer le balai d'essuie-glace et l'enlever.

Fixer un nouveau balai de l'essuie-glace légèrement à un angle par rapport au bras de l'essuie-glace jusqu'à ce qu'il s'encliquette.

Abaisser le bras d'essuie-glace avec précaution.

Balai d'essuie-glace de la lunette arrière

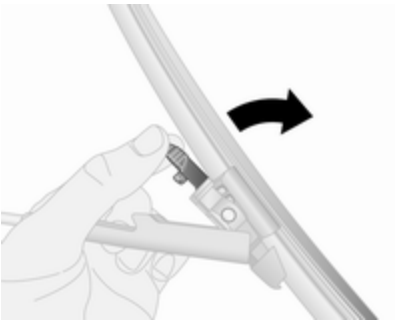

Soulever le bras d'essuie-glace, appuyer sur les languettes de maintien pour désengager la raclette de l'essuie-glace et lever pour déposer.

Abaisser le bras d'essuie-glace avec précaution.

Lors de la fixation d'une nouvelle raclette d'essuie-glace, vérifier son engagement.

Remplacement des ampoules

Couper le contact et activer les commutateurs concernés ou fermer les portes.

Maintenir une ampoule uniquement par son culot. Ne pas toucher le verre de l'ampoule avec les doigts nus.

Ne remplacer les ampoules que par des ampoules du même type.

Vérification d'ampoule

Après le remplacement d'une ampoule, mettre le contact, opérer et vérifier les feux.

Phares

Feux de croisement et feux de route

Remplacer les ampoules de phare depuis l'intérieur du compartiment moteur.

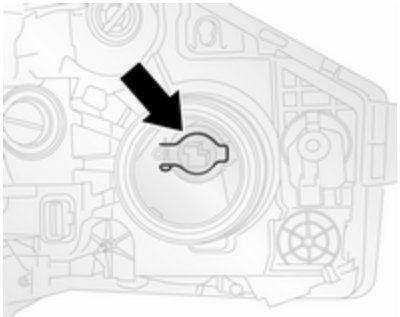

1. Retirer le cache de protection en le faisant tourner dans le sens antihoraire.
2. Détacher le connecteur de câblage.
3. Libérer l'attache de maintien (voir l'illustration) et enlever l'ampoule.
4. Remplacer l'ampoule et monter l'attache de maintien de sorte que l'ampoule soit correctement orientée.
5. Refixer le connecteur de câblage et le couvercle de protection.

Feux latéraux / feux de jour

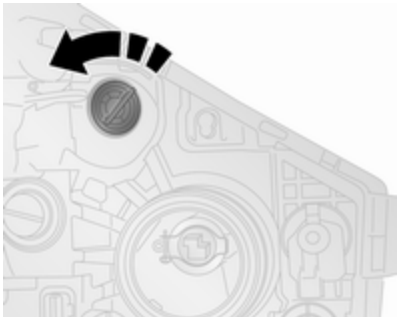

1. Retirer le cache de protection en le faisant tourner dans le sens antihoraire.
2. Relâcher les agrafes de retenue et extraire la douille d'ampoule du boîtier du réflecteur.
3. Remplacer l'ampoule.
4. Poser la douille d'ampoule dans le boîtier du réflecteur et engager les agrafes de retenue.
5. Placer le couvercle de protection.

Feu de jour avec LED

Les feux de jour sont composés de LED qui ne peuvent pas être changées. Se rendre dans un garage en cas de LED défectueuse.

Phares antibrouillard

Accéder à l'ampoule de feu antibrouillard avant, sous le véhicule.

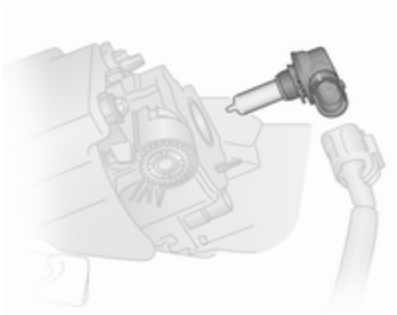

1. Sur le côté gauche du véhicule, relâcher l'agrafe de retenue et ouvrir le couvercle d'accès.

   Sur le côté droit du véhicule, déposer les deux vis et les agrafes de retenue pour retirer le couvercle d'accès.
2. Détacher le connecteur de câblage.
3. Tourner la douille d'ampoule dans le sens antihoraire et enlever l'ampoule.
4. Remplacer l'ampoule et installer la douille d'ampoule.
5. Rebrancher le connecteur
6. Sur le côté gauche du véhicule, fermer le couvercle d'accès.

   Sur le côté droit du véhicule, poser le couvercle d'accès et reposer les deux vis.

Clignotants avant

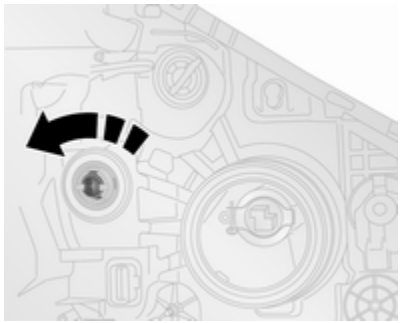

1. Enlever la douille de l'ampoule du boîtier de réflecteur en faisant tourner dans le sens antihoraire.
2. Remplacer l'ampoule.
3. Placer la douille de l'ampoule dans le boîtier du réflecteur.

Feux arrière

Feu stop, feu de direction et feux arrière

Ouvrir les portes arrière / le hayon pour accéder aux feux arrière.

1. Déposer les trois boulons (en utilisant l'outil fourni).
2. Tirer avec précaution l'ensemble de feu des broches de maintien du côté extérieur et l'enlever.
3. Débrancher le connecteur de l'ensemble de lampes.

4. Tourner la douille d'ampoule en sens antihoraire pour la détacher de la lampe.
5. Remplacer l'ampoule.
6. Pousser la douille d'ampoule dans la lampe, puis la tourner en sens horaire pour la fixer.
7. Refixer le connecteur de câblage à l'ensemble de lampes et vérifier qu'il est correctement positionné.
8. Remettre l'ensemble de lampes dans sa position d'origine en vérifiant qu'il est bien en place sur les goupilles de retenue.
9. Remplacer les trois boulons.

Feux de direction latéraux

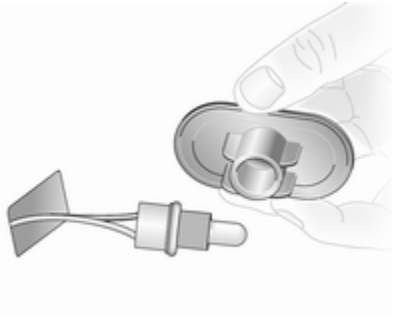

1. Libérer l'ensemble de feu de l'aile en libérant les attaches à l'aide d'un outil adapté et soulever l'ensemble de feu de l'ouverture pour le sortir.
2. Enlever la douille de l'ampoule de l'ensemble de lampe en la faisant tourner dans le sens antihoraire et remplacer l'ampoule.
3. Placer la douille d'ampoule dans l'ensemble de feu et installer l'ensemble de feu dans l'ouverture.

Troisième feu stop

Portes arrière

1. Ouvrir les portes arrière.

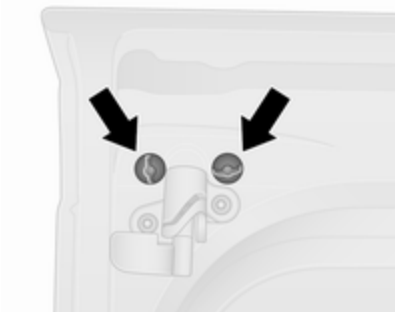

2. Retirer les deux boulons de l'intérieur des portes arrière.

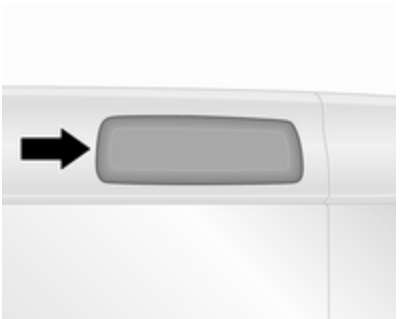

3. Depuis l'extérieur du véhicule, retirer le support d'ampoule en relâchant les agrafes au moyen d'un tournevis à lame plate.
4. Remplacer l'ampoule.
5. Poser le support d'ampoule et replacer les deux boulons.

Hayon

1. Ouvrir le hayon.

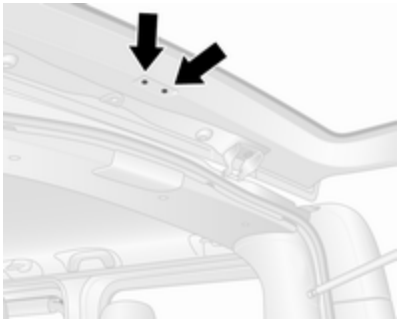

2. Déposer les deux boulons du hayon.

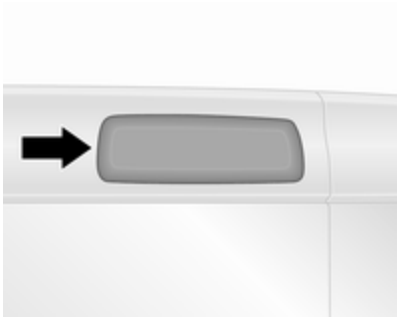

3. Depuis l'extérieur du véhicule, retirer le support d'ampoule en relâchant les agrafes au moyen d'un tournevis à lame plate.
4. Remplacer l'ampoule.
5. Poser le support d'ampoule et replacer les deux boulons.

Feu de recul

1. Déposer les deux boulons (en utilisant l'outil fourni) et déposer l'ensemble de lampes.
2. Débrancher le connecteur de l'ensemble de lampes.
3. Tourner le boîtier d'ampoule dans le sens antihoraire pour le détacher de l'ensemble du feu.
4. Remplacer l'ampoule inférieure.
5. Pousser la douille d'ampoule dans l'ensemble du feu, puis la tourner dans le sens horaire pour la fixer.
6. Rebrancher le connecteur sur l'ensemble de lampes.
7. Poser l'ensemble de lampes avec les deux boulons.

Éclairage de plaque d'immatriculation

Hauteur de toit H1

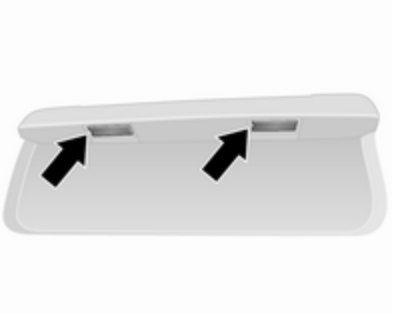

1. Extraire la lampe au moyen d'un tournevis à lame plate.
2. Détacher le connecteur de câblage.
3. Dégager la lentille pour relâcher les agrafes.
4. Remplacer l'ampoule.
5. Poser la lentille et refixer le connecteur de câblage.
6. Remplacer la lampe dans le boîtier.

Hauteur de toit H2

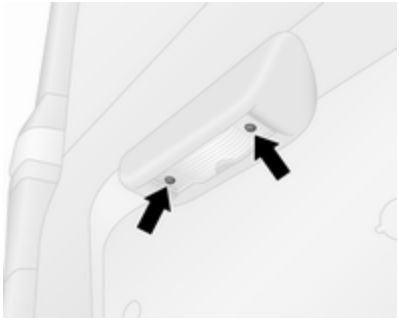

1. Déposer les deux vis (en utilisant l'outil fourni) pour relâcher la lentille.
2. Remplacer l'ampoule.
3. Poser la lentille dans le logement et replacer les deux vis.

Feu antibrouillard arrière

1. Déposer les deux boulons (en utilisant l'outil fourni) et déposer l'ensemble de lampes.
2. Débrancher le connecteur de l'ensemble de lampes.
3. Tourner le boîtier d'ampoule dans le sens antihoraire pour le détacher de l'ensemble du feu.
4. Remplacer l'ampoule supérieure.
5. Pousser la douille d'ampoule dans l'ensemble du feu, puis la tourner dans le sens horaire pour la fixer.
6. Rebrancher le connecteur sur l'ensemble de lampes.
7. Poser l'ensemble de lampes avec les deux boulons.

Éclairage intérieur

Lampes de courtoisie avant et arrière

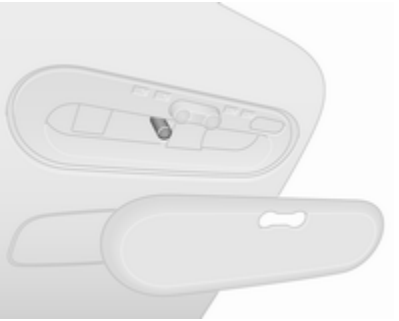

1. Libérer l'ensemble de lentille des attaches et du repère à l'aide d'un tournevis à lame plate.
2. Remplacer l'ampoule.
3. Monter l'ensemble de lentille.

Éclairage des sièges arrière

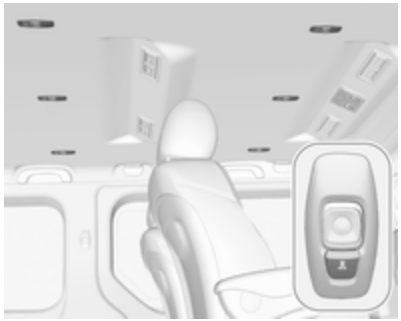

Faire remplacer les ampoules par un atelier.

Éclairage du coffre

1. Libérer l'ensemble de lentille des attaches à l'aide d'un tournevis à lame plate.
2. Retirer le couvercle arrière de l'ensemble de lampe.
3. Remplacer l'ampoule.
4. Installer le couvercle arrière et l'ensemble de lampe.

Éclairage de la boîte à gants

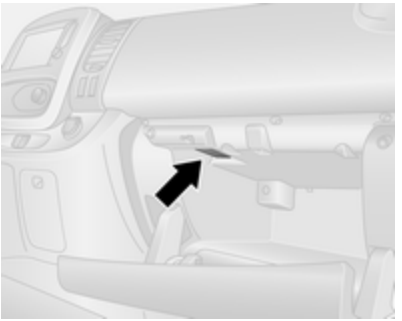

1. Enlever l'ensemble de lentille à l'aide d'un tournevis à lame plate.
2. Remplacer l'ampoule.
3. Monter l'ensemble de lentille.

Éclairage du tableau de bord

Faire remplacer les ampoules par un atelier.

Circuit électrique

Fusibles

Les inscriptions sur le fusible neuf doivent correspondre aux inscriptions sur le fusible défectueux.

Le véhicule est équipé de deux boîtes à fusibles :

- sur le côté gauche du tableau de bord, derrière le panneau de garnissage
- dans le compartiment moteur est située à côté de la batterie

Remarque
La boîte à fusibles du compartiment moteur est accessible uniquement à un atelier.

Avant de remplacer un fusible, mettre le commutateur correspondant en position Off et couper le contact.

Le véhicule contient différents types de fusibles.

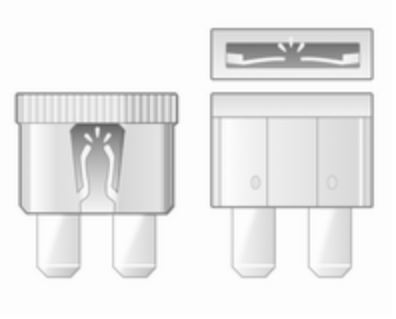

Selon le type, un fusible sauté est reconnaissable à son fil fondu. Ne pas remplacer le fusible tant que la cause de la défaillance n'a pas été supprimée.

Il est recommandé d'emporter un jeu complet de fusibles. La boîte à fusibles dispose d'un espace de rangement pour les fusibles de rechange.

Certaines fonctions sont protégées par plusieurs fusibles.

Des fusibles peuvent aussi être enfichés même si la fonction n'est pas présente.

Remarque
Il se peut que certaines descriptions de fusibles données dans le présent manuel du propriétaire ne s'appliquent pas à votre véhicule. Se reporter à l'étiquette de la boîte à fusibles, selon le cas.

Pince à fusibles

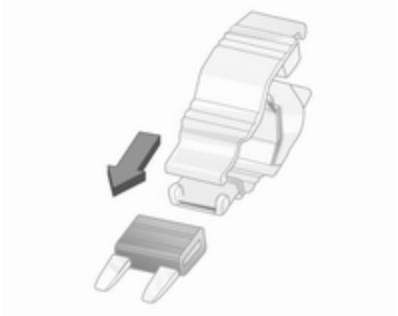

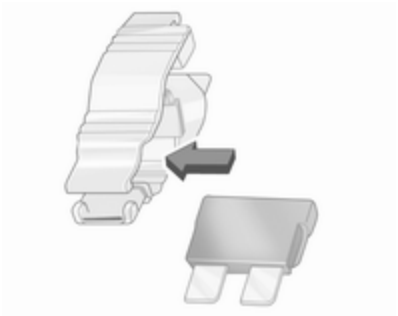

Un extracteur de fusible peut être présent sur le couvercle de la boîte à fusibles du tableau de bord.

Placer la pince à fusibles par le haut ou le côté sur les différents types de fusibles et retirer le fusible.

Boîte à fusibles du tableau de bord

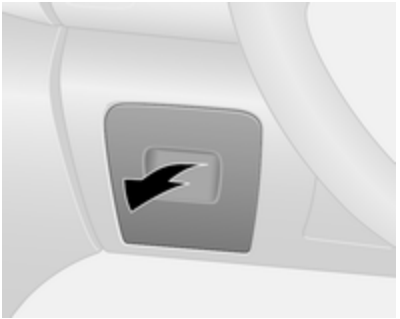

La boîte à fusibles se trouve sur le côté gauche du tableau de bord, derrière un panneau de garnissage.

Tirer sur la partie supérieure du panneau de garniture et le retirer pour accéder à la boîte à fusibles.

Ne pas ranger d'objet derrière ce panneau.

Certains circuits sont protégés par plusieurs fusibles.

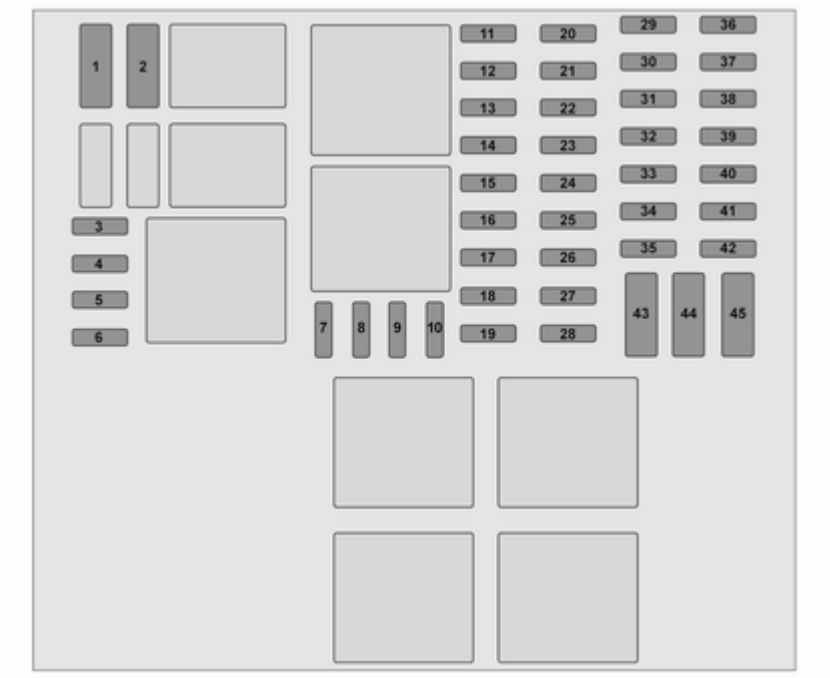
1
2
3
4
5
6
7
8
9
10
11
12
13
14
15
16
17
18
19
20
21
22
23
24
25
26
27
28
29
30
31
32
33
34
35
36
37
38
39
40
41
42
43
44
45

N°	Circuit électrique
1	Batterie de secours (avec système de clé électronique)
2	Adaptations
3	Adaptations
4	Batterie du véhicule (avec système à clé électronique)
5	Chauffage et ventilation supplémentaire/climatisation
6	Système de chauffage et de ventilation supplémentaire
7	Rétroviseurs extérieurs électriques/adaptations additionnelles
8	Rétroviseurs extérieurs chauffants
9	Autoradio/multimédia/rétroviseurs extérieurs électriques/prise de diagnostic
10	Multimédia/attelage de remorque
11	Éclairage de courtoisie/protection contre la décharge de la batterie
12	Feu de route côté droit/feu de croisement côté gauche/feux de position/feux de jour coté droit
13	Feux de détresse / feux de direction
14	Verrouillage central
15	Feux de route du côté gauche/feux de croisement du côté droit/feux arrière/feux de jour côté gauche
16	Phares antibrouillard avant/feux antibrouillard arrière/éclairage de la plaque d'immatriculation
17	Alarme/avertisseur sonore/éclairage/essuie-glace
18	Combiné d'instruments
19	Système de chauffage et de ventilation
20	Essuie-glace arrière/pompe de lave-glace avant/avertisseur sonore
21	Batterie générale
22	Feux de recul
23	Commutateur de freinage
24	Injection de carburant/démarreur
25	Airbag/verrou de colonne de direction
26	Vitre électrique de passager
27	Direction assistée
28	Feux stop
29	Batterie de secours (avec système de clé électronique)
30	Affichage d'entretien
31	Allume-cigares/prise de courant
32	Système de chauffage et de ventilation
33	Feux stop/ABS/antidémarrage

N°	Circuit électrique
34	Éclairage intérieur/climatisation
35	Démarrage avec système à clé électronique
36	Essuie-glace de lunette arrière
37	Signaux sonores
38	Prise pour accessoires du coffre
39	Vitre électrique de conducteur
40	Prise pour accessoires arrière
41	Démarrage/module de commande de carrosserie
42	Sièges chauffants
43	Tachygraphe
44	Essuie-glace avant
45	Chauffage/climatisation

Après avoir changé les fusibles défectueux, replacer le panneau de garniture.

Outillage du véhicule

Outillage

Le cric, la clé de roue, le manchon de boulon de roue, la clé Torx, les adaptateurs, le crochet d'enjoliveur de roue, l'œillet de remorquage sont contenus dans un ensemble placé sous le siège du conducteur.

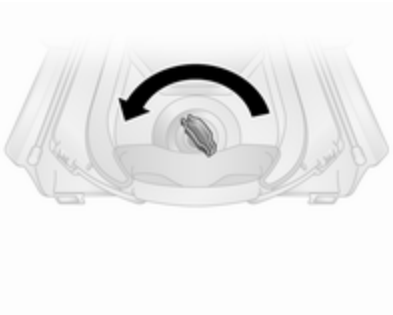

Faire glisser le siège vers l'avant et rabattre le dossier vers l'avant ⇨ 49 pour accéder à la boîte à outils. La boîte à outils peut être fixée en position par un écrou à oreilles. Faire tourner l'écrou à oreille dans le sens antihoraire pour le déverrouillage.

Changement de roue ⇨ 208.

Roue de secours ⇨ 210.

Véhicules avec kit de réparation des pneus : Le crochet d'enjoliveur de roue et la clé Torx sont rangés dans le boîtier du kit de réparation des pneus qui est rangé sous le siège du conducteur.

Kit de réparation des pneus ⇨ 206.

Jantes et pneus

État des pneus, état des jantes

Franchir les arêtes vives lentement et si possible à angle droit. Rouler sur des arêtes vives peut endommager les pneus et les jantes. Ne pas écraser un pneu contre une bordure de trottoir lors du stationnement.

Contrôler régulièrement l'état des pneus. En cas de dégâts ou d'usure anormale, prendre contact avec un atelier.

Nous recommandons de ne pas échanger les roues avant avec les roues arrière, et inversement, car cela peut affecter la stabilité du véhicule. Toujours utiliser les pneus les moins usés sur l'essieu arrière.

Pneus

Les pneus montés en usine sont adaptés au châssis et offrent une sécurité et un confort de conduite optimaux.

Pneus d'hiver

Les pneus d'hiver améliorent la sécurité de conduite à des températures inférieures à 7°C et devraient donc être montés sur toutes les roues.

Selon la réglementation spécifique à certains pays, une étiquette indiquant la vitesse maximum autorisée pour les pneus doit être placée dans le champ de vision du conducteur.

Désignations des pneus

P. ex. **195/65 R 16 C 88 Q**

195 : Largeur des pneus en mm
65 : Rapport de la section (hauteur du pneu sur largeur du pneu) en %
R : Type de carcasse : Radiale
RF : Type : RunFlat
16 : Diamètre des jantes en pouces
C : Usage commercial ou transport
88 : Indice de capacité de charge par exemple : 88 correspond à 567 kg
Q : Indicatif de vitesse

Indicatif de vitesse :

Q : jusqu'à 160 km/h
S : jusqu'à 180 km/h
T : jusqu'à 190 km/h
H : jusqu'à 210 km/h
V : jusqu'à 240 km/h
W : jusqu'à 270 km/h

Choisir un pneu approprié à la vitesse maximale du véhicule.

La vitesse maximale peut être atteinte avec le poids à vide avec conducteur (75 kg) plus une charge utile de 125 kg. Des équipements optionnels peuvent réduire la vitesse maximale du véhicule.

Pneus à sens de roulement imposé

Monter les pneus à sens de roulement imposé de sorte qu'ils roulent dans le sens de la marche. Le sens de rotation est reconnaissable au symbole (par exemple une flèche) placé sur le flanc du pneu.

Pression des pneus

Vérifier la pression des pneus (à froid) au moins tous les 14 jours et avant chaque long voyage. Ne pas oublier la roue de secours. Cela vaut également pour les véhicules avec système de surveillance de la pression des pneus.

L'étiquette d'information sur la pression des pneus présente dans le cadre de porte côté conducteur indique l'équipement pneumatique d'origine du véhicule et les pressions de gonflage correspondantes. Toujours gonfler les pneus aux pressions indiquées sur l'étiquette.

Pression des pneus ⇨ 230.

Les données de pression de gonflage se rapportent aux pneus froids. Elles s'appliquent tant aux pneus d'été qu'aux pneus d'hiver.

Gonfler toujours le pneu de secours à la pression la plus haute spécifiée pour la taille de pneu.

Le surgonflage ou le sous-gonflage des pneus par rapport aux pressions prescrites influence défavorablement la sécurité, la tenue de route, le confort routier et la consommation et augmente l'usure des pneus.

Le tableau de pression des pneus indique toutes les combinaisons de pneus possibles ⇨ 230.

Pour les pneus homologués pour votre véhicule, consulter le certificat de conformité CEE fourni avec votre véhicule et les autres documents d'enregistrement nationaux.

Le conducteur est responsable du bon réglage de la pression des pneus.

⚠Attention

Un gonflage insuffisant peut provoquer un échauffement considérable du pneu ainsi que des dommages internes entraînant le décollement de la bande de roulement et même l'éclatement du pneu à grande vitesse.

⚠Attention

En cas de pneus spécifiques, la pression des pneus recommandée indiquée sur le tableau de pression des pneus peut dépasser la pression des pneus maximale indiquée sur le pneu. Ne jamais dépasser la pression des pneus indiquée sur le pneu.

Importance de la température

La pression des pneus dépend de la température du pneu. Pendant la conduite, la pression et la température des pneus augmentent.

Les valeurs de pression des pneus indiquées sur l'étiquette des pneus et le tableau de pression des pneus sont applicables à des pneus froids, c'est-à-dire à 20 °C. La pression augmente de près de 10 kPa (0,1 bar) à chaque augmentation de la température de 10 °C. Cet élément doit être pris en compte lors de la vérification de pneus chauds.

Utilisation d'une remorque

Lors de la traction d'une remorque avec un véhicule complètement chargé, la pression des pneus doit être augmentée de 20 kPa/0,2 bar (3,0 psi) et la vitesse maximum limitée à 100 km/h.

Utilisation d'une remorque ⇨ 174.

Système de surveillance de la pression des pneus

Le système de surveillance de la pression des pneus utilise une technologie de signaux radio et de capteurs pour contrôler les pressions des pneus.

Avertissement

Le système de surveillance de la pression des pneus se contente d'avertir au sujet de l'état de basse pression des pneus et ne remplace pas l'entretien régulier des pneus par le conducteur.

Toutes les roues doivent être équipées de capteur de pression et les pneus doivent être gonflés à la pression prescrite.

Remarque
Dans les pays où le système de surveillance de la pression des pneus constitue une obligation légale, l'utilisation de roues sans capteurs de pression invalide l'homologation d'usage du type de véhicule.

Les capteurs du système de surveillance de la pression des pneus surveillent la pression d'air des pneus et transmettent les valeurs à un récepteur situé dans le véhicule.

Tableau de pression des pneus ⇨ 230.

Basse pression des pneus

Une basse pression de pneu détectée est indiquée par l'éclairage du témoin (!) ⇨ 105 et un message correspondant s'affiche au centre d'informations du conducteur.

Si le symbole (!) s'allume, arrêter dès que possible et gonfler les pneus selon la recommandation ⇨ 230.

Après un gonflage, parcourir une certaine distance peut s'avérer nécessaire pour mettre à jour les valeurs de pression des pneus dans le système. Pendant ce temps, le symbole (!) peut s'allumer.

Si le symbole (!) s'allume à des températures plus basses et s'éteint après quelques instants de conduite, cela peut être un signe que les pneus atteignent un état de basse pression. Vérifier la pression des quatre pneus.

Si la pression de gonflage doit être réduite ou augmentée, couper le contact.

Monter uniquement des roues avec des capteurs de pression, faute de quoi (!) clignote pendant plusieurs secondes, puis s'allume en permanence en même temps que le témoin ⇨ 103 et un message correspondant s'affiche au centre d'informations du conducteur.

Une roue de secours ou une roue de dépannage temporaire n'est pas équipée d'un capteur de pression. Le système de surveillance de la pression des pneus n'est pas opérationnel avec ces roues. Le système de surveillance de la pression des pneus reste opérationnel pour les trois autres roues.

Le témoin (!) et le message correspondant s'affichent à chaque cycle d'allumage jusqu'à ce que le pneus soient gonflées à la bonne pression.

Centre d'informations du conducteur ⇨ 108.

Messages du véhicule ⇨ 109.

Crevaison

Un pneu percé ou trop gonflé est indiqué par l'éclairement du témoin (!) ainsi que STOP ⇨ 103 d'un message correspondant au centre d'informations du conducteur. Arrêter le véhicule et couper le moteur.

Pression de gonflage ⇨ 230.

Kit de réparation des pneus ⇨ 206.

Roue de secours ⇨ 210.

Changement de roue ⇨ 208.

Fonction de réapprentissage

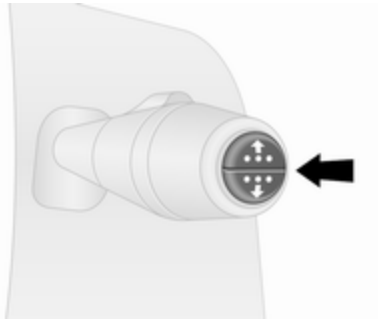

Après avoir réparé une crevaison et gonflé les pneus à la pression correcte, le système de surveillance de la pression des pneus doit effectuer un nouveau calcul.

Pression de gonflage ⇨ 230.

Kit de réparation des pneus ⇨ 206.

En roulant, sélectionner le menu de pression des pneus du centre d'informations du conducteur en pressant le bouton de l'extrémité du levier des essuie-glaces. Maintenir le bouton enfoncé pendant 5 secondes environ pour lancer le nouveau calcul. Un

message correspondant s'affiche sur le centre d'informations du conducteur.

Une conduite de plusieurs minutes au-dessus de 40 km/h peut être nécessaire pour finaliser le processus de réapprentissage. Le système ne peut fournir que des informations limitées durant cette période.

En cas de problèmes pendant le processus de réapprentissage, le témoin ⓘ reste allumé et un message d'avertissement s'affiche sur le centre d'informations du conducteur.

Centre d'informations du conducteur ⇨ 108.

Messages du véhicule ⇨ 109.

Remarques générales

L'utilisation de chaînes à neige ou de kits de réparation de pneu du type liquide disponibles dans le commerce peut entraver le fonctionnement du système. Des kits de réparation des pneus approuvés par l'usine peuvent être utilisés.

Kit de réparation des pneus ⇨ 206.

Chaînes à neige ⇨ 205.

Les systèmes radio externes à haute puissance peuvent nuire au système de surveillance de la pression des pneus.

À chaque remplacement des pneus les capteurs du système de surveillance de la pression des pneus doivent être démontés et faire l'objet d'un entretien par un atelier.

Profondeur de sculptures

Contrôler régulièrement la profondeur des sculptures.

Pour des raisons de sécurité, les pneus doivent être remplacés à partir d'une profondeur de 2-3 mm (4 mm pour les pneus d'hiver).

Pour des raisons de sécurité, il est recommandé de ne pas dépasser un écart de plus de 2 mm entre les profondeurs de sculpture de pneu d'un même essieu.

La profondeur minimale de sculpture légalement autorisée (1,6 mm) est atteinte lorsque le profil est usé jusqu'au repère d'usure (TWI = Tread Wear Indicator). La position des repères d'usure est indiquée par des marques sur les flancs du pneu.

Les pneus vieillissent même s'ils ne roulent pas. Nous recommandons de remplacer les pneus tous les 6 ans.

Changement de taille de pneus et de jantes

En cas d'utilisation de taille de pneus autre que celle montée d'origine, il peut s'avérer nécessaire de reprogrammer la pression nominale des pneus et procéder à d'autres modifications du véhicule.

Après avoir changé de taille de pneu, faire remplacer l'étiquette de pression de gonflage.

Système de surveillance de la pression des pneus ⇨ 202.

⚠Attention

L'utilisation de pneus ou de jantes non adaptés peut donner lieu à des accidents et entraîner la perte de l'homologation d'usage du véhicule.

Enjoliveurs

Utiliser des enjoliveurs et des pneus homologués en usine pour le véhicule correspondant afin de répondre à toutes les exigences concernant chaque combinaison roue et pneu.

Si des enjoliveurs ou des pneus non homologués en usine sont utilisés, les pneus ne peuvent pas présenter de bourrelet de protection de jante.

Les enjoliveurs ne doivent pas entraver le refroidissement des freins.

⚠Attention

Des pneus ou des enjoliveurs non adéquats peuvent conduire à un dégonflage soudain des pneus et donc à des accidents.

Chaînes à neige

Les chaînes à neige ne sont autorisées que sur les roues avant.

Utiliser des chaînes à neige à maillons fins qui ne dépassent pas la bande de roulement et les flancs intérieurs des pneus de plus de 15 mm, fermoir de chaîne compris.

Pour des pneus de taille 215/60 R17, prendre contact avec un atelier.

⚠Attention

Un pneu endommagé est un pneu qui peut éclater.

Les enjoliveurs sur les jantes en acier peuvent entrer en contact avec des parties des chaînes. Si tel est le cas, enlever les enjoliveurs.

Des chaînes à neige peuvent uniquement être utilisées à des vitesses inférieures à 50 km/h et elles ne peuvent être utilisées que brièvement sur des routes dégagées de neige car elles sont soumises à une usure rapide sur un revêtement dur et peuvent se briser.

L'utilisation de chaînes à neige sur la roue de dépannage n'est pas autorisée.

Kit de réparation des pneus

De petits dégâts sur la bande de roulement et le flanc du pneu peuvent être réparés avec le kit de réparation de pneus.

Ne pas enlever les corps étrangers du pneu.

Les dégâts au pneu d'une taille supérieure à quatre mm ou se situant dans le flanc du pneu près de la jante ne peuvent pas être réparés à l'aide du kit de réparation des pneus.

⚠Attention

Ne pas dépasser 80 km/h.

Ne pas utiliser pendant une période prolongée.

La tenue de route et la conduite du véhicule peuvent être altérées.

Si le véhicule a un pneu à plat :

Serrer le frein de stationnement, engager la 1ère ou la marche arrière.

Le kit de réparation des pneus se trouve sous le siège du conducteur.

Outillage de bord ⇨ 199.

1. Retirer le compresseur et le flacon de produit d'étanchéité de la trousse de réparation de pneu.
2. Enlever le câble de raccordement électrique et le flexible à air des compartiments situés sur la face inférieure du compresseur.

3. Visser le flexible d'air sur le raccord de la bouteille de produit d'étanchéité.
4. Placer la bouteille de produit d'étanchéité dans le dispositif de maintien du compresseur.

   Disposer le compresseur près du pneu de sorte que la bouteille de produit d'étanchéité soit verticale.
5. Dévisser le capuchon de valve de la roue défectueuse.

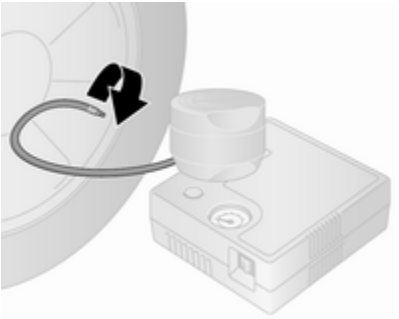

6. Visser le flexible de remplissage sur la valve du pneu.
7. Le commutateur du compresseur doit être placé sur **O**.
8. Brancher le câble de connexion électrique sur la prise pour accessoires ou sur la prise d'allume-cigares.

   Nous vous recommandons de laisser le moteur tourner afin

d'éviter un déchargement de la batterie du véhicule.

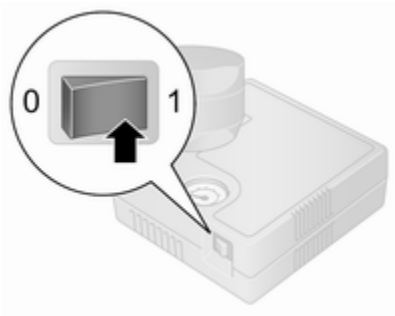

9. Placer le commutateur à bascule du compresseur sur **I**. Le pneu est rempli de produit d'étanchéité.
10. Le manomètre du compresseur indique brièvement une pression allant jusqu'à six bars (600 kPa/ 87 psi). Ensuite, la pression commence à chuter.
11. Le produit d'étanchéité a été complètement pompé dans le pneu. Puis, le pneu est gonflé à l'air.

12. La pression de gonflage prescrite devrait être atteinte dans les 15 minutes.

    Pression de gonflage ⇨ 230.

    Quand la pression correcte est atteinte, arrêter le compresseur.

    Si la pression de pneu prescrite n'est pas atteinte dans les 15 minutes, démonter le kit de réparation de pneus. Avancer ou reculer le véhicule d'un tour de roue (environ 2 m). Brancher à nouveau le kit de réparation de pneus et poursuivre la procédure de remplissage pendant 15 min. Si la pression de gonflage prescrite n'est toujours pas atteinte, c'est que le pneu est trop fortement endommagé. Prendre contact avec un atelier.

    Évacuer la pression excédentaire à l'aide du bouton situé à côté du manomètre.

    Ne pas faire fonctionner le compresseur pendant plus de 15 minutes.
13. Détacher le kit de réparation des pneus.
14. Essuyer avec un chiffon le produit d'étanchéité excédentaire.
15. Prélever l'étiquette présente dans le kit de réparation des pneus et indiquant la vitesse maximale admise et la disposer dans le champ de vision du conducteur.
16. Ranger le flacon de produit d'étanchéité dans le sac de plastique. Replacer la trousse de réparation de pneu dans son boîtier et la ranger sous le siège du conducteur.

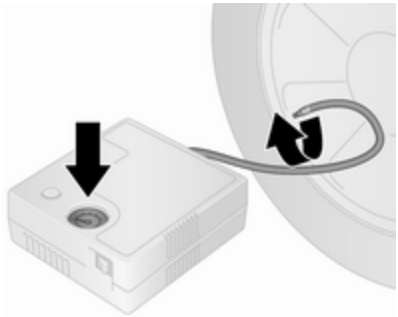

17. Reprendre la route sans délai afin que le produit d'étanchéité se répartisse uniformément dans le pneu. Après un trajet d'environ 10 km, mais pas plus de 10 minutes, s'arrêter et contrôler la pression du pneu à l'aide du compresseur. Visser le flexible d'air du compresseur directement sur la valve de pneu.
18. Si la pression du pneu dépasse 2,2 bar (220 kPa/31 psi), corriger selon la valeur prescrite. Répéter la procédure, jusqu'à ce que plus aucune perte de pression ne se produise.

    Si la pression des pneus est descendue au-dessous de 2,2 bar (220 kPa/31 psi), il ne faut plus utiliser le véhicule. Prendre contact avec un atelier.
19. Détacher la trousse de réparation de pneu, remettre dans son boîtier et la ranger sous le siège du conducteur.

⚠ Attention

Ne pas laisser le produit d'étanchéité entrer en contact avec la peau, les yeux ou les vêtements. En cas d'ingestion, contacter immédiatement un médecin.

Remarque

Les caractéristiques de conduite du pneu réparé sont fortement dégradées, c'est pourquoi il convient de remplacer ce pneu.

En cas de bruits anormaux ou de fort échauffement du compresseur, l'arrêter pendant au moins 30 minutes.

Respecter les consignes de stockage et la date d'expiration figurant sur la bouteille de produit d'étanchéité. Sa capacité d'étanchéité n'est plus garantie au-delà de cette date.

Remplacer le flacon de produit de colmatage. Mettre le flacon d'étanchéité au rebut conformément à la législation en vigueur.

Changement d'une roue

Certains véhicules sont équipés d'un kit de réparation de pneus au lieu d'une roue de secours ⇨ 206.

Effectuer les préparatifs suivants et suivre les conseils ci-après :

- Garer le véhicule sur un sol ferme, plat et non glissant. Mettre les roues avant en position droite.
- Serrer le frein de stationnement, engager la 1ère ou la marche arrière.
- Enlever la roue de secours ⇨ 210.
- Ne jamais changer simultanément plusieurs roues.

- N'utiliser le cric que pour remplacer les pneus crevés, pas pour monter des pneus d'hiver ou d'été au changement de saison.
- Le cric ne nécessite aucune maintenance.
- Si le sol n'est pas ferme, placer une planche solide d'une épaisseur maximale de 1 cm sous le cric.
- Déposer les objets lourds du véhicule avant de le monter sur cric.
- Aucune personne ni aucun animal ne doivent se trouver à l'intérieur du véhicule soulevé par un cric.
- Ne pas se glisser sous un véhicule soulevé par un cric.
- Ne pas démarrer le moteur d'un véhicule soulevé par un cric.
- Nettoyer les boulons / écrous de roue et le filet avec un chiffon propre avant de poser la roue.

⚠ Attention

Ne pas graisser la vis de roue, l'écrou de roue ou le cône d'écrou de roue.

1. Enlever l'enjoliveur (en utilisant le crochet fourni).

   Outillage de bord ⇨ 199.

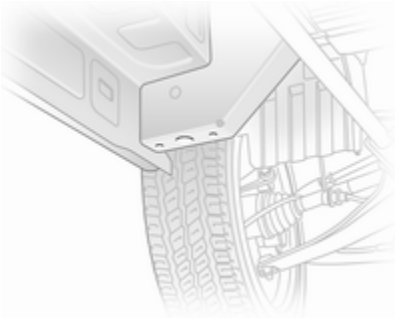

2. Desserrer chacun des boulons de roue d'un demi-tour à l'aide de la clé de roue. S'assurer que la clé est bien en place. La clé doit tourner dans le sens antihoraire pour dévisser les vis. Le cas échéant, inverser le sens de la clé.

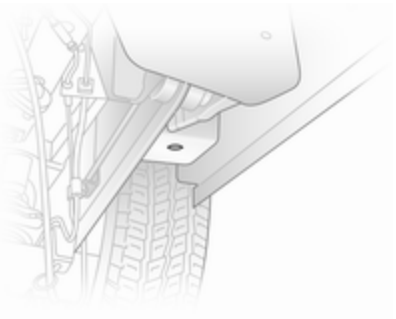

3. Placer le téton de la tête du cric sous le logement de levage qui est le plus proche de la roue concernée.

   S'assurer que le cric est correctement positionné. La base du cric doit reposer sur le sol juste sous le logement de levage et de manière telle qu'il ne puisse pas glisser.
4. Monter la clé sur le cric et soulever le véhicule en actionnant la clé jusqu'à ce que la roue ait quitté le sol.
5. Dévissant totalement les vis de roue en tournant dans le sens

antihoraire et les essuyer avec un chiffon.

Ranger les vis de roue en un endroit où les filets ne seront pas salis.

6. Changer la roue.

   Roue de secours ⇨ 210.

7. Visser les vis de roue.
8. Abaisser le véhicule et retirer le cric.
9. Serrer chacun des boulons de roue en diagonale en utilisant la clé de roue. S'assurer que la clé est bien en place. Le cliquet doit tourner dans le sens horaire pour serrer les boulons. Le cas échéant, inverser le sens de la clé.

   Le couple de serrage est de 160 Nm.

10. Remplacer l'enjoliveur, de manière à ce que le trou de valve de l'amortisseur soit aligné sur la valve du pneu avant l'installation.

Remarque
Si cela est applicable, poser les boulons anti-vol près de la valve de pneu (sinon il peut ne pas être possible de reposer l'enjoliveur).

11. Ranger la roue changée ⇨ 210 ainsi que les outils du véhicule ⇨ 199.
12. Faire équilibrer la nouvelle roue du véhicule.

    Vérifier la pression de gonflage du pneu installé ⇨ 230.

    Vérifier le couple de serrage de la roue.

Faire remplacer ou réparer le pneu défectueux dès que possible.

Roue de secours

Certains véhicules sont équipés d'un kit de réparation de pneus au lieu d'une roue de secours ⇨ 206.

La roue de secours peut être qualifiée de roue de dépannage en raison de sa taille par rapport aux autres roues du véhicule et selon les réglementations nationales. Dans ce cas, la vitesse est limitée même en l'absence d'étiquette à ce sujet sur la roue de secours.

Avertissement
L'utilisation d'une roue de secours plus petite que les autres roues ou conjointement avec des pneus d'hiver peut altérer la tenue de route. Faire remplacer le pneu défectueux dès que possible.

Il peut parfois être nécessaire de soulever le véhicule avec le cric pour accéder à la roue de secours si le véhicule est fortement chargé et qu'un pneu est plat.

Changement de roue ⇨ 208.

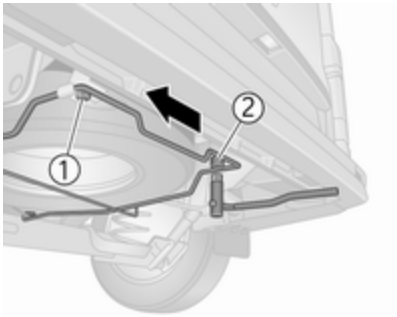

La roue de secours est montée sous le soubassement arrière et peut être attachée à l'aide d'une vis de sécurité qui ne peut être enlevée qu'à l'aide de la douille de boulon de roue fournie.

Outillage de bord ⇨ 199.

⚠Attention

En raison du poids de la roue, être prudent quand le support de roue de secours est libéré. Ne pas enlever la vis **1** à fond.

Soutenir la roue de secours à l'aide d'un objet adéquat pour éviter que la roue ne tombe brutalement lorsque le support est dévissé : risque de blessure !

Pour libérer le support de roue de secours, déposer complètement le boulon **2** puis desserrer le boulon **1**, en veillant à ne pas le déposer totalement. Bouger ensuite le support de roue de secours de haut en bas et d'un côté à l'autre jusqu'à ce qu'il se dégage du boulon **1** et abaisser l'ensemble de support.

Lors du rangement de la roue, s'assurer que le support de roue de secours est correctement positionné avant de serrer les vis.

Pneus d'été et d'hiver

Si vous utilisez des pneus d'hiver, la roue de secours peut rester chaussée d'un pneu d'été.

Si vous utilisez la roue de secours chaussée d'un pneu d'été, la tenue de roue du véhicule peut être affectée, en particulier sur des chaussées glissantes.

Pneus à sens de roulement imposé

Monter les pneus à sens de roulement imposé de sorte qu'ils roulent dans le sens de la marche. Le sens de rotation est reconnaissable au symbole (par exemple une flèche) placé sur le flanc du pneu.

En cas de roues montées dans le sens contraire de la marche, respecter ce qui suit :

- La tenue de route peut être altérée. Faire remplacer ou réparer le pneu défectueux dès que possible et le poser à la place de la roue de secours.
- Ne pas dépasser 80 km/h.
- Par temps de pluie et neige, conduire extrêmement prudemment.

Démarrage par câbles auxiliaires

Ne jamais démarrer à l'aide d'un chargeur rapide.

Lorsque la batterie du véhicule est déchargée, démarrer le moteur à l'aide de câbles auxiliaires de démarrage et de la batterie d'un autre véhicule.

⚠Attention

Le démarrage avec des câbles auxiliaires de démarrage doit être effectué avec la plus grande prudence. Tout non-respect des instructions suivantes peut entraîner des accidents ou des dégâts par explosion des batteries, ainsi que des dommages aux circuits électriques des deux véhicules.

⚠Attention

Éviter les contacts avec les yeux, la peau, les tissus et les surfaces peintes. Le liquide de batterie contient de l'acide sulfurique qui peut provoquer des blessures et des dégâts en cas de contact direct.

- Pas de flamme nue ni d'étincelles à proximité de la batterie.
- Une batterie déchargée peut commencer à geler à une température de 0 °C. Dégeler la batterie gelée avant de raccorder les câbles de démarrage.
- Pour travailler à proximité de la batterie, porter des lunettes et des vêtements de protection.
- Utiliser une batterie de démarrage de même tension (12 V). Sa capacité (Ah) ne doit pas être trop inférieure à celle de la batterie déchargée.
- Utiliser des câbles auxiliaires de démarrage avec pinces-crocodiles isolées et présentant une section d'au moins 16 mm^2 et de 25 mm^2 pour les moteurs diesel.
- Ne pas débrancher la batterie de véhicule déchargée du réseau de bord.
- Arrêter les appareils électriques non indispensables.
- Pendant le démarrage par câbles auxiliaires, ne pas se pencher sur la batterie.
- Veiller à ce que les pinces-crocodiles des câbles auxiliaires de démarrage ne se touchent pas.
- Les véhicules ne doivent pas se toucher pendant le démarrage à l'aide des câbles auxiliaires.
- Serrer le frein de stationnement, mettre la boîte de vitesses au neutre (point mort).
- Ouvrir les capuchons de protection de la borne positive des deux batteries.

L'entonnoir est situé dans le coffre.

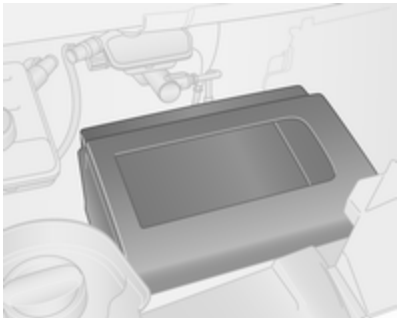

Enlever le cache pour accéder à la batterie.

Remarque
Si elle est présente, la batterie supplémentaire est connectée automatiquement à la batterie principale du véhicule uniquement lorsque le moteur du véhicule tourne. Elle ne doit pas être déconnectée manuellement avant un démarrage par câbles auxiliaires du véhicule.

Batterie du véhicule ⇨ 183.

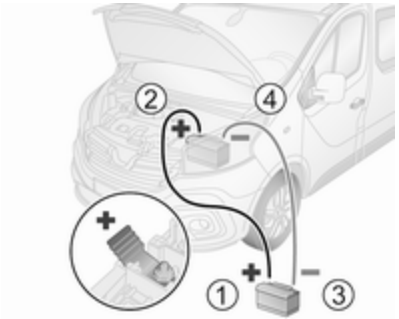

Séquence de raccordement des câbles :

1. Raccorder le câble rouge à la borne positive (1) de la batterie de démarrage.
2. Raccorder l'autre extrémité du câble rouge à la borne positive (2) de la batterie du véhicule déchargé.
3. Raccorder le câble noir à la borne négative (3) de la batterie de démarrage.
4. Raccorder l'autre extrémité du câble noir à un point de masse du véhicule (4), tel que le bloc moteur ou un boulon de fixation du moteur. Le raccorder aussi loin que possible de la batterie de véhicule déchargée, à au moins 60 cm.

Placer les câbles de sorte qu'ils ne puissent pas être happés par des pièces en mouvement dans le compartiment moteur.

Démarrage du moteur :

1. Mettre en marche le moteur du véhicule procurant le courant.
2. Au bout de cinq minutes, démarrer l'autre moteur. Les tentatives de démarrages ne doivent pas dépasser 15 secondes avec un intervalle de 1 minute entre elles.
3. Faire tourner les deux moteurs pendant environ 3 minutes au ralenti avec les câbles branchés.
4. Allumer les consommateurs électriques (par exemple phares, lunette arrière chauffante) sur le véhicule prenant le courant.
5. Le retrait des câbles se fait exactement dans l'ordre inverse de l'installation.

Remorquage

Remorquage du véhicule

L'œillet de remorquage se trouve dans l'outillage du véhicule ⇨ 199.

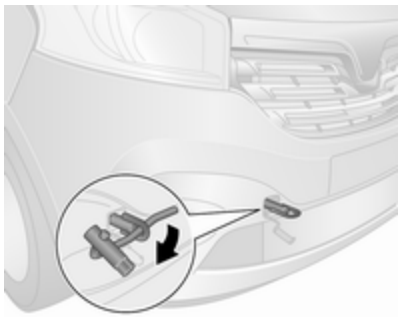

Dégager le bouchon à l'aide d'un outil adéquat.

Visser l'œillet de remorquage dans le sens horaire dans le point de remorquage avant et bien serrer en utilisant la clé de roue.

Attacher un câble de remorquage - ou mieux une barre de remorquage - à l'œillet de remorquage, jamais au pare-chocs ou aux organes de suspension avant.

Avertissement

Ne pas remorquer le véhicule depuis l'arrière. L'œillet de remorquage avant ne doit être utilisé que pour le remorquage et non pour récupérer un véhicule enlisé.

Avertissement

Activer les sécurités enfants des portes arrière si les sièges arrière sont occupés.

Sécurité enfants ⇨ 33.

Mettre le contact pour permettre l'opération des feux stop, de l'avertisseur sonore et des essuie-glaces avant et déplacer légèrement le volant pour le déverrouiller.

Remarque
Selon la version, il peut s'avérer nécessaire de mettre le moteur du véhicule en marche pour faire fonctionner les feux de stop.

Placer le levier sélecteur au point mort.

Desserrer le frein de stationnement.

Avertissement

Démarrer lentement. Ne pas conduire par à-coups. Des forces de traction trop importantes peuvent endommager les véhicules.

Quand le moteur est arrêté, le freinage et la direction nécessitent de plus grands efforts.

Allumer les feux de détresse ⇨ 117.

Mettre en marche le système de recyclage de l'air ⇨ 123 et fermer les vitres afin d'éviter la pénétration des gaz d'échappement du véhicule tracteur.

Prendre contact avec un atelier.

Après le remorquage, dévisser l'œillet de remorquage et remettre le bouchon en place.

Remorquage d'un autre véhicule

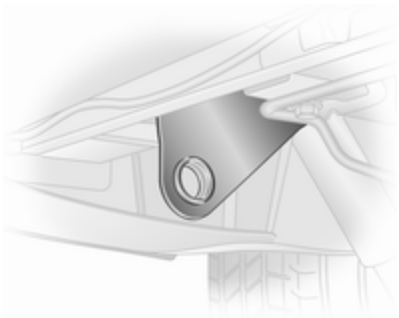

L'œillet de remorquage fixe se trouve sous le pare-chocs arrière, du côté gauche du véhicule.

Attacher un câble de remorquage - ou mieux une barre de remorquage - à l'œillet de remorquage arrière, jamais à l'essieu arrière ou aux organes de suspension.

L'œillet de remorquage arrière ne doit être utilisé que pour le remorquage et non pour récupérer un véhicule enlisé.

Avertissement
Démarrer lentement. Ne pas conduire par à-coups. Des forces de traction trop importantes peuvent endommager les véhicules.

Attelage de remorque ⇨ 174.

Soins extérieurs et intérieurs

Entretien extérieur

Serrures

Les serrures sont lubrifiées en usine en utilisant une graisse pour barillets de haute qualité. N'utiliser des produits dégivrants que si cela est absolument nécessaire car leur effet dégraissant entrave le fonctionnement des barillets. Après avoir utilisé un produit dégivrant, faire regraisser les barillets par un atelier.

Lavage

La peinture du véhicule est exposée aux conditions environnementales ; laver dès lors régulièrement le véhicule.

En cas d'utilisation de stations de lavage automatiques, nous préconisons celles utilisant des brosses textiles et un programme sans ajout de cire. Restrictions relatives aux rubans

de décor ou aux pièces de carrosserie peints mats ou filmés, voir Polissage et lustrage.

Ne jamais utiliser de nettoyeuse à jet de vapeur ou à jet haute pression pour le compartiment moteur.

Lustrer régulièrement les pièces peintes du véhicule.

Éliminer immédiatement les fientes, les insectes morts, les résines, le pollen, etc. car ils contiennent des composants corrosifs qui peuvent endommager la peinture.

En cas de passage à la station de lavage, suivre les instructions du fabricant. L'essuie-glace avant et l'essuie-glace arrière doivent être arrêtés et les rétroviseurs extérieurs doivent être rabattus. Enlever l'antenne et les accessoires externes tels que galerie de toit, etc.

En cas de lavage à la main, rincer abondamment les parties intérieures des passages de roue.

Nettoyer à fond les rebords et replis intérieurs des portes, le capot ainsi que les parties de la carrosserie qu'ils recouvrent.

Nettoyer les moulures en métal brillant avec une solution de nettoyage homologuée pour l'aluminium afin d'éviter tout dommage.

Avertissement

Toujours utiliser un produit de nettoyage dont le pH est compris entre quatre et neuf.

Ne pas utiliser de produits de nettoyage sur des surfaces brûlantes.

Rincer abondamment le véhicule et l'essuyer à la peau de chamois. Rincer la peau de chamois. Utiliser des peaux de chamois différentes pour les surfaces peintes et pour les surfaces vitrées : des résidus de cire sur les vitres altèrent la vision.

Faire graisser les charnières de toutes les portes par un atelier.

Ne pas éliminer les taches de goudron avec des objets durs. Utiliser un spray éliminant le goudron sur les surfaces peintes.

Éclairage extérieur

Les lentilles des phares et des autres lampes sont en plastique. Ne pas utiliser de produits abrasifs ou corrosifs ni de grattoirs et ne pas effectuer de nettoyage à sec.

Polissage et lustrage

Lustrer le véhicule régulièrement (au plus tard lorsque l'eau ne perle plus). Sinon la peinture se dessèche.

Un polissage n'est rendu nécessaire que lorsque la peinture est souillée par des substances solides ou a pris un aspect mat et perdu son éclat.

Le produit autopolish aux silicones forme aussitôt un film protecteur, dispensant ainsi du lustrage.

Les parties de la carrosserie en plastique non peint ne doivent pas être traitées avec des produits de lustrage ou de polissage.

Les rubans de décor ou pièces de carrosserie filmés mats ne doivent pas être polis afin d'éviter tout reflet. Ne pas utiliser les programmes à cire

chaude des stations de lavage automatiques si le véhicule est doté de telles pièces.

Les pièces de décor peintes mates, par ex. le cache de logement de rétroviseur, ne doivent pas être polies. Dans le cas contraire, ces pièces pourraient présenter des reflets et cela pourrait dissoudre la couleur.

Vitres et balais d'essuie-glace

Arrêter l'essuie-glace avant d'intervenir dans leurs zones de déplacement.

Nettoyer à l'aide d'un chiffon doux non pelucheux ou d'une peau de chamois avec du produit de nettoyage pour vitres et du produit d'élimination des insectes.

Lors du nettoyage de la vitre arrière depuis l'intérieur, toujours passer le chiffon parallèlement à l'élément de chauffage pour éviter tout dommage.

Utiliser un grattoir à arêtes vives pour éliminer le givre (la glace) de façon mécanique. Appuyer le grattoir fermement sur la vitre afin que la crasse ne puisse pas passer en dessous et rayer ainsi la vitre.

Retirer les résidus de saleté des balais d'essuie-glaces salis à l'aide d'un chiffon doux et d'un nettoyant pour vitres. S'assurer également de bien retirer tous les résidus de cire, insectes et autres de la vitre.

Les résidus de glace, la pollution et les balayages répétés sur des vitres sèches peuvent endommager, voire casser les balais d'essuie-glace.

Jantes et pneus

Ne pas utiliser de nettoyeurs à haute pression.

Nettoyer des jantes avec un nettoyant pour jantes à pH neutre.

Les jantes sont peintes et peuvent être nettoyées avec les mêmes produits que la carrosserie.

Dégâts à la peinture

Corriger les petits dégâts de peinture avec un crayon de retouche avant que la rouille ne se forme. Les grands dégâts de peinture ou la rouille doivent être réparés par un atelier.

Soubassement

Le soubassement est partiellement revêtu de PVC ou d'une couche de cire de protection permanente dans les zones les plus critiques.

Vérifier le soubassement après son lavage et le faire cirer le cas échéant.

Les matériaux en bitume caoutchouc peuvent abîmer la couche de PVC. Faire effectuer les travaux au soubassement par un atelier.

De préférence, laver le soubassement au début et à la fin de l'hiver et faire vérifier la couche de cire de protection.

Dispositif d'attelage

Ne pas nettoyer la barre d'attelage avec un jet de vapeur ou haute pression.

Entretien intérieur

Intérieur et garnitures

Ne nettoyer l'habitacle, y compris le revêtement de tableau de bord et les revêtements qu'à l'aide d'un chiffon sec ou de produit de nettoyage intérieur.

Nettoyer les garnitures en cuir à l'eau propre et avec un chiffon doux. Pour les taches tenaces, utiliser un produit d'entretien pour cuir.

Nettoyer le combiné d'instruments et les écrans uniquement avec un chiffon doux humide. Le cas échéant, utiliser une solution savonneuse douce.

Les garnitures en tissu se nettoient le mieux à l'aspirateur et à la brosse. Pour éliminer les taches, utiliser un produit de nettoyage pour tissu.

Il se peut que les tissus ne soient pas grand teint. Cela peut provoquer des décolorations visibles, notamment sur les garnitures de couleur claire. Éliminer les taches et les décolorations dès que possible.

Nettoyer les ceintures de sécurité à l'eau tiède ou avec un produit de nettoyage pour intérieur.

Avertissement

Attacher les fermetures Velcro des vêtements car elles peuvent abîmer le garnissage du siège si elles restent ouvertes.

La même chose s'applique aux vêtements avec des objets aux bords tranchants, tels que fermetures éclair, ceintures ou jeans cloutés.

Éléments en matière plastique et en caoutchouc

Les pièces en plastique et en caoutchouc peuvent être entretenues avec les mêmes produits que la carrosserie. Le cas échéant, utiliser un produit de nettoyage pour intérieur. Ne pas utiliser d'autres produits. Éviter notamment les solvants et l'essence. Ne pas utiliser de nettoyeurs à haute pression.

Service et maintenance

Informations générales **219**
Informations sur l'entretien 219
Fluides, lubrifiants et pièces recommandés **221**
Fluides et lubrifiants recommandés 221

Informations générales

Informations sur l'entretien

Il est important pour la sécurité, la fiabilité ainsi que pour le maintien de la valeur de votre véhicule que tous les travaux d'entretien soient effectués aux intervalles prévus.

Le plan d'entretien détaillé et à jour pour le véhicule est disponible auprès des ateliers.

Affichage de service ⇨ 98.

Identification du moteur ⇨ 224.

Intervalles d'entretien pour l'Europe

La maintenance de votre véhicule est requise tous les 40 000 km ou après deux ans, selon l'échéance survenant en premier, sauf indication contraire dans l'affichage de service.

Un intervalle d'entretien plus court peut être valide pour les comportements de conduite intenses, par ex. pour les taxis et les véhicules de police.

La périodicité des travaux d'entretien pour l'Europe est valide pour les pays suivants :

Andorre, Autriche, Belgique, Croatie, République tchèque, Danemark, Estonie, Finlande, France, Allemagne, Grèce, Hongrie, Islande, Irlande, Italie, Lettonie, Liechtenstein, Lituanie, Luxembourg, Pays-Bas, Norvège, Pologne, Portugal, Slovaquie, Slovénie, Espagne, Suède, Suisse, Royaume-Uni.

Affichage de service ⇨ 98.

Périodicité des travaux d'entretien pour l'international

Israël :
La maintenance de votre véhicule est requise tous les 40 000 km ou après deux ans, selon l'échéance survenant en premier, sauf indication contraire dans l'affichage de service.

Albanie, Bosnie-Herzégovine, Kosovo, Macédoine, Monténégro, Serbie :
La maintenance de votre véhicule est requise tous les 30 000 km ou après deux ans, selon l'échéance survenant en premier, sauf indication contraire dans l'affichage de service.

Roumanie, Bulgarie, Moldavie, Chypre :
La maintenance de votre véhicule est requise tous les 30 000 km ou après un an, selon l'échéance survenant en premier, sauf indication contraire dans l'affichage de service.

Turquie :
La maintenance de votre véhicule est requise tous les 20 000 km ou après un an, selon l'échéance survenant en premier, sauf indication contraire dans l'affichage de service.

Maroc, Afrique du sud, Russie, Ukraine, Belarus, Kazakhstan :
La maintenance de votre véhicule est requise tous les 15 000 km ou après un an, selon l'échéance survenant en premier, sauf indication contraire dans l'affichage de service.

Algérie, Tunisie, Malte, Singapour :
La maintenance de votre véhicule est requise tous les 10 000 km ou après un an, selon l'échéance survenant en premier, sauf indication contraire dans l'affichage de service.

Égypte :
La maintenance de votre véhicule est requise tous les 8 000 km ou après un an, selon l'échéance survenant en premier, sauf indication contraire dans l'affichage de service.

Des conditions de fonctionnement intenses existent si une ou plusieurs des circonstances suivantes se produisent fréquemment : Démarrage à froid, utilisation de l'arrêt / démarrage, utilisation d'une remorque, conduite en montagne, conduite sur des surfaces routières en mauvais état et sableuses, augmentation de la pollution de l'air, présence de sable dans l'air et haute teneur en poussières, conduite à haute altitude et variations importantes de température. Dans ces conditions d'utilisation intenses, certains entretiens peuvent être plus souvent nécessaires que l'intervalle d'entretien habituel.

Affichage de service ⇨ 98.

Confirmations

La confirmation du service est enregistrée dans le carnet d'entretien et de garantie. La date et le kilométrage sont ajoutés ainsi que la signature et le cachet de l'atelier ayant effectué l'entretien.

S'assurer que le carnet d'entretien et de garantie est correctement rempli car la preuve d'un entretien suivi est essentielle en cas d'appel à la garantie ou de demande de geste commercial et cela constituera aussi un argument positif lors de la revente éventuelle du véhicule.

Affichage d'entretien

La périodicité d'entretien est basée sur plusieurs paramètres en fonction de l'utilisation du véhicule.

L'affichage de service, situé sur le centre d'informations du conducteur, indique quand le prochain entretien est dû. Prendre contact avec un atelier.

Affichage de service ⇨ 98.

Fluides, lubrifiants et pièces recommandés

Fluides et lubrifiants recommandés

Utiliser uniquement des produits satisfaisant les spécifications recommandées.

⚠ Attention
Les produits nécessaires au fonctionnement du véhicule sont dangereux et peuvent être nocifs. Manipuler avec prudence. Respecter les consignes figurant sur les récipients.

Huile moteur

L'huile moteur est identifiée par sa qualité et par sa viscosité. Lors du choix de l'huile moteur à utiliser, la qualité est plus importante que la viscosité. La qualité de l'huile garantit, par ex. la propreté du moteur, la protection contre l'usure et le contrôle du vieillissement de l'huile, alors que la classe de viscosité définit la capacité d'écoulement de l'huile sur une certaine gamme de températures.

Dexos est la plus récente des huiles moteur de qualité et offre une protection optimale des moteurs diesel. S'il n'est pas possible de s'en procurer, il faut utiliser des huiles moteur d'autres qualités mentionnées.

Sélectionner l'huile moteur appropriée en fonction de sa qualité et de la température ambiante minimale ⇨ 225.

Appoint d'huile moteur

Avertissement
Si de l'huile se répand, l'éponger et la mettre au rebut correctement.

Les huiles moteur de différentes marques et différents producteurs peuvent être mélangées pour autant que vous respectiez les critères d'huile moteur spécifiés qualité et viscosité.

Sélectionner l'huile moteur appropriée en fonction de sa qualité et de la température ambiante minimale ⇨ 225.

Additifs supplémentaires d'huile moteur

L'utilisation d'additifs supplémentaires d'huile moteur peut entraîner des dégâts et rendre la garantie caduque.

Classes de viscosité d'huile moteur

La classe de viscosité SAE définit la capacité d'écoulement d'une huile.

L'huile multigrade est représentée par deux chiffres, par ex. SAE 5W-30. Le premier chiffre, suivi d'un W, indique la viscosité à basse température et le second chiffre, la viscosité à haute température.

Sélectionner la classe de viscosité adéquate en fonction de la température ambiante minimale ⇨ 225.

Toutes les classes de viscosité recommandées sont adaptées pour une utilisation à des températures ambiantes élevées.

Liquide de refroidissement et antigel

Utiliser uniquement de l'antigel pour liquide de refroidissement sans silicates et à longue durée de vie (LLC), approuvé pour le véhicule. Prendre contact avec un atelier.

Le système est rempli en usine d'un liquide de refroidissement assurant une excellente protection contre la corrosion et contre le gel jusqu'à -28 °C environ. Cette concentration doit être conservée tout au long de l'année. L'utilisation d'additifs supplémentaires pour liquide de refroidissement dont le but est de procurer une protection supplémentaire contre la corrosion ou d'assurer l'étanchéité en cas de petites fuites peut provoquer des problèmes de fonctionnement. Nous déclinons toute responsabilité quant aux conséquences liées à l'utilisation d'additifs supplémentaires pour liquide de refroidissement.

Liquide de lave-glace

Utiliser uniquement du liquide de lave-glace agréé pour le véhicule pour éviter d'endommager les balais d'essuie-glace, la peinture, les pièces en plastique et en caoutchouc. Prendre contact avec un atelier.

Liquide de frein

Au fil du temps, le liquide de frein absorbe l'humidité, ce qui réduit l'efficacité du freinage. Le liquide de frein doit donc être remplacé à l'intervalle spécifié.

AdBlue

Utiliser uniquement AdBlue pour réduire les oxydes d'azote dans les émissions de gaz d'échappement ⇨ 149.

Caractéristiques techniques

Identification du véhicule **223**
Numéro d'identification du véhicule 223
Plaquette d'identification 224
Identification du moteur 224
Données du véhicule **225**
Liquides et lubrifiants recommandés 225
Dimensions du véhicule 226
Capacités 229
Pressions des pneus 230

Identification du véhicule

Numéro d'identification du véhicule

Le numéro d'identification du véhicule (NIV) est visible à travers le pare-brise.

Le NIV peut également être lu derrière un cache en plastique amovible sur le seuil de porte droit.

Plaquette d'identification

La plaquette signalétique se trouve sur le montant de porte droit.

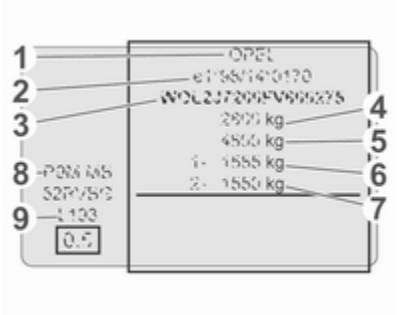

Données de la plaquette signalétique :

1 : Constructeur
2 : Numéro d'homologation
3 : Numéro d'identification du véhicule
4 : Poids nominal brut du véhicule en kg
5 : Poids total roulant autorisé en kg
6 : Charge maximale autorisée sur l'essieu avant en kg
7 : Charge maximale autorisée sur l'essieu arrière en kg
8 : Code moteur
9 : Données spécifiques au véhicule ou au pays

Remarque
La plaquette d'identification de votre véhicule peut différer de celle illustrée ici.

La charge sur essieu avant et la charge sur essieu arrière ne doivent pas dépasser ensemble le poids total autorisé en charge.

Le poids en ordre de marche du véhicule dépend des caractéristiques du véhicule, par exemple des accessoires et équipements facultatifs. Voir le certificat de conformité CEE fourni avec votre véhicule et les autres documents d'enregistrement nationaux.

Les données techniques ont été établies selon les normes de la Communauté Européenne. Tous droits de modification réservés. Les indications figurant sur les papiers du véhicule ont toujours priorité sur celles du présent manuel.

Identification du moteur

Le modèle Vivaro est doté de moteurs diesel à quatre cylindres et d'une cylindrée de 1 598 cm^3. Le code d'identification du moteur commence par R9M et indique la puissance ainsi que la catégorie d'émissions. Ce code fait partie de la plaquette d'identification ; il est estampillé sur le bloc-cylindres.

Pour plus d'informations techniques, voir le certificat de conformité CEE fourni avec votre véhicule et les autres documents d'enregistrement nationaux.

Avec le numéro d'identification du véhicule (NIV), il est également possible de déterminer le type de moteur qui équipe votre véhicule. Pour plus d'informations, consulter un atelier.

Données du véhicule

Liquides et lubrifiants recommandés

Qualité de l'huile moteur exigée

Qualité d'huile moteur : Europe	
dexos 2	✓

Dans les pays disposant d'un intervalle d'entretien international ⇨ 219, les qualités d'huile répertoriées ci-dessous peuvent être utilisées :

Qualité d'huile moteur : International	
dexos 2	✓
ACEA C3 Moteurs avec filtre à particules (pour diesel)	✓
ACEA A3/B4 Moteurs sans filtre à particules (pour diesel)	✓

Classes de viscosité d'huile moteur

Température ambiante	
jusqu'à -25 °C	SAE 0W-30 ou SAE 0W-40 SAE 5W-30 ou SAE 5W-40
au-dessous de -25 °C	SAE 0W-30 ou SAE 0W-40

Dimensions du véhicule

Type	Fourgonnette		Combi		Double cabine		Plancher cabine
Empattement	**L1**	**L2**	**L1**	**L2**	**L1**	**L2**	**L2**
Longueur [mm]	4999	5399	4999	5399	4999	5399	5248
Largeur sans rétroviseurs [mm]	1956	1956	1956	1956	1956	1956	1955
Largeur, les deux rétroviseurs compris [mm]	2283	2283	2283	2283	2283	2283	2283
Hauteur - non chargé (sans antenne) [mm] H1	1971	1967	1970	1970	1971	1967	1971
H2	2493	2493	–	–	–	–	–
Empattement [mm]	3098	3498	3098	3498	3098	3498	3498

Dimensions de l'espace de chargement

Fourgonnette	L1		L2	
Hauteur de toit	**H1**	**H2**	**H1**	**H2**
Hauteur maximale de baie de portes arrière [mm]	1295	1818	1295	1818
Largeur de baie de portes arrière (au niveau du plancher) [mm]	1391	1391	1391	1391
Hauteur maximale d'espace de chargement [mm]	1387	1913	1387	1913
Largeur maximale d'espace de chargement [mm]	1662	1662	1662	1662

Fourgonnette	L1		L2	
Hauteur de toit	**H1**	**H2**	**H1**	**H2**
Largeur entre les passages de roue [mm]	1268	1268	1268	1268
Longueur maximale du plancher de chargement [mm]	2537	2537	2937	2937
Longueur maximale du plancher de chargement - jusqu'à la zone au niveau des pieds du passager avant (avec fonction de charge traversante) [mm]	3815	3815	4150	4150
Largeur de baie de porte latérale [mm]	1229	1229	1229	1229
Largeur de baie de porte latérale coulissante - à 100 mm du plancher [mm]	1030	1030	1030	1030
Hauteur de baie de porte latérale [mm]	1284	1284	1284	1284

Combi	L1	L2
Hauteur maximale de baie de portes arrière [mm]	1295	1295
Largeur de baie de portes arrière (au niveau du plancher) [mm]	1391	1391
Hauteur maximale d'espace de chargement [mm]	1369	1369
Largeur maximale d'espace de chargement [mm]	1662	1662
Largeur entre les passages de roue [mm]	1268	1268
Longueur maximum du plancher de chargement - avec hayon [mm]	736 / 1620[1)]	1136 / 2020[1)]
Longueur maximum du plancher de chargement - avec portes arrière [mm]	765 / 1679[1)]	1165 / 2079[1)]

Combi	L1	L2
Largeur de baie de porte latérale [mm]	1229	1229
Largeur de baie de porte latérale coulissante - à 100 mm du plancher [mm]	1030	1030
Hauteur de baie de porte latérale [mm]	1284	1284

1) Selon la rangée de sièges.

Double cabine	L1	L2
Hauteur maximale de baie de portes arrière [mm]	1320	1320
Largeur de baie de portes arrière (au niveau du plancher) [mm]	1391	1391
Hauteur maximale d'espace de chargement [mm]	1387	1387
Largeur maximale d'espace de chargement [mm]	1662	1662
Largeur entre les passages de roue [mm]	1268	1268
Longueur maximale du plancher de chargement [mm]	2000	2400
Longueur maximale du plancher de chargement - derrière les sièges arrière [mm]	1370	1770
Largeur de baie de porte latérale [mm]	1229	1229
Largeur de baie de porte latérale coulissante - à 100 mm du plancher [mm]	1030	1030
Hauteur de baie de porte latérale [mm]	1284	1284

Capacités

Réservoir de carburant

Réservoir à carburant, capacité nominale [l]	80

Réservoir d'AdBlue

AdBlue, contenance nominale [l]	22,5

Pressions des pneus

Pneu	Avant [kPa/bar] (psi)	Arrière [kPa/bar] (psi)
195/75 R16 C 107/105T, 205/65 R16 C 107/105T	380/3,8 (55)	420/4,2 (61)
215/65 R16 C 106/104T, 215/65 R16 C 107/105T	310/3,1 (45)	340/3,4 (49)
215/60 R17 C 109/107T	350/3,5 (51)[2)]	390/3,9 (57)[3)]

2) Combi : 320/3,2 (46) pour la conduite hors autoroute.
3) Combi : 350/3,5 (51) pour la conduite hors autoroute.

Informations au client

Informations au client **231**
Déclaration de conformité 231
REACH 235
Marques commerciales déposées 235
Enregistrement des données du véhicule et vie privée **235**
Enregistrements des données d'événements 235
Identification de fréquence radio (RFID) 239

Informations au client

Déclaration de conformité

Systèmes de transmission radio

Ce véhicule possède des systèmes qui transmettent et/ou reçoivent des ondes radio soumises à la directive 2014/53/EU. Les fabricants des systèmes mentionnés plus loin déclarent la conformité avec la directive 2014/53/EU. Le texte complet de la déclaration de conformité EU pour chaque système est disponible à l'adresse Internet suivante : www.opel.com/conformity.

L'importateur est Opel / Vauxhall, Bahnhofsplatz, 65423 Ruesselsheim am Main, Germany.

Transmetteur de clé électronique
Continental Automotive

1 Rue de Clairefontaine, 78120 Rambouillet, France

Fréquence d'utilisation : 433 MHz

Sortie maximale : 10 mW ERP

Blocage du démarrage
Visteon Electronics

04 Rue Nelson Mandela, Zone Industrielle Borj Cedria, 2055 Bir El Bey, Tunisia

Fréquence de fonctionnement : 125 kHz

Puissance maximale : 42 dBµA/m à 10 m

Blocage du démarrage
Continental Automotive

1 Rue de Clairefontaine, 78120 Rambouillet, France

Fréquence de fonctionnement : 125 kHz

Puissance maximale : 42 dBµA/m à 10 m

IntelliLink Touch
Continental Automotive

1 Rue de Clairefontaine, 78120 Rambouillet, France

Fréquence de fonctionnement : s.o.

Puissance maximale : s.o.

NAVI 50 IntelliLink / NAVI 80 IntelliLink
LG Electronics

LG Electronics European Shared Service Center B.V., Krijgsman 1, 1186 DM Amstelveen, The Netherlands

Fréquence de fonctionnement : 2,4 GHz

Sortie maximale : 100 mW EIRP

Module de navigation
TomTom Int'l BV

De Ruijterkade 154, 1011 AC Amsterdam, The Netherlands

Fréquence de fonctionnement : 2,4 GHz

Sortie maximale : 100 mW EIRP

Récepteur de commande à distance du chauffage de stationnement
Eberspaecher Climate Control Systems GmbH & Co. KG

Eberspaecherstrasse 24, 73730 Esslingen, Germany

Fréquence de fonctionnement : s.o.

Puissance maximale : s.o.

Transmetteur de commande à distance du chauffage de stationnement
Eberspaecher Climate Control Systems GmbH & Co. KG

Eberspaecherstrasse 24, 73730 Esslingen, Germany

Fréquence de fonctionnement : 434,6 MHz

Puissance maximale : 10 dBm

Unité de commande télématique
Continental Automotive

1 Rue de Clairefontaine, 78120 Rambouillet, France

Fréquence d'utilisation : 2400 – 2483,5 MHz

Sortie maximale : 100 mW EIRP

R16 / R16 BT USB / CD18 BT USB
Visteon Electronics

04 Rue Nelson Mandela, Zone Industrielle Borj Cedria, 2055 Bir El Bey, Tunisia

Fréquence de fonctionnement : 2,4 GHz

Sortie maximale : 100 mW EIRP

Transmetteur de la télécommande radio
Visteon Electronics

04 Rue Nelson Mandela, Zone Industrielle Borj Cedria, 2055 Bir El Bey, Tunisia

Fréquence d'utilisation : 433 MHz

Sortie maximale : 10 mW ERP

Récepteur de la télécommande radio
Visteon Electronics

04 Rue Nelson Mandela, Zone Industrielle Borj Cedria, 2055 Bir El Bey, Tunisia

Fréquence d'utilisation : 433 MHz

Sortie maximale : 10 mW ERP

Écran de caméra arrière
Ficosa International

Gran Via de Carles III, 98, 08028 Barcelona, Spain

Fréquence de fonctionnement (MHz)	Puissance maximale (dBm)
824 - 894	39
880 - 960	39
1710 - 1880	36
1850 - 1890	33

Module télématique

Masternaut International

4 Rue Charles Cros, 27400 Louviers, France

Fréquence de fonctionnement (MHz)	Puissance maximale (dBm)
900	33
1800	30

Surveillance de la pression des pneus

Schrader Electronics

Trooperslane Industrial Estate, 2 Meadowbank Rd, Carrickfergus BT38 8YF, United Kingdom

Fréquence d'utilisation : 433 MHz

Sortie maximale : 10 mW ERP

Systèmes de radar

Les déclarations de conformité spécifiques au pays pour les systèmes radar sont présentées sur la page suivante :

European Union
EC Directive: 1999/5/EC
Manufacturer: Delphi Electronics & Safety
Model / Type Designation: L2C0038TR
Description / Intended Use:
Electronically Scanned Radar (ESR),
a 76.5GHz adaptive cruise control system radar fitted to motor vehicles at vehicle manufacture
Applied Standards:
47 CFR Part 15
CEPT ERC Recommendation 70-03
EN 60950
EN 301 091
European Commission Directive 2006/28/EC
I declare that the product referenced above is in compliance with the essential requirements and other relevant provisions of Directive 1999/5/EC, on the approximation of the laws of the member states relating to Directive 1999/5/EC.

Brazil

Este equipamento opera em caráter secundário, isto é, não tem direito a proteção contra interferência prejudicial, mesmo de estações do mesmo tipo, e não pode causar interferência a sistemas operando em caráter primário

Indonesia
14785/POSTEL/2010
1982

Jordan
Type Approval No.: TRC/LPD/2009/87
Equipment Type: Low Power Device (LPD)

Malaysia

Approval #: B 05358

Moldova

8526

Morocco
AGREE PAR L'ANRT MAROC
Numéro d'agrément :
MR 4838 ANRT 2009
Date d'agrément : 22/5/2009

Singapore
Complies with
IDA Standards
DA105753

South Africa

TA-2009/163
APPROVED

South Korea

Taiwan

UAE
TRA
REGISTERED No:
0018923/09
DEALER No:
DA0047809/10

United States of America and Canada
Model / FCC ID: L2C0038TR IC: 3432A-0038TR

This device complies with Part 15 of the FCC Rules and with Industry Canada license-exempt RSS standard(s). Operation is subject to the following two conditions: (1) This device may not cause harmful interference, and (2) This device must accept any interference received, including interference that may cause undesired operation.

Le présent appareil est conforme aux CNR d'Industrie Canada applicables aux appareils radio exempts de licence. L'exploitation est autorisée aux deux conditions suivantes: (1) l'appareil ne doit pas produire de brouillage, et (2) l'utilisateur de l'appareil doit accepter tout brouillage radioélectrique subi, même si le brouillage est susceptible d'en compromettre le fonctionnement.

Note: Changes or modifications not expressively approved by the party responsible for compliance could void the user's authority to operate the equipment. The term "IC:" before the radio certification number only signifies that Industry Canada technical specifications were met.

Note: This equipment complies with radiation exposure limits set forth for an uncontrolled environment. This equipment should be installed and operated with minimum distance of 20 cm between the radiator and your body.

REACH

Registration, Evaluation, Authorisation and Restriction of Chemicals (REACH) est un règlement de l'Union européenne adopté pour améliorer la protection de la santé humaine et de l'environnement contre les risques liés aux substances chimiques. Visiter le site www.opel.com/reach pour de plus amples renseignements et pour accéder aux informations communiquées en application de l'article 33.

Marques commerciales déposées

Apple Inc.
Apple CarPlay™ est une marque commerciale d'Apple Inc.

App Store® et iTunes Store® sont des marques déposées d'Apple inc.

iPhone®, iPod®, iPod touch®, iPod nano®, iPad® et Siri® sont des marques déposées d'Apple inc.

Bluetooth SIG, Inc.
Bluetooth® est une marque commerciale déposée de Bluetooth SIG, Inc.

DivX, LLC
DivX® et DivX Certified® sont des marques déposées de DivX, LLC.

EnGIS Technologies, Inc.
BringGo® est une marque commerciale déposée d'EnGIS Technologies, Inc.

Google Inc.
Android™ et Google Play™ Store sont des marques déposées de Google Inc.

Stitcher inc.
Stitcher™ est une marque déposée de Stitcher, inc.

Verband der Automobilindustrie e.V.
AdBlue® est une marque commerciale déposée de VDA.

Enregistrement des données du véhicule et vie privée

Enregistrements des données d'événements

Des unités de commande électronique sont installées dans votre véhicule. Les unités de commande traitent les données qui sont reçues par les capteurs du véhicule, par exemple, ou qui sont générées d'elles-mêmes ou encore qui s'échangent entre les unités. Certaines commandes sont nécessaires au bon fonctionnement de votre véhicule, d'autres vous assistent en conduisant (systèmes d'aide à la conduite), d'autres encore assurent des fonctions de confort ou d'infodivertissement.

Ce qui suit contient des informations générales au sujet du traitement des données dans le véhicule. Vous trouverez des informations supplémentaires sur les données spécifiques qui sont téléchargées, stockées et transmises à des tiers et à quelles fins dans votre véhicule sous le mot-clé

Protection des données, étroitement liées aux références des caractéristiques fonctionnelles concernées dans le manuel du propriétaire concerné ou dans les conditions générales de vente. Elles sont également disponibles en ligne.

Données de fonctionnement dans le véhicule

Les unités de commande traitent les données de fonctionnement du véhicule.

Ces données sont par ex. :

- l'information sur l'état du véhicule (par exemple la vitesse, le délai de déplacement, l'accélération latérale, le taux de rotation de roue, l'affichage de bouclage de ceinture de sécurité)
- conditions ambiantes (par exemple la température, le capteur de pluie, le capteur de distance)

En règle générale, ces données sont temporaires et ne sont pas stockées au-delà d'un cycle opérationnel. Elles ne sont donc traitées qu'à bord du véhicule lui-même. Les unités de commande incluent souvent du stockage de données (y compris la clé de véhicule). Cette fonction permet de documenter temporairement ou en permanence les informations relatives à l'état du véhicule, aux contraintes des composants, aux exigences d'entretien ainsi qu'aux événements et erreurs techniques.

Selon le niveau de l'équipement technique, les données stockées sont les suivantes :

- État de fonctionnement de composants de système (par exemple niveau de remplissage, pression des pneus, état de la batterie)
- défaillances et défauts dans d'importants composants de système (par exemple les feux, les freins)
- réactions de système dans des situations de conduite spéciales (par exemple le déclenchement d'un coussin gonflable, la commande des systèmes de commande de stabilité)
- information sur des événements qui endommagent le véhicule
- pour les véhicules électriques, la quantité de charge de la batterie haute tension, d'autonomie estimée

Dans des cas particuliers (par exemple si le véhicule a détecté un dysfonctionnement), il peut s'avérer nécessaire d'enregistrer des données qui seraient autrement simplement volatiles.

Lorsque vous utilisez des services (par exemple des réparations, une maintenance), les données d'exploitation sauvegardées peuvent être lues avec le numéro d'identification du véhicule et utilisées si nécessaire. Le personnel travaillant pour le réseau de service (par exemple les garages, les fabricants) ou des tiers (par exemple un service de dépannage) peut lire les données du véhicule. Ceci s'applique également au travail sous garantie et aux mesures d'assurance de qualité.

Les données sont généralement lues via le port OBD (On-Board Diagnostics) prescrit par la loi dans le

véhicule. Les données d'exploitation lues documentent l'état technique du véhicule ou de ses composants et facilitent le diagnostic des défauts, le respect des obligations de garantie et l'amélioration de la qualité. Ces données, en particulier les informations relatives à la contrainte des composants, aux événements techniques, aux erreurs de l'opérateur et à d'autres défauts, sont transmises au constructeur, le cas échéant, avec le numéro d'identification du véhicule. La responsabilité du fabricant est également engagée. Le fabricant peut également utiliser les données d'exploitation provenant des véhicules pour les rappels de produits. Ces données peuvent également être utilisées pour vérifier la garantie du client et les demandes sous garantie.

Les mémoires de défauts dans le véhicule peuvent être mises à zéro par une entreprise de service après-vente lors d'un entretien ou d'une réparation ou à votre demande.

Fonctions de confort et d'infodivertissement

Les réglages de confort et les réglages personnalisés peuvent être enregistrés dans le véhicule et modifiés ou réinitialisés à tout moment.

Selon le niveau d'équipement du véhicule, ceci peut inclure :

- réglages de position de siège et de volant
- réglages de châssis et de climatisation
- réglages personnalisés tels que l'éclairage intérieur

Vous pouvez saisir vos propres données dans les fonctions d'infodivertissement pour votre véhicule dans le cadre des caractéristiques sélectionnées.

Selon le niveau d'équipement du véhicule, ceci peut inclure :

- données multimédia telles que la musique, les vidéos ou les photos à lire dans un système multimédia intégré
- données du carnet d'adresses à utiliser avec un système mains libres intégré ou un système de navigation intégré
- saisie des destinations
- données sur l'utilisation des services en ligne

Ces données pour les fonctions de confort et d'infodivertissement peuvent être mémorisées localement dans le véhicule ou conservées sur un appareil que vous avez connecté au véhicule (par exemple un smartphone, une clé USB ou un lecteur MP3). Les données que vous avez saisies vous-même peuvent être supprimées à tout moment.

Ces données peuvent également être transmises hors du véhicule à votre demande, particulièrement en utilisant des services en ligne en accord avec les réglages que vous avez sélectionnés.

Intégration smartphone, par exemple Android Auto ou Apple CarPlay

Si votre véhicule est équipé en conséquence, vous pouvez connecter votre smartphone ou un autre appareil mobile au véhicule afin de pouvoir le contrôler via les commandes intégrées au véhicule. L'image et le son du smartphone peuvent être émis via le système multimédia. Simultanément, une information spécifique est transmise à votre smartphone. Selon le type d'intégration, ceci inclut des données telles que les données de position, le mode jour/nuit et d'autres informations générales au sujet du véhicule. Pour plus d'information, veuillez consulter les consignes d'utilisation du véhicule/du système infodivertissement.

L'intégration permet aux applications smartphone sélectionnées d'être utilisées, telles que la navigation ou la lecture de musique. Aucune autre intégration n'est possible entre le smartphone et le véhicule, en particulier l'accès actif aux données du véhicule. La nature du traitement ultérieur des données est déterminée par le fournisseur de l'application utilisée. Si vous pouvez définir des paramètres et si oui lesquels, dépend de l'application en question et du système d'exploitation de votre smartphone.

Services en ligne

Si votre véhicule est relié à un réseau radio, cela permet l'échange de données entre votre véhicule et d'autres systèmes. La connexion réseau radio est rendue possible grâce à un émetteur dans votre véhicule ou à un appareil mobile que vous fournissez (par exemple un smartphone). Les fonctions en ligne peuvent être utilisées via cette connexion au réseau radio. Il s'agit notamment des services et applications / apps en ligne qui vous sont fournies par le fabricant ou d'autres fournisseurs.

Services exclusifs

Dans le cas des services en ligne du fabricant, les fonctions correspondantes sont décrites par le fabricant dans un lieu adéquat (par exemple le manuel d'utilisation, le site web du fabricant) et les informations relatives à la protection des données sont fournies. Les données personnelles peuvent être utilisées pour les services en ligne. L'échange de données à cet effet s'effectue via une connexion sécurisée, par exemple à l'aide des systèmes informatiques du fabricant prévus à cet effet. La collecte, le traitement et l'utilisation des données à caractère personnel aux fins de l'élaboration des services sont effectués uniquement sur la base d'une autorisation légale, par exemple dans le cas du système de communication d'urgence légal ou d'un accord contractuel ou encore en vertu du consentement.

Vous pouvez activer ou déactiver les services et fonctions (qui sont facturés dans une certaine mesure) et dans certains cas, l'ensemble de la connexion au réseau radio du véhicule. Ceci n'inclut pas les fonctions statutaires et services telles que le système de communication d'urgence.

Services tiers

Si vous utilisez des services en ligne d'autres fournisseurs (tiers), ces services sont soumis à la responsabilité, à la protection des données et aux conditions d'utilisation du fournisseur en question. Le fabricant n'a souvent aucune influence sur le contenu échangé à cet égard.

Veuillez donc noter la nature, l'étendue et le but de la collecte et de l'utilisation des données personnelles dans le cadre des services tiers fournis par le prestataire de services en question.

Identification de fréquence radio (RFID)

La technologie RFID est utilisée sur certains véhicules pour des fonctions telles que la surveillance de la pression des pneus et le blocage de démarrage. Il est également utilisé en association avec des fonctions de confort comme les télécommandes radio pour le verrouillage/déverrouillage des portes et le démarrage. La technologie RFID des véhicules Opel n'utilise pas et n'enregistre pas d'informations personnelles, pas plus qu'elle n'établit de liens vers d'autres systèmes Opel contenant des informations personnelles.

Index alphabétique

A

Accessoires électriques..... 93
Accessoires et modifications du véhicule 177
Accoudoir 51
Accouplement de remorque..... 174
AdBlue..... 105, 110, 149, 221
Additifs d'huile moteur..... 221
Affichage d'informations..... 108
Affichage de service 98
Affichages d'informations..... 108
Aide au démarrage en côte 158
Aide au stationnement 165
Aide au stationnement à ultrasons..... 165
Airbags et rétracteurs de ceinture 102
Alarme antivol 39
Alerte..... 109
Allumage des feux de jour..... 115
Allume-cigares 94
Anneaux d'arrimage 82
Antiblocage de sécurité 157
Antiblocage de sécurité (ABS) . . 104
Antigel..... 181
Appel de phares 115
Appuis-tête 47
Arrêt automatique..... 142, 144
Arrêter le moteur..... 103
Assistance au freinage 158
Autocollants de pare-brise..... 44
Avertisseur sonore 15, 89

B

Banquette..... 79
Barre de remorquage..... 174
Batterie..... 22, 23, 128, 183
Batterie AGM..... 183
Batterie, démarrage par câbles auxiliaires..... 212
Batterie du véhicule 183, 212
Batterie en fibre de verre microporeuse..... 183
Blocage du démarrage 41
Boîte à fusibles..... 196
Boîte à fusibles du tableau de bord 196
Boîte à gants 77
Boîte de rangement..... 79
Boîte de vitesses 17
Boîte manuelle 156
Bouches d'aération..... 134
Bouches d'aération fixes 135
Bouches d'aération réglables 134
Boulons antivol..... 208
Bouton d'alimentation..... 18, 140

C

Cache-bagages 82
Caméra arrière 168
Capacités 229

Capot 178
Caractéristiques de conduite et conseils pour le remorquage .. 174
Caractéristiques du véhicule..... 225
Caractéristiques spécifiques du véhicule 3
Carburant diesel..... 171
Carburant pour moteurs diesel .. 171
Car Pass 22
Catalyseur 149
Ceinture de sécurité 8
Ceinture de sécurité à trois points 58
Ceintures..... 57
Ceintures de sécurité 57
Cendriers 95
Centre d'informations du conducteur..... 108
Chaînes à neige 205
Changement d'une roue 208
Changement de pneus..... 208
Changement de rapport..... 104
Changement de taille de pneus et de jantes 205
Charge au toit..... 86
Chauffage 52
Chauffage auxiliaire..... 128
Chauffage de liquide de refroidissement..... 128
Chauffage de siège..... 52
Chauffage de stationnement..... 128
Chauffage et ventilation 122
Classes de viscosité d'huile moteur..... 221
Clé de roue..... 199
Clés 21
Clés, serrures..... 21
Clé Torx..... 199
Clignotants..... 95
Clignotants avant 189
Climatisation 16, 123
Climatisation arrière 127
Climatisation électronique 124
Coffre 36, 81
Combiné d'instruments 95
Commande automatique des feux 115
Commande d'éclairage du tableau de bord 118
Commande de distance de stationnement..... 165
Commande du régime de ralenti 143
Commandes au volant..... 89
Commandes du téléphone..... 89
Commutateur d'éclairage 114
Compte-tours 96
Compteur de vitesse 95
Compteur kilométrique 96
Compteur kilométrique journalier . 96
Conduite économique..... 137
Contrôle du véhicule 138
Contrôles du véhicule..... 178
Coupure automatique de carburant..... 143
Coupure d'alimentation en décélération 144
Coupure du véhicule 143
Crevaison..... 208
Cric..... 199
Cric de véhicule..... 199
Crochet d'enjoliveur de roue..... 199
Crochets à vêtements..... 78

D

Danger, attention et avertissement 4
Déclaration de conformité..... 231
DEF..... 149
Démarrage du moteur..... 18, 142
Démarrage et utilisation..... 139
Démarrage par câbles auxiliaires 212
Désactivation d'airbag 67, 102
Désembuage et dégivrage..... 16
Désignations des pneus 200
Déverrouillage d'urgence du hayon..... 36
Déverrouillage du véhicule 6
Dimensions du véhicule 226
Direction..... 138
Dispositif antivol 38
Distance jusqu'à l'entretien..... 98

Dossier de siège central rabattable..... 78
Double cabine..... 79

E
Éclairage..... 114
Éclairage au niveau des pieds... 118
Éclairage d'accueil..... 120
Éclairage de boîte à gants..... 120
Éclairage de plaque d'immatriculation 192
Éclairage des sièges arrière..... 118
Éclairage du coffre..... 120
Éclairage du tableau de bord 194
Éclairage extérieur 13, 107, 114
Éclairage intérieur..... 118, 193
Éclairage pour entrer dans le véhicule 120
Éclairage pour quitter le véhicule 121
ecoScoring (score d'économie).. 110
Écran tactile..... 108
Electronic Stability Control 104, 160
Electronic Stability Control désactivé..... 105
Electronic Stability Program 160, 175
Élément de restriction..... 84
Éléments de commande..... 89
Emplacements de montage d'un système de sécurité pour enfant 71
Emploi d'une remorque 174
En cas de panne..... 214
Enjoliveurs 205
Enregistrement de parcours..... 110
Enregistrement des données du véhicule et vie privée..... 235
Enregistrement des données électroniques..... 44
Enregistrements des données d'événements..... 235
Entretien..... 219
Entretien extérieur 215
Entretien intérieur 218
Équipement électrique..... 195
Équipements d'éclairage..... 120
Espaces de rangement..... 76
Essuie-glace et lave-glace avant . 90
Essuie-glace et lave-glace de lunette arrière 91
Essuie-glaces et lave-glaces 15
Étiquette d'airbag..... 62, 67
Exécution du travail 178

F
FAP (Filtre à particules pour diesel)..... 148
Faire le plein 172
Feu antibrouillard arrière . . 107, 118, 193
Feu de recul 192
Feux arrière 189
Feux de détresse..... 95, 117
Feux de direction 102, 117
Feux de direction latéraux 190
Feux de jour 116
Feux de position..... 114
Feux de recul 118
Feux de route 107, 115
Feux de virage..... 117
Filet à bagages..... 82
Filet de sécurité 84
Filtre à air du moteur..... 180
Filtre à gazole (diesel) 185
Filtre à particules..... 148
Filtre à particules (pour diesel) . . 148
Fluide d'échappement diesel..... 149
Fluides et lubrifiants recommandés 221
Fonction de traction améliorée.. ..... 159, 160
Fonctionnement normal de la climatisation 135
Forme convexe 42
Frein à main..... 156
Frein à main : voir Frein de stationnement..... 157
Frein de stationnement 157
Freins 156, 183
Fusibles 195

G
Galerie de toit 85
Garnitures..... 218
Gaz d'échappement..... 148, 214
Grille de coffre..... 84

H
Hayon..... 36
Horloge 92
Huile..... 179
Huile moteur 179, 221, 225

I
Identification de fréquence radio (RFID)..... 239
Identification du moteur..... 224
Indicateur d'économie de carburant..... 98
Indicateur de style de conduite..... 98
Informations générales 174
Informations pour un premier déplacement..... 6
Informations sur l'entretien 219
Informations sur le chargement … 86
Infotainment System..... 108
Introduction 3
ISOFIX..... 68

J
Jantes et pneus 200
Jauge à carburant 97
Jauges et cadrans..... 95

K
Kit de réparation des pneus …… 206

L
Lampe de lecture avant..... 120
Lampes de lecture 120
Lavage du véhicule..... 215
Lentilles de feu embuées..... 118
Lève-vitres électriques 45
Limiteur de vitesse..... 95, 107, 163
Liquide de direction assistée..... 182
Liquide de frein 183
Liquide de frein/ d'embrayage.... 221
Liquide de lave-glace 182
Liquide de refroidissement..... 181
Liquide de refroidissement du moteur 181
Liquide de refroidissement et antigel..... 221
Liquides et lubrifiants recommandés..... 225
Lunette arrière chauffante…… 16, 46

M
Marques commerciales déposées..... 235
Messages..... 109
Messages d'avertissement..... 109
Messages de défaillance..... 109
Messages du véhicule 109
Mode d'économie de carburant.. 106
Mode ECO..... 137

N
Nettoyage du véhicule..... 215
Niveau bas de carburant 106
Niveau d'huile moteur 110
Non-utilisation du véhicule. 177, 183
Numéro d'identification du véhicule 223

O
Œillet de remorquage..... 199, 214
Ordinateur de bord 110
Outil de fixation de roue de secours..... 199
Outillage 199
Outillage de bord..... 199, 214

P
Pare-brise..... 44
Pare-brise réfléchissant..... 44
Pare-soleil 46
Pédales..... 138

Phares..... 114, 115, 188
Phares antibrouillard . 107, 117, 189
Phares pour conduite à l'étranger 116
Plafonniers arrière..... 118
Plafonniers avant..... 118
Plage arrière..... 82
Planche de bord..... 11
Plaquette d'identification 224
Plateau de tableau de bord..... 76
Pneus 200
Pneus à sens de roulement imposé..... 200, 210
Pneus d'hiver 200
Pochettes de porte avant..... 79
Poignées de maintien..... 81
Porte-bouteilles..... 79
Porte coulissante 34
Porte-documents..... 78
Porte-gobelets 78
Porte latérale coulissante..... 34
Porte ouverte 107
Porte-pièces..... 76
Portes..... 34
Portes arrière..... 26, 34
Porte-tablette..... 76
Porte-téléphone..... 76
Position de siège 48
Position nuit automatique 44
Position nuit manuelle 43
Positions de la serrure de contact 139
Préchauffage 105, 142
Prendre la route 18
Pression d'huile..... 106
Pression d'huile moteur 106
Pression des pneus 201
Pressions des pneus 230
Prise d'air 135
Prises de courant 93
Prise USB..... 93
Prochain entretien du véhicule . . 103
Profondeur de sculptures 204
Programme de stabilité de la remorque 175
Projecteurs à LED..... 118
Protection contre la décharge de la batterie 121
Purge du système d'alimentation en gazole (diesel) 186

R

Rabattement 42
Rabattement du siège 51
Rabattement du siège passager avant central..... 51
Rangement..... 76
Rangement à l'avant..... 78
Rangement dans le panneau de porte..... 79
Rangement de toit 81
Rangements dans le tableau de bord..... 76
Rappel de ceinture de sécurité .. 102
REACH..... 235
Réchauffement du moteur turbo. 142
Recommandations pour la conduite..... 137, 138
Recyclage d'air..... 123, 214
Réduction catalytique sélective. . 149
Refroidissement (climatisation). . 123
Refroidisseur de boîte à gants . . 135
Réglage de la portée des phares 116
Réglage des appuis-tête 8
Réglage de siège 49
Réglage des rétroviseurs 9
Réglage des sièges 7
Réglage du volant 10, 89
Réglage électrique 42
Réglage manuel 42
Régulateur de vitesse 107, 161
Régulation du couple d'entraînement du moteur..... 160
Remorquage..... 174, 214
Remorquage d'un autre véhicule 215
Remorquage du véhicule 214
Remplacement des ampoules … 188

Remplacement des balais d'essuie-glace 187
Reprise des véhicules hors d'usage 178
Réservoir d'AdBlue..... 229
Réservoir de carburant..... 229
Rétroviseur grand angle..... 43
Rétroviseur intérieur..... 43
Rétroviseurs..... 42, 43
Rétroviseurs chauffés 43
Rétroviseurs extérieurs..... 42
Rétroviseurs extérieurs chauffants 16
Rodage d'un véhicule neuf 139
Roue de dépannage temporaire. 210
Roue de secours 210

S

Sangles d'arrimage..... 82
Sécurité du véhicule..... 38
Sécurité enfants 33
Serrures de porte..... 26
Service 135
Sièges..... 79
Sièges arrière 52
2e rangée de sièges..... 52
3e rangée de sièges..... 52
Accès aux sièges arrière..... 52
Dépose..... 52
Pose..... 52
Rabattement..... 52
Réglage du coussin de siège.... 52
Sièges avant..... 48
Signaux sonores 109
Soin à la carrosserie..... 215
Stationnement 20, 147
Stockage du véhicule..... 177
Symboles 4
Système à clé électronique..... 23
Système antipatinage 159
Système d'airbag 62
Système d'airbag frontal 65
Système d'airbag latéral 66
Système d'airbag rideau 66
Système d'arrêt-démarrage..... 144
Système de charge 103
Système de chauffage arrière ... 127
Système de coupure de carburant..... 143
Système de freinage 104
Système de surveillance de la pression des pneus..... 105, 202
Systèmes d'assistance au conducteur..... 161
Systèmes de climatisation..... 122
Systèmes de contrôle de conduite..... 159
Systèmes de détection d'objets.. 165
Systèmes de sécurité pour enfant 68
Système Stop/Start..... 18, 107

T

Tachygraphe..... 107, 113
Taille des jantes et des pneus, changer..... 205
Taux d'économie de carburant.. ..... 109, 110
Télécommande..... 22
Télécommande radio 22
Témoin de débit d'air du moteur. 180
Témoin de dysfonctionnement . . 103
Témoins..... 99
Température de liquide de refroidissement du moteur 105
Température extérieure 92
Top-Tether..... 68
Trappe pour chargement traversant..... 79
Triangle de présignalisation 85
Troisième feu stop 191
Trousse de secours 85

U

Utilisation d'une remorque..... 174
Utilisation de ce manuel 3

V

Ventilation..... 122
Verrou de sécurité antivol..... 26
Verrouillage automatique 33
Verrouillage central 27
Verrou manuel de porte arrière.... 26

Vide-poches..... 76, 78
Vide-poches sous le siège 79
Vignettes de péage..... 44
Vitres..... 44, 45
Vitres arrière 45
Vue d'ensemble du tableau de bord 11

www.opel.com

Copyright by Opel Automobile GmbH, Rüsselsheim, Germany.

Les données mentionnées dans cette publication correspondent à la situation indiquée. Opel Automobile GmbH se réserve le droit d'apporter des modifications techniques, de l'équipement et de la forme du véhicule par rapport aux indications reprises dans cette publication ainsi que des modifications de cette publication proprement dite.

Situation : août 2018, Opel Automobile GmbH, Rüsselsheim.

Imprimé sur papier blanchi sans chlore.

ID-OVIBOLSE1808-fr