OPEL CASCADA

Uporabniški priročnik

Wir leben Autos.

Vsebina

Uvod 2
Kratko in jedrnato 5
Ključi, vrata, okna 18
Sedeži in varnostni sistemi 44
Prostori za spravljanje 68
Instrumenti in upravni elementi 76
Osvetlitev 110
Ogrevanje, prezračevanje, hlajenje 123
Vožnja in rokovanje 133
Nega vozila 180
Vzdrževanje in servisiranje 227
Tehnični podatki 230
Informacija za stranko 242
Kazalo 245

Uvod

Gorivo	Označba			
Motorno olje	Kakovost			
	Viskoznost			
Tlak v pnevmatikah		Dimenzija pnevmatike	Spredaj	Zadaj
	Letne pnevmatike			
	Zimske pnevmatike			
Mase				
	Razmerje skupne mase vozila			
	- Lastna masa vozila - osnovni model			
	= Obremenitev			

Specifični podatki vozila

Prosimo, vnesite podatke Vašega vozila v označena polja, da bodo potrebne informacije v trenutku na razpolago. Te informacije so na voljo v poglavju "Servisni pregledi in vzdrževanje","Tehnični podatki" in na tipski ploščici vozila.

Uvod

Vaše vozilo je idealna kombinacija v prihodnost usmerjene tehnike, prepričljive varnosti, prijaznosti do okolja in ekonomičnosti.

V tem priročniku boste našli vse potrebne informacije za vašo varno, udobno in učinkovito vožnjo.

Informirajte vaše sopotnike v vozilu o mogoči nezgodi in nevarnosti poškodb pri neprimernem ravnanju z vozilom.

Vedno upoštevajte zakonske predpise v državah, kjer potujete. Predpisi v posameznih državah se utegnejo razlikovati s podatki v teh Navodilih za uporabo.

Kadar ta navodila navajajo obisk servisne delavnice, priporočajo Opel Partnerja.

Vsi Opel Partnerji zagotavljajo prvovrstne storitve po zmernih cenah. Izkušeni strokovnjaki so bili izšolani v Oplovih tehničnih centrih in delajo po posebnih Oplovih predpisih.

Literatura za lastnika naj bo vedno pri roki v sovoznikovem predalu (predal za rokavice).

Uporaba teh navodil

- Ta priročnik opisuje vse lastnosti in možno opremo, ki je na voljo za ta model. **Določeni opisi, vključno z opisom prikazovalnika in funkcij menijev se morda ne nanašajo na Vaše vozilo zaradi različne izvedenke modela, specifikacij države, posebne opreme ali dodatne opreme.**
- Za uvodne informacije v poglavju "kratko in jedrnato".
- Potrebne informacije najdete v vsebinskem kazalu z označenimi posameznimi odseki na začetku teh Navodil za uporabo.
- Stvarno kazalo olajša iskanje specifičnih informacij.
- Ta Navodila za uporabo se navezujejo na vozila z volanom na levi strani. Delovanje vozil z volanom na desni strani je podobno.
- Navodila za uporabo vsebujejo interne številke motorjev. Ustrezne prodajne oznake najdete v odseku "Tehnični podatki".
- Priporočene smeri v opisih, kot so levo ali desno, naprej ali nazaj vedno označujejo smer glede na smer vožnje.
- Besedilo na zaslonu prikazovalnika morda ne more biti izpisano v Vašem jeziku.
- Obvestila in opozorila na zaslonu ali na etiketah so napisana z **odebeljenimi** črkami.

Nevarnosti, opozorila in svarila

⚠Nevarnost

Besedilo, označeno z ⚠**Nevarnost** navaja informacijo o tveganosti oz. nevarnosti nesreče ali poškodbe. Neupoštevanje teh navodil utegne ogroziti življenje.

⚠Opozorilo

Besedilo, označeno z ⚠**Opozorilo** navaja informacijo o tveganosti oz. nevarnosti nesreče ali poškodbe. Neupoštevanje teh informacij lahko privede do poškodb.

Svarilo

Besedilo označeno s **Svarilo** navaja informacije o možnosti poškodb vozila. Neupoštevanje teh informacij lahko privede do poškodb vozila.

Simboli

Napotek na stran je označen s ⇨. ⇨ pomeni "glejte stran".

Obilico prijetne in varne vožnje Vam želi

Adam Opel AG

Kratko in jedrnato

Uvodne informacije glede uporabe

Odklepanje vozila

Za odklepanje vrat in pokrova prtljažnika pritisnite tipko 🔓. Odprite vrata s potegom kljuke na vratih.

Platnena zložljiva streha ⇨ 33, okna ⇨ 30.

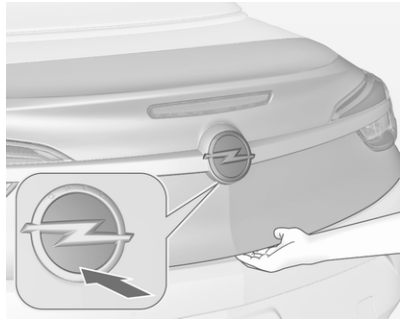

Za odpiranje pokrova prtljažnika pritisnite na spodnjo polovico avtomobilske značke.

S pritiskom na tipko se odpre pokrov prtljažnika, medtem ko vozilo ostane zaklenjeno.

Daljinski upravljalnik ⇨ 19, Centralno zaklepanje ⇨ 21, Prtljažnik ⇨ 23.

Nastavitev sedeža

Vzdolžna nastavitev sedeža

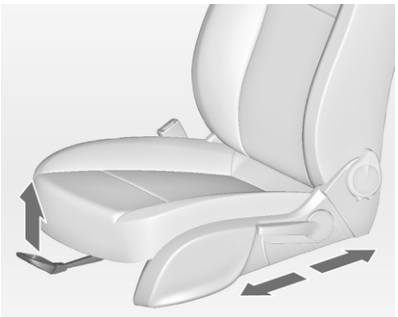

Potegnite ročico, pomaknite sedež, sprostite ročico.

Položaj sedeža ⇨ 46, Nastavitev sedeža ⇨ 47.

⚠ Nevarnost

Ne sedite manj kot 25 cm od volanskega obroča - zaradi dosega varnostne blazine.

Sedežna naslonjala

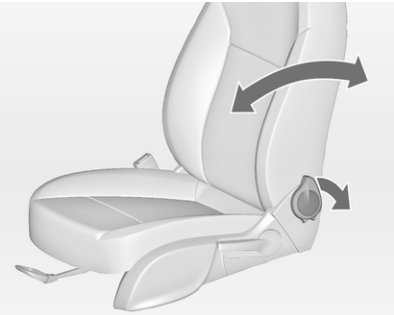

Obrnite ročico nazaj, nastavite nagib in spustite ročico. Sedež naj se primerno zaskoči.

Položaj sedeža ⇨ 46, nastavitev sedeža ⇨ 47, preklop sedeža ⇨ 49.

Višina sedeža

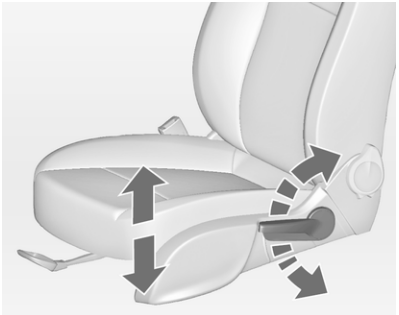

Potiskanje vzvoda

navzgor : sedež se dviga
navzdol : sedež se spušča

Položaj sedeža ⇨ 46, Nastavitev sedeža ⇨ 47.

Električni pomik sedeža

Pritisnite stikalo **1**:

naprej/nazaj : nastavitev dolžine
gor/dol : nastavitev višine
gor/dol spredaj : nastavitev naklona

Pritisnite stikalo **2**:

naprej/nazaj : nastavitev naslonjala

Električni pomik sedeža ⇨ 50, preklop sedeža ⇨ 49.

Nastavitev vzglavnika

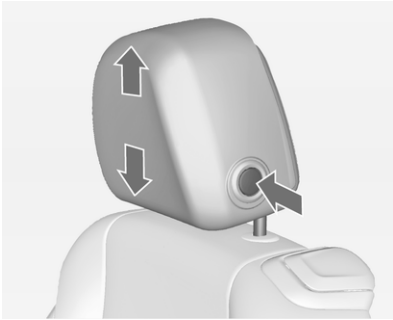

S pritiskom gumba sprostite vzglavnik, nastavite višino in pustite, da se zaskoči v zavarovani položaj.

Vzglavniki ⇨ 44.

Varnostni pas

Izvlecite varnostni pas in ga zataknite v zaklep. Bočni del pasu ne sme biti zvit na nobenem delu in se mora tesno prilegati k telesu. Naslonjalo naj ne bo nagnjeno preveč nazaj (priporočen kot nagiba: največ 25°).

Pas odpnete s pritiskom na rdeč gumb na zaklepu.

Položaj sedeža ⇨ 46, Varnostni pasovi ⇨ 53, Podajalnik varnostnega pasu ⇨ 53, Sistem varnostnih blazin ⇨ 56.

Nastavitev ogledal

Notranje ogledalo

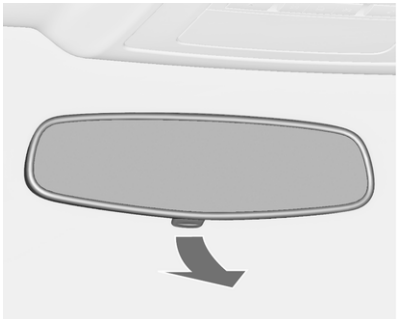

Z ročico na spodnji strani lahko premaknete ogledalo v položaj, ki ponoči zmanjša bleščanje žarometov vozil za Vami.

Notranje ogledalo ⇨ 29, Notranje ogledalo s samodejnim zasenčenjem ⇨ 29.

Zunanja ogledala

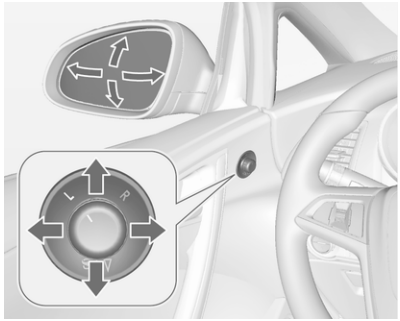

Izberite zunanje ogledalo in ga nastavite.

Konveksno zunanje ogledalo ⇨ 28, Električno nastavljanje ⇨ 28, Preklop zunanjih ogledal ⇨ 28, Ogrevana zunanja ogledala ⇨ 29.

Nastavitev volana

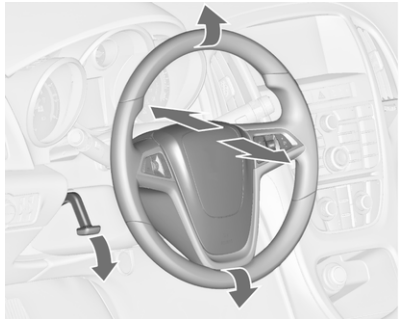

Sprostite ročico, nastavite volan, zataknite ročico v zavarovan položaj.

Volana ne nastavljajte pri premikajočem vozilu in/ali blokiranem volanu.

Sistemi varnostnih blazin ⇨ 56, Položaji kontaktnega stikala ⇨ 135.

Pregled armaturne plošče

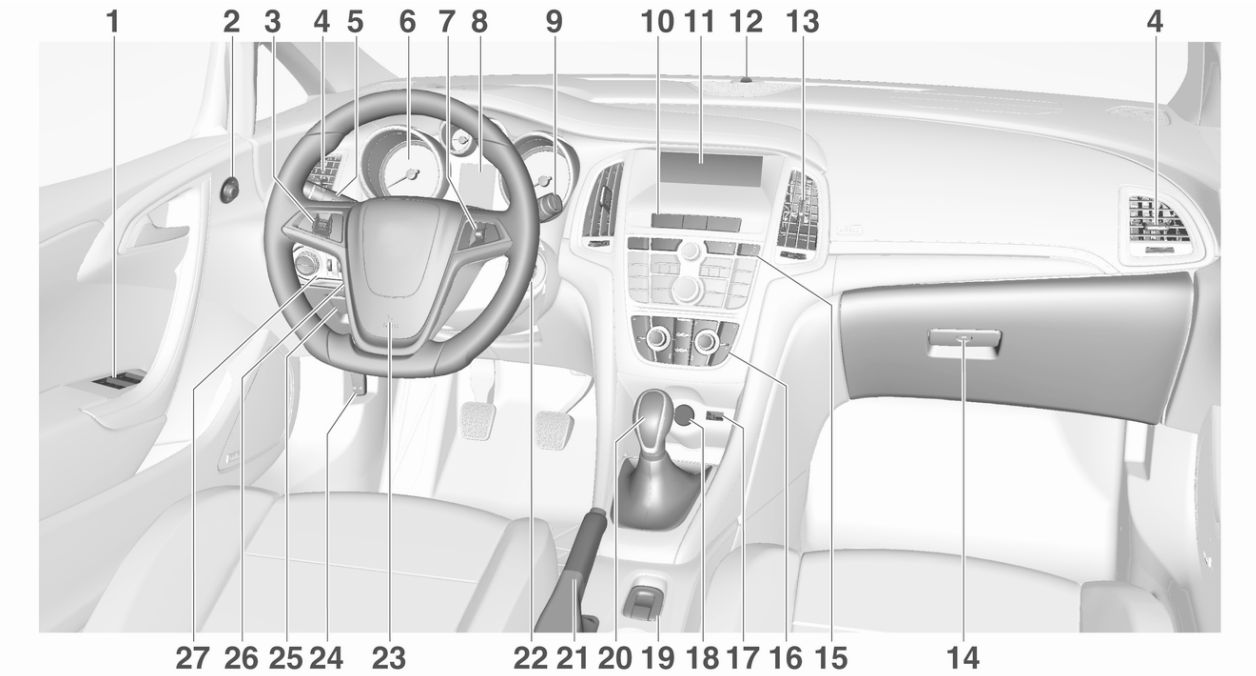

1 Električno pomična stekla 30
2 Zunanja ogledala 28
3 Tempomat 151
Omejevalnik hitrosti 153
Opozorilo za trk spredaj 154
4 Stranske prezračevalne šobe 131
5 Smerniki, svetlobni blisk, kratke in dolge luči, pomočnik za dolge luči 118
Osvetlitev ob izhodu 121
Parkirne luči 119
Tipke za voznikov informacijski zaslon 95
6 Instrumenti 84
7 Upravna stikala na volanu ... 77
8 Informacijski center voznika 95
9 Brisanje, pranje stekel in pranje žarometov 78
10 Športni režim 149
Centralno zaklepanje 21
Opozorilno utripanje smernikov 117
Kontrolna lučka izklopa varnostne blazine 90
Opozorilna lučka za pripenjanje voznikovega varnostnega pasu 89
Režim križarjenja 149
11 Informacijski prikazovalnik . 100
12 LED indikator stanja alarmne naprave 25
13 Sredinske prezračevalne šobe 131
14 Sovoznikov predal, s ključem 68
15 Traction Control sistem 147
Elektronski stabilnostni nadzor 148
Sistemi za pomoč pri parkiranju 157
Opozarjanje o menjavi voznega pasu 170
Tipka Eco za sistem stop-start 136
16 Elektronska klimatska naprava 123
17 AUX vhod, USB vhod 9
18 Električna vtičnica 82
19 Upravljalno stikalo za platneno zložljivo streho 33
Osrednje stikalo za okna 30
20 Prestavna ročica, ročni menjalnik 144
Avtomatski menjalnik 141
21 Parkirna zavora, ročno ali električno upravljanje 146
22 Kontaktna ključavnica z zaklepom volana 135
23 Hupa 78
Voznikova varnostna blazina 59
24 Sprostitveni vzvod za odpiranje pokrova motornega prostora 182
25 Prostor za spravljanje 69
Škatla varovalk 200
26 Nastavitev volana 77

27 Stikalo luči 110

Višinska nastavitev svetlobnega snopa žarometov 113

Prednje meglenke 118

Zadnja meglenka 118

Osvetlitve instrumentov 119

Zunanja osvetlitev

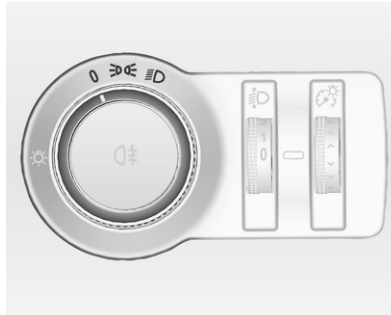

Vrtenje stikala luči:

0 : Izklop luči
: Stranske luči
: Kratke (zasenčene) luči

Samodejni vklop luči

AUTO : Samodejni vklop luči: žarometi se vključijo in izključijo samodejno
: Vključitev ali izključitev sistema samodejnega vklopa luči
: Stranske luči
: Kratke (zasenčene) luči

Prednje meglenke

Pritisk stikala luči:

: Prednje meglenke
: Zadnja meglenka

Osvetlitev ⇨ 110.

Svetlobni blisk, kratke in dolge luči

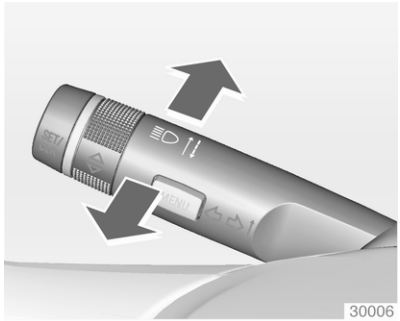

Svetlobni blisk	:	Potegnite stikalo
Dolge luči	:	Potisnite stikalo
Kratke luči	:	Potisnite ali potegnite stikalo

Samodejni vklop luči ⇨ 111, dolge luči ⇨ 112, pomočnik za dolge luči ⇨ 112, svetlobni blisk ⇨ 113, prilagodljivi žarometi ⇨ 114.

Signaliziranje menjave voznega pasu

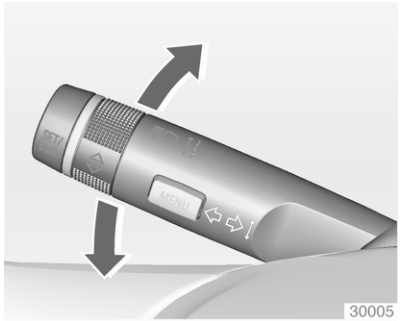

Ročico potisnite navzgor	:	desni smerniki
Ročico potisnite navzdol	:	levi smerniki

Signaliziranje menjave voznega pasu ⇨ 118, Parkirne luči ⇨ 119.

Opozorilno utripanje smernikov

Vklop z gumbom ⚠.

Opozorilno utripanje smernikov ⇨ 117.

Hupa

Pritisnite 📯.

Sistemi brisanja in pranja

Brisalci vetrobranskega stekla

2 : hitro zvezno brisanje
1 : počasno zvezno brisanje
⏲ : intervalno ali samodejno brisanje s senzorjem za dež
O : off (izklop)

Za en zamah brisalcev (pri izklopljenih brisalcih) potisnite stikalo navzdol.

Metlice brisalcev ⇨ 78, Zamenjava metlic brisalcev ⇨ 188.

Sistem za pranje vetrobranskega stekla in žarometov

Potegnite stikalo.

Sistem pranja vetrobranskega stekla in žarometov ⇨ 78, Tekočina za pranje ⇨ 186.

Ogrevanje, prezračevanje, hlajenje

Ogrevano zadnje steklo in zunanja ogledala

Ogrevanje vklopite s pritiskom tipke ⊞.

Ogrevanje zadnjega stekla ⇨ 32.

Sušenje in odmrzovanje stekel, klimatska naprava

Pritisnite tipko ⊞.

Po želji nastavite temperaturno stikalo.

Za hlajenje pritisnite tipko ✲.

Vključite ogrevanje zadnjega stekla ⊞.

Klimatska naprava ⇨ 124.

Sušenje in odmrzovanje stekel, elektronska klimatska naprava

Pritisnite tipko ⊞.

Za hlajenje pritisnite tipko ✲.

Sistem samodejno poskrbi za ustrezno nastavitev temperature in porazdelitve zraka, ventilator dela z visoko hitrostjo.

Vključite ogrevanje zadnjega stekla ⊞.

Elektronska klimatska naprava ⇨ 126.

Menjalnik

Ročni menjalnik

Vzvratna prestava: ko vozilo miruje, pritisnite pedal sklopke, tako počakajte 3 sekunde, pritisnite gumb na prestavni ročici in prestavite.

Če ni možno prestaviti v vzvratno prestavo, ponovno pomaknite ročico v prosti tek, sprostite in še enkrat pritisnite pedal sklopke ter nato ponovno prestavite v vzvratno prestavo.

Ročni menjalnik ⇨ 144.

Avtomatski menjalnik

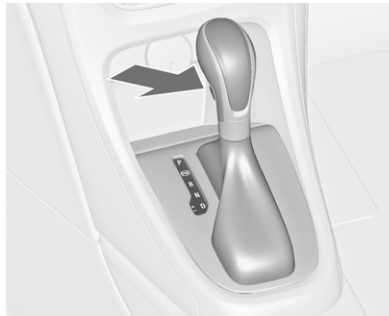

P : Parkiranje
R : Vzvratna
N : Nevtralno – prosti tek
D : Vožnja

V ročnem režimu: potisk izbirne ročice iz položaja **D** v levo.

+ : Višja prestava
− : Nižja prestava

Izbirno ročico lahko pretaknete iz položaja **P** le pri vključenem kontaktu in pritisnjenem zavornem pedalu. Za vklop **P** ali **R** pritisnite gumb na ročici.

Avtomatski menjalnik ⇨ 141.

Speljevanje

Pred pričetkom vožnje preverite

- stanje pnevmatik in tlak v pnevmatikah ⇨ 204, ⇨ 240,
- nivo motornega olja in ostalih tekočin ⇨ 183,
- ali so vsa stekla, ogledala, luči in registrski tablici čisti in na njih ni snega ali ledu ter ali pravilno delujejo,
- pravilno nastavitev sedežev, varnostnih pasov in vzvratnih ogledal ⇨ 28, ⇨ 46, ⇨ 55,
- platnena zložljiva streha mora biti povsem odprta ali zaprta ⇨ 33,
- delovanje zavor pri nizki hitrosti, posebej če so zavore mokre.

Zagon motorja

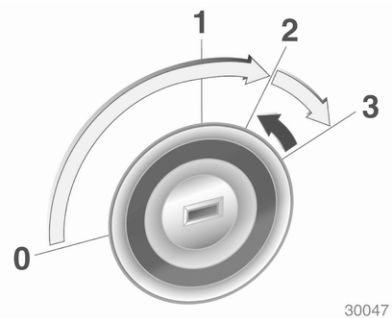

- Ključ obrnite v položaj **1**;
- malce zavrtite volan, da se sprosti zaklep volana;
- pritisnite zavorni pedal in pedal sklopke;
- avtomatski menjalnik v **P** ali **N** položaju;
- ne dodajajte plina;
- dizelski motorji: obrnite ključ do položaja **2** za predgretje, dokler kontrolna lučka ne ugasne;
- ključ obrnite v položaj **3** in ga sprostite.

Zagon motorja ⇨ 135.

Sistem Stop-start

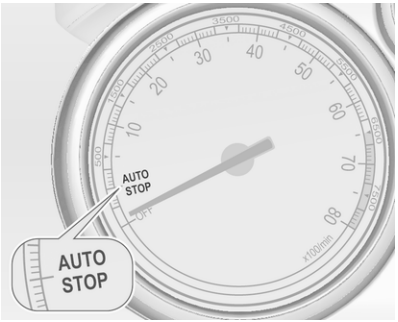

Če se vozilo premika počasi ali stoji in so izpolnjeni določeni pogoji, lahko funkcijo Autostop vključite na naslednji način:

- Pritisnite stopalko sklopke
- prestavite v nevtralni položaj
- spustite stopalko sklopke

Funkcijo Autostop označuje kazalec v legi **AUTOSTOP** na števcu vrtljajev motorja.

Za ponovni zagon motorja spet pritisnite stopalko sklopke.

Sistem Stop-start ⇨ 136.

Parkiranje

Svarilo
Ne parkirajte vozila na vnetljivih tleh. Visoka temperatura izpušnega sistema lahko vname tla.

- Vedno zategnite ročno zavoro. Mehansko ročno zavoro zategnite brez pritiskanja gumba na koncu vzvoda. Na klancu jo zategnite trdno, kolikor je mogoče. Istočasno pritisnite zavorni pedal, da bi zmanjšali delovno silo ročne zavore.

  V primeru elektronske ročne zavore potegnite stikalo Ⓟ.
- Če je vozilo na ravni podlagi ali na klancu navzgor, pretaknite v 1. prestavo ali izbirno ročico v položaj **P** pred izključitvijo kontakta. Na klancu navzgor obrnite kolesa proti cestišču.

  Če je vozilo na ravni podlagi ali na klancu navzdol, pretaknite v vzvratno prestavo ali izbirno ročico v položaj **P** pred

izključitvijo kontakta. Na klancu navzdol obrnite kolesa stran od cestišča.

- Po vožnji z visokim številom vrtljajev ali z visoko obremenitvijo motorja, pustite pred izklopom motor obratovati še 30 sekund v prostem teku. Tako varujete turbo polnilnik.
- Izklopite motor. Ključ obrnite v položaj **0** in ga izvlecite iz kontaktne ključavnice. Obračajte volan, dokler se ne zaklene.

  Avtomatski menjalnik: ključ je mogoče izvleči samo pri položaju izbirne ročice **P**.
- Zaprite okna in platneno zložljivo streho.
- Zaklenite vozilo.

  Vključite alarmno napravo ⇨ 25.
- Ventilatorja za hlajenje motorja lahko delujeta še nekaj časa po ugasnitvi motorja ⇨ 182.

Ključi, ključavnice ⇨ 18, Priprava vozila na daljše mirovanje ⇨ 181.

Ključi, vrata, okna

Ključi, ključavnice **18**
Ključi 18
Car Pass 19
Radijski daljinski upravljalnik 19
Pomnilnik nastavitev 20
Centralno zaklepanje 21
Samodejno zaklepanje 23
Vrata **23**
Prtljažnik 23
Varnost vozila **25**
Varovalni zaklep proti kraji (zapah) 25
Alarmna naprava 25
Imobilizator 27
Zunanja ogledala **28**
Konveksna oblika 28
Električna nastavitev 28
Preklopljiva ogledala 28
Ogrevana ogledala 29
Notranje ogledalo **29**
Ročna zatemnitev 29
Samodejna zatemnitev 29
Stekla **30**
Vetrobransko steklo 30
Električno pomična stekla 30
Ogrevano zadnje okno 32
Senčniki 32
Streha **33**
Platnena zložljiva streha 33
Vetrna mreža 40
Sistem zaščite pri prevračanju . . 42

Ključi, ključavnice

Ključi

Nadomestni ključi

Kodne številke najdete na identifikacijski kartici vozila (Car Pass) ali na privesku.

Pri naročanju nadomestnega ključa je potrebno navesti številko ključa, ker je ključ del zapore zagona motorja.

Ključavnice ⇨ 223.

Kodna številka adapterja ključa za zaklepanje kolesnih matic je navedena na kartici. Navesti jo morate pri morebitnem naročilu nadomestnega adapterja za ključ.

Zamenjava kolesa ⇨ 214.

Ključ s preklopno ključevo brado

Za izskok ključeve brade pritisnite gumb. Za preklop ključeve brade pritisnite isti gumb.

Car Pass

Na identifikacijski kartici vozila (Car Pass) so izpisani vsi podatki vozila, zato to kartico hranite na varnem mestu.

Ko pripeljete vozilo v servisno delavnico, so podatki vozila na Car Pass kartici potrebni za izvajanje določenih del.

Radijski daljinski upravljalnik

Z njim lahko upravljate naslednje:

- Centralno zaklepanje
- Varovalni zaklep proti kraji
- Alarmna naprava
- Zložljiva platnena streha
- Električno pomična stekla

Radijski daljinski upravljalnik ima domet približno 20 m. Domet se lahko tudi skrajša zaradi zasenčenja in odboja radijskih valov. Opozorilno utripanje potrdi reakcijo.

Z daljinskim upravljalnikom ravnajte previdno in ga varujte pred vlago ter visokimi temperaturami, izogibajte se tudi nepotrebni uporabi.

Napaka

Če daljinsko upravljanje centralnega zaklepanja ni možno, utegnejo za to biti nasledji vzroki:

- Presežen domet
- Nizka napetost baterije
- Pogosto, zaporedno pritiskanje tipk upravljalnika izven sprejemnega dometa
- Preobremenitev sistema centralnega zaklepanja s pogosto uporabo v kratkih presledkih; oskrba z električnim tokom se prekine za kratek čas
- Prenasičenost z radijskimi valovi, ki jih oddajajo močni zunanji radijski oddajniki

Odklepanje ⇨ 21.

Osnovne nastavitve

Nekatere funkcije lahko spreminjate v meniju **Settings (Nastavitve)** na informacijskem prikazovalniku. Osebne nastavitve vozila ⇨ 104.

Zamenjava baterije daljinskega upravljalnika

Baterijo zamenjajte takoj, ko se domet daljinskega upravljalnika skrajša.

Baterije in akumulatorji ne spadajo med hišne odpadke. Odlagajte jih na primerni reciklažni zbiralni točki.

Ključ s preklopno ključevo brado

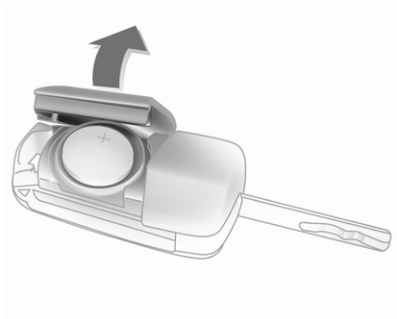

Pritisnite gumb, da izskoči ključeva brada in odprite ključ. Zamenjajte baterijo (tip baterije CR 2032). Pazite na pravilno vstavitev nove baterije. Zaprite daljinski upravljalnik in ga sinhronizirajte.

Uskladitev (sinhroniziranje) daljinskega upravljalnika

Po zamenjavi baterije odklenite vrata s ključem v ključavnici voznikovih vrat. Daljinski upravljalnik radia se sinhronizira ob vključitvi kontakta.

Pomnilnik nastavitev

Kadar izvlečete ključ iz kontaktnega stikala, se za isti ključ samodejno shranijo naslednje nastavitve:

- Osvetlitev
- Infotainment sistem
- Centralno zaklepanje
- Nastavitve športnega režima
- Udobne nastavitve

Shranjene nastavitve so samodejno priklicane, ko vstavite pomnjen ključ v kontaktno stikalo in ga obrnete v položaj **1** ⇨ 135.

Predpogoj je, da je aktiviran **Personalization by driver (osebna nastavitev po želji voznika)** v osebnih nastavitvah grafičnega informacijskega prikazovalnika. To mora biti nastavljeno za vse ključe, ki so v rabi. Pri vozilih z barvnim informacijskim prikazovalnikom je osebna prilagoditev stalno aktivna.

Osebne nastavitve vozila ⇨ 104.

Centralno zaklepanje

Za zaklepanje vseh vrat, prtljažnika in lopute rezervoarja goriva.

S potegom notranje kljuke na vratih se zadevna vrata odklenejo. Če ponovno potegnete isto kljuko, se vrata odprejo.

Opomba
V primeru nesreče s sprožitvijo varnostnih blazin in/ali varnostnih pasov se vozilo samodejno odklene.

Opomba
Nekaj časa po odklepanju vozila z daljinskim upravljalnikom se vrata, če jih nihče ne odpre, samodejno zaklenejo.

Odklepanje

Pritisnite tipko 🔓.

V osebnih nastavitvah vozila lahko izberete dve nastavitvi ⇨ 104:

- Za odklepanje obojih vrat, prtljažnika in lopute rezervoarja goriva enkrat na kratko pritisnite gumb 🔓.

  Za odpiranje oken in platnene zložljive strehe pritisnite in držite tipko 🔓 ⇨ 30,

  ali
- za odklepanje samo voznikovih vrat, prtljažnika in lopute rezervoarja goriva enkrat na kratko pritisnite gumb 🔓. Za odklepanje celotnega vozila dvakrat na kratko pritisnite gumb 🔓.

To funkcijo lahko spreminjate v meniju **Settings (Nastavitve)** na informacijskem prikazovalniku ⇨ 104.

Osebne nastavitve se shranijo za trenutno uporabljen ključ. Pomnilnik nastavitev ⇨ 20.

Odklepanje in odpiranje pokrova prtljažnika ⇨ 23.

Zaklepanje

Zaprite vrata, prtljažnik in loputo rezervoarja goriva.

Kratek pritisk na gumb 🔒.

Če voznikova vrata niso dobro zaprta, sistem centralnega zaklepanja vrat ne bo zaklenil.

Za zapiranje oken in platnene zložljive strehe pritisnite in držite tipko 🔒 ⇨ 30.

Stikala za centralno zaklepanje

Za zaklepanje in odklepanje obojih vrat, prtljažnika in lopute rezervoarja goriva iz potniškega prostora.

Za zaklepanje pritisnite 🔒.

Za odklepanje pritisnite 🔓.

Motnje v delovanju daljinskega upravljalnika

Odklepanje

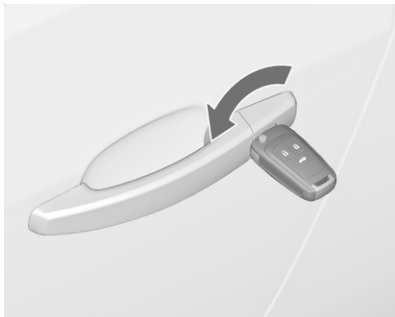

Odklenite voznikova vrata z obratom ključa v ključavnici. Vključite kontakt in pritisnite stikalo 🔓 za odklepanje sovoznikovih vrat, prtljažnika in lopute rezervoarja goriva. Ob vklopu kontakta za vžig se izklopi varovalni zaklep proti kraji.

Zaklepanje

Zaklenite voznikova vrata z obratom ključa v ključavnici.

Motnje v centralnem zaklepanju

Odklepanje

Odklenite voznikova vrata z obratom ključa v ključavnici. Sovoznikova vrata lahko odprete s potegom notranje kljuke dvakrat. Loputa rezervoarja goriva in vrata prtljažnika ostanejo zaklenjena. Za deaktiviranje mehanskega varovanja vključite kontakt ⇨ 25.

Zaklepanje

Potisnite navznoter zaklepni gumb sovoznikovih vrat. Voznikova vrata lahko zaklenete z zunanje strani z obratom ključa v ključavnici. Loputo rezervoarja goriva tedaj ni možno zakleniti.

Ročno zapiranje platnene zložljive strehe

⇨ 33.

Samodejno zaklepanje

Ta varnostna funkcija samodejno zaklene vrata, prtljažnik in loputo rezervoarja goriva takoj, ko vozilo doseže določeno hitrost.

Dodatno je mogoče nastaviti odklepanje voznikovih vrat ali obojih vrat, ko izklopite vžig in odstranite ključ iz ključavnice (ročni menjalnik) ali ko ročico prestavite v položaj **P** (samodejni menjalnik).

Konfiguracijo lahko spreminjate v meniju **Settings (Nastavitve)** na informacijskem prikazovalniku. Osebne nastavitve vozila ⇨ 104.

Osebne nastavitve se shranijo za trenutno uporabljen ključ ⇨ 20.

Vrata

Prtljažnik

Pokrov prtljažnika

Odpiranje

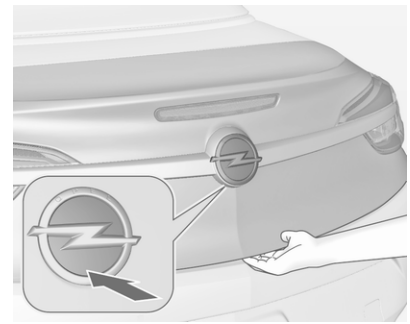

Za odpiranje pokrova prtljažnika pritisnite tipko na radijskem daljinskem upravljalniku ali pritisnite avtomobilsko značko pri spodnji polovici po odklepanju.

S pritiskom na tipko se odpre pokrov prtljažnika, medtem ko vozilo ostane zaklenjeno.

Sistem centralnega zaklepanja ⇨ 21.

Prtljažnik ⇨ 71.

Zapiranje

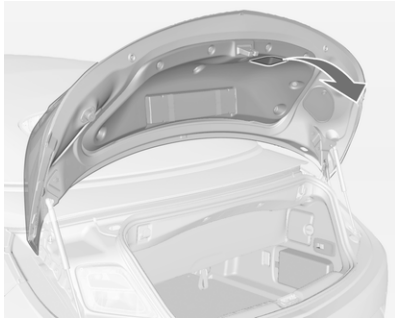

Uporabite notranji prijemek.

Ne dotikajte se avtomobilske značke med zapiranjem, saj bi se pokrov prtljažnika lahko spet odklenil.

Sistem centralnega zaklepanja ⇨ 21.

Blokiranje pokrova prtljažnika

Pokrov prtljažnika je mogoče odpreti le, če je platnena zložljiva streha povsem odprta ali zaprta. Pokrov platnene zložljive strehe mora biti zaprt.

Ročno zapiranje platnene zložljive strehe ⇨ 33.

Blokada platnene zložljive strehe

Platneno zložljivo streho je mogoče upravljati le pri zaprtem pokrovu prtljažnika.

Splošni nasveti o ravnanju s pokrovom prtljažnika

⚠ Nevarnost

Ne prevažajte daljših predmetov z odprtim ali prislonjenim pokrovom prtljažnika, saj utegnejo zaradi vrtinčenja zraka v potniški prostor vozila prodirati strupeni izpušni plini, ki so brez barve in vonja. Utegne povzročiti nezavest ali celo smrt.

Svarilo

Pred odpiranjem pokrova prtljažnika preverite ovire nad glavo, kot so npr. garažna vrata, da ne pride do poškodb pokrova prtljažnika. Vedno preverite gibljivo območje nad in za pokrovom prtljažnika.

Opomba
Postavljanje težkih predmetov na odprt pokrov prtljažnika lahko povzroči nepričakovano zaprtje letega.

Varnost vozila

Varovalni zaklep proti kraji (zapah)

⚠ Opozorilo

Sistema ne vključujte, če so v vozilu potniki! Odklepanje od znotraj v tem primeru ni možno.

Sistem zaklene vsa vrata z zapahom. Vrata morajo biti zaprta, če ne funkcija ne deluje.

Za zaklepanje z zapahom morate (če je bil kontakt vključen) voznikova vrata enkrat odpreti in zapreti.

Odklepanje vozila odklene tudi zapah. To ni izvedljivo s stikalom za centralno zaklepanje v vozilu.

Aktiviranje

Dvakrat na kratko pritisnite tipko 🔒 na daljinskem upravljalniku, preden poteče 15 sekund. Daljši pritisk sproži zapiranje platnene zložljive strehe.

Alarmna naprava

Alarmna naprava je na voljo v kombinaciji z varovanjem pred krajo (zapahom).

Nadzoruje:

- Vrata, pokrov prtljažnika, pokrov motorja
- Potniški in prtljažni prostor

- Naklon vozila, npr. pri dviganju
- Kontakt

Aktiviranje

- Samo-vključitev 30 sekund po zaklepanju vozila (samotestiranje sistema)
- Neposredno z dvakratnim pritiskom 🔒 na radijskem daljinskem upravljalniku. Daljši pritisk sproži zapiranje platnene zložljive strehe.

Opomba
Spremembe v potniškem prostoru vozila, kot je npr. uporaba sedežnih prekrival ali puščanje odprtih oken, utegnejo negativno vplivati na nadziranje potniškega prostora.

Vključitev alarma z izključitvijo nadziranja potniškega prostora in naklona vozila

Nadziranje potniškega prostora in nagiba vozila izključite, če pustite v vozilu kakšno žival, ker se utegne sprožiti alarm zaradi gibanja v vozilu, ultrazvočnih valov in nagibanja vozila pri prevozu. Nadziranje potniškega prostora in nagiba vozila prav tako izključite pri prevozu na ladji ali vlaku.

1. Zaprite prtljažnik, pokrov motorja, okna in platneno zložljivo streho.
2. Pritisnite tipko 🚗. Svetleča (LED) dioda 🚗 v tipki sveti še največ 10 minut.
3. Zaprite vrata.
4. Vklopite alarmno napravo.

V izogib sprožitvi lažnega alarma je pri odprti platneni zložljivi strehi nadzor potniške kabine izključen. Lučka v tipki 🚗 ne sveti.

Če so odprta samo okna, je nadzor potniške kabine omejen, kar označuje prižgana LED dioda v tipki 🚗.

Stanje se pojavi na voznikovem informacijskem zaslonu.

Varnostni LED indikator

Varnostni LED indikator je integriran v senzor na armaturni plošči.

Stanje prvih 30 sekund po vključitvi alarmne naprave:

LED sveti	:	samotestiranje, vključitev z zakasnitvijo.
LED utripa hitro	:	vrata, pokrov prtljažnika, zložljiva platnena streha ali pokrov motorja niso zaprti, ali sistemska napaka.

Stanje po vključitvi sistema:

LED utripa počasi	:	sistem je vključen.

V primeru motenj poiščite servisno delavnico.

Deaktiviranje

Pri odklepanju vozila s pritiskom na tipko 🔓 se izključi tudi alarmna naprava. Daljši pritisk sproži odpiranje platnene zložljive strehe.

Sprožitev alarma

Ob sprožitvi se oglasi alarm z ločeno napajano sireno skupaj z opozorilnim utripanjem. Pri sprožitvi alarma se vključi lahko le določeno število elementov sistema in le za določen čas (odvisno od dopuščanja zakona).

Alarm izključite s pritiskom ene od tipk na daljinskem upravljalniku ali z vključitvijo kontakta.

Alarmno napravo lahko izključite s pritiskom tipke 🔓 ali z vključitvijo kontakta.

Ob sproženem alarmu, ki ga voznik ni prekinil, utripajo opozorilne utripalke. Pri naslednjem odklepanju vozila z daljinskim upravljalnikom bodo trikrat hitro utripnile. Dodatno se na voznikovem informacijskem zaslonu po vključitvi kontakta prikaže opozorilo.

Opozorila in obvestila o vozilu ⇨ 102.

Imobilizator

Sistem prek sprejemnika na kontaktnem stikalu elektronsko preveri, ali se sme zagnati motor s trenutno uporabljenim ključem.

Zapora zagona se vključi samodejno po izvleku ključa iz kontaktne ključavnice.

Če kontrolna lučka utripa pri vključenem kontaktu, je v sistemu zapore zagona prišlo do motnje; motorja ni mogoče zagnati. Izključite kontakt in nato ponovite postopek zagona.

Če kontrolna lučka še vedno utripa, poskusite zagnati motor z nadomestnim ključem ter poiščite strokovno pomoč v servisni delavnici.

Opomba
Elektronska zapora zagona motorja ne zaklene vrat. Zato vozilo, preden ga zapustite, vedno zaklenite in vključite alarmno napravo ⇨ 21, ⇨ 25.

Kontrolna lučka ⇨ 94.

Zunanja ogledala

Konveksna oblika

Izbočeno zunanje ogledalo vsebuje asferično območje, ki zmanjšuje mrtve točke. Zaradi rahlega popačenja so objekti v ogledalu videti manjši in je zato nekoliko težje oceniti razdaljo med Vašim vozilom in vozilom za Vami.

Električna nastavitev

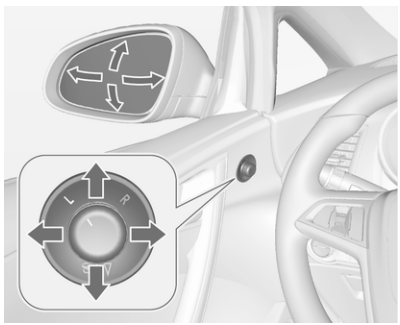

Izberite želeno zunanje ogledalo z obratom stikala v levo **(L)** ali desno **(R)**. Za nastavitev ogledala pomaknite stikalo v ustrezen položaj.

V položaju **0** ni izbrano nobeno ogledalo.

Preklopljiva ogledala

Zaradi varnosti pešcev se zunanji ogledali pri naletu na oviro, ki utegne biti tudi posledica nesreče, preklopita iz običajnega položaja navznoter. V prvotni položaj ju spravite z rahlim potiskom ohišja ogledala navzven.

Električni preklop

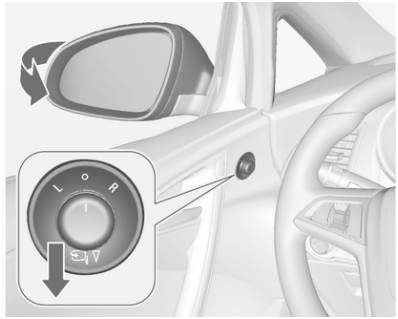

Obrnite stikalo v **0**, nato pritisnite stikalo navzdol. Obe zunanji ogledali se preklopita.

S ponovnim pritiskom stikala se obe ogledali se preklopita v položaj za vožnjo.

Če električno preklopno ogledalo preklopimo navzven ročno, se pri pritisku stikala pomakne naprej le drugo ogledalo.

Ogrevana ogledala

Pritisnite tipko ⊞.

Vključeno stanje označuje LED dioda v tipki.

Ogrevanje deluje pri obratujočem motorju in se samodejno izklopi po kratkem času.

Notranje ogledalo

Ročna zatemnitev

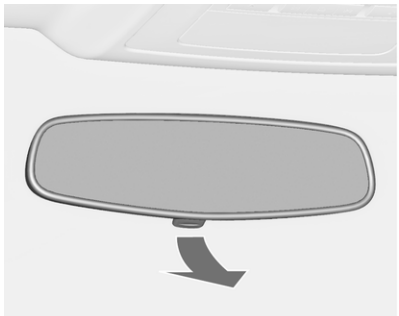

Z ročico na spodnji strani lahko premaknete ogledalo v položaj, ki ponoči zmanjša bleščanje žarometov vozil za Vami.

Samodejna zatemnitev

Bleščanje žarometov vozil za Vami se ponoči samodejno zasenči.

Stekla

Vetrobransko steklo

Termo-odbojno vetrobransko steklo

Termo-odbojno vetrobransko steklo ima premaz, ki odbija sončne žarke. Pri tem lahko pride tudi do neželenega odboja podatkovnih signalov, npr. na cestninskih postajah.

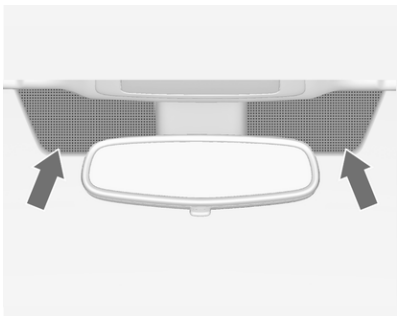

Označena območja na vetrobranskem steklu nimajo posebnega premaza. Naprave za elektronsko beleženje podatkov in plačila pristojbin, morajo biti nameščene v teh območjih. Drugače lahko pride do motenj pri beleženju podatkov.

Nalepke na vetrobranskem steklu

Ne lepite vinjet ali podobnih nalepk na vetrobransko steklo v območju notranjega ogledala. Vinjeta ali nalepka bi lahko ovirala območje zaznavanja senzorja in vidno območje kamere v ohišju ogledala.

Električno pomična stekla

⚠ Opozorilo

Pri pomiku stekel bodite previdni. Nevarnost telesnih poškodb, posebej pazite na otroke!

Okna in streho zapirajte le tako, da postopek ves čas pozorno opazujete. Pazite, da med dviganjem stekel koga ali česa ne priprete.

Upravljanje je možno, ko je stikalo za vžig v položaju **1** ali **2** (kontakt vključen) ⇨ 135.

Napajanje ostane izključeno ⇨ 135.

Za odpiranje želenega okna pritisnite ustrezno stikalo in za zapiranje okna stikalo potegnite.

Rahel pritisk ali poteg stikala do rahlega upora: steklo se dviga ali spušča, dokler pritiskate ali privzdigujete stikalo.

Močnejši pritisk ali poteg stikala prek rahlega upora ter nato sprostitev stikala: steklo se samodejno dviga ali spušča z varnostno funkcijo. Za ustavitev pomika premaknite stikalo še enkrat v isto smer.

Osrednje stikalo

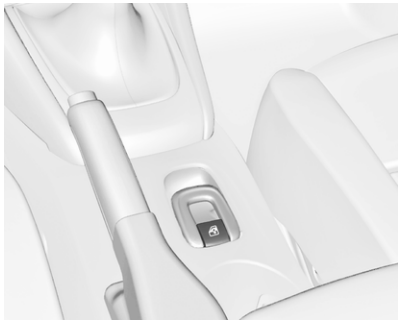

Stikalo v sredinski konzoli za upravljanje vseh oken.

Za samodejno odpiranje vseh oken pritisnite stikalo.

Za samodejno zapiranje vseh oken povlecite stikalo.

Varnostna funkcija

Če steklo med samodejnim dviganjem naleti na oviro nad sredino okna, se takoj ustavi in spet nekoliko spusti.

Preprečitev varnostne funkcije

V primeru težav z zapiranjem zaradi zmrzali ipd. vključite kontakt vžiga, nato pa pritisnite stikalo do prve stopnje in ga zadržite. Steklo se pomika navzgor z onemogočeno varnostno funkcijo. Če želite pomik ustaviti, stikalo sprostite.

Udobno daljinsko upravljanje

Okna in platneno zložljivo streho je mogoče upravljati daljinsko izven vozila.

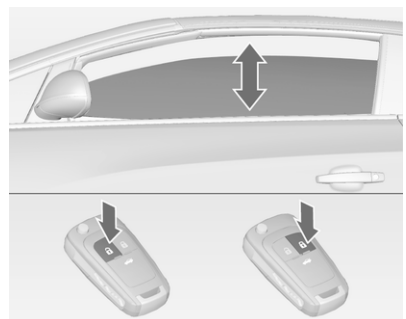

Odpiranje

- Enkratni kratek pritisk na tipko: odklenejo se vrata.
- Dodatni pritisk na tipko v trajanju več kot dveh sekund: okna se samodejno spustijo. Daljši pritisk na tipko: odpre se platnena zložljiva streha. Držite pritisnjeno tipko, dokler ni platnena zložljiva streha povsem odprta.

Če med odpiranjem platnene zložljive strehe spustite tipko: pomik se ustavi za 10 sekund; odpiranje se nadaljuje, če tipko pritisnete še enkrat.

Zapiranje

- Enkraten kratek pritisk na tipko: zaklenejo se vrata.
- Ponovni, daljši pritisk na tipko: platnena zložljiva streha in okna se zaprejo. Držite pritisnjeno tipko, dokler ni platnena zložljiva streha povsem zaprta.

  Če med zapiranjem platnene zložljive strehe spustite tipko: pomik se ustavi za 10 sekund;

zapiranje se nadaljuje, če tipko pritisnete še enkrat.

- Če je platnena zložljiva streha zaprta in so okna odprta: za zapiranje oken pritisnite tipko za dve sekundi.

Potrditev

Ko se platnena zložljiva streha povsem odpre ali zapre, se na kratko vključi opozorilno utripanje smernikov.

Preobremenitev

Pri preobremenitvi sistema (npr. pri neprestanem odpiranju/zapiranju oken) se napajanje elektromotorjev za pomik stekel za kratek čas samodejno prekine.

Programiranje elektronike za samodejni pomik stekel

Če se stekla ne pomikajo samodejno (npr. po odklopu akumulatorja), se na voznikovem informacijskem zaslonu prikaže opozorilo.

Opozorila in obvestila o vozilu ⇨ 102.

Vklopite elektroniko okna za vsako okno, začnite pa na zadnji oknih takole:

1. Platnena zložljiva streha mora biti zaprta.
2. Zaprite vrata.
3. Vključite kontakt.
4. Povlecite stikalo do druge stopnje, dokler se okno ne začne zapirati in zadržite stikalo v tem položaju še 4 sekunde.
5. Povlecite stikalo do druge stopnje, dokler se okno ne začne samodejno odpirati.
6. Ponovite postopek za vsako okno.

Ogrevano zadnje okno

Pritisnite tipko .

Vključeno stanje označuje LED dioda v tipki.

Ogrevanje deluje pri obratujočem motorju in se samodejno izklopi po kratkem času.

Če odprete platneno zložljivo streho, se ogrevano zadnje steklo izključi.

Senčniki

Za zaščito pred bleščanjem lahko preklopite senčnike navzdol ali vstran.

Med vožnjo morajo biti pokrovi kozmetičnih ogledal v senčnikih zaprti.

Držalo za vstopnice se nahaja na hrbtni strani senčnika.

Streha

Platnena zložljiva streha

⚠ Opozorilo

S platneno zložljivo streho upravljajte previdno. Nevarnost poškodb! Opazujte potek pomika na zadnji in na bočnih straneh vozila.

Prepričajte se, da ni nevarnosti stisnjenja ob dele karoserije ali predmete. Prepričajte se, da ni nikogar v območju premikanja platnene zložljive strehe ali njenega pokrova. Nevarnost poškodb!

Preverite višino, dolžino in širino prostora, v katerem nameravate odpirati/zapirati platneno zložljivo streho (npr. v garažah ali če je nameščen nosilec koles).

O tem opozorite tudi ostale potnike v vozilu.

Preden zapustite vozilo, izvlecite ključ iz kontaktne ključavnice in s tem preprečite nepooblaščeno odpiranje/zapiranje oken in platnene zložljive strehe.

Upravljanje prek stikala v sredinski konzoli

Upravljanje je možno, ko je stikalo za vžig v položaju **1** ali **2** (kontakt vključen) ⇨ 135.

Platneno zložljivo streho je mogoče odpirati ali zapirati med vožnjo s hitrostjo do 50 km/h.

Odpiranje platnene zložljive strehe

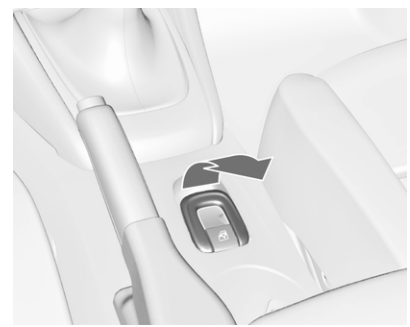

Povlecite stikalo in ga držite, da se zložljiva platnena streha odpre do konca in se njen pokrov zapre. Pri tem se odprejo vsa okna.

Za zapiranje vseh oken povlecite stikalo ⊡.

Zapiranje platnene zložljive strehe

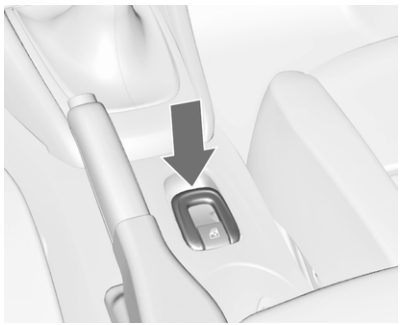

Povlecite stikalo in ga držite, dokler se zložljiva platnena streha in njen pokrov ne zapreta do konca. Ko se začnejo okna pomikati, spustite stikalo; okna se zaprejo samodejno.

Pri tem se najprej odprejo vsa okna.

Potrditev pomika v končni položaj

Ko s stikalom v sredinski konzoli do konca odprete ali zaprete platneno zložljivo streho, se oglasi potrditveni zvočni signal.

Upravljanje prek daljinskega upravljalnika

Odpiranje platnene zložljive strehe

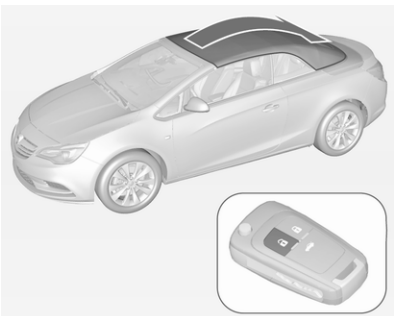

Držite tipko 🔓 pritisnjeno, da se zložljiva platnena streha odpre do konca in se njen pokrov zapre. Pri tem se odprejo vsa okna.

Zapiranje platnene zložljive strehe

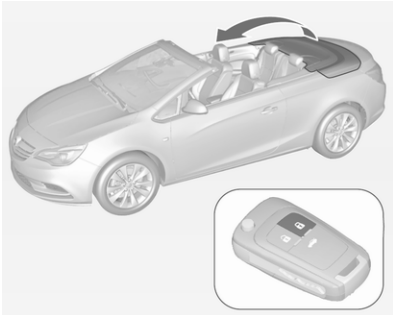

Držite tipko 🔒 pritisnjeno, dokler se zložljiva platnena streha, njen pokrov in okna ne zaprejo do konca. Pri tem se najprej odprejo vsa okna.

Potrditev pomika v končni položaj

Ko se zložljiva platnena streha z daljinskim upravljanjem povsem odpre ali zapre, se na kratko vključi opozorilno utripanje smernikov.

Varnostna ustavitev

Tipka na daljinskem upravljalniku ali stikalo v sredinski konzoli mora biti pritisnjena, dokler zložljiva platnena streha ne doseže ustreznega končnega položaja. Če tipko ali stikalo med pomikom platnene zložljive strehe spustite, se le-ta v trenutku ustavi. Zložljiva platnena streha ostane v vmesnem položaju le določen čas. Ko ta čas poteče, se oglasi zvočno opozorilo, hidravlični tlak v sistemu upade in zložljiva platnena streha se lahko začne samodejno pomikati. Če še enkrat pritisnete tipko ali stikalo, se pomik nadaljuje.

Zahteve za upravljanje

- Vozilo stoji na mestu ali hitrost vožnje ne presega 50 km/h.

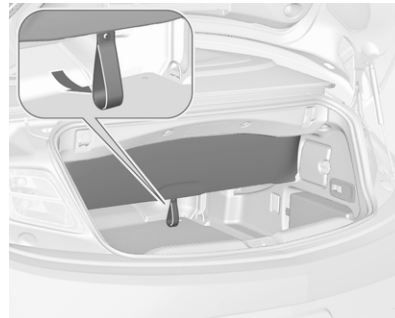

- Predel prtljažnika je zložen, prehodna loputa je zaprta ⇨ 71.
- Pokrov platnene zložljive strehe je zavarovan v zaprtem položaju.
- Pokrov prtljažnika je povsem zaprt.
- Zunanja temperatura ni nižja od -7 °C pri odpiranju ali -10 °C pri zapiranju.
- Napetost akumulatorja vozila je zadostna.
- Sistem ni preobremenjen zaradi nenehne uporabe (največ 5 dokončanih ciklov, izvršenih zaporedoma).

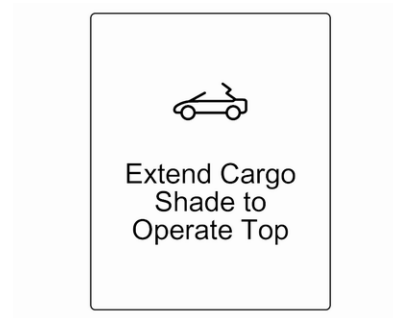

Če katera od navedenih zahtev ni izpolnjena, se glasi zvočno opozorilo in se prikaže sporočilo na voznikovem informacijskem zaslonu. Zložljiva platnena streha se po pritisku na stikalo ne odpre ali zapre.

- Pred zadnjim steklom ali v gibalnem območju platnene zložljive strehe in pokrova platnene zložljive strehe ne sme biti nobenega predmeta.

Če samodejni pomik pri odprti platneni zložljivi strehi ne deluje, uporabite ročni način zapiranja

skladno z opisom "Ročno zapiranje v primeru sistemske napake" v nadaljevanju.

Splošni nasveti

Opomba

- Funkcijsko stikalo držite pritisnjeno, dokler se ne oglasi zvočni signal ali dokler se ne vključi kratko opozorilno utripanje smernikov, ki potrdi, da je platnena zložljiva streha povsem odprta ali zaprta.
- Platneno zložljivo streho lahko zadržite v vmesnem položaju in tako omogočite lažje čiščenje vmesnih prostorov in tesnil. Pomik platnene zložljive strehe lahko s pritiskom na stikalo v sredinski konzoli ustavite v vmesnem položaju za največ 7 minut, medtem ko je kontakt vključen. Ko ta čas poteče, se oglasi zvočno opozorilo, hidravlični tlak v sistemu se zniža in platnena zložljiva streha se lahko začne samodejno pomikati.
- Ne odpirajte platnene zložljive strehe v mokrem, poledenelem ali umazanem stanju.
- Pomikanje platnene zložljive strehe na neravnih tleh lahko vodi do napak ali poškodb.
- Nega vozila ⇨ 223.

Ročno zapiranje v primeru sistemske napake

V primeru napake elektro-hidravličnega proženja, lahko odprto platneno zložljivo streho zaprete ročno.

Oglasi se zvočno opozorilo in prikaže se sporočilo na voznikovem informacijskem zaslonu.

Svarilo

Močno priporočamo, da platneno zložljivo streho ročno zložita dve osebi.

Z ročnim načinom je streho dovoljeno samo zapreti.

Pred začetkom upravljanja v celoti preberite opis v nadaljevanju.

Ne zapirajte strehe ročno, če je vozilo parkirano na klancu ali pobočju.

Pred začetkom upravljanja odstranite veliko vetrno mrežo.

Ko platneno zložljivo streho zaprete, odpeljite vozilo v servisno delavnico na popravilo strehe.

Za ročni pomik si pripravite naslednje orodje:

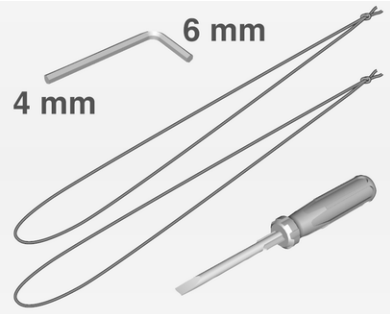

- inbus ključ s šestrobnim nastavkom širine 4 mm na dolgi strani in šestrobnim nastavkom širine 6 mm na kratki strani, spravljen v sovoznikovem predalu,
- dve vrvici, spravljeni v sovoznikovem predalu,
- izvijač, spravljen v škatli z orodjem v prtljažniku ⇨ 203.

1. Izključite kontakt.
2. Odprite pokrov prtljažnika in vzemite izvijač iz škatle z orodjem.

3. Na notranji strani zgornjega roba pokrova prtljažnika je ročica za sprostitev pokrova platnene zložljive strehe. Poiščite ročico in jo obrnite navzdol, da se sprosti.

Opomba
Od naslednjega koraka naprej ne bo mogoče odpreti pokrova prtljažnika.

Iz kompleta orodja vzemite izvijač, ki ga boste potrebovali v nadaljevanju. Prtljažnika morda ne bo mogoče odpreti, dokler vozila ne odpeljete v servisno delavnico. Zaradi tega odstranite vse potrebne predmete iz prtljažnika.

4. Zaprite prtljažnik.

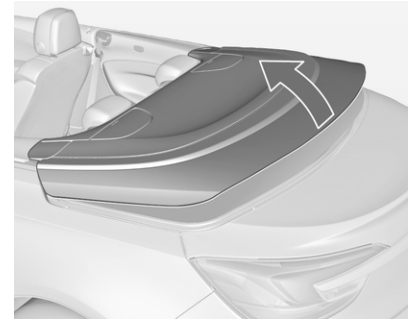

5. Dvignite pokrov platnene zložljive strehe, na obeh straneh istočasno, približno do polovične višine.

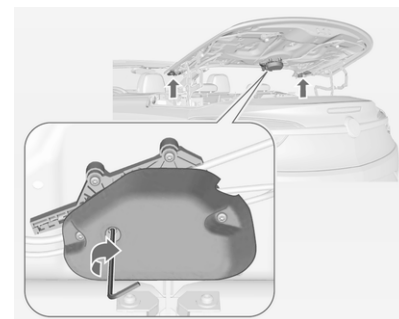

6. Vstavite inbus ključ 4 mm v označeno odprtino mehanizma zaklopcev. Obračajte inbus ključ v smeri urnega kazalca do občutne ovire, kjer se bočna zaklopca zasučeta navznoter.
7. Odprite platneno zložljivo streho do njenega končnega položaja.

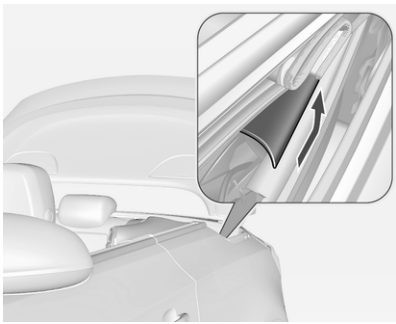

8. Odstranite plastična pokrova na obeh straneh, tako da ju pritisnete in potisnete nazaj; glejte ilustracijo.

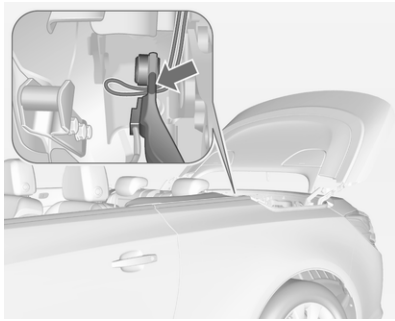

9. Na tečajih na vsaki strani so vidne oznake.

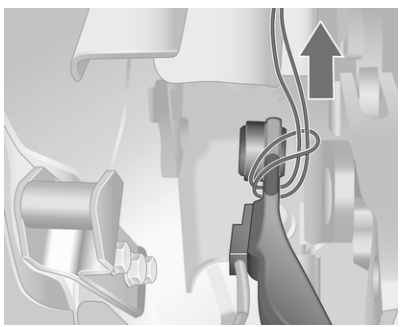

10. Napeljite pritrjeni vrvici okoli označenega položaja pri tečaju na obeh straneh in izvlecite konec vrvice skozi zanko, kot je prikazano na ilustraciji.

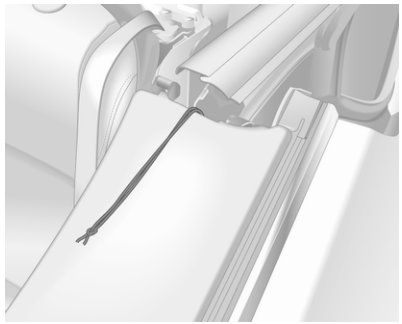

11. Odložite konec vrvic naprej.

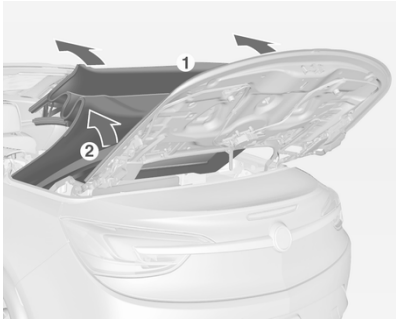

12. Izvlecite mehko streho, tako da dvignete sprednji lok (**1**) in hkrati napenjalni lok (**2**) na obeh straneh.

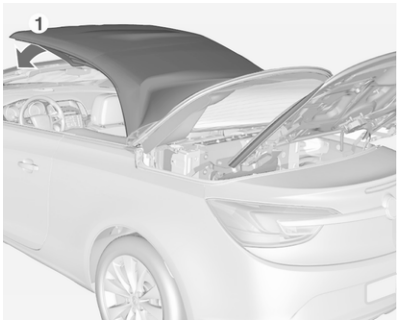

13. Premaknite sprednji lok (**1**) na okvir vetrobranskega stekla.
14. Odstranite mali pokrov v oblogi okvira vetrobranskega stekla z izvijačem, vstavljenim v odprtino pokrova.

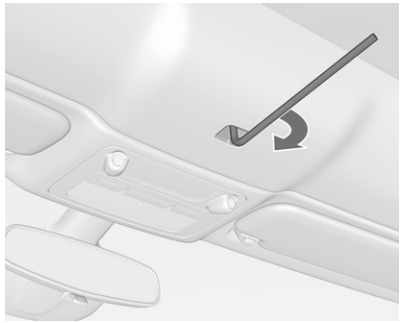

15. Vstavite inbus ključ širine 6 mm v zaključek in zapahnite zaskočko z vrtenjem inbus ključa na desno do njegovega končnega položaja.

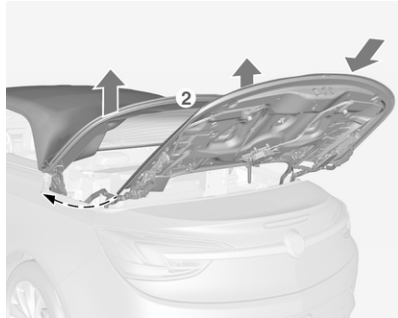

16. Dvignite natezni lok (**2**) platnene zložljive strehe na obeh straneh. Dvignite platneno zložljivo streho, tako da jo počasi potisnete približno do polovično dvignjenega položaja, nato pa jo potisnite v njen zaprti položaj.
17. Spustite natezni lok (**2**) platnene zložljive strehe.

Opomba
Pri tem položaju lahko vozilo odpeljete v servisno delavnico na popravilo platnene zložljive strehe.

Platnena zložljiva streha ni popolnoma vodotesna in zadaj ni pripeta.

Za pravilno pritrditev platnene zložljive strehe naredite naslednje.

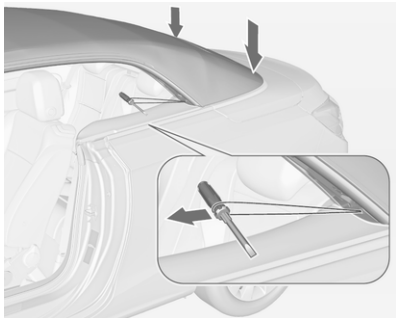

18. Natezni lok trdno potisnite navzdol na obeh straneh. Istočasno počasi povlecite vrvico s konico izvijača skozi zanko in nato do sprednjega konca. Pri tem se lahko z drugo roko oprete na okvir vrat. Postopek ponovite na drugi strani, da se zložljiva platnena streha v zadnjem delu zapahne.

Po zadnjem koraku lahko spet odprete pokrov prtljažnika. Vrvice naj odstrani mehanik v servisni delavnici.

Ne odpirajte platnene zložljive strehe pri pritrjenih vrvicah.

Vetrna mreža

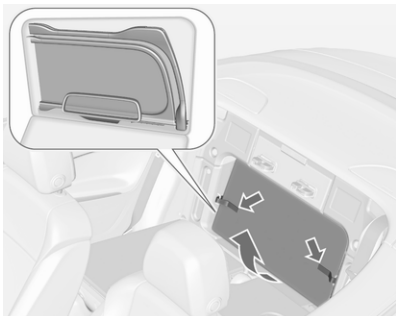

V vreči za zadnjima vzglavnikoma sta dve vetrni mreži. Preklopite navzdol zadnja vzglavnika ⇨ 71, odprite varovala Velcro in povlecite vrečo iz odprtine.

- Malo vetrno mrežo je mogoče namestiti med zadnjima vzglavnikoma.
- Veliko vetrno mrežo je mogoče namestiti za sprednjima sedežema.

Na vetrobran ne polagajte predmetov.

Vetrno mrežo namestite pri odprti platneni zložljivi strehi.

Pritrditev male vetrne mreže

- Preklopite levo zadnje naslonjalo navzdol ⇨ 71.

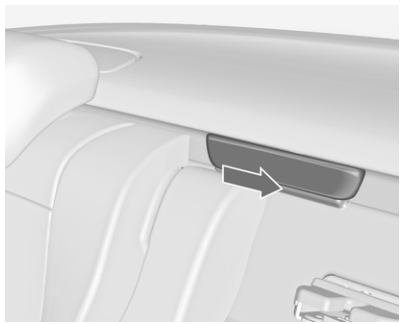

- Odstranite pokrov z vodila med zadnjima vzglavnikoma, tako da ga potisnete bočno proti levi strani vozila.

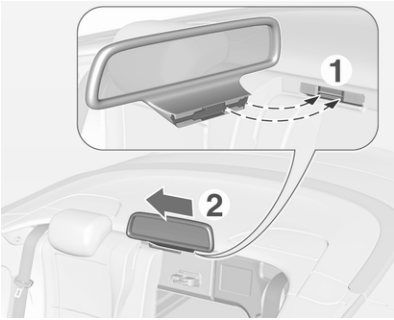

- Vstavite adapter vetrne mreže z dvignjenim delom v nasprotno odprtino vodila.
- Potisnite vetrno mrežo v vodilo na desni strani vozila tako, da se zaskoči.
- Dvignite zadnje naslonjalo.

Vetrno mrežo odstranite v obrnjenem vrstnem redu namestitve.

Pritrditev velike vetrne mreže

- Vzemite vetrno mrežo iz vreče.

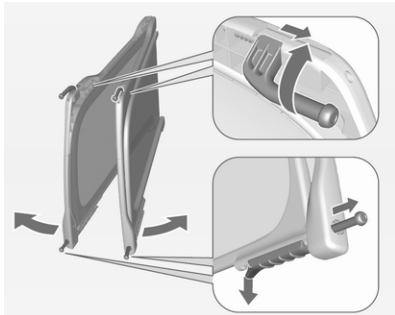

- Izvlecite štiri varovalne zatiče vetrne mreže: zgornja zatiča sta obremenjena na vzmet in izskočita iz nosilcev na obeh straneh, spodnja zatiča izskočita po dvigu zapornih elementov na drsnikih na obeh straneh.
- Razprostrite vetrno mrežo.

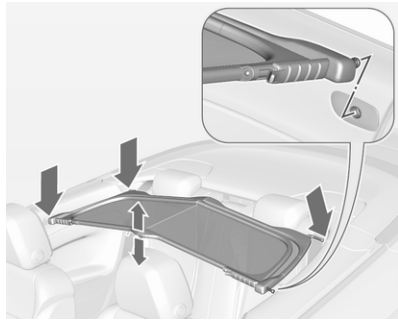

- S tečaji za prednjima sedežema vstavite desna varovalna zatiča v odprtini desne obloge zraven zadnjega sedeža. Vetrno mrežo v sredini nekoliko preganite in vstavite leva varovalna zatiča v odprtini leve obloge. Preverite, ali so vsi zatiči pravilno zaskočeni. Vetrno mrežo v sredini potisnite navzdol.

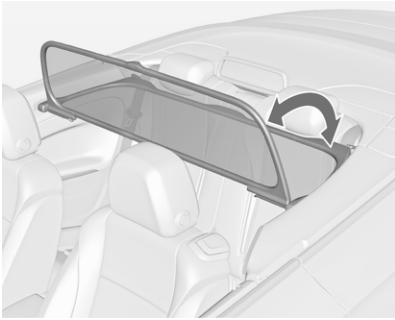

- Preklopite zgornji del v navpični položaj.

Pri nameščeni veliki vetrni mreži ne more nihče sedeti na zadnjih sedežih.

Navpični del vetrne mreže lahko po uporabi preklopite navzdol.

Vetrna mreža lahko ostane nameščena tudi pri zaprti platneni zložljivi strehi.

Za odstranitev vetrne mreže preklopite navzdol njen navpični del. Privzdignite vetrno mrežo v sredini in jo odstranite iz odprtin na obeh straneh.

Spravljanje vetrne mreže

Ko želite vetrno mrežo pospraviti, potisnite zadnja varovalna zatiča nazaj in ju obrnite v nosilca. Potisnite drsnika sprednjih varovalnih zatičev nazaj, da se zaskočita. Obrnite vetrno mrežo navznoter in jo spravite v vrečo.

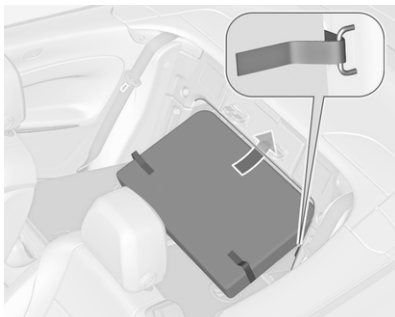

Preklopite zadnji naslonjali navzdol. Poravnajte trdo pokrivalo vreče v prtljažnik. Namestite vrečo od spodaj navzgor na stransko vodilo v odprtini zgornjega okvira. Pritrdite vrečo z varovali Velcro na pritrdilna ušesca na obeh straneh. Dvignite zadnji naslonjali.

Sistem zaščite pri prevračanju

Sistem zaščite pri prevračanju vsebuje ojačen okvir vetrobranskega stekla in varnostna loka pod pokrovoma za zadnjima vzglavnikoma.

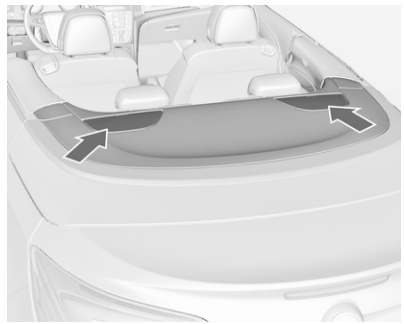

V primeru prevračanja vozila, čelnega ali bočnega trka se izskočni zaščitni loki samodejno sprožijo v nekaj milisekundah. Sprožijo se skupaj s sprednjimi in stranskimi varnostnimi blazinami.

Opomba
Na pokrove zaščitnih lokov (drogov) za zadnjimi vzglavniki ne odlagajte predmetov.

Kontrolna lučka sistemov varnostnih blazin sveti, če so loki bili sproženi.

Sprožijo se ne glede na to, ali je platnena zložljiva streha odprta ali zaprta.

Pomikanje platnene zložljiva strehe ni možno, če so loki že sproženi – v zgornjem (zunanjem) položaju. Po pritisku na stikalo se oglasi neprekinjeno zvočno opozorilo in na voznikovem informacijskem zaslonu se prikaže sporočilo.

Sedeži in varnostni sistemi

Vzglavniki **44**
Aktivni vzglavniki 46
Prednji sedeži **46**
Položaj sedeža 46
Nastavitev sedeža 47
Preklop sedeža 49
Električni pomik sedeža 50
Naslon za roko 52
Ogrevanje 52
Zračenje 53
Varnostni pasovi **53**
Trotočkovni varnostni pasovi 55
Sistem varnostnih blazin **56**
Sistem sprednjih varnostnih blazin 59
Sistem stranskih varnostnih blazin 60
Deaktiviranje sovoznikovih varnostnih blazin 61
Varovala za otroke **62**
Otroški varnostni sedeži 62
Mesta namestitve otroškega sedeža 64
Otroški varnostni sedeži ISOFIX 67
Vpenjalne točke Top-tether 67

Vzglavniki

Položaj

⚠ Opozorilo

Vozite le s primerno nastavljenimi vzglavniki.

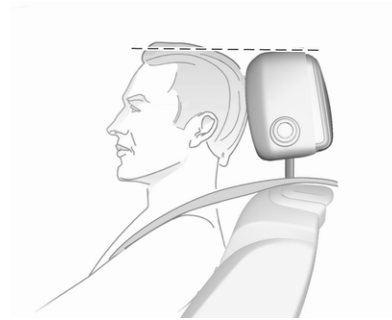

Zgornji rob vzglavnika naj bo v isti višini z zgornjim delom glave potnika. Če to pri zelo visokih osebah ni izvedljivo, nastavite vzglavnik v najvišji možni položaj oz. v najnižji možni položaj pri zelo nizkih osebah.

Nastavitev

Vzglavniki sprednjih sedežev

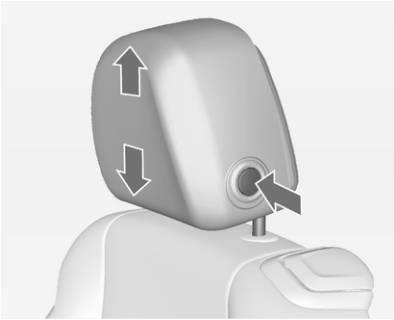

Nastavitev višine
S pritiskom gumba sprostite vzglavnik, nastavite višino in pustite, da se zaskoči v zavarovani položaj.

Vodoraven položaj

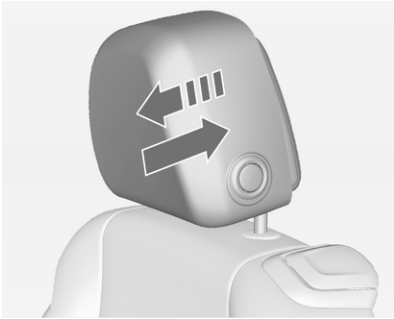

Povlecite oporo vzglavnika počasi naprej. Zaklene se v različnih položajih.

Za vračanje v skrajni zadnji položaj ga potegnite do konca naprej in spustite.

Vzglavniki zadnjih sedežev

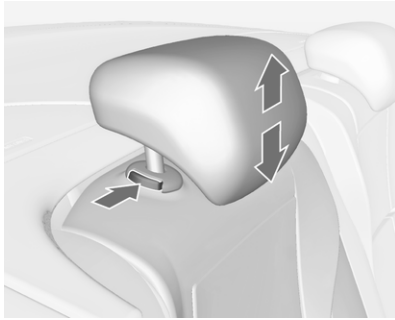

Nastavitev višine
Povlecite vzglavnik navzgor, da se zaskoči. Za pomik navzdol, pritisnite zaskočko in jo sprostite ter potisnite vzglavnik navzdol.

Odstranitev zadnjega vzglavnika
Npr. pri uporabi otroškega varnostnega sedeža ⇨ 62.

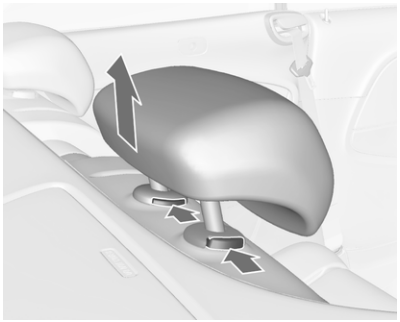

Pritisnite obe zaponki, potegnite vzglavnik navzgor iz naslonjala.

Namestite vzglavnik v mrežasto vrečo in pritrdite spodnjo stran vreče z varovalnimi elementi Velcro na dno prtljažnika. Primerne mrežaste vreče so na voljo v pooblaščenih servisnih delavnicah.

Aktivni vzglavniki

V primeru trčenja od zadaj se aktivni vzglavniki samodejno pomaknejo nekoliko naprej. Vzglavnik podpre glavo v tem primeru učinkoviteje in tako bistveno zmanjša nevarnost poškodbe tilnika.

Opomba
Če sedež ni v uporabi, je dovoljeno namestiti samo odobreno dodatno opremo.

Prednji sedeži

Položaj sedeža

⚠ Opozorilo
Vozite le s pravilno nastavljenim sedežem.

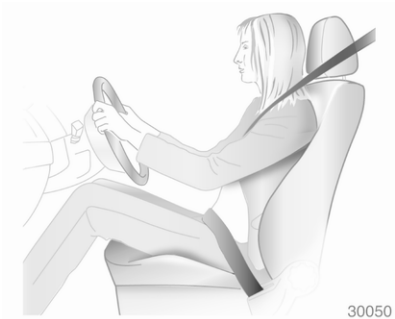

- Sedite z zadnjico tesno ob naslonjalu. Pri pritiskanju stopalk (pedalov) naj bodo noge rahlo pokrčene. Sovoznikov sedež naj bo pomaknjen čimbolj nazaj.

- Sedite z rameni tesno ob naslonjalu. Sedite tako, da je zgornji del obroča volana dosegljiv v vzravnani drži telesa z rahlo pokrčenimi rokami. Med obračanjem volana naj bodo rame v tesnem stiku s sedežnim naslonjalom. Naslojalo naj ne bo nagnjeno preveč nazaj. Priporočamo največji kot do 25°.
- Nastavite volan ⇨ 77.
- Nastavite višino sedeža, da imate dober pregled na vse strani ter nad vsemi merilniki in instrumenti. Med glavo in stropno oblogo naj bo vsaj za dlan razmika. Stegna naj rahlo leže na sedežu, ne da pri tem pritiskajo nanj.
- Nastavite višino vzglavnika ⇨ 44.
- Nastavite stegensko oporo tako, da je med robom sedeža in pregibi kolen razmak dveh prstov.
- Nastavite ledveno oporo tako, da podpira naravno obliko hrbtenice.

Nastavitev sedeža

⚠ Nevarnost

Ne sedite manj kot 25 cm od volanskega obroča - zaradi dosega varnostne blazine.

⚠ Opozorilo

Sedeža ne nastavljajte med vožnjo, ker se lahko nenadzorovano premakne.

Vozite samo z zaskočenimi sedeži in naslonjali.

Vzdolžna nastavitev sedeža

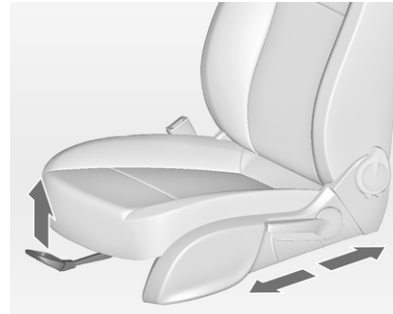

Potegnite ročico, pomaknite sedež, sprostite ročico.

Nastavitev sedežnega naslonjala

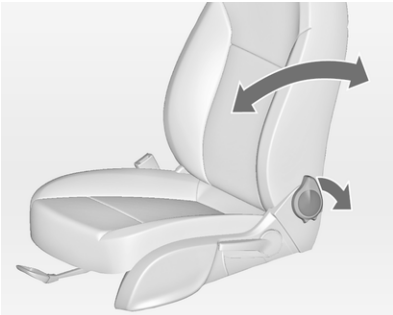

Obrnite ročico nazaj, nastavite nagib in spustite ročico. Sedežno naslonjalo naj se primerno zaskoči.

Višina sedeža

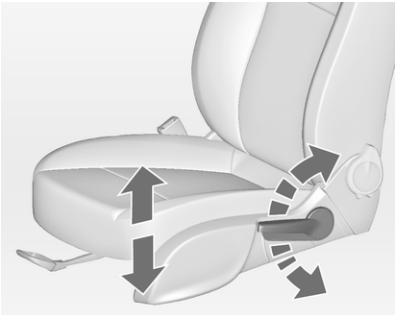

Potiskanje vzvoda

navzgor : sedež se dviga
navzdol : sedež se spušča

Naklon sedeža

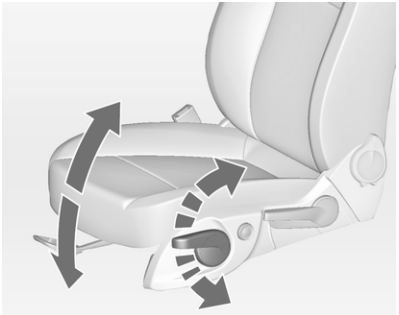

Potiskanje vzvoda

navzgor : sprednji del se dviga
navzdol : sprednji del se spušča

Ledvena opora

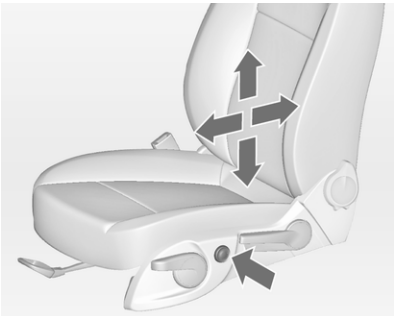

Ledveno oporo prilagodite osebnemu dobremu počutju s štirismernim stikalom.

Za pomik ledvene opore gor ali dol: pritisnite spodnjo ali zgornjo stran stikala.

Povečanje ali zmanjšanje podpore: pritisnite sprednjo ali zadnjo stran stikala.

Nastavljiva stegenska opora

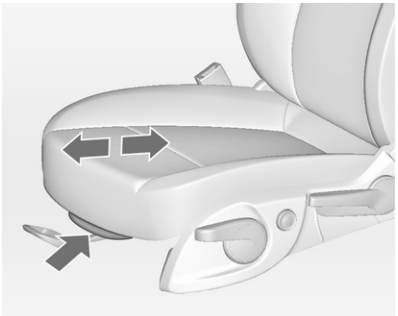

Potegnite vzvod in pomaknite stegensko oporo.

Preklop sedeža

⚠ Opozorilo

Potniki na zadnjih sedežih naj pazijo, da jih ne ujame nastavitveni mehanizem, medtem ko se sedež vrača v izhodiščni položaj.

Svarilo

Ko je sedež v najvišjem položaju, potisnite vzglavnike navzdol in dvignite senčnike, preden preklopite naslonjalo naprej.

Preklop sedeža na sedežih z ročnim upravljanjem

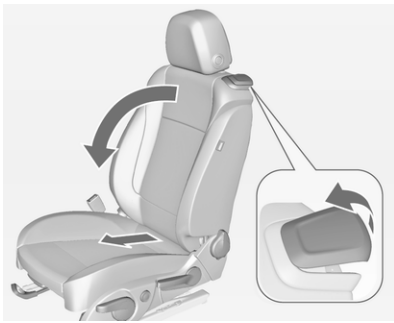

Dvignite sprostitveno ročico in prepognite naslonjalo nazaj, nato pa potisnite sedež naprej do konca.

Za vrnitev v prejšnjo lego potisnite sedež nazaj do omejevala. Dvignite naslonjalo v pokončen položaj brez premikanja ročice. Poskrbite, da se hrbtno naslonjalo zaskoči.

Popolnoma zaskočen sedež je spet v izvirnem položaju.

Ne premikajte ročice za nagib naslonjala, medtem ko je naslonjalo nagnjeno naprej.

Preklop sedeža na električnih sedežih

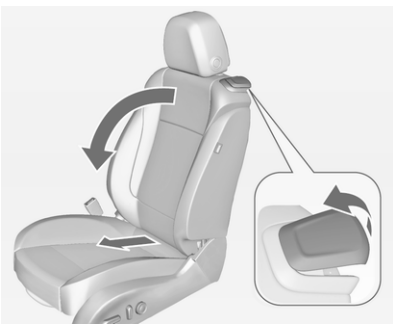

Privzdignite sprostilni vzvod in preklopite naslonjalo naprej. Sedež se samodejno premakne do konca naprej.

Za povrnitev dvignite hrbtno naslonjalo v pokončen položaj in ga zataknite. Sedež samodejno zdrsne nazaj v prvotni položaj.

Če je vzglavnik preklopljenega naslonjala oviran z zgornjim okvirom vetrobranskega stekla, premaknite sedež malo nazaj ali navzdol ⇨ 50, ali nastavite vzglavnik v najnižji položaj ⇨ 44.

Varnostna funkcija

Če električni sedež naleti na odpor pri premikanju naprej ali nazaj, se takoj ustavi in premakne v nasprotno smer.

Opomba
Ko se sedež premika, ne sedite na njem.

Izključitev električne nastavitve

Če ostane sedež v naprej pomaknjenem položaju pri odprtih vratih več kot 10 minut, se električna nastavitev izključi. V tem primeru zaprite in odprite vrata ali vključite kontakt vžiga in ponovno aktivirajte električno nastavitev.

Preobremenitev

Če je funkcija preklapljanja električno preobremenjena, se za kratek čas samodejno prekine električno napajanje.

Električni pomik sedeža

⚠ Opozorilo

Bodite pozorni pri premikanju električnih sedežev. Obstaja nevarnost poškodbe, še posebej poškodbe otrok. Lahko pride do zatikanja ob predmete.

Sedeže nastavljajte tako, da jih ves čas pozorno opazujete. O tem opozorite tudi ostale potnike v vozilu.

Vzdolžna nastavitev sedeža

Stikalo pomaknite naprej ali nazaj.

Višina sedeža

Stikalo pomaknite navzgor ali navzdol.

Naklon sedeža

Premaknite sprednji del stikala navzgor ali navzdol.

Sedežna naslonjala

Stikalo obrnite naprej ali nazaj.

Ledvena opora

Ledveno oporo prilagodite osebnemu dobremu počutju s štirismernim stikalom.

Za pomik ledvene opore gor ali dol: pritisnite spodnjo ali zgornjo stran stikala.

Povečanje ali zmanjšanje podpore: pritisnite sprednjo ali zadnjo stran stikala.

Opomba
V primeru preobremenitve električne nastavitve sedeža se za kratek čas samodejno prekine električno napajanje.

Nastavljiva stegenska opora

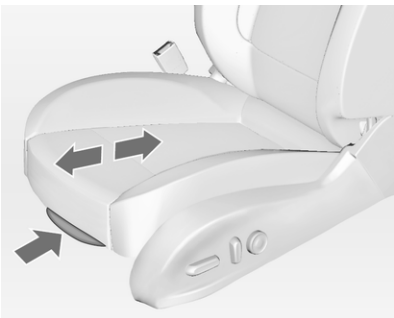

Potegnite vzvod in pomaknite stegensko oporo.

Naslon za roko

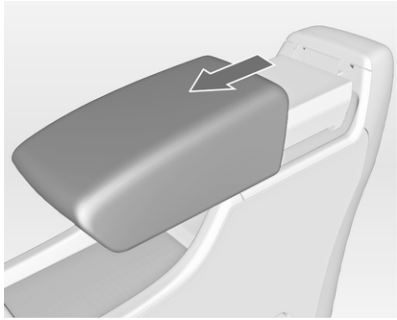

Naslonjalo lahko v spodnjem položaju pomaknete naprej za 10 cm. V naslonu je prostor za spravljanje.

Prostor za spravljanje v naslonu za roko ⇨ 70.

Ogrevanje

Nastavite želeno stopnjo ogrevanja s pritiskom ustreznega stikala enkrat ali večkrat. Lučka v tipki označuje izbrano nastavitev.

Ljudem z občutljivejšo kožo ne priporočamo neprestanega gretja na najvišji stopnji.

Ogrevanje je na voljo le med obratovanju motorja in med funkcijo Autostop.

Sistem Stop-start ⇨ 136.

Zračenje

Nastavite želeno stopnjo prezračevanja s pritiskom na stikalo za ustrezen sedež enkrat ali večkrat.

Lučka v tipki označuje izbrano nastavitev.

Prezračevani sedeži delujejo pri vključenem kontaktu vžiga in med funkcijo Autostop.

Sistem Stop-start ⇨ 136.

Varnostni pasovi

Pas se pri naglem pospeševanju ali upočasnjevanju zaskoči in tako zadrži potnika tesno na sedežu. Tako se možnosti poškodbe bistveno zmanjšajo.

⚠ Opozorilo

Varnostni pas si pripnite vedno pred vsako vožnjo.

V primeru nesreče ogrožajo nepripasane osebe voznika, sopotnike in tudi sebe.

En varnostni pas si lahko pripne le ena oseba. Otroški varnostni sedeži ⇨ 62.

Občasno preverjajte delovanje vseh delov sistema varnostnih pasov in se prepričajte, da niso umazani ali poškodovani.

Poškodovane dele morate obvezno zamenjati. Po nesreči so pasovi raztegnjeni, zato, prosimo, da jih kot tudi zategovalnike daste zamenjati strokovnjakom v servisni delavnici.

Opomba
Pazite, da z ostrimi predmeti pasov ne poškodujete ali priprete. Pazite, da v navijalce pasov ne zaide umazanija.

Podajalnik varnostnega pasu

Podajalnik varnostnega pasu je funkcija, ki potnikom na sprednjih sedežih omogoča pripenjanje varnostnega pasu s podajanjem le-tega.

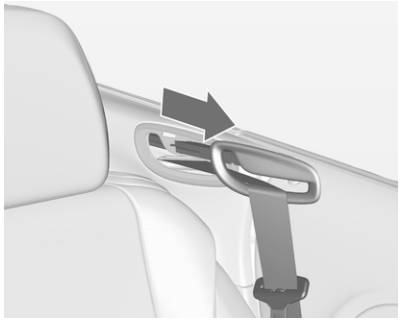

Podajalnik se izproži:

- če so ustrezna vrata zaprta in je vključen kontakt vžiga,
- če je kontakt vžiga vključen in so vrata zaprta.

Podajalnik se vrne v izhodiščni položaj:

- če se ustrezna vrata ponovno odprejo,
- če voznik odstrani ključ iz stikala za vžig,
- če je ustrezen jeziček vstavljen v zaponko,
- po preteku 45 sekund,
- če vozilo vozi več kot 15 sekund s hitrostjo nad 6 km/h.

Če se podajalnik varnostnega pasu ne vrne v izhodiščni položaj samodejno, ga rahlo potisnite.

Opozorilna lučka za pripenjanje varnostnega pasu

Prednji sedeži so opremljeni z opozorilno lučko za pripenjanje voznikovega varnostnega pasu v merilniku vrtljajev motorja ⇨ 89 in opozorilno lučko za pripenjanje sovoznikovega sedeža v sredinski konzoli ⇨ 87.

Omejevalniki zatezne sile varnostnega pasu

Na vseh sedežih zmanjšajo pritisk na telo ob sprožitvi zategovalnikov varnostnih pasov v primeru trčenja.

Zategovalniki varnostnih pasov

V primeru resnejšega trka – od spredaj ali od zadaj – se zategnejo vsi varnostni pasovi.

⚠ Opozorilo

Neprimerno ravnanje z varnostnimi pasovi (demontiranje/montiranje delov) utegne povzročiti neželeno aktiviranje zategovalnikov.

Sprožitev zategovalnikov varnostnih pasov je označena z neprekinjenim svetenjem kontrolne lučke ⇨ 89.

Če so zategovalniki varnostnih pasov sproženi, jih je potrebno zamenjati v servisni delavnici. Vsak zategovalnik se sproži le enkrat.

Opomba
V območju delovanja zategovalnikov ne puščajte nobenih predmetov in ne vgrajujte dodatne opreme. Menjava posameznih komponent zategovalnika je prepovedana, ker sicer utegne vozilo izgubiti dovoljenje za udeležbo v prometu.

Trotočkovni varnostni pasovi

Pripenjanje

Enakomerno potegnite pas iz navijalca, ga nezvitega namestite čez telo in vstavite zaponko v zaklep, da se slišno zaskoči. Med vožnjo si pas na diagonalnem delu večkrat zategnite.

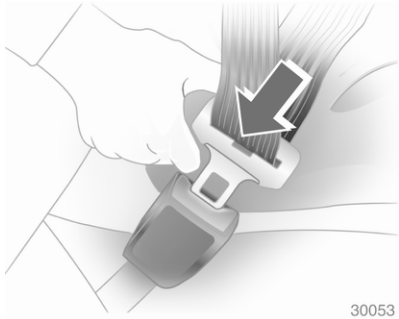

Ohlapna in debela oblačila otežujejo prileganje pasu k telesu. Prav tako ne sme biti med pasom in telesom nobenih drugih predmetov (npr. torbic, mobilnih telefonov).

⚠ Opozorilo

V žepih ne nosite trdih in lomljivih predmetov.

Opozorilo za pripenjanje varnostnega pasu ⇨ 89.

Odstranitev

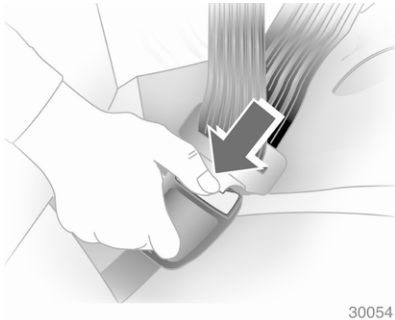

Pas odpnete s pritiskom na rdeč gumb na zaklepu.

Uporaba varnostnih pasov med nosečnostjo

⚠ Opozorilo

Spodnji del pasu naj teče čim nižje prek medenice, da ne pritiska na trebuh.

Sistem varnostnih blazin

Sistem varnostnih blazin se sestoji iz večih internih (notranjih) sistemov, odvisno od stopnje opremljenosti.

Pri sprožitvi se varnostne blazine napihnejo v nekaj milisekundah. Varnostna blazina se razpre in uplahne tako hitro, da ju pri nesreči navadno sploh ni opaziti.

⚠ Opozorilo

Zaradi nestrokovnega ravnanja utegne priti do neželene sprožitve varnostne blazine – nevarnost telesnih poškodb!

Opomba
Elektronska kontrolna enota sistema varnostnih blazin in zategovalnikov varnostnih pasov se nahaja v sredinski konzoli med sprednjima sedežema. Ne odlagajte magnetnih predmetov v bližino sredinske konzole!

Na pokrove varnostnih blazin ne pritrjujte drugih predmetov in jih ne prekrivajte z ničemer.

Vsaka varnostna blazina se sproži le enkrat. Sprožene varnostne blazine dajte nemudoma zamenjati v servisu. Razen tega je lahko potrebna zamenjava volana, armaturne plošče, delov prevleke, tesnil vrat, kljuk in ročic ter sprednjih sedežev.

Menjava posameznih komponent sistema varnostnih blazin je prepovedana, ker sicer utegne vozilo izgubiti dovoljenje za udeležbo v prometu.

Pri sproženju varnostne blazine se sproščajo plini, ki utegnejo povzročiti opekline.

Napaka

V primeru napake sistema zračnih blazin zasveti kontrolna lučka in prikaže se sporočilo ali opozorilna koda v voznikovem informacijskem zaslonu. Sistem ne deluje.

Napako dajte nemudoma odpraviti strokovnjakom v servisni delavnici.

Kontrolna lučka sistemov varnostnih blazin ⇨ 89.

Otroški varnostni sedeži na sovoznikovem sedežu z zračnimi blazinami

Opozorilo v skladu z ECE R94.02:

EN: NEVER use a rearward-facing child restraint on a seat protected by an ACTIVE AIRBAG in front of it, DEATH or SERIOUS INJURY to the CHILD can occur.

DE: Nach hinten gerichtete Kindersitze NIEMALS auf einem Sitz verwenden, der durch einen davor befindlichen AKTIVEN AIRBAG geschützt ist, da dies den TOD oder SCHWERE VERLETZUNGEN DES KINDES zur Folge haben kann.

FR: NE JAMAIS utiliser un siège d'enfant orienté vers l'arrière sur un siège protégé par un COUSSIN GONFLABLE ACTIF placé devant lui, sous peine d'infliger des BLESSURES GRAVES, voire MORTELLES à l'ENFANT.

ES: NUNCA utilice un sistema de retención infantil orientado hacia atrás en un asiento protegido por un AIRBAG FRONTAL ACTIVO. Peligro de MUERTE o LESIONES GRAVES para el NIÑO.

RU: ЗАПРЕЩАЕТСЯ устанавливать детское удерживающее устройство лицом назад на сиденье автомобиля, оборудованном фронтальной подушкой безопасности, если ПОДУШКА НЕ ОТКЛЮЧЕНА! Это может привести к СМЕРТИ или СЕРЬЕЗНЫМ ТРАВМАМ РЕБЕНКА.

NL: Gebruik NOOIT een achterwaarts gericht kinderzitje op een stoel met een ACTIEVE AIRBAG ervoor, om DODELIJK of ERNSTIG LETSEL van het KIND te voorkomen.

DA: Brug ALDRIG en bagudvendt autostol på et forsæde med AKTIV AIRBAG, BARNET kan komme i LIVSFARE eller komme ALVORLIGT TIL SKADE.

SV: Använd ALDRIG en bakåtvänd barnstol på ett säte som skyddas med en framförvarande AKTIV AIRBAG. DÖDSFALL eller ALLVARLIGA SKADOR kan drabba BARNET.

FI: ÄLÄ KOSKAAN sijoita taaksepäin suunnattua lasten turvaistuinta istuimelle, jonka edessä on AKTIIVINEN TURVATYYNY, LAPSI VOI KUOLLA tai VAMMAUTUA VAKAVASTI.

NO: Bakovervendt barnesikringsutstyr må ALDRI brukes på et sete med AKTIV KOLLISJONSPUTE foran, da det kan føre til at BARNET utsettes for LIVSFARE og fare for ALVORLIGE SKADER.

PT: NUNCA use um sistema de retenção para crianças voltado para trás num banco protegido com um AIRBAG ACTIVO na frente do mesmo, poderá ocorrer a PERDA DE VIDA ou FERIMENTOS GRAVES na CRIANÇA.

IT: Non usare mai un sistema di sicurezza per bambini rivolto all'indietro su un sedile protetto da AIRBAG ATTIVO di fronte ad esso: pericolo di MORTE o LESIONI GRAVI per il BAMBINO!

EL: ΠΟΤΕ μη χρησιμοποιείτε παιδικό κάθισμα ασφαλείας με φορά προς τα πίσω σε κάθισμα που προστατεύεται από μετωπικό ΕΝΕΡΓΟ ΑΕΡΟΣΑΚΟ, διότι το παιδί μπορεί να υποστεί ΘΑΝΑΣΙΜΟ ή ΣΟΒΑΡΟ ΤΡΑΥΜΑΤΙΣΜΟ.

PL: NIE WOLNO montować fotelika dziecięcego zwróconego tyłem do kierunku jazdy na fotelu, przed którym znajduje się WŁĄCZONA PODUSZKA POWIETRZNA. Niezastosowanie się do tego zalecenia może być przyczyną ŚMIERCI lub POWAŻNYCH OBRAŻEŃ u DZIECKA.

TR: Arkaya bakan bir çocuk emniyet sistemini KESİNLİKLE önünde bir AKTİF HAVA YASTIĞI ile korunmakta olan bir koltukta kullanmayınız. ÇOCUK ÖLEBİLİR veya AĞIR ŞEKİLDE YARALANABİLİR.

UK: НІКОЛИ не використовуйте систему безпеки для дітей, що встановлюється обличчям назад, на сидінні з УВІМКНЕНОЮ ПОДУШКОЮ БЕЗПЕКИ, інакше це може призвести до СМЕРТІ чи СЕРЙОЗНОГО ТРАВМУВАННЯ ДИТИНИ.

HU: SOHA ne használjon hátrafelé néző biztonsági gyerekülést előlről AKTÍV LÉGZSÁKKAL védett ülésen, mert a GYERMEK HALÁLÁT vagy KOMOLY SÉRÜLÉSÉT okozhatja.

HR: NIKADA nemojte koristiti sustav zadržavanja za djecu okrenut prema natrag na sjedalu s AKTIVNIM ZRAČNIM JASTUKOM ispred njega, to bi moglo dovesti do SMRTI ili OZBILJNJIH OZLJEDA za DIJETE.

SL: NIKOLI ne nameščajte otroškega varnostnega sedeža, obrnjenega v nasprotni smeri vožnje, na sedež z AKTIVNO ČELNO ZRAČNO BLAZINO, saj pri tem obstaja nevarnost RESNIH ali SMRTNIH POŠKODB za OTROKA.

SR: NIKADA ne koristiti bezbednosni sistem za decu u kome su deca okrenuta unazad na sedištu sa AKTIVNIM VAZDUŠNIM JASTUKOM ispred sedišta zato što DETE može da NASTRADA ili da se TEŠKO POVREDI.

MK: НИКОГАШ не користете детско седиште свртено наназад на седиште заштитено со АКТИВНО ВОЗДУШНО ПЕРНИЧЕ пред него, затоа што детето може ДА ЗАГИНЕ или да биде ТЕШКО ПОВРЕДЕНО.

BG: НИКОГА не използвайте детска седалка, гледаща назад, върху седалка, която е защитена чрез АКТИВНА ВЪЗДУШНА ВЪЗГЛАВНИЦА пред нея - може да се стигне до СМЪРТ или СЕРИОЗНО НАРАНЯВАНЕ на ДЕТЕТО.

RO: Nu utilizați NICIODATĂ un scaun pentru copil îndreptat spre partea din spate a mașinii pe un scaun protejat de un AIRBAG ACTIV în fața sa;

acest lucru poate duce la DECESUL sau VĂTĂMAREA GRAVĂ a COPILULUI.

CS: NIKDY nepoužívejte dětský zádržný systém instalovaný proti směru jízdy na sedadle, které je chráněno před sedadlem AKTIVNÍM AIRBAGEM. Mohlo by dojít k VÁŽNÉMU PORANĚNÍ nebo ÚMRTÍ DÍTĚTE.

SK: NIKDY nepoužívajte detskú sedačku otočenú vzad na sedadle chránenom AKTÍVNYM AIRBAGOM, pretože môže dôjsť k SMRTI alebo VÁŽNYM ZRANENIAM DIEŤAŤA.

LT: JOKIU BŪDU nemontuokite atgal atgręžtos vaiko tvirtinimo sistemos sėdynėje, prieš kurią įrengta AKTYVI ORO PAGALVĖ, nes VAIKAS GALI ŽŪTI arba RIMTAI SUSIŽALOTI.

LV: NEKĀDĀ GADĪJUMĀ neizmantojiet uz aizmuguri vērstu bērnu sēdeklīti sēdvietā, kas tiek aizsargāta ar tās priekšā uzstādītu AKTĪVU DROŠĪBAS SPILVENU, jo pretējā gadījumā BĒRNS var gūt SMAGAS TRAUMAS vai IET BOJĀ.

ET: ÄRGE kasutage tahapoole suunatud lapseturvaistet istmel, mille ees on AKTIIVSE TURVAPADJAGA kaitstud iste, sest see võib põhjustada LAPSE SURMA või TÕSISE VIGASTUSE.

MT: QATT tuża trażżin għat-tfal li jħares lejn in-naħa ta' wara fuq sit protett b'AIRBAG ATTIV quddiemu; dan jista' jikkawża l-MEWT jew ĠRIEĦI SERJI lit-TFAL.

Razen upoštevanja opozorila ECE R94.02 iz varnostnih razlogov nikoli ne nameščajte naprej obrnjenega varnostnega otroškega sedeža na sovoznikov sedež.

⚠ Nevarnost

Ne nameščajte otroškega varnostnega sedeža na sovoznikov sedež z aktivno čelno zračno blazino.

Nalepka za zračno blazino je na obeh straneh sovoznikovega senčnika.

Deaktiviranje sovoznikovih varnostnih blazin ⇨ 61.

Sistem sprednjih varnostnih blazin

Varnostna meha s pirotehničnim polnilcem se nahajata v volanu in v armaturni plošči na desni strani. Označene so z napisom **AIRBAG**.

Razen tega je na bočni strani armaturne plošče opozorilna nalepka, ki je vidna pri odprtih sovoznikovih vratih ali na sovoznikovem senčniku.

Sprednji varnostni blazini se sprožita v primeru čelnega trka z določeno silo. Kontakt mora biti za to vključen.

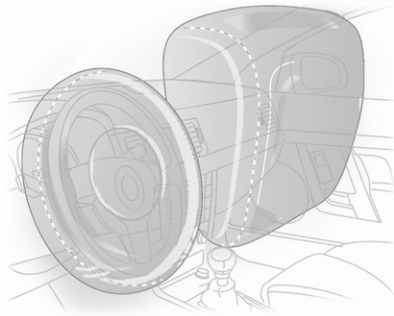

Napihnjena meha prestrežeta nalet teles in s tem bistveno zmanjšata možnost poškodb glave in zgornjega dela telesa sprednjih potnikov.

⚠ Opozorilo

Optimalna zaščita je možna le pri sedežu v pravilnem položaju.

Položaj sedeža ⇨ 46.

Na območju dosega delovanja varnostnih blazin ne sme biti nobenega predmeta.

Pravilno napeljite in pripnite varnostni pas. Le na ta način je zračna blazina lahko učinkovita.

Sistem stranskih varnostnih blazin

Stranske varnostne blazine se nahajajo v naslonjalih sprednjih sedežev. Označene so z napisom **AIRBAG**.

Stranski varnostni blazini se sprožita v primeru bočnega trka z določeno silo. Kontakt mora biti za to vključen.

Napihnjena varnostna meha ublažita nalet, kar bistveno zmanjša tveganost poškodb glave in zgornjega dela telesa pri morebitnem bočnem trčenju.

⚠ Opozorilo

Na območju dosega delovanja varnostnih blazin ne sme biti nobenega predmeta.

Opomba
Uporabljajte le prekrivala sedežev, ki so odobrena za Vaše vozilo. Pri tem pazite, da ne prekrijete varnostnih blazin.

Deaktiviranje sovoznikovih varnostnih blazin

Če nameščate otroški varnostni sedež na sovoznikov sedež, morate izklopiti sovoznikovo varnostno blazino. Bočne varnostne blazine, zategovalniki varnostnih pasov in voznikove varnostne blazine ostanejo aktivni.

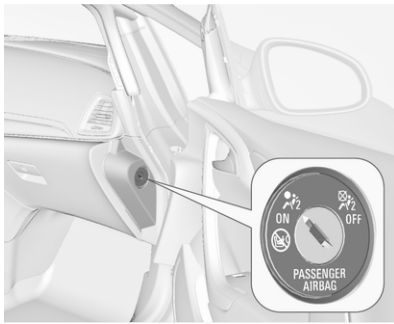

Za izklop sovoznikovih varnostnih blazin je na stranici armaturne plošče stikalo oz. ključavnica ki je vidna pri odprtih sovoznikovih vratih.

S ključem vozila izberite položaj oz. stanje:

OFF : Sovoznikova varnostna blazina je izklopljena in se ne bo sprožila v primeru trka. Na sredinski konzoli stalno sveti kontrolna lučka OFF. Otroški varnostni sedež lahko namestite v skladu s tabelo **Mesta za nameščanje otroških varnostnih sedežev** ⇨ 64. Na sovoznikovem sedežu ne sme sedeti odrasla oseba.

ON : Sovoznikova varnostna blazina je dejavna. Prepovedana je uporaba otroškega sedeža.

⚠ Nevarnost

Ne nameščajte otroškega sedeža na sovoznikov sedež, če so varnostne blazine na sovoznikovi strani vklopljene - smrtno nevarno za otroka!

Če sedi na sovoznikovem sedežu odrasla oseba, naj ne bodo sovoznikove varnostne blazine izklopljene - smrtno naevarno!

Če kontrolna lučka po vključitvi kontakta vžiga sveti pribl. 60 sekund, je sistem varnostnih blazin na sovoznikovi strani aktiven in se bo v primeru trka sprožil.

Če svetita obe signalni lučki hkrati, je v sistemu napaka. Stanje sistema je negotovo, zato na sovoznikovem sedežu ne sme sedeti nihče. Nemudoma poiščite servisno delavnico.

Stanje lahko spremenite le pri mirujočem vozilu in izključenem kontaktu.

Stanje ostane isto do naslednje spremembe.

Kontrolna lučka izklopa varnostne blazine ⇨ 90.

Varovala za otroke

Otroški varnostni sedeži

Priporočamo naslednje otroške varnostne sedeže, ki so prilagojeni posebej za Vaše vozilo:

- **Skupina 0, skupina 0+**

  OPEL Baby cradle, s podnožjem ISOFIX ali brez, za otroke do 13 kg
- **Skupina I**

  OPEL Duo, Britax Römer King, za otroke od 9 kg do 18 kg
- **Skupina II, Skupina III**

  OPEL Kid, OPEL Kidfix, za otroke od 15 kg do 36 kg

Za pravilno nameščanje otroškega sedeža preberite naslednje napotke in priložena navodila za uporabo otroških varnostnih sedežev.

Upoštevajte zakonske predpise v posameznih državah. Zakon države, v kateri vozilte, lahko zahteva uporabo otroških sedežev le na določenih sedežih.

⚠ Opozorilo

Če nameščate otroški sedež na sovoznikov sedež, morajo biti sovoznikove varnostne blazine izklopljene; če niso, grozi otroku smrtna nevarnost ob sprožitvi varnostnih blazin.

To je še posebej pomembno v primeru otroških sedežev, ki so obrnjeni v obratno smer vožnje.

Deaktiviranje sovoznikovih varnostnih blazin ⇨ 61.

Nalepka za zračno blazino ⇨ 56.

⚠ Opozorilo

Pri uporabi otroških varnostnih sedežev na zadnjih sedežih vozila morajo biti naslonjala pravilno zaskočena v pokončnem položaju.

Izbira ustreznega otroškega sedeža

Najprimernejše mesto za pritrditev otroškega sedeža so zadnji sedeži.

Otrok naj bo med vožnjo obrnjen s hrbtom v smer vožnje čim dlje. Otrokova vratna vretenca so še vedno prešibka in pri trčenju doživijo manjši stres, če otrok sedi s hrbtom v smer vožnje.

Primerni so otroški varnostni sedeži, ki so v skladu z veljavnimi predpisi UN ECE. Upoštevajte državne predpise o obvezni rabi otroških varnostnih sedežev.

Prepričajte se, ali je otroški varnostni sedež, ki ga nameravate namestiti, primeren za Vaše vozilo.

Preverite, ali je otroški varnostni sedež nameščen na primerno mesto v vozilu, glejte naslednje preglednice.

Otrok naj vstopa in izstopa v vozilo, obrnjen stran od cestišča.

Če otroškega sedeža ne potrebujete, ga zavarujte z varnostnim pasom ali pa ga vzemite iz vozila.

Opomba
Na otroške varnostne sedeže ne lepite nalepk in jih ne prekrivajte z ničemer.

Otroški sedež, ki je bil izpostavljen stresom ali nesreči, morate obvezno zamenjati.

Mesta namestitve otroškega sedeža

Dovoljene opcije za nameščanje otroškega varnostnega sedeža

Težnostni in starostni razred	Na sovoznikovem sedežu vklopljene varnostne blazine	izklopljene varnostne blazine.	Na zadnjih sedežih
Skupina 0: do 10 kg ali pribl. 10 mesecev	X	U[1]	U
Skupina 0+: do 13 kg ali pribl. 2 leti	X	U[1]	U
Skupina I: 9 do 18 kg ali od 8 mesecev do 4 leta	X	U[1]	U[2]
Skupina II: 15 do 25 kg ali od 3 do 7 let	X	X	U
Skupina III: 22 do 36 kg ali od 6 do 12 let	X	X	U

[1] : Če je otroški varnostni sedež zavarovan s tritočkovnim varnostnim pasom, premaknite sedež v zadnje območje nastavitve in nastavite višino sedeža v najvišji možni položaj. Nastavite nagib naslonjala sedeža po potrebi do navpičnega položaja, da zagotovite tesnost pasu na strani zaponke.

[2] : Pri uporabi otroškega varnostnega sedeža te težnostne skupine odstranite zadnji vzglavnik ⇨ 44.

U : Univerzalen otroški sedež v kombinaciji s trotočkovnim varnostnim pasom.

X : Prepovedana uporaba otroškega varnostnega sedeža v tem težnostnem razredu.

Dovoljene opcije za nameščanje otroškega varnostnega sedeža ISOFIX

Težnostni razred	Velikostni razred	Vpetje	Na sovoznikovem sedežu	Na zadnjih sedežih
Skupina 0: do 10 kg ali pribl. 10 mesecev	E	ISO/R1	X	IL *
Skupina 0+: do 13 kg ali pribl. 2 leti	E	ISO/R1	X	IL *
	D	ISO/R2	X	IL *
	C	ISO/R3	X	IL *
Skupina I: 9 do 18 kg ali od 8 mesecev do 4 leta	D	ISO/R2	X	IL *
	C	ISO/R3	X	IL *
	B	ISO/F2	X	IL, IUF**
	B1	ISO/F2X	X	IL, IUF**
	A	ISO/F3	X	IL, IUF**
Skupina II: 15 do 25 kg ali od 3 do 7 let			X	IL
Skupina III: 22 do 36 kg ali od 6 do 12 let			X	IL

IL : Ustrezen za posamezna varovala ISOFIX kategorije 'specifično vozilo', 'omejena' ali 'pol-univerzalna'. Varnostni sistem ISOFIX mora biti odobren za specifičen tip vozila.

IUF : Primeren za ISOFIX otroške sedeže, usmerjene v smer vožnje univerzalne kategorije otroških varnostnih sedežev, dovoljenih za uporabo v tej težnostni skupini.

X : Prepovedana uporaba otroškega varnostnega sedeža ISOFIX v tem težnostnem razredu.

* : Premaknite sedež pred otroškim varnostnim sedežem v enega od skrajnih sprednjih položajev.
** : Pri uporabi otroškega varnostnega sedeža tega velikostnega razreda odstranite zadnji vzglavnik ⇨ 44.

Velikostni razredi in sedeži ISOFIX

A - ISO/F3 : Naprej usmerjen otroški varnostni sedež za otroke maksimalne velikosti v težnostnem razredu 9 do 18 kg.
B - ISO/F2 : Naprej usmerjen otroški varnostni sedež za manjše otroke v težnostnem razredu 9 do 18 kg.
B1 - ISO/F2X : Naprej usmerjen otroški varnostni sedež za manjše otroke v težnostnem razredu 9 do 18 kg.
C - ISO/R3 : Nazaj usmerjen otroški varnostni sedež za otroke maksimalne velikosti v težnostnem razredu do 18 kg.
D - ISO/R2 : Nazaj usmerjen otroški varnostni sedež za manjše otroke v težnostnem razredu do 18 kg.
E - ISO/R1 : Nazaj usmerjen otroški varnostni sedež za mlajše otroke v težnostnem razredu do 13 kg.

Otroški varnostni sedeži ISOFIX

Na vpetja ISOFIX pritrdite le odobrene ISOFIX otroške varnostne sedeže. Položaji ISOFIX otroških varnostnih sedežev, ki so specifični za vozilo, so označeni na razpredelnici z IL ⇨ 64.

Odstranite vetrno mrežo ⇨ 40 pred namestitvijo otroškega varnostnega sedeža in odstranite zadnji vzglavnik, če je potrebno ⇨ 64.

ISOFIX vpenjalne točke so označene z logotipom ISOFIX na naslonjalu.

Vpenjalne točke Top-tether

V vozilu sta dve pritrdilni ušesci na hrbtni strani zadnjih naslonjal.

Top-tether vpenjalne točke so označene s simbolom za otroški sedež.

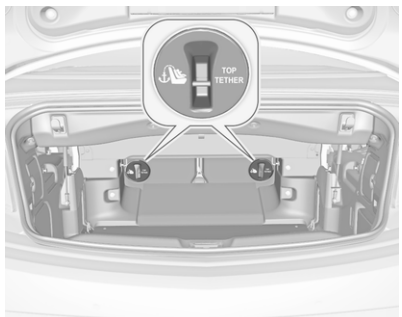

Razen pritrditve ISOFIX, pritrdite trak Top-Tether na pritrdilna ušesca Top-Tether na hrbtni strani zadnjih sedežev. Preklop naslonjal zadnjih sedežev ⇨ 71.

Odstranite vetrno mrežo ⇨ 40 pred namestitvijo otroškega varnostnega sedeža in odstranite zadnji vzglavnik, če je potrebno ⇨ 64.

Položaji otroških varnostnih sedežev ISOFIX univerzalne kategorije so označeni na razpredelnici z IUF ⇨ 64.

Prostori za spravljanje

Prostori za spravljanje **68**
Sovoznikov predal 68
Držala za pijačo 69
Sprednji shranjevalni prostori 69
Prostor za spravljanje v naslonu za roko 70
Predal v sredinski konzoli 70
Prtljažnik **71**
Zadnji prostori za spravljanje 73
Pokrov podtalnega prostora za spravljanje zadaj 73
Pritrdilna ušesca 74
Opozorilni trikotnik 74
Pribor za prvo pomoč 74
Informacije o natovarjanju **75**

Prostori za spravljanje

⚠ Opozorilo

Ne prevažajte težkih ali ostrih predmetov v prtljažniku. Če tega ne upoštevate, se v primeru silovitega zaviranja, nenadne spremembe smeri vožnje ali prometne nesreče lahko odpre pokrov prtljažnika in predmeti poškodujejo potnike.

Sovoznikov predal

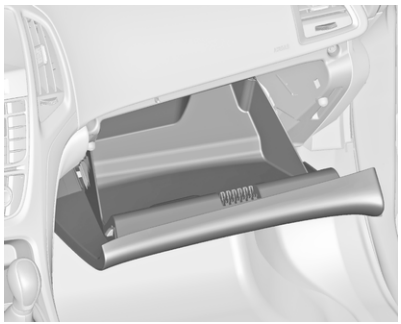

Sovoznikov predal je opremljen z držalom za pisala, držalom za kreditne kartice, držalom za kovance in vmesnikom ključa za zaklepanje kolesnih matic.

Med vožnjo naj bo sovoznikov predal zaprt. Lahko ga tudi zaklenete s ključem vozila.

Držala za pijačo

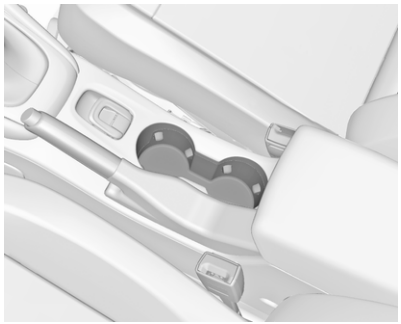

Držala za pijačo so v sredinski konzoli.

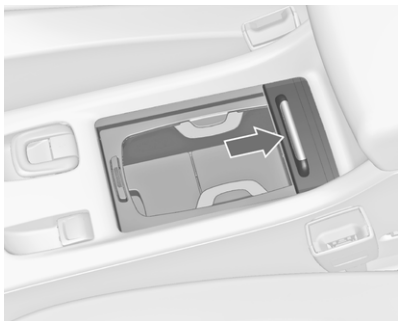

Odvisno od izvedenke so držala za pijačo pod pokrovom v sredinski kozoli. Potisnite pokrov nazaj. Po dvigu razdelilne police lahko vstavite steklenice ⇨ 70.

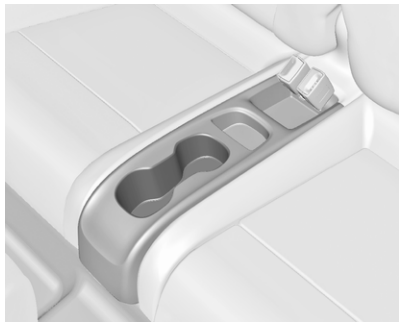

Dodatna držala za pijačo so med zadnjimi sedeži.

Sprednji shranjevalni prostori

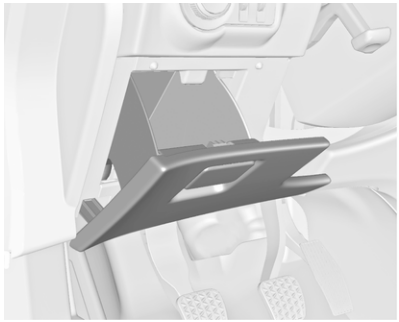

Prostor za spravljanje se nahaja poleg volanskega obroča.

Prostor za spravljanje v naslonu za roko

Prostor za spravljanje pod naslonom za roko

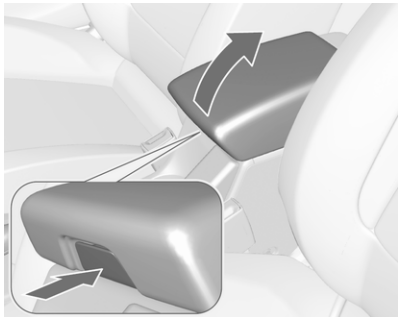

Pritisnite gumb za preklop naslona za roko navzgor. Naslon za roko mora biti v skrajnem zadnjem položaju.

Predal v sredinski konzoli

Sprednja konzola

Odvisno od izvedenke je predal za spravljanje pod pokrovom.

Potisnite pokrov nazaj.

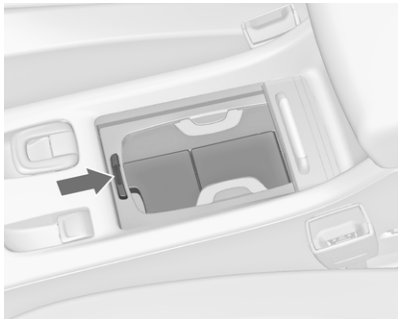

Za odstranitev okvira držala za pijačo pritisnite gumb. Okvir lahko pospravite v sovoznikov predal.

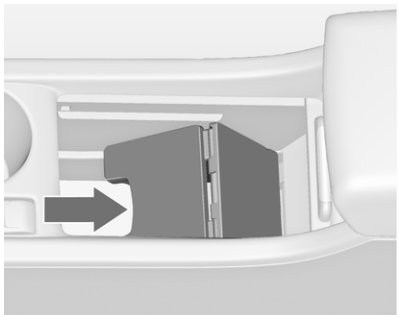

Dodatni prostor za spravljanje se nahaja pod razdelilno polico. Polico lahko preklopite navzgor in jo pritrdite v navpičnem položaju. Okvir držala za pijačo lahko vrnete v prejšnji položaj za vstavitev pijače.

Zadnja konzola

Izvlecite predal.

Svarilo
Ne uporabljajte za pepel ali druge tleče predmete.

Prtljažnik

Povečanje prtljažnika

Preklapljanje pregrade prtljažnika

Za povečanje prtljažnika lahko pri zaprti platneni zložljivi strehi preklopite pregrado prtljažnika navznoter.

- Zapiranje platnene zložljive strehe ⇨ 33.
- Odprite pokrov prtljažnika ⇨ 23.

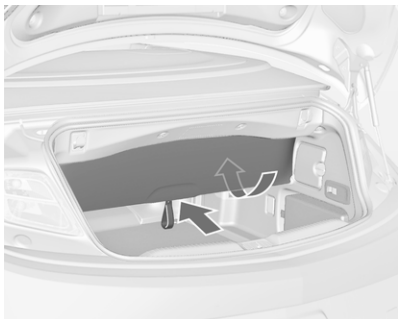

- Za preklop navznoter potisnite pregrado prtljažnika v krožnem delu navzgor in navznoter.

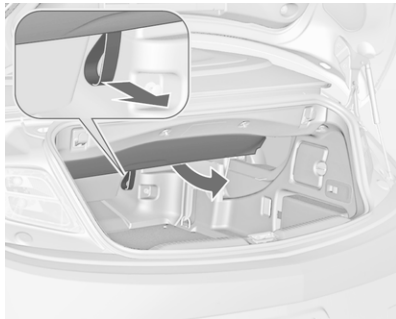

- Za preklop pregrade prtljažnika navzven povlecite trak navzdol in nazaj. Prehodni nastavek mora biti zaprt v navpičnem položaju z ježki.

Pri odprti platneni zložljivi strehi ali med njenim premikanjem, mora biti pregrada prtljažnika preklopljena navzven.

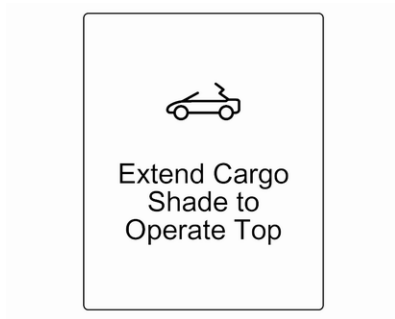

Če pregrada prtljažnika pri pritisku na stikalo za odpiranje platnene zložljive strehe ni preklopljena do konca navzven, skupaj s prehodno loputo za zadnjimi sedeži, se oglasi zvočno opozorilo in se prikaže sporočilo na voznikovem informacijskem zaslonu.

Preklop naslonjal zadnjih sedežev

Za dodatno povečanje prtljažnika ali za dostop do vreče z vetrno mrežo je mogoče preklopiti navzdol obe naslonjali.

⚠ Opozorilo

Električno preklopljive sedeže upravljajte previdno. Sedežno naslonjalo se preklopi z znatno silo. Nevarnost telesnih poškodb, posebej pazite na otroke!

Prepričajte se, da ni nič pritrjeno na zadnjih sedežih ali odloženo na sedalu.

- Če je nameščena velika vetrna mreža, jo odstranite ⇨ 40.
- Pritisnite zaskočke in potisnite vzglavnike navzdol ⇨ 44.

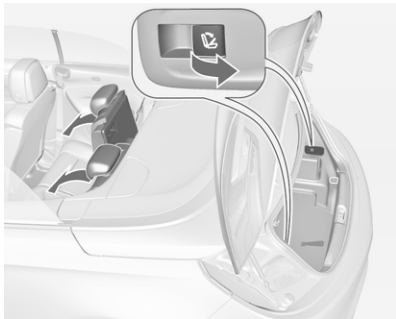

- Potegnite sprostilno stikalo na eni ali obeh straneh v prtljažniku in spustite naslonjalo na sedež.
- Za preklop v pokončni položaj dvignite sedežno naslonjalo do konca navzgor, da se slišno zaskoči v zavarovan položaj.

⚠ Opozorilo

Potem ko ste sedežna naslonjala preklopili navzgor, se pred vožnjo prepričajte, da so le-ta zanesljivo zapahnjena. Če tega ne upoštevate, utegne v primeru silovitega zaviranja ali trka priti do telesnih poškodb ali škode na vozilu zaradi preobtežbe.

Zaklopec vmesnega prehoda med zadnjima sedežema

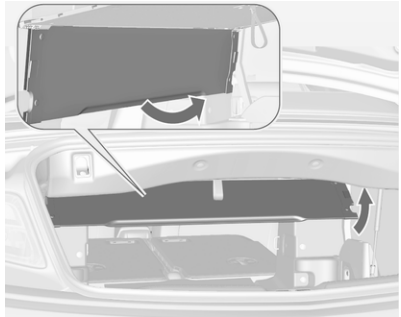

Za prevoz daljših predmetov v prtljažniku je mogoče odpreti zaklopec vmesnega prehoda med prtljažnikom in potniško kabino:

- Odstranite nameščeno veliko vetrno mrežo ali vrečo s spravljenima vetrnima mrežama za zadnjima sedežema ⇨ 40.
- Zapiranje platnene zložljive strehe ⇨ 33.
- Potisnite pregrado prtljažnika v krožnem delu navzgor in navznoter ⇨ 71.

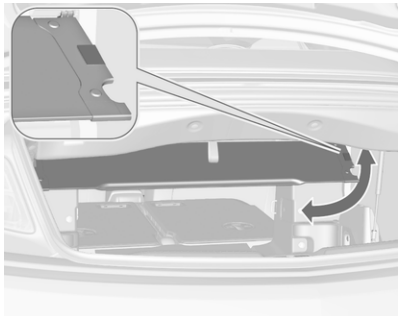

- Odprite vmesni prehod z zasukom zaklopca navzgor v vodoravnem položaju. Zaklopec je v odprtem in zaprtem položaju pritrjen z varovalom Velcro.
- Preklopite naslonjala navzdol, tako da povlečete sprostilna stikala v prtljažniku.
- Če želite zapreti vmesni prehod, obrnite zaklopec navzdol in ga z varovalom Velcro pritrdite v navpičnem položaju.

Za odpiranje platnene zložljive strehe preklopite pregrado prtljažnika navzven, tako da povlečete zanko navzdol proti zadku. Pred tem mora biti zaklopec vmesnega prehoda zaprt.

Zadnji prostori za spravljanje

Kavlji za nosilne vrečke

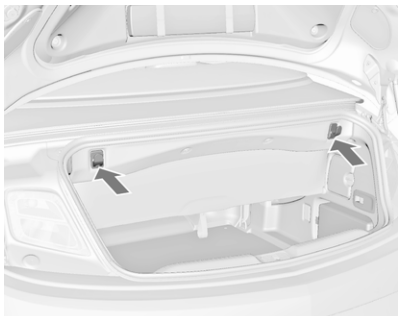

Za obešanje vrečk in drugih manjših stvari uporabite kavlje ob zgornjem robu prtljažnika. Maksimalna nosilnost: 5 kg.

Pokrov podtalnega prostora za spravljanje zadaj

Zadnje talno prekrivalo

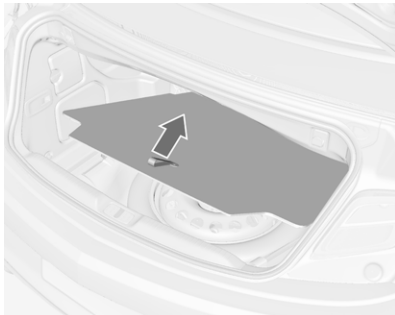

Pokrov zadnjega podtalnega prostora lahko dvignete in odstranite. Pod pokrivalom so rezervno kolo, orodje vozila in komplet za popravilo pnevmatik.

Pritrdilna ušesca

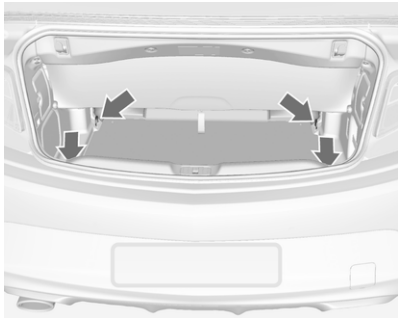

Pritrdilna ušesca so namenjena za pritrjevanje prtljage in predmetov, da ne drsijo po prtljažniku z uporabo pritrdilnih jermen ali tovorne mreže.

Opozorilni trikotnik

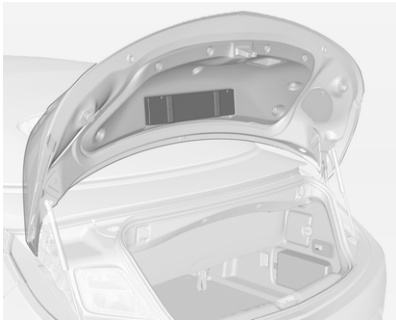

Opozorilni trikotnik je spravljen v prostoru na notranji strani pokrova prtljažnika, za trakovi.

Pribor za prvo pomoč

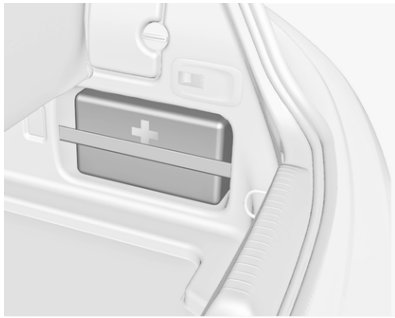

Pribor za prvo pomoč je spravljen pod trakom na desni strani prtljažnika.

Informacije o natovarjanju

- Težke predmete naložite na sprednji del tovornega prostora, kolikor je to mogoče. Sedežna naslonjala naj bodo varno zataknjena. Pri nalaganju predmetov enega na drugega naj bodo težji predmeti vedno spodaj.
- Težje predmete zavarujte s pritrdilnimi jermeni na pritrdilna ušesca ⇨ 74.
- Za obešanje nosilnih vrečk uporabite kavlje v prtljažniku ⇨ 73. Maksimalna nosilnost: 5 kg na kavelj.
- Zavarujte tovor v prtljažniku, da ne drsi.
- Če prevažate predmete v prtljažniku, morajo biti naslonjala zadnjih sedežev zavarovana v zgornjem položaju.
- Nikdar ne odlagajte predmetov na armaturno ploščo in ne prekrivajte senzorja na vrhu armaturne plošče.
- Tovor ne sme ovirati voznikovega gibanja ter uporabe pedalov, ročne zavore in prestavne ročice. V potniški prostor ne spravljajte nezavarovanih predmetov.
- Ne postavljajte predmetov na pokrivala varnostnih lokov za vzglavnikoma.
- Izogibajte se vožnji z odprtim pokrovom prtljažnika.

⚠ Opozorilo

Vedno se prepričajte, ali je tovor v vozilu zavarovan. Sicer utegne nezavarovano ležeče predmete metati v vozilu - nevarnost telesnih poškodb in materialne škode.

- Masa koristnega tovora (obtežbe) je razlika med dovoljeno skupno maso (glejte tipsko ploščico ⇨ 230) in osnovno maso praznega (za vožnjo pripravljenega) vozila po smernici EU.

  Za izračun koristnega tovora vnesite podatke svojega vozila v tabelo na začetku teh Navodil za uporabo.

  Po smernici EU - za vožnjo pripravljeno vozilo z maso voznika (68 kg), maso prtljage (7 kg) in vseh tekočin (rezervoar goriva 90 % poln).

  Opcijska in dodatna oprema povečata maso praznega vozila.

Instrumenti in upravni elementi

Upravni elementi **77**
Nastavitev volana 77
Upravna stikala na volanu 77
Ogrevan volanski obroč 78
Hupa 78
Brisalci/naprava za pranje vetrobranskega stekla 78
Zunanja temperatura 80
Ura 81
Električne vtičnice 82
Vžigalnik 83
Pepelniki 83

Kontrolne lučke, indikatorji in merilniki **84**
Instrumentna plošča 84
Merilnik hitrosti 84
Števec prevoženih kilometrov ... 84
Števec dnevno prevoženih kilometrov 84
Merilnik vrtljajev motorja 85
Merilnik količine goriva 85
Merilnik temperature hladilne tekočine motorja 85
Prikazovalnik servisnih intervalov 86
Kontrolne lučke 87
Smernik 89
Opozorilna lučka za pripenjanje varnostnega pasu 89
Varnostne blazine, zategovalniki varnostnih pasov, izskočni zaščitni loki 89
Deaktiviranje sovoznikovih varnostnih blazin 90
Sistem polnjenja 90
Kontrolna lučka emisije motorja 90
Zavorni sistem in sistem sklopke 90
Pritisnite pedal 91
Električna ročna zavora 91
Napaka električne ročne zavore 91
Sistem proti blokiranju koles (ABS) 91
Preklop v višjo prestavo 92
Servo volan 92
Opozarjanje o menjavi voznega pasu 92
Elektronski stabilnostni nadzor izklopljen 92
Elektronski stabilnostni nadzor in sistem proti zdrsavanju koles 92
Traction Control sistem izklopljen 92
Predgretje 92
Filter sajastih delcev 93
Sistem za nadzor tlaka v pnevmatikah 93
Tlak motornega olja 93
Nizek nivo goriva 94
Zapora zagona motorja 94
Zunanje luči 94
Dolge luči 94
Pomočnik za dolge luči 94
Prilagodljivi žarometi 94
Prednje meglenke 94
Zadnja meglenka 94
Regulator hitrosti 95
Spredaj je zaznano vozilo 95
Odprta vrata 95

Informacijski prikazovalniki **95**
Voznikov informacijski zaslon 95
Grafični informacijski prikazovalnik, barvni informacijski prikazovalnik 100

Opozorila in obvestila o vozilu ... **102**
Zvočna opozorila 103
Napetost baterije 103

Osebne nastavitve vozila 104

Upravni elementi

Nastavitev volana

Sprostite ročico, nastavite volan, zataknite ročico v zavarovan položaj.

Volana ne nastavljajte pri premikajočem vozilu in/ali blokiranem volanu.

Upravna stikala na volanu

Infotainment sistem, nekatere sisteme za pomoč vozniku in povezan mobilni telefon lahko upravljate tudi s stikali na volanu.

Nadaljnje informacije v navodilih za uporabo Infotainment sistema.

Sistemi za pomoč vozniku ⇨ 151.

Ogrevan volanski obroč

Vklopite s pritiskom tipke . Vklop signalizira LED indikator v stikalu

Območja prijema volana se ogrejejo hitreje in bolj kot ostala območja.

Ogrevanje deluje pri vključenem kontaktu vžiga in med funkcijo Autostop.

Sistem Stop-start ⇨ 136.

Hupa

Pritisnite .

Brisalci/naprava za pranje vetrobranskega stekla

Brisalci vetrobranskega stekla

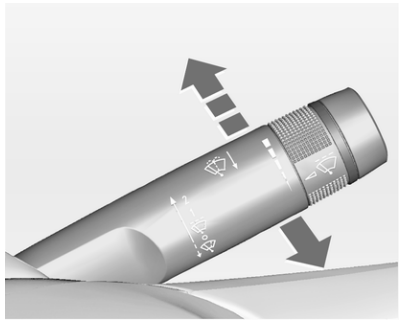

2 : hitro zvezno brisanje
1 : počasno zvezno brisanje
: intervalno brisanje
O : off (izklop)

Za en zamah brisalcev (pri izklopljenih brisalcih) potisnite stikalo navzdol.

Ne uporabljajte brisalcev pri poledenelem vetrobranskem steklu.

V avtopralnici jih izklopite.

Nastavljiv interval brisanja

Steklo brisalca v položaju ⊽.

Za nastavitev dolžine intervala (presledka) brisanja:

krajši intervali : zasukajte kolesce navzgor
daljši intervali : zasukajte kolesce navzdol

Samodejno brisanje s senzorjem za dež

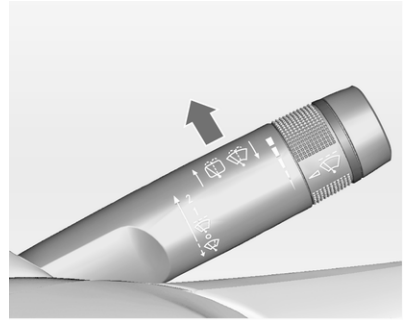

⊽ : Samodejno brisanje s senzorjem za dež

Senzor za dež zazna količino vode na vetrobranskem steklu in samodejno uravnava čas med zamahi brisalcev.

Če je interval brisanja nastavljen na vrednost nad 20 sekund, se roka brisalca malo spusti v parkirni položaj.

Nastavljiva občutljivost senzorja za dež

Za občutljivost sistema zasukajte nastavitveno kolesce:

manjša občutljivost : zasukajte kolesce navzdol
večja občutljivost : zasukajte kolesce navzgor

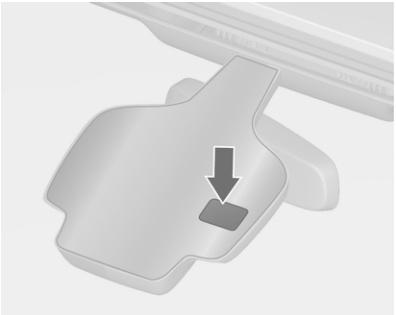

V območju senzorja ne sme biti prahu, umazanije ali ledu.

Pranje vetrobranskega stekla in žarometov

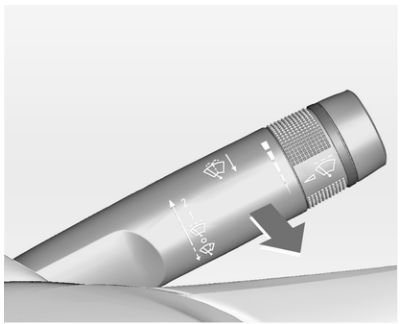

Potegnite stikalo. Šobe poškropijo vetrobransko steklo, obenem brisalci nekajkrat obrišejo steklo.

Če so vključeni žarometi, se tekočina za pranje naprši tudi na žaromete, pod pogojem, da dovolj dolgo držite ročico. Po tem sistem za pranje žarometov ne deluje 5 ciklov pranja ali dokler motorja ali žarometov ne izklopite in vklopite.

Zunanja temperatura

Padec temperature je prikazan takoj, povišanje pa z zakasnitvijo.

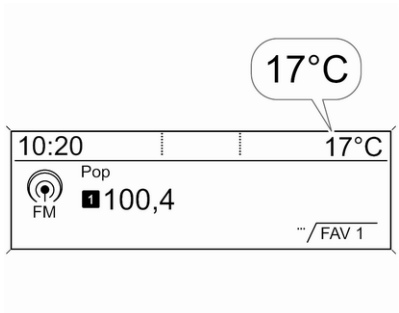

Grafiko prikazuje grafični informacijski prikazovalnik

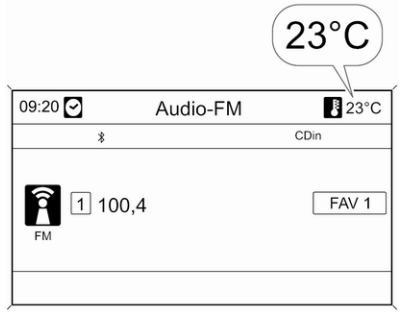

Grafiko prikazuje barvni informacijski prikazovalnik

Če se zunanja temperatura zniža na 3 °C, se na voznikovem informacijskem zaslonu prikaže sporočilo.

⚠ Opozorilo

Tudi pri prikazu nekaj stopinj nad 0 °C utegne biti nevarnost poledice.

Ura

Ura in datum sta prikazana na informacijskem prikazovalniku.

Nastavitve časa in datuma

CD 300/CD 400/CD400plus

Pritisnite gumb **CONFIG**. Prikaže se meni **Settings (Nastavitve)**.

Izberite **Time, Date (ura, datum)**.

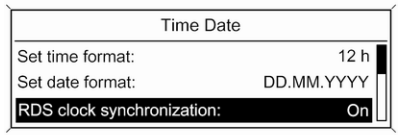

20136

Možnosti nastavitve:

- **Set time (nastavitev ure):**: Nastavitev ure na zaslonu.
- **Set date (nastavitev datuma):**: Nastavitev datuma na zaslonu.
- **Set time format (nastavitev formata ure)**: Menjavanje med prikazoma v **12 h (12 ur)** in **24 h (24 ur)** formatu.
- **Set date format (nastavitev formata datuma)**: Menjavanje med prikazoma v **MM/DD/YYYY (MM/DD/LLLL)** in **DD.MM.YYYY** formatu.
- **Display clock (prikaz ure)**: Vklopi/izklopi prikaz ure na prikazovalniku.
- **RDS clock synchronization (RDS sinhroniziranje ure)**: RDS signal večine VHF oddajnikov nastavi uro samodejno. RDS sinhroniziranje ure utegne trajati tudi nekaj minut. Nekateri oddajniki ne pošiljajo točnega časovnega signala. V teh primerih priporočamo, da izključite samodejno nastavitev ure.

Osebne nastavitve vozila ⇨ 104.

Nastavitve časa in datuma

CD 600/Navi 650/Navi 950

Pritisnite gumb **Config** in izberite menijsko možnost **Čas in datum**, da prikažete ustrezni podmeni.

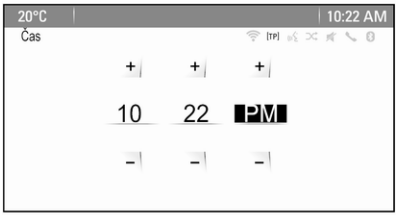

Opomba
Če je vključena možnost **Samodejna nastavitev časa**, sistem samodejno nastavi čas in datum.

Za nadaljnje informacije glejte navodila za uporabo Infotainment sistema.

Nastavljanje časa
Če želite nastaviti nastavitve časa, izberite menijski element **Nastavi čas**. Za nastavitev prve nastavitve obrnite večfunkcijski gumb.

Za potrditev vnosa pritisnite večfunkcijski gumb. Obarvano ozadje se premakne na naslednjo nastavitev.

Nastavi vse nastavitve.

Nastavi čas
Če želite nastaviti nastavitve časa, izberite menijski element **Nastavi datum**. Za nastavitev prve nastavitve obrnite večfunkcijski gumb.

Za potrditev vnosa pritisnite večfunkcijski gumb. Obarvano ozadje se premakne na naslednjo nastavitev.

Nastavi vse nastavitve.

Zapis časa
Če želite izbrati želeni zapis časa, izberite **12/24 urni zapis časa**. Vklopite **12 ure** ali **24 ur**.

Osebne nastavitve vozila ⇨ 104.

Električne vtičnice

12-voltna električna vtičnica se nahaja v sprednji konzoli.

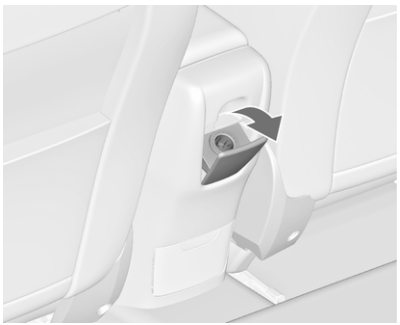

Dodatna 12-voltna električna vtičnica se nahaja v zadnji konzoli. Pokrov preklopite navzdol.

Maksimalna poraba moči ne sme presegati 120 vatov.

Pri izključenem kontaktu so električne vtičnice brez napetosti. Električne vtičnice se izklopijo v primeru nizke napetosti akumulatorja vozila.

Električna oprema, priklopljena v vtičnico mora glede elektromagnetne združljivosti ustrezati normativom DIN VDE 40 839.

V vtičnice ne vklapljajte dostavnikov električne energije, npr. polnilcev ali baterij.

Ne poškodujte električne vtičnice z uporabljanjem neprimernih vtikačev.

Sistem Stop-start ⇨ 136.

Vžigalnik

Vžigalnik se nahaja v sprednji konzoli.

Vžigalnik pritisnite navznoter. Vžigalnik se samodejno izklopi in izskoči iz ležišča, ko je spirala razžarjena. Vžigalnik izvlecite.

Pepelniki

Svarilo
Namenjen je le za otresanje pepela, nikakor ne za goreče ali tleče odpadke.

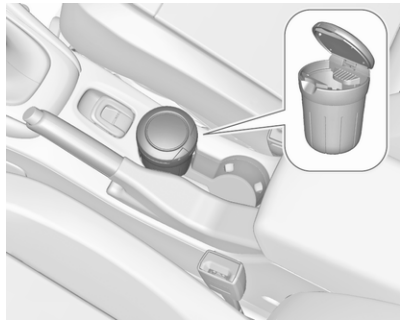

Prenosni pepelnik lahko postavite v držalo za pijačo.

Kontrolne lučke, indikatorji in merilniki

Instrumentna plošča

Za kontrolo delovanja se pri nekaterih verzijah pri vključitvi kontakta kazalci merilnikov za kratek čas dvignejo do končnega položaja.

Merilnik hitrosti

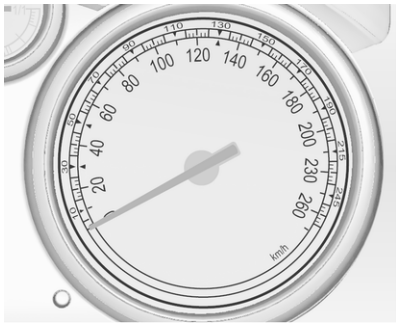

Prikazuje hitrost vozila.

Števec prevoženih kilometrov

Spodnja linija prikazuje skupno prevoženo pot v kilometrih.

Števec dnevno prevoženih kilometrov

/⋮\ prikaže pot, ki ste jo prevozili od zadnje ponastavitve.

Za različne poti je mogoče izbirati dva števca dnevno prevoženih kilometrov. Z vrtenjem nastavitvenega kolesca na stikalu smernikov izberite stran /⋮\1 ali stran /⋮\2.

Oba števca dnevno prevoženih kilometrov je mogoče ponastaviti ločeno, pri vključenem kontaktu: izberite ustrezno stran ter pritisnite in

držite ponastavitveni gumb za nekaj sekund ali pritisnite tipko **SET/CLR** na stikalu smernikov.

Števec dnevno prevoženih kilometrov šteje razdaljo do 2000 km in se nato ponastavi na 0.

Voznikov informacijski zaslon ⇨ 95.

Merilnik vrtljajev motorja

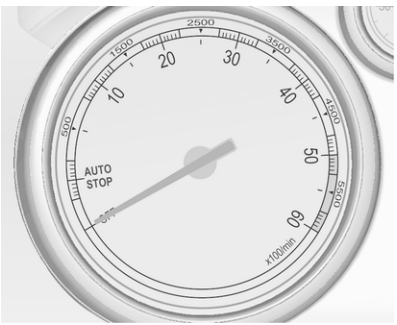

Prikazuje hitrost motorja.

V vseh prestavah vozite s čim nižjim številom vrtljajev, saj boste tako prihranili gorivo.

Svarilo
Kazalec v rdečem območju: prekoračitev dovoljene hitrosti motorja. Nevarnost za motor!

Merilnik količine goriva

Količina goriva je minimalna.

Če je količina goriva premajhna, sveti kontrolna lučka ⬬. Če lučka utripa, dolijte gorivo takoj.

Rezervoarja goriva nikoli ne izpraznite do suhega!

Zaradi ostanka goriva v rezervoarju bo količina goriva, ki jo dotočite, manjša od dejanske prostornine rezervoarja.

Merilnik temperature hladilne tekočine motorja

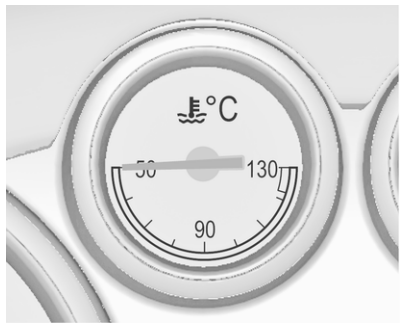

Prikazuje temperaturo motorja.

levo območje	:	motor še ni dosegel delovne temperature
srednje območje	:	normalna delovna temperatura motorja
desno območje	:	previsoka temperatura hladilne tekočine

Svarilo

Če je temperatura hladilne tekočine previsoka ustavite vozilo iz izklopite motor. Obstaja nevarnost za motor. Preverite nivo hladilne tekočine.

Prikazovalnik servisnih intervalov

Sistem za nadzor trajanja motornega olja obvešča voznika o tem, kdaj je potrebno motorno olje in oljni filter zamenjati. Dolžina intervala za menjavo motornega olja in oljnega filtra varira v odvisnosti od pogojev delovanja motorja.

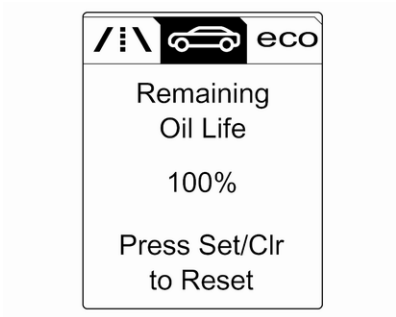

Preostala doba trajanja motornega olja je prikazana v **Vehicle Information Menu (meni informacij vozila)**.

Menije in funkcije lahko izbirate prek tipk na stikalu smernikov.

Za prikaz preostale dobe trajanja motornega olja:

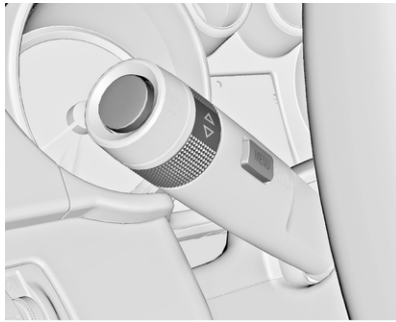

Pritisnite tipko **MENU** za izbiro **Vehicle Information Menu (meni informacij vozila)** .

Obrnite kolesce za izbiro **Remaining Oil Life (preostala doba trajanja olja)**.

Za pravilno delovanje mora biti prikaz dobe trajanja ponastavljen vsakič po menjavi motornega olja. Poiščite strokovno pomoč v servisni delavnici.

Za ponastavitev pritisnite tipko **SET/CLR**. Pri tem mora biti kontakt vključen in motor mora biti ugasnjen.

Ko sistem izračuna, da je doba trajanja motornega olja potekla, se na voznikovem informacijskem zaslonu pojavi **Change Engine Oil Soon**

(zamenjajte motorno olje). Dajte motorno olje zamenjati v servisni delavnici v roku enega tedna ali v naslednjih 500 km (odvisno, kaj nastopi prej).

Voznikov informacijski zaslon ⇨ 95.

Servisne informacije ⇨ 227.

Kontrolne lučke

Tukaj so opisane vse kontrolne lučke, ki pa niso prisotne v vseh tipih vozil. Opis ustreza vsem tipom instrumentov. Položaj kontrolnih lučk se lahko razlikuje odvisno od opreme. Pri vključitvi kontakta večina kontrolnih lučk zasveti za nekaj sekund v znamenje samopreverjanja.

Barve kontrolnih lučk označujejo:

rdeča	:	nevarnost, pomemben indikator
rumena	:	opozorilo, svarilo, motnje
zelena	:	potrditev vklopa
modra	:	potrditev vklopa
bela	:	potrditev vklopa

Kontrolna lučka se nahaja na instrumentni plošči

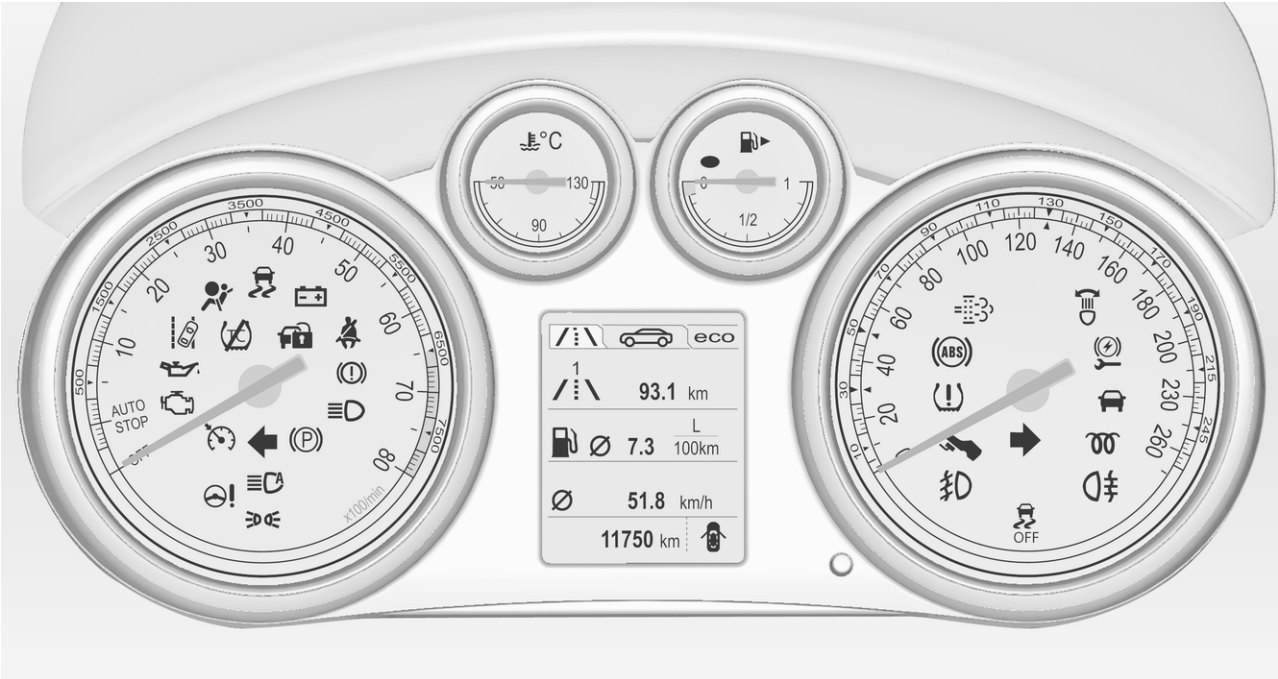

Kontrolne lučke na sredinski konzoli

Smernik

⇦⇨ sveti ali utripa zeleno.

Sveti za kratek čas

Vklopljene so prakirne luči.

Utripa

Vklopljeni so smerniki ali opozorilno utripanje.

Hitro utripanje: izpad enega izmed smernikov ali dotične varovalke ali smernika na prikolici.

Zamenjava žarnic ⇨ 189, Varovalke ⇨ 197.

Smerniki ⇨ 118.

Opozorilna lučka za pripenjanje varnostnega pasu

Opomnik na pripenjanje varnostnega pasu na sprednjih sedežih

za voznikov sedež sveti ali utripa rdeče.

2 za sovoznikov sedež sveti ali utripa rdeče, kadar je sedež zaseden.

Sveti

Po vključitvi kontakta lučka sveti, dokler si ne pripnete varnostnega pasu.

Utripa

Po zagonu motorja največ 100 sekund, dokler se voznik ne pripne z varnostnim pasom.

Varnostne blazine, zategovalniki varnostnih pasov, izskočni zaščitni loki

sveti rdeče.

Pri vklopu kontakta zasveti lučka in sveti še približno 4 sekunde ter nato ugasne. Če ne sveti, ne izgine po 4 sekundah ali sveti med vožnjo, obstaja napaka v sistemu varnostnih blazin, zategovalnikih varnostnih pasov ali iztegljivih varnostnih lokih za zaščito pri prevračanju vozila. Varnostne blazine, zategovalniki varnostnih pasov in varnostna loka se lahko sprožijo v primeru nesreče.

Sprožitev zategovalnikov varnostnih pasov, varnostnih blazin ali zaščitnih lokov je označena stalnim svetenjem kontrolne lučke .

⚠ Opozorilo

Napako dajte nemudoma odpraviti strokovnjakom v servisni delavnici.

Sistem varnostnih blazin, zategovalniki varnostnih pasov ⇨ 56, ⇨ 53. Sistem zaščite pri prevračanju ⇨ 42.

Deaktiviranje sovoznikovih varnostnih blazin

sveti rumeno.

Zasveti približno 60 sekund po vključitvi kontakta. Sovoznikova varnostna blazina je vklopljena.

sveti rumeno.

Sovoznikova varnostna blazina je izklopljena ⇨ 61.

⚠ Nevarnost

Ne nameščajte otroškega sedeža na sovoznikov sedež, če so varnostne blazine na sovoznikovi strani vklopljene - smrtno nevarno za otroka!

Če sedi na sovoznikovem sedežu odrasla oseba, naj ne bodo sovoznikove varnostne blazine izklopljene - smrtno naevarno!

Sistem polnjenja

sveti rdeče.

Sveti pri vključenem kontaktu in kmalu po zagonu motorja ugasne.

Če lučka zasveti med obratovanjem motorja

Zaustavite vozilo in izključite motor. Akumulator vozila se ne polni. Hlajenje motorja utegne biti moteno. Lahko pride tudi do izgube učinka servo pomočnika zavor. Poiščite strokovno pomoč v servisni delavnici.

Kontrolna lučka emisije motorja

sveti ali utripa rumeno.

Sveti pri vključenem kontaktu in kmalu po zagonu motorja ugasne.

Če lučka zasveti med obratovanjem motorja

Motnje v sistemu kontrole izpuha. Dovoljene vrednosti emisije utegnejo biti presežene. Nemudoma poiščite servisno delavnico.

Če lučka utripa med obratovanjem motorja

Prišlo je do motnje, ki utegne poškodovati katalizator. Odvzemite plin, dokler lučka ne preneha utripati. Nemudoma poiščite servisno delavnico.

Zavorni sistem in sistem sklopke

sveti rdeče.

Nivo zavorne tekočine in tekočine sklopke je prenizek ⇨ 186.

⚠ Opozorilo

Ustavite vozilo. Prekinite vožnjo. Poiščite servisno delavnico.

Sveti pri vključenem konaktu, če je zategnjena mehanska ročna zavora ⇨ 146.

Pritisnite pedal

🔧 sveti ali utripa rumeno.

Sveti

Za sprostitev električne ročne zavore morate pritisniti zavorni pedal ⇨ 146.

Za zagon motorja v načinu Autostop morate pritisniti pedal sklopke. Sistem Stop-start ⇨ 136.

Utripa

Za prvi zagon motorja morate pritisniti pedal sklopke ⇨ 15, ⇨ 135.

Pri nekaterih različicah se obvestilo o pritisku na pedal za plin prikaže na voznikovem informacijskem zaslonu ⇨ 102.

Električna ročna zavora

Ⓟ sveti ali utripa rdeče.

Sveti

Električna ročna zavora je zategnjena ⇨ 146.

Utripa

Električna ročna zavora ni docela sproščena oz. zategnjena. Vključite kontakt, pritisnite zavorni pedal in poskusite ponastaviti sistem s sprostitvijo in ponovnim vklopom električne ročne zavore. Če Ⓟ še dalje utripa, nemudoma poiščite servisno delavnico.

Napaka električne ročne zavore

sveti ali utripa rumeno.

Sveti

Električna ročna zavora deluje z zmanjšano silo ⇨ 146.

Utripa

Električna ročna zavora je v servisnem režimu. Ustavite vozilo, zategnite in sprostite električno ročno zavoro za ponastavitev.

⚠ Opozorilo

Napako dajte nemudoma odpraviti strokovnjakom v servisni delavnici.

Sistem proti blokiranju koles (ABS)

(ABS) sveti rumeno.

Prižge se za nekaj sekund po vključitvi kontakta. Ko kontrolna lučka ugasne, je sistem pripravljen na delovanje.

Če kontrolna lučka po nekaj sekundah ne ugasne ali zasveti med vožnjo, gre za motnjo v sistemu ABS. Zavorni sistem še vedno deluje, vendar brez regulacije ABS.

Sistem proti blokiranju koles ⇨ 145.

Preklop v višjo prestavo

Kadar je za manjšo porabo goriva priporočljivo prestaviti v višjo prestavo, ⬆ SHIFT sveti v zeleni barvi ali se pojavi kot simbol na voznikovem informacijskem zaslonu.

Pomočnik pri vožnji EcoFlex ⇨ 95.

Servo volan

⊖! sveti rumeno.

Sveti pri zmanjšani podpori servo krmiljenja

Podpora servo krmiljenja je zmanjšana zaradi pregrevanja sistema. Kontrolna lučka ugasne, ko je sistem ohlajen.

Sistem Stop-start ⇨ 136.

Sveti pri onemogočeni podpori servo krmiljenja

Napaka v sistemu servo krmiljenja. Poiščite servisno delavnico.

Opozarjanje o menjavi voznega pasu

sveti zeleno ali utripa rumeno.

Sveti zeleno

Sistem je vklopljen in pripravljen na delovanje.

Utripa rumeno

Sistem prepozna nenamerno menjavo voznega pasu.

Elektronski stabilnostni nadzor izklopljen

sveti rumeno.

Sistem tedaj ne deluje.

Elektronski stabilnostni nadzor in sistem proti zdrsavanju koles

sveti ali utripa rumeno.

Utripa

Sistem je vklopljen in dejaven. Utegne se zmanjšati navor motorja; priti utegne tudi do rahlega samodejnega zaviranja vozila.

Sveti

V sistemu je napaka. Na voznikovem informacijskem zaslonu se pojavi opozorilo. Vožnjo lahko nadaljujete. Sistem ne deluje. Stabilnost vozila se utegne zaradi slabših razmer na vozišču poslabšati.

Napako dajte nemudoma odpraviti strokovnjakom v servisni delavnici.

Elektronski nadzor stabilnosti ⇨ 148, sistem proti zdrsu pogonskih koles ⇨ 147.

Traction Control sistem izklopljen

sveti rumeno.

Sistem tedaj ne deluje.

Predgretje

sveti rumeno.

Vključeno predgretje valjev. Deluje le pri nizkih zunanjih temperaturah.

Filter sajastih delcev

sveti ali utripa rumeno.

Filter sajastih delcev je potrebno izčistiti (regenerirati).

Nadaljujte z vožnjo, dokler ne ugasne. Število vrtljajev naj med postopkom samočiščenja ne pade pod 2000.

Sveti

Filter sajastih delcev je nasičen. Čimprej zaženite postopek čiščenja.

Utripa

Dosežena je maksimalna stopnja nasičenosti filtra. Nemudoma zaženite postopek čiščenja, da ne pride do poškodb motorja.

Filter sajastih delcev ⇨ 139, sistem Stop-start ⇨ 136.

Sistem za nadzor tlaka v pnevmatikah

(!) sveti ali utripa rumeno.

Sveti

Padec tlaka v pnevmatiki. Nemudoma ustavite vozilo in preverite tlak pnevmatik.

Utripa

Motnje v sistemu ali pnevmatika brez senzorja tlaka (npr. rezervno kolo). Po 60 - 90 sekundah sveti lučka neprekinjeno. Poiščite servisno delavnico.

Sistem za nadzor tlaka v pnevmatikah ⇨ 205.

Tlak motornega olja

sveti rdeče.

Sveti pri vključenem kontaktu in kmalu po zagonu motorja ugasne.

Če lučka zasveti med obratovanjem motorja

Svarilo
Podmazovanje motorja utegnejo biti moteno. To lahko povzroči okvare motorja in/ali blokiranje pogona.

1. Pritisnite pedal sklopke.
2. Preklopite v prosti tek - ročico menjalnika pretaknite v **N**.
3. Kar se da hitro zavijte iz prometa, ne da bi ovirali ostala vozila.
4. Izključite kontakt.

⚠ Opozorilo

Pri izključenem kontaktu je za zaviranje in krmiljenje vozila potrebno precej več moči. Med funkcijo Autostop še vedno deluje servozavora.

Ključa ne odstranite, dokler vozilo ne miruje, sicer se lahko zaklepanje volana nepričakovano vklopi.

Preden odpeljete vozilo v servisno delavnio, preverite nivo motornega olja ⇨ 183.

Nizek nivo goriva

● sveti ali utripa rumeno.

Sveti

Prenizek nivo goriva.

Utripa

Zaloga goriva je pošla. Nemudoma dotočite gorivo. Rezervoarja goriva nikoli ne izpraznite do suhega!

Katalizator ⇨ 140.

Odzračevanje sistema dizelskega goriva ⇨ 188.

Zapora zagona motorja

utripa rumeno.

Motnje v sistemu zapore zagona. Motorja ni mogoče zagnati.

Zunanje luči

sveti zeleno.

Prižgane zunanje luči ⇨ 110.

Dolge luči

sveti modro.

Sveti pri vključenih dolgih lučeh ali pri svetlobnem blisku ⇨ 112 ali če so dolge luči vključene s pomočnikom za dolge luči ali z inteligentnim določanjem dometa luči ⇨ 114.

Pomočnik za dolge luči

sveti zeleno.

Pomočnik za dolge luči ali inteligentno določanje dometa luči je vključen(o) ⇨ 112, ⇨ 114.

Prilagodljivi žarometi

sveti ali utripa rumeno.

Sveti

Motnje v sistemu.

Poiščite strokovno pomoč v servisni delavnici.

Utripa

Sistem je nastavljen na simetričen met svetlobnega snopa.

Kot opozorilo, da so žarometi nastavljeni na simetrični met svetlobnega snopa, utripa kontrolna lučka 4 sekunde po vključitvi kontakta ⇨ 113.

Samodejni vklop luči ⇨ 111.

Prednje meglenke

sveti zeleno.

Sveti pri prižganih prednjih meglenkah ⇨ 118.

Zadnja meglenka

sveti rumeno.

Sveti pri prižgani zadnji meglenki ⇨ 118.

Regulator hitrosti

sveti belo ali zeleno.

Sveti belo

Sistem je vklopljen.

Sveti zeleno

Regulator hitrosti je aktiven.

Regulator hitrosti ⇨ 151.

Spredaj je zaznano vozilo

sveti zeleno.

Zaznano je vozilo spredaj na istem pasu.

Opozorilo za trk spredaj ⇨ 154.

Odprta vrata

je označen kot simbol na voznikovem informacijskem zaslonu, ko so odprta vrata ali pokrov prtljažnika.

Informacijski prikazovalniki

Voznikov informacijski zaslon

Voznikov informacijski zaslon (DIC) se nahaja na instrumentni plošči med merilnikom hitrosti in merilnikom vrtljajev motorja.

S pritiskom na tipko **MENU** na stikalu smernikov je mogoče izbrati naslednje glavne menije, ki se prikažejo na zaslonu. Simboli menijev so označeni v zgornji vrstici zaslona:

- **Vehicle Information Menu (meni informacij vozila)**
- **Trip/Fuel Information Menu (meni informacij potovanja/porabe goriva)**
- **ECO Information Menu (meni ECO informacij)** ECO

Prikazi nekaterih funkcij so med vožnjo drugačni kot med mirovanjem vozila. Nekatere funkcije so na voljo le med vožnjo.

Osebne nastavitve vozila ⇨ 104.
Pomnilnik nastavitev ⇨ 20.

Izbiranje menijev (izbirnikov) in funkcij

Menije in funkcije lahko izbirate prek tipk na stikalu smernikov.

Za listanje med meniji ali za vrnitev iz podmenija v večji meni pritiskajte tipko **MENU**.

Obrnite kolesce za označitev opcije menija ali za nastavitev številčne vrednosti.

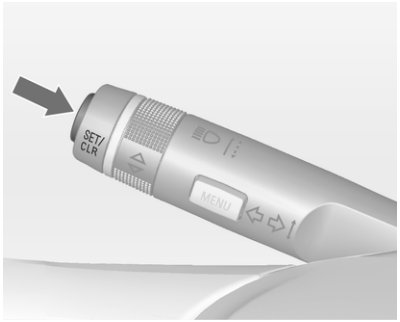

Za izbiro funkcije ali potrditev obvestila pritisnite tipko **SET/CLR**.

Vehicle Information Menu (meni informacij vozila)

Za izbiro pritisnite tipko **MENU**.

Za izbiro podmenija obrnite kolesce: Za potrditev pritisnite tipko **SET/CLR**.

Upoštevajte navodila v podmenijih.

Odvisno od izvedbe so možni naslednji podmeniji:

- **Unit (enota)**: menjavanje med enotami na zaslonu
- **Tire Pressure (tlak v pnevmatikah)**: preverja tlak v vseh pnevmatikah med vožnjo ⇨ 205
- **Tire Load (Obremenitev pnevmatik)**: izberite kategorijo tlaka v pnevmatikah, ki ustreza dejanskemu tlaku v pnevmatikah ⇨ 205

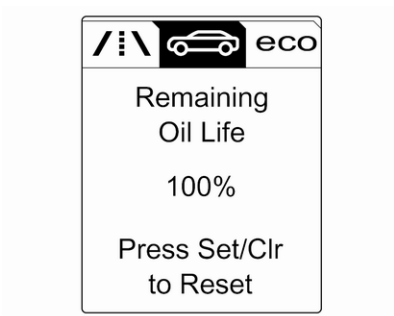

- **Remaining Oil Life (preostala doba trajanja olja)**: prikazuje, kdaj bo treba zamenjati motorno olje in filter ⇨ 86

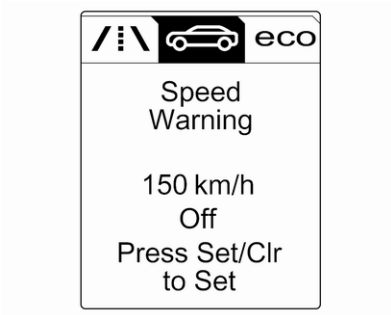

- **Speed Warning (opozorilo o prekoračitvi hitrosti)**: pri prekoračitvi prednastavljene hitrosti se oglasi zvočni signal
- **Prometni pomočnik**: prikazuje zaznane prometne znake na trenutnem odseku poti ⇨ 167
- **Following Dist. (varnostna razdalja)**: kaže razdaljo do premikajočega se vozila pred vami ⇨ 156

Trip/Fuel Information Menu (meni informacij potovanja/porabe goriva)

Za izbiro pritisnite tipko **MENU**.

Za izbiro strani obrnite kolesce:

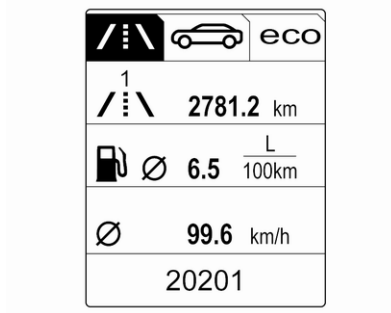

1. stran:

- Števec dnevno prevoženih kilometrov 1
- Povprečna poraba 1
- Povprečna hitrost 1

2. stran:

- Števec dnevno prevoženih kilometrov 2
- Povprečna poraba 2
- Povprečna hitrost 2

3. stran:

- Digitalni prikaz hitrosti
- Domet
- Trenutna poraba goriva

Za 1. in 2. stran je mogoče ločeno ponastaviti števec prevoženih kilometrov, povprečno porabo goriva in povprečno hitrost, kar omogoča prikazovanje različnih informacij poti. Izberite strani z vrtenjem nastavitvenega kolesca na stikalu smernikov.

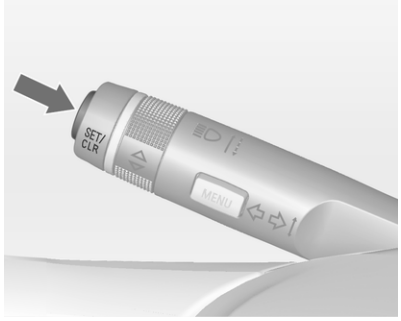

Števec dnevno prevoženih kilometrov 1 ali 2

Števec dnevno prevoženih kilometrov prikazuje posneto razdaljo od ponastavitve.

Števec dnevno prevoženih kilometrov meri razdaljo do 2.000 km in se nato ponastavi na 0.

Za ponastavitev števca dnevno dnevno prevoženih kilometrov pritisnite tipko **SET/CLR** na stikalu smernikov za nekaj sekund ali pritisnite gumb zraven merilnika hitrosti, ločeno za izbrano stran 1 ali 2.

Povprečna poraba goriva 1 ali 2

Prikaz povprečne porabe goriva. Merjenje je mogoče kadar koli ponastaviti in znova začeti s privzeto vrednostjo.

Za ponastavitev pritisnite tipko **SET/CLR** za nekaj sekund, ločeno za izbrano stran 1 ali 2.

Povprečna hitrost 1 ali 2

Prikaz povprečne hitrosti vozila. Kadarkoli lahko sprožite novo meritev.

Za ponastavitev pritisnite tipko **SET/CLR** za nekaj sekund, ločeno za izbrano stran 1 ali 2.

Digitalni prikaz hitrosti

Prikaz trenutne hitrosti vozila.

Domet

Domet se izračunava na podlagi trenutne zaloge goriva in trenutne porabe goriva. Prikazovalnik izpiše povprečne vrednosti.

Po dotakanju goriva se vrednost dometa z malo zamude samodejno prilagodi novi količini goriva v rezervoarju.

Če je količina goriva premajhna, se na prikazovalniku pojavi sporočilo.

Če je treba takoj napolniti rezervoar za gorivo, se prikaže opozorilo.

Dodatno sveti ali utripa tudi kontrolna lučka ● v merilniku goriva ⇨ 94.

Trenutna poraba goriva

Prikaz trenutne porabe goriva.

ECO Information Menu (meni ECO informacij) ECO

Za izbiro ECO pritisnite tipko **MENU**.

Za izbiro strani obrnite kolesce:

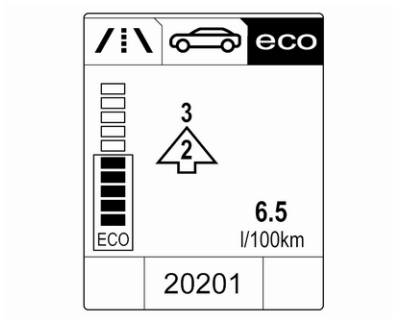

- **Prikaz prestave**: V puščici je prikazana trenutna prestava. Zgornja številka označuje priporočeno višjo prestavo za doseganje nižje porabe.

  Prikaz kazalnika Eco: Trenutna poraba goriva je označena s segmentnim prikazom. Poraba goriva je manjša, če prilagajate slog vožnje tako, da so zapolnjeni segmenti v območju Eco. Več polnih segmentov pomeni višjo porabo goriva. Istočasno je trenutna poraba prikazana tudi kot vrednost.

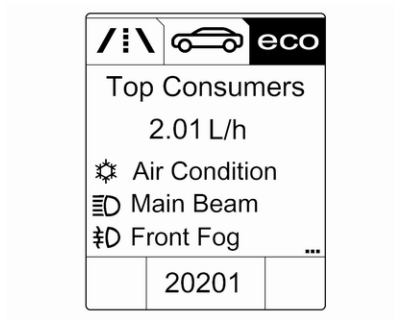

- **Top Consumers (Največji porabniki)**: V padajočem vrstnem redu je prikazan seznam največjih trenutno vključenih porabnikov. Prikazane so možnosti za varčevanje z gorivom. Izključeni porabnik ni več na seznamu in vrednost porabe se spremeni.

  Med posameznimi pogoji vožnje se samodejno vključi ogrevanje zadnjega stekla, z namenom, da se poveča obremenitev motorja. V tem primeru je ogrevanje zadnjega stekla označeno kot eden večjih porabnikov, ne da bi ga vključil uporabnik.

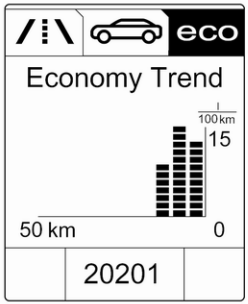

- **Economy Trend (Trend ekonomičnosti porabe)**: Prikazuje trend povprečne porabe za razdaljo 50 km. Polni segmenti prikazujejo porabo v korakih po 5 km in odražajo vpliv topografije ali načina vožnje na porabo goriva.

Grafični informacijski prikazovalnik, barvni informacijski prikazovalnik

Odvisno od konfiguracije vozila je vgrajen grafični informacijski zaslon ali barvni informacijski zaslon.

Informacijski prikazovalnik je nameščen v armaturni plošči nad Infotainment sistemom.

Grafični informacijski prikazovalnik

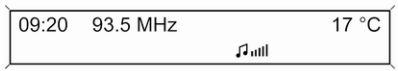

V odvisnosti od Infotainment sistema je grafični informacijski prikazovalnik v dveh izvedbah.

20153

Grafični informacijski prikazovalnik prikazuje:

- uro ⇨ 81
- zunanjo temperaturo ⇨ 80
- datum ⇨ 81
- nastavitve elektronske klimatske naprave ⇨ 126
- Infotainment sistem; glejte opis v navodilih za uporabo Infotainment sistema
- osebne nastavitve vozila ⇨ 104

Barvni informacijski prikazovalnik

Barvni informacijski prikazovalnik prikazuje v barvah:

- uro ⇨ 81
- zunanjo temperaturo ⇨ 80
- datum ⇨ 81
- nastavitve elektronske klimatske naprave ⇨ 126
- vzvratna kamera ⇨ 165
- Infotainment sistem; glejte opis v navodilih za uporabo Infotainment sistema
- navigacijski sistem; glejte opis v navodilih za uporabo Infotainment sistema
- nastavitve sistema
- opozorila in obvestila o vozilu ⇨ 102
- osebne nastavitve vozila ⇨ 104

Prikazovanje informacij je odvisno od stopnje opremljenosti vozila in od nastavitev.

Izbira menijev in nastavitev

Menije in nastavitve lahko izbirate prek prikazovalnika.

Gumb **CONFIG**: Prikaže se stran menija **Konfiguracija sistema**.

Obrnite večfunkcijski gumb za:

- izbiro nastavitve ali vrednosti
- prikaz možnosti menija

Pritisnite večfunkcijski gumb za:

- potrditev nastavitve ali vrednosti
- izbiro/aktiviranje označene postavke/opcije
- vklop/izklop sistemske funkcije

Pritisnite tipko **BACK** za:

- izhod iz menija brez sprememb
- vrnitev iz podmenija na višjo stopnjo menija
- brisanje zadnjega karakterja v nizu karakterjev. Za brisanje celotnega vnosa pritisnite **BACK** za nekaj sekund.

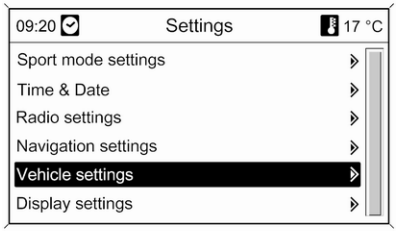

Za izhod iz menija **Konfiguracija sistema** po potrditvi sprememb korakoma pritiskajte tipko **BACK** ali pritisnite tipko **CONFIG**.

Osebne nastavitve vozila ⇨ 104.

Pomnilnik nastavitev ⇨ 20.

Opozorila in obvestila o vozilu

Opozorila in obvestila prejme voznik prek voznikovega informacijskega zaslona (DIC) skupaj z zvočnim signalom.

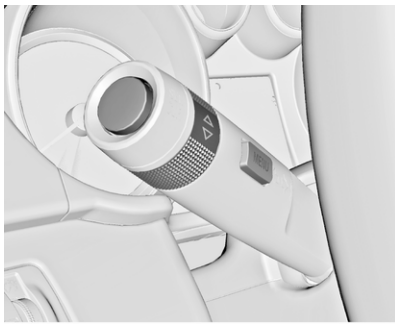

Pritisnite gumb **SET/CLR**, gumb **MENU** ali pa obrnite kolesce za potrditev sporočila.

Sporočila na voznikovem informacijskem zaslonu (DIC)

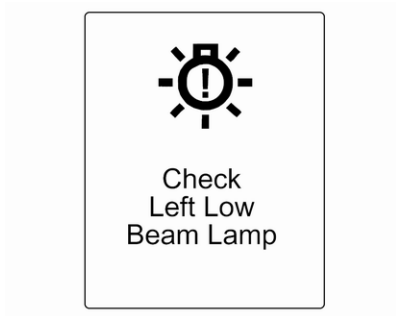

Obvestila o vozilu so izpisana v besedilu. Upoštevajte obvestila z napotki.

Sistem izpiše obvestila glede na naslednje teme:

- Servisna sporočila
- Niivoji tekočin
- Alarmna naprava
- Zavore
- Vozni nadzorni sistemi
- Sistemi za pomoč vozniku
- Tempomat

- Omejevalnik hitrosti
- Sistemi za pomoč pri parkiranju
- Osvetlitev, zamenjava žarnic
- Sistem brisanja in pranja
- Vrata, okna
- Zložljiva platnena streha
- Prtljažnik, pokrov prtljažnika
- Radijski daljinski upravljalnik
- Varnostni pasovi
- Sistemi varnostnih blazin
- Motor in menjalnik
- Tlak v pnevmatikah
- Filter sajastih delcev
- Stanje akumulatorja vozila

Sporočila na barvnem informacijskem prikazovalniku

Nekatera pomembna obvestila se lahko dodatno pojavijo na barvnem informacijskem prikazovalniku. Za potrditev obvestila pritisnite večfunkcijski gumb. Nekatera obvestila se pojavijo le za nekaj sekund.

Zvočna opozorila

Med zaganjanjem motorja ali med vožnjo

Istočasno se oglasi samo eno zvočno opozorilo.

Zvočno opozorilo za nepripet varnostni pas ima prednost pred vsemi drugimi zvočnimi opozorili.

- Če ni pripet varnostni pas.
- Če vrata ali pokrov prtljažnika niso dobro zaprti pri speljevanju.
- Če zložljiva platnena streha ni povsem odprta ali zaprta.
- Če pokrov platnene zložljive strehe ni povsem zaprt.
- Če je pregrada prtljažnika med pomikom platnene zložljive strehe preklopljena navznoter.
- Če je presežena določena hitrost z zategnjeno ročno zavoro.
- Če je med pomikom platnene zložljive strehe prekoračena določena hitrost vožnje.
- Če je presežena programirana hitrost ali omejitev hitrosti.
- Na voznikovem informacijskem zaslonu se pojavi opozorilo.
- Če parkirni pomočnik zazna oviro.
- Če pride do nenamerne spremembe voznega pasu.
- Če je filter sajastih delcev maksimalno nasičen.

Ko je vozilo parkirano in voznikova vrata so odprta

- Če je ključ v kontaktni ključavnici.
- Pri vklopljenih zunanjih lučeh.

Pri aktivni funkciji Autostop

- Če so odprta voznikova vrata.

Napetost baterije

Če je napetost akumulatorja vozila nizka, se na voznikovem informacijskem zaslonu prikaže opozorilo.

1. Takoj izključite vse električne porabnike, ki niso pomembni za varno vožnjo, npr. ogrevanje sedežev, ogrevano zadnje steklo ali drugi večji porabniki.
2. Napolnite akumulator vozila z nadaljevanjem vožnje ali s priključitvijo polnilnika.

Opozorilo izgine po dveh zaporednih zagonih motorja brez padca napetosti.

Če akumulatorja vozila ni mogoče napolniti, naj napako odpravijo strokovnjaki v servisni delavnici.

Osebne nastavitve vozila

Delovanje vozila lahko nastavite osebnim željam primerno na informacijskem prikazovalniku.

Nekatere osebne nastavitve za različne voznike se shranijo posebej za vsak ključ vozila. Pomnilnik nastavitev ⇨ 20.

V odvisnosti od opremljenosti vozila in zakonskih predpisov v posameznih državah nekatere od spodaj navedenih funkcij morda ne bodo na voljo.

Nekatere funkcije so dejavne ali izpisane le, ko motor obratuje.

Osebne nastavitve na grafičnem informacijskem prikazovalniku

CD 300/CD 400/CD400plus

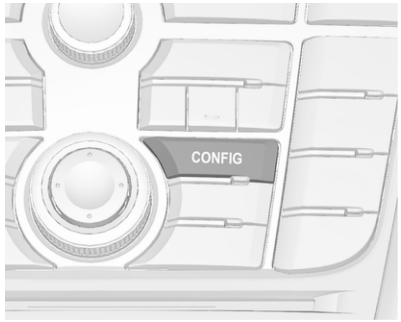

Pritisnite gumb **CONFIG**. Prikaže se meni **Settings (Nastavitve)**.

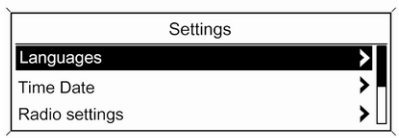

Z obračanjem in pritiskanjem večfunkcijskega gumba lahko izberete naslednje nastavitve:

- **Sport mode settings (Nastavitve športnega režima)**
- **Languages (jeziki)**
- **Time, Date (ura, datum)**
- **Radio settings (Nastavitve radia)**
- **Phone settings (Nastavitve telefona)**
- **Vehicle settings (Nastavitve vozila)**

V podmenijih lahko spremenite naslednje nastavitve:

Sport mode settings (Nastavitve športnega režima)
Voznik izbira med funkcijami, ki naj se aktivirajo v športnem režimu ⇨ 149.

- **Sport suspension (športno vzmetenje)**: Vzmetenje postane trše.
- **Sport powertrain performance (zmogljivost športnega podvozja)**: Motor se odziva bolj izrazito na pritiskanje pedala za plin in prestavljanje je bolj športno.
- **Sport steering (športno krmiljenje)**: Zmanjšana moč servo volana.
- **Swap backlight colour main instr. (sprememba barve osvetlitve instrumentov)**: spreminja barvo osvetlitve instrumentov.

Languages (jeziki)
Izbira želenega jezika.

Time, Date (ura, datum)
Glejte Ura ⇨ 81.

Radio settings (Nastavitve radia)
Za nadaljnje informacije glejte navodila za uporabo Infotainment sistema.

Phone settings (Nastavitve telefona)
Za nadaljnje informacije glejte navodila za uporabo Infotainment sistema.

Vehicle settings (Nastavitve vozila)

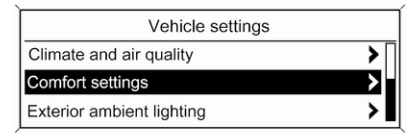

- **Climate and air quality (klimatiziranje in kakovost zraka)**

  Auto fan speed (samodejna nastavitev ventilatorja): Spremeni raven pretoka zraka v kabini za klimatizacijo v samodejnem načinu.

  Climate control mode (režim klimatske naprave): Upravlja stanje hladilnega kompresorja, ko zaženete vozilo. Zadnja nastavitev (priporočeno) ali pri zagonu vozila, je bodisi vedno ON (vključeno) ali vedno OFF (izključeno).

Auto rear demist (samodejno odroševanje zadnjega stekla): Samodejno vklopi ogrevano zadnje okno.

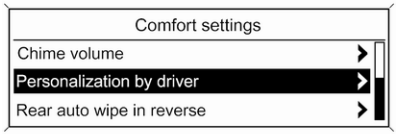

20340

- **Comfort settings (Udobne nastavitve)**

  Chime volume (glasnost opozorilnega piskača): Sprememba glasnosti opozorilnih zvočnih signalov.

  Personalization by driver (osebna nastavitev po želji voznika): Vklop ali izklop funkcije osebnih nastavitev.

- **Park assist / Collision detection (parkirni pomočnik / zaznavanje trka)**

  Park assist (parkirni pomočnik): Vklop ali izklop parkirnih senzorjev.

  Side blind zone alert (opozorilo o stranskem senčniku): Spremeni nastavitve sistema za opozarjanje na slepo točko ob strani.

- **Exterior ambient lighting (zunanja osvetlitev)**

  Duration upon exit of vehicle (trajanje do izstopa iz vozila): Vklop ali izklop funkcije ter nastavitev trajanja osvetlite ve ob izstopu.

  Exterior lighting by unlocking (zunanja osvetlitev pri odklepanju): Vklop ali izklop funkcije osvetlitve pri vstopu.

- **Power door locks (električno gnane ključavnice vrat)**

  Auto door lock (samodejno zaklepanje vrat): Vklop ali izklop funkcije samodejnega odklepanja vrat po izključitvi kontakta vžiga. Vklopi in izklopi funkcijo samodejnega zaklepanja vrat po speljevanju.

  Stop door lock if door open (izklop ključavnice pri odprtih vratih): Vklop ali izklop funkcije samodejnega zaklepanja pri odprtih vratih.

  Delayed door lock (zaklepanje z zakasnitvijo): vklop ali izklop funkcije zakasnjenega zaklepanja.

- **Remote locking, unlocking, starting (daljinsko zaklepanje in odklepanje, zagon)**

  Remote unlock feedback (povratna informacija o odklepanju): Vklop ali izklop funkcije povratnega signaliziranja smernikov pri odklepanju.

  Remote door unlock (daljinsko odklepanje): Sprememba konfiguracije na odklepanje samo voznikovih vrat ali celotnega vozila med odklepanjem.

Auto relock doors (samodejno ponovno zaklepanje vrat): Vklop ali izklop funkcije samodejnega ponovnega zaklepanja, če ne odprete nobenih od vrat.

- **Restore factory settings (povrnitev tovarniških nastavitev)**

  Restore factory settings (povrnitev tovarniških nastavitev): Ponastavitev vseh nastavitev na tovarniške.

Nastavitve na barvnem informacijskem prikazovalniku

CD 600/Navi 650/Navi 950

Pritisnite gumb **CONFIG** na čelni plošči Infotainment sistema, da vstopite v meni za konfiguracijo.

Zavrtite večfunkcijski gumb, da se premaknete navzgor ali navzdol po seznamu. Pritisnite večfunkcijski gumb (Navi 950/Navi 650: pritisnite zunanji obroč), da izberete element menija.

- **Profil športnega načina**
- **Jeziki (Languages)**
- **Čas in datum**
- **Nastavitve radia**
- **Nastavitve telefona**
- **Nastavitve navigacije**
- **Nastavitve prikazovalnika**
- **Nastavitve vozila**

V podmenijih lahko spremenite naslednje nastavitve:

Profil športnega načina

- **Športna zmogljivost motorja**:

  Stopalka plina in prestavljanje postaneta bolj odzivna.
- **Osvetlitev v športnem načinu**:

  Spreminja barvo osvetlitve instrumentov.
- **Športno vzmetenje**: Vzmetenje postane trše.
- **Športni volan**: Zmanjšana moč servo volana.

Jeziki (Languages)
Izbira želenega jezika.

Čas in datum
Za nadaljnje informacije glejte navodila za uporabo Infotainment sistema.

Nastavitve radia
Za nadaljnje informacije glejte navodila za uporabo Infotainment sistema.

Nastavitve telefona
Za nadaljnje informacije glejte navodila za uporabo Infotainment sistema.

Nastavitve navigacije
Za nadaljnje informacije glejte navodila za uporabo Infotainment sistema.

Nastavitve prikazovalnika

- **Meni domače strani**:

  Za nadaljnje informacije glejte navodila za uporabo Infotainment sistema.
- **Možnosti kamere zadaj**:

  Pritisnite za nastavitev možnosti zadnje kamere ⇨ 165.
- **Izklop prikazovalnika**:

  Za nadaljnje informacije glejte navodila za uporabo Infotainment sistema.
- **Nastavitve zemljevida**:

  Za nadaljnje informacije glejte navodila za uporabo Infotainment sistema.

Nastavitve vozila

- **Klimatizacija in kakovost zraka**

  Samodejna hitrost ventilatorja: Spremeni raven pretoka zraka v kabini za klimatizacijo v samodejnem načinu.

  Način klimatizacije: Upravlja stanje hladilnega kompresorja, ko zaženete vozilo. Zadnja nastavitev (priporočeno) ali pri zagonu vozila, je bodisi vedno ON (vključeno) ali vedno OFF (izključeno).

  Samodejno odroševanje zadaj: Samodejno vklopi ogrevano zadnje okno.
- **Udobje in prikladnost**

  Glas. zvočnega opozorila: Sprememba glasnosti opozorilnih zvočnih signalov.

  Voznikove osebne nastavitve: Vklop ali izklop funkcije osebnih nastavitev.
- **Sistemi za zaznavanje trčenja**

  Parkirni pomočnik: Vklop ali izklop ultrazvočnih senzorjev.

  Opozorilo za stransko slepo območje: Vklopi ali izklopi opozorilo na stransko slepo točko.
- **Razsvetljava**

  Luči za lociranje vozila: Vklop ali izklop funkcije vstopne osvetlitve.

  Razsvetljava pri izstopu: Vklop ali izklop funkcije ter nastavitev trajanja osvetlite ve ob izstopu.
- **Električni zaklepi vrat**

  Zaščita pred zaklep. pri odprtih vratih: Vklop ali izklop funkcije samodejnega zaklepanja pri odprtih vratih.

  Samodejno zaklepanje vrat: Vklop ali izklop funkcije samodejnega odklepanja vrat po izključitvi kontakta vžiga. Vklop ali izklop funkcije samodejnega zaklepanja vrat po speljevanju.

  Zakasnjeno zaklepanje vrat: vklop ali izklop funkcije zakasnjenega zaklepanja.
- **Daljinsko zaklepanje/odklepanje/zagon**

  Povratna informacija za daljinsko zaklepanje: Vklop ali izklop funkcije povratnega signaliziranja smernikov pri zaklepanju.

  Povratna informacija za daljinsko odklepanje: Vklop ali izklop funkcije povratnega

signaliziranja smernikov pri odklepanju.

Daljinsko odklepanje vrat: Sprememba konfiguracije na odklepanje samo voznikovih vrat ali celotnega vozila med odklepanjem.

Ponov. zaklep. daljinsko odklenjenih vrat: Vklop ali izklop funkcije samodejnega ponovnega zaklepanja, če ne odprete nobenih od vrat.

- **Vrnitev na tovarniške nastavitve?**: Ponastavitev vseh nastavitev na tovarniške.

Osvetlitev

Zunanja osvetlitev **110**
Stikalo luči 110
Samodejni vklop luči 111
Dolge luči 112
Pomočnik za dolge luči 112
Svetlobni blisk 113
Višinska nastavitev svetlobnega snopa žarometov 113
Žarometi za vožnjo v tujini 113
Samodejni vklop kratkih luči 114
Prilagodljivi žarometi 114
Opozorilno utripanje smernikov 117
Signaliziranje menjave voznega pasu 118
Prednje meglenke 118
Zadnja meglenka 118
Parkirne luči 119
Vzvratne luči 119
Zarosene zaslonke žarometov 119

Notranja osvetlitev **119**
Prilagoditev osvetlitve instrumentov 119
Stropne luči 120
Bralne luči 120
Osvetlitev kozmetičnih ogledal 120

Funkcije osvetlitve **121**
Vstopna osvetlitev 121
Osvetlitev ob izhodu 121
Zaščita akumulatorja pred izpraznitvijo 122

Zunanja osvetlitev

Stikalo luči

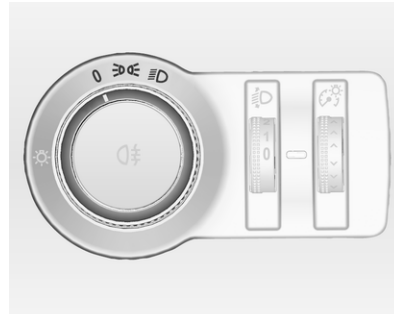

Vrtenje stikala luči:

0 : Izklop luči
⇒⊂ : Stranske luči
≣D : Kratke (zasenčene) luči

Kontrolna lučka ⇒⊂ ⇨ 94.

Stikalo luči s funkcijo samodejnega vklopa

Vrtenje stikala luči:

AUTO : Samodejni vklop luči: Kratke luči se prižigajo in ugašajo samodejno odvisno od zunanje svetlobe.

⏻ : Vključitev ali izključitev samodejnega vklopa luči Stikalo se vrne v **AUTO**.

≣D : Stranske luči

≣D : Kratke (zasenčene) luči

Trenutni status samodejnega krmiljenja luči je prikazan na voznikovem informacijskem zaslonu.

Pri vključenem kontaktu so samodejno delujoči žarometi vedno dejavni.

Ko so žarometi vključeni, zasveti ≣D. Kontrolna lučka ≣D ⇨ 94.

Zadnje luči

Zadnje luči svetijo skupaj z žarometi in stranskimi lučmi.

Dodatne luči v okviru pokrova prtljažnika

Dodatne zadnje luči, ki sestojijo iz pozicijskih luči in opozorilnih utripalk, se nahajajo v okviru pokrova prtljažnika. Svetijo pri vključenih lučeh in odprtem pokrovu prtljažnika. Dodatne luči služijo samo kot pozicijske luči pri odprtem pokrovu prtljažnika in. Niso namenjene za uporabo med vožnjo.

Samodejni vklop luči

Pri vključeni funkciji samodejnega vklopa luči med obratovanjem motorja sistem preklopi med dnevnimi lučmi in samodejno delujočimi lučmi v odvisnosti od svetlobnih razmer.

Samodejni vklop kratkih luči pri dnevni vožnji (dnevne luči) ⇨ 114.

Samodejno delovanje žarometov

V slabih svetlobnih razmerah se vklopijo kratke luči.

Poleg tega se žarometi vklopijo, če brisalci nekajkrat obrišejo vetrobransko steklo.

Zaznavanje predorov

Pri vstopu v predor se takoj vklopijo žarometi.

Prilagodljivi žarometi ⇨ 114.

Dolge luči

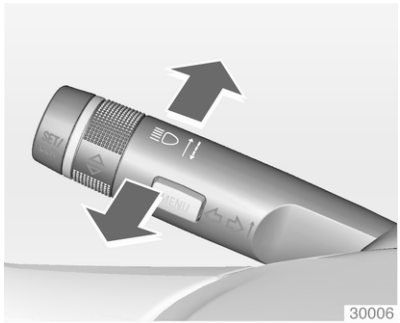

Preklop s kratkih na dolge luči: ročico potisnite naprej.

Za ponoven preklop na kratke luči potisnite ročico naprej ali nazaj.

Pomočnik za dolge luči

Opis za različico s halogenskimi žarometi. Pomočnik za dolge luči s prilagodljivimi žarometi ⇨ 114.

Funkcija omogoča vožnjo z dolgimi lučmi kot glavnimi lučmi ponoči, ko vozilo preseže hitrost 40 km/h.

Do preklopa na kratke luči pride:

- ko senzor zazna luči vozil na nasprotnem ali istem voznem pasu
- ko je hitrost vozila pod 20 km/h
- v primeru megle ali snega
- v urbanih področjih

Če sistem ne zazna nobene od teh preprek, se vklopijo spet dolge luči.

Aktiviranje

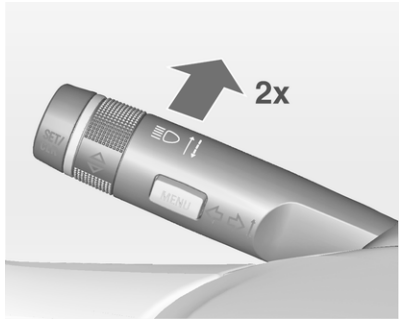

Pomočnika za dolge luči vklopite tako, da dvakrat potisnete ročico pri hitrosti nad 40 km/h.

Zelena kontrolna lučka ≡D sveti pri aktivirani funkciji, modra lučka ≡D sveti pri vklopljenih dolgih lučeh.

Kontrolna lučka ≡D ⇨ 94.

Deaktiviranje

Enkrat potisnite ročico. Izključi se tudi ob vklopu prednjih meglenk.

Če vklopite svetlobni blisk pri vklopljenih dolgih lučeh, se samodejne dolge luči izklopijo.

Če vklopite svetlobni blisk pri izklopljenih dolgih lučeh, ostanejo samodejne dolge luči vklopljene.

Zadnja nastavitev samodejnih dolgih luči pred izključitvijo kontakta se ohrani ob naslednji vključitvi kontakta.

Svetlobni blisk

Vključitev svetlobnega bliska: potegnite ročico proti volanu.

Višinska nastavitev svetlobnega snopa žarometov

Ročno nastavljanje višine svetlobnega snopa žarometov

Za prilagoditev višine svetlobnega snopa, da ne slepite ostalih udeležencev v prometu: zavrtite kolesce v ustrezen položaj.

0 : Zasedena sprednja sedeža
1 : Zasedeni vsi sedeži
2 : Zasedeni vsi sedeži in naložen prtljažnik
3 : Zaseden voznikov sedež in polno naložen prtljažnik

Dinamična samodejna nastavitev višine žarometov ⇨ 114.

Žarometi za vožnjo v tujini

Asimetrični svetlobni snop kratkih luči ponoči poveča vidno polje vozišča na strani sovoznika.

Pri vožnji v državah, kjer vozijo po drugi strani ceste, povzroča asimetrija bleščanje nasproti vozečim voznikom.

Vozila s halogenimi žarometi

Žarometov ni potrebno nastavljati.

Vozila s ksenonskimi žarometi

1. Ključ v ključavnici.
2. Povlecite in zadržite ročico smernikov (pozdravne luči).
3. Vključite kontakt.
4. Po približno 5-ih sekundah prične utripati kontrolna lučka ⚠ in oglasi se zvočni signal.

Kontrolna lučka ⚠ ⇨ 94.

Po vsaki vključitvi kontakta lučka ⚠ zasveti za 4 sekunde v znamenje ter nato ugasne.

Za izklop opravite enak postopek, kot je opisano zgoraj. Kontrolna lučka ⚠ ne utripa, če je funkcija izključena.

Samodejni vklop kratkih luči

Dnevne luči izboljšajo vidnost vozila podnevi.

Prižgejo se samodejno ob vključitvi kontakta vžiga.

Če je vozilo opremljeno s funkcijo za samodejni vklop luči, sistem samodejno preklopi med samodejnim vklopom kratkih luči pri dnevni vožnji (dnevne luči) in zasenčenimi/dolgimi lučmi, odvisno od osvetlitve in informacij, ki jih daje sistem senzorja za dež. Samodejni vklop luči ⇨ 111.

Prilagodljivi žarometi

Funkcije prilagodljivih žarometov so na voljo samo v kombinaciji z Bi-ksenonskimi žarometi. Višina svetlobnega snopa, razdelitev svetlobe in jakost svetlobe so nastavljivi odvisno od zunanjih svetlobnih razmer, vremena in cestišča.

Pri položaju stikala luči **AUTO** so na voljo vse funkcije žarometov.

Naslednje funkcije so na voljo tudi, ko je stikalo luči v položaju ≡D:

- Dinamična osvetlitev zavojev
- Osvetlitev križišč
- Funkcija pri vzvratni vožnji
- Dinamična samodejna nastavitev višine žarometov

Osvetlitev strani ceste

Vklopi se samodejno pri hitrosti pod 30 km/h. Svetlobni snop se usmeri za 8° na kraj ceste.

Mestna osvetlitev

Vklopi se samodejno pri hitrosti med 40 in 55 km/h in pri zaznavanju meste razsvetljave. Svetlobni snop se zniža z dodatno porazdelitvijo svetlobe.

Podeželska osvetlitev

Vklopi se samodejno pri hitrosti med 55 in 115 km/h. Padec in intenzivnost svetlobnega snopa se med levim in desnim žarometom razlikujeta.

Osvetlitev na avtocestah

Vklopi se samodejno pri hitrosti nad 115 km/h in pri manjših gibih volana. Vklopi se z zakasnitvijo ali takoj pri naglem pospeševanju. Svetlobni snop je daljši in intenzivnejši.

Osvetlitev v oteženih vremenskih razmerah

Vklopi se samodejno pri hitrosti pod 70 km/h, ko senzor za dež zazna vodo ali pa brisalec deluje z zveznim brisanjem. Domet, razdelitev in intenzivnost se samodejno prilagodijo zunanjim razmeram vidljivosti.

Dinamična osvetlitev zavojev

Zglobi žarometov se obračajo v odvisnosti od zavoja volana in hitrosti vozila za boljšo osvetlitev zavojev.

Kontrolna lučka ⚠ ⇨ 94.

Osvetlitev stranskih ulic

V ostrih zavojih ali pri zavijanju s ceste - odvisno od kota volana in/ali vklopa smernikov - se vklopi dodaten žaromet, ki osvetli cesto v pravem kotu v želeni smeri vožnje. Funkcija deluje le pod hitrostjo 40 km/h.

Kontrolna lučka ⚠ ⇨ 94.

Funkcija pri vzvratni vožnji

Pri vklopljenih žarometih in vzvratni prestavi se vklopita oba dodatna žarometa. Svetijo še dodatnih 20 sekund po pretiku iz vzvratne prestave ali dokler ni prekoračena hitrost vožnje naprej 17 km/h.

Samodejni vklop dolgih luči

Funkcija omogoča vožnjo z dolgimi lučmi ponoči, ko vozilo preseže hitrost 40 km/h.

Do preklopa na kratke luči pride:

- ko senzor na vetrobranskem steklu zazna nasproti ali spredaj vozeča vozila
- ko je hitrost vozila pod 20 km/h
- v primeru megle ali snega
- v urbanih področjih

Če sistem ne zazna nobene od teh preprek, se vklopijo spet dolge luči.

Aktiviranje

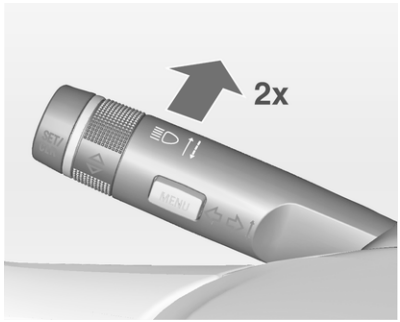

Pomočnika za dolge luči vklopite tako, da pri dvakrat potisnete ročico hitrosti nad 40 km/h.

Zelena kontrolna lučka ≡D sveti pri aktivirani funkciji, modra lučka ≡D sveti pri vklopljenih dolgih lučeh.

Kontrolna lučka ≡D ⇨ 94.

Deaktiviranje

Enkrat potisnite ročico. Izključi se tudi ob vklopu prednjih meglenk.

Če vklopite svetlobni blisk pri vklopljenih dolgih lučeh, se samodejne dolge luči izklopijo.

Če vklopite svetlobni blisk pri izklopljenih dolgih lučeh, ostanejo samodejne dolge luči vklopljene.

Samodejni vklop dolgih luči je pri vključenem kontaktu stalno aktiven.

Inteligentno določanje dometa luči z aktivacijo samodejnega vklopa dolgih luči

Inteligentno določanje dometa luči uporablja lastnosti biksenonskih žarometov, da podaljša doseg svetlobe kratkih luči do največ 400 metrov ter dodatno samodejno vklopi dolge luči, ne da bi pri tem zmedlo ali zaslepilo promet na istem ali nasprotnem pasu.

Dolge luči se izključijo in domet kratkih luči se v izogib slepljenju drugih vozil zmanjša, če sprednja kamera v vetrobranskem steklu zazna naslednje prepreke:

- zaznano spredaj vozeče vozilo,
- zaznano nasproti vozeče vozilo,
- vožnja v mestu,
- v primeru megle ali snega.

Če sistem ne zazna nobene od teh preprek, se vklopijo spet dolge luči.

Ko se sistem vključen, prednja kamera nadzira območje pred vozilom in zagotavlja optimalno porazdelitev svetlobe za največjo preglednost voznika v domala vseh pogojih.

Inteligentno določanje dometa luči z aktivacijo samodejnega vklopa dolgih luči tako zmanjša razliko med običajnimi kratkimi in dolgimi lučmi, pri čemer ne povzroča velikih sprememb v dosegu, razpršitvi in moči svetlobe.

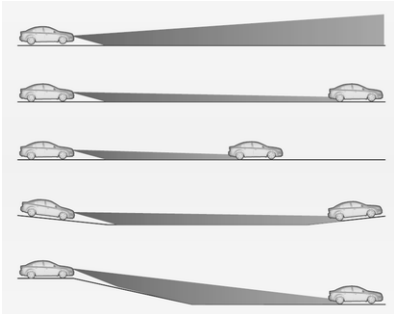

Posebna funkcija ocenjevanja topografije zazna vozila pred vami na vzpetinah ali klancih, saj prepozna sled zadnje luči, ki se premika naprej. Sistem prilagodi višino svetlobnega curka in tako zagotovi optimalno osvetlitev cestišča pred vami, ne da bi povzročal zaslepitve.

Aktiviranje

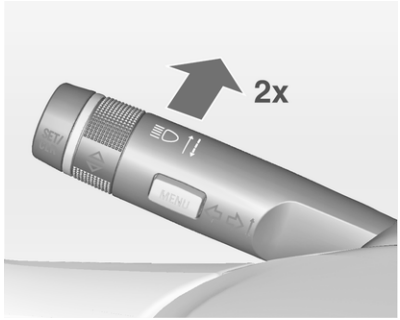

Inteligentno določanje dometa luči in aktiviranje samodejnega vklopa dolgih luči se vključita istočasno, če dvakrat potisnete ročico smernikov. Vključitev teh dveh funkcij je mogoča pri vključenem vžigu.

Aktiviranje samodejnega vklopa dolgih luči deluje pri hitrosti nad 40 km/h in se izključi pri hitrosti pod 20 km/h. Inteligentno določanje dometa luči deluje pri hitrosti nad 55 km/h.

Zelena kontrolna lučka ≣D sveti pri aktivirani funkciji, modra lučka ≣D sveti pri vklopljenih dolgih lučeh, če se dolge luči prižgejo samodejno.

Deaktiviranje

Enkrat potisnite ročico. Izključi se tudi ob vklopu prednjih meglenk.

Dinamična samodejna nastavitev višine žarometov

Da ne pride do slepitve nasproti vozečih je svetlobni snop samodejno prilagojen glede na izmerjen naklon vozila med osema, pospeševanje ali upočasnjevanje in hitrost vozila.

Napaka v sistemu prilagodljivih žarometov

Če sistem zazna napako v sistemu prilagodljivih žarometov, preide v privzet položaj, da ne pride do slepitve ostalih. Če to ni izvedljivo, se zadevni žaromet samodejno izklopi. V vsakem primeru ostane vklopljen en žaromet. Na voznikovem informacijskem zaslonu se pojavi sporočilo.

Opozorilno utripanje smernikov

Vklop z gumbom ⚠.

V primeru močnejšega trčenja s sprožitvijo varnostnih blazin se opozorilno utripanje vklopi samodejno.

Signaliziranje menjave voznega pasu

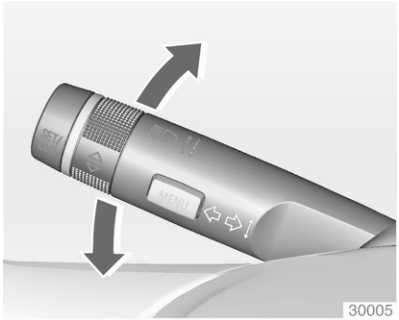

Ročico potisnite navzgor	: desni smerniki
Ročico potisnite navzdol	: levi smerniki

Če potisnete ročico prek točke rahlega upora, ostanejo smerniki vključeni. Ko vrnete volan v izravnalni (sredinski) položaj, se smerniki samodejno izključijo.

Pri menjavi voznega pasu potisnite ročico samo do točke upora: smerniki utripnejo samo trikrat.

Če pritisnete ročico do točke upora in jo spustite medtem, ko je priklopljena prikolica, smernik utripa šestkrat.

Za daljše utripanje smernikov zadržite ročico pritisnjeno do točke rahlega upora.

Ročni izklop smernikov: rahlo potisnite ročico v izhodiščni položaj.

Prednje meglenke

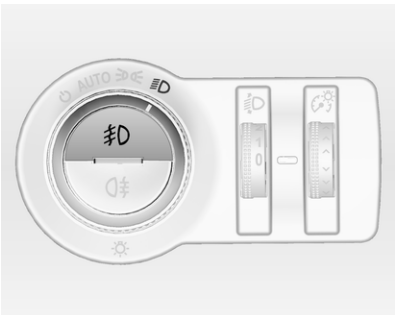

Vklop z gumbom ≡D.

Stikalo luči v položaju **AUTO**: z vklopom prednjih meglenk se vklopijo žarometi samodejno.

Zadnja meglenka

Vklop z gumbom ◐≡.

Stikalo luči v položaju **AUTO**: z vklopom zadnje meglenke se vklopijo žarometi samodejno.

Stikalo luči v položaju ≡⊂: zadnjo meglenko je možno vklopiti le skupaj s prednjimi meglenkami.

Pri vleki prikolice je zadnja meglenka izklopljena.

Parkirne luči

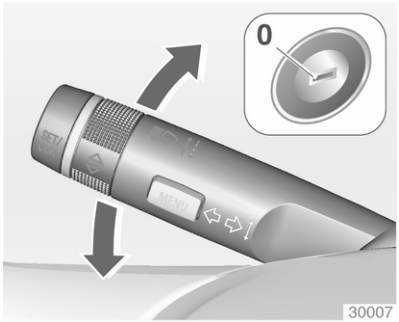

Pri parkiranju lahko prižgete pozicijske luči na eni strani:

1. Izključite kontakt.
2. Ročico smerokazov potisnite povsem navzgor (desna parkirna luč) ali navzdol (leva parkirna luč).

Za povratno informacijo se oglasi zvočni signal in na ustrezni strani sveti kontrolna lučka smernika.

Vzvratne luči

Sveti pri vključenem kontaktu in pri vklopljeni vzvratni prestavi.

Zarosene zaslonke žarometov

Notranja stran zaslonke žarometa se utegne zarositi za kratek čas v primeru hladnih, vlažnih razmer, pri močnem dežju ali po pranju vozila. Zaslonke žarometov se po kratkem času samodejno odrosijo; z vklopom žarometov lahko odrositev pospešite.

Notranja osvetlitev

Prilagoditev osvetlitve instrumentov

Pri prižganih zunanjih lučeh vozila je možna nastavitev osvetlitve naslednjih:

- Osvetlitev instrumentov
- Ambientalna osvetlitev
- Stropna luč
- Informacijski prikazovalnik
- Osvetljena stikala in upravljalni elementi.

Obrnite kolesce in ga pridržite, dokler ni nastavljena želena osvetlitev.

V vozilih s senzorjem svetlobe je svetlost mogoče nastaviti le, če so vključene zunanje luči in senzor svetlobe zazna nočne pogoje.

Stropne luči

Med vstopanjem in izstopanjem v/iz vozila se sprednja in zadnja stropna luč prižgeta samodejno; ko zaprete vrata, ugasneta z rahlo zakasnitvijo.

Opomba
V primeru močnejšega trčenja s sprožitvijo varnostnih blazin se luči v potniškem prostoru prižgejo samodejno.

Sprednja stropna luč

S prevesnim stikalom:

	:	samodejni vklop in izklop
Pritisnite	:	vklop
Pritisnite	:	izklop

Stropna luč

Usmerjena luč v notranjem vzvratnem ogledalu sveti pri vklopljenih žarometih.

Ambientalna osvetlitev

Ambientalna osvetlitev vsebuje posredne luči v vratih in okrog prestavne ročice.

Ambientalno osvetlitev je mogoče zatemniti z nastavljivim kolescem skupaj z osvetlitvijo armaturne plošče ⇨ 119.

Vključi se tudi z osvetlitvijo ob vstopu ⇨ 121 in osvetlitvijo ob izstopu ⇨ 121.

Bralne luči

Upravljanje poteka s tipkama in v stropnih lučeh.

Osvetlitev kozmetičnih ogledal

Sveti pri odprtem pokrovu.

Funkcije osvetlitve

Vstopna osvetlitev

Osvetlitev ob dobrodošlici

Pri odklepanju vozila z radijskim daljinskim upravljalnikom se za kratek čas vključijo naslednje luči:

- kratke (zasenčene) luči,
- zadnje luči,
- lučki registrske tablice,
- osvetlitev instrumentne plošče,
- stropne luči,
- olepševalna osvetlitev.

Nekatere funkcije delujejo samo v temi in olajšajo iskanje vozila.

Osvetlitev se izklopi takoj, ko obrnete ključ v prvi položaj **1** ⇨ 135.

Po odpiranju voznikovih vrat se vklopijo naslednje luči:

- osvetlitev vseh stikal,
- informacijski center voznika,
- osvetlitev vratnih žepov,
- luči v konzoli.

Aktiviranje, deaktiviranja in trajanje te funkcije lahko spremenite na informacijskem prikazovalniku. Osebne nastavitve vozila ⇨ 104.

Osebne nastavitve se shranijo za trenutno uporabljen ključ ⇨ 20.

Osvetlitev ob izhodu

Ob izvleku ključa iz kontaktne ključavnice se vklopijo naslednje luči:

- Stropne luči
- Osvetlitev armaturne plošče (samo v mraku)
- Luči v vratih in konzoli
- Olepševalna osvetlitev

Osvetlitev se z zakasnitvijo samodejno izključi in se ponovno vključi, ko se odprejo voznikova vrata.

Žarometi, zadnje luči in osvetlitev registrske tablice svetijo določen (programljiv) čas po zapuščanju vozila.

Osvetlitev poti

Žarometi, zadnje luči in osvetlitev registrske tablice svetijo določen (programljiv) čas po zapuščanju vozila.

Aktiviranje

1. Izključite kontakt
2. Odstranite ključ vžiga
3. Odprite voznikova vrata
4. Potegnite stikalo smernikov
5. Zaprite voznikova vrata

Če ostanejo voznikova vrata odprta, ugasnejo luči po dveh minutah.

Luči ob izhodu lahko ugasnete predčasno s ponovnim potegom ročice smernikov proti volanu (svetlobni blisk) pri odprtih voznikovih vratih.

Aktiviranje, deaktiviranja in trajanje te funkcije lahko spremenite na informacijskem prikazovalniku. Osebne nastavitve vozila ⇨ 104.

Osebne nastavitve se shranijo za trenutno uporabljen ključ ⇨ 20.

Zaščita akumulatorja pred izpraznitvijo

Stanje polnjenja akumulatorja vozila

Funkcija zagotavlja najdaljšo dobo trajanja akumulatorja vozila z alternatorjem z reguliranim izhodom in optimalno razdelitev električnega toka.

Za preprečitev izpraznitve akumulatorja vozila med vožnjo naslednji sistemi samodejno preklopijo na reduciran režim delovanja v dveh stopnjah in se na koncu izklopijo:

- Dodatni grelec
- Ogrevanje zadnjega stekla in zunanjih ogledal
- Ogrevanje sedežev
- Ventilator

V drugi stopnji se na voznikovem informacijskem zaslonu pojavi sporočilo o vključitvi zaščite pred izpraznitvijo akumulatorja vozila.

Izklop osvetlitve

Da ne pride do izpraznitve akumulatorja vozila pri izključenem kontaktu se nekatere notranje luči samodejno izklopijo po krajšem času.

Ogrevanje, prezračevanje, hlajenje

Sistemi klimatske naprave **123**
Sistem ogrevanja in prezračevanja 123
Klimatska naprava 124
Elektronska klimatska naprava 126
Dodatni grelec 130
Prezračevalne šobe **131**
Nastavljive prezračevalne šobe 131
Nenastavljive prezračevalne šobe 131
Vzdrževanje **131**
Vhod zraka 131
Mikrofilter zraka 131
Delovanje klimatske naprave . . 132
Servisiranje 132

Sistemi klimatske naprave

Sistem ogrevanja in prezračevanja

Stikala za:

- Nastavitev temperature
- Usmeritev (porazdelitev) zraka
- Hitrost ventilatorja
- Sušenje in odmrzovanje stekel

Ogrevanje zadnjega stekla ⇨ 32.

Nastavitev temperature

rdeča : toplo
modra : hladno

Gretje ni učinkovito, dokler motor ne doseže delovne temperature.

Usmeritev (porazdelitev) zraka

: na vetrobransko steklo in sprednja stranska stekla
: prek nastavljivih prezračevalnih šob v predel glave
: v predel nog

Možne so tudi vmesne nastavitve.

Hitrost ventilatorja

Nastavite želen pritok zraka s stikalom ventilatorja.

Sušenje in odmrzovanje stekel

- Pritisnite tipko : vključi se najvišja hitrost ventilatorja in pritok zraka se usmeri na vetrobransko steklo.
- Temperaturno stikalo nastavite v najtoplejše območje.
- Vključite ogrevanje zadnjega stekla .
- Po potrebi odprite stranske prezračevalne šobe in jih usmerite na stekla v vratih.

Klimatska naprava

Poleg funkcij ogrevanja in prezračevanja ima klimatski sistem še upravne elemente za:

: Hlajenje
: Sistem notranjega kroženja zraka

Ogrevani sedeži ⇨ 52, Ogrevan volanski obroč ⇨ 78.

Hlajenje

Za vklop hlajenja pritisnite tipko . Vklop signalizira LED indikator v stikalu Hlajenje deluje samo, kadar teče motor in je vključen ventilator sistema za ogrevanje, prezračevanje, hlajenje.

Za izklop hlajenja vnovič pritisnite tipko .

Vklopljena klimatska naprava ohlaja in suši v potniški prostor pritekajoč zrak, ko je zunanja temperatura nekoliko nad ničlo. Pri vključeni klimatski napravi se nabira kondenzirana voda, ki kaplja iz spodnjega dela vozila.

Kadar hlajenje ali sušenje zraka ni potrebno, klimatsko napravo izključite; tako privarčujete na gorivu. Vključeno hlajenje lahko prepreči samodejno ustavljanje motorja.

Zaprto kroženje zraka

Za vklop kroženja zraka pritisnite gumb. Vklop signalizira LED indikator v stikalu

Za izključitev obtočnega zraka znova pritisnite tipko.

⚠ Opozorilo

Vključeno zaprto kroženje zraka prepreči pritok zunanjega zraka. Pri delovanju brez hlajenja se poveča odstotek vlage v zraku, kar utegne pripeljati do rosenja stekel na notranji strani. Sčasoma se kakovost zraka v potniškem prostoru poslabša, zato utegnejo potniki v vozilu vključno z voznikom postati utrujeni.

V toplih in zelo vlažnih pogojih se lahko vetrobransko steklo zamegli od zunaj, če je vanj usmerjen hladen zrak. Če se vetrobransko steklo zamegli od zunaj, vklopite brisalec vetrobranskega stekla in izklopite.

Maksimalno hlajenje

Na kratko odprite okna, da lahko vroči zrak zapusti vozilo.

- Vključite hlajenje.
- Vključite zaprto kroženje zraka.
- Pritisnite vrtljivo stikalo za porazdelitev pritoka zraka.
- Temperaturno stikalo nastavite v najhladnejše območje.
- Stikalo ventilatorja obrnite na najvišjo stopnjo.
- Odprite vse prezračevalne šobe.

Sušenje in odmrzovanje stekel

- Pritisnite tipko : vključi se najvišja hitrost ventilatorja in pritok zraka se usmeri na vetrobransko steklo.
- Vključite hlajenje .
- Temperaturno stikalo nastavite v najtoplejše območje.
- Vključite ogrevanje zadnjega stekla .
- Po potrebi odprite stranske prezračevalne šobe in jih usmerite na stekla v vratih.

Opomba

Če med tekom motorja pritisnete tipko , je funkcija Autostop onemogočena, dokler ponovno ne pritisnete na tipko .

Če pritisnete na tipko , ko je motor v režimu Autostop, se motor samodejno zažene.

Sistem Stop-start ⇨ 136.

Elektronska klimatska naprava

Dvoconska klimatska naprava dopušča različne temperature za voznika ter za sovoznika.

V samodejnem načinu se hitrost ventilatorja in porazdelitev zraka upravljata samodejno.

Stikala za:

- Temperatura na voznikovi strani
- Usmeritev (porazdelitev) zraka
- Hitrost ventilatorja
- Temperatura na sovoznikovi strani

: Hlajenje
AUTO : Samodejni režim
: Ročni vklop zaprtega kroženja zraka
: Sušenje in odmrzovanje stekel

Ogrevano zadnje okno ⇨ 32, ogrevani sedeži ⇨ 52, prezračevani sedeži ⇨ 53, ogrevan volanski obroč ⇨ 78.

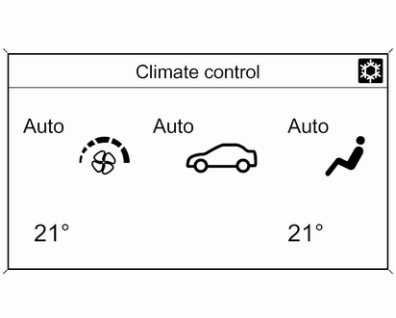

Nastavitve klimatske naprave so prikazane na grafičnem informacijskem zaslonu ali - odvisno od izvedbe - na barvnem informacijskem zaslonu. Spremenjene nastavitve se za hip pojavijo na obeh zaslonih, prikazane čez trenutni meni.

Primerno delovanje elektronske klimatske naprave je zagotovljeno le pri obratujočem motorju.

Samodejni režim AUTO

Osnovna nastavitev za največje udobje:

- Pritisnite gumb **AUTO**, da vklopite samodejno uravnavanje porazdelitve zraka in hitrosti ventilatorja.
- Odprite vse prezračevalne šobe, da omogočite optimalno porazdelitev zraka v samodejnem načinu.
- Za optimalno hlajenje in odroševanje pritisnite ❄. Vklop signalizira LED indikator v stikalu.
- Nastavite temperaturo za voznikovo in sovoznikovo stran z levim in desnim vrtljivim gumbom. Priporočena temperatura je 22 °C.

Pri odprti platneni zložljivi strehi se delovanje avtomatske klimatske naprave prilagodi spremenjenemu klimatskemu okolju.

Uravnavanje hitrosti ventilatorja v samodejnem režimu lahko spreminjate v meniju **Settings (Nastavitve)**.

Osebne nastavitve vozila ⇨ 104.

Izbira temperature

Nastavite temperature na želeno vrednost.

Če je nastavljena minimalna temperatura **Lo**, deluje sistem klimatske naprave pri vključenem hlajenju ❄ z največjo močjo hlajenja.

Pri izbiri najvišje temperature **Hi** deluje klimatska naprava z največjim možnim ogrevanjem.

Opomba
Če je funkcija ❄ vključena, lahko zmanjšanje nastavljene temperature kabine povzroči zagon motorja pri samodejni zaustavitvi ali prepreči samodejno zaustavitev.

Sušenje in odmrzovanje stekel

- Pritisnite tipko. Vklop signalizira LED indikator v stikalu
- Za hlajenje pritisnite tipko ❄. Vklop signalizira LED indikator v stikalu
- Sistem samodejno poskrbi za ustrezno nastavitev temperature in porazdelitve zraka, ventilator dela z visoko hitrostjo.
- Vključite ogrevanje zadnjega stekla.
- Za vrnitev na prejšnji način: pritisnite gumb. Za vrnitev v samodejni način: pritisnite gumb **AUTO**.

Nastavitev samodejnega ogrevanja zadnjega stekla je mogoče spremeniti v meniju **Settings (Nastavitve)** na informacijskem zaslonu. Osebne nastavitve vozila ⇨ 104.

Opomba
Če med tekom motorja pritisnete tipko, je funkcija Autostop onemogočena, dokler ponovno ne pritisnete na tipko.

Če pritisnete na tipko, ko je motor v režimu Autostop, se motor samodejno zažene.

Sistem Stop-start ⇨ 136.

Ročne nastavitve

Nastavitve klimatske naprave lahko spreminjate s tipkami in vrtljivimi gumbi po sledečem: Sprememba nastavitve izključi samodejni režim.

Hitrost ventilatorja ⌘

Pritisnite spodnjo tipko za zmanjšanje ali zgornjo tipko za povečanje hitrosti ventilatorja, kot je prikazano na sliki. Na zaslonu prikaže število segmentov izbrano stopnjo hitrosti ventilatorja.

Daljši pritisk spodnje tipke izklopi ventilator in hlajenje.

Daljši pritisk zgornje tipke vklopi najvišjo stopnjo ventilatorja.

Vrnitev na samodejno delovanje: Pritisnite tipko **AUTO**.

Usmeritev (porazdelitev) zraka

Pritisnite ustrezen gumb za želeno nastavitev. Vklop signalizira LED indikator v stikalu

- : na vetrobransko steklo in sprednja stranska stekla
- : prek nastavljivih prezračevalnih šob v predel glave
- : v predel nog

Možne so tudi vmesne nastavitve.

Vrnitev na avtomatsko porazdelitev zraka: pritisnite **AUTO**.

Hlajenje

Za vklop hlajenja pritisnite tipko . Vklop signalizira LED indikator v stikalu Hlajenje deluje samo, kadar teče motor in je vključen ventilator sistema za ogrevanje, prezračevanje, hlajenje.

Za izklop hlajenja vnovič pritisnite tipko .

Vklopljena klimatska naprava ohlaja in suši v potniški prostor pritekajoč zrak, ko je zunanja temperatura nad specifičnim nivojem. Pri vključeni klimatski napravi se nabira kondenzirana voda, ki kaplja iz spodnjega dela vozila.

Kadar hlajenje ali sušenje zraka ni potrebno, klimatsko napravo izključite; tako privarčujete na gorivu. Ko je sistem hlajenja izključen, elektronska klimatska naprava pri aktivni funkciji Autostop ne bo zahtevala ponovnega zagona motorja. Izjema: izključen sistem za odtaljevanje in zunanja temperatura nad 0 °C zahtevata ponovni zagon.

Na zaslonu se prikaže **ACON** ob vklopu hlajenja ali **ACOFF** ob izklopu hlajenja.

Vklop in izklop hlajenja po zagonu motorja lahko spreminjate v meniju **Settings (Nastavitve)** na informacijskem zaslonu. Osebne nastavitve vozila ⇨ 104.

Notranje kroženje zraka

Za vklop kroženja zraka pritisnite gumb. Vklop signalizira LED indikator v stikalu

Za izključitev obtočnega zraka znova pritisnite tipko.

⚠ Opozorilo

Vključeno zaprto kroženje zraka prepreči pritok zunanjega zraka. Pri delovanju brez hlajenja se poveča odstotek vlage v zraku, kar utegne pripeljati do rosenja stekel na notranji strani. Sčasoma se kakovost zraka v potniškem prostoru poslabša, zato utegnejo potniki v vozilu vključno z voznikom postati utrujeni.

V toplih in zelo vlažnih pogojih se lahko vetrobransko steklo zamegli od zunaj, če je vanj usmerjen hladen zrak. Če se vetrobransko steklo zamegli od zunaj, vklopite brisalec vetrobranskega stekla in izklopite.

Osnovne nastavitve

Nekatere funkcije lahko spreminjate v meniju **Settings (Nastavitve)** na informacijskem prikazovalniku. Osebne nastavitve vozila ⇨ 104.

Dodatni grelec

Zračni grelec

Hitri grelec je električni dodatni grelec, ki samodejno zelo hitro ogreje potniški prostor.

Prezračevalne šobe

Nastavljive prezračevalne šobe

Pri vključenem hlajenju mora biti odprta vsaj ena prezračevalna šoba.

Za odpiranje šobe obrnite kolesce do večjega simbola ▮. Nastavite količino pritekajočega zraka skozi prezračevalno šobo z obračanjem kolesca.

Smer pritoka zraka nastavite z lamelami v šobah.

Za zapiranje šobe obrnite kolesce do manjšega simbola ▮.

⚠ Opozorilo

Na prezračevalne šobe ne nameščajte nobenih predmetov. Nevarnost poškodb v primeru trka!

Nenastavljive prezračevalne šobe

Nahajajo se pod vetrobranskim steklom, poleg stekel sprednjih vrat in v sprednjem predelu nog.

Vzdrževanje

Vhod zraka

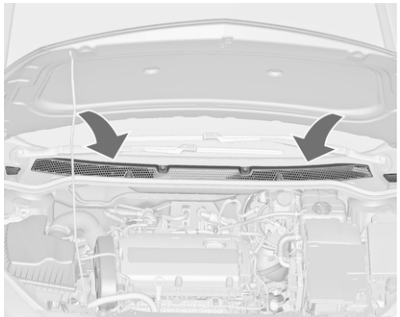

Vhodne odprtine se nahajajo pred vetrobranskim steklom v motornem prostoru. Pazite, da niso prekrite z listjem, umazanijo ali snegom. Vhodne prezračevalne šobe po potrebi očistite.

Mikrofilter zraka

Mikrofilter prečiščuje v potniški prostor pritekajoč zunanji zrak prahu, saj, cvetnega prahu in spor.

Delovanje klimatske naprave

Da bi zagotovili učinkovito delovanje klimatske naprave, ne glede na vremenske razmere in letni čas, vključite hladilni kompresor vsaj enkrat mesečno za nekaj minut. Delovanje s hlajenjem (hladilni kompresor) pri zelo nizki zunanji temperaturi ni mogoče.

Servisiranje

Za optimalno delovanje klimatske naprave priporočamo, da jo daste pregledati enkrat letno, začenši tri leta po prvi registraciji vozila. Pregled zajema:

- Test delovanja in tlaka sistema
- Test učinkovitosti ogrevanja
- Preverjanje uhajanja in netesnjenosti
- Preverjanje pogonskega jermena
- Čiščenje odtoka kondenzatorja in izparilnika
- Test učinkovitosti

Vožnja in rokovanje

Nasveti za vožnjo **134**
Oblast nad vozilom 134
Upravljanje z volanom 134
Razdalja od tal 134
Zagon in upravljanje **135**
Vpeljavanje novega vozila 135
Položaji kontaktnega stikala 135
Zakasnitev izklopa 135
Zagon motorja 135
Prekinitev napajanja z gorivom v potisnem hodu 136
Sistem Stop-start 136
Parkiranje 139
Izpušni plini **139**
Filter sajastih delcev 139
Katalizator 140
Avtomatski menjalnik **141**
Prikazovalnik menjalnika 141
Izbirna ročica 141
Ročni način prestavljanja 142
Elektronsko krmiljeni vozni programi 143
Napaka 143
Prekinitev napajanja z električnim tokom 143
Ročni menjalnik **144**
Zavore **145**
Sistem proti blokiranju koles 145
Ročna zavora 146
Zavorna pomoč 147
Pomoč pri speljevanju na vzponu 147
Vozni kontrolni sistemi **147**
Sistem proti zdrsu pogonskih koles 147
Elektronski stabilnostni nadzor 148
Interaktivni vozni sistem 149
Sistemi za pomoč vozniku **151**
Regulator hitrosti 151
Omejevalnik hitrosti 153
Opozorilo za trk spredaj 154
Prikaz razdalje pred vozilom ... 156
Parkirni pomočnik 157
Opozorilo na stransko slepo točko 164
Vzvratna kamera 165
Prometni pomočnik 167
Opozarjanje o menjavi voznega pasu 170
Gorivo **172**
Goriva za bencinske motorje ... 172
Goriva za dizelske motorje 172
Dotakanje goriva 173
Poraba goriva in emisija CO_2 . 174
Priklop prikolice **175**
Splošne informacije 175
Vozne lastnosti, nasveti za vleko 175
Vleka prikolice 175
Oprema za vleko 176

Nasveti za vožnjo

Oblast nad vozilom

Nikoli ne vozite z zaustavljenim motorjem (razen pri aktivni funkciji Autostop)

Veliko agregatov v takem primeru ne deluje (npr. servo ojačevalec zavor in servo volan). Tak način vožnje ogroža Vas in ostale udeležence v prometu. Pri vključeni funkciji Autostop delujejo vsi sistemi kot običajno, vendar se nadzorovano zmanjša podpora servo volana, prav tako pa se zmanjša hitrost vozila.

Sistem Stop-start ⇨ 136.

Zvišanje prostega teka

Če je zaradi stanja akumulatorja potrebno polnjenje le-tega, se mora povečati izhodna moč alternatorja. V ta namen se zviša prosti tek, ki je lahko slišno. Na voznikovem informacijskem zaslonu se prikaže opozorilo.

Pedali

Da bo zagotovljen potreben celotni hod pedal, naj ne bo pod njimi dodatnih preprog ali predpražnikov.

Upravljanje z volanom

Če izgubite servopodporo krmiljenja, ker se je motor ustavil ali ker sistem ne deluje, lahko vozilo še vedno krmilite, vendar to zahteva več truda.

Kontrolna lučka ⊖! ⇨ 92.

Svarilo
Vozila s hidravličnim servokrmiljenjem: Če servovolan obrnete do konca, in ga tam držite več kot 15 sekund, se lahko sistem servo volana poškoduje in lahko izgubite pomoč servosistema.

Razdalja od tal

Zaradi zmanjšane razdalje od tal se lahko vozilo poškoduje, kar je odvisno od obremenitve vozila in oblike podlage. Bodite zelo pazljivi in vozite počasi po strmih dovozih, vhodih in izhodih v parkirne hiše, visokih pločnikih in neravnih površinah. Po možnosti peljite čez robnike ali druge neravne površine diagonalno s posameznimi kolesi.

Zagon in upravljanje

Vpeljavanje novega vozila

V prvih nekaj vožnjah se izogibajte nepotrebnemu silnemu zaviranju.

Pri prvi vožnji z novim vozilom utegne priti do izparevanja voska in olja na izpušnem sistemu, kar povzroča rahlo kajenje. Pri tovrstnem izparevanju mora biti vozilo na prostem. Izparin ne vdihujte!

Med vpeljavanjem je poraba goriva in motornega olja višja kot sicer in postopek samočiščenja filtra sajastih delcev se odvija pogosteje. Če akumulator ni dovolj poln, funkcija Autostop ni na voljo, dokler se akumulator vozila ne napolni.

Filter sajastih delcev ⇨ 139.

Položaji kontaktnega stikala

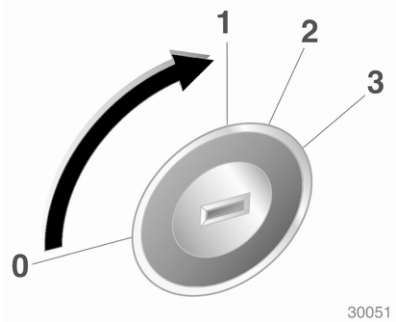

0 : Izključen kontakt
1 : Deblokiran volan, izključen kontakt
2 : Vključen kontakt, pri dizelskih motorjih: predgretje
3 : Zagon

Zakasnitev izklopa

Naslednji elektronski sistemi lahko delujejo, dokler voznikovih vrat ne odprete ali največ 10 minut po izklopu vžiga.

- Električno pomična stekla
- Električne vtičnice

Napajanje Infotainment sistema bo delovalo še 30 minut ali dokler ključa ne odstranite iz ključavnice, ne glede na odpiranje vrat.

Zagon motorja

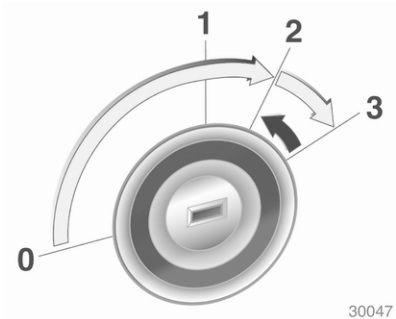

Ročni menjalnik: pritisnite pedal sklopke.

Avtomatski menjalnik: pritisnite zavorni pedal in pretaknite izbirno ročico v **P** ali **N**.

Ne dodajajte plina.

Dizelski motor: obrnite ključ v položaj **2** za predgretje, dokler ne ugasne kontrolna lučka ⌇.

Ključ obrnite v položaj **3** in ga sprostite: krmilna elektronika vklopi zaganjač z rahlo zakasnitvijo, dokler motor ne vžge - glejte Samodejni vklop zaganjača.

Pred ponovnim zagonom ali za izklop motorja obrnite ključ nazaj v položaj **0**.

Med delovanjem funkcije Autostop lahko motor zažene s pritiskom na stopalko sklopke.

Zagon motorja pri nizkih temperaturah

Vozilo je mogoče zagnati brez dodatnih grelnikov pri temperaturah do -25 °C pri dizelskih motorjih ali -30 °C pri bencinskih motorjih. Za zagon je potrebno olje pravilne viskoznosti, pravo gorivo, opravljeni servisi in dovolj poln akumulator vozila. Pri temperaturi pod -30 °C potrebuje samodejni menjalnik fazo ogrevanja, ki traja približno 5 minut. Izbirna ročica mora biti v položaju **P**.

Samodejni vklop zaganjača

Ta funkcija upravlja postopek zaganjanja motorja. Vozniku ni treba držati ključa v položaju **3**. Po zasuku ključa v položaj za zagon sistem zaganja motor samodejno, dokler motor ne vžge. Zaradi postopka preverjanja pride do zagona motorja po kratki zakasnitvi.

Če motor ne vžge, so za to možni naslednji vzroki:

- Pedal sklopke ni pritisnjen (ročni menjalnik)
- Zavorni pedal ni pritisnjen ali izbirna ročica ni v položaju **P** ali **N** (avtomatski menjalnik)
- Zakasnitev reakcije

Ogrevanje motorja s turbinskim polnilnikom

Po zagonu je lahko kratek čas na voljo omejen navor motorja, zlasti če je bil motor hladen. Ta omejitev omogoči mazalnemu sistemu popolno zaščito motorja.

Prekinitev napajanja z gorivom v potisnem hodu

Dostava goriva se v potisnem hodu za boljše zaviranje motorja samodejno prekine npr. pri spustu ali zaviranju.

Sistem Stop-start

Stop-start sistem prispeva k prihranku goriva in zmanjšanju emisij. Takoj, ko to pogoji dovoljujejo (premikanje vozila s majhno hitrostjo, zaustavitev, npr. pred semaforjem ali med zastojem v prometu), zaustavi motor. Motor se spet samodejno zažene takoj, ko pritisnete sklopko. Senzor stanja akumulatorja vozila skrbi, da se funkcija Autostop izvaja le, ko je akumulator vozila dovolj poln za ponovni zagon motorja.

Aktiviranje

Stop-start sistem je na razpolago takoj po zagonu motorja in speljevanju vozila in ko so izpolnjeni prej navedeni pogoji.

Deaktiviranje

Start-stop sistem lahko ročno izklopite s pritiskom na tipko **eco**. Ko je funkcija izključena, LED lučka v tipki ugasne.

Autostop

Če se vozilo premika počasi ali stoji, lahko funkcijo Autostop vključite na naslednji način:

- Pritisnite stopalko sklopke
- prestavite v nevtralni položaj
- spustite stopalko sklopke

Motor se zaustavi, vžig pa ostane vklopljen.

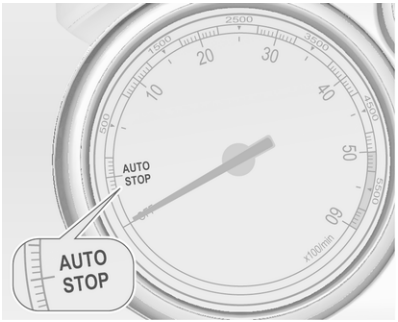

Funkcijo Autostop označuje kazalec v legi **AUTOSTOP** na števcu vrtljajev motorja.

Med uporabo funkcij Autostop ostane zmogljivost ogrevanja in zaviranja ohranjena.

Svarilo
Med samodejno zaustavitvijo lahko pride do zmanjšanja delovanja servovolana.

Pogoji za vklop funkcije Autostop

Stop-start sistem preverja, ali so izpolnjeni vsi od naslednjih pogojev:

- Stop-start sistem se ne izklopi ročno,
- pokrov motorja je dobro zaprt,
- voznikova vrata so zaprta in njegov varnostni pas pripet,
- akumulator vozila je dovolj poln in v dobrem stanju,
- motor je ogret,
- temperatura hladilne tekočine motorja ni previsoka,
- temperatura izpušnih plinov motorja ni previsoka, npr. po vožnji z visoko obremenitvijo motorja,
- temperatura okolice je višja od -5 °C,
- sistem klimatske naprave omogoči delovanje funkcije Autostop,
- vakuum v zavornem sistemu je ustrezen,

- funkcija samočiščenja filtra delcev pri dizelskem motorju ne deluje,
- vozilo je od zadnjega vklopa funkcije Autostop vozilo najmanj s hitrostjo hoje.

V nasprotnem primeru vklop funkcije Autostop ni mogoč.

Nekatere nastavitve klimatske naprave lahko onemogočajo vklop funkcije Autostop. Več podatkov poiščite v poglavju Ogrevanje, prezračevanje, hlajenje ⇨ 126.

Funkcija Autostop morda ne bo na voljo takoj za tem, ko zapustite avtocesto.

Vpeljavanje novega vozila ⇨ 135.

Zaščita akumulatorja pred izpraznitvijo

V stop-start sistem je vgrajenih več elementov zaščite akumulatorja pred izpraznitvijo, ki zagotavljajo zanesljive ponovne zagone motorja.

Ukrepi za varčevanje z energijo

Med delovanjem funkcije Autostop je vrsta električnih naprav, kot npr. so pomožni električni grelnik ali ogrevanje zadnjega stekla, izklopljena ali preklopljena na varčevalni način delovanja. Za varčevanje z energijo se zmanjša hitrost ventilatorja klimatske naprave.

Ponoven ročni zagon motorja

Za ponovni zagon motorja pritisnite na sklopko.

Zagon motorja označuje kazalec števca vrtljajev motorja v legi za prosti tek.

Če izbirno ročico preklopite iz nevtralnega položaja brez predhodnega pritiska na sklopko, zasveti lučka ali se prikaže simbol v sistemu Voznikov informacijski zaslon.

Kontrolna lučka ⇨ 90.

Ponovni zagon motorja v stop-start sistemu

Za samodejni zagon motorja mora biti prestavna ročica v nevtralni legi.

Če se med trajanjem Autostop funkcije zgodi ena od naslednjih stvari, bo stop-start sistem samodejno zagnal motor:

- Stop-start sistem se izklopi ročno,
- odpre se pokrov motorja,
- odpenjanje varnostnega pasu voznika in odpiranje voznikovih vrat,
- temperatura motorja pade prenizko,
- stanje napolnjenosti akumulatorja vozila je pod določeno ravnijo,
- vakuum v zavornem sistemu ni več ustrezen,
- vozilo vozi najmanj s hitrostjo hoje,
- sistem klimatske naprave zahteva zagon motorja,
- klimatska naprava je ročno vključena.

Če pokrov motorja ni dobro zaprt, se na voznikovem informacijskem centru prikaže opozorilo.

Če je na notranjo vtičnico priključena električna naprava, npr. prenosni CD predvajalnik, lahko med ponovnim zagonom motorja opazimo hipen padec moči.

Parkiranje

- Vozila ne parkirajte na vnetljivih površinah. Vroča izpušna cev lahko zaneti vnetljivo površino.
- Vedno zategnite ročno zavoro. Mehansko ročno zavoro zategnite brez pritiskanja gumba na koncu vzvoda. Na klancu zategnite ročno zavoro trdno, kolikor je mogoče. Istočasno pritisnite zavorni pedal, da bi zmanjšali delovno silo ročne zavore.

  Pritisnite stikalo električne ročne zavore Ⓟ za pribl. eno sekundo.
- Izklopite motor in kontakt. Obrnite volanski obroč do zaskoka, ki je znak za zaklep volana.
- Če je vozilo na ravni podlagi ali na klancu navzgor, pretaknite v 1. prestavo ali izbirno ročico v položaj **P** pred izključitvijo kontakta. Na klancu navzgor obrnite kolesa proti cestišču.

  Če je vozilo na ravni podlagi ali na klancu navzdol, pretaknite v vzvratno prestavo ali izbirno ročico v položaj **P** pred izključitvijo kontakta. Na klancu navzdol obrnite kolesa stran od cestišča.
- Zaklenite vozilo in vključite alarmno napravo.

Opomba
V primeru nesreče s sprožitvijo varnostnih blazin se motor - če se vozilo ustavi - v določenem času samodejno izklopi.

Izpušni plini

⚠ Nevarnost

Izpušni plini vsebujejo strupen ogljikov monoksid, ki nima ne vonja ne barve. Vdihavanje je smrtno nevarno!

Če imate občutek, da v potniški prostor prodirajo izpušni plini, odprite okno. Napako dajte nemudoma odpraviti strokovnjakom v servisni delavnici.

Izogibajte se vožnji z odprtimi vrati prtljažnika, ker lahko v potniški prostor prodirajo izpušni plini.

Filter sajastih delcev

Filter sajastih delcev prestreže dizelske saje, da se ne sprostijo z izpušnimi plini v okolico. Sistem ima funkcijo samočiščenja (regeneriranja), ki se zažene samodejno v specifičnih intervalih brez predhodnega obvestila. Filter se redno čisti z izgorevanjem dizelskih saj, ki se zbirajo v filtru, pod visoko

temperaturo. Ta proces se zažene samodejno pod določenimi pogoji obratovanja vozila in traja do 25 minut. Navadno je za to potrebnih 7 do 12 minut. V tem času funkcija Autostop ni na voljo, poraba goriva se lahko poveča. Močnejše kajenje in vonj sta pri tem normalen pojav.

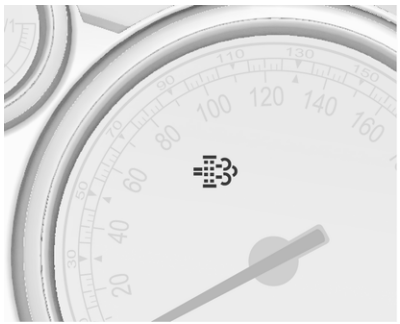

Sistem ne more izvesti čiščenja filtra pri določenih pogojih, kot so npr. vožnje na kratkih relacijah.

Če potrebuje filter čiščenje in predhodne vozne razmere niso dopuščale samočiščenja, je o tem voznik obveščen s kontrolno lučko . Sočasno se na voznikovem informacijskem zaslonu prikaže **Diesel partic. filter is full continue driving (filter sajastih delcev je napolnjen, nadaljujte z vožnjo)**.

 sveti, ko je filter sajastih delcev nasičen. Čimprej zaženite postopek čiščenja.

 utripa, ko je filter sajastih delcev maksimalno nasičen. Nemudoma zaženite postopek čiščenja, da ne pride do poškodb motorja.

Postopek čiščenja

Za zagon postopka čiščenja nadaljujte z vožnjo; število vrtljajev motorja naj pri tem ne pade pod 2000. Po potrebi preklopite v nižjo prestavo. Sproži se samočiščenje filtra sajastih delcev.

Če se na voznikovem informacijskem zaslonu prikaže sporočilo, da brisanje ni možno, poiščite pomoč servisne delavnice.

Svarilo
Če se postopek samočiščenja prekine, obstaja možnost večjih poškodb motorja.

Čiščenje je dovršeno hitreje pri višjih hitrostih in obremenitvah motorja.

Kontrolna lučka ugasne takoj, ko je samočiščenje dovršeno.

Katalizator

Katalizator zmanjša delež škodljivih sestavin v izpušnih plinih.

Svarilo
Uporaba ostalih gradacij goriv, ki niso podana na straneh ⇨ 172, ⇨ 235 utegne poškodovati katalizator. Če zaide v katalizator nezgorelo gorivo, lahko povzroči pregretje in nepopravljivo okvaro katalizatorja. Zato se izogibajte nepotrebnemu dolgemu aktiviranju zaganjača, vožnji "do zadnje kaplje goriva" in zaganjanju motorja s porivanjem ali vleko.

V primerih neenakomernega teka hladnega motorja, občutno zmanjšane zmogljivosti motorja ali drugih nenavadnih motenj

nemudoma poiščite servisno delavnico. V nujnih primerih lahko za kratek čas nadaljujete s počasno vožnjo na nizkem številu vrtljajev motorja.

Avtomatski menjalnik

Avtomatski menjalnik omogoča ročni in samodejni način prestavljanja.

Prikazovalnik menjalnika

Položaj izbirne ročice ali način delovanja je prikazan na prikazovalniku menjalnika.

Izbirna ročica

P : Parkiranje: prednja kolesa so blokirana. Vklopite samo pri mirujočem vozilu in zategnite ročno zavoro.
R : Vzvratna: vklopite jo le pri mirujočem vozilu.
N : Nevtralno – prosti tek
D : Samodejni način vklapljanja vseh stopenj oz. prestav

Izbirno ročico lahko pretaknete iz položaja **P** le pri vključenem kontaktu in pritisnjenem zavornem pedalu.

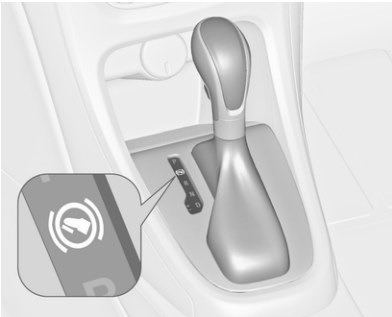

Če ne pritisnete zavornega pedala, sveti kontrolna lučka ⊘.

Če izbirna ročica ni v položaju **P** pri izključenem kontaktu, utripata kontrolni lučki ⊘ in **P**.

Za vklop **P** ali **R** pritisnite gumb na ročici.

Motor lahko zaženete le v položaju **P** ali **N**. V položaju **N** pritisnite zavorni pedal ali zategnite ročno zavoro pred zagonom.

Med prestavljanjem ne pritiskajte pedala za plin. Nikoli ne pritiskajte zavornega pedala in pedala za plin istočasno.

Če je vklopljena prestava in sprostite zavorni pedal, prične vozilo "lezti".

Zaviranje z motorjem

Da boste dodobra izkoristili motorno zaviranje pri vožnji po klancu navzdol, pravočasno prestavite v nižjo prestavo; glejte Ročni režim.

Speljevanje z zanihanjem vozila

Zanihati smete le vozilo, ki je obtičalo v pesku, blatu, snegu ali v luknji. Večkrat pretaknite iz položaja **D** v **R** in nazaj. Pedala za plin ne pritiskajte sunkovito in število vrtljajev motorja naj bo čim nižje.

Parkiranje

Zategnite ročno zavoro in pretaknite v **P**.

Ključ lahko izvlečete iz kontaktne ključavnice le, če je izbirna ročica v položaju **P**.

Ročni način prestavljanja

Izbirno ročico pretaknite iz položaja **D** v levo in jo nato potisnite rahlo naprej ali nazaj.

+ : preklop v višjo prestavo.

– : preklop v nižjo prestavo.

Pri izbiri višje prestave pri prenizkem številu vrtljajev motorja ali pri izbiri nižje prestave pri previsokem številu vrtljajev motorja menjalnik ne bo vklopil izbrane prestave. V tem primeru se na voznikovem informacijskem zaslonu pojavi obvestilo.

Do samodejnega preklopa v višjo prestavo v ročnem režimu ne pride pri visokem številu vrtljajev motorja.

Elektronsko krmiljeni vozni programi

- Program delovne temperature se vključi takoj po zagonu motorja in deluje kot zakasnitev prestavljanja v višjo prestavo (pri višjem številu vrtljajev). S tem katalizator veliko hitreje doseže dolovno temperaturo.
- Samodejni vklop v prosti tek izvede menjalnik, ko vozilo stoji in je vklopljena vozna prestava in pritisnjen zavorni pedal.
- Pri vključenem SPORT režimu vklaplja menjalnik v višje prestave pri višjem številu vrtljajev motorja (razen, če je vključen regulator hitrosti). SPORT režim ⇨ 149.
- Adaptivni programi samodejno prilagodijo prestavljanje pri vzponih in spustih po strmih klancih.

Kickdown (naglo pospeševanje)

Ko pritisnete pedal za plin do konca v samodejnem režimu pod določenimi hitrostmi, preklopi menjalnik v nižjo prestavo.

Napaka

V primeru napake vozila se prikaže opozorilo na voznikovem informacijskem zaslonu. Opozorila in obvestila o vozilu ⇨ 102.

Menjalnik ne prestavlja več samodejno. Vožnjo lahko nadaljujete le z ročnim prestavljanjem.

V odvisnosti od motenj je vožnja možna le v najvišji prestavi. V odvisnosti od okvare je lahko 2. prestava na voljo tudi v ročnem načinu. Vklopite jo le pri mirujočem vozilu.

Napako dajte nemudoma odpraviti strokovnjakom v servisni delavnici.

Prekinitev napajanja z električnim tokom

Če je prišlo do prekinitve napajanja z električnim tokom, izbirne ročice ni mogoče premakniti iz položaja **P**. Ključa ni možno izvleči iz kontaktne ključavnice.

Če je akumulator vozila izpraznjen, zaženite motor s premostitvenimi kabli ⇨ 220.

Če temu ni vzrok izpraznjen akumulator vozila, sprostite izbirno ročico.

1. Zategnite ročno zavoro.

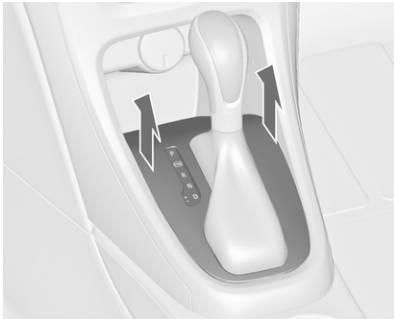

2. Odpnite oblogo izbirne ročice s sredinske konzole na sprednji strani, zavihajte navzgor in zasukajte v levo.

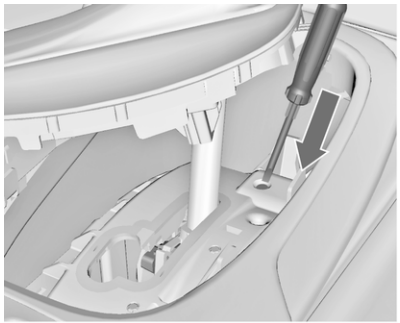

3. V odprtino vstavite izvijač do konca in premaknite izbirno ročico iz **P** ali **N**. Če pretaknete znova v **P** ali **N**, se ročica ponovno blokira. Vzrok prekinitve napajanja dajte nemudoma odpraviti strokovnjakom v servisni delavnici.
4. Namestite oblogo izbirne ročice na svoje mesto in pritrdite.

Ročni menjalnik

Za vklop vzvratne prestave: ko vozilo miruje, pritisnite pedal sklopke, tako počakajte 3 sekunde, pritisnite gumb na prestavni ročici in prestavite.

Če ni možno prestaviti v vzvratno prestavo, ponovno pomaknite ročico v prosti tek, sprostite in še enkrat pritisnite pedal sklopke ter nato ponovno prestavite v vzvratno prestavo.

Sklopke ne izpustite po nepotrebnem.

Pri prestavljanju pritisnite pedal sklopke do konca. Med vožnjo naj noga ne počiva na pedalu sklopke.

Svarilo
Vožnja s počivanjem roke na prestavni ročici je močno odsvetovana.

Zavore

Hidravlika zavor ima dva med seboj neodvisna zavorna kroga.

Če en zavorni krog odpove, je vozilo še vedno možno zavreti z drugim krogom. V tem primeru pride do zavornega učinka pri močnem pritisku zavornega pedala do tal. Za to je potrebna znatno večja sila. Zavorna pot se pri tem podaljša. Pred nadaljevanjem vožnje poiščite servisno delavnico.

Pri izključenem motorju se po enem ali dveh pritiskih na zavorni pedal izgubi učinek zavornega servo-ojačevalnika. Zavorni učinek se pri tem ne zmanjša, vendar je zavorni pedal potrebno pritisniti bistveno močneje. Na to pazite posebej pri vleki.

Kontrolna lučka ⓘ ⇨ 90.

Sistem proti blokiranju koles

ABS preprečuje blokiranje koles pri zaviranju.

Takoj ko kolo teži k blokiranju, prične ABS regulirati (zniževati) zavorni tlak. Vozilo ostane krmljivo tudi pri zelo silnem zaviranju.

Delovanje ABS sistema prepoznate po značilnem zvoku regulacijske črpalke in pulziranju zavornega pedala.

Zaviranje bo najučinkovitejše, če boste zavorni pedal kljub močnemu pulziranju ves čas pritiskali do konca. Pedala ne spuščajte.

Po speljevanju sistem izvede samopreizkus, ki ga morda lahko slišite.

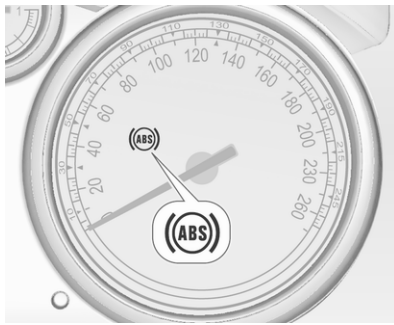

Kontrolna lučka (ABS) ⇨ 91.

Prilagodljive zavorne luči

Pri silnem in naglem zaviranju utripajo vse tri zavorne luči med delovanjem sistema ABS.

Napaka

⚠ Opozorilo

V primeru motenj v ABS sistemu so kolesa pri silnejšem zaviranju nagnjena k blokiranju, kar povzroči zanašanje vozila. Poleg tega odpovedo tudi druge, prej opisane prednosti ABS sistema. Vozilo je tedaj med zaviranjem težje krmljivo.

Napako dajte nemudoma odpraviti strokovnjakom v servisni delavnici.

Ročna zavora

Mehanska ročna zavora

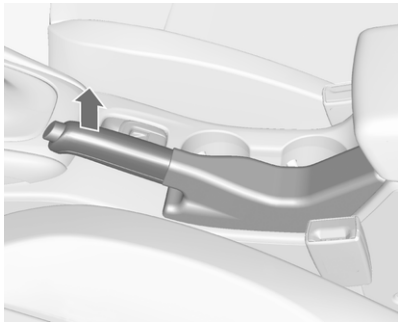

Vedno trdno zategnite ročno zavoro brez pritiskanja na sprostitveni gumb. Na klancu jo zategnite trdno, kolikor je mogoče.

Če želite sprostiti ročno zavoro, ročico nekoliko privzdignite, pritisnite gumb na ročici in spustite ročico do konca navzdol.

Istočasno pritisnite zavorni pedal, da bi zmanjšali delovno silo ročne zavore.

Kontrolna lučka (!) ⇨ 90.

Električna ročna zavora

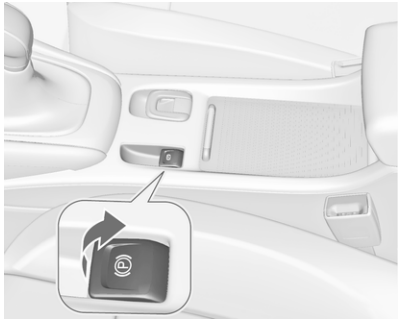

Vklopite samo pri mirujočem vozilu

Povlecite stikalo (P) za približno eno sekundo; električna ročna zavora se vklopi samodejno z ustrezno silo. Za maksimalno silo, npr. pri parkiranju s prikolico ali na klancu potegnite stikalo (P) dvakrat.

Električna ročna zavora je vklopljena, ko sveti kontrolna lučka (P) ⇨ 91.

Električno ročno zavoro lahko vklopite tudi pri izključenem kontaktu.

Vsekakor pa električne ročne zavore ne vklapljajte prevečkrat pri ugasnjenem motorju, ker se sicer lahko izprazni akumulator vozila.

Pred zapuščanjem vozila preverite stanje električne ročne zavore. Kontrolna lučka (P) ⇨ 91.

Sproščanje

Vključite kontakt. Pridržite zavorni pedal pritisnjen in potegnite stikalo (P).

Funkcija speljevanja

Pri pritisku na pedal sklopke (ročni menjalnik) ali pri vklopu vozne prestave (avtomatski menjalnik) ter s pritiskom pedala za plin se električna ročna zavora sprosti samodejno. To ni izvedljivo, če je istočasno potegnjeno stikalo.

Ta funkcija pomaga pri speljevanju na vzponih.

Agresivno speljevanje skrajša dobo trajanja sestavnih delov.

Dinamično zaviranje med vožnjo

Med vožnjo in pri potegnjenem stikalu Ⓟ električna ročna zavora sicer zmanjša hitrost vozila, vendar ga ne ustavi.

S popuščanjem stikala Ⓟ se prekine tudi dinamično zaviranje.

Napaka

Okvaro v sistemu električne ročne zavore označuje kontrolna lučka ⚠ in sporočilo na voznikovem informacijskem zaslonu.

Vklopite električno ročno zavoro: potegnite in zadržite stikalo Ⓟ več kot 5 sekund. Če sveti kontrolna lučka Ⓟ, je električna ročna zavora vklopljena.

Sprostite električno ročno zavoro: potisnite in zadržite stikalo Ⓟ več kot 2 sekundi. Če ugasne kontrolna lučka Ⓟ, je električna ročna zavora sproščena.

Kontrolna lučka Ⓟ utripa: električna ročna zavora ni docela sproščena oz. zategnjena. Če utripa le začasno, jo popustite in ponovno vklopite.

Zavorna pomoč

Pri naglem in silnem pritisku zavornega pedala se sprosti maksimalen zavorni pritisk, ki omogoči najkrajšo možno zavorno pot.

Med silnim zaviranjem ne popuščajte zavornega pedala. Takoj ko spustite zavorni pedal, je sproščanje maksimalne zavorne sile deaktivirano.

Pomoč pri speljevanju na vzponu

Sistem pomaga preprečiti nepričakovano premikanje pri vožnji v klancu.

Ko po ustavitvi v klancu spustite nožno zavoro, ostanejo zavore vklopljene še dve sekundi. Zavore samodejno popustijo, kakor hitro začne vozilo speljevati.

Pomoč pri speljevanju na vzponu ni aktivna, če je vključena funkcija Autostop.

Vozni kontrolni sistemi

Sistem proti zdrsu pogonskih koles

Sistem proti zdrsu koles (TC) je del elektronskega stabilnostnega nadzora (ESC) ⇨ 148.

TC izboljšuje stabilnost vozila v vseh voznih situacijah neodvisno od površine vozišča ali lepenja pnevmatik s preprečevanjem zdrsavanja pogonskih koles.

Če prične zdrsavati pogonsko kolo, se zmanjša izhodni navor motorja in zdrsavajoče kolo se zavira. S tem se znatno izboljša stabilnost vozila na spolzkih cestah.

TC je pripravljen za delovanje po zagonu motorja, potem ko ugasne kontrolna lučka ⚠.

Medtem, ko deluje TC, ⚠ utripa.

⚠ Opozorilo

Ta sistem je del varnostne opreme, ki naj Vas ne spodbuja k tveganemu načinu vožnje.

Prilagodite hitrost vozila razmeram na cesti primerno.

Kontrolna lučka ⚠ ⇨ 92.

Deaktiviranje

Če ne želite preprečiti vrtenja pogonskih koles v prazno lahko sistem TC izklopite:

TC izključite s kratkim pritiskom na tipko ⚠; pri tem ⚠ ugasne. Po izključitvi se prikaže statusno sporočilo na voznikovem informacijskem zaslonu.

TC ponovno vklopite s ponovnim pritiskom tipke ⚠.

TC se ponovno vklopi z naslednjo vključitvijo kontakta.

Elektronski stabilnostni nadzor

Elektronski stabilnostni nadzor (ESC) izboljšuje stabilnost vozila v vseh voznih situacijah neodvisno od površine vozišča ali lepenja pnevmatik. Prav tako preprečuje vrtenje pogonskih koles v prazno. ESC deluje v povezavi s sistemom proti zdrsu pogonskih koles (TC) ⇨ 147.

V trenutku, ko zazna težnjo po zanašanju ali zdrsavanju zadnjega dela vozila (pri podkrmiljenju ali prekrmiljenju), se zmanjša navor motorja in prične se namensko zaviranje vsakega kolesa posebej. S tem se znatno izboljša stabilnost vozila na spolzkih cestah.

ESC je pripravljen za delovanje po zagonu motorja, potem ko ugasne kontrolna lučka .

Medtem, ko deluje ESC, utripa.

⚠ Opozorilo

Ta sistem je del varnostne opreme, ki naj Vas ne spodbuja k tveganemu načinu vožnje.

Prilagodite hitrost vozila razmeram na cesti primerno.

Kontrolna lučka ⇨ 92.

Deaktiviranje

Za športnejši slog vožnje lahko ESC in TC izključite ločeno:

- kratek pritisk na tipko : izključen je samo sistem proti zdrsu pogonskih koles, ESC ostane aktiven, sveti
- pritisk in držanje tipke najmanj 5 sekund: TC in ESC se izključita. Svetita in .

Razen tega se izbrani način delovanja prikaže kot statusno sporočilo na voznikovem informacijskem zaslonu.

Če vozilo doseže mejno stanje stabilnosti, se sistem ESP ob enkratnem pritisku na zavorni pedal samodejno vključi za toliko časa, kolikor traja to mejno stanje.

ESC ponovno vklopite s ponovnim pritiskom tipke . Če je bil predhodno TC sistem izklopljen, se TC in ESC ponovno vklopita.

ESC se ponovno vklopi z naslednjo vključitvijo kontakta.

Interaktivni vozni sistem

Flex Ride (vozna fleksibilnost)

Flex Ride vozni sistem omogoča vozniku izbiranje med tremi voznimi režimi:

- SPORT režim: pritisnite gumb **SPORT**, LED zasveti.
- TOUR režim: pritisnite gumb **TOUR**, LED zasveti.
- NORMAL režim: noben od dveh gumbov **SPORT** in **TOUR** ni pritisnjen, nobena LED ne sveti.

Izklop režima SPORT ali TOUR s ponovnim pritiskom ustreznega gumba.

V vsakem voznem režimu združuje Flex Ride mreža naslednje elektronske sisteme:

- Elektronska regulacija vzmetenja/blaženja
- Reakcija na pedal za plin
- Krmiljenje
- Elektronski stabilnostni nadzor (ESC)
- Sistem proti blokiranju koles (ABS) z nadzorom zaviranja ob zavijanju (CBC)
- Avtomatski menjalnik

SPORT režim

Nastavitve sistema so prirejene športnemu stilu vožnje:

- Vzmetenje blažilcev postane trše in omogoča boljši stik z voziščem.
- Motor reagira na pedal za plin bistveno hitreje.
- Zmanjšana moč servo volana.
- Točka prestavljanja avtomatskega menjalnika je zamaknjena - zakasnjena.
- Pri vklopljenem SPORT režimu se osvetlitev glavnih instrumentov spremeni z bele na rdečo.

Režim TOUR (križarjenje)

Nastavitve sistema so prirejene udobnemu stilu vožnje:

- Vzmetenje blažilcev je mehkejše.
- Pedal za plin reagira normalno.
- Zmanjšana moč servo volana.

- Točka prestavljanja avtomatskega menjalnika je prirejena za udobje.
- Osvetlitev glavnih instrumentov je v beli barvi.

NORMALNI režim
Vse nastavitve sistemov so prirejene na normalne vrednosti.

Nadzor voznega režima

V vsakem ročno izbranem voznem režimu SPORT, TOUR ali NORMAL zazna krmilna enota voznih režimov (DMC) dejanske vozne karakteristike, reakcije voznika in dinamično stanje vozila ter le te podatke analizira. Po potrebi krmilna enota voznih režimov DMC samodejno spremeni nastavitve v izbranem voznem režimu pri zaznavanju večjih variiranj; v primeru daljših variiranj preklopi na drug režim.

Če je izbran npr. NORMAL režim in DMC zazna športni stil vožnje, spremeni nekatere nastavitve normalnega režima na bolj športne nastavitve. DMC preklopi na SPORT režim v primeru zelo športne vožnje.

Če je izbran drug režim, npr. TOUR in je na ovinkasti cesti potrebno naglo zaviranje, zazna DMC dinamično stanje vozila in priredi vzmetenje na SPORT režim za povečanje stabilnosti vozila.

Ko se vozne karakteristike ali dinamično stanje vozila povrne na predhodno stanje, DMC spremeni vse nastavitve na predhodno izbran vozni režim.

Osebne nastavitve v SPORT režimu

Voznik lahko izbere funkcije SPORT režima pri pritisnjenem gumbu **SPORT**. Te funkcije lahko spreminjate v meniju **Settings (Nastavitve)** na informacijskem prikazovalniku. Osebne nastavitve vozila ⇨ 104.

Sistemi za pomoč vozniku

⚠ Opozorilo

Sistemi za pomoč vozniku so razviti za podporo vozniku in niso zamenjava za voznikovo pozornost.

Voznik sprejema med vožnjo vozila polno odgovornost.

Pri uporabi sistemov za pomoč vozniku vedno upoštevajte dejanske razmere v prometu.

Regulator hitrosti

Z regulatorjem hitrosti lahko ohranjate hitrost med 30 in 200 km/h. Pri bolj strmih vzponih ali spustih je možno odstopanje od shranjene hitrosti.

Iz varnostnih razlogov se regulator hitrosti ne aktivira, dokler vsaj enkrat ne pritisnete zavornega pedala. Vklop v 1. prestavi ni možen.

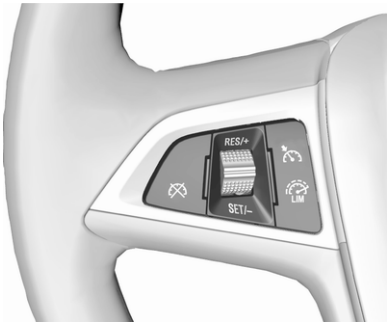

Ne uporabljajte regulatorja hitrosti, če vožnja z enakomerno hitrostjo ni priporočljiva.

Pri avtomatskem menjalniku je vožnja z vključenim regulatorjem hitrosti priporočljiva le v samodejnem režimu.

Kontrolna lučka ⌔ ⇨ 95.

Vklop

Pritisnite gumb ⌔ in kontrolna lučka ⌔ na instrumentni plošči zasveti belo.

Aktiviranje

Pospešite do želene hitrosti, obrnite kolesce v **SET/-**; trenutna hitrost je shranjena in vzdrževana. Kontrolna lučka ⌔ na instrumentni plošči zasveti zeleno. Pedal za plin lahko tedaj sprostite.

Hitrost vozila lahko povišate s pritiskom pedala za plin. Ko pedal sprostite, je prej shranjena hitrost zopet priklicana.

Regulator hitrosti ostane dejaven med prestavljanjem.

Pospeševanje

Pri vključenem regulatorju hitrosti zadržite kolesce v **RES/+** ali pa ga večkrat na kratko potisnite v **RES/+**: hitrost se enakomerno ali postopoma zvišuje.

Drugače: pospešite do želene hitrosti in jo shranite z obratom kolesca v **SET/-**.

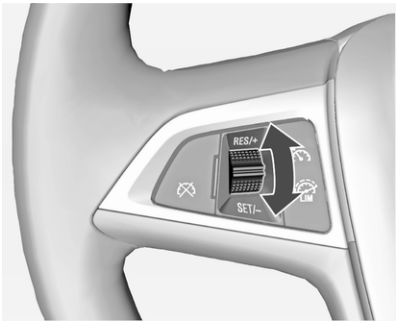

Upočasnjevanje

Pri vključenem regulatorju hitrosti zadržite kolesce v **SET/-** ali pa ga večkrat na kratko potisnite v **SET/-**: hitrost se enakomerno ali postopoma znižuje.

Deaktiviranje

Pritisnite gumb ⌔ in kontrolna lučka ⌔ na instrumentni plošči bo zasvetila belo. Regulator hitrosti je izklopljen. Nazadnje nastavljena hitrost se shrani v pomnilnik za nadaljevanje vožnje pri tej hitrosti.

Samodejni izklop:

- Hitrost vozila pod 30 km/h,
- Hitrost vozila nad 200 km/h,
- Ko pritisnete zavorni pedal,
- Ko pritisnete pedal sklopke za nekaj sekund,
- Izbirna ročica v **N**,
- Zelo nizki vrtljaji motorja,
- Sistem proti zdrsu koles (TC) ali elektronskega stabilnostnega nadzora (ESC) deluje.

Priklic shranjene hitrosti

Obrnite kolesce v **RES/+** pri hitrosti nad 30 km/h. Ohranila se bo novo nastavljena hitrost.

Izklop

Pritisnite gumb ⏲ in kontrolna lučka ⏲ na instrumentni plošči se ugasne. Shranjena hitrost je izbrisana.

S pritiskom ⏲ za vklop omejevalnika hitrosti ali izklop kontakta izklopite tudi regulator hitrosti in izbrišete shranjeno hitrost.

Omejevalnik hitrosti

Omejevalnik hitrosti preprečuje prekoračitev prednastavljene najvišje hitrosti.

Najvišjo hitrost lahko nastavite na hitrost nad 25 km/h.

Voznik lahko pospeši samo do prednastavljene hitrosti. Pri vožnji po klancu navzdol lahko pride do odstopanj od omejene hitrosti.

Prednastavljena omejitev hitrosti je prikazana v zgornji vrstici voznikovega informacijskega zaslona, ko je sistem dejaven.

Aktiviranje

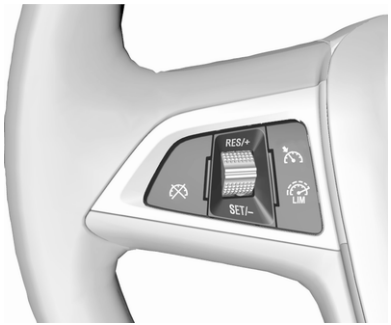

Pritisnite tipko ⏲. Če je tempomat že vključen, se izklopi, ko se aktivira omejevalnik hitrosti, zato ugasne kontrolna lučka ⏲.

Nastavitev omejitve hitrosti

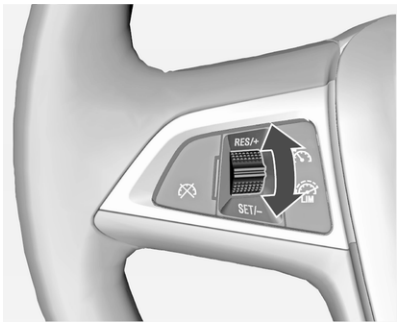

Ko je dejaven omejevalnik hitrosti, držite kolesce v položaju **RES/+** ali pa ga večkrat na hitro obrnite **RES/+**, dokler na voznikovem informacijskem zaslonu ni prikazana želena najvišja hitrost.

Lahko pa tudi pospešite do želene hitrosti, na hitro obrnete kolesce v položaj **SET/-**; trenutna hitrost se

shrani kot najvišja hitrost. Omejitev hitrosti se prikaže na voznikovem informacijskem zaslonu.

Spremenite omejitev hitrosti

Pri dejavnem omejevalniku hitrosti obrnite kolesce v položaj **RES/+** za zvišanje ali **SET/-** za znižanje najvišje hitrosti.

Preseganje omejitve hitrosti

V nujnih primerih je dopustno prekoračiti omejitev hitrosti s pritiskom pedala za plin naglo prek točke upora.

Med tem obdobjem bo na voznikovem informacijskem zaslonu utripala omejitev hitrosti in se bo, odvisno od vozila, oglasil še zvočni signal.

Če sprostite pedal za plin, se omejevalnik hitrosti ponovno vključi, ko hitrost vozila pade pod nastavljeno hitrost.

Deaktiviranje

Pritisnite gumb : omejevalnik hitrosti se izklopi in vozilo lahko vozite brez omejitve hitrosti.

Omejena hitrost se shrani in na voznikovem informacijskem zaslonu se pojavi ustrezno sporočilo.

Nadaljujte s hitrostjo omejitve

Obrnite kolesce za izbiro v položaj **RES/+**. Dosežena bo shranjena omejitev hitrosti.

Izklop

Pritisnite gumb in prikaz omejitve hitrosti na voznikovem informacijskem zaslonu se ugasne. Shranjena hitrost je izbrisana.

S pritiskom gumba za vklop tempomata oziroma z izklopom vžiga izklopite tudi omejevalnik hitrosti, zato se shranjena hitrost izbriše.

Opozorilo za trk spredaj

Opozorilo za trk spredaj vam lahko pomaga pri izogibanju trkom od spredaj ali vsaj pri zmanjšanju škode.

Opozorilo za trk spredaj uporablja sistem kamere spredaj, da zazna vozilo na poti pred vami na razdalji približno 60 metrov.

Spredaj vozeče vozilo označuje kontrolna lučka .

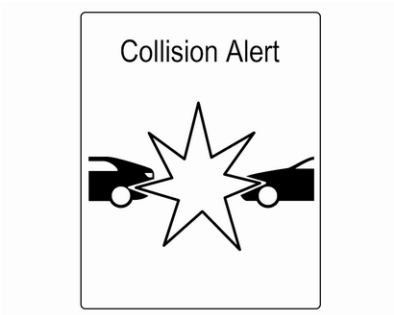

Če se vozilo neposredno pred vami prehitro približuje, se oglasi zvočno opozorilo in prikaže se opozorilo na voznikovem informacijskem zaslonu.

Predpogoj je, da opozorilni sistem za trk spredaj ni izključen s tipko ⚠.

Aktiviranje

Opozorilo za trk spredaj deluje samodejno, če ni bilo izključeno s tipko ⚠ in se vozilo premika hitreje od 40 km/h, glejte spodaj.

Izbira občutljivosti opozorila

Občutljivost opozorila lahko nastavite na: blizu, srednje ali daleč.

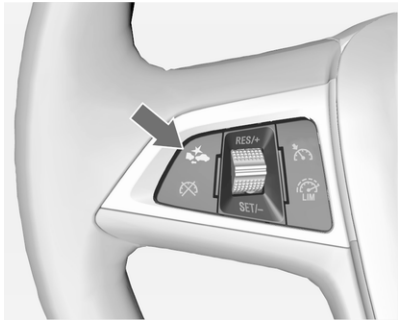

Pritisnite gumb ⚠. Trenutna nastavitev se prikaže na informacijskem centru voznika. Znova pritisnite gumb ⚠, da spremenite občutljivost opozorila.

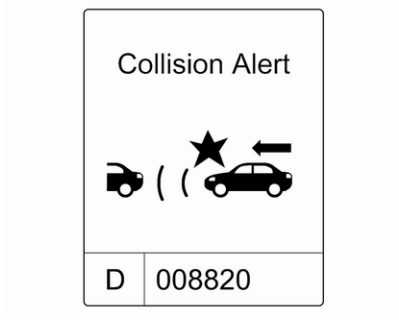

Opozarjanje voznika

Če sistem zazna vozilo v smeri vožnje pred vami, se v instrumentni plošči prižge zelena kontrolna lučka za spredaj vozeče vozilo 🚗.

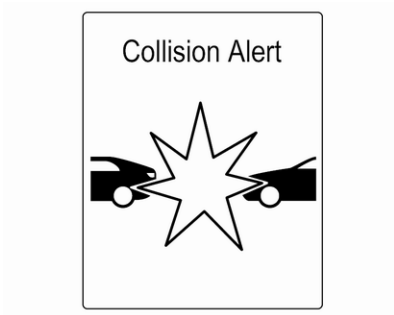

Če se razdalja od spredaj vozečega vozila preveč zmanjša ali če se prehitro približujete drugemu vozilu in grozi neposredna nevarnost trka, se na voznikovem informacijskem zaslonu pojavi simbol za opozorilo pred trkom.

Hkrati se oglasi tudi zvočni signal. Pritisnite zavorno stopalko, če to od vas zahteva situacija.

Deaktiviranje

Sistem lahko izklopite. Tolikokrat pritisnite gumb ⚠, kolikokrat se na voznikovem informacijskem zaslonu prikaže naslednje sporočilo.

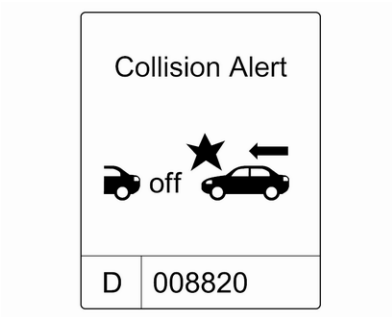

Splošne informacije

⚠ Opozorilo

Opozorilo za trk spredaj je samo opozorilni sistem, ki ne zavira. Ko se prehitro približujete vozilu pred seboj, vam bo morda zagotovilo dovolj časa, da se izognete trku.

Voznik v celoti sprejema odgovornost za ustrezno varnostno razdaljo glede na prometne in vremenske razmere ter vidljivost.

Zato mora voznik vso svojo pozornost posvečati vožnji. Voznik mora biti vedno pripravljen prevzeti nadzor nad vozilom ter zavirati.

Omejitve sistema

Sistem je zasnovan, da vas opozarja samo na vozila, vendar se lahko odzove tudi na druge predmete.

Opozorilo za trk spredaj v naslednjih primerih morda ne bo zaznalo vozila pred vami ali pa bo delovalo z omejeno zmogljivostjo senzorja:

- na cestah z veliko ovinki,
- ko vreme omejuje vidnost, na primer v megli, dežju ali snegu,
- ko senzor blokira sneg, led, plundra, blato, umazanija ali poškodba vetrobranskega stekla.

Prikaz razdalje pred vozilom

Naslednji prikaz razdalje prikazuje razdaljo do spredaj vozečega vozila. Sprednja kamera v vetrobranskem steklu se uporablja za zaznavanje razdalje do vozila neposredno pred vašim vozilom. Dejaven je pri hitrostih nad 40 km/h.

Ko je pred vami zaznano vozilo, se prikaže razdalja v sekundah na strani voznikovega informacijskega zaslona ⇨ 95. Pritisnite gumb **MENU** na ročici smernikov, da izberete postavko **Vehicle Information Menu (meni informacij vozila)** in obračajte nastavitveni obroč, da izberete naslednjo stran s prikazom razdalje.

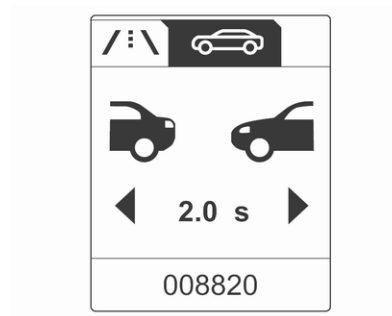

Minimalna navedena razdalja je 0,5 sekunde.

Če spredaj ni nobenega vozila ali pa je spredaj vozeče vozilo izven dometa, sta prikazana dva pomišljaja -.- s.

Parkirni pomočnik

Zadnji parkirni pomočnik

⚠ Opozorilo

Voznik nosi polno odgovornost za parkirni manever.

Med vzvratno vožnjo in uporabo zadnjega parkirnega pomočnika se vedno prepričajte, da je okolica prosta.

Zadnji parkirni pomočnik poenostavlja parkiranje z merjenjem razdalje med vozilom ter oviro za vozilom. Voznik je opozorjen z zvočnimi opozorili.

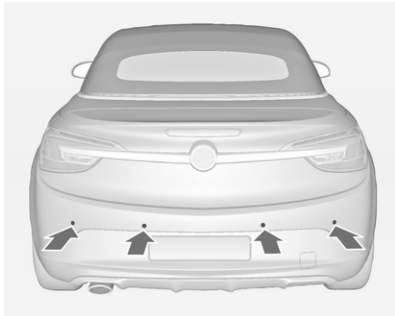

Sistem vsebuje štiri senzorje, vgrajene v zadnjem odbijaču.

Aktiviranje

Pri vklopu vzvratne prestave je sistem parkirnega pomočnika samodejno pripravljen za delovanje.

LED indikator v gumbu P⁾⁾⁾▲ označuje vključeno stanje parkirnega pomočnika.

Prikaz

Sistem z zvočnimi signali opozori voznika na potencialno nevarno oviro za vozilom. Interval (presledek) med piski se krajša s krajšanjem razdalje od ovire. Ko je razdalja med vozilom in oviro le še približno 30 cm, postane zvok neprekinjen.

Prikaz razdalje od ovir je mogoč tudi na voznikovem informacijskem zaslonu.

Deaktiviranje

Sistem se samodejno izključi, ko pretaknete iz vzvratne prestave.

Za ponovno vključitev sistema prestavite v vzvratno prestavo.

Za ročno izključitev pritisnite tipko parkirnega pomočnika P⁾⁾⁾▲.

Ko se sistem izključi, lučka LED v stikalu ugasne.

Če sistem izključite ročno, se na voznikovem informacijskem zaslonu dodatno prikaže **Park Assist Off (parkirni pomočnik izklopljen)**.

Napaka
Če je v sistemu napaka ali pa ne deluje zaradi temperaturnih pogojev, na primer zaradi tipal, prekritih z ledom, se prikaže sporočilo na voznikovem informacijskem zaslonu.

Opozorila in obvestila o vozilu ⇨ 102.

Parkirni pomočnik spredaj-zadaj

⚠ Opozorilo

Voznik nosi polno odgovornost za parkirni manever.

Pri uporabi parkirnega pomočnika se med vožnjo naprej in nazaj vedno prepričajte, da je okolica prosta.

Parkirni pomočnik spredaj-zadaj meri razdaljo med vozilom in ovirami pred in za vozilom. Sistem oddaja zvočna opozorila in prikazuje sporočila.

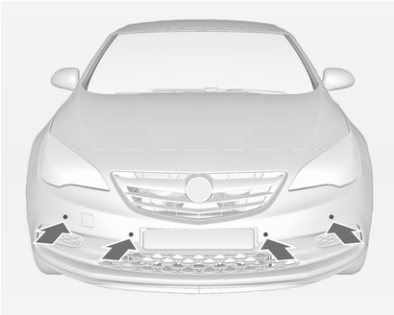

Sistem vsebuje štiri senzorje, vgrajene v zadnjem in sprednjem odbijaču.

Uporablja dva različna zvočna opozorilna signala za območje pred in območje za vozilom, ki se oglašata z različno frekvenco. Signal za ovire pred vozilom se oglaša iz sprednjih zvočnikov, signal za ovire za vozilom pa iz zadnjih zvočnikov.

Gumb parkirnega pomočnika in logika delovanja

Parkirni pomočnik spredaj-zadaj je opremljen s tipko P. Če je vozilo dodatno opremljeno z naprednim parkirnim pomočnikom (glejte ločen opis v nadaljevanju), je sistem opremljen s tipko. V tem primeru upravljate oba sistema s tipko.

S kratkim pritiskom na tipko P ali se sprednji parkirni pomočnik izključi ali vključi.

Z daljšim pritiskom na tipko (pribl. ena sekunda) vključite ali izključite naprednega parkirnega pomočnika.

Logika delovanja gumba pri upravljanju sistema je naslednja:

- če je aktiven parkirni pomočnik spredaj-zadaj, se s kratkim pritiskom izključi parkirni pomočnik spredaj-zadaj.
- aktiven je parkirni pomočnik spredaj-zadaj: dolg pritisk vključi naprednega parkirnega pomočnika, če je izbrana prestava za vožnjo naprej.
- če je aktiven napredni parkirni pomočnik, se s kratkim pritiskom vključi parkirni pomočnik spredaj-zadaj.
- če je aktiven napredni parkirni pomočnik, se z dolgim pritiskom izključi napredni parkirni pomočnik.
- aktivna sta napredni pakirni pomočnik in sprednji parkirni pomočnik: dolg pritisk izključi oba sistema.

Aktiviranje

Ko izberete vzvratno prestavo, je parkirni pomočnik spredaj in zadaj pripravljen za delovanje.

Sprednji parkirni pomočnik se prav tako samodejno vključi pri hitrosti vožnje do 11 km/h.

LED indikator v gumbu P ali označuje vključeno stanje parkirnega pomočnika.

Ko vozilo prekorači hitrost vožnje 11 km/h, se sprednji parkirni pomočnik izključi. Sprednji parkirni pomočnik se ponovno vključi vsakič, ko se hitrost vožnje zniža na manj kot 11 km/h.

Prikaz

Sistem z zvočnimi signali opozori voznika na potencialno nevarno oviro za in pred vozilom. V vozilu se oglašajo ustrezni signali odvisno od tega, na kateri strani je ovira bliže vozilu. Interval (presledek) med piski se krajša s krajšanjem razdalje od ovire. Ko je razdalja med vozilom in oviro le še približno 30 cm, postane zvok neprekinjen.

Razdalja od ovir je prikazana tudi na voznikovem informacijskem zaslonu ⇨ 95.

Razdalja do sprednje ali zadnje ovire se prikaže s spreminjanjem črt razdalje okoli vozila.

Na ovire za vozilom sočasno opozarjata zvočni in vizualni signal.

Na ovire pred vozilom najprej opozori samo vizualni signal. Ko se razdalja zmanjša na manj kot 80 cm, se oglasi še zvočni signal.

Če mora sistem vozila prikazati sporočila, ki imajo višjo prioriteto, prikaz razdalje na voznikovem informacijskem zaslonu določen čas ni viden. Ko potrdite sporočilo s tipko **SET/CLR** na ročici za smernike, se prikaže nov prikaz razdalje.

Deaktiviranje
Zadnji parkirni pomočnik se samodejno izključi, ko pretaknete iz vzvratne prestave.

Sprednji parkirni pomočnik se samodejno izključi, ko je hitrost vožnje višja od 11 km/h.

Za ročno izključitev na kratko pritisnite tipko parkirnega pomočnika P ali .

Ko se sistem izključi, lučka LED v stikalu ugasne.

Če sistem izključite ročno, se na voznikovem informacijskem zaslonu dodatno prikaže **Park Assist Off (parkirni pomočnik izklopljen)**.

Po ročni izključitvi se sprednji parkirni pomočnik znova vključi, če pritisnete tipko P ali ali prestavite menjalnik v vzvratno prestavo.

Napaka
Če je v sistemu napaka ali pa ne deluje zaradi temperaturnih pogojev, na primer zaradi tipal, prekritih z ledom, se prikaže sporočilo na voznikovem informacijskem zaslonu.

Opozorila in obvestila o vozilu ⇨ 102.

Napredni parkirni pomočnik

⚠ Opozorilo

Voznik nosi polno odgovornost za izbiro parkirnega mesta, ki ga predlaga sistem, in za parkirni manever.

Pri uporabi naprednega parkirnega pomočnika vedno preglejte okolico v vseh smereh.

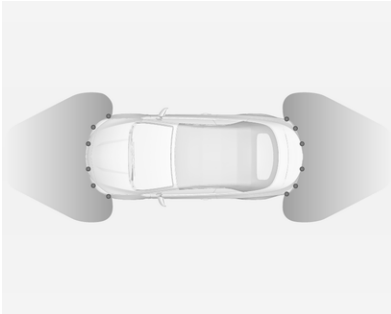

Napredni parkirni pomočnik vodi voznika na parkirno mesto z navodili na voznikovem informacijskem zaslonu in zvočnim signaliziranjem. Voznik mora sam upravljati s plinom, zavorami in menjalnikom.

Sistem uporablja ultrazvočne senzorje parkirnega pomočnika spredaj-zadaj v kombinaciji z dvema senzorjema na obeh straneh sprednjega in zadnjega odbijača.

Tipka in logika delovanja
S tipko upravljate naprednega parkirnega pomočnika in parkirnega pomočnika spredaj-zadaj (glejte prejšnji opis).

S kratkim pritiskom na tipko ⊟P⊿ se sprednji parkirni pomočnik izključi ali vključi.

Z daljšim pritiskom na tipko ⊟P⊿ (pribl. ena sekunda) vključite ali izključite naprednega parkirnega pomočnika.

Logika delovanja gumba pri upravljanju sistema je naslednja:

- če je aktiven parkirni pomočnik spredaj-zadaj, se s kratkim pritiskom izključi parkirni pomočnik spredaj-zadaj.
- aktiven je parkirni pomočnik spredaj-zadaj: dolg pritisk vključi naprednega parkirnega pomočnika, če je izbrana prestava za vožnjo naprej.
- če je aktiven napredni parkirni pomočnik, se s kratkim pritiskom vključi parkirni pomočnik spredaj-zadaj.
- če je aktiven napredni parkirni pomočnik, se z dolgim pritiskom izključi napredni parkirni pomočnik.
- aktivna sta napredni pakirni pomočnik in sprednji parkirni pomočnik: dolg pritisk izključi oba sistema.

Aktiviranje

Med iskanjem parkirnega mesta vključite sistem z daljšim pritiskom na tipko ⊟P⊿ za pribl. eno sekundo.

Sistem lahko vklopite samo pri hitrostih do 30 km/h. Sistem išče parkirno mesto samo pri hitrostih do 30 km/h.

Največja dovoljena vzporedna razdalja med vozilom in vrsto parkiranih vozil je 1,8 metra.

Funkcionalnost

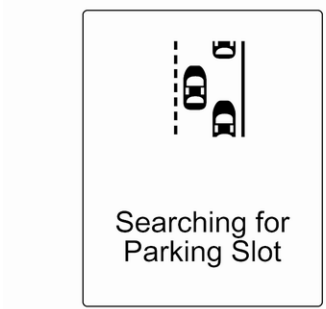

Ko vozilo obide vrsto parkiranih vozil pri aktiviranem sistemu, začne napredni pomočnik iskati primerno parkirno mesto. Ko je zaznan ustrezen prostor, je posredovana vizualna povratna informacija na voznikovem informacijskem zaslonu in oglasi se zvočni signal.

Če voznik ne ustavi vozila v 10-ih metrih po priporočilu parkirnega mesta, prične sistem iskati drugo primerno parkirno mesto.

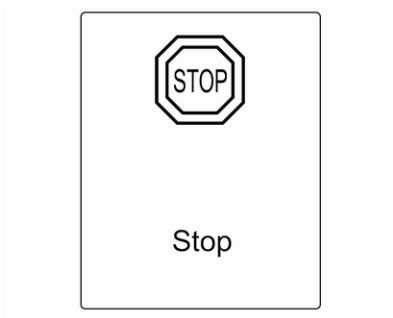

Predlog za parkirni prostor sistema je sprejet, ko voznik ustavi vozilo v 10-ih metrih po sporočilu za zaustavitev. Sistem izračuna optimalno pot na parkirno mesto. Nato vodi voznika na to mesto z natančnimi napotki.

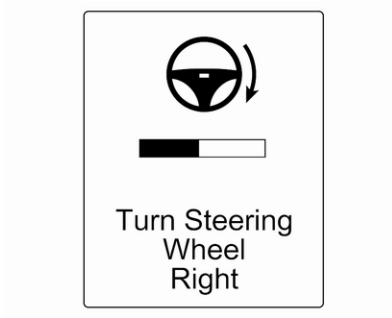

Navodila na zaslonu prikazujejo:

- nasvet pri hitrosti nad 30 km/h,
- zahteva po ustavitvi vozila ob zaznavanju parkirnega mesta,
- smer vožnje med manevriranjem,
- položaj volana med parkiranjem,
- za nekatere napotke se prikaže skala napredka.

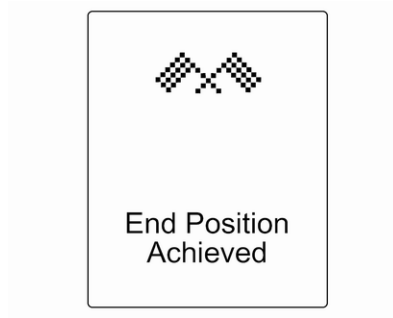

Uspešen parkirni manever je označen s simbolom končnega položaja.

Bodite stalno pozorni na zvoke parkirnega pomočnika spredaj-zadaj. Neprekinjen zvok pomeni, da je razdalja od ovire manj kot približno 30 cm.

Menjava strani parkiranja

Sistem je privzeto nastavljen tako, da išče parkirno mesto na sovoznikovi strani. Za zaznavanje parkirnih mest na voznikovi strani vključite smernik na voznikovi strani za čas iskanja.

Kakor hitro izključite smernik, začne sistem iskati nova parkirna mesta na sovoznikovi strani.

Prednosti pri prikazovanju

Po aktiviranju naprednega parkirnega pomočnika se na voznikovem informacijskem zaslonu pojavi sporočilo. Če mora sistem vozila prikazati sporočila, ki imajo višjo prioriteto, prikaz naprednega parkirnega pomočnika na voznikovem informacijskem zaslonu določen čas ni viden. Po potrditvi sporočila s tipko **SET/CLR** na ročici za smernike, se navodila naprednega parkirnega pomočnika spet prikažejo in parkirni maver se lahko nadaljuje.

Deaktiviranje

Sistem se izključi:

- kratek pritisk na tipko , če sta vključena napredni parkirni pomočnik in parkirni pomočnik spredaj-zadaj
- dolg pritisk na tipko , če je vključen napredni parkirni pomočnik
- po uspešno končanem parkiranju
- pri hitrosti nad 30 km/h
- z izključitvijo kontakta

Izklop s strani voznika ali samodejni izklop sistema med manevriranjem označuje **Parking Deactivated (parkirni pomočnik izklopljen)** na voznikovem informacijskem zaslonu.

Napaka

Na voznikovem informacijskem zaslonu se lahko pojavi sporočilo, ko:

- je v sistemu napaka,
- voznik ni uspešno končal manevriranja,
- sistem ne deluje.

Če sistem med napotki parkiranja zazna oviro, se na voznikovem informacijskem zaslonu pojavi **Stop**. Z odstranitvijo ovire se nadaljuje parkirno manevriranje. Če ovira ni odstranjena, se sistem deaktivira. Za približno eno sekundo pritisnite gumb za vklop sistema za nadaljevanje z iskanjem novega parkirnega mesta.

Splošno o sistemih parkirnih pomočnikov

⚠ Opozorilo

Razne odsevne površine predmetov ali oblačil ter zunanji viri glasnega zvoka utegnejo povzročiti, da sistem ne zazna ovire.

Posebej bodite pozorni na zelo nizke ovire, ki utegnejo poškodovati dele podvozja vozila.

Svarilo

Če so senzorji zamazani ali prekriti, npr. s snegom ali ledom, se lahko zmanjša učinkovitost sistema.

Učinkovitost sistema parkirnega pomočnika se lahko zmanjša zaradi težke obremenitve.

Če so v bližini višja vozila (npr. terenska vozila, mini Van vozila, dostavna vozila), veljajo posebni

pogoji. Zaznavanje ovir in pravilno prikazovanje razdalje v višjem delu teh vozil ni zagotovljeno.

Ovire z majhno odsevno površino (npr. ozki predmeti ali mehki predmeti) sistem morda ne zmore zaznati.

Sistemi parkirnega pomočnika ne zaznavajo ovir izven območja zaznavanja.

Opomba
Sistem parkirnega pomočnika je mogoče vključiti in izključiti s spremembo nastavitev na informacijskem zaslonu.

Osebne nastavitve vozila ⇨ 104.

Opomba
Če je vozilo opremljeno s tovarniško nameščeno vlečno kljuko, jo sistem parkirnega pomočnika avtomatično upošteva. Sistem se izklopi, kadar je priklopljen električni priključek.

Senzor lahko zazna neotipljive ovire (odmevne motnje), ki jih povzročijo zunanji zvočne ali mehanske motnje.

Sistem naprednega parkirnega pomočnika se morda ne odzove na spremembe v parkirnem območju po začetku vzporednega parkirnega manevra.

Opomba
Po uporabi je treba sistem naprednega parkirnega pomočnika umeriti. Za optimalno vodenje pri parkiranju je treba prevoziti razdaljo najmanj 35 km, vključno s številnimi zavoji.

Opozorilo na stransko slepo točko

Sistem opozarjanja na stransko slepo točko zaznava in poroča o predmetih na obeh straneh vozila, ki se nahajajo v določenem območju "slepe točke". Ko sistem zazna predmete, ki niso vidni v notranjem vzvratnem ogledalu in zunanjih ogledalih, se prikaže opozorilo v ustreznem zunanjem ogledalu.

Senzorji sistema se nahajajo v odbijaču na levi in desni strani vozila.

⚠ Opozorilo

Opozorilo na stransko slepo točko ne more nadomestiti voznikovega pogleda.

Sistem ne zazna:

- Vozil izven območja slepe točke, ki se lahko hitro bližajo.
- Pešcev, kolesarjev ali živali.

Pred menjavo pasu vedno preverite vsa ogledala, se ozrite prek rame in uporabite smernik.

Ko sistem zazna vozilo v stranski slepi točki med vožnjo naprej, se v ustreznem zunanjem ogledalu prižge oranžni opozorilni simbol, ko bodisi prehitevate drugo vozilo ali ko drugo vozilo prehiteva vas. Če voznik takrat vklopi smernik, opozorilni signal začne utripati oranžno v opozorilo, da ne sme zamenjati voznega pasu.

Opomba
Če je hitrost vašega vozila med prehitevanjem vsaj za 10 km/h višja od hitrosti od vozila, ki ga

prehitevate, opozorilni simbol v ustreznem zunanjem ogledalu ne sveti.

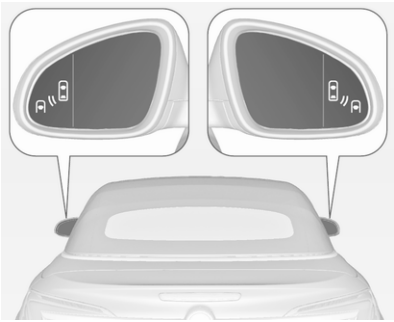

Opozorilo na stransko slepo točko deluje od hitrosti 10 km/h do hitrosti 140 km/h. Pri hitrejši vožnji od 140 km/h se sistem izklopi, kar je označeno z vklopom opozorilnih simbolov z nizko jakostjo v obeh zunanjih ogledalih. Če znova znižate hitrost pod to zgornjo mejo, opozorilna simbola ugasneta. Če sistem potem zazna vozilo v mrtvem kotu, se prižge opozorilni simbol za ustrezno stran kot običajno.

Ko zaženete vozilo, se na kratko prižgeta oba simbola v zunanjih ogledalih, s čimer označita, da sistem deluje.

Sistem lahko vklopite ali izklopite v meniju **Settings (Nastavitve)** na informacijskem prikazovalniku, osebne nastavitve vozila ⇨ 104.

Na voznikovem informacijskem zaslonu se pojavi sporočilo o izklopu.

Območja zaznavanja

Senzor sistema pokriva območje velikosti pribl. 3 metre na obeh straneh vozila. To območje se začne pri zunanjem ogledalu in se širi nazaj še približno 3 metre. Višina območja je pribl. med 0,5 metra in 2 metra od tal.

Sistem se izklopi, če vozilo vleče prikolico.

Opozorilo na stransko slepo točko je zasnovano tako, da prezre negibne predmete, kot so ograje, drogovi, robniki, zidovi in stebri. Prav tako ne zaznava parkiranih ali nasproti vozečih vozil.

Napaka

V normalnih pogojih vožnje lahko občasno prihaja do nezaznavanja predmetov.

Opozorilo na stransko slepo točko ne deluje, ko je levi ali desni kot zadnjega odbijača pokrit z blatom, umazanijo, snegom, ledom ali plundro. Navodila za čiščenje ⇨ 223.

Če je v sistemu napaka ali pa ne deluje zaradi temperaturnih pogojev, se prikaže sporočilo na voznikovem informacijskem zaslonu. Če je napaka stalno prisotna, poiščite pomoč v servisni delavnici.

Vzvratna kamera

Vzvratna kamera pomaga vozniku pri vzvratni vožnji tako, da prikaže območje za vozilom.

Posnetek kamere je prikazan na barvnem informacijskem prikazovalniku.

⚠ Opozorilo

Kamera za vzvratno vožnjo ne more nadomestiti voznikovega pogleda. Morate se zavedati, da ne prikazuje predmetov, ki so zunaj vidnega polja kamere in senzorjev naprednega parkirnega pomočnika, na primer predmetov pod odbijačem ali vozilom.

Pri vzvratni vožnji se ne smete nikoli zanašati zgolj na informacijski prikazovalnik, ne da bi prej preverili območja za vozilom in ostale okolice vozila.

Aktiviranje

Vzvratna kamera se samodejno vklopi, ko prestavite v vzvratno prestavo.

Funkcionalnost

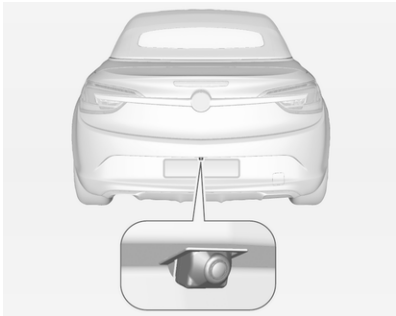

Kamera je nameščena med lučkama registrske tablice in ima vidni kot 130°.

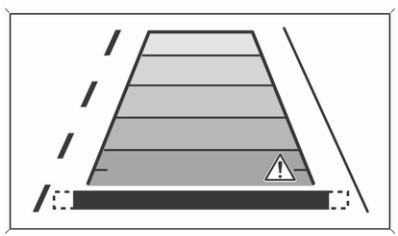

Kamera prikazuje omejeno območje za vozilom. Razdalje na sliki, ki je prikazana na zaslonu, se razlikujejo od dejanskih razdalj.

Opozorilni simboli

Opozorilni simboli so na sliki prikazani kot trikotniki ⚠ in prikazujejo ovire, ki jih zaznavajo zadnji senzorji naprednega parkirnega pomočnika.

Poleg tega se v zgornji vrstici informacijskega zaslona prikaže ⚠ z opozorilom za preverjanje okolice vozila.

Zgornjo vrstico zaslona lahko počistite s pritiskom na večfunkcijski gumb.

Nastavitve zaslona

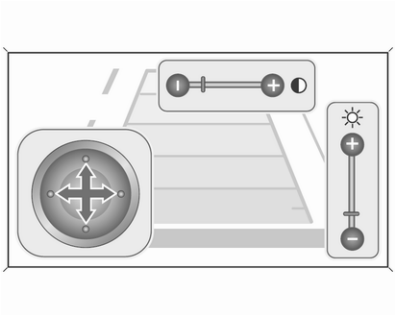

Osvetlitev lahko nastavite s premikanjem večfunkcijskega gumba gor/dol.

Kontrast lahko nastavite s premikanjem večfunkcijskega gumba levo/desno.

Deaktiviranje

Kamera se izklopi, ko presežete določeno hitrost premikanja naprej ali pa vozilo pribl. 10 sekund ni več v vzvratni prestavi.

Vklop in izklop vzvratne kamere lahko opravite v meniju **Settings (Nastavitve)** na informacijskem prikazovalniku. Osebne nastavitve vozila ⇨ 104.

Napaka

Sporočila o napakah so prikazana skupaj s simbolom ⚠ v zgornji vrstici informacijskega prikazovalnika.

Vzvratna kamera morda ne bo delovala pravilno, ko:

- je okolica temna,
- sonce ali snop žarometov sveti neposredno v objektiv kamere,
- led, sneg, blato ali drugi tujki prekrivajo objektiv kamere. Očistite objektiv, sperite ga z vodo in ga obrišite z mehko krpo,
- je prišlo do poškodbe vozila v zadnjem delu,
- so prisotne izjemne spremembe temperature.

Prometni pomočnik

Funkcionalnost

Sistem zaznava določene prometne znake prek sprednje kamere in jih prikaže na voznikovem informacijskem zaslonu.

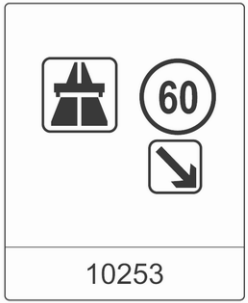

Prometni znaki, ki so zaznani, so:

Znaki omejitve hitrosti in prepovedi prehitevanja

- omejitve hitrosti
- prepoved prehitevanja
- konec omejitve hitrosti
- konec prepovedi prehitevanja

Znaki vrste cest
Začetek in konec:

- avtoceste
- cesta rezervirana za motorna vozila
- ceste z možnostjo pešcev

Dodatki znakom

- dodatni namigi na prometnih znakih
- omejitve za vleko prikolice
- opozorilo za mokro cesto
- opozorilo na led
- smerne puščice

Znaki z omejitvijo hitrosti so prikazani na voznikovem informacijskem zaslonu, dokler ni zaznan naslednji znak omejitve hitrosti ali znak konca omejitve hitrosti oziroma do preteka določenega časa.

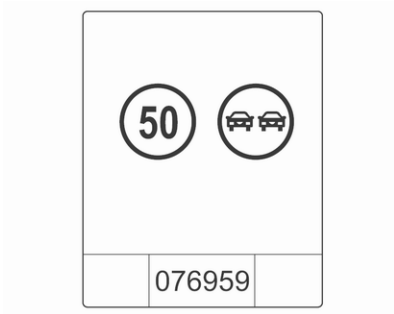

Možen je prikaz več znakov na zaslonu istočasno.

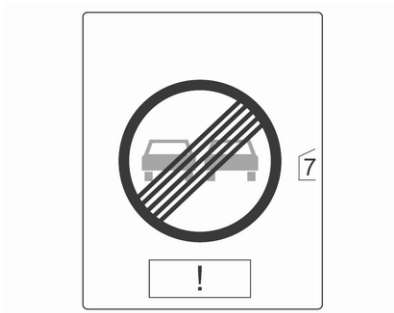

Klicaj v okvirčku pomeni, da je sistem dodatno zaznal še en znak, ki pa ga ne more prepoznati.

Sistem je - odvisno od svetlobnih pogojev - aktiven do hitrosti 200 km/h. Ponoči je sistem dejaven le do hitrosti 160 km.

Takoj ko hitrost vozila pade pod 55 km/h, se zaslon ponastavi in vsebina strani s prometnimi znaki je zbrisana, npr. ko pripeljete v mestno območje. Prikaže se naslednji zaznan prikaz hitrosti.

Indikacije na zaslonu

Prometni znaki so navedeni na strani **Zaznavanje prometnih znakov** v informacijskem zaslonu voznika, kar lahko izberete s kolescem na stikalu smernikov ⇨ 95.

Ko je bila izbrana druga funkcija voznikovega informacijskega zaslona in nato ponovno izbrana stran **Zaznavanje prometnih znakov**, se pojavi nazadnje zaznan prometni znak.

Ko sistem počisti stran s prometnim znakom, se prikaže naslednji simbol:

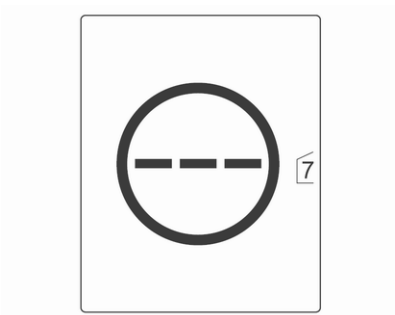

Vsebino strani prometnih znakov lahko zbrišete tudi med vožnjo z daljšim pritiskom gumba **SET/CLR** na stikalu smernikov.

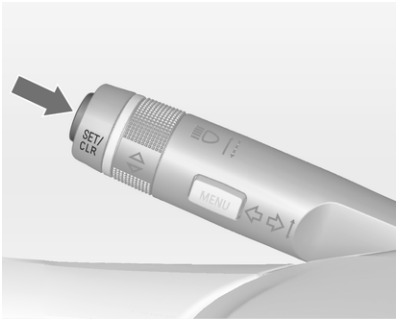

Pojavljajoče se funkcije

Prikazi omejitve hitrosti in prepovedi prehitevanja se prikažejo kot pojavna okna na vsaki strani voznikovega informacijskega zaslona.

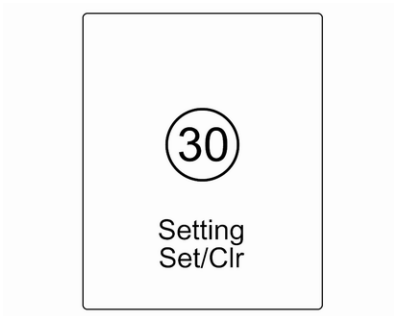

Pojavno funkcijo lahko izklopite na strani s prometnim znakom, tako da pritisnete gumb **SET/CLR** na ročici za smernike.

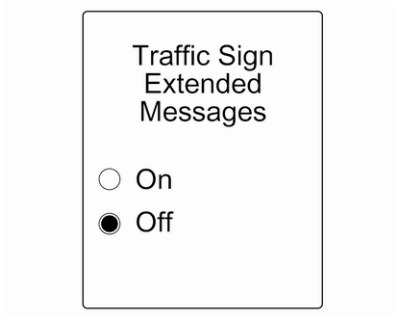

Ko je prikazana stran z nastavitvami, izberite **Off (izklop)**, da izklopite pojavno funkcijo. Za ponovni vklop izberite **On (Vklop)**. Pri vključitvi kontakta je pojavna funkcija izključena.

Pojavne informacije se pojavijo na voznikovem informacijskem zaslonu za približno 8 sekund.

Napaka

Sistem zaznavanja prometnih znakov ne deluje pravilno v naslednjih primerih:

- območje vetrobranskega stekla, kjer se nahaja sprednja kamera, ni čisto
- prometni znak je docela ali delno prekrit ali slabo viden
- neugodni vremenski ali pogoji okolja, npr. naliv, snežni zamet, neposredna sončna svetloba ali senca V tem primeru se na zaslonu pojavi **No Traffic Sign Detection due to Weather (zaradi slabega vremena ni zaznavanja prometnih znakov)**
- prometni znak je nepravilno nameščen ali poškodovan
- prometni znaki niso skladni z dunajsko konvencijo o prometnih znakih (Wiener Übereinkommen über Straßenverkehrszeichen)

Svarilo

Sistem je namenjen za pomoč vozniku pri razločanju prometnih znakov v določenem hitrostnem razponu. Ne spreglejte prometnega znaka, tudi če ga sistem ne prikaže.

Sistem ne upošteva nobenih drugih prometnih znakov, ki lahko označujejo začetek ali konec omejitve hitrosti.

ABS je del varnostne opreme, ki naj vas ne spodbuja k tveganemu načinu vožnje.

Prilagodite hitrost vozila razmeram na cesti primerno.

Sistemi za pomoč vozniku pri vožnji ne odrešujejo voznika od polne odgovornosti glede delovanja vozila.

Opozarjanje o menjavi voznega pasu

Sistem zaznavanja menjave voznega pasu opazuje oznake voznega pasu, na katerem se vozilo vozi, prek sprednje kamere. Sistem zazna menjavo oz. izhod iz voznega pasu in opozori voznika v primeru nenamerne menjave voznega pasu z vidnim in zvočnim signalom.

Predpogoj za zaznavo nenamernega menjavanja voznega pasu je:

- smerniki niso vklopljeni
- zavorni pedal ni pritisnjen
- ni dejavnega pospeševanja
- ni dejavnega obračanja volana

Če voznik izvaja ta dejanja, opozorilo ne bo izdano.

Aktiviranje

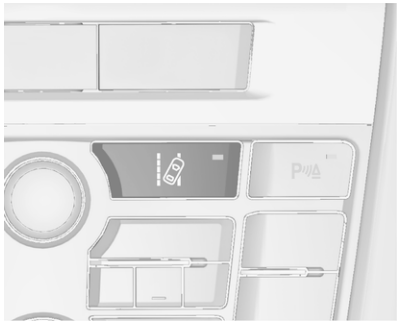

Sistem za opozorilo o nenamerni menjavi voznega pasu se aktivira s pritiskom gumba . LED v stikalu označuje, da je sistem vključen. Kadar kontrolna lučka na instrumentni tabli sveti zeleno, je sistem pripravljen na delovanje.

Sistem deluje le pri hitrosti nad 56 km/h in če so na cestišču oznake voznega pasu.

Ko sistem zazna nenamerno menjavanje voznega pasu, začne kontrolna lučka utripati rumeno. Istočasno se aktivira tudi zvočni signal.

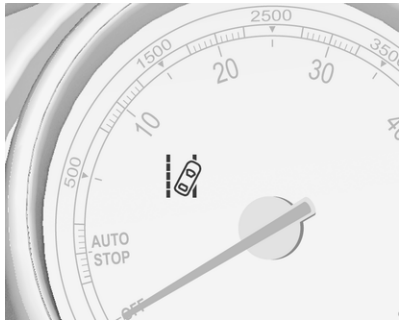

Deaktiviranje

Za izklop sistema pritisnite tipko , LED indikator v tipki ugasne.

Pri hitrosti pod 56 km/h sistem ne deluje.

Napaka

Sistem zaznavanja menjave voznega pasu ne deluje pravilno v naslednjih primerih:

- vetrobransko steklo ni čisto
- neugodne vremenske/okoliške razmere kot npr. naliv, snežni zamet, neposredna sončna svetloba ali senca

Sistem ne deluje, če ne zaznava označbe voznega pasu.

Gorivo

Goriva za bencinske motorje

Uporabljajte samo neosvinčeno gorivo, ki ustreza evropskemu standardu EN 228 ali E DIN 51626-1 ali enakovrednemu standardu.

Motor vašega vozila lahko deluje z gorivom E10, ki izpolnjuje navedene standarde. Gorivo E10 vsebuje do 10 % bioetanola.

Uporabljajte goriva z ustreznim oktanskim številom ⇨ 235. Uporaba goriva s prenizkim oktanskim številom zmanjša moč motorja in poveča porabo goriva.

Svarilo

Ne uporabljajte goriv ali aditivov za goriva, ki vsebujejo kovinske spojine, na primer aditivov na osnovi mangana. Zaradi tega lahko pride do poškodb motorja.

Svarilo

Če uporabite gorivo, ki ni skladno s standardom EN 228 ali E DIN 51626-1 oziroma enakovrednim standardom, lahko pride do nastanka usedlin ali poškodb motorja in in lahko vpliva na garancijo.

Svarilo

Uporaba goriva s prenizkim oktanskim številom utegne povzročati nenadzorovano izgorevanje, klenkanje, kar lahko uniči motor.

Goriva za dizelske motorje

Uporabljajte le dizelsko gorivo v skladu s standardom EN 590.

V državah zunaj Evropske unije uporabljajte gorivo Euro-Diesel z vsebnostjo žvepla pod 50 delcev na milijon.

Svarilo

Če uporabite gorivo, ki ni skladno s standardom EN 590 ali enakovrednim standardom, lahko pride do izgube moči motorja, povečane obrabe ali poškodb motorja in lahko vpliva na garancijo.

Ne uporabljajte dizelskega goriva za plovila, kurilnega olja, Aquazola in podobnih emulzij dizelskega goriva in vode. Ne mešajte med seboj dizelskega goriva in bencina.

Dotakanje goriva

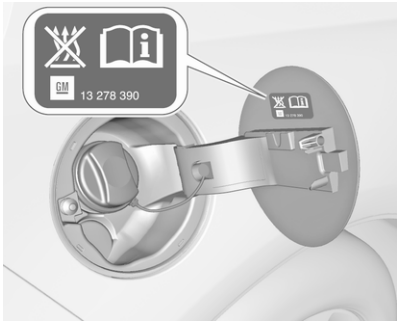

⚠ Nevarnost

Pred točenjem goriva obvezno izključite motor in vse pomožne grelce z izgorevalno komoro. Izključite vse mobilne telefone.

Držite se varnostnih predpisov bencinske črpalke, kjer točite gorivo.

⚠ Nevarnost

Bencin je vnetljiva in eksplozivna tekočina. Ne kadite! Gorivu se ne približujte z odprtim ognjem ali iskro.

Če zavohate gorivo v potniškem prostoru vozila, mora biti ta nevaren pojav nemudoma odpravljen v servisni delavnici.

Svarilo

Če ste natočili napačno gorivo, ne zaganjajte motorja.

Odprtina za polnjenje goriva se nahaja na zadnji desni strani vozila.

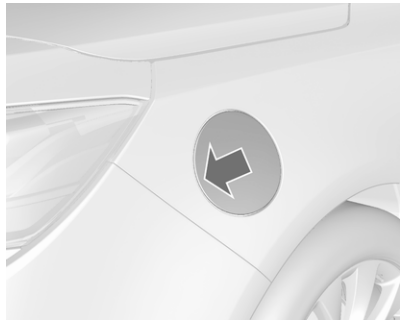

Pokrov rezervoarja goriva odpirajte le, ko vozilo miruje. Odprite loputo rezervoarja goriva s potiskom lopute navznoter.

Odprete s počasnim sukanjem pokrovčka v levo.

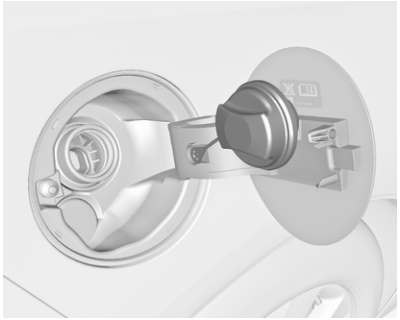

Odvijte pokrov, ga snemite in zataknite na loputo.

Za dotakanje goriva do konca vstavite šobo črpalke in jo vklopite.

Po samodejni prekinitvi lahko dolijete še največ dva odmerka goriva.

Svarilo
Razlito gorivo takoj pobrišite.

Zaprete s sukanjem pokrovčka v desno, dokler ne slišite klika.

Zaprite vratca tako, da se zaskočijo.

Pokrov rezervoarja goriva

Uporabljajte le originalne pokrove rezervoarja goriva. Vozila z dizelskim motorjem imajo posebne pokrove rezervoarja.

Poraba goriva in emisija CO_2

Poraba goriva (kombinirana) se giblje med 7,2 in 5,2 l/100 km.

Emisija CO2 (kombinirana vožnja) se giblje med 169 in 138 g/km.

Za točne vrednosti pri vašem vozilu glejte EGS potrdilo o skladnosti, ki je priloženo vozilu, ali druge državne registracijske dokumente.

Splošne informacije

Navedeni uradni podatki o porabi goriva in specifičnih emisijah CO_2 se nanašajo na standardno opremljen osnovni model za tržišče EU.

Podatki o porabi goriva in emisijah CO_2 so določeni v skladu s predpisom R (EC) št. 715/2007 (v veljavni, najnovejši izdaji) in z upoštevanjem mase vozila, pripravljenega za vožnjo v skladu s predpisom.

Podatki so navedeni samo z namenom primerjave med različnimi izvedenkami vozil in ne jamčijo dejanske porabe goriva pri določenem tipu vozila. Zaradi vgrajene dodatne opreme je poraba goriva lahko večja od tiste, ki je navedena v podatkih o porabi goriva in emisijah CO_2. Poraba goriva je odvisna tudi od Vašega osebnega stila vožnje in cestnih ter prometnih razmer.

Priklop prikolice

Splošne informacije

Uporabljajte le od Opla odobreno opremo za vleko. Priporočamo, da naknadno montažo opreme za vleko opravijo v servisni delavnici. V tem primeru je potrebno izvesti spremembe na vozilu kot npr. hlajenje in ostali dejavniki.

Funkcija zaznavanja pregorele žarnice v zavorni luči prikolice ne more zaznati delno pregorelih žarnic. Če so na primer v zavorni luči 4x5 W žarnice, zazna pregorelo žarnico šele, ko preostane samo ena ali pa nobena 5 W žarnica.

Vgradnja vlečne kljuke lahko prekrije odprtino za vlečno uho. V tem primeru uporabite snemljivo vlečno kljuko. Snemljivo vlečno kljuko shranjujte vedno v vozilu.

Vozne lastnosti, nasveti za vleko

Pred priključitvijo prikolice namastite kroglo vlečne kljuke. Pri uporabi protinihajnega stabilizatorja krogle ne mastite, ker stabilizator deluje na kroglo.

Pri prikolicah z manjšo stabilnostjo ali počitniških prikolicah z dovoljeno skupno maso več kot 1200 kg je nad hitrostjo 80 km/h priporočljiva uporaba protinihajnega stabilizatorja.

Če prikolico prične zanašati, vozite počasneje, ne obračajte volana in po potrebi, močno zavirajte.

Pri vožnji po klancu navzdol izberite tisto prestavo, s katero bi vozili navzgor in tudi isto hitrost.

Prilagodite tlak v pnevmatikah na predpisano vrednost za maksimalno obremenitev ⇨ 240.

Vleka prikolice

Obremenitve pri vleki

Dovoljena priklopna obremenitev je maksimalna vrednost, odvisna od vozila in zmogljivosti motorja, ki je ne smete preseči. Dejanska priklopna obremenitev je razlika med dejansko skupno maso prikolice in silo, s katero pripeta prikolica pritiska na kljuko.

Dovoljene priklopne obremenitve za Vaš tip vozila so navedene v dokumentih vozila. V splošnem velja ta obremenitev za vzpone do največ 12 %.

Dovoljena priklopna obremenitev velja le za določene vzpone in le na nadmorski višini do 1000 m. Ker je pri dvigovanju nadmorske višine nad 1000 m in višje zrak vse bolj redek, se motorju temu sorazmerno manjša zmogljivost in prav tako njegov vzpenjalni učinek. Zato mora biti skupna masa vozila s priklopnikom na vsakih dodatnih 1000 metrov višine za 10 % manjša. Mase priklopnikov ni potrebno zmanjšati na cestah z lažjimi vzponi (do 8 %, npr. na avtocestah).

Dovoljena skupna masa vlečnega vozila in priklopnika ne sme biti prekoračena. Ta masa je podana na tipski ploščici ⇨ 230.

Navpična sila na vlečno kljuko

To je sila, s katero prikolica pritiska na kroglo vlečne kljuke. Lahko se spremeni s porazdelitvijo mase pri natovarjanju prikolice.

Največja dovoljena obremenitev vlečne kljuke (75 kg) je označena na tipski tabeli naprave za vleko in v dokumentih vozila. Obvezno upoštevajte predpisano dovoljeno obremenitev, posebej pri težkih prikolicah. Vertikalna obremenitev vlečne kljuke ne sme biti manjša od 25 kg.

Zadnja os

Ko je na popolnoma obremenjenem vozilu priklopljena prikolica, utegne dovoljena obremenitev zadnje osi (glejte tipsko ploščico ali dokumente vozila) biti presežena za 100 kg in maksimalna dovoljena skupna masa vozila za 100 kg. Če je dovoljena obremenitev zadnje osi presežena, znaša največja dovoljena hitrost vozila v tem primeru 100 km/h.

Oprema za vleko

Svarilo
Pri vožnji brez prikolice vlečno kljuko vedno snemite.

Shranjevanje vlečne kljuke

Vlečna kljuka je shranjena v vreči in mora biti pritrjena v prtljažniku.

Vozilo z rezervnim kolesom

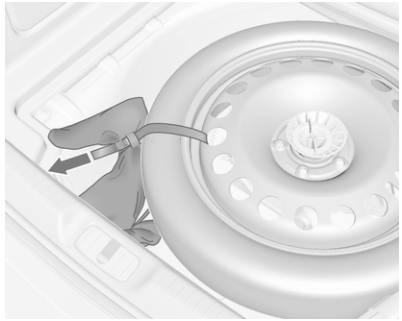

Vreča z vlečno kljuko je nameščena zraven rezervnega kolesa pod talnim pokrivalom prtljažnika.

Napeljite trak skozi platišče in okrog kolesa, ovijte ga okrog vlečne kljuke in zategnite, da zavarujete vrečo.

Komplet za popravilo pnevmatik

Vreča z vlečno kljuko je nameščena zraven škatle s kompletom za popravilo pnevmatik pod talnim pokrivalom prtljažnika.

Trak je napeljan okrog navojnega sornika pod škatlo s kompletom za popravilo pnevmatik. Ovijte trak okrog vlečne kljuke in ga zategnite, da zavarujete vrečo.

Vozila z ravnim dnom prtljažnika

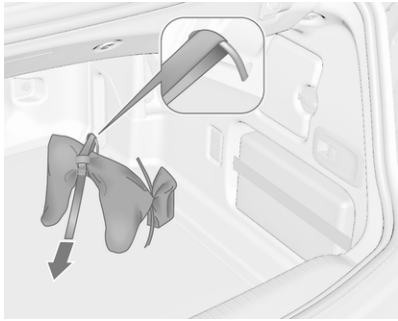

Vreča z vlečno kljuko je shranjena na desni strani dna prtljažnika.

Napeljite trak skozi zadnje desno pritrdilno ušesce, ovijte ga dvakrat okrog vlečne kljuke in zategnite, da zavarujete vrečo.

Nameščanje vlečne kljuke

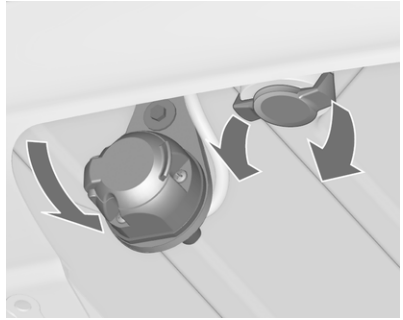

Iztaknite električni priključek za prikolico in ga preklopite navzdol. Iz odprtine za vlečno kljuko izvlecite tesnilni čep in ga pospravite v prtljažnik.

Preverjanje nateznosti (trdnosti) vlečne kljuke

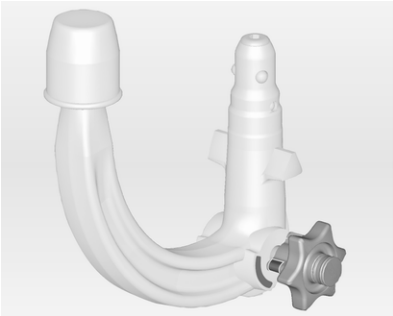

- Rdeča oznaka na vrtljivi ročici se pokriva z zeleno oznako na kljuki.
- Zračnost med vrtljivo ročico in kljuko mora biti približno 6 mm.
- Za to mora biti ključ v položaju 🔓.

V nasprotnem primeru morate vlečno kljuko napeti, preden jo vstavite v njeno odprtino:

- Odklenite vlečno kljuko (ključ v položaju 🔓).

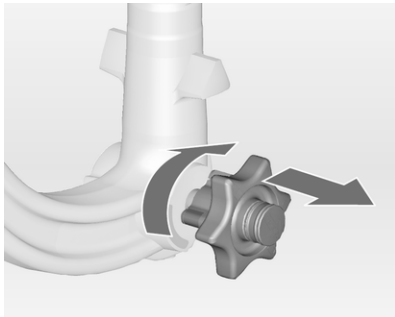

- Izvlecite vrtljivo ročico in jo vrtite do konca v smer urinega kazalca.

Vstavitev vlečne kljuke

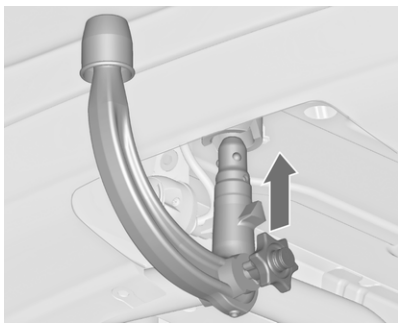

Vstavite vlečno kljuko v njeno odprtino in jo potisnite navzgor, da se slišno zaskoči v ustrezen položaj.

Vrtljiva ročica se zaskoči v svoj prvotni položaj, oprta na vlečno kljuko brez razmika.

⚠ Opozorilo
Med vstavljanjem ročice ne vrtite.

Zaklenite vlečno kljuko ključ v položaju 🔒. Izvlecite ključ in na njegovo mesto pritisnite varovalni pokrovček, da se slišno zaskoči.

Ušesce za odmično žico

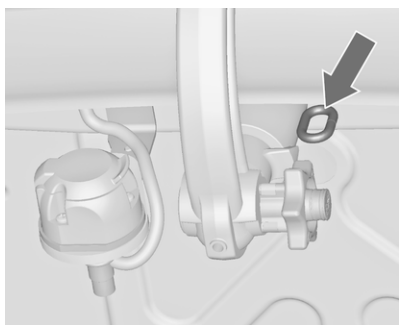

Zataknite odmično žico v ušesce.

Preverite, ali je vlečna kljuka pravilno nameščena oz. dobro pritrjena

- Zelena oznaka na vrtljivi ročici se pokriva z zeleno oznako na kljuki.
- Med vrtljivo ročico in kljuko ni razmika.
- Vlečna kljuka mora biti trdno nameščena v svoji odprtini.
- Vlečna kljuka mora biti zaklenjena in ključ mora biti odstranjen.

⚠ Opozorilo

Vleka prikolice je dovoljena le s primerno nameščeno vlečno kljuko. Če vlečne kljuke ne morete pravilno pritrditi, priporočamo, da poiščete servisno delavnico.

Demontaža vlečne kljuke

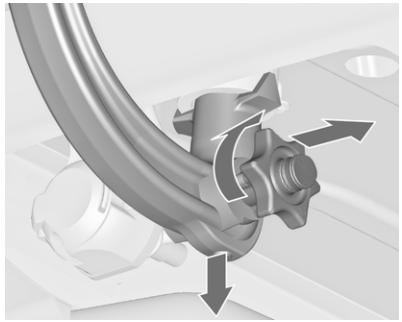

Odprite zaščitni pokrov, obrnite ključ v položaj 🔓 za odklepanje vlečne kljuke.

Izvlecite vrtljivo ročico in jo vrtite do konca v smeri urinega kazalca. Izvlecite kljuko navzdol.

Vstavite tesnilni čep v odprtino za vlečno kljuko. Električni priključek za prikolico preklopite vstran.

Vlečno kljuko spravite in zavarujte, kot je opisano zgoraj.

Nega vozila

Splošne informacije **181**
Dodatna oprema in preureditve vozila 181
Shranjevanje vozila 181
Odlaganje izrabljenih vozil 182
Preverjanja na vozilu **182**
Potrebno delo 182
Pokrov motorja 182
Motorno olje 183
Hladilna tekočina motorja 184
Olje za servo volan 185
Tekočina za pranje 186
Zavore 186
Zavorna tekočina 186
Akumulator vozila 186
Odzračevanje sistema za dizelsko gorivo 188
Zamenjava metlice brisalca 188
Zamenjava žarnic **189**
Zamenjava žarnice 189
Halogenski žarometi 189
Prilagodljivi žarometi 191
Meglenke 192
Prednji smerniki 193
Zadnje luči 194
Stranski smerniki 195
Lučka registrske tablice 196
Notranje luči 197
Osvetlitev armaturne plošče 197
Elektronski sistem **197**
Varovalke 197
Škatla z varovalkami v motornem prostoru 198
Škatla z varovalkami na armaturni plošči 200
Škatla z varovalkami v prtljažniku 201
Orodje vozila **203**
Orodje 203
Kolesa in pnevmatike **204**
Zimske pnevmatike 204
Oznake na pnevmatikah 204
Tlak v pnevmatikah 204
Sistem za nadzor tlaka v pnevmatikah 205
Globina profila 209
Uporaba pnevmatik in koles drugih dimenzij 210
Kolesni pokrovi 210
Snežne verige 210
Komplet za popravilo pnevmatik 211
Zamenjava kolesa 214
Rezervno kolo 217
Zagon s premostitvenimi kabli ... **220**
Zagon z zunanjim akumulatorjem 220
Vleka **221**
Vleka vozila 221
Vleka drugega vozila 222
Nega za zunanji izgled **223**
Nega zunanjosti vozila 223
Nega notranjosti vozila 225

Splošne informacije

Dodatna oprema in preureditve vozila

Priporočamo, da uporabljate originalne dele in dodatno opremo, pri predelavi vozila pa dele, ki jih odobrava proizvajalec za vgradnjo v tip Vašega vozila. Za vse druge izdelke takih ocen nimamo in zanje ne moremo jamčiti, tudi če za nekatere obstojajo uradna dovoljenja.

Spremembe v elektronskih sistemih v vozilu niso dovoljene. Ne priklapljajte dodatnih električnih porabnikov in ne posegajte v elektroniko krmilnih enot in modulov (npr. "chip-tuning").

Svarilo
Kadar vozilo prevažate z vlakom ali na vlečnem vozilu, se lahko poškodujejo zavesice za blato.

Shranjevanje vozila

Shranjevanje dalj časa

Če nameravate vozilo shraniti za več mesecev:

- Operite vozilo. Povoskajte lakirane dele vozila. Nega zunanjosti vozila ⇨ 223.
- Preverite zaščitni sloj voska na podvozju in v motornem prostoru.
- Očistite in konzervirajte gumijasta tesnila.
- Napolnite posodo za gorivo do vrha.
- Zamenjajte motorno olje.
- Izpraznite posodo s tekočino za pranje.
- Preverite hladilno tekočino in zaščito pred zamrzovanjem in rjo.
- Prilagodite tlak v pnevmatikah na predpisano vrednost za maksimalno obremenitev.
- Vozilo parkirajte v suhem in dobro prezračenem prostoru. Vklopite prvo ali vzvratno prestavo ali pomaknite izbirno ročico v položaj **P**. Preprečite premikanje vozila.
- Ne zategnite ročne zavore.
- Odprite pokrov motorja, zaprite vsa vrata in zaklenite vozilo.
- Zaprite platneno zložljivo streho.
- Platneno zložljivo streho pokrijte in jo tako zaščitite pred vremenskimi vplivi.
- Odklopite kabel z negativnega pola akumulatorja. Pazite, da sistem (npr. alarmna naprava) ni vključen.

Postavitev vozila nazaj v promet

Ko nameravate vozilo spet voziti:

- Priklopite kabel na negativni pol akumulatorja. Aktivirajte elektroniko elektronsko pomičnih stekel.
- Preverite tlak v pnevmatikah.
- Napolnite posodo s tekočino za pranje.
- Preverite nivo motornega olja.

- Preverite nivo hladilne tekočine.
- Po potrebi namestite registrski tablici.

Odlaganje izrabljenih vozil

Informacije o centrih za obnovo odpadnih vozil in o recikliranju vozil, v skladu z veljavno zakonodajo, so na voljo na naših spletnih straneh. Ta opravila zaupajte pooblaščenim centrom za obnovo.

Preverjanja na vozilu

Potrebno delo

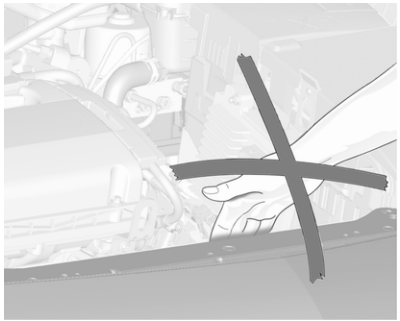

⚠ Opozorilo

Opravite vse preglede v motornem prostoru vedno pri izključenem kontaktu.

Ventilator se utegne vključiti tudi pri izključenem kontaktu.

⚠ Nevarnost

Sistem vžiga in ksenonski žarometi delujejo pod izredno visoko napetostjo. Ne dotikajte se jih.

Pokrov motorja

Odpiranje

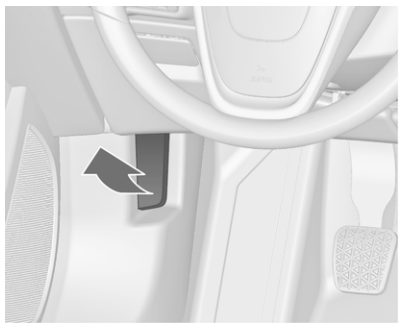

Potegnite sprostilni vzvod in ga vrnite v prvotni položaj.

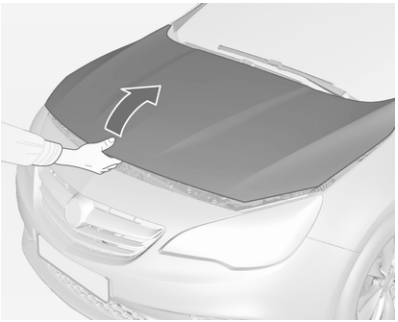

Premaknite varnostni zapah proti levi strani vozila in odprite pokrov motorja.

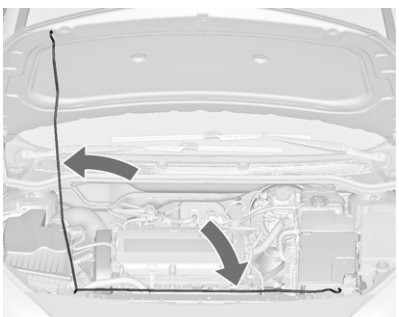

Zataknite podporno prečko.

Če se med trajanjem funkcije Autostop odpre pokrov motorja, se motor iz varnostnih razlogov samodejno zažene.

Zapiranje

Pred zapiranjem motornega prostora zataknite podporno prečo nazaj v njeno držalo.

Spustite pokrov motorja in ga pustite, da pade v zapah z nizke višine (20-25 cm). Preverite, ali je pokrov pravilno zaprt.

Svarilo
Pokrova motorja ne pritiskajte v zapah, da se izognete udrtinam.

Motorno olje

Redno ročno preverjajte nivo motornega olja, da zagotovo preprečite poškodbo motorja. Prepričajte se, da uporabljate pravilno specifikacijo olja. Priporočene tekočine in maziva ⇨ 228.

Nivo olja preverjajte, ko vozilo stoji na ravni podlagi. Motor naj bo pri tem na delovni temperaturi ter izklopljen vsaj 5 minut.

Izvlecite merilno palico, jo do suhega obrišite in potisnite do konca nazaj v odprtino, nato jo zopet izvlecite in preverite seganje sledi olja.

Vstavite merilno palico do konca nazaj v odprtino in jo obrnite za pol obrata.

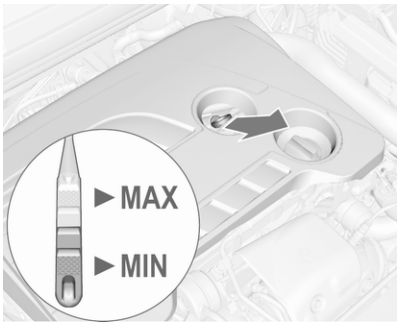

V odvisnosti motorja je več različnih merilnih palic.

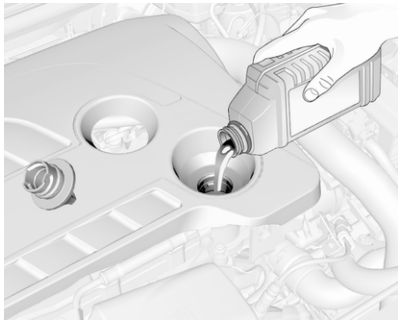

Če sega sled olja do spodnje oznake **MIN**, je olje potrebno dotočiti.

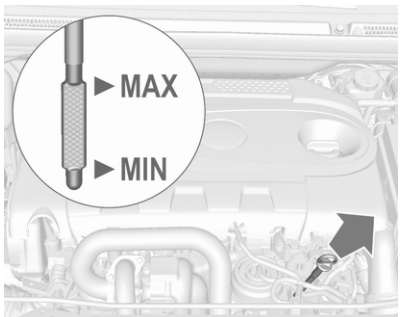

Pri dolivanju motornega olja priporočamo, da uporabite enako olje, ki je bilo dolito pri zadnji menjavi.

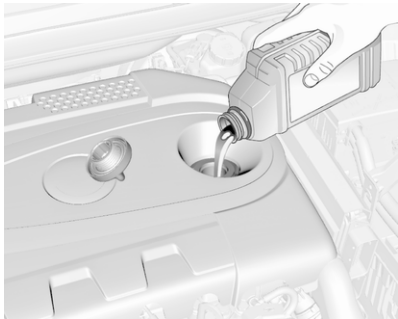

Sled olja ne sme preseči oznake **MAX** na merilni palici.

Svarilo
Presežek olja je potrebno izpustiti ali izsesati.

Prostornine ⇨ 239.

Namestite in privijte pokrov odprtine.

Hladilna tekočina motorja

Hladilna tekočina zagotavlja zaščito pred zmrzovanjem do pribl. -28 °C. V severnih deželah z zelo nizkimi temperaturami zagotavlja tovarniško polnjena hladilna tekočina zaščito pred zmrzovanjem do približno -37 °C.

Svarilo
Uporabljajte le odobrene tekočine.

Nivo hladilne tekočine

Svarilo
Prenizek nivo hladilne tekočine utegne povzročiti poškodbe motorja.

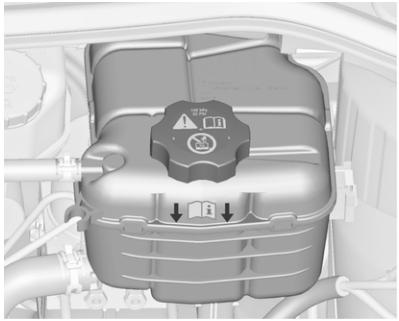

Nivo hladilne tekočine v ekspanzijski posodi mora pri hladnem motorju segati nekoliko nad oznako. Dotočite hladilno tekočino, če je nivo prenizek.

⚠ Opozorilo

Pred odvijanjem pokrova pustite, da se motor ohladi. Pokrov odvijajte previdno, da se lahko tlak v posodi in tlak v okolici izenačita.

Za polnjenje hladilnega sistema uporabite razmerje 1:1 mešanice destilirane vode in hladilne tekočine. Če hladilna tekočina ni na voljo, dolijte destilirano ali pitno vodo.

Dobro privijte pokrov. Dajte preveriti koncentracijo hladilne tekočine in odpraviti vzrok izgube hladilne tekočine strokovnjakom v servisni delavnici.

Olje za servo volan

Svarilo

Že majhne nečistoče lahko povzročijo nepravilno delovanje ali okvaro sistema servo krmiljenja. Preprečite vstop nečistoč na notranjo stran pokrova rezervoarja/merilne palice ali v notranjost rezervoarja.

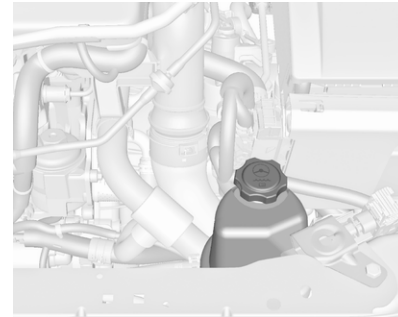

Nivoja tekočine za servo volan običajno ni potrebno preverjati. V primeru pojava neobičajnega zvoka med obračanjem volana ali nenavadnega odzivanja servo volana poiščite strokovno pomoč servisne delavnice.

Tekočina za pranje

V posodo dolivajte čisto vodo in čistilno sredstvo z zaščito pred zamrznitvijo.

Svarilo
Samo tekočina za pranje z zadostno koncentrirano mešanico zagotavlja zaščito pri nizki temperaturi ali nenadnem padcu temperature.

Zavore

Ko zavorne obloge dosežejo najmanjšo vrednost, se med zaviranjem zasliši škripanje.

Vožnjo lahko nadaljujete, vendar zamenjajte ploščice, takoj, ko je to izvedljivo.

V prvih nekaj vožnjah po montaži novih zavornih ploščic ne zavirajte po nepotrebnem z veliko silo.

Zavorna tekočina

⚠ Opozorilo
Zavorna tekočina je strupena in jedka. Nikakor ne sme priti v stik z očmi, kožo, tkanino ali lakiranimi površinami.

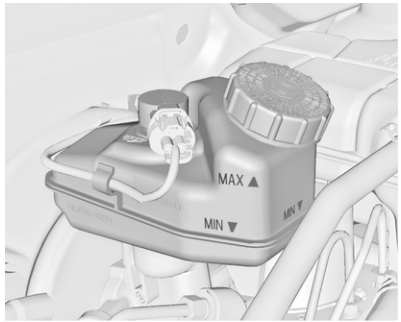

Nivo zavorne tekočine mora biti med oznakama **MIN** in **MAX**.

Če je nivo olja pod oznako **MIN**, obiščite servisno delavnico.

Zavorna tekočina in tekočina sklopke ⇨ 228.

Akumulator vozila

Vozila brez sistema start-stop bodo opremljena z svinčeno kislinskimi akumulatorji. Vozila s stop-start sistemom bodo opremljena z akumulatorjem AGM, ki ni svinčen kislinski akumulator.

Akumulator v Vašem vozilu nima potrebe po vzdrževanju in vozni profil dopušča zadostno polnjenje akumulatorja. Vožnje na kratke razdalje in pogosti zagoni motorja lahko izpraznejo akumulator. Izogibajte se uporabi nepotrebnih električnih naprav.

Baterije in akumulatorji ne spadajo med hišne odpadke. Odlagajte jih na primerni reciklažni zbiralni točki.

Če vozilo ni v uporabi več kot 4 tedne, se utegne akumulator izprazniti. Odklopite kabel z negativnega pola akumulatorja.

Akumulator se sme odklopiti in priklopiti le pri izključenem kontaktu.

Zaščita pred izpraznitvijo akumulatorja vozila ⇨ 122.

Zamenjava akumulatorja vozila

Opomba
Vsako odstopanje od navodil, podanih v tem razdelku, lahko povzroči začasno deaktiviranje stop-start sistema.

Pri menjavi akumulatorja vozila pazite, da ni odprt noben pokrov na pozitivnem polu akumulatorja. Če je pozitivni pol izpostavljen, ga pokrijte z izolirnim pokrovom; negativni pol akumulatorja pa mora biti odprt.

Uporabljajte le akumulatorje vozila, pri katerih je vgradnja škatle z varovalkami izvedljiva nad akumulatorjem vozila.

Vozila s sistemom Stop-Start imajo akumulator AGM (Absorptive Glass Mat). Zato je treba v primeru zamenjave uporabiti akumulator vrste AGM.

Akumulator AGM lahko prepoznate po identifikacijski nalepki. Priporočamo uporabo originalnega akumulatorja vozila Opel.

Opomba
Uporaba akumulatorja AGM, ki se razlikuje od originalnega akumulatorja vozila Opel lahko povzroči slabše delovanje stop-start sistema.

Priporočamo Vam, da demontažo in montažo akumulatorja vozila prepustite servisni delavnici.

Sistem Stop-start ⇨ 136.

Polnjenje akumulatorja vozila

⚠ Opozorilo

Če pri vozilu s stop-start sistemom polnite akumulator z zunanjim polnilnikom, poskrbite da njegov potencial polnjenja ne presega 14,6 volta. V nasprotnem primeru lahko pride do poškodbe akumulatorja vozila.

Zagon s premostitvenimi kabli ⇨ 220.

Opozorilna nalepka

Pomen simbolov:

- Prepovedano iskrenje, odprt ogenj ali kajenje.
- Vedno uporabljajte zaščito za oči. Eksplozivni plini lahko povzročijo slepoto ali poškodbe.
- Vozilo hranite na otrokom nedosegljivem mestu.
- Akumulator vozila vsebuje žveplovo kislino, ki lahko povzroči slepoto ali hude opekline.
- Za več informacij glejte navodila za uporabo.
- V okolici akumulatorja vozila so lahko prisotni eksplozivni plini.

Odzračevanje sistema za dizelsko gorivo

Če je bil rezervoar do suhega izpraznjen, po dotakanju odzračite sistem goriva. Trikrat zapored vključite kontakt za približno 15 sekund. Motor zaganjajte najdalj 40 sekund. Poskus zagona ponovite po najmanj 5-ih sekundah. Če motor tudi tedaj ne vžge, poiščite servisno delavnico.

Zamenjava metlice brisalca

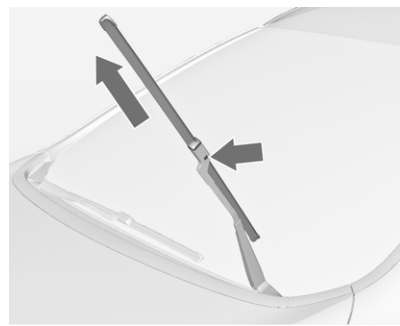

Dvignite roko brisalca, dokler ne ostane dvignjena, pritisnite gumb za sprostitev metlice in jo odstranite.

Metlico brisalca pritrdite pod rahlim kotom na ročico brisalca in jo pritisnite, da se zaskoči.

Ročico brisalca previdno spustite.

Zamenjava žarnic

Zamenjava žarnice

Pred menjavo žarnice izključite kontakt in izklopite njeno stikalo ali zaprite vrata.

Novo žarnico prijemajte le za grlo. Pri tem se ne dotikajte steklene bučke z golimi rokami.

Za zamenjavo uporabite isti tip žarnice.

Zamenjajte žarnice v žarometu s strani motornega prostora.

Preverjanje žarnic

Po zamenjavi žarnice vključite vžig ter prižgite luči in preverite njihovo delovanje.

Halogenski žarometi

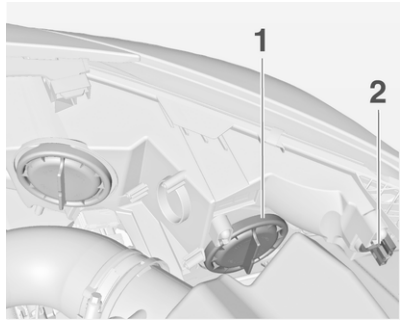

Bi-halogenski žaromet (1) z eno žarnico za kratke in dolge luči.

Stranske luči/luči za dnevno vožnjo (2).

Dolga/kratka luč (1)

1. Zasukajte pokrov (1) v nasprotno smer urinega kazalca in ga snemite.

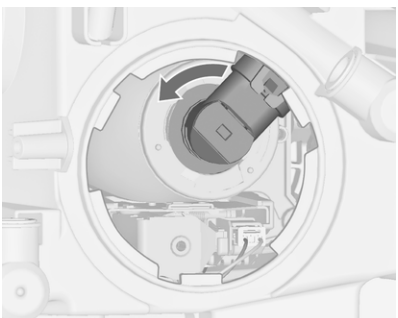

2. Nosilec žarnice obrnite v obratno smer urinega kazalca. Izvlecite nosilec z žarnico iz žarometa.

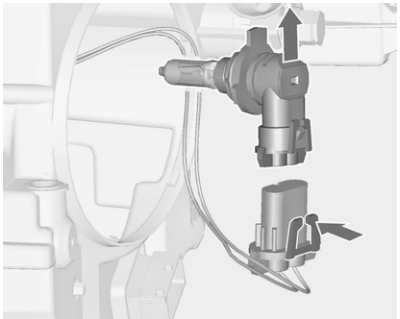

3. Nosilec z žarnico razvlecite s kabelskega priključka s pritiskom pritrdilne zaponke.
4. Zamenjajte žarnico in priključite držalo žarnice na priključek.
5. Nosilec z žarnico vstavite v žaromet tako, da se jezička na nosilcu ujemata z odprtinama na žarometu in ga obrnite v smer urinega kazalca, da se pravilno zatakne.
6. Namestite pokrov in ga obrnite v smer urinega kazalca.

Stranske luči/luči za dnevno vožnjo (2)

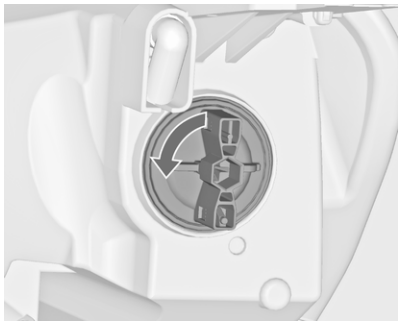

1. Držalo žarnice (2) obrnite v obratno smer urinega kazalca. Izvlecite držalo žarnice iz žarometa.

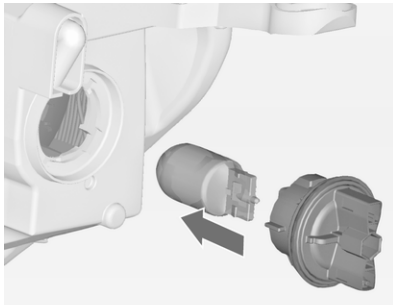

2. Odstranite žarnico iz držala tako, da jo povlečete.
3. Zamenjajte žarnico in vstavite novo žarnico v držalo.
4. Držalo žarnice vstavite v žaromet in ga obrnite v desno.

Prilagodljivi žarometi

⚠ Nevarnost

Sistem prilagodljivih žarometov uporablja ksenonske žaromete.

Ksenonski žarometi delujejo pod izjemno visoko električno napetostjo. Delov sistema vžiga se ne dotikajte. Žarnice dajte zamenjati v servisu.

Žarnice smernikov in luči za ovinek lahko zamenjate.

Stranske/dnevne luči so sestavljene iz lučk LED (Light Emitting Diode), ki jih ni mogoče zamenjati.

Osvetlitev stranskih ulic

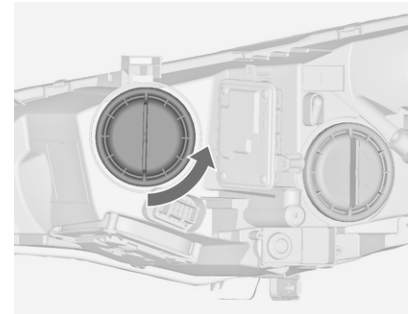

1. Zasukajte pokrov v nasprotno smer urinega kazalca in ga snemite.

2. Nosilec žarnice obrnite v obratno smer urinega kazalca. Izvlecite nosilec z žarnico iz žarometa.

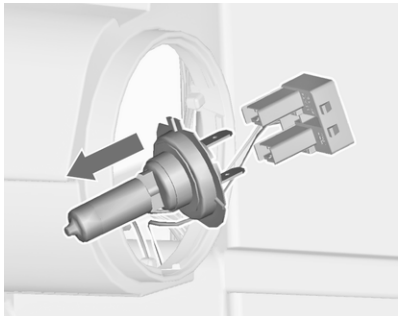

3. Žarnico povlecite ven iz priključka.
4. Zamenjajte žarnico in priključite držalo žarnice na priključek.
5. Nosilec z žarnico vstavite v žaromet tako, da se jezička na nosilcu ujemata z odprtinama na žarometu in ga obrnite v smer urinega kazalca, da se pravilno zatakne.
6. Namestite pokrov in ga obrnite v smer urinega kazalca.

Meglenke

Žarnice so dostopne s spodnje strani vozila.

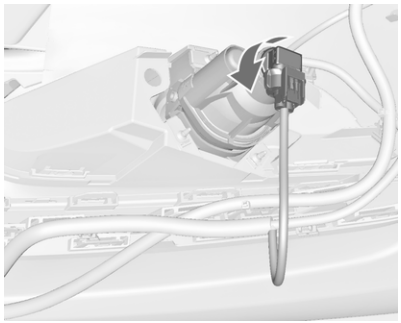

1. Nosilec žarnice obrnite v obratno smer urinega kazalca in ga izvlecite iz luči.

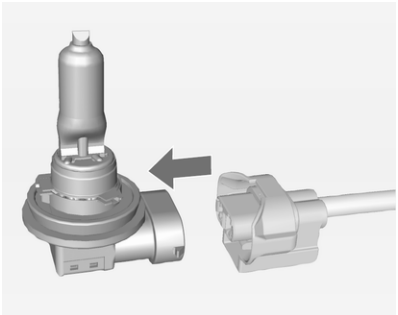

2. Držalo žarnice razvlecite s kabelskega priključka s pritiskom pritrdilne zaponke.
3. Odstranite in znova namestite držalo žarnice skupaj z žarnico in priklopite priključek.
4. Držalo žarnice vstavite v reflektor in ga obrnite v desno, da se zaskoči.

Prednji smerniki

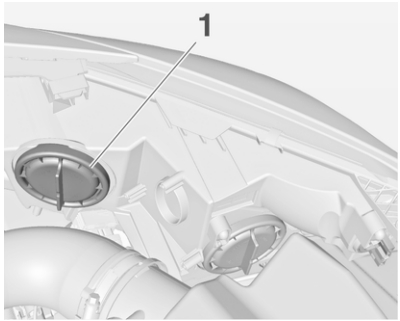

1. Zasukajte pokrov (1) v nasprotno smer urinega kazalca in ga snemite.

2. Slika prikazuje izvedbo s halogenskimi žarometi.

Slika prikazuje izvedbo s prilagodljivimi žarometi.

Obrnite držalo žarnice na levo, da se sprosti, in ga odstranite iz reflektorja.

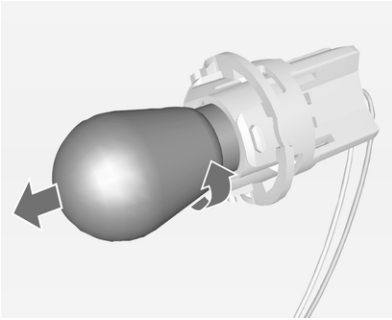

3. Odstranite žarnico iz držala tako, da jo obrnete v levo.
4. Zamenjajte in vstavite novo žarnico v držalo tako, da jo obrnete v desno.
5. Držalo žarnice vstavite v žaromet in ga obrnite v desno.
6. Namestite pokrov in ga obrnite v smer urinega kazalca.

Zadnje luči

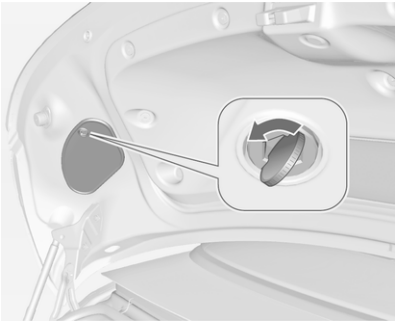

1. Odprite in odstranite pokrov na notranji strani pokrova prtljažnika; vijak odvijte s kovancem.
2. Zavorne luči, zadnje luči in meglenka so izvedene s svetlečimi diodami (LED), ki jih posamično ni mogoče zamenjati.

Odstranite držalo žarnice z vrtenjem na levo.

Smerniki (**1**)

Luči za vzvratno vožnjo (**2**)

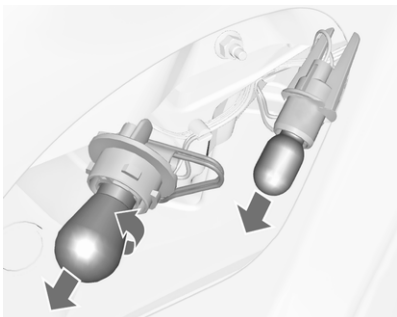

3. Odstranite žarnico in vstavite novo.
4. Vstavite nosilec žarnice v sestav zadnje luči in ga obrnite v smeri urnega kazalca.

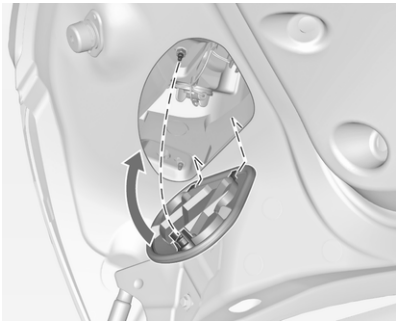

5. Vstavite pritrdilne sponke in zaprite pokrov. Privijte vijak na desno s kovancem in tako zaklenite pokrov.

Dodatne luči v okviru pokrova prtljažnika

1. Odprite pokrov prtljažnika.

2. Odpnite pokrov na stranski oblogi in ga snemite.

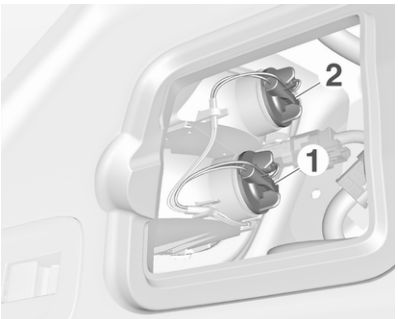

3. Odstranite držalo žarnice z vrtenjem na levo.

Smerniki (**1**)

Zadnje luči (**2**)

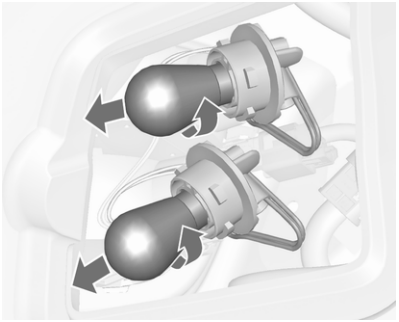

4. Odstranite žarnico in vstavite novo.
5. Držalo žarnice vstavite v ohišje in ga obrnite v desno.
6. Pritrdite bočno okrasno oblogo.

Stranski smerniki

Za zamenjavo žarnice odstranite ohišje luči:

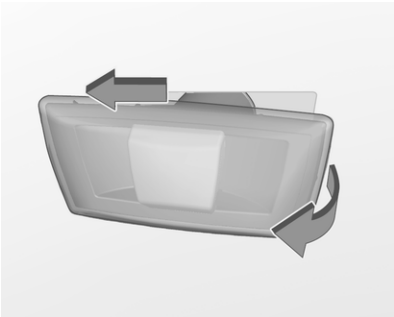

1. Potisnite luč na njeno levo stran in jo odstranite z njenim desnim koncem.

2. Obrnite držalo žarnice na levo in ga odstranite iz ohišja.

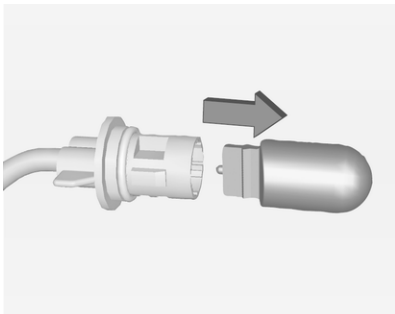

3. Vzemite žarnico iz držala in vstavite novo.

4. Vstavite držalo žarnice in ga obrnite v smeri urnega kazalca.
5. Vstavite levi konec luči, potisnite na levo in vstavite desni konec.

Lučka registrske tablice

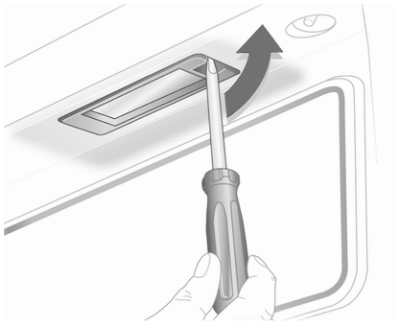

1. Vstavite izvijač v odprtino na pokrovu in ga potisnite vstran, da se sprosti vzmetna sponka.
2. Luč odstranite s potegom navzdol. Ne vlecite je prek točke upora, sicer boste pretrgali kabelski vod.

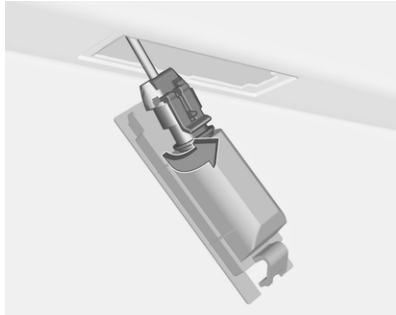

3. Obrnite držalo žarnice na levo in ga odstranite iz ohišja luči.

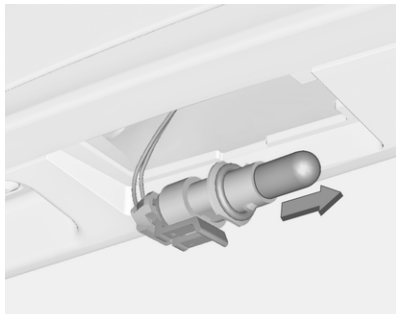

4. Vzemite žarnico iz držala in vstavite novo.

5. Vstavite držalo žarnice v ohišje luči in ga obrnite na desno.
6. Vstavite luč v odbijač tako, da se zaskoči.

Notranje luči

Sprednje stropne in bralne luči

Žarnice dajte zamenjati v servisu.

Osvetlitev tovornega prostora

Žarnice dajte zamenjati v servisu.

Osvetlitev armaturne plošče

Žarnice dajte zamenjati v servisu.

Elektronski sistem

Varovalke

Nova varovalka mora imeti isto oznako kot pregorela.

V vozilu so tri škatle z varovalkami:

- v motornem prostoru spredaj levo,
- pri vozilih z volanom na levi strani v potniškem prostoru za prostorom za spravljanje ali pri vozilih z volanom na desni strani za sovoznikovim predalom,
- pod pokrovom na levi strani prtljažnika.

Pred menjavo varovalke izklopite dotično stikalo in izključite kontakt.

Pregorelo varovalko prepoznate po pretrganem (staljenem) vodu. Varovalko zamenjajte šele po odpravljenem vzroku okvare.

Nekaj tokokrogov utegne biti zavarovanih z več varovalkami.

V škatli so lahko varovalke brez funkcije.

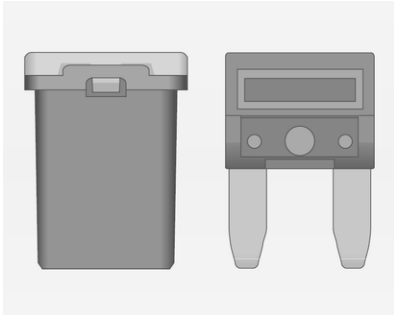

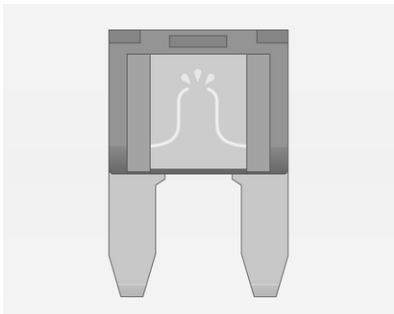

Ščipalka za varovalke

Ščipalka za lažji izvlek varovalk se nahaja v škatli varovalk v motornem prostoru.

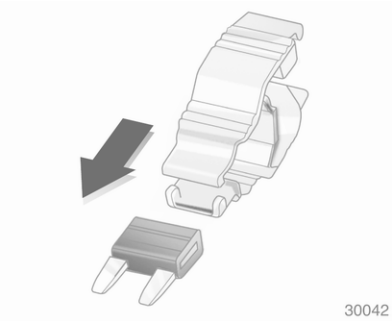

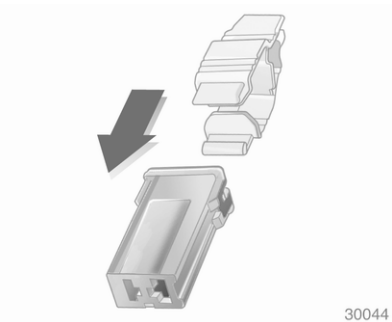

Ščipalko namestite na varovalko z zgornje strani in varovalko izvlecite.

Škatla z varovalkami v motornem prostoru

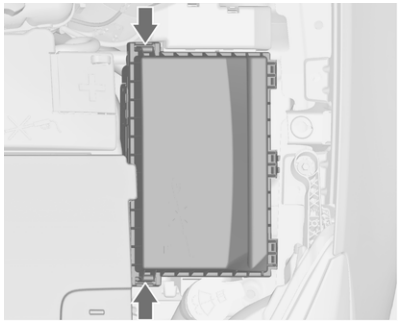

Varovalke se nahajajo v škatli na sprednji levi strani motornega prostora.

Sprostite pokrov in ga preklopite navzgor do naslona. Odstranite pokrov navpično navzgor.

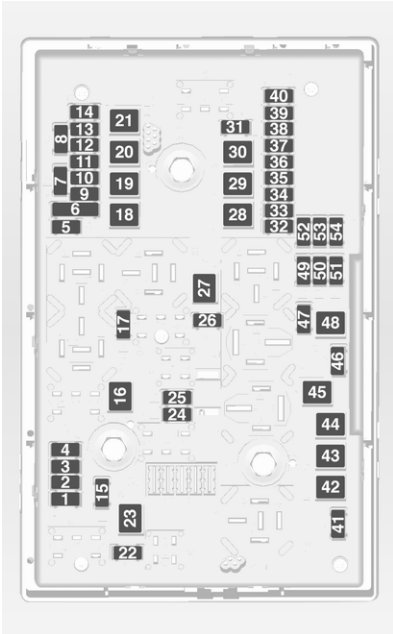

Št.	Tokokrog
1	Motorni računalnik
2	Lambda senzor
3	Sistem vbrizgavanja goriva, sistem vžiga
4	Sistem vbrizgavanja goriva, sistem vžiga
5	–
6	Ogrevanje ogledala
7	Vklop ventilatorja
8	Lambda senzor, hlajenje motorja
9	Senzor zadnjega stekla
10	Senzor akumulatorja vozila
11	Zaklep prtljažnika
12	Prilagodljivi žarometi, samodejni vklop luči
13	Ventili sistema ABS
14	–
15	Motorni računalnik
16	Zaganjač
17	Krmilni modul avtomatskega menjalnika
18	Ogrevano zadnje steklo
19	Električno pomična sprednja stekla
20	Električno pomična zadnja stekla
21	Zadnji električni sklop
22	Leva dolga luč (halogena)
23	Sistem pranja žarometov
24	Desna kratka luč (ksenon)
25	Leva kratka luč (ksenon)
26	Prednje meglenke
27	Grelec dizelskega goriva
28	Sistem start stop
29	Električna ročna zavora
30	Črpalka ABS
31	–
32	Varnostne blazine
33	Prilagodljivi žarometi, samodejni vklop luči
34	Obtok izpušnih plinov
35	Električno pomična stekla, senzor za dež, zunanje ogledalo
36	Ogrevanje, prezračevanje, hlajenje
37	–
38	Vakuumska črpalka
39	Krmilni modul sistema goriva
40	Sistem pranja vetrobranskega stekla
41	Desna dolga luč (halogena)
42	Hladilni ventilator
43	Brisalci vetrobranskega stekla
44	–
45	Hladilni ventilator
46	–
47	Hupa
48	Hladilni ventilator

Št.	Tokokrog
49	Črpalka za gorivo
50	Uravnavanje višine žarometov, prilagodljivi žarometi
51	–
52	Dodatni grelec, dizelski motor
53	Krmilni modul avtomatskega menjalnika, motorni računalnik
54	Podtlačna črpalka, armaturna plošča, ogrevanje, prezračevanje, klimatska naprava

Po zamenjavi varovalke zaprite pokrov škatle z varovalkami in ga spnite s pritiskom.

Če pokrov škatle z varovalkami ni primerno zaprt (spet), utegne priti do motenj v delovanju.

Škatla z varovalkami na armaturni plošči

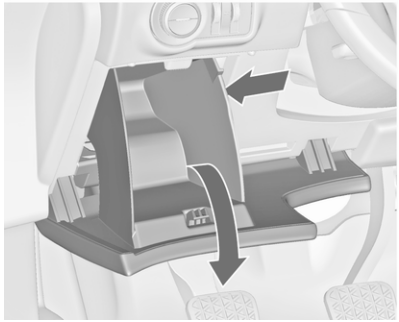

V modelih z volanom na desni: škatla varovalk se nahaja za prostorom za spravljanje v armaturni plošči.

Odprite predal in ga potisnite v levo za odklepanje. Preklopite predal navzdol in ga odstranite.

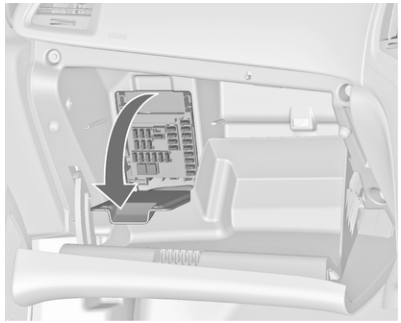

Pri vozilih z volanom na desni strani se škatla z varovalkami nahaja za pokrovom v sovoznikovem predalu. Odprite predal, nato odprite pokrov in ga preklopite navzdol.

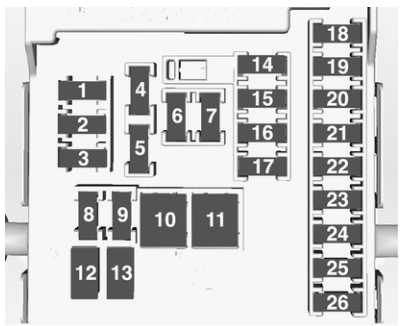

Št.	Tokokrog
1	Prikazi
2	Krmilni modul karoserije, zunanje luči
3	Krmilni modul karoserije, zunanje luči
4	Infotainment sistem
5	Infotainment sistem, instrument
6	Električna vtičnica, vžigalnik
7	Električna vtičnica
8	Krmilni modul karoserije, leva kratka luč
9	Krmilni modul karoserije, desna kratka luč
10	Krmilni modul karoserije, zaklepi vrat
11	Ventilator v potniškem prostoru
12	Električno nastavljiv voznikov sedež
13	Električno nastavljiv sovoznikov sedež
14	Diagnostični priključek

Št.	Tokokrog
15	Varnostne blazine
16	Rele pokrova prtljažnika
17	Klimatska naprava
18	Servisna diagnoza
19	Krmilni modul karoserije, zavorne luči, zadnje luči, notranje luči
20	–
21	Instrumentna plošča
22	Sistem za vžig
23	Krmilni modul karoserije
24	Krmilni modul karoserije
25	–
26	Električna vtičnica za dodatne porabnike v prtljažniku

Škatla z varovalkami v prtljažniku

Nahaja se pod prevleko na levi strani prtljažnika.

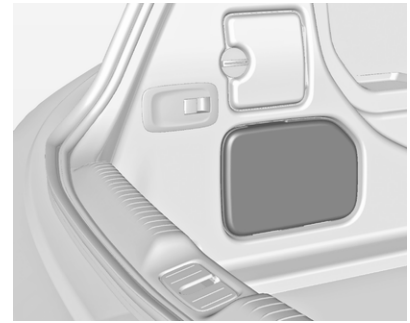

Snemite zaščitni pokrov.

Označitev varovalk

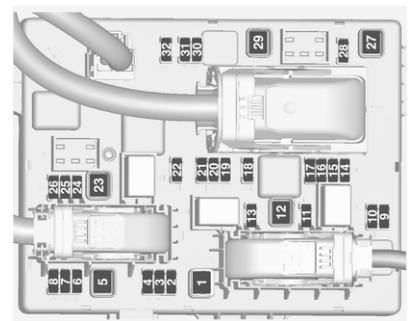

Št.	Tokokrog
1	Krmilni modul platnene zložljive strehe, napajalni sklop desno
2	–
3	Parkirni pomočnik
4	–
5	–
6	–
7	Električno nastavljivi sedež
8	Krmilni modul platnene zložljive strehe
9	–
10	–
11	Modul prikolice, nadzor tlaka v pnevmatikah in vzvratna kamera
12	Krmilni modul platnene zložljive strehe, zadnje luči
13	–
14	Zadnji sedež električno preklapljanje
15	–
16	Prezračevanje sedežev, vzvratna kamera, krmilni modul platnene zložljive strehe
17	–
18	–
19	Ogrevan volanski obroč
20	–
21	Ogrevanje sedeža
22	–
23	Krmilni modul platnene zložljive strehe, napajalni sklop levo
24	–
25	–
26	Varovalka za nelogistični način
27	Pasivno vstopanje
28	–
29	Hidravlična enota
30	–
31	–
32	Flex Ride (vozna fleksibilnost)

Orodje vozila

Orodje

Vozila z rezervnim kolesom

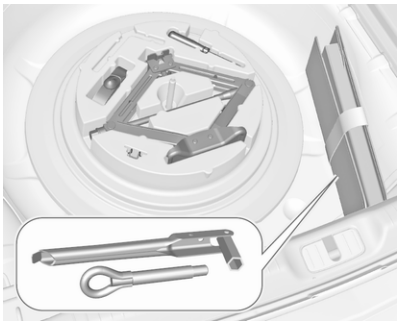

Odprite prekrivalo prtljažnika. Dvigalka, orodja in jermen za pritrditev defektnega kolesa so spravljeni v škatli z orodjem pod rezervnim kolesom v prtljažniku. Ključ za kolesa in obroček za vleko sta v vreči za orodje, ki je spravljena v vdolbini za rezervno kolo zraven škatle z orodjem. Rezervno kolo ⇨ 217.

Komplet za popravilo pnevmatik

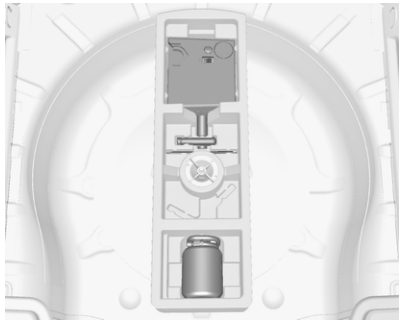

Nekaj orodja in vlečno uho sta spravljena skupaj v kompletu za popravilo pnevmatik v škatli z orodjem pod talnim prekrivalom v prtljažniku.

Vozila s kompletom za popravilo pnevmatik in ravnim dnom prtljažnika

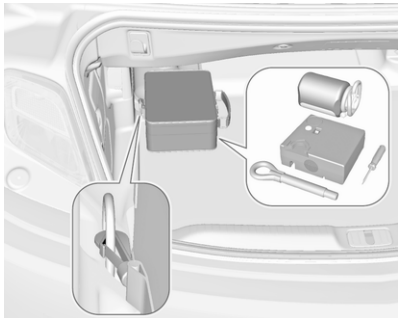

Orodje in vlečno uho sta skupaj s kompletom za popravilo pnevmatik spravljena v vreči, ki je pritrjena na sprednje levo pritrdilno ušesce v prtljažniku.

Kolesa in pnevmatike

Kolesa

Pri vozilih z dizelskimi motorji je dovoljeno uporabljati samo odobrena, posebna aluminijasta platišča. Uporaba jeklenih platišč ni dovoljena.

Stanje pnevmatik, stanje platišč

Čez robnike vozite počasi in po možnosti pod pravim kotom. Pri vožnji čez ostre robnike utegnejo na pnevmatiki in platišču nastati skrite poškodbe. Pri parkiranju pnevmatik ne zvijajte.

Redno pregledujte platišča. V primeru poškodb ali nenavadno hitre obrabe poiščite servisno delavnico.

Zimske pnevmatike

Zimske pnevmatike zagotavljajo varnejšo vožnjo pod temperaturo 7 °C, zato naj bodo nameščene na vseh kolesih.

Kot zimske pnevmatike so dovoljene vse dimenzije pnevmatik ⇨ 240.

Kot zimske pnevmatike so dovoljene samo pnevmatike z dimenzijami 225/55 R17.

Pri vozilih z dizelskimi motorji je dovoljeno uporabljati samo odobrena, posebna aluminijasta platišča. Uporaba jeklenih platišč ni dovoljena.

V voznikovo vidno polje nalepite hitrostno nalepko v skladu s predpisi v državi, v kateri vozite.

Oznake na pnevmatikah

Npr. **235/55 R 17 99 V**

235 : Širina pnevmatike v mm
55 : Razmerje prečnega prereza (razmerje med višino in širino pnevmatike v %)
R : Vrsta pasu: Radialni
RF : Tip: RunFlat (samopodporna)
17 : Premer platišča v palcih
99 : Oznaka nosilnosti; npr.: 99 ustreza 775 kg
V : Hitrostna oznaka

Hitrostna oznaka:

Q : do 160 km/h
S : do 180 km/h
T : do 190 km/h
H : do 210 km/h
V : do 240 km/h
W : do 270 km/h

Tlak v pnevmatikah

Tlak v pnevmatikah preverite v hladnem vremenu vsakih 14 dni in pred vsako daljšo vožnjo. Ne pozabite preveriti tlaka v rezervnem kolesu. To velja tudi za vozila s sistemom za nadzor tlaka v pnevmatikah.

Odvijte pokrov ventila.

Tlak v pnevmatikah ⇨ 240.

Nalepka s podatki o pnevmatikah in obremenitvah na levem stebričku vrat navaja ustrezne tlake polnjenja za originalne pnevmatike.

Predpisan tlak ustreza tlaku v hladnih pnevmatikah. Predpisane vrednosti tlakov veljajo za letne in zimske pnevmatike.

Pnevmatika rezervnega kolesa naj bo vedno napolnjena s tlakom, ki ustreza maksimalni obremenitvi vozila.

ECO tlak v pnevmatikah je namenjen za minimalno porabo goriva.

Previsok ali prenizek tlak negativno vpliva na varnost, vozne lastnosti vozila, udobje in porabo goriva, obenem povzroča tudi hitrejšo obrabo pnevmatik.

Vrednosti tlaka v pnevmatikah se razlikujejo odvisno od opcije. Za določitev pravilnih vrednosti tlaka v pnevmatikah naredite naslednje:

1. Preverite identifikacijsko kodo motorja. Podatki motorjev ⇨ 235.
2. Preverite položaj ustrezne pnevmatike.

V spodnji tabeli so prikazane vse možne kombinacije pnevmatik ⇨ 240.

Za informacije o odobrenih pnevmatikah za vaše vozilo glejte EGS potrdilo o skladnosti, ki je priloženo vozilu, ali druge državne registracijske dokumente.

Voznik je dolžan skrbeti za pravilen tlak v pnevmatikah.

⚠ Opozorilo

Zaradi prenizkega tlaka se pnevmatika bolj ogreje, to pa povzroča notranje poškodbe. Pri visoki hitrosti utegne odstopiti tekalna površina, pnevmatiko pa utegne celo raznesti.

Če nameravate spreminjati tlak v pnevmatikah na vozilu s sistemom za nadzor tlaka v pnevmatikah, izključite kontakt. Potem, ko ste uravnali tlak v pnevmatikah, vključite kontakt in izberite ustrezno nastavitev na strani **Obremenitev pnevmatik** na voznikovem informacijskem zaslonu, ⇨ 95.

Sistem za nadzor tlaka v pnevmatikah

Sistem za nadzor tlaka v pnevmatikah (TPMS) med vožnjo enkrat na minuto nadzira tlak v vseh štirih pnevmatikah, ko vozilo prekorači določeno hitrost.

Svarilo

Sistem za nadzor tlaka v pnevmatikah opozori le na nizek tlak v pnevmatikah in ne nadomešča voznikove dolžnosti za vzdrževanje pnevmatik.

Vsa kolesa morajo biti opremljena s senzorji tlaka in vse pnevmatike naj bodo napolnjene s predpisanim tlakom.

Opomba
V državah, kjer je zakonsko predpisan sistem za nadzor tlaka pnevmatik, uporaba koles brez tipal tlaka razveljavi tipsko odobritev vozila.

Trenutni tlak je prikazan v **Vehicle Information Menu (meni informacij vozila)** na voznikovem informacijskem zaslonu (DIC).

Meni lahko izberete prek tipk na stikalu smernikov.

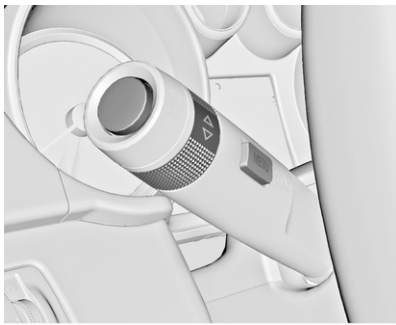

Pritisnite tipko **MENU** za izbiro **Vehicle Information Menu (meni informacij vozila)** 🚗.

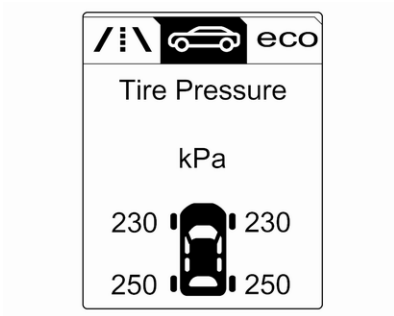

Obrnite kolesce za izbiro sistema za nadzor tlaka pnevmatik.

Stanja sistema in opozorila v zvezi s tlakom se prikažejo kot sporočilo z utripanjem zadevnega kolesa na voznikovem informacijskem zaslonu (DIC).

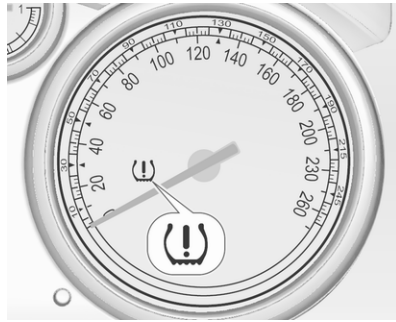

Če sistem zazna nizek tlak v pnevmatikah, sveti kontrolna lučka (!) ⇨ 93.

V primeru, da sveti (!), čim prej ustavite vozilo in napolnite pnevmatike s priporočenim tlakom ⇨ 240.

Če (!) utripa 60 - 90 sekund in nato stalno sveti, je v sistemu napaka. Poiščite servisno delavnico.

Po napolnitvi pnevmatik po potrebi opravite vožnjo, da se posodobijo vrednosti tlaka v pnevmatikah na voznikovem informacijskem zaslonu. Medtem lahko sveti (!).

Če zasveti (!) pri nižjih temperaturah in kmalu po začetku vožnje ugasne, je to lahko znak nizkega tlaka. Preverite tlak v pnevmatikah.

Opozorila in obvestila o vozilu ⇨ 102.

Če je potrebno znižati ali zvišati tlak v pnevmatikah, izključite kontakt.

Na vozilu uporabljajte le kolesa s senzorji tlaka, saj v nasprotnem sistem ne more prikazovati tlaka v pnevmatikah in (!) stalno sveti.

Začasno rezervno kolo ni opremljeno s senzorji tlaka. Sistem za nadzor tlaka tedaj za takšna kolesa ne deluje. Sveti kontrolna lučka (!). Sistem deluje za ostala tri kolesa.

Uporaba komercialno dobavljivih tekočinskih kompletov za popravilo pnevmatik utegne negativno vplivati na delovanje sistema. Uporabljajte le sisteme, ki jih odobrava proizvajalec.

Zunanja visoko-zmogljiva radijska oprema utegne povzročiti motnje v delovanju sistema za nadziranje tlaka v pnevmatikah.

Po vsaki zamenjavi pnevmatik je treba demontirati in servisirati senzorje sistema za nadzor tlaka v pnevmatikah. V primeru privitega senzorja: zamenjajte ventilni vložek in tesnilni obroček. V primeru nataknjenega senzorja: zamenjajte kompletno steblo ventila.

Stanje obremenitve vozila

Tlak v pnevmatikah uravnajte glede na obremenitev vozila v skladu z nalepko ali preglednico priporočenih tlakov ⇨ 240, in izberite ustrezno nastavitev v meniju **Tire Load (Obremenitev pnevmatik)** na voznikovem informacijskem zaslonu (DIC), **Vehicle Information Menu (meni informacij vozila)** ⇨ 95.

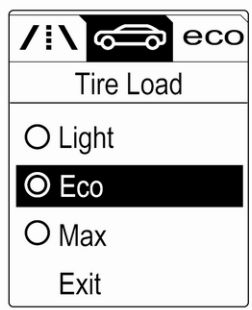

Izberite:

- **Light (Lahka)** udobna nastavitev za največ 3 osebe
- **Eco (Eko)** nastavitev za največ 3 osebe
- **Max (Maks.)** za polno obremenitev

Prepoznavanje senzorja TPMS

Vozilo ima vgrajen samodejni ali ročni sistem pomnjenja senzorjev. Samodejni sistem pomnjenja lahko prepozna senzorje TPMS in določi njihove položaje samodejno, medtem ko je pri ročnem sistemu pomnjenja v primeru zamenjave kolesa ali senzorja potrebno izvesti postopek uskladitve.

Različico sistema je mogoče prepoznati po dolgem pritisku na tipko **SET/CLR** po izbiri menija za tlak v pnevmatikah na zaslonu DIC.

Če ima vozilo ročni sistem pomnjenja, se prikaže sporočilo za potrditev postopka.

Če ima vozilo samodejni sistem pomnjenja, se sporočilo ne prikaže.

Samodejni sistem pomnjenja
Po zamenjavi koles mora vozilo mirovati približno 20 minut pred ponovnim izračunavanjem. Naslednji postopek učenja zahteva do 10 minut vožnje s hitrostjo najmanj 20 km/h. V tem primeru se na voznikovem informacijskem zaslonu prikaže – – ali vrednosti tlaka.

Če pride med postopkom ponovnega učenja do težav, se na voznikovem informacijskem zaslonu prikaže opozorilo.

Ročni sistem pomnjenja
Vsak senzor TPMS ima edinstveno identifikacijsko kodo. V primeru spremembe položajev pnevmatik na vozilu ali zamenjave kompletnega kolesa kot tudi v primeru zamenjave enega ali več senzorjev sistema TPMS, se mora identifikacijska koda uskladiti z novim položajem pnevmatike/platišča. Postopek usklajevanja položajev senzorjev TPMS je treba opraviti po menjavi rezervne pnevmatike s pnevmatiko, ki vsebuje senzor TPMS.

Opozorilna lučka in opozorilo ali koda bi morali ugasniti pri naslednjem ciklu vžiga. Senzorji se uskladijo s položaji koles/pnevmatik, s pomočjo orodja za novo usklajevanje, v naslednjem zaporedju: sprednja leva pnevmatika, sprednja desna pnevmatika, zadnja desna pnevmatika, zadnja leva pnevmatika. Smernik trenutno aktivnega položaja sveti, dokler senzor ni usklajen.

Za servis ali za nakup orodja za ponovno usklajevanje položajev se obrnite na servisno delavnico. Na voljo sta dve minuti za postopek usklajevanja položaja prve pnevmatike/kolesa in skupno pet minut za postopek usklajevanja položajev vseh štirih položajev pnevmatik/koles. Če postopek ujemanja potrebuje več časa, se bo ustavil in ga je treba ponovno zagnati.

Postopek usklajevanja položajev senzorjev TPMS je naslednji:

1. Vklopite ročno zavoro; pri vozilih z avtomatskim menjalnikom pretaknite izbirno ročico v **P**.
2. Vklopite kontakt.
3. S pritiskom na tipko **MENU** na stikalu smernikov izberite **Vehicle Information Menu (meni informacij vozila)** na zaslonu DIC.
4. Z nastavitvenim kolescem se pomikajte skozi meni za tlak v pnevmatikah.
5. Za začetek postopka usklajevanja položajev senzorjev pritisnite tipko **SET/CLR**. Prikazati se mora sporočilo, ki zahteva odobritev postopka.
6. Za potrditev izbire ponovno pritisnite tipko **SET/CLR**. Dvakrat se oglasi hupa, s čimer signalizira, da je sprejemnik v načinu novega usklajevanja položajev.
7. Začnite s sprednjo levo pnevmatiko.
8. Orodje za ponovno pomnjenje namestite na bok pnevmatike, blizu stebla ventila. Nato s pritiskom na tipko aktivirajte senzor TPMS. Hupa se enkrat oglasi in s tem potrdi, da je bila identifikacijska koda senzorja usklajena s položajem te pnevmatike in kolesa.

9. Nadaljujte s sprednjo desno pnevmatiko in ponovite postopek v 8. koraku.
10. Nadaljujte z zadnjo desno pnevmatiko in ponovite postopek v 8. koraku.
11. Nadaljujte s sprednjo levo pnevmatiko in ponovite postopek v 8. koraku. Hupa se dvakrat oglasi in s tem sporoči, da se je postopek usklajevanja identifikacijske kode senzorja z zadnjo levo pnevmatiko zaključil in da postopek kontrole usklajevanja položajev senzorjev sistema TPMS ni več aktiven.
12. Izključite kontakt.
13. Uravnajte tlak vseh pnevmatik s tlakom, ki je naveden na nalepki s priporočenimi tlaki za pnevmatike.
14. Preverite, ali se stanje napolnjenosti ujema z izbranim tlakom ⇨ 95.

Odvisnost od temperature

Tlak v pnevmatikah je odvisen od temperature pnevmatike. Med vožnjo se temperatura in tlak v pnevmatiki povečata.

Vrednost tlaka na zaslonu DIC je dejanska vrednost tlaka. Zato je pomembno preveriti tlak v pnevmatikah pri hladnih pnevmatikah.

Globina profila

Redno preverjajte globino profila.

Iz varnostnih razlogov morate pnevmatiko zamenjati pri globini profila 2 do 3 mm (zimske pnevmatike pri 4 mm).

Iz varnostnih razlogov na isti osi odsvetujemo uporabo pnevmatik, katerih profil se razlikuje za več kot 2 mm.

Zakonsko predpisana najnižja dovoljena globina profila (1,6 mm) je dosežena, ko profil sega do oznake obrabljenosti (TWI). Njihov položaj je razviden iz oznak na zunanji stranici pnevmatike.

Če je obrabljenost profila sprednjih pnevmatik večja kot na zadnjih, občasno premestite zadnja in sprednja kolesa. Smer vrtenja koles mora biti ista kot prej.

Pnevmatike se starajo, tudi če jih ne uporabljate. Priporočamo, da menjavate pnevmatike na 6 let.

Uporaba pnevmatik in koles drugih dimenzij

Če želite namestiti pnevmatike, ki se po dimenzijah razlikujejo od tovarniških, je v določenih primerih potrebno na novo programirati elektronski sistem merjenja hitrosti vozila in nazivni tlak v pnevmatikah ter izvesti tudi druge spremembe.

Če namestite pnevmatike drugih dimenzij, dajte zamenjati tudi nalepko tlakov.

⚠ Opozorilo

Neprimerne pnevmatike ali platišča utegnejo biti vzrok za nesrečo in neprimernost za udeležbo v prometu.

Kolesni pokrovi

Uporabljajte okrasne pokrove in pnevmatike, ki so odobrene od proizvajalca in izpolnjujejo pogoje za kombinacijo platišč/pnevmatik.

Če uporabite okrasne pokrove in pnevmatike, ki jih ni odobril proizvajalec, potem pnevmatike ne smejo imeti zaščitnega robu.

Okrasni pokrovi ne smejo ovirati hlajenja zavor.

⚠ Opozorilo

Uporaba neprimernih pnevmatik ali okrasnih pokrovov utegne pripeljati do nenadne izgube tlaka in s tem do prometne nesreče.

Vozila z jeklenimi platišči: Pri uporabi zapornih kolesnih matic morda ne bo mogoče namestiti kolesnih pokrovov na jeklena platišča.

Snežne verige

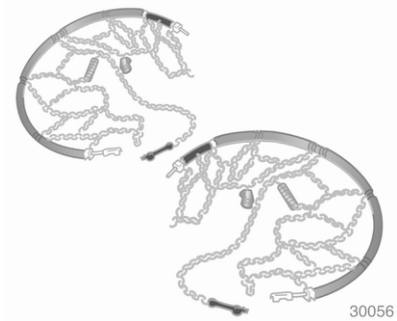

Snežne verige uporabljajte samo na prednjih kolesih.

Snežne verige so dovoljene na pnevmatikah dimenzij 225/55 R 17. Uporabljajte le verige z drobnimi vezmi, ki k profilu in notranji strani pnevmatik (vključno z zaporo verige) ne prispevajo več kot 10 mm dodatne debeline.

Snežne verige so dovoljene tudi na pnevmatikah dimenzij 245/45 R 18. Uporabljajte le verige z drobnimi vezmi, ki k profilu in notranji strani

pnevmatik (vključno z zaporo verige) ne prispevajo več kot 7 mm dodatne debeline.

⚠ Opozorilo

Zaradi poškodb utegne pnevmatiko raznesti.

Snežnih verig ne uporabljajte na začasnem rezervnem kolesu.

Komplet za popravilo pnevmatik

Manjše poškodbe pnevmatik, ki jih povzročijo npr. tujki, lahko odpravimo z uporabo kompleta za popravilo pnevmatik.

Tujkov ne odstranjujte iz pnevmatike.

Poškodb, večjih od 4 mm, in poškodb stranske stene pnevmatike ni mogoče odpraviti s kompletom za popravilo pnevmatik.

⚠ Opozorilo

Ne vozite hitreje od 80 km/h.

Rezervnega kolesa ne uporabljajte dalj časa.

Krmilne lastnosti vozila utegnejo biti precej slabše.

V primeru, da je pnevmatika izpraznjena:

Zategnite ročno zavoro in prestavite v vzvratno ali v prvo prestavo ali v položaj **P**.

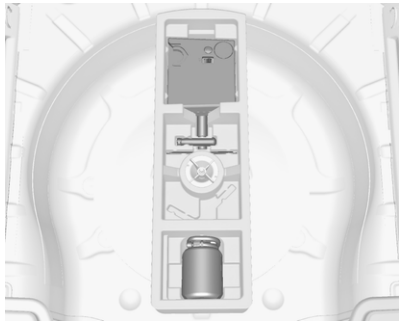

Komplet za popravilo pnevmatik je shranjen v škatli pod talno oblogo v prostoru za spravljanje.

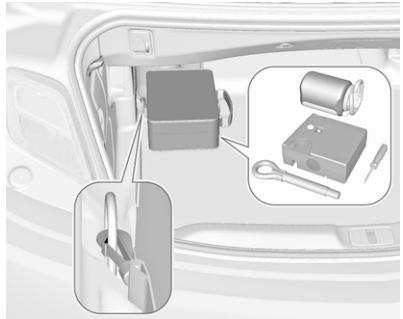

Pri drugi izvedbi je vreča s kompletom za popravilo pnevmatik pritrjena na desno pritrdilno ušesce v prtljažniku.

1. Komplet za popravilo pnevmatik vzemite iz prtljažnika.
2. Vzemite ven kompresor.

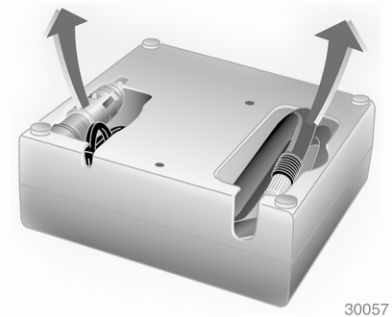

3. Vzemite iz predalčkov na spodnji strani kompresorja električni kabel s priključkom in zračno cev.

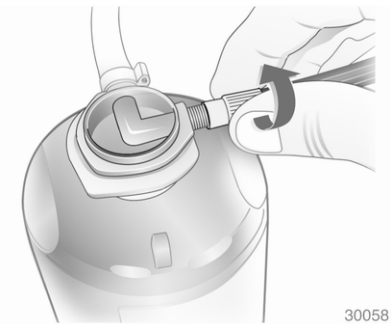

4. Privijte zračno cev kompresorja na priključek na dozi s tesnilnim sredstvom.
5. Dozo s tesnilnim sredstvom vstavite v držalo na kompresorju.

   Postavite kompresor ob pnevmatiko tako, da bo doza s priključki za cevi obrnjena navpično navzdol.

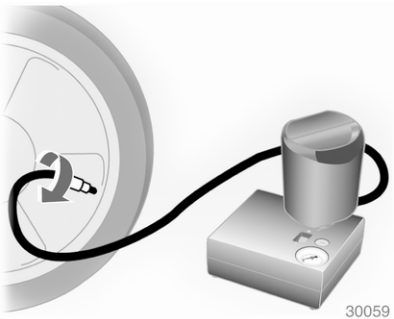

6. Odvijte pokrov ventila s kolesa s poškodovano pnevmatiko.
7. Na ventil privijte cev doze s tesnilnim sredstvom.
8. Vključite kompresor, ki mora biti nastavljen na O.
9. Elektronski priključek kompresorja vklopite v vtičnico vžigalnika v vozilu.

   Da se akumulator vozila ne izprazni, priporočamo, da med tem motor obratuje.

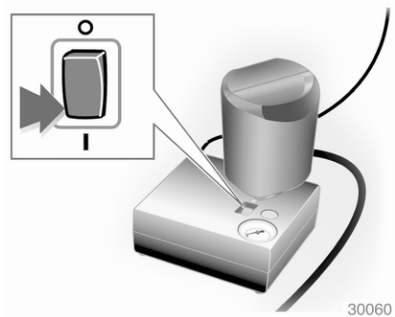

10. Prevesno stikalo na kompresorju preklopite v položaj I. Pnevmatika se napolni s tesnilnim sredstvom.
11. Kazalec na številčnici kompresorja skoči hitro do 6-ih barov; medtem se doza s tesnilnim sredstvom izprazni (približno 30 sekund). Tlak prične nato padati.

12. Celotna količina tesnilnega sredstva je stlačena v pnevmatiko. Pnevmatika je napolnjena.
13. Predpisana vrednost tlaka mora biti dosežena v 10-ih minutah. Tlak v pnevmatikah ⇨ 240. Ko je ustrezna vrednost tlaka dosežena, kompresor izključite.

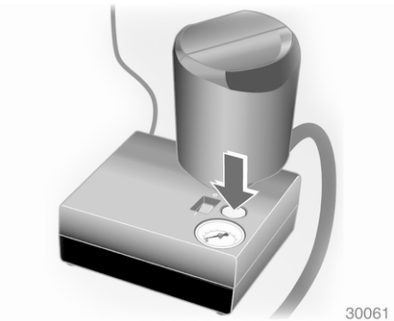

Če predpisan tlak ni dosežen v roku 10-ih minut, odstranite komplet za popravilo pnevmatik. Premaknite vozilo za en obrat kolesa. Ponovno priklopite komplet za popravilo pnevmatik in nadaljujte s postopkom polnjenja pnevmatike še dodatnih 10 minut.

Če predpisan tlak tudi po naknadnih 10-ih minutah ni dosežen, je pnevmatika preveč poškodovana. Poiščite strokovno pomoč v servisni delavnici.

Presežek tlaka izpustite s pritiskom na gumb nad številčnico kompresorja.

Ne uporabljajte kompresorja dlje kot 10 minut.

14. Odstranite komplet za popravilo pnevmatik. Pri odstranjevanju doze iz stojala pritisnite sponko na stojalu. Privijte prosti del zračne cevi na prosti priključek doze s tesnilnim sredstvom. To prepreči puščanje doze. Komplet za popravilo pnevmatik pospravite v prtljažnik.
15. S krpo odstranite iztekajočo, prekomerno količino tesnilnega sredstva.
16. Priložena nalepka na dozi prikazuje maksimalno dovoljeno hitrost, s katero se sme vozilo po popravilu pnevmatike premikati. Nalepko nalepite v voznikovo vidno polje.
17. Vožnjo nadaljujte brez oklevanja, da se tesnilno sredstvo v pnevmatitki enakomerno porazdeli. Po 10-ih kilometrih (vendar ne več kot 10 minut) preverite tlak v pnevmatiki. Zračno cev kompresorja privijte na ventil popravljene pnevmatike in na kompresor.

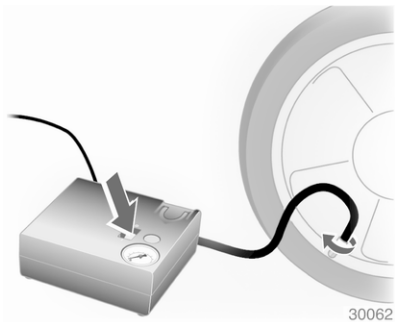

Če je tlak v pnevmatiki nad 1,3 bara, ga prilagodite na predpisano vrednost. Postopek ponavljajte, dokler ne bo več padca tlaka.

Če je tlak v pnevmatiki padel pod 1,3 bara, vozila ne smete

uporabljati. Poiščite strokovno pomoč v servisni delavnici.

18. Komplet za popravilo pnevmatik spravite v prtljažnik.

Opomba
Popravljena pnevmatika ima poslabšane vozne lastnosti, zato jo dajte zamenjati, kakor hitro je to izvedljivo.

Če je pri delovanju kompresorja slišati nenavaden zvok ali pa postane kompresor nenavadno vroč, ga izključite za najmanj 30 minut.

V kompresorju integriran varnostni ventil se odpre pri tlaku nad 7 bari.

Preverite datum poteka kompleta. Po tem datumu ni več zagotovljena tesnilnost tesnilnega sredstva. Preberite si navodila o shranjevanju na dozi tesnilnega sredstva.

Po uporabi dozo zamenjajte. Dozo s tesnilnim sredstvom odlagajte zakonom primerno.

Kompresor in tesnilno sredstvo sta uporabna do temperature -30 °C.

Priloženi adapterji so uporabni tudi za napihovanje drugih stvari kot npr. žoge, blazine, zračnice itn. Nahajajo se pod kompresorjem. Odstranitev: privijte zračno cev na kompresor in izvlecite adapter.

Zamenjava kolesa

Nekatera vozila imajo namesto rezervnega kolesa na njegovem mestu shranjen komplet za popravilo pnevmatik ⇨ 211.

Iz varnostnih razlogov opravite opisane priprave in upoštevajte naslednje informacije:

- Vozilo naj stoji na ravni, trdni in nedrseči podlagi. Sprednji kolesi morata biti v izravnalnem položaju.
- Zategnite ročno zavoro in prestavite v vzvratno ali v prvo prestavo ali v položaj **P**.
- Rezervno kolo vzemite iz vozila ⇨ 217.
- Nikoli ne menjajte več kot eno kolo hkrati.
- Dvigalko uporabite le za menjavo koles v primeru defekta in ne za sezonsko menjavanje zimskih-letnih pnevmatik.
- Če so tla pod vozilom mehka, podložite dvigalko z največ 1 cm debelo trdo ploščo.
- Pred dviganjem odstranite iz vozila težke predmete.
- V dvignjenem vozilu ne sme biti oseb ali živali.
- Nikoli ne lezite pod dvignjeno vozilo.
- Ne lezite pod vozilo, ki je dvignjeno z dvigalko.
- Pred montažo kolesa očistite kolesne matice in navoje s čisto krpo.

⚠ Opozorilo

Ne podmazujte vijakov, matic in distančnih podložk koles.

1. Pokrove vijakov odstranite s pomočjo izvijača. S kavljem iztaknite in snemite okrasni pokrov kolesa. Orodje vozila ⇨ 203.

   Platišča iz lahke kovine: Pokrove vijakov odstranite s pomočjo izvijača. Za zaščito platišča med izvijač in platišče vstavite mehko krpo.

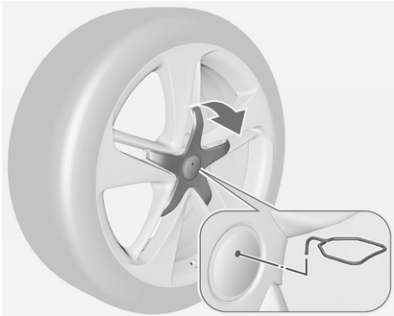

Aluminijasta platišča s središčnim pokrovom vijakov: Sprostite sredinski pokrov, tako da vstavite izvlečni pripomoček ⇨ 203 v vdolbino simbola znamke in ga izvlečete.

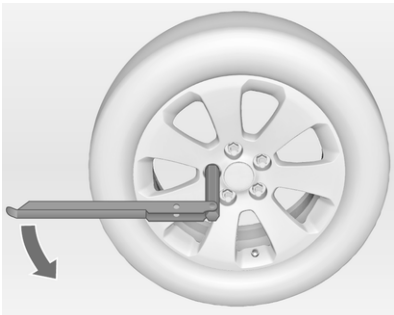

2. Vijake kolesa popustite s ključem za kolesne vijake za pol obrata; ključ poveznite na vijak do konca.

   Kolesa so lahko zaščitena z zapornimi kolesnimi maticami. Za odvijanje teh posebnih matic pritrdite adapter ključa na glavo matice, preden nasadite ključ za kolesne vijake. Adapter ključa je v sovoznikovem predalu.

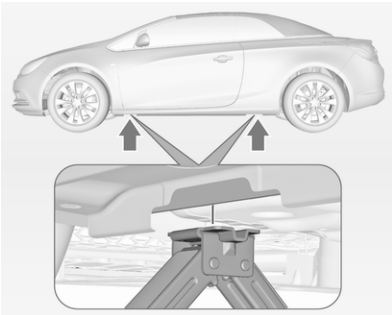

3. Dvigalka naj bo pravilno nameščena pod dvižnimi točkami vozila.

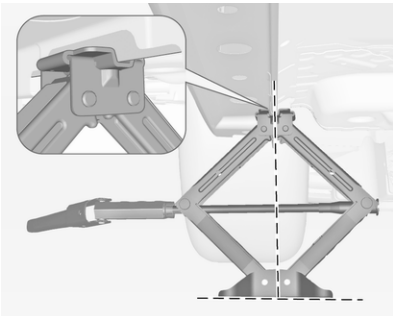

4. Pred namestitvijo nastavite dvigalko na primerno višino. Pri tem mora noga dvigalke na tleh stati navpično pod nastavkom, da je ne spodnese.

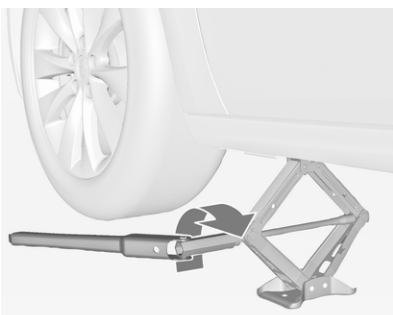

Namestite ključ za kolesa in ga vrtite pri pravilno izravnani dvigalki, dokler se kolo ne dvigne od tal.

5. Odvijte kolesne vijake.
6. Zamenjajte kolo. Rezervno kolo ⇨ 217.
7. Privijte kolesne vijake.
8. Spustite vozilo.
9. Vijake pritegnite s ključem za kolesne vijake v križnem zaporedju; ključ poveznite na vijak do konca. Pritezni moment je 140 Nm.
10. Ventil naj se ujema z vdolbino na okrasnem pokrovu še pred namestitvijo slednjega.

    Namestite pokrove kolesnih vijakov.

    Namestite sredinski pokrov na aluminijasta platišča.
11. Spravite zamenjano kolo ⇨ 217, orodje vozila ⇨ 203 in adapter ključa ⇨ 68.
12. Ob prvi priložnosti preverite tlak v pnevmatiki in moment pritezanja kolesnih vijakov.

Defektno pnevmatiko dajte zamenjati takoj, ko je to mogoče.

Dvižna mesta za steberno dvigalo

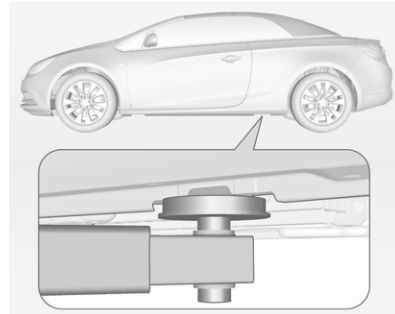

Namestite zadnjo roko dvigala pod odprtino na pragu.

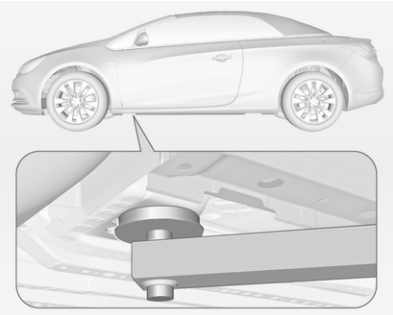

Namestite prednjo roko dvigala na dno karoserije.

Rezervno kolo

Nekatera vozila imajo namesto rezervnega kolesa na njegovem mestu shranjen komplet za popravilo pnevmatik.

Če namestite rezervno kolo, ki se razlikuje od ostalih koles, bo to kolo morda zaznano kot začasno rezervno kolo in bo hitrost vožnje ustrezno omejena, čeprav v označbi to ni navedeno. Za kontrolo te omejitve hitrosti obiščite servisno delavnico.

Rezervno kolo ima jekleno platišče.

Svarilo

Rezervno kolo je lahko manjše od ostalih koles na vozilu, kar utegne negativno vplivati na krmilne lastnosti vozila, še posebej pri uporabi zimskih pnevmatik. Defektno pnevmatiko dajte zamenjati takoj, ko je to mogoče.

Odstranitev rezervnega kolesa in spravljanje poškodovanega kolesa v prtljažnik

Rezervno kolo je v za to namenjeni vdolbini pod talnim pokrivalom.

Vdolbina za rezervno kolo ni zasnovana za pnevmatike, ki niso enake velikosti kot rezervno kolo.

Odstranitev:

1. Zaprite platneno zložljivo streho v pregrado prtljažnika, tako da pritisnete v krožnem delu navzgor in navznoter ⇨ 71.

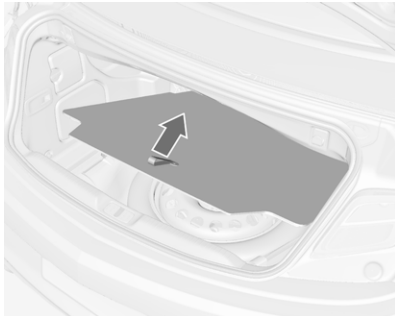

2. Snemite talno pokrivalo.

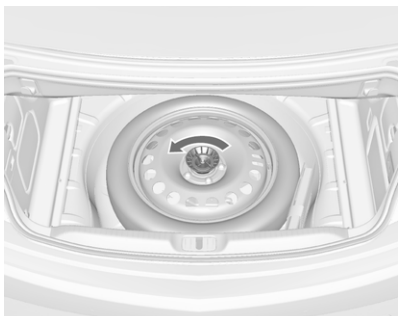

3. Rezervno kolo v vdolbini je zavarovano s krilno matico. Odvijte matico, odstranite konus in vzemite ven rezervno kolo.

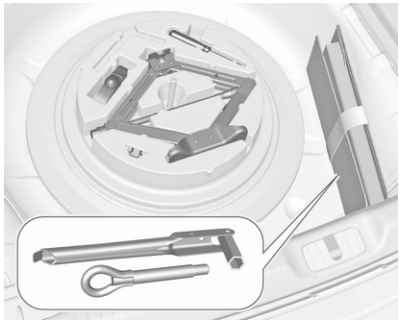

Pod rezervnim kolesom sta škatla in vreča z orodjem vozila.

4. Zamenjajte poškodovano kolo ⇨ 214 in spravite orodje nazaj v škatlo z orodjem in vrečo. Odstranite trak iz škatle in ga odložite na stran.
5. Pritrdite škatlo z orodjem, tako da spet privijete krilno matico s konusom. Spravite vrečo v vdolbino.
6. Poškodovano kolo spravite v vdolbino z navzgor obrnjeno zunanjo stranjo.

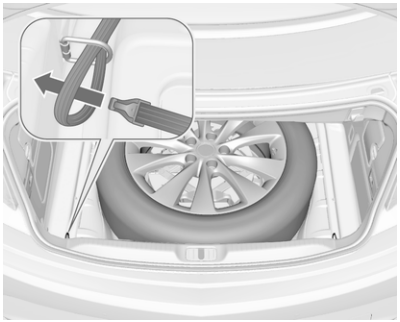

7. Vstavite zanko jermena skozi zadnje levo pritrdilno uho.
8. Vdenite kavelj jermena v zanko jermena in potegnite jermen, da se napne na pritrdilnem ušesu.

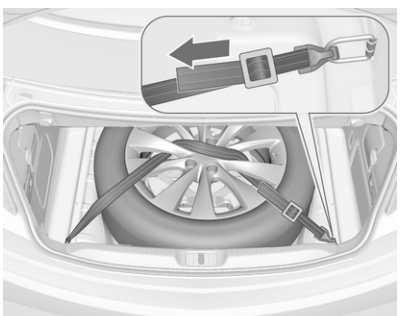

9. Napeljite jermen skozi krake platišča kolesa, kot prikazuje slika.
10. Montirajte kljuko na zadnje desno pritrdilno uho.
11. Zategnite jermen in ga zavarujte z zaponko.
12. Položite talno pokrivalo na kolo.
13. Če je vozilo opremljeno z vlečno kljuko, jo namestite v vreči na pritrdilno ušesce v prtljažniku.
14. Pred odpiranjem platnene zložljive strehe preklopite pregrado prtljažnika navzven.

Spravljanje rezervnega kolesa v vdolbino po zamenjavi poškodovanega kolesa

1. Zaprite platneno zložljivo streho in preklopite pregrado prtljažnika navznoter.
2. Odstranite talno pokrivalo ter odvijte in odstranite krilno matico s konusom.
3. Spravite orodje v škatlo z orodjem in vrečo.

4. Namestite rezervno kolo z navzgor obrnjeno zunanjo stranjo v vdolbino.

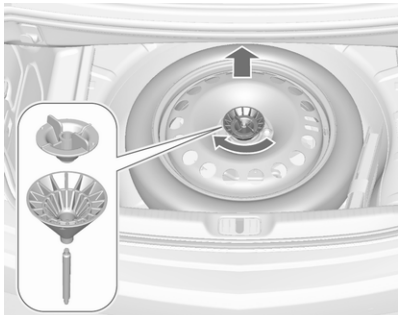

5. Vstavite ekscentrični konus v vdolbino za rezervno kolo in ga privijte tako, da leži kolo čim bolj spredaj. Pritrdite kolo z vrtenjem krilne matice na desno.
6. Vstavite in zaprite talno pokrivalo.

⚠ Opozorilo

Shranjevanje dvigalke, kolesa ali drugih orodij/opreme v prtljažniku lahko privede do poškodb, če ti predmeti niso primerno zavarovani. V primeru nesreče ali nenadnega zaviranja utegne nezavarovane predmete vreči v nepredvideno smer.

Dvigalko, kolo in orodja shranjujte vedno v za to predvidenih prostorih in jih primerno zavarujte.

Poškodovano kolo, ki ga spravite v prtljažnik, vedno pritrdite s trakom.

Začasno rezervno kolo

Svarilo

Rezervno kolo je lahko manjše od ostalih koles na vozilu, kar utegne negativno vplivati na krmilne lastnosti vozila, še posebej pri uporabi zimskih pnevmatik. Defektno pnevmatiko dajte zamenjati takoj, ko je to mogoče.

Na vozilo montirajte le eno začasno rezervno kolo. Ne vozite hitreje od 80 km/h. Zavijajte počasi. Rezervnega kolesa ne uporabljajte dalj časa.

Če se na vašem vozilu izprazni zadnja pnevmatika, medtem ko vlečete drugo vozilo, namestite začasno rezervno kolo na sprednjo os in normalno kolo na zadnjo os.

Snežne verige ⇨ 210.

Pnevmatike z določeno smerjo vrtenja

Pnevmatike nameščajte tako, da se vrtijo v smeri vožnje. Smer vrtenja je označena z oznako (npr. s puščico na zunanji strani).

Če nameščate pnevmatiko na mesto, kjer se vrti v nasprotno smer, bodite pozorni na naslednje:

- Krmilne lastnosti vozila se utegnejo poslabšati. Defektno pnevmatiko dajte zamenjati takoj, ko je to mogoče.
- Posebej bodite previdni na snegu, ledu in spolzkih ter mokrih cestah.

Zagon s premostitvenimi kabli

Zagon z zunanjim akumulatorjem

Za zagon motorja ne uporabljajte naprave za hitro polnjenje akumulatorja.

Pri izpraznjenem akumulatorju vozila zaženite motor s premostitvenimi kabli in polnim akumulatorjem drugega vozila.

⚠ Opozorilo

Pri zaganjanju motorja s premostitvenimi kabli bodite zelo previdni. Vsako odstopanje od navodil, ki so navedena v nadaljevanju, utegne povzročiti telesne poškodbe ali materialno škodo pri eksploziji akumulatorja pa tudi poškodbe elektronskih sistemov obeh vozil.

⚠ Opozorilo

Nikakor ne sme priti v stik z očmi, kožo, tkanino ali lakiranimi površinami. Tekočina akumulatorja vsebuje žvepleno kislino, ki povzroči resne telesne poškodbe kot tudi materialno škodo.

- Nikoli ne izpostavljajte akumulatorja odprtemu ognju ali iskri.
- Pri temperaturi pod 0 °C utegne izpraznjen akumulator vozila zmrzniti. Pred uporabo premostitvenih kablov akumulator odtajajte.
- Pri rokovanju z akumulatorjem nosite zaščitno obleko in očala.
- Uporabite pomožni akumulator z enako napetostjo (12 V). Njegova kapaciteta (število Ah) ne sme biti znatno nižja od kapacitete izpraznjenega akumulatorja.
- Uporabljajte premostitvene kable z izoliranimi poli in debeline najmanj 16 mm^2 (v primeru dizelskega motorja: 25 mm^2).
- Ne ločujte izpraznjenega akumulatorja od vozila.
- Izključite nepotrebne porabnike električne energije.
- Med zaganjanjem se ne sklanjajte nad akumulator.
- Kabelski priključki se med seboj ne smejo dotikati.
- Med postopkom zaganjanja se vozili med seboj ne smeta stikati.
- V primeru ročnega menjalnika prestavite v prosti tek, pri avtomatskem menjalniku prestavite v položaj **P**.
- Odprite pokrov pozitivne sponke na obeh akumulatorjih.

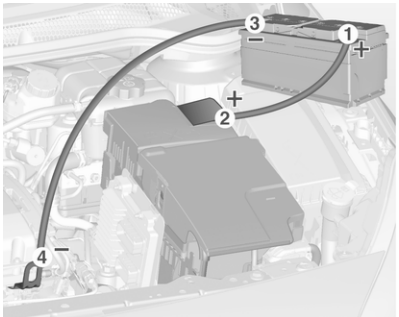

Vrstni red priklopa premostitvenih kablov:

1. Priklopite en konec rdečega kabla na pozitivni (+) pol pomožnega akumulatorja.
2. Priklopite drugi konec istega kabla na pozitivni pol izpraznjenega akumulatorja (isti znak: "+").
3. Priklopite en konec črnega kabla na negativni (-) pol pomožnega akumulatorja.
4. Drugi konec črnega kabla priklopite na maso vozila s praznim akumulatorjem (npr. na bloku motorja ali na vijak obese motorja). Mesto priklopa kabla naj bo čim bolj oddaljeno od akumulatorja (vsaj 60 cm).

Kabel namestite tako, da ga vrteči se deli v motornem prostoru ne ujamejo.

Zagon motorja:

1. Zaženite motor pomožnega vozila s polnim akumulatorjem.
2. Po 5-ih minutah zaženite motor vozila z izpraznjenim akumulatorjem. Poskusi zagona naj trajajo največ 15 sekund v 1-minutnih intervalih.
3. Po uspelem zagonu pustite oba motorja obratovati približno 3 minute s priklopljenimi premostitvenimi kabli.
4. V vozilu, ki je prejelo električno energijo vklopite porabnike električne energije (npr. luči, ogrevanje zadnjega stekla).
5. Premostitvene kable odklapljajte v obratnem vrstnem redu priklapljanja.

Vleka

Vleka vozila

Vstavite izvijač v spodnji del pokrova. Odpnite pokrov s previdnim pomikom izvijača navzdol.

Vlečno ušesce se nahaja med orodji vozila ⇨ 203.

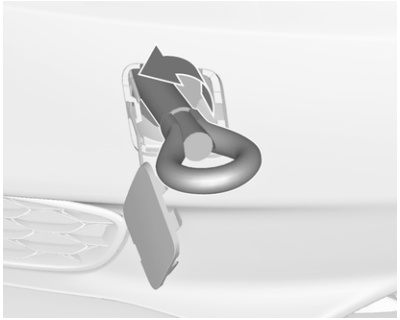

Vlečno ušesce vrtite v nasprotni smeri urnega kazalca in ga pritegnite do vodoravnega položaja.

Na ušesce pripnite vlečno vrv – ali (boljše) vlečni drog.

Vlečno ušesce je namenjeno izključno in samo za vleko.

Vključite kontakt, da se odklene volan, da bi mogli delovati brisalci, hupa in zavorne luči.

Menjalnik naj bo v prostem teku.

Svarilo
Speljujte počasi. Vožnja naj ne bo sunkovita. Premočni sunki utegnejo poškodovati obe vozili.

Pri izklopljenem motorju je za zaviranje in krmiljenje vozila potrebno znatno več moči.

Da bi preprečili prodiranje izpušnih plinov vlečnega vozila v potniški prostor, zaprite okna in vključite notranje kroženje zraka, medtem ko je platnena zložljiva streha zaprta.

Vozila z avtomatskim menjalnikom: Vozila vedno vlecite obrnjena v smer vožnje in ne vlecite jih hitreje od 80 km/h in ne dlje kot 100 km. Pri daljši ali hitrejši vožnji ali pri poškodovanem menjalniku je sprednjo os potrebno dvigniti od tal.

Poiščite strokovno pomoč v servisni delavnici.

Po vleki odvijte vlečno ušesce v smeri urnega kazalca.

Vstavite najprej zgornji del pokrova in ga vpnite navzdol.

Vleka drugega vozila

Vstavite izvijač v spodnjo režo pokrova. Odpnite pokrov s previdnim pomikom izvijača navzdol.

Vlečno ušesce se nahaja med orodji vozila ⇨ 203.

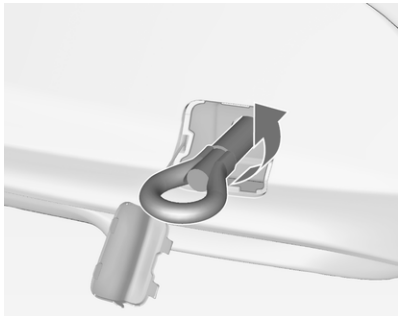

Vlečno ušesce vrtite v nasprotni smeri urnega kazalca in ga pritegnite do vodoravnega položaja.

Nesnemljivo togo ušesce pod zadnjim delom vozila nikdar ne uporabite za vleko.

Na ušesce pripnite vlečno vrv – ali (boljše) vlečni drog.

Vlečno uho je namenjeno izključno in samo za vleko.

Svarilo
Speljujte počasi. Vožnja naj ne bo sunkovita. Premočni sunki utegnejo poškodovati obe vozili.

Po vleki odvijte vlečno ušesce v smeri urnega kazalca.

Vstavite najprej zgornji del pokrova in ga vpnite navzdol.

Nega za zunanji izgled

Nega zunanjosti vozila

Ključavnice

V tovarni namažejo ključavnice z visoko-kakovostnim mazivom za cilindre ključavnic. Sredstva za odmrzovanje uporabljajte le v nujnih primerih, saj imajo razmaščevalni učinek in negativno vplivajo na delovanje ključavnice. Po uporabi sredstva za odmrzovanje dajte ključavnice namazati v servisni delavnici.

Pranje

Lak vozila je izpostavljen vremenskim vplivom, zato skrbite za redno pranje vozila.

Če vozilo perete v avtomatskih avtopralnicah, izberite takšne s tekstilnimi krtačami in nastavite program brez voskanja.

Pri ročnem voskanju uporabite čisto vodo in mehko krtačo, čistite v smeri vlaken tekstilne prevleke.

Platnene zložljive strehe in motornega prostora nikoli ne čistite s parnim ali visokotlačnim čistilnikom.

Redno voskajte lakirane dele vozila.

Ptičje iztrebke, ostanke mrčesa, drevesno smolo, cvetni prah ipd. takoj odstranite, sicer lahko agresivne sestavine poškodujejo lak in tkanino.

Pri pranju v avtomatskih avtopralnicah upoštevajte navodila, ki so navedena na pralnici. Brisalci morajo biti izklopljeni. Odstranite dodatno anteno in zunanjo dodatno opremo.

Pri ročnem pranju operite tudi notranje strani blatnikov.

Očistite robove vrat, pokrova motorja in predel, katerega pokrivajo.

Svarilo

Uporabljajte le čistila s pH vrednostjo med 4 in 9.

Ne nanašajte čistil na vroče površine.

Svarilo

Po pranju ali čiščenju vozila se mora platnena zložljiva streha povsem osušiti, preden jo ponovno odprete. Če ostane mokra platnena zložljiva streha odprta dalj časa, se lahko poškoduje zaradi nabiranja vode ali nastajanja plesni.

Pri čiščenju z visokotlačnim čistilnikom upoštevajte najmanjšo varnostno razdaljo 30 cm od zadnje avtomobilske značke, saj bi lahko prišlo do nehotenega odklepanja.

Vozilo temeljito splaknite in obrišite z usnjeno krpo. Krpo med brisanjem večkrat sperite. Za lak in steklo uporabljajte različne krpe. Ostanki voska na steklu zmanjšajo vidljivost.

Podmazovanje tečajev prepustite strokovnjakom v servisni delavnici.

Katranskih madežev ne odstranjujte z ostrimi predmeti. Temveč uporabite pršilo za odstranjevanje katrana.

Zunanje luči

Luči in zaščitne zaslonke žarometov so iz umetne mase. Uporaba grobih ali jedkih sredstev ali strgal za odstranjevanje ledu ni dovoljena, prav tako ne suho čiščenje.

Poliranje in voskanje

Lakirane dele vozila redno voskajte (najkasneje takrat, ko se voda ne zbira več v kapljice). Sicer se bo lak izsušil.

Poliranje je potrebno le v primeru, če so na lakirni površini trdne substance ali če je lak izgubil blesk.

Polirno sredstvo s silikonom naredi na laku zaščitni film, zaradi katerega konzerviranje ni potrebno.

Platnene zložljive strehe in plastičnih delov karoserije ni dovoljeno obdelovati z voskom ali polirnimi sredstvi.

Metlice brisalcev

V kombinaciji s pršilom za čiščenje stekel in sredstvom za odstranjevanje mrčesa je primerna mehka krpa, ki ne pušča vlaken ali usnjena krpa.

Pri čiščenju zadnjega okna z notranje strani vedno brišite vzporedno z grelnimi žičkami, saj se le-te v nasprotnem lahko poškodujejo.

Led lahko mehansko odstranite s strgalom. Pri odstranjevanju ledu pritisnite strgalo močno ob steklo, sicer pride pod strgalo umazanija, ki utegne steklo opraskati.

Umazane metlice očisite z mehko krpo in sredstvom za čiščenje stekel.

Kolesa in pnevmatike

Za čiščenje ne uporabljajte visokotlačnih vodnih curkov.

Za nego platišč uporabljajte pH-nevtralno sredstvo za čiščenje platišč.

Lakirana platišča negujte s sredstvi za nego karoserije.

Poškodba laka

Manjše poškodbe laka popravite s korekturnim barvnim svinčnikom še pred pojavom rje. Večje poškodbe laka ali zarjavela mesta dajte popraviti v servisni delavnici.

Podvozje

Nekatere površine podvozja so premazane s PVC-jem, ostale pa so zaščitene s slojem trajnega voska.

Po pranju zato obvezno preverite celotno podvozje pod dnom karoserije in po potrebi dajte voskati.

Bitumen ali gumijasti materiali utegnejo poškodovati zaščitni sloj PVC-ja. Dela na podvozju naj opravijo strokovnjaki v servisni delavnici.

Pred pričetkom zime in po zimi operite podvozje in preverite zaščitni sloj voska.

Oprema za vleko

Vlečne kljuke ne čistite s parnimi čistilniki ali z drugimi visokotlačnimi čistilniki.

Nega notranjosti vozila

Potniški prostor in blazinjenje

Potniški prostor vključno z armaturno ploščo in oblogami čistite s suho krpo ali s sredstvom za čiščenje potniškega prostora.

Usnjene prevleke očistite s čisto vodo in mehko krpo. Če so močno umazane, uporabite pripomočke za nego usnja.

Instrumentno ploščo in zaslone čistite samo z mehko, vlažno krpo. Če je potrebno, uporabite blago milnico.

Blazinjenje iz blaga boste najbolje očistili s sesalnikom in ščetko. Madeže lahko odstranite s sredstvom za čiščenje potniškega prostora.

Blago prevlek morda ni pralno. To lahko povzroči vidno razbarvanje, še posebej na oblazinjenju svetlejših barv. Odstranljive madeže in razbarvanost je treba čim prej odstraniti.

Za čiščenje varnostnih pasov zadošča mlačna voda ali sredstvo za čiščenje potniškega prostora.

Svarilo
Ježki (sponke s kaveljčki, ki se prilepijo na tkanino) lahko poškodujejo notranjo prevleko. Isto velja za oblačila z ostrimi predmeti kot npr. zadrge, pasovi ali zakovice.

Plastični in gumijasti deli

Plastične in gumijaste dele lahko čistite z istim čistilnim sredstvom, ki je namenjeno za čiščenje karoserije. Po potrebi uporabite sredstvo za čiščenje potniškega prostora. V nobenem primeru ne uporabite drugih čistil! Ne uporabljajte bencina ali topila. Za čiščenje ne uporabljajte visokotlačnih vodnih curkov.

Vzdrževanje in servisiranje

Splošne informacije **227**
Servisne informacije 227
Priporočene tekočine, maziva in deli **228**
Priporočene tekočine in maziva 228

Splošne informacije

Servisne informacije

Da bo zagotovljeno varčno in varno delovanje vozila in da bo vozilo obdržalo svojo ceno, morajo biti vsa vzdrževalna dela opravljena v predpisanih intervalih.

Podrobni najsodobnejši servisni načrt za Vaše vozilo je na voljo v servisni delavnici.

Prikazovalnik servisnih intervalov ⇨ 86.

Evropski servisni intervali

Redni servis (vzdrževanje) Vašega vozila je predpisan na vsakih 30.000 km ali na 1 leto; odvisno, kaj nastopi prej. Naslednji redni servis sicer prikazuje informacijski zaslon.

Evropski servisni načrt velja za naslednje države:

Andora, Avstrija, Belgija, Bolgarija, Bosna in Hercegovina, Ciper, Češka republika, Črna Gora, Danska, Estonija, Finska, Francija, Grčija, Grenlandija, Hrvaška, Islandija, Italija, Latvija, Litva, Luxemburg, Madžarska, Makedonija, Malta, Nemčija, Nizozemska, Norveška, Poljska, Portugalska, Republika Irska, Romunija, Slovaška, Slovenija, Srbija, Španija, Švedska, Švica, Velika Britanija.

Prikazovalnik servisnih intervalov ⇨ 86.

Mednarodni servisni intervali

Redni servis (vzdrževanje) Vašega vozila je predpisan na vsakih 15.000 km ali na 1 leto; odvisno, kaj nastopi prej. Naslednji redni servis sicer prikazuje informacijski zaslon.

Mednarodni servisni načrt velja za države, ki niso nanizane v Evropskem servisnem načrtu.

Prikazovalnik servisnih intervalov ⇨ 86.

Potrdila

Potrdila o opravljenih vzdrževalnih delih se beležijo v Servisni in garancijski knjižici. Datum in prevoženi kilometri ob servisnem opravilu so potrjeni z žigom in podpisom serviserja.

Evidenca, da so bili vsi pregledi in vzdrževalna dela opravljeni v skladu s specifikacijami proizvajalca, je predpogoj za vsak garancijski zahtevek ter pride v poštev tudi, ko/če je vozilo ponovno prodano, zato se prepričajte, da je Servisna knjižica pravilno izpolnjena.

Prikazovalnik servisnih intervalov in nadziranje trajanja motornega olja

Dolžina servisnih intervalov je odvisna od različnih dejavnikov in pogojev uporabe vozila.

Sistem za nadzor trajanja motornega olja obvešča voznika o tem, kdaj je potrebno motorno olje zamenjati.

Prikazovalnik servisnih intervalov ⇨ 86.

Priporočene tekočine, maziva in deli

Priporočene tekočine in maziva

Uporabljajte samo izdelke, ki izpolnjujejo priporočene specifikacije. Garancija ne bo veljala za poškodbe zaradi uporabe izdelkov, ki ne ustrezajo tem specifikacijam.

⚠ Opozorilo

Delovni potrošni materiali so zdravju škodljivi in celo strupeni. Z njimi ravnajte previdno. Preberite si navodila na embalaži sredstva.

Motorno olje

Motorno olje je označeno po kakovosti in viskoznosti. Kakovost je prvotnega pomena pri izbiri pravilnega motornega olja. Kakovost olja zagotavlja npr. čistost motorja ter zaščito pred obrabo in staranjem, medtem ko je viskoznostna oznaka informacija o pretočnosti olja v temperaturnih območjih.

Dexos je najnovejša kakovost motornega olja, ki zagotavlja optimalno zaščito bencinskih in dizelskih motorjev. Če le-to ni na voljo, je potrebno uporabiti motorno olje druge navedene kakovosti.

Izberite ustrezno motorno olje na osnovi njegove kakovosti in minimalne temperature okolice ⇨ 232.

Dolivanje motornega olja

Dovoljeno je mešanje olj različnih znamk, če ustrezajo specifikacijam (kakovost in viskoznost motornega olja).

Uporaba motornih olj kakovosti samo ACEA A1/B1 ali samo A5/B5 je prepovedana. Pod določenimi delovnimi razmerami utegne pripeljati do težkih poškodb motorja.

Izberite ustrezno motorno olje na osnovi njegove kakovosti in minimalne temperature okolice ⇨ 232.

Dodatki k motornimi olji

Uporaba aditivov utegne povzročiti poškodbe in razveljaviti garancijo.

Viskoznostne stopnje motornega olja

Klasifikacija viskoznosti SAE podaja informacijo o tekočnosti olja.

Večnamensko olje je označeno z dvema podatkoma, npr. SAE 5W-30. Prvi podatek pred črko W označuje viskoznost pri nizki temperaturi, drugi podatek pa viskoznost pri visoki temperaturi.

Izberite ustrezno viskoznostno stopnjo glede na minimalno temperaturo okolja ⇨ 232.

Vse priporočene viskoznosti olj so primerne za okolja z visokimi temperaturami.

Hladilna tekočina in sredstvo proti zamrznitvi

Uporabljajte samo organsko, kislinsko sredstvo proti zmrzovanju z dolgo življenjsko dobo, ki je odobreno za vaš tip vozila. Poiščite servisno delavnico.

Sistem je tovarniško polnjen s hladilno tekočino, ki zagotavlja odlično zaščito pred korozijo in pred zmrzovanjem do pribl. -28 °C. V severnih deželah z zelo nizkimi temperaturami zagotavlja tovarniško polnjena hladilna tekočina zaščito pred zmrzovanjem do pribl. -37 °C. To koncentracijo po možnosti vzdržujte skozi vse leto. Hladilni aditivi, ki dodatno ščitijo pred rjavenjem ali tesnijo manjša puščanja, utegnejo povzročiti težave pri delovanju. Zaradi okvar ali težav pri delovanju, vzročno povezanih z uporabo hladilnih aditivov, je garancijski zahtevek zavrnjen.

Zavorna tekočina in tekočina sklopke

Zavorna tekočina je hidroskopična, zato sčasoma absorbira vlago, ki zniža njeno točko vrelišča in zmanjša njen učinek. Zato morate upoštevati intervale menjave zavorne tekočine.

Tehnični podatki

Identifikacija vozila **230**
Identifikacijska številka vozila (številka šasije) 230
Tipska ploščica 230
Identifikacijska koda motorja ... 231
Podatki vozila **232**
Priporočene tekočine in maziva 232
Podatki motorjev 235
Učinkovitost 236
Masa vozila 237
Mere vozila 238
Prostornine 239
Tlak v pnevmatikah 240

Identifikacija vozila

Identifikacijska številka vozila (številka šasije)

Identifikacijska številka vozila je vidna skozi vetrobransko steklo.

Tipska ploščica

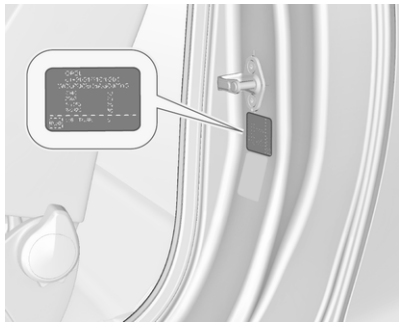

Tipska ploščica je pritrjena na okvir sprednjih levih vrat - na stebru-B.

Informacije na tipski ploščici:

1 : Proizvajalec
2 : Številka dovoljenja
3 : Identifikacijska številka vozila (številka šasije)
4 : Deklarirana dovoljena skupna masa vozila v kg
5 : Deklarirana dovoljena skupna masa vlačilca in priklopnika v kg
6 : Največja dovoljena obremenitev sprednje preme v kg
7 : Največja dovoljena obremenitev zadnje preme v kg
8 : Specifični podatki vozila ali specifični podatki glede na državo

Kombinirana obremenitev sprednje in zadnje osi ne sme presegati dovoljene skupne mase. Npr.: pri maksimalno obremenjeni sprednji osi smemo zadnjo os obremeniti samo z razliko do dovoljene skupne mase.

Tehnični podatki so izračunani po normativih Evropske skupnosti. Pridržujemo si pravico do sprememb. V primeru odstopanja imajo podatki v dokumentih vozila prednost pred podatki v teh Navodilih za uporabo.

Identifikacijska koda motorja

V tabelah s tehničnimi podatki so prikazane identifikacijske kode motorjev. Podatki motorjev ⇨ 235.

Za identifikacijo ustreznega motorja glejte podatek o moči motorja na EGS certifikatu o skladnosti, ki je priložen vozilu, ali druge državne registracijske dokumente.

Podatki vozila

Priporočene tekočine in maziva

Evropski servisni načrt

Zahtevana kakovost motornih olj

	Vse evropske države (razen Belorusije, Moldavije, Rusije, Turčije)		Samo Izrael	
Kakovost motornih olj	Bencinski motorji	Dizelski motorji	Bencinski motorji	Dizelski motorji
dexos 1	–	–	✓	–
dexos 2	✓	✓	–	✓

Če kakovosti dexos ni na voljo, lahko med vsako menjavo olja enkrat uporabite največ 1 liter motornega olja kakovosti ACEA C3.

Viskoznostne stopnje motornega olja

	Vse evropske države in Izrael (razen Belorusije, Moldavije, Rusije, Turčije)
Zunanja temperatura	Bencinski ali dizelski motor
navzdol do -25 °C	SAE 5W-30 ali SAE 5W-40
pod -25 °C	SAE 0W-30 ali SAE 0W-40

Mednarodni servisni načrt

Zahtevana kakovost motornih olj

	Vse države izven Evrope razen Izraela		Samo Belorusija, Moldavija, Rusija, Turčija	
Kakovost motornih olj	Bencinski motorji	Dizelski motorji	Bencinski motorji	Dizelski motorji
dexos 1	✓	–	–	–
dexos 2	–	✓	✓	✓

Če kakovosti dexos ni na voljo, lahko uporabljate spodaj naštete kakovosti olja:

	Vse države izven Evrope razen Izraela		Samo Belorusija, Moldavija, Rusija, Turčija	
Kakovost motornih olj	Bencinski motorji	Dizelski motorji	Bencinski motorji	Dizelski motorji
GM-LL-A-025	✓	–	✓	–
GM-LL-B-025	–	✓	–	✓

	Vse države izven Evrope razen Izraela		Samo Belorusija, Moldavija, Rusija, Turčija	
Kakovost motornih olj	Bencinski motorji	Dizelski motorji	Bencinski motorji	Dizelski motorji
ACEA- A3/B3	✓	–	✓	–
ACEA A3/B4	✓	✓	✓	✓
ACEA C3	✓	✓	✓	✓

	Vse države izven Evrope razen Izraela		Samo Belorusija, Moldavija, Rusija, Turčija	
API SM	✓	–	✓	–
API SN okolju prijazno	✓	–	✓	–

Viskoznostne stopnje motornega olja

	Vse države izven Evrope (razen Izraela), vključno z Belorusijo, Moldavijo, Rusijo, Turčijo
Zunanja temperatura	Bencinski ali dizelski motor
navzdol do -25 °C	SAE 5W-30 ali SAE 5W-40
pod -25 °C	SAE 0W-30 ali SAE 0W-40
navzdol do -20 °C	SAE 10W-30[1)] ali SAE 10W-40[1)]

1) Dovoljeno, vendar priporočamo uporabo olja SAE 5W-30 ali SAE 5W-40 kakovosti dexos.

Podatki motorjev

Prodajna oznaka	1.4 Turbo	1.4 Turbo	1.6 Turbo	1.6 Turbo	2.0 CDTI	2.0 CDTI BiTurbo
Karakteristična oznaka motorja	A14NEL	A14NET	A16XHT	A16SHT	A20DTH	A20DTR
Število valjev	4	4	4	4	4	4
Gibna prostornina [cm^3]	1364	1364	1598	1598	1956	1956
Maks. moč [kW]	88	103	125	147	121	143
pri obratih/minuto	4200-6000	4900-6000	6000	5500	4000	4000
Navor [Nm]	200	200	260	280	350	400
pri obratih/minuto	1850-4200	1850-4900	1650-3200	1650-3500	1750-2500	1750-2500
Tip goriva	Bencin	Bencin	Bencin	Bencin	Dizelsko gorivo	Dizelsko gorivo
Oktansko število RON						
priporočeno	95	95	98	98	–	–
možno	98	98	95	95	–	–
možno	91	91	91	91	–	–
Poraba motornega olja [l/1000 km][2)]	0,6	0,6	0,6	0,6	0,6	0,6

2) Največja vrednost.

Učinkovitost

Motor	A14NEL	A14NET	A16XHT	A16SHT	A20DTH	A20DTR
Maks. hitrost[3] [km/h]						
Ročni menjalnik	195	207	222	235	218	230
Avtomatski menjalnik	–	–	217	–	212	–

3) Najvišjo hitrost na merilniku je možno doseči pri praznem, za vožnjo pripravljenem vozilu (brez voznika) plus 200 kg obremenitve. Dodatna oprema utegne znižati najvišjo možno hitrost.

Masa vozila

Osnovna masa (praznega, za vožnjo pripravljenega) vozila - osnovni model brez opcijske opreme

	Motor	Ročni menjalnik	Avtomatski menjalnik
brez/s klimatsko napravo [kg]	A14NEL	1701/1714	–
	A14NET	1701/1714	–
	A16XHT	–/1733	–/1733
	A16SHT	–/1733	–
	A20DTH	–/1816	–/1816
	A20DTR	–/1816	–

Opcijska in dodatna oprema povečata maso praznega vozila.
Informacije o natovarjanju ⇨ 75.

Mere vozila

Dolžina [mm]	4696
Največja dolžina pri uporabi platnene zložljive strehe [mm]	4760
Širina brez ogledal [mm]	1839
Širina vključno z zunanjimi ogledali [mm]	2020
Višina brez antene [mm]	1443
Največja višina pri uporabi platnene zložljive strehe [mm]	2103
Talna dolžina prtljažnika [mm]	1121
Talna dolžina prtljažnika s preklopljenimi zadnjimi sedeži [mm]	1818
Širina prtljažnika [mm]	978
Višina prtljažnika [mm] z odprto platneno zložljivo streho	246
Višina prtljažnika [mm] z zaprto platneno zložljivo streho	453
Medosna razdalja [mm]	2695
Premer obračalnega kroga [m]	12,2

Prostornine

Motorno olje

Motor	A14NEL, A14NET	A16XHT, A16SHT	A20DTH, A20DTR
vključno s filtrom [l]	4,0	5,5	4,5
med MIN in MAX oznakama [l]	1,0	1,0	1,0

Rezervoar za gorivo

Bencin/dizelsko gorivo, količina polnjenja [l]	56

Tlak v pnevmatikah

Motor	Pnevmatike	Komfort do 3 oseb v vozilu		ECO do 3 oseb v vozilu		Pri maksimalni obremenitvi vozila	
		spredaj	zadaj	spredaj	zadaj	spredaj	zadaj
		[kPa/bar] ([psi])	[kPa/bar] ([psi])	[kPa/bar] ([psi])	[kPa/bar] ([psi])	[kPa/bar] ([psi])	[kPa/bar] ([psi])
A14NEL, A14NET, A16XHT, A16SHT	235/55 R17, 235/50 R18, 245/45 R18, 235/45 R19, 245/40 R20, 225/55 R17	230/2,3 (34)	230/2,3 (34)	280/2,8 (41)	280/2,8 (41)	240/2,4 (35)	280/2,8 (41)

Motor	Pnevmatike	Komfort do 3 oseb v vozilu		ECO do 3 oseb v vozilu		Pri maksimalni obremenitvi vozila	
		spredaj	zadaj	spredaj	zadaj	spredaj	zadaj
		[kPa/bar] ([psi])	[kPa/bar] ([psi])	[kPa/bar] ([psi])	[kPa/bar] ([psi])	[kPa/bar] ([psi])	[kPa/bar] ([psi])
A20DTH, A20DTR	235/55 R17,	250/2,5 (36)	230/2,3 (34)	280/2,8 (41)	280/2,8 (41)	260/2,6 (38)	300/3,0 (44)
	235/50 R18,						
	245/45 R18,						
	235/45 R19,						
	245/40 R20,						
	225/55 R17						
Vsi	Začasno rezervno kolo	420/4,2 (61)	420/4,2 (61)	–	–	420/4,2 (61)	420/4,2 (61)

Informacija za stranko

Informacije za kupce **242**
Izjava o skladnosti 242
Beleženje podatkov vozila in zasebnost **244**
Pomnenje delovanja 244
Prepoznavanje radijske frekvence (RFID) 244

Informacije za kupce

Izjava o skladnosti

To vozilo ima sisteme, ki oddajajo in/ali sprejemajo radijske valove po Direktivi 1999/5/ES. Ti sistemi so skladni z osnovnimi zahtevami in drugimi zadevnimi določili Direktive 1999/5/ES. Kopije Izvirnih izjav o skladnosti lahko pridobite na našem spletnem mestu.

Radarski sistemi

Na naslednji strani so navedene izjave o skladnosti radarskih sistemov za posamezne države:

European Union
EC Directive: 1999/5/EC
Manufacturer: Delphi Electronics & Safety
Model / Type Designation: L2C0038TR
Description / Intended Use:
Electronically Scanned Radar (ESR),
a 76.5GHz adaptive cruise control system radar fitted to motor vehicles at vehicle manufacture
Applied Standards:
47 CFR Part 15
CEPT ERC Recommendation 70-03
EN 60950
EN 301 091
European Commission Directive 2006/28/EC
I declare that the product referenced above is in compliance with the essential requirements and other relevant provisions of Directive 1999/5/EC, on the approximation of the laws of the member states relating to Directive 1999/5/EC.

Brazil

Este equipamento opera em caráter secundário, isto é, não tem direito a proteção contra interferência prejudicial, mesmo de estações do mesmo tipo, e não pode causar interferência a sistemas operando em caráter primário

Indonesia
14785/POSTEL/2010
1982

Jordan
Type Approval No.: TRC/LPD/2009/87
Equipment Type: Low Power Device (LPD)

Malaysia

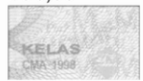

Approval #: B 05358

Moldova

8526

Morocco
AGREE PAR L'ANRT MAROC
Numéro d'agrément :
MR 4838 ANRT 2009
Date d'agrément : 22/5/2009

Singapore
Complies with
IDA Standards
DA105753

South Africa

TA-2009/163
APPROVED

South Korea

Taiwan
CCAB09LP4590T3

UAE
TRA
REGISTERED No:
0018923/09
DEALER No:
DA0047809/10

United States of America and Canada
Model / FCC ID: L2C0038TR IC: 3432A-0038TR

This device complies with Part 15 of the FCC Rules and with Industry Canada license-exempt RSS standard(s). Operation is subject to the following two conditions: (1) This device may not cause harmful interference, and (2) This device must accept any interference received, including interference that may cause undesired operation.

Le présent appareil est conforme aux CNR d'Industrie Canada applicables aux appareils radio exempts de licence. L'exploitation est autorisée aux deux conditions suivantes: (1) l'appareil ne doit pas produire de brouillage, et (2) l'utilisateur de l'appareil doit accepter tout brouillage radioélectrique subi, même si le brouillage est susceptible d'en compromettre le fonctionnement.

Note: Changes or modifications not expressively approved by the party responsible for compliance could void the user's authority to operate the equipment. The term "IC:" before the radio certification number only signifies that Industry Canada technical specifications were met.

Note: This equipment complies with radiation exposure limits set forth for an uncontrolled environment. This equipment should be installed and operated with minimum distance of 20 cm between the radiator and your body.

Beleženje podatkov vozila in zasebnost

Pomnenje delovanja

Vaše vozilo ima sodobne krmilne računalnike, ki nadzorujejo delovanje, funkcije in zmogljivosti vozila. Med normalnim delovanjem se lahko shranijo nekateri podatki, ki olajšajo odpravljanje zaznanih napak, medtem ko se drugi podatki shranijo le v primeru ali ob nevarnosti trka, in sicer v modulih opreme vozila, ki imajo funkcijo shranjevanja tovrstnih podatkov, npr. modul varnostne blazine.

Ti sistemi lahko beležijo diagnostične podatke o stanju vozila (npr. nivo olja ali število prevoženih kilometrov) in informacije o uporabi vozila (npr. število vrtljajev motorja, uporaba zavor in uporaba varnostnega pasu).

Za odčitavanje teh podatkov je potrebna posebna oprema in dostop do elektronskega sistema vozila. Nekateri diagnostični podatki se pri servisiranju vozila v delavnici elektronsko posredujejo globalnim sistemom Opel zaradi beleženja zgodovine servisiranja vozila. Tako vam lahko servisna delavnica ob vsakem obisku servisa nudi učinkovito vzdrževanje ali popravilo, prilagojeno vašemu vozilu.

Proizvajalec ne dopušča dostopa do podatkov o morebitnem trku, povezanih z obnašanjem voznika, in ne deli teh podatkov z nikomer, razen:

- s privolitvijo lastnika ali upnika
- za odgovor uradnim ustanovam npr. policiji ali podobni državni službi
- za zaščito proizvajalca pred pravdanjem ali
- če to zahteva zakon

Dodatno sme proizvajalec uporabiti prejete in zbrane diagnostične podatke:

- za potrebna raziskovanja proizvajalca
- za razpolaganje z le-temi, kjer je to potrebno in kjer ostanejo podatki zaupni
- za delitev povzetka podatkov, ki niso vezani na določeno vozilo in so namenjeni nadaljnjim raziskavam organizacije

Prepoznavanje radijske frekvence (RFID)

Tehnologija RFID se uporablja v nekaterih vozilih za funkcije, kot sta nadzor tlaka pnevmatik in varnost sistema vžiga. Uporablja se tudi v kombinaciji s pripomočki, kot so radijski daljinski upravljalniki za zaklepanje/odklepanje vrat in zagon, in v oddajnikih v vozilu za odpiranje garažnih vrat. Tehnologija RFID v vozilih Opel ne uporablja ali snema osebnih informacij in se ne povezuje z drugimi sistemi Opel, ki vsebujejo osebne informacije.

Kazalo

A
Aktivni vzglavniki..... 46
Akumulator vozila 186
Alarmna naprava 25
Avtomatski menjalnik 141

B
Beleženje podatkov vozila in zasebnost..... 244
Bralne luči 120
Brisalci/naprava za pranje vetrobranskega stekla 78

C
Car Pass 19
Centralno zaklepanje 21

D
Deaktiviranje sovoznikovih varnostnih blazin 61, 90
Delovanje klimatske naprave 132
Dodatna oprema in preureditve vozila 181
Dodatni grelec..... 130
Dolge luči 94, 112
Dotakanje goriva 173
Držala za pijačo 69
Dvigalka..... 203

E
Električna nastavitev 28
Električna ročna zavora..... 91, 146
Električne vtičnice 82
Električni pomik sedeža 50
Električno pomična stekla 30
Elektronska klimatska naprava .. 126
Elektronski sistem..... 197
Elektronski stabilnostni nadzor… 148
Elektronski stabilnostni nadzor in sistem proti zdrsavanju koles 92
Elektronski stabilnostni nadzor izklopljen..... 92
Elektronsko krmiljeni vozni programi 143

F
Filter sajastih delcev..... 93, 139

G
Globina profila 209
Goriva za bencinske motorje 172
Goriva za dizelske motorje 172
Gorivo..... 172
Grafični informacijski prikazovalnik, barvni informacijski prikazovalnik 100

H
Halogenski žarometi 189
Hitri grelec..... 130

Hladilna tekočina in sredstvo proti zamrznitvi..... 228
Hladilna tekočina motorja 184
Hupa 13, 78

I
Identifikacijska koda motorja..... 231
Identifikacijska številka vozila (številka šasije) 230
Imobilizator 27
Indikatorji..... 84
Informacije o natovarjanju 75
Informacijski prikazovalniki..... 95
Instrumentna plošča 84
Interaktivni vozni sistem..... 149
Izbirna ročica 141
Izjava o skladnosti..... 242
Izpušni plini 139

K
Katalizator 140
Klimatska naprava 124
Ključi 18
Ključi, ključavnice..... 18
Ključ, pomnilnik nastavitev..... 20
Koda..... 102
Kolesa in pnevmatike 204
Kolesni pokrovi 210
Komplet za popravilo pnevmatik 211
Kontrolna lučka emisije motorja ... 90
Kontrolne lučke..... 84, 87
Konveksna oblika 28

L
Lučka registrske tablice 196

M
Masa vozila 237
Meglenke 192
Menjalnik 15
Mere vozila 238
Merilnik hitrosti 84
Merilniki..... 84
Merilnik količine goriva 85
Merilnik temperature hladilne tekočine motorja 85
Merilnik vrtljajev motorja 85
Mesta namestitve otroškega sedeža 64
Mikrofilter zraka 131
Motorno olje 183, 228, 232

N
Nalepka za zračno blazino..... 56
Napaka 143
Napaka električne ročne zavore... 91
Napetost baterije 103
Naslon za roko..... 52
Nastavitev ogledal 8
Nastavitev sedeža 6, 47
Nastavitev volana 8, 77
Nastavitev vzglavnika 7
Nastavljive prezračevalne šobe . 131
Nasveti za vožnjo..... 134
Nega notranjosti vozila 225
Nega za zunanji izgled..... 223
Nega zunanjosti vozila 223
Nenastavljive prezračevalne šobe 131
Nevarnosti, opozorila in svarila 4
Nizek nivo goriva 94
Notranja osvetlitev..... 119
Notranje luči 197
Notranje ogledalo..... 29

O
Oblast nad vozilom 134
Oblazinjenje..... 225
Odklepanje vozila 5
Odlaganje izrabljenih vozil 182
Odprta vrata 95
Odzračevanje sistema za dizelsko gorivo 188
Ogrevana ogledala 29
Ogrevanje 52
Ogrevanje, prezračevanje, hlajenje 14
Ogrevano zadnje okno 32
Ogrevan volanski obroč 78
Okvara..... 221
Olje, motorno..... 228, 232

Olje za servo volan..... 185
Omejevalnik hitrosti..... 153
Opozarjanje o menjavi voznega pasu..... 92, 170
Opozorila in obvestila o vozilu … 102
Opozorilna lučka za pripenjanje varnostnega pasu 89
Opozorilni trikotnik 74
Opozorilno utripanje smernikov . 117
Opozorilo na stransko slepo točko..... 164
Opozorilo za trk spredaj..... 154
Oprema za vleko 176
Orodje 203
Orodje vozila..... 203
Osebne nastavitve vozila 104
Osvetlitev armaturne plošče 197
Osvetlitev kozmetičnih ogledal . . 120
Osvetlitev ob izhodu 121
Osvetlitev zavojev..... 114
Otroški varnostni sedeži 62
Otroški varnostni sedeži ISOFIX . 67
Oznake na pnevmatikah 204

P

Parkiranje 16, 139
Parkirne luči 119
Parkirni pomočnik 157
Pepelniki 83
Platnena zložljiva streha 33
Podatki motorjev 235
Podatki vozila..... 232
Pokrov motorja 182
Pokrov podtalnega prostora za spravljanje zadaj 73
Položaji kontaktnega stikala 135
Položaj sedeža 46
Pomnenje delovanja..... 244
Pomnilnik nastavitev..... 20
Pomočnik za dolge luči..... 94, 112
Pomoč pri speljevanju na vzponu 147
Poraba goriva in emisija CO_2..... 174
Potrebno delo 182
Predal v sredinski konzoli 70
Predgretje 92
Prednje meglenke 94, 118
Prednji sedeži..... 46
Prednji smerniki 193
Predrtje pnevmatike..... 214
Pregled armaturne plošče 9
Prekinitev napajanja z električnim tokom 143
Prekinitev napajanja z gorivom v potisnem hodu 136
Preklopljiva ogledala 28
Preklop sedeža 49
Preklop v višjo prestavo..... 92
Prepoznavanje radijske frekvence (RFID)..... 244
Preverjanja na vozilu..... 182
Prezračevalne šobe..... 131
Prezračevanje..... 123
Pribor za prvo pomoč 74
Prikazovalnik menjalnika 141
Prikazovalnik servisnih intervalov 86
Prikaz razdalje pred vozilom..... 156
Priklop prikolice..... 175
Prilagoditev osvetlitve instrumentov 119
Prilagodljivi žarometi . . . 94, 114, 191
Priporočene tekočine in maziva 228, 232
Pritisnite pedal..... 91
Pritrdilna ušesca 74
Prometni pomočnik..... 167
Prostori za spravljanje..... 68
Prostornine 239
Prostor za spravljanje v naslonu za roko 70
Prtljažnik 23, 71
Prva pomoč..... 74

R

Radijski daljinski upravljalnik 19
Razdalja od tal..... 134
Regulator hitrosti 95, 151
Rezervno kolo 217
Ročna zatemnitev 29
Ročna zavora..... 145, 146

Ročni menjalnik 144
Ročni način prestavljanja 142

S

Samodejna zatemnitev 29
Samodejni vklop kratkih luči 114
Samodejni vklop luči 111
Samodejno zaklepanje 23
Senčniki 32
Servisiranje 132, 227
Servisne informacije 227
Servo volan..... 92
Shranjevanje vozila..... 181
Signaliziranje menjave voznega pasu 118
Simboli 4
Sistemi brisanja in pranja 13
Sistemi klimatske naprave..... 123
Sistemi za pomoč vozniku..... 151
Sistemi zaznavanja ovir..... 157
Sistem ogrevanja in prezračevanja 123
Sistem polnjenja 90
Sistem proti blokiranju koles 145
Sistem proti blokiranju koles (ABS) 91
Sistem proti zdrsu pogonskih koles 147
Sistem sprednjih varnostnih blazin 59
Sistem Stop-start..... 136
Sistem stranskih varnostnih blazin 60
Sistem varnostnih blazin 56
Sistem za nadzor tlaka v pnevmatikah..... 93, 205
Sistem zaščite pri prevračanju..... 42
Smernik 89
Snežne verige 210
Sovoznikov predal 68
Specifični podatki vozila 3
Speljevanje 15
Splošne informacije 175
Spredaj je zaznano vozilo..... 95
Sprednji shranjevalni prostori..... 69
Stekla..... 30
Stikalo luči 110
Stranske luči..... 110
Stranski smerniki 195
Stropne luči 120
Svetlobni blisk 113

Š

Škatla z varovalkami na armaturni plošči 200
Škatla z varovalkami v motornem prostoru 198
Škatla z varovalkami v prtljažniku 201
Števec dnevno prevoženih kilometrov 84
Števec prevoženih kilometrov 84

T

Tekočina za pranje 186
Tipska ploščica 230
Tlak motornega olja 93
Tlak v pnevmatikah 204, 240
Traction Control sistem izklopljen. 92
Trotočkovni varnostni pasovi 55

U

Učinkovitost 236
Ultrazvočni parkirni pomočnik..... 157
Uporaba pnevmatik in koles drugih dimenzij 210
Uporaba teh navodil 3
Upravljanje z volanom..... 134
Upravna stikala na volanu 77
Upravni elementi..... 77
Ura..... 81
Uvod 3

V

Varnostne blazine, zategovalniki varnostnih pasov, izskočni zaščitni loki..... 89
Varnostni pas 7
Varnostni pasovi 53
Varnost vozila..... 25

Varovala za otroke..... 62
Varovalke 197
Varovalni zaklep proti kraji (zapah) 25
Vetrna mreža..... 40
Vetrobransko steklo..... 30
Vhod zraka 131
Višinska nastavitev svetlobnega snopa žarometov 113
Vlečni drog..... 175
Vleka..... 175, 221
Vleka drugega vozila 222
Vleka prikolice 175
Vleka vozila 221
Vozne lastnosti, nasveti za vleko 175
Voznikov informacijski zaslon..... 95
Vozni nadzorni sistemi..... 147
Vpeljavanje novega vozila 135
Vpenjalne točke Top-tether..... 67
Vrata..... 23
Vstopna osvetlitev 121
Vzglavniki 44
Vzvratna kamera 165
Vzvratne luči 119
Vžigalnik 83

Z

Zadnja meglenka 94, 118
Zadnje luči 194
Zadnji prostori za spravljanje..... 73
Zagon in upravljanje..... 135
Zagon motorja 135
Zagon z zunanjim akumulatorjem 220
Zakasnitev izklopa..... 135
Zamenjava kolesa 214
Zamenjava metlice brisalca 188
Zamenjava žarnice 189
Zapora zagona motorja..... 94
Zarosene zaslonke žarometov . . 119
Zaščita akumulatorja pred izpraznitvijo 122
Zavore 145, 186
Zavorna pomoč 147
Zavorna tekočina 186
Zavorna tekočina in tekočina sklopke..... 228
Zavorni sistem in sistem sklopke . 90
Zimske pnevmatike 204
Zračenje..... 53
Zunanja ogledala..... 28
Zunanja osvetlitev 11, 110
Zunanja temperatura 80
Zunanje luči 94
Zvočna opozorila 103

Ž

Žarometi..... 110
Žarometi za vožnjo v tujini 113

Copyright by ADAM OPEL AG, Rüsselsheim, Germany.

Vse informacije, ki jih vsebuje ta priročnik, so veljavne na spodaj navedeni datum. Podjetje Adam Opel AG si pridržuje pravico do sprememb v tehničnih specifikacijah, lastnostih in oblikovanju vozil, ki odstopajo od informacij v tem priročniku, kakor tudi pravico, da spremeni sam priročnik.

Izdaja: junij 2014, ADAM OPEL AG, Rüsselsheim.

Natisnjeno na papirju, beljenemu brez klora.

KTA-2747/3-sl

junij 2014