Uporabniški priročnik

Vsebina

Uvod 2
Kratko in jedrnato 6
Ključi, vrata, okna 21
Sedeži in varnostni sistemi 46
Prostori za spravljanje 78
Instrumenti in upravni elementi 93
Osvetlitev 132
Ogrevanje, prezračevanje, hlajenje 141
Vožnja in rokovanje 154
Nega vozila 215
Vzdrževanje in servisiranje 263
Tehnični podatki 269
Informacija za stranko 278
Kazalo 286

Uvod

Gorivo	Označba			
Motorno olje	Kakovost			
	Viskoznost			
Tlak v pnevmatikah		Dimenzija pnevmatike	Spredaj	Zadaj
	Letne pnevmatike			
	Zimske pnevmatike			
Mase				
	Razmerje skupne mase vozila			
	- Lastna masa vozila - osnovni model			
	= Obremenitev			

Specifični podatki vozila

Prosimo, vnesite podatke Vašega vozila v označena polja, da bodo potrebne informacije v trenutku na razpolago.

Glejte razdelke "Servisiranje in vzdrževanje", "Tehnični podatki", tipsko ploščico vozila in državne registracijske dokumente.

Uvod

Vaše vozilo **Zafira Life/Vivaro** je idealna kombinacija v prihodnost usmerjene tehnologije, prepričljive varnosti, prijaznosti do okolja in ekonomičnosti.

V tem priročniku boste našli vse potrebne informacije za vašo varno, udobno in učinkovito vožnjo.

Informirajte vaše sopotnike v vozilu o mogoči nezgodi in nevarnosti poškodb pri neprimernem ravnanju z vozilom.

Vedno upoštevajte zakonske predpise v državah, kjer potujete. Predpisi v posameznih državah se utegnejo razlikovati s podatki v teh Navodilih za uporabo.

Neupoštevanje navodil v tem priročniku lahko vpliva na veljavnost vaše garancije.

Kadar ta navodila navajajo obisk servisne delavnice, priporočajo Opel Partnerja.

Vsi Opel Partnerji zagotavljajo prvovrstne storitve po zmernih cenah. Izkušeni strokovnjaki so bili izšolani v Oplovih tehničnih centrih in delajo po posebnih Oplovih predpisih.

Literatura za lastnika naj bo vedno pri roki v sovoznikovem predalu (predal za rokavice).

Uporaba teh navodil

- Ta priročnik opisuje vse lastnosti in možno opremo, ki je na voljo za ta model. **Določeni opisi, vključno z opisom prikazovalnika in funkcij menijev se morda ne nanašajo na Vaše vozilo zaradi različne izvedenke modela, specifikacij države, posebne opreme ali dodatne opreme.**
- Za uvodne informacije v poglavju "Kratko in jedrnato".
- Potrebne informacije najdete v vsebinskem kazalu z označenimi posameznimi odseki na začetku teh Navodil za uporabo.
- Stvarno kazalo olajša iskanje specifičnih informacij.
- Ta Navodila za uporabo se navezujejo na vozila z volanom na levi strani. Delovanje vozil z volanom na desni strani je podobno.
- Uporabniški priročnik uporablja identifikacijsko kodo motorja. Ustrezno prodajno oznako in inženirsko kodo najdete v razdelku "Tehnični podatki".
- Priporočene smeri v opisih, kot so levo ali desno, naprej ali nazaj vedno označujejo smer glede na smer vožnje.
- Zasloni morda ne podpirajo vašega jezika.
- Obvestila in opozorila na zaslonu ali na etiketah so napisana z **odebeljenimi** črkami.

Nevarnosti, opozorila in svarila

⚠Nevarnost

Besedilo, označeno z ⚠**Nevarnost** navaja informacijo o tveganosti oz. nevarnosti nesreče ali poškodbe. Neupoštevanje teh navodil utegne ogroziti življenje.

⚠Opozorilo

Besedilo, označeno z ⚠**Opozorilo** navaja informacijo o tveganosti oz. nevarnosti nesreče ali poškodbe. Neupoštevanje teh informacij lahko privede do poškodb.

Svarilo

Besedilo označeno s **Svarilo** navaja informacije o možnosti poškodb vozila. Neupoštevanje teh informacij lahko privede do poškodb vozila.

Simboli

Napotek na stran je označen s ⇨. ⇨ pomeni "glejte stran".

Navedbe strani in gesel v kazalu se nanašajo na naslove v kazalu vsebine.

Obilico prijetne in varne vožnje Vam želi

Vaša ekipa Opel

Kratko in jedrnato

Uvodne informacije glede uporabe

Odklepanje vozila

Za odklepanje vozila pritisnite 🔓. Odprite vrata s potegom kljuke na vratih.

Vrata prtljažnika

Po zaklepanju pritisnite gumb vrat prtljažnika in odprite vrata prtljažnika.

Radijski daljinski upravljalnik ⇨ 22.

Sistem centralnega zaklepanja ⇨ 24.

Sistem elektronskega oddajnika ⇨ 23.

Prtljažnik ⇨ 32.

Drsna vrata ⇨ 30.

Nastavitev sedeža

Nastavitev po dolžini

Povlecite ročaj, potisnite sedež in nato sprostite ročaj. Sedež poskušajte pomakniti naprej in nazaj, da preverite, ali je pritrjen v ustreznem položaju.

Položaj sedeža ⇨ 47.

Ročna nastavitev sedežev ⇨ 48.

Nagib naslonjala

Za nastavitev nagiba vrtite kolesce. Med nastavljanjem razbremenite naslonjalo.

Položaj sedeža ⇨ 47.

Ročna nastavitev sedežev ⇨ 48.

Višina sedeža

Potiskanje vzvoda

navzgor : sedež se dviga
navzdol : sedež se spušča

Položaj sedeža ⇨ 47.

Ročna nastavitev sedežev ⇨ 48.

Ledvena opora

Zasukajte ročno kolo, da sedež nastavite po lastnih željah.

Nastavitev vzglavnika

Vzglavnik premaknite navzgor ali navzdol. Če je vzglavnik zapahnjen, pritisnite vzvod in premaknite vzglavnik.

Vzglavniki ⇨ 46.

Varnostni pas

Izvlecite varnostni pas in ga zataknite v zaklep. Bočni del pasu ne sme biti zvit na nobenem delu in se mora tesno prilegati k telesu. Naslonjalo naj ne bo nagnjeno preveč nazaj (priporočen kot nagiba: največ 25°).

Pas odpnete s pritiskom na rdečo tipko na zaklepu.

Položaj sedeža ⇨ 47.

Varnostni pasovi ⇨ 57.

Sistem varnostnih blazin ⇨ 60.

Nastavitev ogledal

Notranje ogledalo

Ogledalo prilagodite tako, da ohišje premaknete v nasprotno smer.

Notranje ogledalo z ročno zatemnitvijo ⇨ 40.

Notranje ogledalo s samodejno zatemnitvijo ⇨ 40.

Zunanja ogledala

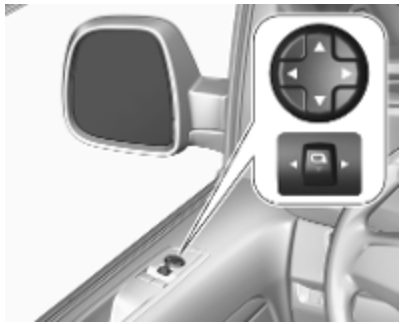

Izberite želeno zunanje ogledalo tako, da gumb za ogledalo pritisnete v levo oziroma desno.

Ustrezno ogledalo prilagodite s štirismernim stikalom.

Konveksna ogledala ⇨ 39.

Električna nastavitev ⇨ 39.

Zložljiva ogledala ⇨ 39.

Ogrevana ogledala ⇨ 40.

Nastavitev volana

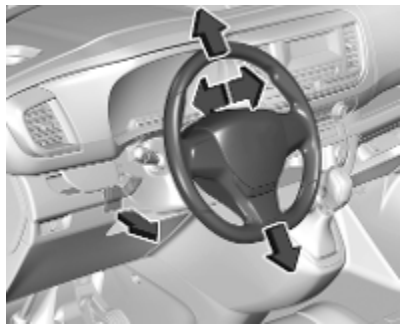

Sprostite ročico, nastavite volan, zataknite ročico v zavarovan položaj. Volana ne nastavljajte pri premikajočem vozilu in/ali blokiranem volanu.

Položaj sedeža ⇨ 47.

Položaji kontaktnega stikala ⇨ 155.

Pregled armaturne plošče

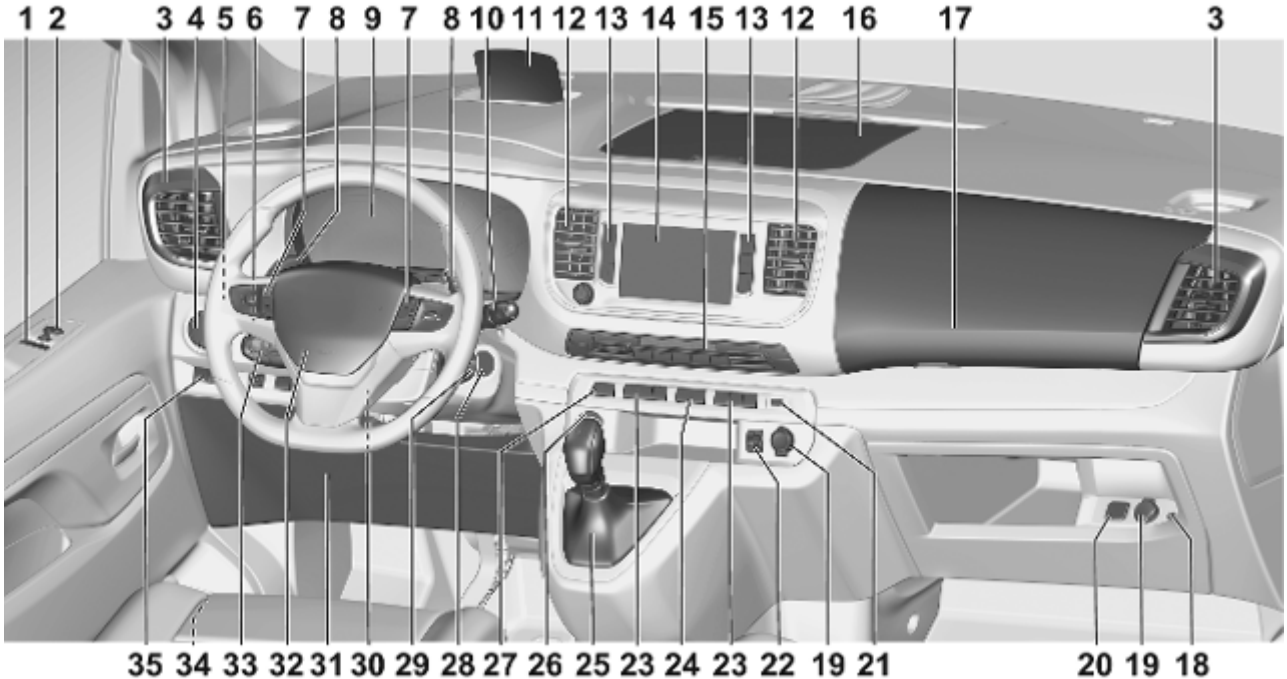

1 Električno pomična stekla 41
2 Zunanja ogledala 39
3 Stranske prezračevalne šobe 151
4 Izbiranje načina vožnje 174
5 Smerniki 136
Svetlobni blisk 134
Dolge luči 133
Osvetlitev ob izhodu 139
6 Upravni elementi nadglavnega zaslona 122
7 Upravna stikala na volanu 94
8 Lopatici volana 94
9 Instrumenti 106
Informacijski center voznika 117
10 Tipka za voznikov informacijski zaslon 117
Brisalec in naprava za pranje vetrobranskega stekla 96
Sistem pranja in brisanja zadnjega stekla 97
11 Nadglavni zaslon 122
12 Prezračevalne šobe 151
13 Upravni elementi za informacijski prikazovalnik . . 121
14 Informacijski zaslon 121
15 Elektronska klimatska naprava 143
16 Prostor za spravljanje 79
17 Prostor za spravljanje 79
18 AUX vhod
19 Električna vtičnica 99
20 Deaktiviranje sovoznikovih varnostnih blazin 65
21 USB vhod 99
22 Ogrevanje sedeža 52
23 Elektronski nadzor stabilnosti in sistem proti zdrsu pogonskih koles 173
Sistem za nadzor uhajanja zraka iz pnevmatik 243
Sistem Stop-start 159
Ogrevanje vetrobranskega stekla 44
Električni otroški varovalni zaklepi 28
Centralno zaklepanje 24
24 Opozorilno utripanje smernikov 135
25 Ročni menjalnik 171
Avtomatski menjalnik 167
26 Gumb za vklop 156
27 Samodejno zaklepanje 28
28 Kontaktno stikalo 155
29 Upravni elementi za Infotainment sistem
30 Nastavitev volana 94
31 Škatla varovalk 235
32 Hupa 95
33 Tempomat 176
Omejevalnik hitrosti 180
Prilagodljivi regulator hitrosti 183
34 Sprostitveni vzvod za odpiranje pokrova motornega prostora 218

35 Alarmna naprava 36

Opozarjanje o menjavi voznega pasu 204

Opozorilo na stransko slepo točko 198

Parkirni pomočnik 195

Grelnik parkiranega vozila . . 150

Višinska nastavitev svetlobnega snopa žarometov 134

Samodejni vklop dolgih luči 133

Zunanja osvetlitev

AUTO : samodejni vklop luči preklaplja med dnevnimi lučmi in žarometi

: stranske luči

: žaromet

Samodejni vklop luči ⇨ 133.

Prednje meglenke ⇨ 136.

Zadnja meglenka ⇨ 136.

Svetlobni blisk in dolge luči

Dolge luči ⇨ 133.

Pomočnik za dolge luči ⇨ 133.

Svetlobni blisk ⇨ 134.

Smerniki

navzgor : desni smerniki
navzdol : levi smerniki

Smerniki ⇨ 136.

Opozorilno utripanje smernikov

Pritisnite ⚠.

Opozorilno utripanje smernikov
⇨ 135.

Hupa

Pritisnite .

Sistemi brisanja in pranja

Brisalci vetrobranskega stekla

2 : hitro zvezno brisanje
1 : počasno zvezno brisanje
INT : intervalno brisanje
0 : izklop
AUTO : Samodejno brisanje s senzorjem za dež

Za en zamah brisalcev (pri izklopljenih brisalcih) potisnite stikalo navzdol.

Brisalci vetrobranskega stekla ⇨ 96.

Naprava za pranje vetrobranskega stekla

Sistem pranja vetrobranskega stekla ⇨ 96.

Tekočina za pranje ⇨ 220.

Zamenjava metlic brisalcev ⇨ 224.

Brisalec zadnjega stekla

0 : izklop
: brisalec zadnjega stekla
: sistem pranja zadnjega stekla

Sistem pranja zadnjega stekla

Nastavite na .

Šoba poškropi zadnje steklo, obenem brisalec nekajkrat obriše steklo.

Pranje in brisanje zadnjega stekla ⇨ 97.

Ogrevanje, prezračevanje, hlajenje

Ogrevano zadnje steklo

Ogrevanje vklopite s pritiskom .

Ogrevanje zadnjega stekla ⇨ 44.

Ogrevano vetrobransko steklo ⇨ 44.

Ogrevana zunanja ogledala

Glede na različico se ogrevanje upravlja tako, da pritisnete ali .

Ogrevanje deluje pri obratujočem motorju in se samodejno izklopi po kratkem času.

Ogrevana zunanja ogledala ⇨ 40.

Sušenje in odmrzovanje stekel

Sistem ogrevanja in prezračevanja, klimatska naprava

- Hitrost ventilatorja nastavite na najvišjo stopnjo.
- Temperaturno stikalo nastavite na najvišjo vrednost.
- Po potrebi vklopite hlajenje **A/C**.
- Vključite ogrevanje zadnjega stekla .
- Po potrebi odprite stranske prezračevalne šobe in jih usmerite na stekla v vratih.

Opomba

Če izberete nastavitve za sušenje in odmrzovanje stekel, je lahko funkcija Autostop onemogočena.

Če izberete nastavitve za sušenje in odmrzovanje stekel, ko je motor v Autostop režimu, se motor samodejno zažene.

Sistem Stop-start ⇨ 159.

Sistem ogrevanja in prezračevanja ⇨ 141.

Klimatska naprava ⇨ 143.

Elektronska klimatska naprava

- Pritisnite . LED dioda v gumbu sveti in s tem označuje vključeno stanje.
- Klimatska naprava in samodejni način se samodejno vklopita. LED lučka v gumb **A/C** zasveti, na zaslonu se prikaže **AUTO**.
- Sistem samodejno poskrbi za ustrezno nastavitev temperature in porazdelitve zraka, ventilator dela z visoko hitrostjo.
- Vključite ogrevanje zadnjega stekla .

- Vklopite ogrevanje vetrobranskega stekla .
- Vrnitev na predhodni način delovanja: znova pritisnite .

Opomba
Če med delovanjem motorja pritisnete , je funkcija Autostop onemogočena, dokler ponovno ne pritisnete .

Če pritisnete na gumb , ko je motor v režimu Autostop, se motor samodejno zažene.

Elektronska klimatska naprava ⇨ 145.

Menjalnik

Ročni menjalnik

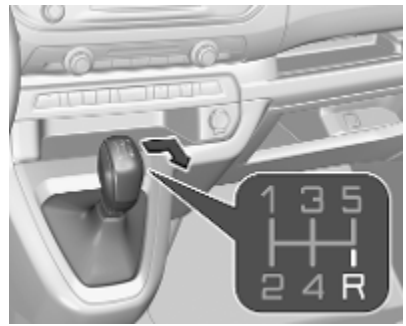

Če želite pri 5-stopenjskem menjalniku prestaviti v vzvratno prestavo, pritisnite stopalko sklopke in premaknite izbirno ročico v desno in nazaj.

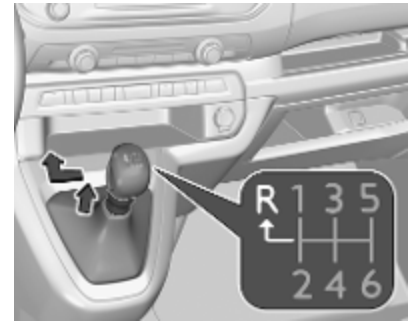

Če želite pri 6-stopenjskem menjalniku prestaviti v vzvratno prestavo, povlecite obroček pod glavo izbirne ročice in jo premaknite povsem v levo in naprej.

Ročni menjalnik ⇨ 171.

Avtomatski menjalnik

Tip A

Zasukajte prestavno ročico.

P : Parkiranje: prednja kolesa so blokirana. Vklopite samo pri mirujočem vozilu in zategnite ročno zavoro
R : Vzvratna: vklopite jo le pri mirujočem vozilu
N : Nevtralno – prosti tek
D : Samodejni režim
M : Ročni način prestavljanja

Tip B

Zasukajte prestavno ročico.

R : Vzvratna: vklopite jo le pri mirujočem vozilu
N : Nevtralno – prosti tek
A : Samodejni režim
M : ročni način prestavljanja

Avtomatski menjalnik ⇨ 167.

Speljevanje

Pred pričetkom vožnje preverite

- tlak v pnevmatikah ⇨ 242 in stanje pnevmatik ⇨ 276
- nivo motornega olja in ostalih tekočin ⇨ 218
- ali so vsa stekla, ogledala, luči in registrski tablici čisti in na njih ni snega ali ledu ter ali pravilno delujejo
- pravilno nastavitev ogledal ⇨ 39, sedežev ⇨ 47 in varnostnih pasov ⇨ 58
- delovanje zavor pri nizki hitrosti, posebej če so zavore mokre

Zagon motorja

Kontaktno stikalo

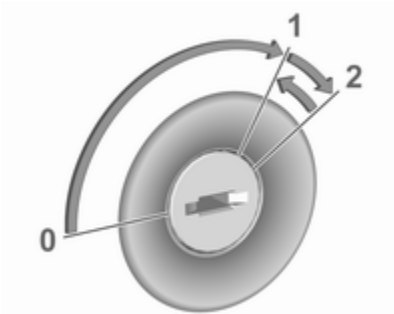

- ključ obrnite v položaj **1**
- malce zavrtite volan, da se sprosti zaklep volana
- ročni menjalnik: pritisnite sklopko in zavorni pedal

  avtomatski menjalnik: pritisnite zavorni pedal in pretaknite izbirno ročico v **P** ali **N**
- ne dodajajte plina
- dizelski motor: počakajte, da kontrolna lučka predgretja ugasne
- ključ zasukajte na položaj **2** in sprostite po zagonu motorja

Zagon motorja ⇨ 157.

Gumb za vklop napajanja

- ročni menjalnik: pritisnite sklopko in zavorni pedal
- avtomatski menjalnik: pritisnite zavorni pedal in pretaknite izbirno ročico v **P** ali **N**
- ne dodajajte plina
- pritisnite tipko **Start/Stop**
- ko se začne postopek zagona, spustite gumb

Sistem Stop-start

Če se vozilo premika počasi ali stoji in so izpolnjeni določeni pogoji, se vklopi funkcija samodejne zaustavitve.

Autostop prikazuje kontrolna lučka Ⓐ.

Ročni menjalnik: za ponovni zagon motorja spet pritisnite stopalko sklopke. Kontrolna lučka Ⓐ ugasne.

Avtomatski menjalnik: za ponovni zagon motorja spustite zavorno stopalko. Kontrolna lučka Ⓐ ugasne.

Sistem Stop-start ⇨ 159.

Parkiranje

⚠ Opozorilo

- Ne parkirajte vozila na vnetljivih tleh. Visoka temperatura izpušnega sistema lahko vname tla.
- Vedno zategnite ročno zavoro.
- Če je vozilo na ravni podlagi ali na klancu navzgor, pretaknite v prvo prestavo ali izbirno ročico v položaj **P** (avtomatski menjalnik tipa A) / **N** (avtomatski menjalnik tipa B). Na klancu navzgor obrnite kolesa proti cestišču.

  Če je vozilo na klancu obrnjeno navzdol, pretaknite v vzvratno prestavo oziroma izbirno ročico v prestavite položaj **P** (avtomatski menjalnik tipa A) / **N** (avtomatski menjalnik tipa B). Na klancu navzdol obrnite kolesa stran od cestišča.
- Zaprite okna.
- Izklopite motor.
- Kontaktni ključ odstranite iz kontaktnega stikala oziroma izklopite kontakt z gumbom za vklop/izklop. Obrnite volan do zaskoka.

- Zaklenite vozilo z 🔒 na daljinskem upravljalniku.

  Vključite alarmno napravo ⇨ 36.
- Hladilni ventilator lahko deluje tudi po izklopu motorja ⇨ 217.

Svarilo

Po vožnji z visokim številom vrtljajev ali z visoko obremenitvijo motorja, pustite pred izklopom motor obratovati še 30 sekund na prostem teku, da bi zaščitili turbo polnilec.

Ključi, ključavnice ⇨ 21.

Priprava vozila na daljše mirovanje ⇨ 216.

Ključi, vrata, okna

Ključi, ključavnice **21**
Ključi 21
Radijski daljinski upravljalnik 22
Sistem elektronskega oddajnika 23
Centralno zaklepanje 24
Samodejno zaklepanje 28
Otroški varovalni zaklepi 28
Vrata **30**
Drsna vrata 30
Prtljažnik 32
Varnost vozila **36**
Varovalni zaklep proti kraji (zapah) 36
Alarmna naprava 36
Imobilizator 38
Zunanja ogledala **39**
Konveksna oblika 39
Električna nastavitev 39
Zložljiva ogledala 39
Ogrevana ogledala 40
Notranje ogledalo **40**
Ročna zatemnitev 40
Samodejna zatemnitev 40
Ogledalo za nadziranje otrok 41
Okna **41**
Vetrobransko steklo 41
Električno pomična stekla 41
Zadnja okna 43
Ogrevano zadnje okno 44
Ogrevano vetrobransko steklo . . 44
Senčniki 45
Senčni rolo 45
Streha **45**
Panoramska streha 45

Ključi, ključavnice

Ključi

Svarilo
Na kontaktni ključ ne pritrdite težkih ali velikih predmetov.

Nadomestni ključi

Številko ključa najdete na privesku ključa.

Pri naročanju nadomestnega ključa je potrebno navesti številko ključa, ker je ključ del zapore zagona motorja.

Ključavnice ⇨ 259.

Centralno zaklepanje ⇨ 24.

Zagon motorja ⇨ 157.

Radijski daljinski upravljalnik ⇨ 22.

Elektronski oddajnik ⇨ 23.

Kodna številka adapterja za zaklepanje kolesnih matic je navedena na kartici. Navesti jo morate pri morebitnem naročilu nadomestnega adapterja.

Zamenjava kolesa ⇨ 249.

Ključ s preklopno ključevo brado

Za izskok ključeve brade pritisnite gumb. Za preklop ključeve brade pritisnite isti gumb.

Radijski daljinski upravljalnik

Glede na različico radijski daljinski upravljalnik omogoča delovanje naslednjih funkcij:

- centralno zaklepanje ⇨ 24
- selektivno odklepanje ⇨ 24
- varovalni zaklep proti kraji (zapah) ⇨ 36
- alarmna naprava ⇨ 36
- odklepanje vrat prtljažnika ⇨ 24
- električno pomična drsna vrata ⇨ 30
- električno pomična stekla ⇨ 41
- zlaganje ogledal ⇨ 39
- osvetlitev funkcije za lociranje vozila ⇨ 140
- osvetlitev okolice ⇨ 140

Domet daljinskega upravljalnika je več metrov, vendar je lahko odvisno od okoliščin tudi manjši. Opozorilno utripanje potrdi reakcijo.

Z daljinskim upravljalnikom ravnajte previdno in ga varujte pred vlago ter visokimi temperaturami, izogibajte se tudi nepotrebni uporabi.

Zamenjajte baterijo daljinskega upravljalnika

Baterijo zamenjajte takoj, ko se domet daljinskega upravljalnika skrajša.

Baterije in akumulatorji ne spadajo med hišne odpadke. Odlagajte jih na primerni reciklažni zbiralni točki.

1. Odstranite zadnji pokrov z daljinskega upravljalnika.
2. Ploščato baterijo izvlecite iz ležišča.
3. Baterijo zamenjajte z drugo enake vrste. Bodite pozorni na pravilno namestitev.
4. Znova pritrdite pokrov.

Napaka

Če daljinsko upravljanje centralnega zaklepanja ni možno, utegnejo za to biti krivi naslednji vzroki:

- Motnje v delovanju daljinskega upravljalnika.
- Napetost akumulatorja je prenizka.
- Preobremenitev sistema centralnega zaklepanja s pogosto uporabo v kratkih presledkih; oskrba z električnim tokom se prekine za kratek čas.
- Prenasičenost z radijskimi valovi, ki jih oddajajo močni zunanji radijski oddajniki.

Ročno odklepanje ⇨ 24.

Sistem elektronskega oddajnika

Glede na različico sistem elektronskega oddajnika omogoča delovanje brez ključa naslednjih funkcij:

- centralno zaklepanje ⇨ 24
- odklepanje vrat prtljažnika
- vklop žarometov

Potrebno je le, da ima voznik elektronski oddajnik ves čas pri sebi.

Poleg tega elektronski ključ vključuje funkcionalnost daljinskega upravljalnika ⇨ 22.

Z daljinskim upravljalnikom ravnajte previdno in ga varujte pred vlago ter visokimi temperaturami, izogibajte se tudi nepotrebni uporabi.

Zamenjava baterije elektronskega oddajnika (ključa)

Baterijo zamenjajte takoj, ko sistem ne deluje več primerno ali, ko se elektronskemu oddajniku skrajša domet.

Baterije in akumulatorji ne spadajo med hišne odpadke. Odlagajte jih na primerni reciklažni zbiralni točki.

1. Snemite zaščitni pokrov.
2. Ploščato baterijo izvlecite iz ležišča.
3. Baterijo zamenjajte z drugo enake vrste. Bodite pozorni na pravilno namestitev.
4. Znova pripnite pokrov.

Napaka

Če daljinsko upravljanje centralnega zaklepanja ni možno ali, če motorja ni možno zagnati, utegnejo biti za to naslednji vzroki:

- Napaka v elektronskem ključu.
- Elektronski ključ je izven dometa sprejema.
- Napetost akumulatorja je prenizka.
- Preobremenitev sistema centralnega zaklepanja s pogosto uporabo v kratkih presledkih; oskrba z električnim tokom se prekine za kratek čas.
- Prenasičenost z radijskimi valovi, ki jih oddajajo močni zunanji radijski oddajniki.

Za odpravitev te težave postavite elektronski oddajnik v območje dometa.

Ročno odklepanje ⇨ 24.

Centralno zaklepanje

Za zaklepanje vseh vrat, prtljažnika in lopute rezervoarja goriva.

S potegom notranje kljuke na vratih se zadevna vrata odklenejo in odprejo.

Opomba
V primeru nesreče s sprožitvijo varnostnih blazin in/ali varnostnih pasov se vozilo samodejno odklene.

Opomba
Nekaj časa po odklepanju vozila z daljinskim upravljalnikom se vrata, če jih nihče ne odpre, samodejno zaklenejo. Ta funkcija deluje, samo če je ustrezna nastavitev vklopljena v osebnih nastavitvah vozila ⇨ 125.

Selektivno odklepanje

Selektivno odklepanje omogoča, da odklenete samo sprednja vrata in loputo rezervoarja goriva ali drsna vrata in zadnja vrata/vrata prtljažnika. Selektivno odklepanje je treba konfigurirati.

Če želite aktivirati to funkcijo, izklopite kontakt, nato pa 🔒 držite več kot 2 sekundi. Svetleča (LED) dioda sveti. Oglasi se zvočni signal; če je vozilo tako konfigurirano, pa se na informacijskem prikazovalniku prikaže tudi sporočilo.

Če želite deaktivirati to funkcijo, izklopite kontakt, nato pa 🔒 držite več kot 2 sekundi. LED lučka ugasne.

Upravljanje daljinskega upravljalnika

Odklepanje

Pritisnite 🔓.

Način odklepanja je mogoče nastaviti. Možni sta dve nastavitvi:

- Vsa vrata in prtljažnik se bodo odkleniti s pritiskom 🔓.
- S pritiskom 🔓 se bodo odklenila samo voznikova vrata in sovoznikova vrata.

Odklepanje prtljažnika

Dvakrat pritisnite 🔒 ali 🔓, da odklenete samo prtljažnik, tj. drsna vrata in zadnja vrata ali vrata prtljažnika.

Zaklepanje

Zaprite vrata in prtljažnik.

Pritisnite 🔒.

Če vozilo ni dobro zaprto, sistem centralnega zaklepanja vrat ne bo zaklenil.

Potrditev

Delovanje centralnega zaklepanja potrjuje opozorilno utripanje smernikov. Predpogoj za to je, da je nastavitev aktivirana v osebnih nastavitvah vozila ⇨ 125.

Delovanje sistema elektronskega oddajnika

Pri tem mora biti elektronski oddajnik v dometu zunanjega sprejema antene, približno en meter od ustreznih vrat.

Odklepanje

Z dlanjo primite vratno kljuko sprednjih vrat, drsnih vrat ali tečajnih vrat oziroma pritisnite gumb vrat prtljažnika.

Način za odklepanje lahko nastavite v meniju za osebne nastavitve vozila na informacijskem prikazovalniku. Možni sta dve nastavitvi:

- Če z dlanjo primete kljuko sprednjih vrat, katero od kljuk drsnih vrat ali kljuko tečajnih vrat, se bodo odklenila stranska vrata, tečajna vrata/vrata prtljažnika in loputa rezervoarja goriva. Če je vozilo opremljeno z vrati prtljažnika, pritisnite gumb vrat prtljažnika.
- Če z roko primete za eno od kljuk sprednjih vrat, se odklenejo samo sprednja vrata in loputa rezervoarja za gorivo.

Osebne nastavitve vozila ⇨ 125.

Odklepanje prtljažnika

Če primete ročaj tečajnih vrat ali pritisnete gumb na vratih prtljažnika, odklenete samo prtljažnik, tj. tečajna vrata oziroma vrata prtljažnika.

Zaklepanje

Pritisnite eno od kljuk vrat ali gumb vrat prtljažnika.

Vsa vrata, prtljažnik in loputo posode za gorivo se bodo zaklenila.

Če vozilo ni pravilno zaprto, če elektronski ključ ostane v vozilu ali kontakt ni izključen, zaklepanje ne bo dovoljeno.

Potrditev

Delovanje centralnega zaklepanja potrjuje opozorilno utripanje smernikov.

Stikalo za centralno zaklepanje

Zaklepanje ali odklepanje vseh vrat in prtljažnika v potniški kabini. Če je vozilo opremljeno s sistemom elektronskega oddajnika, se zaklene ali odklene tudi loputa rezervoarja za gorivo.

Pritisnite 🔒 za zaklepanje. Zasveti lučka LED v gumbu.

Za odklepanje znova pritisnite 🔓. Lučka LED v gumbu ugasne.

Uporaba ključa v primeru, da pride do okvare centralnega zaklepanja

Če pride do okvare, npr.če je akumulator vozila izpraznjen ali se izprazni baterija daljinskega upravljalnika / elektronskega ključa, je voznikova vrata mogoče odkleniti z mehanskim ključem.

Ročno odklepanje

Elektronski ključ: pritisnite zaklep in ga držite, da izvlečete zloženi ključ.

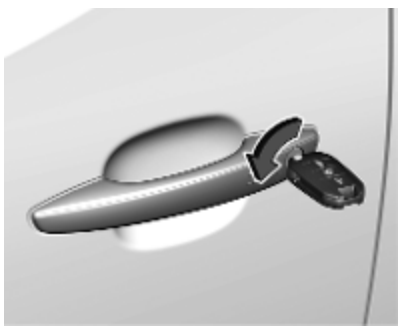

Ročno odklenite voznikova vrata tako, da ključ vstavite v ključavnico in ga obrnete.

Ostala vrata lahko odprete s potegom notranje kljuke.

Ob vklopu kontakta za vžig se izklopi varovalni zaklep proti kraji.

Ročno zaklepanje

Ročno zaklenite vrata, vrata prtljažnika in loputo rezervoarja za gorivo, tako da ključ vstavite v ključavnico na voznikovih vratih in ga zasukate.

Samodejno zaklepanje

Samodejno zaklepanje po speljevanju

Sistem omogoča samodejno zaklepanje vrat potniške kabine in vrat prtljažnika, takoj ko hitrost vozila preseže 10 km.

Če so katera od vrat odprta ali so odprt vrata prtljažnika, se vrata ne morejo samodejno zakleniti. Sistem na to opozori z zvokom neuspešnega zaklepanja ključavnice in hkratno osvetlitvijo na armaturni plošči ter z zvočnim signalom in prikazom opozorila.

To funkcijo je mogoče kadar koli aktivirati ali deaktivirati. Pri vključenem kontaktu pritisnite gumb in ga držite, dokler se ne sproži zvočni signal in prikaže ustrezno sporočilo.

Stanje sistema se shrani v pomnilniku, ko izklopite kontakt.

Samodejno ponovno zaklepanje po odklepanju

Ta funkcija kratek čas po zaklepanju z daljinskim upravljalnikom ali elektronskim ključem samodejno zaklene vsa vrata, prtljažnik in loputo rezervoarja goriva, če nobena od vrat niso odprta.

Otroški varovalni zaklepi

⚠ Opozorilo
Kadarkoli prevažate na zadnjih sedežih otroke, uporabite varovalo.

Mehanski otroški varovalni zaklepi

Otroški varovalni zaklep vklopite tako, da ga pomaknete navzgor. Drsnih vrat ni mogoče odpreti od znotraj.

Otroški varovalni zaklep izklopite tako, da ga pomaknete navzdol. Drsna vrata je mogoče odpreti od znotraj.

Električni otroški varovalni zaklepi

Daljinsko upravljanje preprečitve odpiranja drsnih vrat prek notranjih kljuk vrat.

Vklop

Pritisnite . Lučka indikatorja v gumbu zasveti, hkrati pa se prikaže potrditveno sporočilo. Lučka indikatorja v gumbu sveti, dokler je otroški varovalni zaklep izklopljen.

Izklop

Znova pritisnite gumb . Lučka indikatorja v gumbu ugasne, hkrati pa se prikaže potrditveno sporočilo.

Lučka indikatorja v gumbu sveti, dokler je otroški varovalni zaklep vklopljen.

Vrata

Drsna vrata

Odkrivanje

Ko ste odklenili vrata, povlecite zunanjo kljuko vrat in vrata potisnite proti zadnjemu delu onkraj točke upora.

Če želite vrata odpreti z notranje strani, potisnite kljuko in vrata potisnite proti zadnjemu delu onkraj točke upora.

Prekrivanje

Če želite vrata zapreti z zunanje strani, povlecite kljuko in vrata potisnite proti sprednjemu delu, dokler se ne zaklenejo.

Če želite vrata zapreti z notranje strani, potisnite kljuko in vrata potisnite proti sprednjemu delu, dokler se ne zaklenejo.

Svarilo

Pred vožnjo poskrbite, da so stranska drsna vrata popolnoma zaprta in varna.

Svarilo

V izogib poškodb ne premikajte stranskih drsnih vrat medtem, ko je odprta loputa za dolivanje goriva.

⚠ Nevarnost

Ne prevažajte daljših predmetov z odprtimi ali priprtimi drsnimi vrati, saj utegnejo zaradi vrtinčenja zraka v potniški prostor vozila prodirati strupeni izpušni plini, ki so brez barve in vonja. Utegne povzročiti nezavest ali celo smrt.

Dotakanje goriva ⇨ 208.

Električno pomična drsna vrata

⚠ Opozorilo

Bodite previdni pri upravljanju z električno pomičnimi drsnimi vrati. Nevarnost telesnih poškodb, posebej pazite na otroke!

Pri parkiranju vozila v klancu je potrebna posebna previdnost: vrata odprite ali zaprite do konca, dokler se ne zaskočijo v končnem položaju.

Med upravljanjem bodite pozorni na vse premike vrat. Odstranite vse predmete, ki bi se lahko zagozdili in se prepričajte, da v območju premikanja ni nikogar.

Drsna vrata lahko upravljate na te načine:

- pritisnite ali na radijskem daljinskem upravljalniku,
- pritisnite ali na elektronskem ključu,
- pritisnite ali na armaturni plošči,
- pritisnite ali na okvirju vrat,
- prostoročno s pomočjo senzorjev premikanja pod zadnjim odbijačem,
- tako, da povlečete ustrezno kljuko vrat.

Upravljanje z elektronskim oddajnikom

Če želite odpreti ali zapreti drsna vrata, pritisnite in pridržite oziroma .

Prostoročno upravljanje

Odvisno od konfiguracije ima lahko vozilo ena ali dvoje vrat, ki jih je mogoče prostoročno upravljati.

Če želite odpreti ali zapreti drsna vrata, stopalo pomaknite pod zadnji odbijač in ga pomikajte naprej in nazaj.

Pri tem mora biti elektronski oddajnik v dometu zunanjega sprejema antene, približno 1 m od senzorjev premikanja. Elektronski ključ mora biti na ustreznem predelu, ki je odvisen od konfiguracije vozila. Stopala ne držite na mestu in ga ne premikajte prepočasi.

Vklop in izklop prostoročnega upravljanja lahko nastavite na informacijskem prikazovalniku ⇨ 121.

Prtljažnik

Vrata prtljažnika

Okno v vratih prtljažnika ⇨ 43.

Odkrivanje

Po zaklepanju pritisnite gumb vrat prtljažnika in odprite vrata prtljažnika.

Glede na različico pritisnite , da odklenete vrata prtljažnika od znotraj.

Prekrivanje

Za zapiranje vrat uporabljajte notranji ročaj. Vrata prtljažnika potisnite od zgoraj navzdol, da jih popolnoma zaprete.

Ne pritiskajte gumba vrat prtljažnika med zapiranjem, saj bi se vrata prtljažnika lahko spet odklenila.

Z elektronskim ključem izven vozila in znotraj območja približno 1 m od vrat prtljažnika pritisnite desni gumb vrat prtljažnika, da zaklenete vozilo.

Sistem centralnega zaklepanja ⇨ 24.

Splošni nasveti pri odpiranju električno pomičnih vrat prtljažnika

⚠ Nevarnost

Ne vozite z odprtimi ali priprtimi vrati prtljažnika, npr. pri prevažanju daljših predmetov, saj utegnejo zaradi vrtinčenja zraka v

potniško kabino prodirati strupeni izpušni plini, ki so brez barve in vonja. Utegne povzročiti nezavest ali celo smrt.

Svarilo

Pred odpiranjem vrat prtljažnika v izogib poškodbam le-tega preverite ovire nad višino glave, npr. garažna vrata. Vedno preverite gibljivo območje nad in za vrati prtljažnika.

Opomba
Težki predmeti ali dodatna oprema na vratih prtljažnika bo povečala težo vrat in vrata ne morejo ostati odprta.

Opomba
Pri nizkih zunanjih temperaturah se prtljažna vrata morebiti ne bodo odprla do konca. V tem primeru z roko dvignite prtljažna vrata do običajnega končnega položaja.

Zasilno odpiranje vrat prtljažnika iz notranjosti vozila

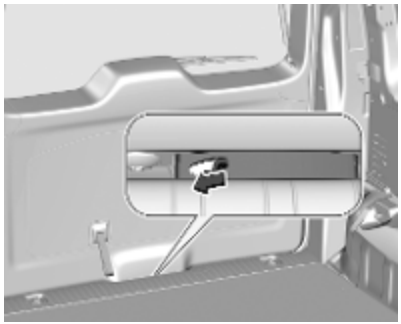

Odprtina za dostop med vrati in tlemi omogoča, da z ustreznim orodjem sprostite zapah vrat prtljažnika. Ročico potisnite v levo, da odklenete in odprete vrata prtljažnika.

Tečajna vrata

Odklenite tečajna vrata z daljinskim upravljalnikom ali s ključem.

Centralno zaklepanje ⇨ 24.

Za odpiranje tečajnih vrat povlecite notranjo kljuko.

Za sprostitev zapaha desnih tečajnih vrat povlecite vzvod.

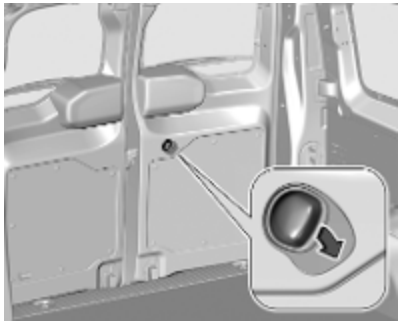

Za odpiranje vrat z notranje strani vozila povlecite notranjo ročico.

⚠ Opozorilo

Če so odprta zadnja vrata in, če je vozilo parkirano ob cesti, utegnejo biti zadnje luči zasenčene.

Ostale udeležence v prometu opozorite o prisotnosti Vašega vozila na cesti: uporabite varnostni trikotnik ali kakšen drug pripomoček, ki ustreza prometnim zakonom države.

Omejevalniki zadržijo vrata v odprtem položaju pod kotom 90º. Če želite odpreti vrata do 180°, potisnite zapah in jih odprite do želenega položaja. Preden zaprete vrata, omejevalnika premaknite v položaj pod kotom 90º.

⚠ Opozorilo

Prepričajte se ali so vrata s povečanim odpirnim kotom primerno zavarovana v odprtem položaju.

Odprta vrata utegne močnejši veter treščiti ob vozilo.

Vedno najprej zaprite desno krilo zadnjih vrat, nato pa šele levega.

Sistem centralnega zaklepanja ⇨ 24.

Varnost vozila

Varovalni zaklep proti kraji (zapah)

⚠ Opozorilo

Sistema ne vključujte, če so v vozilu potniki! Odklepanje od znotraj v tem primeru ni možno.

Sistem zaklene vsa vrata z zapahom. Vsa vrata morajo biti zaprta, če ne funkcija ne deluje.

Odklepanje vozila odklene tudi zapah. To ni izvedljivo s stikalom za centralno zaklepanje v vozilu.

Aktiviranje

Preprost ključ: Vstavite ključ in ga dvakrat zasukajte v desno v 5 sekundah.

Daljinski upravljalnik: V petih sekundah pritisnite 🔒 dvakrat na daljinskem upravljalniku.

Elektronski oddajnik: V petih sekundah dvakrat pritisnite eno od notranjih kljuk vrat.

Alarmna naprava

⚠ Opozorilo

Sistema ne vključujte, če so v vozilu potniki! Odklepanje od znotraj v tem primeru ni možno.

Alarmna naprava je zasnovana tako, da vozilo varuje proti tatvinam in vlomom.

Alarmna naprava je na voljo v kombinaciji z varovanjem pred krajo (zapahom).

Sistem nadzoruje vrata, vrata prtljažnika, pokrov motorja in potniško kabino.

Odvisno od različice vozila lahko nadzoruje tudi prtljažnik.

Aktiviranje

Kontakt mora biti izključen. Vsa vrata morajo biti zaprta in elektronski ključ ne sme ostati v vozilu. V nasprotnem primeru sistema ni mogoče vklopiti.

- Radijski daljinski upravljalnik: Nadzor vrat, vrat prtljažnika in pokrova motorja se vklopi 5 sekund po zaklepanju vozila s pritiskom 🔒. Nadzor potniške kabine se vklopi 45 sekund po zaklepanju vozila s pritiskom 🔒.
- Sistem elektronskega oddajnika: Nadzor vrat, vrat prtljažnika in pokrova motorja se vklopi 5 sekund po zaklepanju vozila, če z enim od prstov pritisnete označeni del kljuke sprednjih vrat. Nadzor potniške kabine se vklopi 45 sekund po zaklepanju vozila, če z enim od prstov pritisnete označeni del kljuke sprednjih vrat.

Vklop je potrjen z utripanjem LED lučke stanja in vklopom smernikom za kratek čas.

Če vrata ali vrata prtljažnika niso pravilno zaprta in je vozilo zaklenjeno z daljinskim upravljalnikom ali sistemom elektronskega oddajnika, bo vozilo ostalo odklenjeno. Kljub temu pa se bo alarmna naprava vklopila po 45 sekundah.

Opomba
Spremembe v potniškem prostoru vozila, kot je npr. uporaba sedežnih prekrival ali puščanje odprtih oken utegnejo negativno vplivati na nadziranje potniškega prostora.

Vključitev z izključitvijo nadziranja potniškega prostora

Nadziranje potniškega prostora izključite, če pustite v vozilu kakšno žival, ker se utegne sprožiti alarm zaradi gibanja v vozilu, ultrazvočnih valov in nagibanja vozila pri prevozu. Nadziranje potniškega prostora in nagiba vozila prav tako izključite pri prevozu na ladji ali vlaku.

1. Izključite kontakt.
2. Pritisnite OFF v naslednjih 10 sekundah, dokler LED lučka gumba ne zasveti neprekinjeno.
3. Izstopite iz vozila.
4. Vozilo lahko takoj zaklenete z daljinskim upravljanjem, s pritiskom ene od vratnih kljuk ali s pritiskom gumba vrat prtljažnika.

Vklop označuje utripanje LED lučke stanja.

Prikaz

Lučka LED v gumbu centralnega zaklepanja utripa, če je alarmna naprava aktivirana.

V primeru motenj poiščite servisno delavnico.

Deaktiviranje

Radijski daljinski upravljalnik: Pri odklepanju vozila s pritiskom na tipko 🔓 se izključi tudi alarmna naprava.

Sistem elektronskega oddajnika: Če vozilo odklenete s pritiskom na označeno mesto na eni od vratnih kljuk, se alarmna naprava izklopi.

Pri tem mora biti elektronski oddajnik v dometu zunanjega sprejema antene, približno en meter od ustreznih vrat.

Sistem se ne izključi, ko s ključem ali z gumbom za centralno zaklepanje v potniškem prostoru odklenete voznikova vrata.

Opomba
Če je vozilo odklenjeno in ni odprtih nobenih vrat, se vozilo samodejno ponovno zaklene po 30 sekundah. V tem primeru se bo ponovno vklopila tudi alarmna naprava.

Sprožitev alarma

Ob sprožitvi se oglasi sirena alarma skupaj z opozorilnim utripanjem. Pri sprožitvi alarma se vključi lahko le določeno število elementov sistema in le za določen čas (odvisno od dopuščanja zakona).

Alarmno napravo lahko izključite samo s pritiskom 🔓, s pritiskom na označeno mesto na eni od vratnih kljuk (s sistemom elektronskega oddajnika). LED lučka gumba OFF se bo ugasnila in smerniki bodo za kratek čas utripali.

Sproženi alarm, ki ga voznik ni prekinil, bo označen s hitrim utripanjem LED lučke gumba OFF. Če vklopite kontakt, utripanje takoj preneha.

Če je potrebno akumulator odklopiti (npr. zaradi vzdrževalnega dela), je potrebno sireno alarmne naprave deaktivirati po sledečem: Vključite in izključite kontakt, odklopite akumulator z omrežja v roku 15-ih sekund.

Če je bil akumulator odklopljen in znova priklopljen, počakajte 10 minut, preden znova zaženete motor.

Zaklepanje vozila brez vključitve alarmne naprave

Vozilo zaklenite tako, da v ključavnico na voznikovih vratih vstavite vgrajeni ključ daljinskega upravljalnika ali sistema elektronskega oddajnika in ga zasukate.

Okvara daljinskega upravljalnika

Vozilo odklenite tako, da v ključavnico na voznikovih vratih vstavite vgrajeni ključ daljinskega upravljalnika ali sistema elektronskega oddajnika in ga zasukate.

Odprite voznikova vrata.

Oglasila se bo hupa alarmne naprave.

Vključite kontakt.

Hupa se bo prenehala oglašati in LED lučka stanja se bo izklopila.

Imobilizator

Sistem je sestavni del stikala za vžig in preveri, ali se sme zagnati motor s trenutno uporabljenim ključem.

Zapora zagona se vključi samodejno po izvleku ključa iz kontaktne ključavnice.

Opomba
Čipi za prepoznavanje po radijski frekvenci (RFID) lahko motijo delovanje ključa. Ne odlagajte jih v bližini ključa, ko zaganjate vozilo.

Opomba
Elektronska zapora ne zaklene vrat. Vozilo vedno zaklenite, ko ga zapustite ⇨ 24.

Vključite alarmno napravo ⇨ 36.

Uporaba elektronskega ključa v sili ⇨ 156.

Zunanja ogledala

Konveksna oblika

Zaradi rahlega popačenja so objekti v ogledalu videti manjši in je zato nekoliko težje oceniti razdaljo med Vašim vozilom in vozilom za Vami.

Opozorilo na stransko slepo točko ⇨ 198.

Električna nastavitev

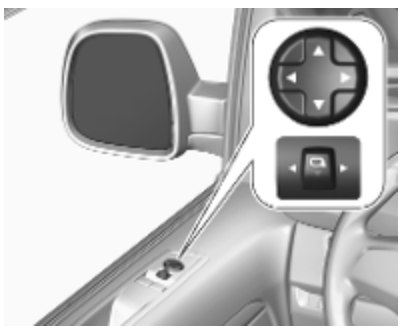

Izberite želeno zunanje ogledalo tako, da gumb za ogledalo pritisnete v levo oziroma desno.

Ustrezno ogledalo prilagodite s štirismernim stikalom.

Zložljiva ogledala

Zaradi varnosti pešcev se zunanji ogledali pri naletu na oviro, ki utegne biti tudi posledica nesreče, preklopita iz običajnega položaja navznoter. V prvotni položaj ju spravite z rahlim potiskom ohišja ogledala navzven.

Električni preklop

Gumb ogledal povlecite nazaj. Obe zunanji ogledali se preklopita.

Gumb ogledal znova povlecite nazaj, da zunanji ogledali vrnete v prvotni položaj.

Če električno zložljivo ogledalo ročno preklopimo navzven, se pri tem, ko gumb ogledal povlečete nazaj, naprej pomakne le drugo ogledalo.

Samodejni preklop

Ko zaklenete vozilo, se obe ogledali zložita.

Ko odklenete vozilo, se ogledali vrneta v prvotni položaj.

Funkcijo je mogoče izklopiti v osebnih nastavitvah vozila ⇨ 125.

Ogrevana ogledala

Glede na različico se ogrevanje upravlja tako, da pritisnete ali .

Ogrevanje deluje pri obratujočem motorju in se samodejno izklopi po kratkem času.

Ogrevanje zadnjega stekla ⇨ 44.

Notranje ogledalo

Ročna zatemnitev

Z ročico na spodnji strani lahko premaknete ogledalo v položaj, ki ponoči zmanjša bleščanje žarometov vozil za Vami.

Samodejna zatemnitev

Samodejno preprečevanje zaslepitve zaradi žarometov zadaj vozečih vozil pri nočni vožnji.

Ogledalo za nadziranje otrok

Ogledalo za nadziranje otrok vam omogoča, da opazujete zadnje sedeže. Ogledalo je mogoče nastaviti.

Okna

Vetrobransko steklo

Nalepke na vetrobranskem steklu

Na predel v bližini notranjega ogledala na vetrobransku steklu ne lepite nalepk, kot so cestninske nalepke. Vinjeta ali nalepka bi lahko ovirala območje zaznavanja senzorja in vidno območje kamere v ohišju ogledala.

Zamenjava vetrobranskega stekla

Svarilo

Če je vozilo opremljeno s senzorjem sprednje kamere sistema za pomoč vozniku, je bistvenega pomena, da so vse zamenjave vetrobranskega stekla opravljene natančno in v skladu s specifikacijami družbe Opel. V nasprotnem primeru ti sistemi morda ne bodo pravilno delovali, obstaja pa nevarnost nepričakovanega vedenja teh sistemov in / ali prikaza sporočil.

Električno pomična stekla

⚠ Opozorilo

Pri pomiku stekel bodite previdni. Nevarnost telesnih poškodb, posebej pazite na otroke!

Če prevažate otroke na zadnjih sedežih, vključite otroško varovalo, ki bo onemogočilo električni pomik zadnjih stekel.

Okna in streho zapirajte le tako, da postopek ves čas pozorno opazujete. Pazite, da med dviganjem stekel koga ali česa ne priprete.

Za pomikanje stekel vključite kontakt.

Za odpiranje želenega okna pritisnite ⬓, za zapiranje okna pa povlecite stikalo.

Rahel pritisk ali poteg stikala do rahlega upora: steklo se dviga ali spušča, dokler pritiskate ali privzdigujete stikalo.

Močnejši pritisk ali poteg stikala prek rahlega upora, nato pa sprostitev stikala: steklo se samodejno dviga ali spušča z varnostno funkcijo. Za ustavitev pomika premaknite stikalo še enkrat v isto smer.

Varnostna funkcija

Ta funkcija je odvisna od različice. Če steklo med samodejnim dviganjem naleti na oviro nad sredino okna, se takoj ustavi in spet nekoliko spusti.

Preprečitev varnostne funkcije

V primeru težav z zapiranjem zaradi zmrzali ipd. vključite kontakt vžiga, nato pa pritisnite stikalo do prve stopnje in ga zadržite. Steklo se dviga brez omogočene varnostne funkcije. Če želite pomik ustaviti, stikalo sprostite.

Pomikanje stekel od zunaj

Stekla lahko zaprete tudi izven vozila prek daljinskega upravljalnika.

Za zapiranje oken pritisnite in zadržite 🔒.

Za ustavitev pomika stekel sprostite stikalo.

Preobremenitev

Pri preobremenitvi sistema (npr. pri neprestanem odpiranju/zapiranju oken) se napajanje elektromotorjev za pomik stekel za kratek čas samodejno prekine.

Programiranje elektronike za samodejni pomik stekel

Če se stekla ne pomikajo samodejno (po odklopu akumulatorja), se na voznikovem informacijskem zaslonu prikaže opozorilo.

Opozorila in obvestila o vozilu ⇨ 124.

Aktivirajte elektroniko stekel po sledečem:

1. Zaprite vrata.
2. Vključite kontakt.
3. Stikalo pritiskajte, dokler se okno ne odpre popolnoma.
4. Stikalo vlecite, dokler se okno ne zapre popolnoma, nato pa ga pridržite še dve sekundi.
5. Ponovite postopek za vsako okno.

Zadnja okna

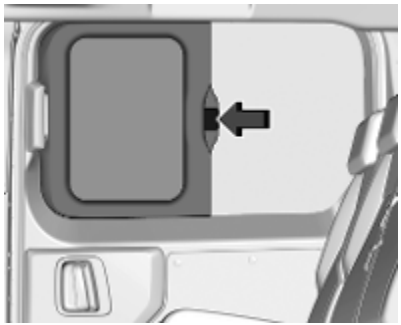

Če želite odpreti ali zapreti zadnje okno, pritisnite ročico in okno pomaknite nazaj oziroma naprej.

Mehanski otroški varovalni zaklep za zadnji okni

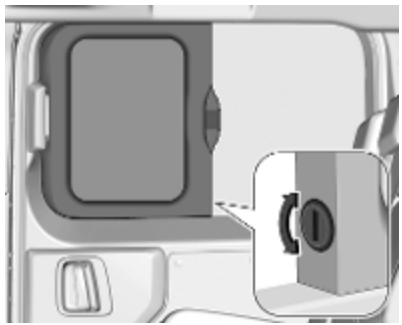

Če ga želite aktivirati, s ključem premaknite otroški varovalni zaklep na zgornji položaj. Drsnega okna ne bo mogoče odpreti od znotraj.

Če ga želite deaktivirati, s ključem premaknite otroški varovalni zaklep na spodnji položaj. Drsno okno bo mogoče odpreti od znotraj.

Okno v vratih prtljažnika

Okno v vratih prtljažnika je mogoče odpreti, da dostopite do prtljažnika, ne da bi odprli vrata prtljažnika.

Vrat prtljažnika in okna v vratih prtljažnika ni mogoče odpreti istočasno.

Odkrivanje

Ko odklenete vrata, pritisnite gumb in popolnoma odprite okno.

Prekrivanje

Pritiskajte na sredino stekla, dokler se ne zapre do konca.

Ogrevano zadnje okno

Pritisnite . Pri nekaterih različicah je mogoče ogrevana zadnja okna upravljati skupaj z ogrevanimi zunanjimi ogledali.

Ogrevanje deluje pri obratujočem motorju in se samodejno izklopi po kratkem času.

Položaj gumba je odvisen od sistema klimatske naprave.

Ogrevano vetrobransko steklo

Ta funkcija segreje celotno vetrobransko steklo skupaj z njegovim spodnjim delom.

Funkcija tako omogoča, da se brisalci hitro odlepijo z vetrobranskega stekla, v primeru, da so se primrznili na vetrobransko steklo. Poleg tega se prepreči nabiranje snega, ki ga povzroči delovanje brisalcev vetrobranskega stekla.

Ogrevanje upravljate z . LED lučka v gumbu zasveti.

Ogrevanje deluje pri obratujočem motorju in se samodejno izklopi glede na temperaturo okolice.

Če znova pritisnete , se bo delovanje ogrevanje izklopilo. LED lučka v gumbu preneha svetiti.

Senčniki

Za zaščito pred bleščanjem lahko preklopite senčnike navzdol ali vstran.

Med vožnjo morata biti pokrova ogledal zaprta.

Držalo za vstopnice se nahaja na hrbtni strani senčnika.

Senčni rolo

Proti bleščanju sonca na sedežih v drugi vrsti: rolo primite za oprimke, ga povlecite navzgor in zataknite na kljukico v zgornjem delu okvira vrat.

Streha

Panoramska streha

Senčili

Senčili premikate ročno.

Ustrezno senčilo premaknite na želeni položaj.

Sedeži in varnostni sistemi

Vzglavniki **46**
Prednji sedeži **47**
Položaj sedeža 47
Ročna nastavitev sedeža 48
Električni pomik sedeža 49
Preklop sedeža 50
Naslon za roko 51
Ogrevanje 52
Sporočilo 52
Zadnji sedeži **53**
Varnostni pasovi **57**
Trotočkovni varnostni pasovi 58
Sistem varnostnih blazin **60**
Sistem sprednjih varnostnih blazin 64
Sistem stranskih varnostnih blazin 64
Varnostne zavese 65
Deaktiviranje sovoznikovih varnostnih blazin 65
Varovala za otroke **67**
Otroški varnostni sedeži 67
Mesta namestitve otroškega sedeža 70

Vzglavniki

Položaj

⚠ Opozorilo

Vozite le s primerno nastavljenimi vzglavniki.

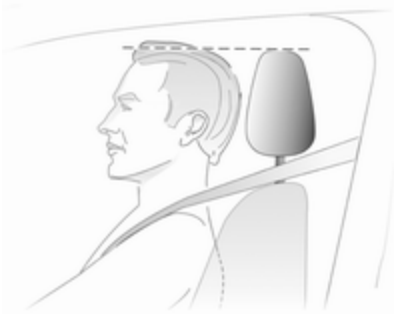

Zgornji rob vzglavnika naj bo v isti višini z zgornjim delom glave potnika. Če to pri zelo visokih osebah ni izvedljivo, nastavite vzglavnik v najvišji možni položaj oz. v najnižji možni položaj pri zelo nizkih osebah.

Nastavitev

Nastavitev višine

Vzglavnik premaknite navzgor ali navzdol. Če je vzglavnik zapahnjen, pritisnite vzvod in premaknite vzglavnik.

Demontaža

Vzglavnik pomaknite navzgor in ga odstranite. Če je vzglavnik zapahnjen, pritisnite vzvod in premaknite vzglavnik.

Montaža

Nosilni palici vzglavnika vstavite v luknji in vzglavnik potisnite navzdol.

Prednji sedeži

Položaj sedeža

⚠ Opozorilo

Vozite le s pravilno nastavljenim sedežem.

⚠ Opozorilo

Sedeža ne nastavljajte med vožnjo, ker se lahko nenadzorovano premakne.

⚠ Nevarnost

Ne sedite manj kot 25 cm od volanskega obroča, da se bo lahko varnostna blazina pravilno sprožila.

⚠ Opozorilo

Pod sedeži nikoli ne shranjujte predmetov.

- Sedite z zadnjim delom telesa ob naslonjalu. Pri pritiskanju stopalk (pedalov) naj bodo noge rahlo pokrčene. Sovoznikov sedež naj bo pomaknjen čimbolj nazaj.
- Nastavite višino sedeža, da imate dober pregled na vse strani ter nad vsemi merilniki in instrumenti. Med glavo in stropno oblogo naj bo vsaj za dlan razmika. Stegna naj rahlo leže na sedežu, ne da pri tem pritiskajo nanj.
- Sedite z rameni tesno ob naslonjalu. Sedite tako, da je zgornji del obroča volana dosegljiv v vzravnani drži telesa z

rahlo pokrčenimi rokami. Med obračanjem volana naj bodo rame v tesnem stiku s sedežnim naslonjalom. Naslojalo naj ne bo nagnjeno preveč nazaj. Priporočamo največji kot do 25°.

- Sedež in volan nastavite tako, da bo vaše zapestje naslonjeno na vrh volana, ko popolnoma iztegnete roko in se z rameni naslonite na naslonjalo.
- Nastavite volan ⇨ 94.
- Nastavite višino vzglavnika ⇨ 46.
- Nastavite ledveno oporo tako, da podpira naravno obliko hrbtenice.

Ročna nastavitev sedeža

Vozite samo z zaskočenimi sedeži in naslonjali.

Nastavitev po dolžini

Povlecite ročaj, potisnite sedež in nato sprostite ročaj. Sedež poskušajte pomakniti naprej in nazaj, da preverite, ali je pritrjen v ustreznem položaju.

Nagib naslonjala

Za nastavitev nagiba vrtite kolesce. Med nastavljanjem razbremenite naslonjalo.

Višina sedeža

Potiskanje vzvoda

navzgor : sedež se dviga
navzdol : sedež se spušča

Ledvena opora

Zasukajte ročno kolo, da sedež nastavite po lastnih željah.

Električni pomik sedeža

⚠ Opozorilo

Bodite pozorni pri premikanju električnih sedežev. Obstaja nevarnost poškodbe, še posebej poškodbe otrok. Lahko pride do zatikanja ob predmete.

Sedeže nastavljajte tako, da jih ves čas pozorno opazujete. O tem opozorite tudi ostale potnike v vozilu.

Nastavitev po dolžini

Stikalo pomaknite naprej ali nazaj.

Višina sedeža

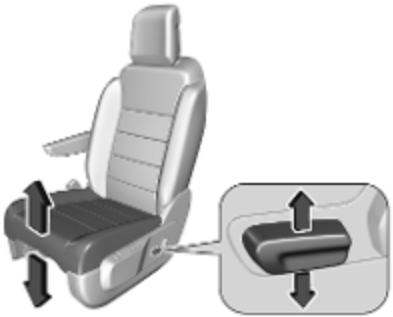

Stikalo pomaknite navzgor ali navzdol.

Nagib naslonjala

Stikalo nagnite naprej ali nazaj.

Ledvena opora

Pritisnite in sedež nastavite po svojih željah.

Preklop sedeža

Prednja sedeža je glede na različico mogoče preklopiti do konca nazaj v položaj mize.

Naslonjali prednjih sedežev

Preklapljanje

Prednji sedež potisnite nazaj, kolikor je mogoče, da se med preklapljanjem izognete stiku z armaturno ploščo.

Vzglavnik potisnite navzdol ali ga odstranite, preden preklopite naslonjalo.

Vzglavniki ⇨ 46.

Preklopite naslon za roko, če je prisoten.

Naslon za roko ⇨ 51.

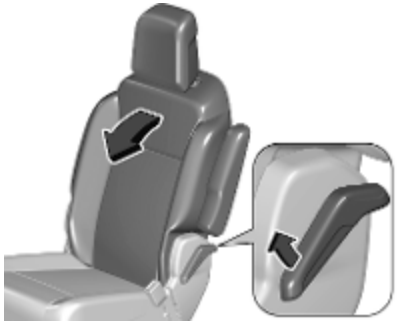

Povlecite ročico, naslonjalo preklopite popolnoma naprej in sprostite ročico.

⚠ Opozorilo

Ko je sovoznikov sedež preklopljen, morate izklopiti sistem sovoznikovih varnostnih blazin.

Deaktiviranje sovoznikovih varnostnih blazin ⇨ 65.

Ponovno postavljanje

Če želite sedež vrniti v pokončni položaj, povlecite ročico in naslonjalo popolnoma dvignite. Nato sprostite vzvod.

Sedežna klop – sovoznikova stran

Preklapljanje

Blazino sedeža dvignete tako, da potegnete zanko in dvignete blazino sedeža do naslonjala, tako da se zaskoči.

Sistem urejanja prtljage ⇨ 82.

⚠ Opozorilo

Pri preklapljanju sedeža roke nikoli ne potisnite pod sedež. Nevarnost poškodb!

Ponovno postavljanje

Blazino sedeža nastavite nazaj na prvotni položaj tako, da spustite blazino sedeža, dokler ne zaskoči.

Naslon za roko

Naslon za roko ima več nastavitvenih možnosti.

1. Lahko ga postavite povsem pokončno.
2. Lahko ga postavite povsem vodoravno.
3. Lahko ga počasi dvignete in ga zapahnete v želenem položaju.

Ogrevanje

Vrtljivi gumb ogrevanja sedežev je ob strani sedeža ali na armaturni plošči.

Ogrevanje prednjega sedeža vklopite tako, da zavrtite ustrezni vrtljivi gumb. Gretje ima tri nastavitve jakosti.

Če želite izklopiti ogrevanje sedeža, vrtljivi gumb zavrtite na položaj **0**.

Ljudem z občutljivejšo kožo ne priporočamo neprestanega gretja na najvišji stopnji.

Ogrevanje je na voljo le med obratovanju motorja in med funkcijo Autostop.

Sistem Stop-start ⇨ 159.

Sporočilo

Funkcijo masaže hrbta vklopite s pritiskom gumba. LED dioda v gumbu sveti in s tem označuje vključeno stanje.

Funkcija masaže se vklopi za 1 uro. V tem času se izvede šest ciklov masaže z vmesnimi premori.

Če želite spremeniti intenzivnost masaže, pritisnite. Na voljo sta dve nastavitveni stopnji.

Če še enkrat pritisnete, izklopite funkcijo masaže. LED lučka ugasne.

Funkcija masaže je na voljo le med delovanjem motorja oziroma funkcije Autostop.

Sistem Stop-start ⇨ 159.

Zadnji sedeži

⚠ Opozorilo

Ko nastavljate ali zlagate sedeže, držite roke in noge stran od območja pomika sedežev. Nevarnost poškodb!

Prepričajte se, da na točkah pritrditve in tračnicah ni nobenih predmetov.

Sedežev nikoli ne nastavljajte med vožnjo, saj se lahko nenadzorovano premaknejo.

Vozite samo s sedeži in naslonjali v zaskočenem položaju.

Pri različnih različicah sedežev so lahko ročice na različnih mestih. Na slikah so prikazani primeri.

Nastavitev sedežnega naslonjala

Preklapljanje naslonjala v položaj mize

1. Vzglavnik potisnite navzdol ali ga odstranite, preden preklopite naslonjalo.
   Vzglavniki ⇨ 46.
2. Preklopite naslon za roko, če je prisoten.
   Naslon za roko ⇨ 51.

3. Za sprostitev naslonjala povlecite sprednjo ročico oziroma potisnite zadnjo.
4. Naslonjalo preklopite v skrajno spodnjo lego.

Ponovno dviganje naslonjala

1. Povlecite sprednjo ročico oziroma pritisnite zadnjo.
2. Naslonjalo dvignite v povsem pokončen položaj, da se zaskoči.

Fiksni zadnji sedeži

Funkcija za enostaven vstop

Za enostaven dostop do sedežev v tretji vrsti lahko sedeža v drugi vrsti nagnete naprej.

Povlecite sprostitveni vzvod in sedež nagnite naprej.

Sedež nastavite nazaj na prvotni položaj tako, da ga dvignete do položaja, v katerem se zaskoči.

Nagnjeni položaj

1. Naslonjalo preklopite naprej v položaj mize.

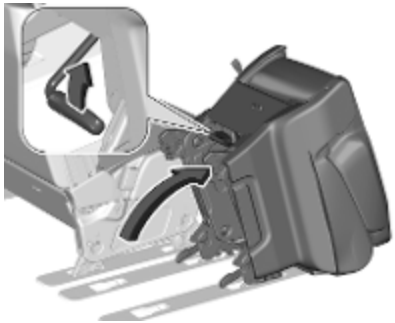

2. Povlecite sprostitveni vzvod in sedež nagnite naprej.

Odstranitev

Nekatere različice sedežev lahko odstranite.

1. Naslonjalo preklopite naprej v položaj mize.
2. Sedež premaknite v nagnjeni položaj.

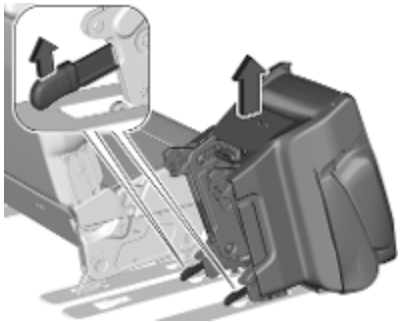

3. Povlecite vzvoda sprednjih vpenjalnih mehanizmov.
4. Odstranitev sedež.

Namestitev

1. Sprednji vpenjalni točki pritrdite v vpenjalna mehanizma.

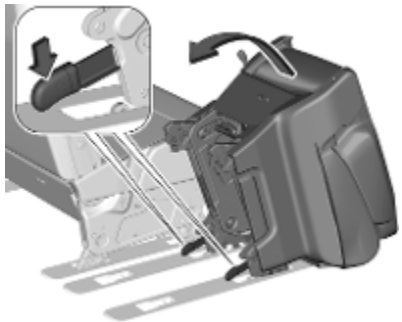

2. Pritisnite vzvoda, da zapahnete sprednji vpenjali, nato pa sedež nagnite nazaj do točke, v kateri se zaskoči.
3. Ponovno dvigi naslonjalo.

Zadnji sedeži na tračnicah

Enojne sedeže in sedežno klop lahko posamično premikate naprej in nazaj. Naslonjalo sedežne klopi je deljeno.

Nagib naslonjala

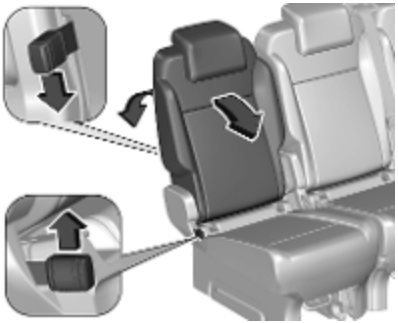

Za sprostitev in nastavitev naslonjala povlecite sprednjo ročico oziroma potisnite zadnjo.

Ko dosežete želeni položaj, sprostite ročico.

Nastavitev po dolžini

Če želite sprostiti sedež, sprednjo ročico povlecite navzgor ali povlecite zanko na zadnji strani, vendar pazite, da ne greste čez točko upora.

Sedež potisnite naprej oziroma nazaj.

Vzdolžna nastavitev vrste s sedežno klopjo

Če želite sedežno klop ali enojni sedež premakniti po celotni dolžini tračnice, naslonjalo zložite v položaj mize.

Sprostite zapah in sedež povlecite za zanko na zadnji strani, vendar pazite, da ne greste čez točko upora.

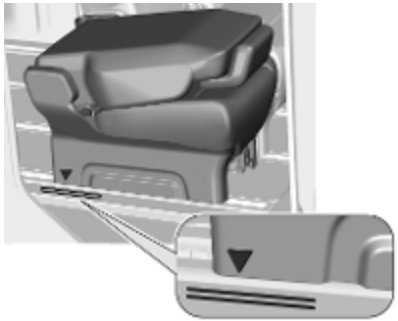

Puščica mora biti znotraj oznake.

Naslonjalo dvignite v povsem pokončen položaj.

Odstranitev

1. Naslonjalo preklopite naprej v položaj mize.

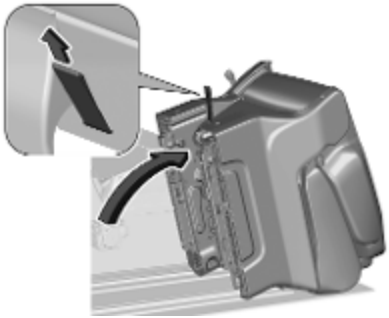

2. Zanko na zadnji strani povlecite čez točko upora in sedež nagnite naprej.
3. Odstranitev sedež.

Svarilo
Zanke ne uporabljajte za dviganje sedeža.

Namestitev

1. Zanka na zadnji strani mora biti v sproščenem položaju.

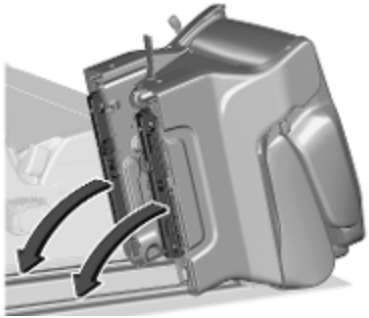

2. Sprednji del sedeža položite na tračnici in zadnji del nagnite nazaj.

Svarilo
Zanke ne uporabljajte za dviganje sedeža.

3. Potisnite sedež, da se zaskoči.
4. Naslonjalo dvignite v povsem pokončen položaj.

Nazaj obrnjen sedež

Enojni sedež na tračnici lahko obrnete nazaj ali naprej.

Svarilo
Pazite, da se sedeži ne bodo zadevali drug ob drugega. Na delih, ki prihajajo v stik, lahko pride do čezmerne obrabe.

1. Naslonjalo preklopite naprej v položaj mize.
2. Zanko na zadnji strani povlecite čez točko upora.

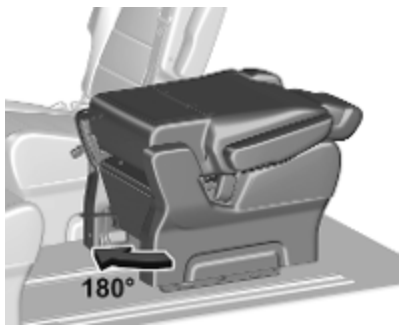

3. Sedež rahlo dvignite in ga zavrtite za 180°, da se zaskoči.
4. Naslonjalo dvignite v povsem pokončen položaj.

Varnostni pasovi

Pas se pri naglem pospeševanju ali upočasnjevanju zaskoči in tako zadrži potnika tesno na sedežu. S tem se možnosti poškodbe bistveno zmanjšajo.

⚠ Opozorilo

Varnostni pas si pripnite vedno pred vsako vožnjo.

V primeru nesreče ogrožajo nepripasane osebe voznika, sopotnike in tudi sebe.

En varnostni pas si lahko pripne le ena oseba.

Otroški varnostni sedeži ⇨ 67.

Občasno preverjajte delovanje vseh delov sistema varnostnih pasov in preverite, da niso umazani ali poškodovani.

Poškodovane dele morate obvezno zamenjati. Po nesreči so pasovi raztegnjeni, zato, prosimo, da jih kot tudi zategovalnike daste zamenjati strokovnjakom v servisni delavnici.

Opomba
Pazite, da z ostrimi predmeti pasov ne poškodujete ali priprete. Pazite, da v navijalce pasov ne zaide umazanija.

Opozorilna lučka za pripenjanje varnostnega pasu

Vsak sedež je opremljen z opozorilom za pripenjanje varnostnega pasu, ki ga prikazujeta lučki za ustrezen sedež na instrumentni plošči in stropni konzoli.

Opozoril za pripenjanje varnostnega pasu ⇨ 111.

Omejevalniki natezne sile

V primeru trčenja s počasnim popuščanjem napetosti varnostnega pasu zmanjšujejo obremenitev telesa.

Zategovalniki varnostnih pasov

V primeru trčenja od spredaj, od zadaj ali bočnega trčenja z določeno silo se sprednji in zadnji varnosti pasovi zategnejo. Sprednja varnostna pasova napenjata po dva zategovalnika na sedež. Varnostna pasova zunanjih zadnjih sedežev napenja po en zategovalnik na sedež.

⚠ Opozorilo

Neprimerno ravnanje z varnostnimi pasovi (demontiranje/montiranje delov) utegne povzročiti neželeno aktiviranje zategovalnikov.

Sprožitev zategovalnikov varnostnih pasov je označena z neprestanim svetenjem kontrolne lučke .

Sistem varnostnih blazin in zategovalnikov varnostnih pasov ⇨ 111.

Če so zategovalniki varnostnih pasov sproženi, jih je potrebno zamenjati v servisni delavnici. Vsak zategovalnik se sproži le enkrat.

Opomba
V območju delovanja zategovalnikov ne puščajte nobenih predmetov in ne vgrajujte dodatne opreme. Menjava posameznih komponent zategovalnika je prepovedana, ker sicer utegne vozilo izgubiti prometno dovoljenje.

Trotočkovni varnostni pasovi

Pripenjanje

Enakomerno potegnite pas iz navijalca, ga nezvitega namestite čez telo in vstavite zaponko v zaklep, da se slišno zaskoči. Med vožnjo si pas na diagonalnem delu večkrat zategnite.

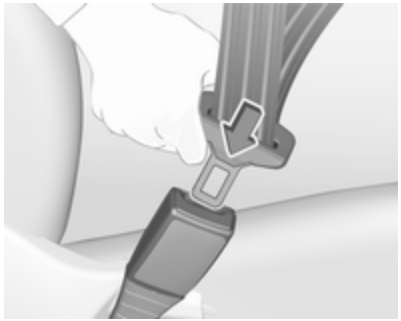

Ohlapna in debela oblačila otežujejo prileganje pasu k telesu. Prav tako ne sme biti med pasom in telesom nobenih drugih predmetov (npr. torbic, mobilnih telefonov).

⚠ Opozorilo

V žepih ne nosite trdih in lomljivih predmetov.

Opozorilo za pripenjanje varnostnega pasu ⇨ 111, ⇨ 117.

Nastavitev višine

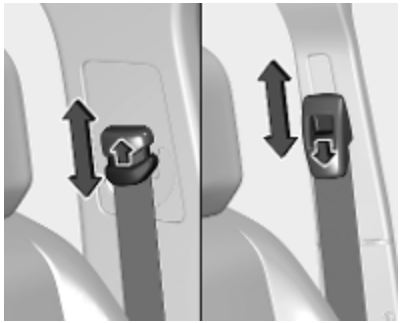

Pritisnite gumb za sprostitev zaklepa in del za nastavitev višine premikajte navzgor ali navzdol, dokler se ne zatakne v želenem položaju.

Višino pasu nastavite tako, da poteka prek rame. Pas ne sme teči prek vratu ali nadlahti.

Višine pasu ne nastavljajte med vožnjo!

Varnostni pasovi na zadnjih sedežih in na sedežni klopi

Navijalni boben je na naslonjalu sedeža.

Odpenjanje

Pas odpnete s pritiskom na rdeč gumb na zaklepu.

Uporaba varnostnih pasov med nosečnostjo

⚠ Opozorilo

Spodnji del pasu naj teče čim nižje prek medenice, da ne pritiska na trebuh.

Sistem varnostnih blazin

Sistem varnostnih blazin se sestoji iz večih internih (notranjih) sistemov, odvisno od stopnje opremljenosti.

Pri sprožitvi se varnostne blazine napihnejo v nekaj milisekundah. Varnostna blazina se razpre in uplahne tako hitro, da ju pri nesreči navadno sploh ni opaziti.

⚠ Opozorilo

Sistem varnostnih blazin se sproži na eksploziven način, zato lahko popravila izvaja samo ustrezno usposobljeno osebje.

⚠ Opozorilo

Dodajanje opreme, ki spremeni ogrodje vozila, sistem odbijačev, višino, pločevino na sprednjem ali bočnem delu, lahko prepreči ustrezno delovanje sistema varnostnih blazin. Na delovanje

sistema varnostnih blazin lahko vpliva spreminjanje katerih koli delov sprednjih sedežev, varnostnih pasov, modula za zaznavanje in diagnostiko zračnih blazin, volana, instrumentne plošče, notranjih tesnil vrat, vključno z zvočniki, vsemi moduli zračnih blazin, stropno oblogo ali oblogo stebrička, sprednjimi senzorji, senzorji bočnega trka ali ožičenjem zračnih blazin.

Opomba
Elektronska kontrolna enota sistema varnostnih blazin in zategovalnikov varnostnih pasov se nahaja v sredinski konzoli med sprednjima sedežema. Ne odlagajte magnetnih predmetov v bližino sredinske konzole!

Na pokrove varnostnih blazin ne pritrjujte drugih predmetov in jih ne prekrivajte z ničemer. Poškodovane pokrove naj zamenjajo v servisni delavnici.

Vsaka varnostna blazina se sproži le enkrat. Sprožene varnostne blazine dajte nemudoma zamenjati v servisu. Razen tega je lahko potrebna zamenjava volana, armaturne plošče, delov prevleke, tesnil vrat, kljuk in ročic ter sprednjih sedežev.

Menjava posameznih komponent sistema varnostnih blazin je prepovedana, ker sicer utegne vozilo izgubiti prometno dovoljenje.

Kontrolna lučka sistemov varnostnih blazin ⇨ 111.

Otroški varnostni sedeži na sovoznikovem sedežu z zračnimi blazinami

Opozorilo v skladu z ECE R94.02:

EN: NEVER use a rearward-facing child restraint on a seat protected by an ACTIVE AIRBAG in front of it; DEATH or SERIOUS INJURY to the CHILD can occur.

DE: Nach hinten gerichtete Kindersitze NIEMALS auf einem Sitz verwenden, der durch einen davor befindlichen AKTIVEN AIRBAG geschützt ist, da dies den TOD oder SCHWERE VERLETZUNGEN DES KINDES zur Folge haben kann.

FR: NE JAMAIS utiliser un siège d'enfant orienté vers l'arrière sur un siège protégé par un COUSSIN GONFLABLE ACTIF placé devant lui, sous peine d'infliger des BLESSURES GRAVES, voire MORTELLES à l'ENFANT.

ES: NUNCA utilice un sistema de retención infantil orientado hacia atrás en un asiento protegido por un AIRBAG FRONTAL ACTIVO. Peligro de MUERTE o LESIONES GRAVES para el NIÑO.

RU: ЗАПРЕЩАЕТСЯ устанавливать детское удерживающее устройство лицом назад на сиденье автомобиля,

оборудованном фронтальной подушкой безопасности, если ПОДУШКА НЕ ОТКЛЮЧЕНА! Это может привести к СМЕРТИ или СЕРЬЕЗНЫМ ТРАВМАМ РЕБЕНКА.

NL: Gebruik NOOIT een achterwaarts gericht kinderzitje op een stoel met een ACTIEVE AIRBAG ervoor, om DODELIJK of ERNSTIG LETSEL van het KIND te voorkomen.

DA: Brug ALDRIG en bagudvendt autostol på et forsæde med AKTIV AIRBAG, BARNET kan komme i LIVSFARE eller komme ALVORLIGT TIL SKADE.

SV: Använd ALDRIG en bakåtvänd barnstol på ett säte som skyddas med en framförvarande AKTIV AIRBAG. DÖDSFALL eller ALLVARLIGA SKADOR kan drabba BARNET.

FI: ÄLÄ KOSKAAN sijoita taaksepäin suunnattua lasten turvaistuinta istuimelle, jonka edessä on AKTIIVINEN TURVATYYNY, LAPSI VOI KUOLLA tai VAMMAUTUA VAKAVASTI.

NO: Bakovervendt barnesikringsutstyr må ALDRI brukes på et sete med AKTIV KOLLISJONSPUTE foran, da det kan føre til at BARNET utsettes for LIVSFARE og fare for ALVORLIGE SKADER.

PT: NUNCA use um sistema de retenção para crianças voltado para trás num banco protegido com um AIRBAG ACTIVO na frente do mesmo, poderá ocorrer a PERDA DE VIDA ou FERIMENTOS GRAVES na CRIANÇA.

IT: Non usare mai un sistema di sicurezza per bambini rivolto all'indietro su un sedile protetto da AIRBAG ATTIVO di fronte ad esso: pericolo di MORTE o LESIONI GRAVI per il BAMBINO!

EL: ΠΟΤΕ μη χρησιμοποιείτε παιδικό κάθισμα ασφαλείας με φορά προς τα πίσω σε κάθισμα που προστατεύεται από μετωπικό ΕΝΕΡΓΟ ΑΕΡΟΣΑΚΟ, διότι το παιδί μπορεί να υποστεί ΘΑΝΑΣΙΜΟ ή ΣΟΒΑΡΟ ΤΡΑΥΜΑΤΙΣΜΟ.

PL: NIE WOLNO montować fotelika dziecięcego zwróconego tyłem do kierunku jazdy na fotelu, przed którym znajduje się WŁĄCZONA PODUSZKA POWIETRZNA. Niezastosowanie się do tego zalecenia może być przyczyną ŚMIERCI lub POWAŻNYCH OBRAŻEŃ u DZIECKA.

TR: Arkaya bakan bir çocuk emniyet sistemini KESİNLİKLE önünde bir AKTİF HAVA YASTIĞI ile korunmakta olan bir koltukta kullanmayınız. ÇOCUK ÖLEBİLİR veya AĞIR ŞEKİLDE YARALANABİLİR.

UK: НІКОЛИ не використовуйте систему безпеки для дітей, що встановлюється обличчям назад, на сидінні з УВІМКНЕНОЮ ПОДУШКОЮ БЕЗПЕКИ, інакше це може призвести до СМЕРТІ чи СЕРЙОЗНОГО ТРАВМУВАННЯ ДИТИНИ.

HU: SOHA ne használjon hátrafelé néző biztonsági gyerekülést elölről AKTÍV LÉGZSÁKKAL védett ülésen, mert a GYERMEK HALÁLÁT vagy KOMOLY SÉRÜLÉSÉT okozhatja.

HR: NIKADA nemojte koristiti sustav zadržavanja za djecu okrenut prema natrag na sjedalu s AKTIVNIM ZRAČNIM JASTUKOM ispred njega, to bi moglo dovesti do SMRTI ili OZBILJNJIH OZLJEDA za DIJETE.

SL: NIKOLI ne nameščajte otroškega varnostnega sedeža, obrnjenega v nasprotni smeri vožnje, na sedež z AKTIVNO ČELNO ZRAČNO BLAZINO, saj pri tem obstaja nevarnost RESNIH ali SMRTNIH POŠKODB za OTROKA.

SR: NIKADA ne koristiti bezbednosni sistem za decu u kome su deca okrenuta unazad na sedištu sa AKTIVNIM VAZDUŠNIM JASTUKOM ispred sedišta zato što DETE može da NASTRADA ili da se TEŠKO POVREDI.

MK: НИКОГАШ не користете детско седиште свртено наназад на седиште заштитено со АКТИВНО ВОЗДУШНО ПЕРНИЧЕ пред него, затоа што детето може ДА ЗАГИНЕ или да биде ТЕШКО ПОВРЕДЕНО.

BG: НИКОГА не използвайте детска седалка, гледаща назад, върху седалка, която е защитена чрез АКТИВНА ВЪЗДУШНА ВЪЗГЛАВНИЦА пред нея - може да се стигне до СМЪРТ или СЕРИОЗНО НАРАНЯВАНЕ на ДЕТЕТО.

RO: Nu utilizați NICIODATĂ un scaun pentru copil îndreptat spre partea din spate a mașinii pe un scaun protejat de un AIRBAG ACTIV în fața sa; acest lucru poate duce la DECESUL sau VĂTĂMAREA GRAVĂ a COPILULUI.

CS: NIKDY nepoužívejte dětský zádržný systém instalovaný proti směru jízdy na sedadle, které je chráněno před sedadlem AKTIVNÍM AIRBAGEM. Mohlo by dojít k VÁŽNÉMU PORANĚNÍ nebo ÚMRTÍ DÍTĚTE.

SK: NIKDY nepoužívajte detskú sedačku otočenú vzad na sedadle chránenom AKTÍVNYM AIRBAGOM, pretože môže dôjsť k SMRTI alebo VÁŽNYM ZRANENIAM DIEŤAŤA.

LT: JOKIU BŪDU nemontuokite atgal atgręžtos vaiko tvirtinimo sistemos sėdynėje, prieš kurią įrengta AKTYVI ORO PAGALVĖ, nes VAIKAS GALI ŽŪTI arba RIMTAI SUSIŽALOTI.

LV: NEKĀDĀ GADĪJUMĀ neizmantojiet uz aizmuguri vērstu bērnu sēdeklīti sēdvietā, kas tiek aizsargāta ar tās priekšā uzstādītu AKTĪVU DROŠĪBAS SPILVENU, jo pretējā gadījumā BĒRNS var gūt SMAGAS TRAUMAS vai IET BOJĀ.

ET: ÄRGE kasutage tahapoole suunatud lapseturvaistet istmel, mille ees on AKTIIVSE TURVAPADJAGA kaitstud iste, sest see võib põhjustada LAPSE SURMA või TÕSISE VIGASTUSE.

MT: QATT tuża trażżin għat-tfal li jħares lejn in-naħa ta' wara fuq sit protett b'AIRBAG ATTIV quddiemu; dan jista' jikkawża l-MEWT jew ĠRIEĦI SERJI lit-TFAL.

GA: Ná húsáid srian sábháilteachta linbh cúil RIAMH ar shuíochán a bhfuil mála aeir ag feidhmiú os a chomhair. Tá baol BÁIS nó GORTÚ DONA don PHÁISTE ag baint leis.

Poleg opozorila v skladu z ECE R94.02 prav tako upoštevajte, da je naprej obrnjen varnostni otroški sedež dovoljeno uporabljati le v skladu z navodili in omejitvami v preglednici ⇨ 70.

Nalepka za zračno blazino je na obeh straneh sovoznikovega senčnika.

Deaktiviranje sovoznikovih varnostnih blazin ⇨ 65.

Sistem sprednjih varnostnih blazin

Varnostna meha s pirotehničnim polnilcem se nahajata v volanu in v armaturni plošči na desni strani. Označene so z napisom **AIRBAG**.

Sprednji varnostni blazini se sprožita v primeru čelnega trka z določeno silo. Kontakt mora biti za to vključen.

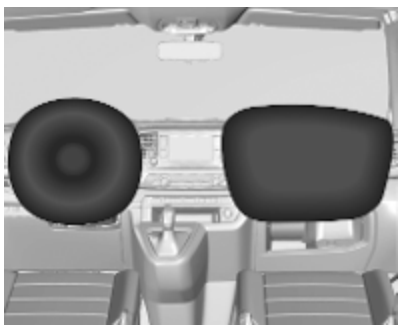

Napihnjena meha prestrežeta nalet teles in s tem bistveno zmanjšata možnost poškodb glave in zgornjega dela telesa sprednjih potnikov.

⚠ Opozorilo

Optimalna zaščita je možna le pri sedežu v pravilnem položaju.

Položaj sedeža ⇨ 47.

Na območju dosega delovanja varnostnih blazin ne sme biti nobenega predmeta.

Pravilno napeljite in pripnite varnostni pas. Le na ta način je zračna blazina lahko učinkovita.

Sistem stranskih varnostnih blazin

Stranske varnostne blazine se nahajajo v naslonjalih sprednjih sedežev. Označene so z napisom **AIRBAG**.

Stranski varnostni blazini se sprožita v primeru bočnega trka z določeno silo. Kontakt mora biti za to vključen.

Napihnjena varnostna meha ublažita nalet, kar bistveno zmanjša tveganost poškodb zgornjega dela telesa in medenice pri morebitnem bočnem trčenju.

⚠ Opozorilo

Na območju dosega delovanja varnostnih blazin ne sme biti nobenega predmeta.

Opomba
Uporabljajte le prekrivala sedežev, ki so odobrena za Vaše vozilo. Pri tem pazite, da ne prekrijete varnostnih blazin.

Varnostne zavese

Varnostne zavese se nahajajo v stropnem okviru na vsaki strani.

Varnostni zavesi se sprožita v primeru bočnega trka z določeno silo. Kontakt mora biti za to vključen.

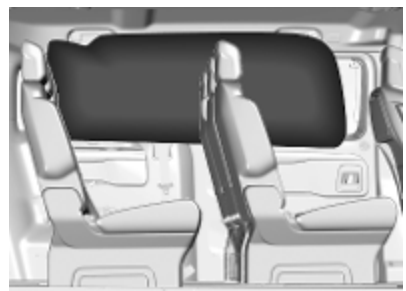

Napihnjena varnostna meha ublažita nalet, kar bistveno zmanjša tveganost poškodb glave pri morebitnem bočnem trčenju na ustrezni strani.

⚠ Opozorilo

Na območju dosega delovanja varnostnih blazin ne sme biti nobenega predmeta.

Obešalne kljuke na držajih na stropnem okviru uporabljajte zgolj za obešanje lahkih oblačil brez obešalnikov. V žepih oblačil ne sme biti nobene stvari.

Deaktiviranje sovoznikovih varnostnih blazin

V primeru namestitve varnostnega otroškega sedeža na sovoznikov sedež morate izključiti sistem varnostnih blazin za sovoznika v skladu z navodili v tabeli ⇨ 70.

Ko je sovoznikov sedež preklopljen, morate izklopiti sistem sovoznikovih varnostnih blazin.

Preklop sedeža ⇨ 50.

Stranske varnostne blazine, varnostne zavese, zategovalniki varnostnih pasov in voznikove varnostne blazine ostanejo aktivne.

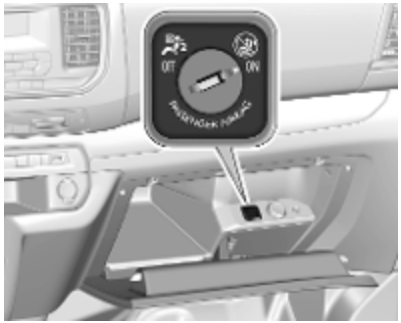

Za izklop sovoznikovih varnostnih blazin je na sovoznikovi strani armaturne plošče stikalo oz. ključavnica.

S ključem vozila izberite položaj oz. stanje:

OFF : sovoznikova zračna blazina je deaktivirana in se ne bo sprožila v primeru trka, kontrolna lučka OFF neprekinjeno sveti v sredinski konzoli

ON : sovoznikova varnostna blazina je dejavna

⚠ Nevarnost

Zračno blazino za sovoznika izključite, če uporabljate otroški varnostni sedež, za katerega veljajo navodila in omejitve v tabelah ⇨ 70.

Kadar sedi na sovoznikovem sedežu odrasla oseba, varnostna blazina za sovoznika ne sme biti izklopljena, saj to predstavlja nevarnost usodnih poškodb.

Če kontrolna lučka po vključitvi kontakta vžiga sveti pribl. 60 sekund, je sistem varnostnih blazin na sovoznikovi strani aktiven in se bo v primeru trka sprožil.

Če kontrolna lučka zasveti, ko vklopite kontakt, je sovoznikov sistem varnostnih blazin deaktiviran. Lučka sveti, dokler je varnostna blazina deaktivirana.

Stanje lahko spremenite le pri mirujočem vozilu in izključenem kontaktu.

Stanje ostane isto do naslednje spremembe.

Če pride do okvare sistema varnostnih blazin, se na instrumenti plošči vklopi opozorilo , ki ne ugasne. Poiščite strokovno pomoč v servisni delavnici. V tem primeru se zategovalniki pasov in varnostne blazine pri morebitnem trčenju ne utegnejo sprožiti.

Kontrolna lučka za varnostno blazino in napenjalnike varnostnih pasov ⇨ 111.

Kontrolna lučka izklopa varnostne blazine ⇨ 111.

Varovala za otroke

Otroški varnostni sedeži

⚠ Nevarnost

Če na sovoznikov sedež namestite otroški varnostni sedež, obrnjen v nasprotni smeri vožnje, mora biti sistem varnostnih blazin za sovoznika izključen. Isto velja za nekatere otroške varnostne sedeže, obrnjene v smeri vožnje, ki so označeni v tabelah ⇨ 70.

Deaktiviranje sovoznikovih varnostnih blazin ⇨ 65.

Nalepka za zračno blazino ⇨ 60.

Priporočamo otroške varnostne sedeže, ki so konstruirani posebej za Vaše vozilo. Za več informacij se obrnite na vaš servis.

Za pravilno nameščanje otroškega sedeža preberite naslednje napotke ter priložena navodila za uporabo otroških varnostnih sedežev.

Če je nameščen otroški sedež, enega ali več sedežev v isti vrsti ni dovoljeno uporabljati.

Upoštevajte zakonske predpise v posameznih državah. Zakon države, v kateri vozilte, lahko zahteva uporabo otroških sedežev le na določenih sedežih.

Za pritrditev otroških varnostnih sedežev so primerni:

- Trotočkovni varnostni pasovi
- Držala ISOFIX
- Top-tether

Trotočkovni varnostni pasovi

Otroške varnostne sedeže lahko pritrdite s tritočkovnimi varnostnimi pasovi. Odvisno od velikosti otroških varnostnih sedežev in opreme avtomobila lahko na zadnje sedeže hkrati namestite največ šest otroških varnostnih sedežev. Potem ko ste pritrdili otroški varnostni sedež, je treba zategniti tudi varnostni pas.

Mesta namestitve otroških sedežev ⇨ 70.

Držala ISOFIX

V vpetja ISOFIX pritrdite izključno odobrene ISOFIX otroške varnostne sedeže. Položaja ISOFIX otroških varnostnih sedežev, ki sta specifična za vozilo, so v razpredelnici označeni z ISOFIX ⇨ 70.

Držala ISOFIX se nahajajo nad simbolom i-Size v prevleki sedeža.

Otroški varnostni sedež i-Size je univerzalni varnostni sedež ISOFIX, ki je skladen z uredbo ZN št. 129.

Vse otroške varnostne sedeže i-Size lahko uporabite v vseh vozilih, ki so primerna za i-Size. Glejte razpredelnico i-Size ⇨ 70.

Poleg vpenjalnih točk ISOFIX morate uporabiti trak Top-tether ali podporno nogo.

Otroški sedeži i-Size in sedeži vozila s potrdilom i-Size so označeni s simbolom i-Size, glejte ilustracijo.

Vpenjalne točke Top-tether

Vpenjalne točke Top-tether so označene s simbolom za otroški sedež.

Poleg vpenjal ISOFIX pritrdite pas Top-tether v vpenjalne točke Top-tether.

Položaji otroških varnostnih sedežev ISOFIX univerzalne kategorije so označeni na razpredelnici z IUF ⇨ 70.

Izbira ustreznega otroškega sedeža

Za pritrditev otroških varnostnih sedežev so najprimernejši zadnji sedeži.

Otrok naj bo med vožnjo obrnjen s hrbtom v smer vožnje čim dlje. Otrokova vratna vretenca so še vedno prešibka in pri trčenju doživijo manjši stres, če otrok sedi s hrbtom v smer vožnje.

Primerni so otroški varnostni sedeži, ki so v skladu z veljavnimi predpisi UN ECE. Upoštevajte državne predpise o obvezni rabi otroških varnostnih sedežev.

Za varovala za otroke so priporočeni naslednji težnostni razredi:

- **Skupina 0+**:
  Römer Baby-Safe Plus nameščen tako, da je obrnjen nazaj, s sistemom ISOFIX ali brez, za otroke do 13 kg
- **Skupina I**:
  RÖMER Duo Plus ISOFIX s sistemoma ISOFIX in Top-tether ali brez za otroke med 9 kg in 18 kg
- **Skupina II, skupina III**:
  Römer Kidfix XP s sistemom ISOFIX ali brez za otroke od 15 kg do 36 kg

  Otroka na sedežu drži varnostni pas.

Dovoljena je samo namestitev na zunanje zadnje sedeže. Vzglavnik morate odstraniti.

- **Skupina II, skupina III**: Graco Booster za otroke od 15 kg do 36 kg

  Otroka na sedežu drži varnostni pas.

  Dovoljena je namestitev na sovoznikov sedež in na zadnje sedeže.

Prepričajte se, ali je otroški varnostni sedež, ki ga nameravate namestiti, primeren za Vaše vozilo.

Preverite, ali je otroški varnostni sedež nameščen na primerno mesto v vozilu, glejte naslednje preglednice.

Otrok naj vstopa in izstopa v vozilo, obrnjen stran od cestišča.

Če otroškega sedeža ne potrebujete, ga zavarujte z varnostnim pasom ali pa ga vzemite iz vozila.

Opomba
Na otroške varnostne sedeže ne lepite nalepk in jih ne prekrivajte z ničemer.

Otroški sedež, ki je bil izpostavljen stresom ali nesreči, morate obvezno zamenjati.

Mesta namestitve otroškega sedeža

Dovoljeni načini zapenjanja otroškega varnostnega sedeža s tritočkovnim varnostnim pasom

Vivaro brez tretje vrste sedežev

	Na sovoznikovem sedežu, pri deaktivirani zračni blazini	
	Enojni sedež	
Težnostni razred	sedežna klop (zunanji sedež)	sedežna klop (srednji sedež)
Skupina 0, Skupina 0+: do 13 kg	U[1, 2]	X
Skupina I: 9 do 18 kg	U[1, 2]	X
Skupina II: 15 do 25 kg	U[1, 2]	X
Skupina III: 22 do 36 kg	U[1, 2]	X

Težnostni razred	Na sedežih v drugi vrsti[6]
Skupina 0, Skupina 0+: do 13 kg	U[3]
Skupina I: 9 do 18 kg	U[3, 4]
Skupina II: 15 do 25 kg	U[3, 4]
Skupina III: 22 do 36 kg	U[3, 4]

Zafira Life, Vivaro s tretjo vrsto sedežev

	Na sovoznikovem sedežu		
	Enojni sedež sedežna klop (zunanji sedež)		sedežna klop (srednji sedež)
Težnostni razred	vklopljene varnostne blazine	izklopljene varnostne blazine	
Skupina 0, Skupina 0+: do 13 kg	X	U[1, 2]	X
Skupina I: 9 do 18 kg	UF	U[1, 2]	X
Skupina II: 15 do 25 kg	UF	U[1, 2]	X
Skupina III: 22 do 36 kg	UF	U[1, 2]	X

Težnostni razred	Na zadnjih sedežih (2. in 3. vrsta)
Skupina 0, Skupina 0+: do 13 kg	U[3, 5]
Skupina I: 9 do 18 kg	U[3, 4, 5]
Skupina II: 15 do 25 kg	U[3, 4, 5]
Skupina III: 22 do 36 kg	U[3, 4, 5]

U : splošna primernost za otroške varnostne sedeže, usmerjene naprej ali nazaj, skupaj s trotočkovnimi varnostnimi pasovi
UF : splošna primernost za otroške varnostne sedeže, usmerjene naprej, skupaj s trotočkovnimi varnostnimi pasovi
X : prepovedana uporaba otroškega varnostnega sedeža v tem težnostnem razredu
1 : sedež pomaknite naprej, koliko je potrebno, in nastavite naklon naslonjala v ustrezen navpični položaj, da je varnostni pas speljan naprej od zgornje sidrne točke
2 : nastavite nagib naslonjala sedeža po potrebi do navpičnega položaja, da zagotovite tesnost pasu na strani zaponke

3 : sedež, ki je pred otroškim varnostnim sedežem, premaknite naprej, kolikor je treba, in naslonjalo dvignite toliko navpično, kolikor je treba
4 : po potrebi nastavite ustrezno naslonjalo za glavo ali pa ga odstranite
5 : enojni sedeži: če je na srednjem sedežu nameščen otroški sedež, uporaba zunanjih sedežev ni dovoljena
6 : fiksna sedežna klop: preklopna sedežna klop je v postopku pridobivanja odobritve

Dovoljene opcije za nameščanje otroškega varnostnega sedeža z držali ISOFIX

Vivaro

Težnostni razred	Velikostni razred	Na sovoznikovem sedežu	Na sedežih v drugi vrsti[6] s sovoznikovo klopjo spredaj		Na sedežih v drugi vrsti[6] z enojnim sovoznikovim sedežem spredaj		Na sedežih v drugi vrsti (enojni sedeži)
			Zunanji sedeži	srednji sedež	Zunanji sedeži	srednji sedež	
Skupina 0: do 10 kg	F	X	X	X	IL[3, 4]	X	X
	G	X	X	X	IL[3, 4]	X	IL[2]
Skupina 0+: do 13 kg	C	X	X	X	IL[3, 4]	X	IL[2]
	D	X	X	X	IL[3, 4]	X	IL[2]
	E	X	X	X	IL[3, 4]	X	IL
Skupina I: 9 do 18 kg	C	X	X	X	IL[3, 4]	X	IL[2]
	D	X	X	X	IL[3, 4]	X	IL[2]
	A	X	IUF[3, 4]	X	IUF[3, 4]	X	IUF, IL
	B	X	IUF[3, 4]	X	IUF[3, 4]	X	IUF, IL
	B1	X	IUF[3, 4]	X	IUF[3, 4]	X	IUF, IL

		Na sedežih v tretji vrsti	
Težnostni razred	Velikostni razred	Fiksni zadnji sedež in sedežna klop	Fiksna enodelna sedežna klop
Skupina 0: do 10 kg	F	X	X
	G	X	X
Skupina 0+: do 13 kg	C	X	X
	D	X	X
	E	X	X
Skupina I: 9 do 18 kg	C	X	X
	D	X	X
	A	IUF, IL[4, 5]	X
	B	IUF, IL[4, 5]	X
	B1	IUF, IL[4, 5]	X

Zafira Life

Težnostni razred	Velikostni razred	Na sovoznikovem sedežu	Na sedežih v drugi vrsti		
			fiksni sedeži, sedežna klop	Sedežna klop 1/3 - 2/3 na tračnicah	Enojni sedeži na tračnicah[5]
Skupina 0: do 10 kg	F	X	X	IL[1, 2, 3]	X
	G	X	IL[1, 2]	IL[1, 2, 3]	X
Skupina 0+: do 13 kg	C	X	IL[2]	IL	IL[3]
	D	X	IL[2]	IL	IL
	E	X	IL	IL	IL
Skupina I: 9 do 18 kg	C	X	IL[2]	IL	IL[3]
	D	X	IL[2]	IL	IL
	A	X	IUF, IL[4]	IUF, IL[4]	IUF, IL[4]
	B	X	IUF, IL[4]	IUF, IL[4]	IUF, IL[4]
	B1	X	IUF, IL[4]	IUF, IL[4]	IUF, IL[4]

		Na sedežih v tretji vrsti			
Težnostni razred	Velikostni razred	Fiksni zadnji sedež in sedežna klop	Fiksna enodelna sedežna klop	Sedežna klop 1/3 - 2/3 na tračnicah	Enojni sedeži na tračnicah[5]
Skupina 0: do 10 kg	F	X	X	IL[1, 2, 3]	X
	G	X	X	IL[1, 2, 3]	X
Skupina 0+: do 13 kg	C	X	X	X	IL[3]
	D	X	X	IL[3]	IL[3]
	E	X	X	IL[3]	IL
Skupina I: 9 do 18 kg	C	X	X	X	IL[3]
	D	X	X	IL[3]	IL[3]
	A	IUF, IL[4, 5]	X	IUF, IL[4]	IUF, IL[4]
	B	IUF, IL[4, 5]	X	IUF, IL[4]	IUF, IL[4]
	B1	IUF, IL[4, 5]	X	IUF, IL[4]	IUF, IL[4]

IL : ustrezen za posamezna varovala ISOFIX kategorije "posebno vozilo", "omejeno" ali "pol-univerzalno". Varovalo ISOFIX mora biti odobreno za posamezno vrsto vozila (glejte seznam vrst vozil za otroški varnostni sedež)

IUF : primeren za ISOFIX otroške sedeže, usmerjene v smer vožnje univerzalne kategorije otroških varnostnih sedežev, dovoljenih za uporabo v tej težnostni skupini

X : uporaba otroškega varnostnega sedeža ISOFIX v tem težnostnem razredu ni dovoljena

1 : če je nameščen otroški sedež, enega ali več sedežev v isti vrsti ni dovoljeno uporabljati

2 : namestitev je mogoča samo za voznikovim sedežem

3 : sprednji sedež pomaknite naprej od otroškega varnostnega sedeža, koliko je potrebno

4 : po potrebi nastavite ustrezno naslonjalo za glavo ali pa ga odstranite

[5] : če je na srednjem sedežu nameščen otroški sedež, uporaba zunanjih sedežev ni dovoljena
[6] : fiksna sedežna klop: preklopna sedežna klop je v postopku pridobivanja odobritve

ISOFIX velikostni razredi in sedeži

A - ISO/F3	:	naprej usmerjen otroški varnostni sedež za otroke maksimalne velikosti v težnostnem razredu 9 do 18 kg
B - ISO/F2	:	naprej usmerjen otroški varnostni sedež za manjše otroke v težnostnem razredu 9 do 18 kg
B1 - ISO/F2X	:	naprej usmerjen otroški varnostni sedež za manjše otroke v težnostnem razredu 9 do 18 kg
C - ISO/R3	:	nazaj usmerjen otroški varnostni sedež za otroke maksimalne velikosti v težnostnem razredu do 18 kg
D - ISO/R2	:	nazaj usmerjen otroški varnostni sedež za manjše otroke v težnostnem razredu do 18 kg
E - ISO/R1	:	nazaj usmerjen otroški varnostni sedež za mlajše otroke v težnostnem razredu do 13 kg
F- ISO/L1	:	levi, bočno usmerjen otroški varnostni sedež (prenosna košara)
G - ISO/L2	:	desni, bočno usmerjen otroški varnostni sedež (prenosna košara)

Prostori za spravljanje

Prostori za spravljanje **78**
Sovoznikov predal 78
Držala za pijačo 78
Sprednji shranjevalni prostori 79
Predal pod sedežem 80
Prtljažnik **81**
Prekrivalo tovornega prostora ... 81
Pritrdilna ušesca 82
Sistem urejanja prtljage 82
Varnostna mreža 84
Dodatne možnosti za spravljanje predmetov **86**
Preklopne mizice 86
Miza 87
Sistem strešnega prtljažnika **90**
Strešni prtljažnik 90
Informacije o natovarjanju **91**

Prostori za spravljanje

⚠ Opozorilo

Ne prevažajte težkih ali ostrih predmetov v prtljažniku. Če tega ne upoštevate, lahko v primeru silovitega zaviranja, nenadne spremembe smeri vožnje ali prometne nesreče predmeti poškodujejo potnike.

Sovoznikov predal

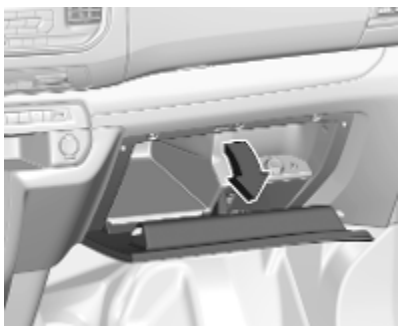

Če želite odpreti sovoznikov predal povlecite ročico.

Nekatere različice imajo v sovoznikovem predalu električno vtičnico, AUX vhod in stikalo za sovoznikovo zračno blazino.

Med vožnjo mora biti predal zaprt.

Držala za pijačo

Sprednja držala za pijačo

Držala za pijačo se nahajajo na straneh instrumentne plošče.

Zadnja držala za pijačo

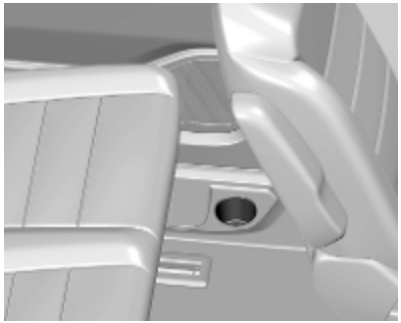

Držalo za pijačo za sedeže v drugi vrsti je v prostoru za spravljanje v predelu za noge.

Držala za pijačo za tretjo vrsto sedežev so ob straneh prtljažnika.

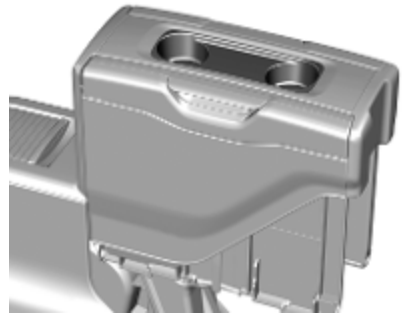

Večnamensko mizo preklopite navzgor.

Večnamenska miza ⇨ 87.

Sprednji shranjevalni prostori

Za odpiranje prostora za spravljanje pritisnite gumb in odprite pokrov.

Nekatere različice so opremljene s hlajenjem sovoznikovega predala.

Za odpiranje prostora za spravljanje pritisnite gumb in odprite pokrov.

Preklopna mizica ⇨ 86.

Predal pod sedežem

Prostor za spravljanje

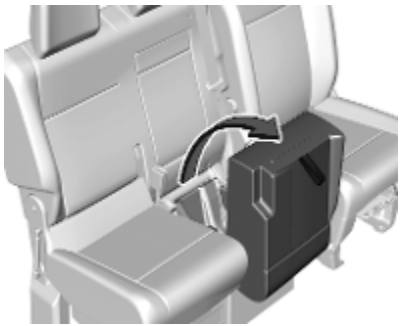

Pod srednjim sedežem sedežne klopi ob voznikovem sedežu je morda prostor za spravljanje. Dvignite sedežno blazino, tako da potegnete ročaj.

Pod srednjim in levim sedežem sedežne klopi se morda nahaja prostor za spravljanje. Dvignite sedežno blazino.

Pri nekaterih različicah je mogoče z zadnje strani odstraniti prostor za spravljanje, da si ustvarite dovolj prostora za dolge predmete.

Prtljažnik

Pri nekaterih različicah je prtljažni prostor mogoče povečati tako, da zložite ali odstranite sedeže druge ali tretje vrste.

Različica vozila s sedežnima klopema v drugi in tretji vrsti

Pri natovarjanju upoštevajte naslednje:

- Na sedeže tretje vrste, preklopljene v položaj mize, naložite predmete samo, če se tudi sedeži druge vrste preklopljeni.

- Če je sedežna klop v drugi ali tretji vrsti v nagnjenem položaju: zunanji sedež ne sme biti zaseden.

- Če je enojna sedežna klop v drugi ali tretji vrsti v nagnjenem položaju: srednji sedež ne sme biti zaseden.

- Če je sedež v drugi ali tretji vrsti preklopljen v položaj mize: ustrezni sedež v tretji vrsti ne sme biti zaseden.

- Če je sedež v drugi vrsti v nagnjenem položaju: ustrezni sedež v tretji vrsti ne sme biti zaseden.

Zlaganje sovoznikovega sedeža ⇨ 50.

Preklapljanje ali odstranjevanje zadnjih sedežev ⇨ 53.

Prekrivalo tovornega prostora

Na prekrivalo ne odlagajte predmetov.

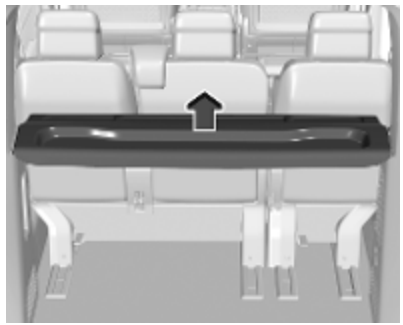

Dvignite prekrivalo tovornega prostora in ga odstranite.

Če želite namestiti prekrivalo tovornega prostora, ga vstavite v držali na obeh straneh.

Pritrdilna ušesca

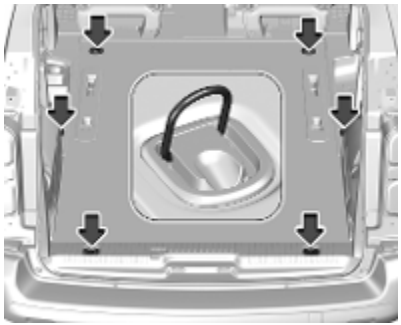

Pritrdilna ušesca so namenjena za pritrjevanje prtljage in predmetov, da ne drsijo po prtljažniku z uporabo pritrdilnih jermen ali tovorne mreže.

Pritrdilna ušesca so na tleh vozila. Odvisno od vozila se lahko številka in mesto pritrdilnih ušes razlikujeta.

Sistem urejanja prtljage

Loputa za sovoznikovim sedežem

Glede na različico pregrada za sprednjimi sedeži ščiti voznika in sopotnike pred nevarnostjo premikanja tovora.

V pregradi za sovoznikovim sedežem bi se morala nahajati loputa, ki jo je možno odstraniti, zato da je možno shraniti dolge predmete.

Če je zunanji sedež preklopljen in je loputa odprta, mora srednji sedež ostati prost.

Odstranjevanje lopute

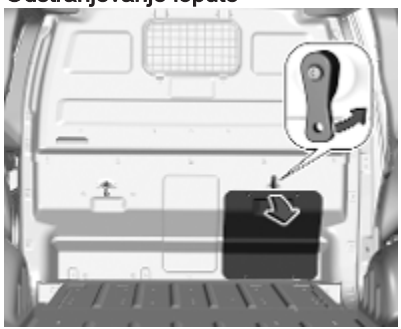

1. Sprostite zaporno napravo, spustite loputo in jo odstranite.
2. Loputo shranite za voznikovim sedežem.

Zaporno napravo zasukajte navzgor. Tečaje lopute spravite v svoje ohišje, dvignite loputo in zaprite zaporno napravo.

Umikanje lopute

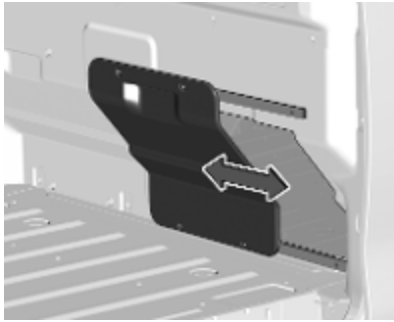

Loputo potisnite vstran. Pritrjena je z magneti.

Pripenjanje zaščitne mreže

Zaščitno mrežo je treba namestiti vedno, kadar je sedežna klop sprednjega sedeža preklopljena, loputa predelne stene pa odprta.

1. Dvignite sedežno blazino sedežne klopi na sovoznikovi strani.

   Preklop sedeža ⇨ 50.

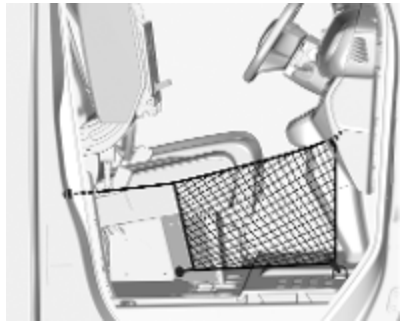

2. Pritrdite mrežo, kot je prikazano na sliki.

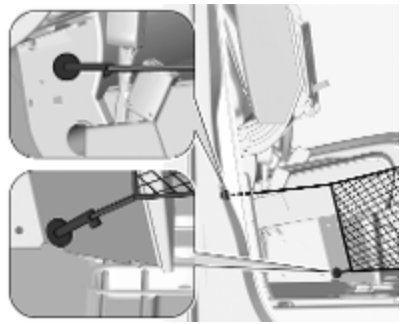

3. Nastavek vstavite v odprtino. Nastavek pritrdite tako, da ga zavrtite za četrtino obrata v desno.

4. Kavlje pripnite v pritrdilna ušesca v sovoznikovem predalu in na tleh.

Po opravljenem prevozu odstranite zaščitno mrežo in preklopite sedež.

Sedežna klop v drugi vrsti v gospodarskem vozilu

Sedežno klop v drugi vrsti je mogoče zložiti, da povečate prtljažnik.

⚠ Opozorilo

Ko nastavljate ali zlagate sedeže, držite roke in noge stran od območja pomika sedežev. Nevarnost poškodb!

Prepričajte se, da na točkah pritrditve in tračnicah ni nobenih predmetov.

Sedežev nikoli ne nastavljajte med vožnjo, saj se lahko nenadzorovano premaknejo.

Vozite samo s sedeži in naslonjali v zaskočenem položaju.

Preklapljanje

1. Vzglavnike nagnite naprej.

   Zanko povlecite navzgor, da sprostite sedežno klop.
2. Dvignite sedežno klop tako, da ročaj na sprednji stran povlečete naprej do točke, na kateri se klop zaskoči.

Ponovno postavljanje

1. Če želite sedežno vrniti v prvotni položaj, povlecite zanko, da jo sprostite.
2. Ročaj povlecite nazaj do točke, na kateri se zaskoči in je klop v prvotnem položaju.

   Dvignite vzglavnike.

Varnostna mreža

Varnostna mreža za sedeži

Pri nekaterih različicah je varnostno mrežo mogoče namestiti za sedeže druge vrste, tretje vrste ali sprednje sedeže.

Če želite povečati prostornino prtljažnika, lahko sedeže za varnostno mrežo preklopite ali odstranite.

Zadnji sedeži ⇨ 53.

Naslonjala pred varnostno mrežo morajo biti v pokončnem položaju.

Za varnostno mrežo ne smejo sedeti potniki.

Montaža stropnega okvira

1. Stropni okvir ima na obeh straneh odprtine za montažo. Odprite pokrove, če so prisotni.
2. Spustite in zataknite drog mreže na eni strani, stisnite drog ter ga spustite in priklopite na drugi strani.

Montaža na tla

1. a) Montaža s pritrdilnimi ušesci

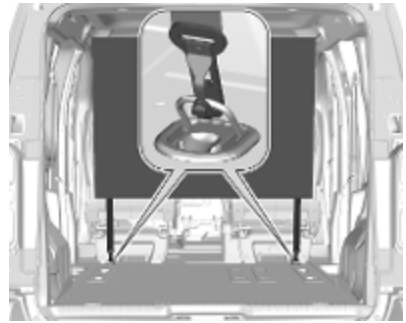

Kavlje trakov varnostne mreže zapnite v pritrdilna ušesca.

Pritrdilna ušesca ⇨ 82.

b) Montaža pri zadnjih sedežih na tračnicah

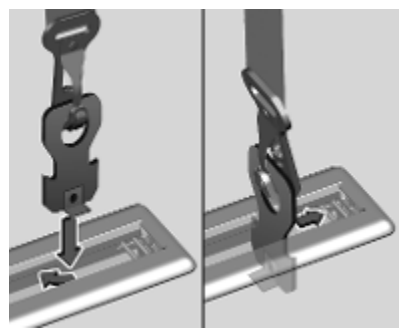

Kavlja zapnite v talni sidrišči na obeh straneh. Kavlja zapahnite tako, da ju za četrtino obrata obrnete v desno. Postavite ju čim bližje koncu tračnice.

c) Montaža pri fiksnih zadnjih sedežih

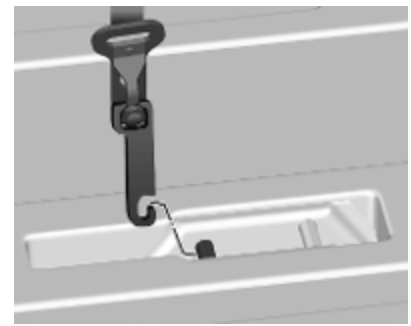

Kavlja zapnite v talni sidrišči na obeh straneh.

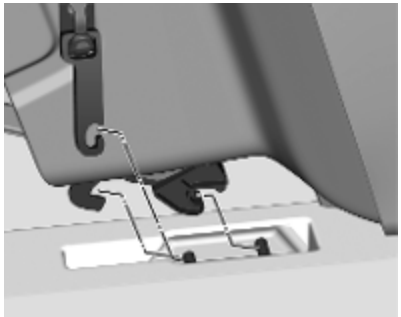

Varnostno mrežo lahko namestite tudi skupaj s preklopljenimi sedeži.

Preklopljeni sedeži ⇨ 53.

2. Napnite oba trakova tako, da ju povlečete za nenapet konec.

Varnostna mreža na tleh

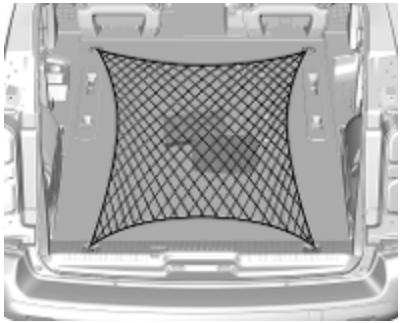

Če jo pripnete v pritrdilna ušesca v tleh zadnjega dela, lahko z njo predmete pritisnete k tlom.

Pritrdilna ušesca ⇨ 82.

Dodatne možnosti za spravljanje predmetov

Preklopne mizice

Na naslonjalih prednjih sedežev so morda preklopne mizice.

Preklopno mizico preklopite navzdol. Preklopna mizica ima držalo za pijačo in trak za pritrditev predmetov.

Na preklopno mizico ne odlagajte trdih ali težkih predmetov.

Mizica za dokumente na hrbtnem delu srednjega sedeža

Naslonjalo srednjega sovoznikovega sedeža ima lahko mizico za dokumente.

Preklopno mizico preklopite navzdol. Mizica za dokumente ima prostor za spravljanje in vrtljivo polico.

Preden dvignete mizico, vrtljivo polico vrnite na izhodiščni položaj.

Miza

Večnamenska miza

Večnamenska miza je lahko v drugi ali tretji vrsti.

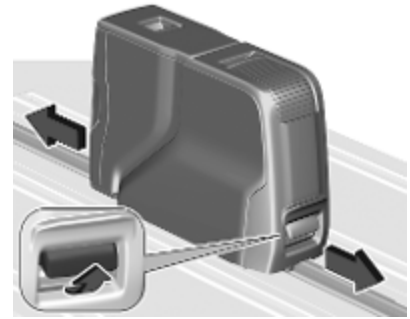

Če želite premakniti večnamensko mizo, povlecite ročaj, ki je na sprednji strani, vendar pazite, da ne greste čez točko upora. Večnamensko mizo povlecite naprej oziroma nazaj. Ko je na želenem mestu, spustite ročaj. Preverite, ali je večnamenska miza varno pritrjena.

Prostor za spravljanje v večnamenski mizi

Pritisnite pokrov, da odprete prostor za spravljanje.

Največja dovoljena obremenitev je 3 kg.

Ponovno postavljanje

Če želite izvleči večnamensko mizo, povlecite ročaj, ki je na vrhu. Zadnji del povlecite v navpični položaj do točke, kjer se zaskoči.

Na vsaki ohišja je eno krilo mize. Mizo povlecite povsem navzgor, nato pa jo premaknite v vodoravni položaj.

Nosilnost vsakega krila mize je največ 10 kg.

Svarilo
Da ne bi poškodovali kril mize, je ne razprostirajte, če sta na obeh straneh sedeža.

Preklapljanje

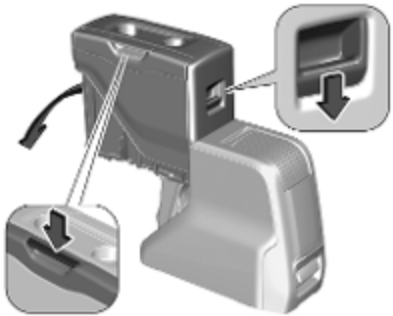

Če želite pospraviti mizo, primite za ročaj in jo zložite.

Večnamensko mizo zložite tako, da povlečete ročaj in zadnji del povlečete navzdol do točke, kjer se zaskoči.

Odstranitev

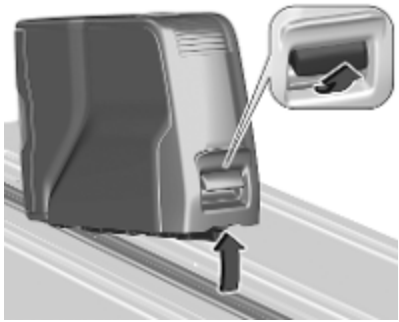

Če želite odstraniti večnamensko mizo, povlecite ročaj, ki je na sprednji strani, čez točko upora. Odstranite večnamensko mizo.

Ponovna namestitev

Večnamensko mizo lahko namestite na dva položaja.

Ročaj na sprednji strani mora biti v zapahnjenem položaju. Zadnji del večnamenske mize položite na tračnico in sprednji del nagnite navzdol. Večnamensko mizo potisnite do točke, kjer se zaskoči.

⚠ Opozorilo

Večnamenske mize nikoli ne uporabljajte, kadar se vozilo premika. Predmeti na mizi lahko v primeru hitre zaustavitve ali trčenja poletijo z nje.

Pred premikanjem ali odstranjevanjem večnamenske mize preverite, ali je pravilno zložena.

Mize ne uporabljajte za sedenje in se ne naslanjajte nanjo.

Prepričajte se, da noben predmet ne ovira premikanja po tračnici in pritrditve.

Sistem strešnega prtljažnika

Strešni prtljažnik

Zaradi varnostnih razlogov in preprečitve poškodb strehe uporabljajte izključno le sisteme strešnih prtljažnikov, ki so izdelani za Vaše vozilo. Za več informacij se obrnite na vaš servis.

Upoštevajte navodila za montažo. Če strešnega prtljažnika ne potrebujete, ga snemite.

Obremenitev strehe je seštevek mase strešnega prtljažnika in mase tovora na strehi.

Informacije o natovarjanju ⇨ 91.

Montaža

Strešni prtljažnik pritrdite skladno z navodili, ki so mu priložena.

Odvisno od vozila se lahko število in mesta točk pritrditve razlikujejo.

Vozila s panoramsko streho

Dva strešna nosilca pritrdite na točkah, ki so označene na sliki.

Dovoljene največje obremenitve L1, L2, L3 so 100 kg.

Vozila brez panoramske strehe

Tri strešne nosilce pritrdite na točkah, ki so označene na sliki.

Dovoljene največje obremenitve L1, L2, L3 so 150 kg.

Strešni prtljažnik pritrdite na točkah, ki so označene na sliki.

Dovoljena največja obremenitve L1 je 140 kg.

Dovoljeni največji obremenitvi L2, L3 sta 170 kg.

Mere vozila ⇨ 275

Informacije o natovarjanju

- Težke predmete naložite na sprednji del tovornega prostora, kolikor je to mogoče. Prepričajte se, da so sedežna naslonjala varno zataknjena. Pri nalaganju predmetov enega na drugega naj bodo težji predmeti vedno spodaj.
- Preprečite premikanje ohlapno pritrjenih predmetov, tako da jih zavarujete s trakovi, ki so pritrjeni na pritrdilna ušesca.

  Pritrdilna ušesca ⇨ 82.

- Ne dovolite, da tovor štrli prek sedežnih naslonjal.
- Nikdar ne polagajte predmetov na zadnji pokrov za prtljago ali na armaturno ploščo in ne prekrivajte senzorja na vrhu armaturne plošče.
- Tovor ne sme ovirati voznikovega gibanja ter uporabe pedalov, ročne zavore in prestavne ročice. V potniški prostor ne spravljajte nezavarovanih predmetov.
- Izogibajte se vožnji z odprtim pokrovom prtljažnika.

⚠ Opozorilo

Vedno se prepričajte, ali je tovor v vozilu zavarovan. Sicer utegne nezavarovano ležeče predmete metati v vozilu - nevarnost telesnih poškodb in materialne škode.

- Masa koristnega tovora (obtežbe) je razlika med dovoljeno skupno maso (glejte tipsko ploščico) in osnovno maso praznega (za vožnjo pripravljenega) vozila po smernici EU.

  Tipska ploščica ⇨ 269.

  Za izračun koristnega tovora vnesite podatke svojega vozila v tabelo na začetku teh Navodil za uporabo.

  Po smernici EU - za vožnjo pripravljeno vozilo z maso voznika (68 kg), maso prtljage (7 kg) in vseh tekočin (rezervoar za gorivo 90 % poln).

  Opcijska in dodatna oprema povečata maso praznega vozila.
- Tovor na strehi med vožnjo poveča občutljivost vozila na veter ter poslabša krmilne zmogljivosti vozila zaradi povišanja njegove težiščne točke. Porazdelite tovor enakomerno po strehi in ga primerno pritrdite z jermeni. Tlak v pnevmatikah in hitrost prilagodite obremenitvi primerno. Pogosto preverite in pritegnite pritrdilne trakove.

  Ne vozite hitreje od 120 km/h.

Instrumenti in upravni elementi

Upravni elementi **94**
Nastavitev volana 94
Upravna stikala na volanu 94
Hupa 95
Upravna stikala na volanu 95
Brisalci in naprava za pranje vetrobranskega stekla 96
Brisanje in pranje zadnjega stekla 97
Zunanja temperatura 98
Ura 98
Električne vtičnice 99
Kontrolne lučke, indikatorji in merilniki **101**
Instrumentna plošča 101
Merilnik hitrosti 106
Števec prevoženih kilometrov . 106
Števec dnevno prevoženih kilometrov 106
Merilnik vrtljajev motorja 107
Merilnik količine goriva 107
Merilnik temperature hladilne tekočine motorja 108
Nadzor nivoja motornega olja .. 109
Prikazovalnik servisnih intervalov 109
Kontrolne lučke 110
Smerniki 110
Opozorilna lučka za pripenjanje varnostnega pasu 111
Sistem varnostnih blazin in zategovalnikov varnostnih pasov 111
Deaktiviranje sovoznikovih varnostnih blazin 111
Sistem polnjenja 112
Kontrolna lučka emisije motorja 112
Kontrolna lučka elektronike motorja 112
Ustavite motor 112
Preverjanje sistema 112
Zavorni sistem 112
Ročna zavora 113
Sistem proti blokiranju koles (ABS) 113
Prestavljanje 113
Opozarjanje o menjavi voznega pasu 113
Elektronski stabilnostni nadzor in sistem proti zdrsavanju koles 113
Temperatura hladilne tekočine motorja 113
Predgretje 114
Izpušni filter 114
AdBlue 114
Sistem za nadzor uhajanja zraka 114
Tlak motornega olja 114
Nizek nivo goriva 115
Samodejna zaustavitev 115
Zunanje luči 115
Kratke luči 115
Dolge luči 115
Pomočnik za dolge luči 115
LED-žarometi 115
Prednje meglenke 115
Zadnja meglenka 116
Senzor za dež 116
Regulator hitrosti 116
Regulator hitrosti 116
Spredaj je zaznano vozilo 116
Opozorilo na stransko slepo točko 116
Aktivno zaviranje v sili 116
Omejevalnik hitrosti 116
Odprta vrata 117
Zasloni **117**
Voznikov informacijski zaslon .. 117
Informacijski prikazovalnik 121
Nadglavni zaslon 122
Opozorila in obvestila o vozilu ... **124**
Zvočna opozorila 125

Osebne nastavitve vozila **125**
Telematske storitve **130**
Opel Connect 130

Upravni elementi

Nastavitev volana

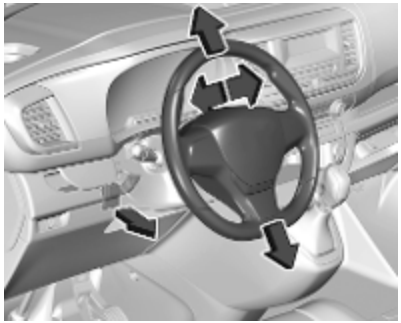

Sprostite ročico, nastavite volan, zataknite ročico v zavarovan položaj.

Volana ne nastavljajte pri premikajočem vozilu in/ali blokiranem volanu.

Upravna stikala na volanu

Menije in funkcije na voznikovem informacijskem zaslonu lahko izbirate z vrtljivim gumbom na levi ročici volana.

Voznikov informacijski zaslon ⇨ 117.

Infotainment sistem lahko uporabljate z upravnimi elementi na volanu.

Nadaljnje informacije v navodilih za uporabo Infotainment sistema.

Lopatici volana

Pri vozilih z avtomatskim menjalnikom lahko prestavljanje upravljate s **+** in **-**.

Avtomatski menjalnik ⇨ 167.

Ročni način prestavljanja ⇨ 169.

Hupa

Pritisnite .

Upravna stikala na volanu

Regulator hitrosti, prilagodljivi regulator hitrosti in omejevalnik hitrosti upravljate z upravnimi elementi pomoči za voznika na levi strani volana.

Regulator hitrosti ⇨ 176.

Omejevalnik hitrosti ⇨ 180.

Prilagodljivi regulator hitrosti ⇨ 183.

Brisalci in naprava za pranje vetrobranskega stekla

Brisalci vetrobranskega stekla z nastavljivim intervalom brisanja

2 : hitro zvezno brisanje
1 : počasno zvezno brisanje
INT : intervalno brisanje
0 : izklop

Za en zamah brisalcev (pri izklopljenih brisalcih) potisnite stikalo navzdol.

Ne uporabljajte brisalcev pri poledenelem vetrobranskem steklu.

V avtopralnici jih izklopite.

Če želite aktivirati intervalni način brisanja ob naslednjem vklopu kontakta, ročico potisnite navzdol na položaj 0 in nazaj na INT.

Brisalci vetrobranskega stekla s senzorjem za dež

2 : hitro zvezno brisanje
1 : počasno zvezno brisanje
INT : intervalno brisanje
0 : izklop
AUTO : Samodejno brisanje s senzorjem za dež

Pri nastavitvi AUTO senzor za dež zazna količino vode na vetrobranskem steklu in samodejno uravnava čas med zamahi brisalcev. Če želite izklopiti samodejni način brisanja, ročico še enkrat pritisnite proti AUTO.

Če je vžig izklopljen več kot eno minuto, se samodejni način brisanja izklopi. Če želite aktivirati samodejni način brisanja ob naslednjem vklopu kontakta, ročico še enkrat potisnite navzdol na položaj AUTO.

Za en zamah brisalcev (pri izklopljenih brisalcih) stikalo enkrat na kratko povlecite k sebi.

Ne uporabljajte brisalcev pri poledenelem vetrobranskem steklu.

V avtopralnici jih izklopite.

Naprava za pranje vetrobranskega stekla

Šobe poškropijo vetrobransko steklo, obenem brisalci nekajkrat obrišejo steklo.

Tekočina za pranje ⇨ 220.

Delovanje senzorja za dež

V območju senzorja ne sme biti prahu, umazanije ali ledu.

Kontrolna lučka AUTO ⇨ 96.

Brisanje in pranje zadnjega stekla

Brisalec zadnjega stekla

0 : izklop
: intervalno brisanje
: sistem pranja zadnjega stekla

Ne uporabljajte brisalcev pri poledenelem zadnjem steklu.

V avtopralnici jih izklopite.

Pri vključenih sprednjih brisalcih in vklopljeni vzvratni prestavi se samodejno vključi tudi zadnji brisalec.

Vklop ali izklop te funkcije lahko spremenite v meniju osebnih nastavitev vozila ⇨ 125.

Sistem pranja zadnjega stekla

Nastavite na ⊡.

Šoba poškropi zadnje steklo, obenem brisalec nekajkrat obriše steklo.

Pri prenizkem nivoju tekočine za pranje ne deluje pranje zadnjega stekla.

Tekočina za pranje ⇨ 220.

Zunanja temperatura

Na ilustraciji je prikazan primer.

Če se zunanja temperatura zniža na 3 °C, se na voznikovem informacijskem zaslonu prikaže sporočilo.

⚠ Opozorilo

Tudi pri prikazu nekaj stopinj nad 0 °C utegne biti nevarnost poledice.

Ura

Na ilustraciji je prikazan primer.

Ura in datum sta prikazana na informacijskem prikazovalniku.

Postopek nastavitve datuma in ure je opisan v navodilih za uporabo Infotainment sistema.

Informacijski zaslon ⇨ 121.

Električne vtičnice

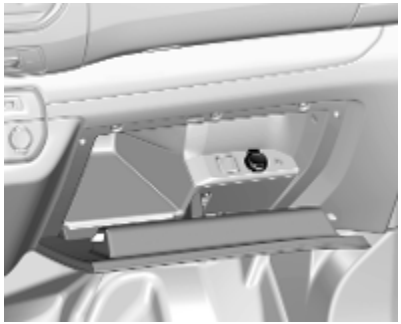

12 V električna vtičnica se nahaja v sovoznikovem predalu.

12 V električna vtičnica se nahaja v sredinski konzoli.

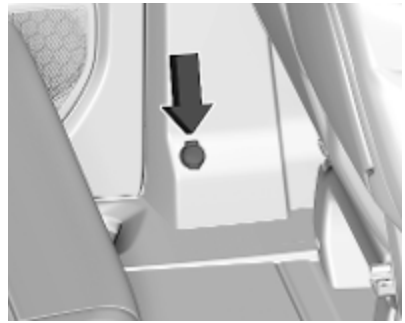

12 V električna vtičnica je lahko na spodnjem delu levega B-stebrička.

12 V električna vtičnica je lahko v opažni oblogi na levi strani tretje vrste sedežev.

Dodatna 12 V električna vtičnica je lahko na spodnjem delu levega D-stebrička.

Maksimalna poraba moči ne sme presegati 120 W.

220 V je lahko pod sovoznikovim sedežem.

Maksimalna poraba moči ne sme presegati 120 W.

Pri izključenem kontaktu so električne vtičnice brez napetosti. Električne vtičnice se izklopijo v primeru nizke napetosti akumulatorja vozila.

Električna oprema, priklopljena v vtičnico mora glede elektromagnetne združljivosti ustrezati normativom DIN VDE 40 839.

V vtičnice ne vklapljajte dostavnikov električne energije, npr. polnilcev ali baterij.

Ne poškodujte električne vtičnice z uporabljanjem neprimernih vtikačev.

Sistem Stop-start ⇨ 159.

USB vhod

USB vhod se nahaja na instrumentni plošči.

USB vhod je lahko znotraj prostora, ki se nahaja nad sovoznikovim predalom.

Še en polnilni USB-vhod je lahko v zadnji konzoli.

USB-vhodi so na voljo za polnjenje zunanjih naprav in zagotavljanje podatkovne povezave z Infotainment sistemom. Za dodatne informacije glejte navodila za uporabo Infotainment sistema.

Opomba
Vtičnice morajo biti vedno čiste in suhe.

Kontrolne lučke, indikatorji in merilniki

Instrumentna plošča

Odvisno od različice so na voljo tri instrumentne plošče:

- Osnovna
- Srednja
- Najboljša

Osnovna instrumentna plošča

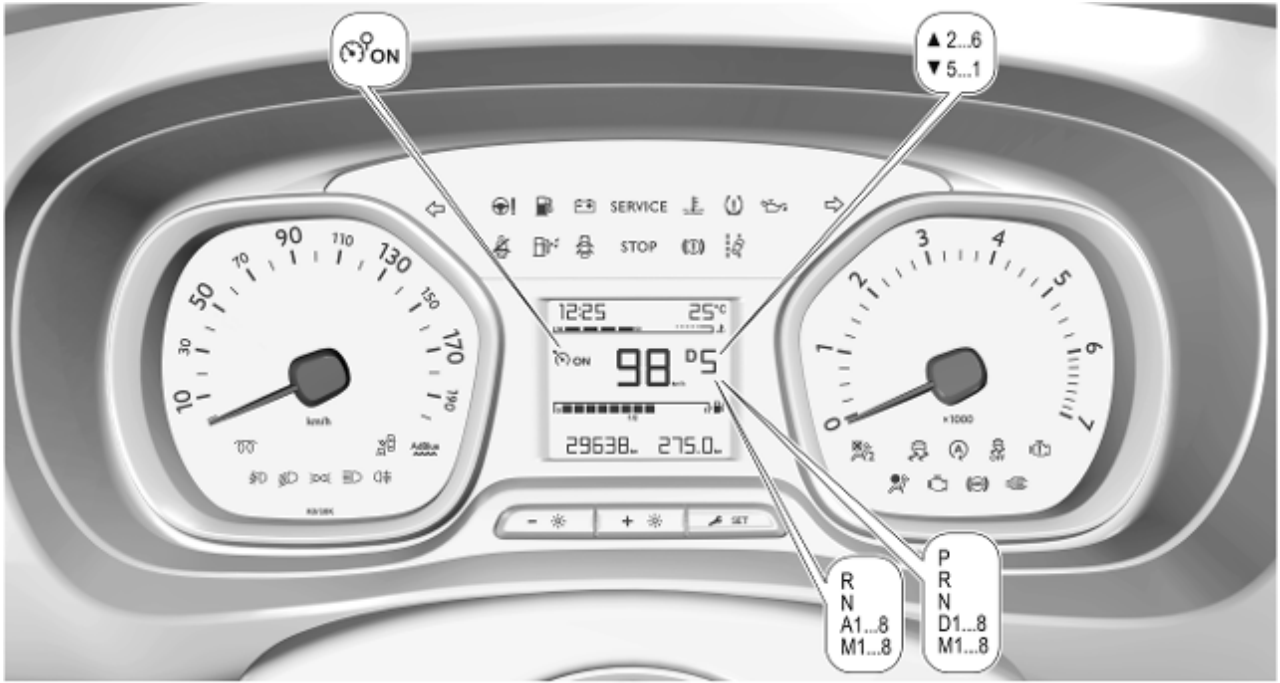

Srednja instrumentna plošča

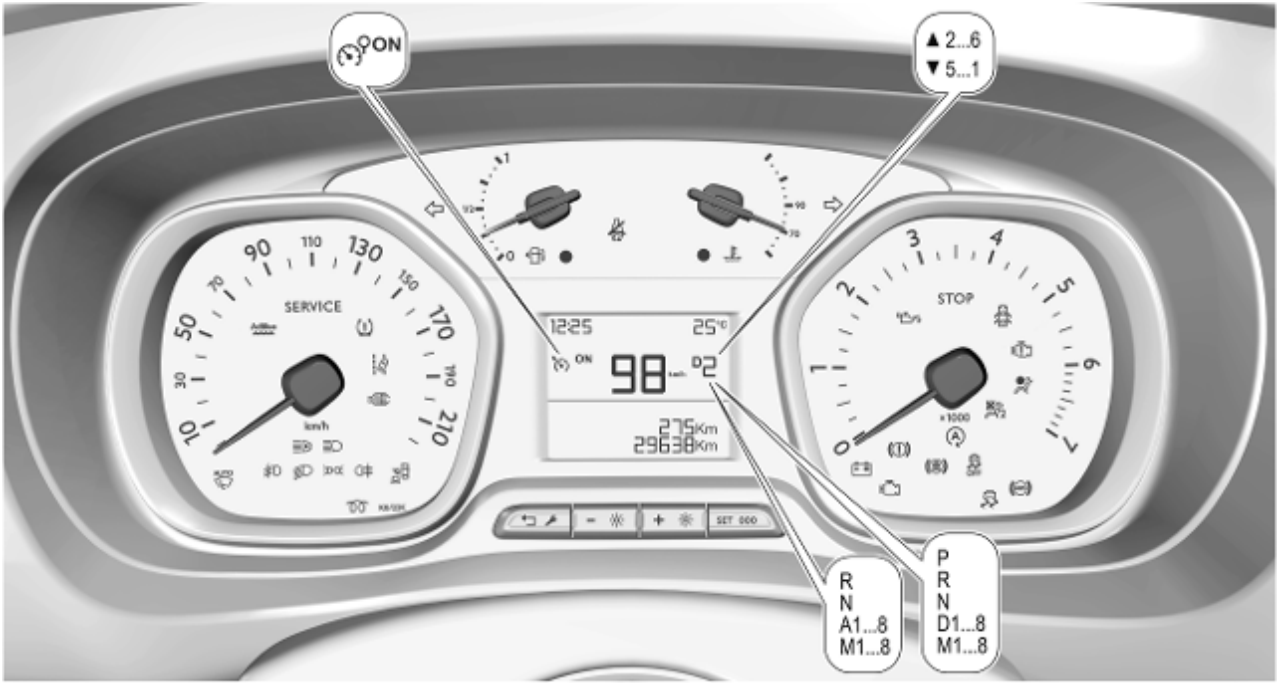

Napredna različica instrumentne plošče

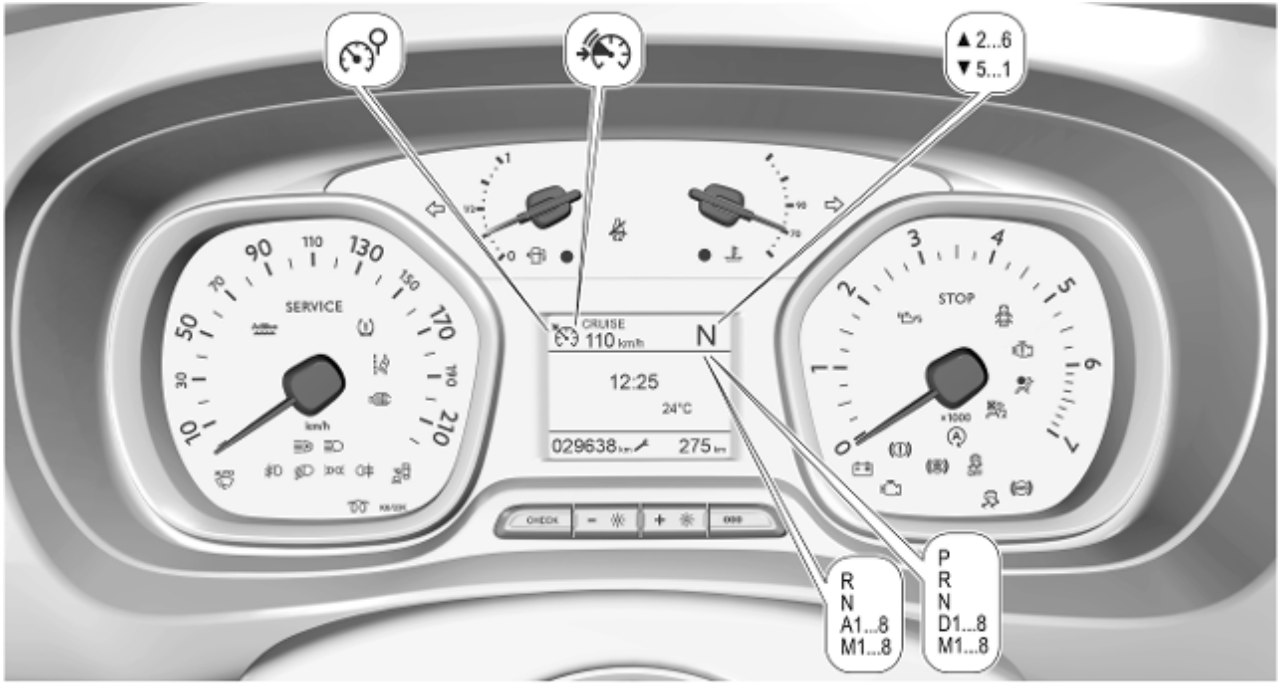

Pregled

Smerniki ⇨ 110

Opozorilna lučka za pripenjanje varnostnega pasu ⇨ 111

Sistem varnostnih blazin in zategovalnikov varnostnih pasov ⇨ 111

Deaktiviranje sovoznikovih varnostnih blazin ⇨ 111

Sistem polnjenja ⇨ 112

Kontrolna lučka okvare ⇨ 112

Kontrolna lučka potrebe po servisiranju ⇨ 112

LED-žarometi ⇨ 115

STOP Ustavite motor ⇨ 112

Preverjanje sistema ⇨ 112

Ročna zavora⇨ 113

Sistem proti blokiranju koles (ABS) ⇨ 113

Prestavljanje ⇨ 113

Opozarjanje o menjavi voznega pasu ⇨ 113

Elektronski nadzor stabilnosti in sistem proti zdrsu pogonskih koles ⇨ 113

Predgretje ⇨ 114

Izpušni filter ⇨ 114

AdBlue AdBlue ⇨ 114

Sistem za nadzor uhajanja zraka iz pnevmatik ⇨ 114

Tlak motornega olja ⇨ 114

Nizek nivo goriva ⇨ 115

Visoka temperatura hladilne tekočine motorja ⇨ 113

Samodejna zaustavitev ⇨ 115

Zunanje luči ⇨ 115

Kratke luči ⇨ 115

Dolge luči ⇨ 115

Pomočnik za dolge luči ⇨ 115

Prednje meglenke ⇨ 115

Zadnja meglenka ⇨ 116

AUTO Senzor za dež ⇨ 116

Spredaj je zaznano vozilo ⇨ 116

Opozorilo na stranski mrtvi kot ⇨ 116

Regulator hitrosti ⇨ 116

Prilagodljivi regulator hitrosti ⇨ 116

Omejevalnik hitrosti ⇨ 116

Aktivno zaviranje v sili ⇨ 192

Odprta vrata ⇨ 117

Merilnik hitrosti

Prikazuje hitrost vozila.

Števec prevoženih kilometrov

Skupna zabeležena razdalja se prikaže v km.

Števec dnevno prevoženih kilometrov

Prikaz zabeležene razdalje od zadnje ponastavitve na voznikovem informacijskem zaslonu.

Osnovna instrumentna plošča

Števec dnevno prevoženih kilometrov meri do 9.999,9 km brez samodejne ponastavitve.

Če želite ponastaviti števec dnevno prevoženih kilometrov, pritisnite **SET** in ga držite 2 sekundi.

Srednja instrumentna plošča

Števec dnevno prevoženih kilometrov meri do 9.999,9 km brez samodejne ponastavitve.

Če želite ponastaviti števec dnevno prevoženih kilometrov, pritisnite **SET 000** in ga držite 2 sekundi.

Napredna različica instrumentne plošče

Števec dnevno prevoženih kilometrov meri do 1.999,9 km, nato pa se samodejno ponastavi.

Če želite ponastaviti števec dnevno prevoženih kilometrov, pritisnite **000** in ga držite 2 sekundi.

Voznikov informacijski zaslon ⇨ 117.

Merilnik vrtljajev motorja

Prikazuje hitrost motorja.

V vseh prestavah vozite s čim nižjim številom vrtljajev.

Svarilo
Kazalec v rdečem območju: prekoračitev dovoljene hitrosti motorja. Nevarnost za motor!

Merilnik količine goriva

Količina goriva je minimalna.

Rezervoarja za gorivo nikoli ne izpraznite popolnoma!

Puščica označuje stran vozila, kjer je odprtina za dolivanje goriva.

Zaradi ostanka goriva v rezervoarju bo količina goriva, ki jo dotočite, manjša od dejanske prostornine rezervoarja.

Osnovna instrumentna plošča

Nivo goriva je prikazan na merilu z belimi segmenti.

Če kontrolna lučka ⛽ sveti rumeno, nemudoma napolnite rezervoar za gorivo.

Instrumentna plošča srednje in najvišje ravni opreme

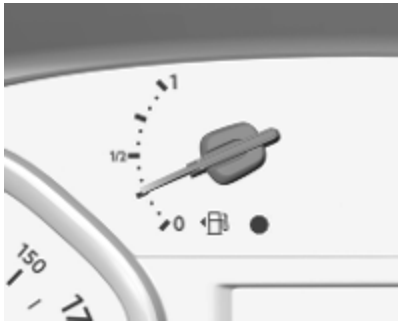

Če kontrolna lučka ● sveti rumeno, nemudoma napolnite rezervoar za gorivo.

Merilnik temperature hladilne tekočine motorja

Prikazuje temperaturo motorja.

Svarilo

Če je temperatura hladilne tekočine previsoka ustavite vozilo iz izklopite motor. Obstaja nevarnost za motor. Preverite nivo hladilne tekočine.

Osnovna instrumentna plošča

Temperatura hladilne tekočine je prikazana na merilu z belimi segmenti.

Če je temperatura hladilne tekočine motorja previsoka, kontrolna lučka zasveti rdeče.

Nemudoma ugasnite motor.

Instrumentna plošča srednje in najvišje ravni opreme

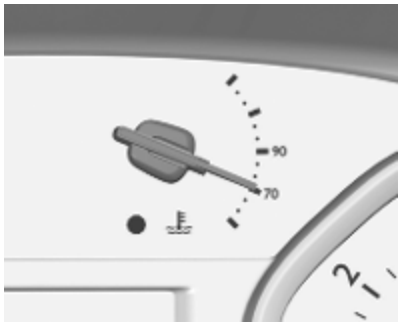

70 °C	:	motor še ni dosegel delovne temperature
90 °C	:	normalna delovna temperatura motorja
rdeče območje	:	previsoka temperatura hladilne tekočine

Kontrolna lučka ● zasveti, če je temperatura hladilne tekočine previsoka.

Nemudoma ugasnite motor.

Nadzor nivoja motornega olja

Stanje nivoja motornega olja se za nekaj sekund prikaže na voznikovem informacijskem zaslonu po servisnih informacijah po vklopu kontakta.

Sistem preveri ali je motorno olje v ustreznem stanju.

Če je nivo motornega olja prenizek, začne utripati, na voznikovem informacijskem zaslonu pa se prikaže opozorilo. Pri nekaterih različicah na voznikovem informacijskem zaslonu utripa OIL. Z merilno palico preverite nivo motornega olja in ga po potrebi dolijte.

Motorno olje ⇨ 218.

Če pride do napake pri meritvi, se prikaže OIL oziroma sporočilo na voznikovem informacijski zaslonu skupaj z . Nivo motornega olja preverite z merilno palico.

Prikazovalnik servisnih intervalov

Servisni sistem vas obvešča o tem, kdaj je treba zamenjati motorno olje in filter oziroma o tem, da je treba vozilo servisirati. Dolžina intervala za menjavo motornega olja in oljnega filtra varira v odvisnosti od pogojev delovanja motorja.

Servisne informacije ⇨ 264.

Čas do naslednjega servisa se po vklopu kontakta za nekaj sekund prikaže na voznikovem informacijskem zaslonu.

Če v naslednjih 3.000 ali več prevoženih kilometrih servisiranje ni predvideno, se servisne informacije ne prikažejo na zaslonu.

Če bo v naslednjih 3000 km treba opraviti servis, na to opozori , ki se vklopi za kratek čas. Istočasno se za nekaj sekund prikaže preostala razdalja oziroma čas do servisa. Pri nekaterih različicah je na voznikovem informacijskem zaslonu prikazana prevožena razdalja od datuma, ko bi moral biti opravljen servis.

Če je do naslednjega servisa potrebnih manj kot 1.000 km, simbol 🔧 utripa nato pa zasveti in ne ugasne več. Preostala razdalja oziroma čas do servisa se prikaže za nekaj sekund. Istočasno se za nekaj sekund prikaže preostala razdalja oziroma čas do servisa. Pri nekaterih različicah je na voznikovem informacijskem zaslonu prikazana prevožena razdalja od datuma, ko bi moral biti opravljen servis.

Če je predvidena razdalja do servisa prekoračena, je na voznikovem informacijskem zaslonu prikazana prekomerna razdalja. 🔧 začne utripati, nato pa sveti, dokler vozilo ni servisirano. Poleg tega zasveti kontrolna lučka 🔧 ali **SERVICE**.

Ponastavitev servisnega intervala

Po vsakem servisu je treba indikator servisnega intervala ponastaviti, da se zagotovi pravilno delovanje. Priporočamo, a pomoč poiščete v servisni delavnici.

Če boste servisiranje izvedli sami, sledite temu postopku:

- izklopite kontakt
- pritisnite in pridržite 🔧 **SET**, ↩🔧 ali **CHECK**
- vklopite kontakt; začne se odštevanje za števec prevoženih kilometrov
- ko vrednost na zaslonu doseže **=0**, spustite gumb in 🔧 izgine

Ogled informacij o servisiranju

Servisne informacije si lahko kadar koli ogledate s pritiskom na 🔧 **SET**, ↩🔧 ali **CHECK**.

Servisne informacije se prikažejo za nekaj sekund.

Instrumentna plošča ⇨ 101.

Servisne informacije ⇨ 264.

Kontrolne lučke

Tukaj so opisane vse kontrolne lučke, ki pa niso prisotne v vseh tipih vozil. Opis ustreza vsem tipom instrumentov. Položaj kontrolnih lučk se lahko razlikuje odvisno od opreme. Pri vključitvi kontakta večina kontrolnih lučk zasveti za nekaj sekund v znamenje samopreverjanja.

Barve kontrolnih lučk označujejo:

rdeča	:	nevarnost, pomemben indikator
rumena	:	opozorilo, svarilo, motnje
zelena	:	potrditev vklopa
modra	:	potrditev vklopa
bela	:	potrditev vklopa

Glejte vse kontrolne lučke na različnih instrumentnih ploščah ⇨ 101.

Smerniki

⇦ ⇨ utripata zeleno.

Utripanje

Vklopljeni so smerniki ali opozorilno utripanje.

Hitro utripanje: izpad enega izmed smernikov ali dotične varovalke ali smernika na prikolici.

Zamenjava žarnic ⇨ 224.

Smerniki ⇨ 136.

Opozorilna lučka za pripenjanje varnostnega pasu

zasveti ali utripa na instrumentni plošči ali stropni konzoli.

Po vključitvi kontakta lučka sveti, dokler si ne pripnete varnostnega pasu.

Pri vožnji nad 20 km/h in če varnostni pas ni pripet, utripa simbol za ustrezni sedež na stropni konzoli in oglasi se zvočno opozorilo.

Poleg tega na instrumentni plošči zasveti .

Po dveh minutah se zvočno opozorilo izklopi in na stropni konzoli neprekinjeno sveti, dokler ne pripnete varnostnega pasu ustreznega sedeža.

Sistem varnostnih blazin in zategovalnikov varnostnih pasov

sveti rumeno.

Pri vklopu kontakta zasveti lučka in sveti še nekaj sekund. Če lučka pri vključitvi kontakta ne zasveti, če po nekaj sekundah ne ugasne ali če zasveti med vožnjo, je to znak za motnje v sistemu varnostnih blazin. Poiščite strokovno pomoč v servisni delavnici. V tem primeru se zategovalniki pasov in varnostne blazine pri morebitnem trčenju ne utegnejo sprožiti.

Sprožitev zategovalnikov varnostnih pasov ali varnostnih blazin je označena stalnim svetenjem kontrolne lučke .

⚠ Opozorilo

Napako dajte nemudoma odpraviti strokovnjakom v servisni delavnici.

Zategovalniki varnostnih pasov ⇨ 57.

Sistem varnostnih blazin ⇨ 60.

Deaktiviranje sovoznikovih varnostnih blazin

ON sveti rumeno.

Sovoznikova varnostna blazina je vklopljena.

OFF sveti rumeno.

Sovoznikova varnostna blazina je izklopljena.

Deaktiviranje sovoznikovih varnostnih blazin ⇨ 65.

Sistem polnjenja

sveti rdeče.

Sveti pri vključenem kontaktu in kmalu po zagonu motorja ugasne.

Če lučka zasveti med obratovanjem motorja

Zaustavite vozilo in izključite motor. Akumulator vozila se ne polni. Hlajenje motorja utegne biti moteno. Lahko pride tudi do izgube učinka servo pomočnika zavor. Poiščite strokovno pomoč v servisni delavnici.

Kontrolna lučka emisije motorja

sveti ali utripa rumeno.

Sveti pri vključenem kontaktu in kmalu po zagonu motorja ugasne.

Če lučka zasveti med obratovanjem motorja

Motnje v sistemu kontrole izpuha. Dovoljene vrednosti emisije utegnejo biti presežene. Nemudoma poiščite servisno delavnico.

Če lučka utripa med obratovanjem motorja

Prišlo je do motnje, ki utegne poškodovati katalizator. Odvzemite plin, dokler lučka ne preneha utripati. Nemudoma poiščite servisno delavnico.

Kontrolna lučka elektronike motorja

ali SERVICE zasveti v rumeni barvi.

Pri vključitvi kontakta zasveti za kratek čas.

Sveti lahko skupaj z drugimi kontrolnimi lučkami in prikazom ustreznega sporočila na voznikovem informacijskem zaslonu.

Nemudoma poiščite servisno delavnico.

Ustavite motor

STOP sveti rdeče.

Pri vključitvi kontakta zasveti za kratek čas.

Sveti skupaj z drugimi kontrolnimi lučkami, predvajanjem zvočnega opozorila in prikazom ustreznega sporočila na voznikovem informacijskem zaslonu.

Ustavite vozilo, izklopite motor in poiščite servisno delavnico.

Preverjanje sistema

sveti rumeno.

Zasveti skupaj s STOP.

Zaznana je bila hujša okvara motorja.

Čim prej ugasnite motor in pokličite servis.

Zavorni sistem

sveti rdeče.

Nivo zavorne tekočine je prenizek.

⚠ Opozorilo

Ustavite vozilo. Prekinite vožnjo. Poiščite servisno delavnico.

Ročna zavora

(!) sveti rdeče.

Zasveti, ko aktivirate ročno zavoro in vklopite kontakt ⇨ 172.

Sistem proti blokiranju koles (ABS)

(ABS) sveti rumeno.

Prižge se za nekaj sekund po vključitvi kontakta. Ko kontrolna lučka ugasne, je sistem pripravljen na delovanje.

Če lučka (ABS) ne ugasne po nekaj sekundah ali zasveti med vožnjo, je to znak za motnje v sistemu ABS. Zavorni sistem še vedno deluje, vendar brez ABS regulacije.

Če zasvetita lučki (ABS) in (!), je sistem zaznal napako v sistemu elektronske porazdelitve zavorne sile.

Ustavite vozilo, izklopite motor in poiščite servisno delavnico.

Sistem proti blokiranju koles ⇨ 172.

Prestavljanje

↑ s številko višje prestave se prikaže, ko je priporočeno prestaviti v višjo prestavo zaradi varčevanja z gorivom.

Pri nekaterih vozilih z ročnim menjalnikom sistem predlaga prestavitev menjalnika v prosti tek, kadar je priporočen vklop sistema Stop-start.

Opozarjanje o menjavi voznega pasu

utripa zeleno.

Sistem prepozna nenamerno menjavo voznega pasu.

Opozarjanje o menjavi voznega pasu ⇨ 204.

Elektronski stabilnostni nadzor in sistem proti zdrsavanju koles

sveti ali utripa rumeno.

Sveti

V sistemu je napaka. Vožnjo lahko nadaljujete. Stabilnost vozila se utegne zaradi slabših razmer na vozišču poslabšati.

Napako dajte nemudoma odpraviti strokovnjakom v servisni delavnici.

Utripa

Sistem je vklopljen in dejaven. Utegne se zmanjšati navor motorja; priti utegne tudi do rahlega samodejnega zaviranja vozila.

Elektronski nadzor stabilnosti in sistem proti zdrsu pogonskih koles ⇨ 173.

Izbiranje načina vožnje ⇨ 174.

Temperatura hladilne tekočine motorja

ali ● zasveti rdeče.

Če lučka zasveti med obratovanjem motorja

Zaustavite vozilo in izključite motor.

Svarilo
Previsoka temperatura hladilne tekočine.

Nemudoma preverite nivo hladilne tekočine ⇨ 219.

Če je nivo hladilne tekočine zadosten, poiščite strokovno pomoč.

Predgretje

sveti rumeno.

Predgretje dizelskega motorja je vklopljeno. Deluje le pri nizkih zunanjih temperaturah. Motor zaženite, ko kontrolna lučka ugasne.

Izpušni filter

ali zasveti v rumeni barvi, hkrati pa se na voznikovem informacijskem zaslonu prikaže ustrezno sporočilo in zazveni zvočno opozorilo.

Izpušni filter je treba očistiti.

Nadaljujte vožnjo, dokler krmilna lučka ne ugasne.

Začasno zasveti

Začetek zasičenosti filtra izpuha. Takoj ko bo mogoče, zaženite postopek čiščenja z vožnjo pri hitrosti najmanj 60 km/h.

Neprekinjeno sveti

Znak, da je premalo aditiva. Poiščite strokovno pomoč v servisni delavnici.

Izpušni filter ⇨ 163.

AdBlue

AdBlue sveti ali utripa rumeno.

Sveti rumeno

Preostala razdalja, ki jo lahko še prevozite, je med 100 km in 2.400 km.

Utripa rumeno

Preostala razdalja, ki jo lahko še prevozite, je med 0 km in 100 km.

Nivo AdBlue je nizek. Dolijte AdBlue čim prej, sicer bo zagon motorja onemogočen.

AdBlue ⇨ 164.

Sistem za nadzor uhajanja zraka

(!) sveti ali utripa rumeno.

Sveti

Znižanje tlak v pnevmatiki enega ali več koles. Nemudoma ustavite vozilo in preverite tlak pnevmatik.

Utripa

Motnje v sistemu. Poiščite servisno delavnico.

Sistem za nadzor uhajanja zraka ⇨ 243.

Tlak motornega olja

sveti rdeče.

Sveti pri vključenem kontaktu in kmalu po zagonu motorja ugasne.

Če lučka zasveti med obratovanjem motorja

Svarilo
Mazanje motorje bo morda prekinjeno. To lahko povzroči poškodbo motorja in/ali blokado pogonskih koles.

1. Izberite prosti tek.
2. Kar se da hitro zavijte iz prometa, ne da bi ovirali ostala vozila.
3. Izključite kontakt.

⚠ Opozorilo
Pri izključenem kontaktu je za zaviranje in krmiljenje vozila potrebno precej več moči. Med funkcijo Autostop še vedno deluje servozavora. Ključa ne odstranite, dokler vozilo ne miruje, sicer se lahko zaklepanje volana nepričakovano vklopi.

Motor pustite ugasnjen in vozilo odpeljite v delavnico.

Nizek nivo goriva

ali ● zasveti v rumeni barvi.

Prenizek nivo goriva.

Dotakanje goriva ⇨ 208.

Odzračevanje sistema dizelskega goriva ⇨ 223.

Samodejna zaustavitev

Ⓐ sveti ali utripa zeleno.

Sveti zeleno

Motor je v načinu Autostop.

Utripa zeleno

Samodejna zaustavitev začasno ni na voljo ali pa je način samodejne zaustavitve samodejno priklicana.

Sistem Stop-start ⇨ 159.

Zunanje luči

sveti zeleno.

Prižgane zunanje luči ⇨ 132.

Kratke luči

sveti zeleno.

Sveti, kadar svetijo kratke luči.

Dolge luči

sveti modro.

Sveti pri prižganih dolgih lučeh ali pri vključitvi svetlobnega bliska ⇨ 133.

Pomočnik za dolge luči

Ⓐ sveti zeleno.

Vklopi se pomočnik za dolge luči ⇨ 133.

LED-žarometi

zasveti, pojavi pa se tudi opozorilo na voznikovem informacijskem zaslonu.

Poiščite strokovno pomoč v servisni delavnici.

Prednje meglenke

sveti zeleno.

Sveti pri prižganih prednjih meglenkah ⇨ 136.

Zadnja meglenka

sveti rumeno.

Sveti pri prižgani zadnji meglenki ⇨ 136.

Senzor za dež

AUTO sveti zeleno.

Sveti, če je na ročici brisalca izbran položaj senzorja za dež.

Regulator hitrosti

se prižge na voznikovem informacijskem zaslonu, ko je vklopljen omejevalnik hitrosti. Nastavljena hitrost je prikazana na voznikovem informacijskem zaslonu.

Regulator hitrosti ⇨ 176.

Regulator hitrosti

na voznikovem informacijskem zaslonu zasveti, ko je vklopljen prilagodljivi regulator hitrosti.

Prilagodljivi regulator hitrosti ⇨ 183.

Spredaj je zaznano vozilo

Pri nekaterih različicah je na voznikovem informacijskem zaslonu prikazana ikona ali .

Prilagodljivi regulator hitrosti

Če sistem zaznava vozilo na voznem pasu pred vami, je na voznikovem informacijskem zaslonu prikazana ikona .

Prilagodljivi regulator hitrosti ⇨ 183.

Opozorilo za trk spredaj

Če se razdalja do vozila na voznem pasu pred vami preveč zmanjša, je na voznikovem informacijskem zaslonu prikazana ikona .

Opozorilo za trk spredaj ⇨ 190.

Opozorilo na stransko slepo točko

sveti zeleno.

Sistem je dejaven ⇨ 198.

Aktivno zaviranje v sili

sveti ali utripa rumeno.

Sveti

Sistem je bil deaktiviran ali pa je bila zaznana napaka.

Pojavi se tudi opozorilo na voznikovem informacijskem zaslonu.

Preverite razlog za deaktivacijo ⇨ 192 in v primeru sistemske napake pokličite servisno delavnico.

Utripa

Sistem je vklopljen in dejaven.

V določenih okoliščinah je lahko samodejno zaviranje srednje ali zelo močno.

Opozorilo za trk spredaj ⇨ 190.

Zaščita za pešce na sprednjem delu ⇨ 194.

Aktivno zaviranje v sili ⇨ 192.

Omejevalnik hitrosti

se prižge na voznikovem informacijskem zaslonu, ko je vklopljen omejevalnik hitrosti. Nastavljena hitrost je navedena ob simbolu .

Omejevalnik hitrosti ⇨ 180.

Odprta vrata

sveti rdeče.

Stranska vrata, vrata prtljažnika ali okno v vratih prtljažnika je odprto.

Če ima vozilo tečajna vrata, ne sveti, kadar so odprta.

Zasloni

Voznikov informacijski zaslon

Voznikov informacijski zaslon je vgrajen v instrumentni plošči.

Voznikov informacijski zaslon prikazuje:

- števec prevoženih kilometrov in števec dnevno prevoženih kilometrov
- digitalni merilnik hitrosti
- meni informacij o prevoženi poti / gorivu
- oznaka menjave prestave,
- servisne informacije
- informacije o vozilu in opozorila
- sporočila pomoči za voznika
- pojavna sporočila

Izbiranje menijev (izbirnikov) in funkcij

Med razpoložljivimi meniji in funkcijami lahko preklapljate na več načinov:

Pritisnite gumb.

Vrtljivi gumb na volanu zavrtite navzgor ali navzdol.

Osnovna instrumentna plošča

Pritisnite **SET**.

Srednja instrumentna plošča

Pritisnite **SET 000**.

Napredna različica instrumentne plošče

Pritisnite **000**.

Obvestila vozila in servisa se po potrebi prikažejo na voznikovem informacijskem zaslonu. Po sporočilih se pomikate s prej omenjenimi upravnimi elementi ali gumbi.

Opozorila in obvestila o vozilu ⇨ 124.

Meni informacij o prevoženi poti/ gorivu, osnovni prikazovalnik

Izberete lahko različne strani s kombiniranimi informacijami.

Izberite želeno stran:

Strani števca prevoženih kilometrov: Števec dnevno prevoženih kilometrov

Prevoženi kilometri od ponastavitve vrednosti.

Za ponastavitev vrednosti pritisnite **SET** za nekaj sekund.

Povprečna poraba goriva

Prikaz povprečne porabe goriva. Merjenje je mogoče kadar koli ponastaviti in znova začeti s privzeto vrednostjo.

Za ponastavitev vrednosti pritisnite SET za nekaj sekund.

Povprečna hitrost

Prikaz povprečne hitrosti vozila. Kadarkoli lahko sprožite novo meritev.

Za ponastavitev vrednosti pritisnite SET za nekaj sekund.

Strani z informacijami:
Doseg z razpoložljivim gorivom

Domet se izračunava na podlagi trenutnega nivoja in trenutne porabe goriva. Prikazovalnik izpiše povprečne vrednosti.

Po dotakanju goriva se vrednost dometa z malo zamude samodejno prilagodi novi količini goriva v rezervoarju.

Ko je nivo goriva nizek, se na zaslonu prikaže obvestilo in zasveti kontrolna lučka ● v merilniku količine goriva ⇨ 115.

Trenutna poraba goriva

Prikaz trenutne porabe goriva.

Digitalni prikaz hitrosti

Prikaz trenutne hitrosti vozila.

Števec zaustavitev in speljevanj

Števec, ki sešteva čas, ki ste ga med potjo porabili v načinu samodejne zaustavitve.

Ponastavi se vsakič, ko izklopite kontakt.

Kompas

Prikaže geografsko smer vožnje.

Doseg s tekočino AdBlue

Pritiskajte SET, dokler se ne prikaže meni AdBlue.

Kaže ocenjeni nivo tekočine AdBlue. Sporočilo vas obvešča, ali je tekočine dovolj ali premalo.

AdBlue ⇨ 164.

Meni informacij o prevoženi poti/ gorivu, prikazovalnik ravni opreme

Izberete lahko različne strani s kombiniranimi informacijami.

Izberite želeno stran:

Strani števca prevoženih kilometrov:
Števec dnevno prevoženih kilometrov

Prevoženi kilometri od ponastavitve vrednosti.

Za ponastavitev vrednosti pritisnite **SET 000** za nekaj sekund.

Povprečna poraba goriva

Prikaz povprečne porabe goriva. Merjenje je mogoče kadar koli ponastaviti in znova začeti s privzeto vrednostjo.

Za ponastavitev vrednosti pritisnite **SET 000** za nekaj sekund.

Povprečna hitrost

Prikaz povprečne hitrosti vozila. Kadarkoli lahko sprožite novo meritev.

Za ponastavitev vrednosti pritisnite **SET 000** za nekaj sekund.

Strani z informacijami:
Doseg z razpoložljivim gorivom

Domet se izračunava na podlagi trenutnega nivoja in trenutne porabe goriva. Prikazovalnik izpiše povprečne vrednosti.

Po dotakanju goriva se vrednost dometa z malo zamude samodejno prilagodi novi količini goriva v rezervoarju.

Ko je nivo goriva nizek, se na zaslonu prikaže obvestilo in zasveti kontrolna lučka ● v merilniku količine goriva ⇨ 115.

Trenutna poraba goriva

Prikaz trenutne porabe goriva.

Digitalni prikaz hitrosti

Prikaz trenutne hitrosti vozila.

Števec zaustavitev in speljevanj

Števec, ki sešteva čas, ki ste ga med potjo porabili v načinu samodejne zaustavitve.

Ponastavi se vsakič, ko izklopite kontakt.

Kompas

Prikaže geografsko smer vožnje.

Doseg s tekočino AdBlue

Pritiskajte **SET 000**, dokler se ne prikaže meni AdBlue.

Kaže ocenjeni nivo tekočine AdBlue. Sporočilo vas obvešča, ali je tekočine dovolj ali premalo.

AdBlue ⇨ 164.

Doseg s tekočino AdBlue

Pritiskajte **CHECK**, dokler se ne prikaže meni AdBlue.

Doseg s tekočino AdBlue
Kaže ocenjeni nivo tekočine AdBlue. Sporočilo vas obvešča, ali je tekočine dovolj ali premalo.

Meni informacij o prevoženi poti/ gorivu, prikazovalnik najvišje ravni opreme

Izberete lahko različne strani s kombiniranimi informacijami.

Izberite želeno stran:

Strani števca prevoženih kilometrov:
Števec dnevno prevoženih kilometrov

Prevoženi kilometri od ponastavitve vrednosti.

Za ponastavitev vrednosti pritisnite **000** za nekaj sekund.

Povprečna poraba goriva

Prikaz povprečne porabe goriva. Merjenje je mogoče kadar koli ponastaviti in znova začeti s privzeto vrednostjo.

Za ponastavitev vrednosti pritisnite **000** za nekaj sekund.

Povprečna hitrost

Prikaz povprečne hitrosti vozila. Kadarkoli lahko sprožite novo meritev.

Za ponastavitev vrednosti pritisnite **000** za nekaj sekund.

Strani z informacijami:
Doseg z razpoložljivim gorivom

Domet se izračunava na podlagi trenutnega nivoja in trenutne porabe goriva. Prikazovalnik izpiše povprečne vrednosti.

Po dotakanju goriva se vrednost dometa z malo zamude samodejno prilagodi novi količini goriva v rezervoarju.

Ko je nivo goriva nizek, se na zaslonu prikaže obvestilo in zasveti kontrolna lučka ● v merilniku količine goriva ⇨ 115.

Trenutna poraba goriva

Prikaz trenutne porabe goriva.

Digitalni prikaz hitrosti

Prikaz trenutne hitrosti vozila.

Števec zaustavitev in speljevanj

Števec, ki sešteva čas, ki ste ga med potjo porabili v načinu samodejne zaustavitve.

Ponastavi se vsakič, ko izklopite kontakt.

Kompas

Prikaže geografsko smer vožnje.

Doseg s tekočino AdBlue

Pritiskajte **000**, dokler se ne prikaže meni AdBlue.

Kaže ocenjeni nivo tekočine AdBlue. Sporočilo vas obvešča, ali je tekočine dovolj ali premalo.

AdBlue ⇨ 164.

Informacijski prikazovalnik

Informacijski zaslon je na armaturni plošči v bližini instrumentne plošče.

Informacijski prikazovalnik lahko kaže:

- uro ⇨ 98
- zunanjo temperaturo ⇨ 98
- datum ⇨ 98
- Infotainment sistem; glejte opis v navodilih za uporabo Infotainment sistema
- prikaz vzvratne kamere ⇨ 203
- prikaz panoramskega sistema ⇨ 200
- navigacijski sistem; glejte opis v navodilih za uporabo infotainment sistema
- obvestila vozila in sistema ⇨ 124
- osebne nastavitve vozila ⇨ 125

Radio (Infotainment sistem)

Pritisnite ⏻, da vklopite prikazovalnik.

Pritisnite **MENU** in odprite glavno stran menija.

Pritisnite ◀◀▲▼▶▶ in odprite stran menija.

Pritisnite **OK** za potrditev izbire.

Pritisnite ⮌ za izhod iz menija brez spreminjanja nastavitve.

Multimedia/Multimedia Navi

Izbira menijev in nastavitev

Prikazovalnik lahko upravljate na tri načine:

- z gumbi ob prikazovalniku
- z dotikom zaslona na dotik s prstom
- s prepoznavanjem govora

Upravljanje gumbov in stikal na dotik

Pritisnite ⏻, da vklopite prikazovalnik.

Pritisnite ⚙ za izbiranje sistemskih nastavitev (enot, jezika, datuma in ure).

Pritisnite 🚗, če želite izbrati nastavitve vozila ali funkcije vožnje.

Želene ikone menija ali funkcijo se dotaknite s prstom.

Zahtevano funkcijo ali izbiro potrdite z dotikom.

Za izhod iz menija brez spreminjanja nastavitve se dotaknite ⟵ ali ✕ na zaslonu.

Za dodatne informacije glejte navodila za uporabo Infotainment sistema.

Prepoznavanje govora

Glejte priložena navodila za uporabo Infotainment sistema.

Osebne nastavitve vozila ⇨ 125.

Nadglavni zaslon

Nadglavni zaslon projicira informacije za voznika z instrumentne plošče na zložljivo projekcijsko ploščo na voznikovi strani.

Informacije so prikazane kot slika, ki je projicirana iz leče na instrumentni plošči na projekcijsko ploščo, tako da

so v vidnem polju voznika, če ta gleda naravnost naprej. Žarišče slike je na sprednjem delu vozila.

Nadglavni zaslon prikaže:

- hitrost vozila,
- omejitve hitrosti, ki jih zazna sistem za zaznavanje hitrostnih znakov,
- nastavitev hitrosti z omejevalnikom hitrosti,
- nastavitev hitrosti z regulatorjem hitrosti,
- opozorilo za trk spredaj
- navigacijske informacije.

Vklop

Pritisnite ☼, da vklopite nadglavni prikazovalnik.

Prilagoditev položaja slike nadglavnega zaslona

Z gumboma △ in ▽ prilagodite središče slike. Sliko lahko nastavite samo v navpični smeri, v vodoravni pa ne.

⚠ Opozorilo

Če je slika nadglavnega zaslona presvetla ali previsoko v vašem vidnem polju, lahko moti vaš pogled, ko je zunaj tema. Poskrbite, da slika nadglavnega zaslona ni presvetla in da je nizko v vašem vidnem polju.

Nastavitev svetlosti

Slika nadglavnega zaslona se samodejno zatemni ali osvetli glede na svetlost okolice. Svetlost lahko po potrebi prilagodite tudi ročno:

Z gumbom ☼ nastavite svetlejši prikaz. Z gumbom ☾ nastavite temnejši prikaz.

Svetlost slike se lahko začasno spremeni zaradi kota padanja sončne svetlobe.

Izklop

Če želite izklopiti nadglavni zaslon, pritisnite gumb ☾ in ga držite.

Jezik

Želeni jezik lahko nastavite v meniju osebnih nastavitev vozila ⇨ 125.

Enote

Merske enote lahko nastavite v meniju osebnih nastavitev vozila ⇨ 125.

Vzdrževanje nadglavnega zaslona

Ploščo nadglavnega zaslona očistite z mehko krpo, ki jo poškropite s čistilom za steklo. Previdno obrišite lečo z vlažno, nato pa še suho krpo.

Omejitve sistema

V naslednjih primerih nadglavni zaslon morda ne bo pravilno deloval:

- Lečo zakriva predmet, ki je na instrumentni plošči, ali pa je umazana.
- Prikaz prikazovalnika je presvetel ali pretemen.
- Slika ni nastavljena na ustrezno višino.
- Voznik nosi polarizirana sončna očala.

Če vzrok za nejasno sliko nadglavnega zaslona ni nič od naštetega, obiščite servis.

Opozorila in obvestila o vozilu

Opozorila in obvestila prejema voznik prek voznikovega informacijskega zaslona skupaj z zvočnimi opozorili.

Pritisnite za potrditev sporočila.

Obvestila vozila in servisa

Obvestila o vozilu so izpisana v besedilu. Upoštevajte obvestila z napotki.

Sporočila na informacijskem prikazovalniku

Nekatera pomembna sporočila se lahko dodatno prikažejo na informacijskem prikazovalniku. Nekatera obvestila se pojavijo le za nekaj sekund.

Zvočna opozorila

Če se hkrati vklopi več opozoril, bo slišati samo zvok enega.

Med zaganjanjem motorja ali med vožnjo

- Če varnostni pas ni pripet.
- Če vrata ali vrata prtljažnika niso dobro zaprta.
- Če je presežena določena hitrost z zategnjeno ročno zavoro.
- Če je presežena programirana hitrost ali omejitev hitrosti.
- Na voznikovem informacijskem zaslonu se pojavi opozorilo.
- Če elektronski ključ ni v prostoru za potnike.
- Če parkirni pomočnik zazna oviro.
- Če pride do nenamerne spremembe voznega pasu.
- Če je izpušni filter maksimalno nasičen.

Ko je vozilo parkirano in voznikova vrata so odprta

- Pri vklopljenih zunanjih lučeh.

Pri aktivni funkciji Autostop

- Če so odprta voznikova vrata.
- Če ni izpolnjen noben pogoj za ponovni zagon motorja.

Osebne nastavitve vozila

Delovanje vozila lahko nastavite osebnim željam primerno na informacijskem prikazovalniku.

V odvisnosti od opremljenosti vozila in zakonskih predpisov v posameznih državah nekatere od spodaj navedenih funkcij morda ne bodo na voljo.

Nekatere funkcije so dejavne ali izpisane le, ko motor obratuje.

Radio (Infotainment sistem)

Pritisnite **MENU**, da odprete glavno stran menija.

Zaslon upravljajte s puščičnimi gumbi:

Izberite **Osebne nastavitve - konfiguracija** ➧ **OK**.

Nastavitve enot

Izberite **Konfiguracija zaslona** ➧ **OK**.

Izberite **Izbira enot** ➧ **OK**.

Izberite želene nastavitve ➧ **OK**.

Nastavitve jezika

Izberite **Konfiguracija zaslona** ➧ **OK**.

Izberite **Izbira jezika** ➧ **OK**.

Izberite enega od jezikov ➧ **OK**.

Nastavitve vozila

Izberite **Opredelitev parametrov vozila** ➧ **OK**.

V podmenijih lahko spremenite naslednje nastavitve:

- **Svetila**

  Osvetlitev poti do vrat: Vklopi ali izklopi funkcijo in nastavi njeno trajanje.

  Osvetlitev ob vstopu: Vklopi ali izklopi funkcijo in nastavi njeno trajanje.

  Smerni žarometi: Vklop/izklop funkcije.

- **Udobje**

  Osvetlitev notranjosti: Nastavi svetlost osvetlitve okolja.

  Zadnji brisalec v vzvratni prestavi: Vklop ali izklop funkcije vklopa zadnjega brisalca pri vklopu vzvratne prestave.

- **Vozilo**

  Odklepanje samo prtljažnika: Aktivacija/deaktivacija.

  Preklop dejanja: Voznik / Vsa vrata.

- **Varnost**

  Sistem za zaznavanje utrujenosti: Vklop/Izklop opozorila zaradi utrujenosti voznika.

- **Pomoč vozniku**

  Priporočena hitrost: Vklop/izklop funkcije.

Multimedia

Pritisnite ⚙, da odprete meni nastavitev.

Nastavitve enot

Izberite **System configuration (Konfiguracija sistema)**.

Sprememba enot za podatka **Distance and fuel consumption (Razdalja in poraba goriva)** in **Temperature (Temperatura)**.

Nastavitve jezika

Izberite **Language (Jezik)**.

Dotaknite se jezika, ki ga želite izbrati.

Driving function (Funkcija vožnje)
Pritisnite .

Izberite **Driving function (Funkcija vožnje)**.

V podmenijih lahko spremenite naslednje nastavitve:

- **Parking sensors (Parkirni senzorji)**: vklop ali izklop senzorjev parkirnega pomočnika.
- **Blind spot sensors (Senzorji mrtvega kota)**: vklop/izklop opozorila za stranski mrtvi kot.
- **Under-inflation initialization (Inicializacija zaznavanja prenizke napolnjenosti pnevmatik)**: zažene sistem za zaznavanje praznih pnevmatik.
- **Diagnostic (Diagnostika)**: prikazuje opozorila diagnostičnega sistema

Shranjevanje prednastavljenih hitrosti
Ta funkcija omogoča določanje in shranjevanje šestih nastavitev hitrosti za regulator hitrosti in omejevalnik hitrosti. Nekaj nastavitev hitrosti je že privzeto shranjenih.

- Pritisnite .
- Izberite **Prilagoditev hitrosti**.
- Izberite **Regulator hitrosti** ali **Omejevalnik hitrosti**.
- Izberite nastavitev hitrosti, ki jo želite spremeniti.
- S tipkovnico vnesite novo vrednost hitrosti in jo potrdite z ✓ / **OK**.
- Še enkrat jo potrdite z ✓ / **OK**. da zaprete meni.

Vehicle settings (Nastavitve vozila)
Pritisnite .

Izberite **Vehicle settings (Nastavitve vozila)**.

V podmenijih lahko spremenite naslednje nastavitve:

- **Parking (Parkiranje)**

  Prevention of door mirror folding (Preprečitev preklopa zunanjih ogledal): Vklopi ali izklopi samodejno preklapljanje zunanjih ogledal.

  Rear wiper in reverse (Zadnji brisalec pri vzvratni vožnji): Vklop ali izklop funkcije vklopa zadnjega brisalca pri vklopu vzvratne prestave.
- **Headlights (Žarometi)**

  Guide-me-home lighting (Osvetlitev ob prihodu domov): Vklopi ali izklopi funkcijo in nastavi njeno trajanje.

  Welcome lighting (Pozdravna osvetlitev): Vklopi ali izklopi funkcijo in nastavi njeno trajanje.

  Directional headlamps (Smerno prilagodljivi žarometi): Vklopi ali izklopi luči za zavoje.

- **Comfort (Udobje)**

  Mood lighting (Razpoloženjska osvetlitev): Nastavi svetlost osvetlitve okolja.

- **Safety (Varnost)**

  Speed reading/recommendation (Odčitavanje/priporočilo hitrosti): Vklop/izklop informacij o omejitvah hitrosti na podlagi prepoznavanja prometnih znakov.

  Active safety brake (Aktivna varnostna zavora): Vklopi ali izklopi aktivno zaviranje v sili; izbrati je mogoče opozorilno razdaljo za nevarnost trka.

  Mirror adaptation in reverse (Prilagoditev ogledal pri vzvratni vožnji): Nastavi zunanji ogledali, če je bila izbrana vzvratna prestava zaradi izboljšanja vidljivosti pločnikov.

  Driver's attention warning (Opozorilo za voznika): Vklop/izklop opozorila zaradi utrujenosti voznika.

Multimedia Navi

Pritisnite ⚙, da odprete meni nastavitev.

Nastavitve enot

V izbirnem meniju izberite **System settings (Nastavitve sistema)**.

Sprememba enot za podatka **Distance and fuel consumption (Razdalja in poraba goriva)** in **Temperature (Temperatura)**.

Potrdite z ✓ / **OK**.

Nastavitve jezika

Izberite **Languages (Jeziki)**.

Dotaknite se jezika, ki ga želite izbrati.

Potrdite z ✓ / **OK**.

Driving functions (Funkcije za vožnjo)

Pritisnite 🚗.

Izberite **Driving functions (Funkcije za vožnjo)**.

V podmenijih lahko spremenite naslednje nastavitve:

- **Automatic headlamp dipping**: vklop ali izklop pomočnika za dolge luči.
- **Lane departure warning system**: vklopi ali izklopi opozarjanje o menjavi voznega pasu.
- **Stop and start**: vklopi ali izklopi sistem Stop-start.
- **Cruise control active**: vklopi ali izklopi prilagodljivi regulator hitrosti.
- **Parking sensors (Parkirni senzorji)**: vklop ali izklop senzorjev parkirnega pomočnika.
- **Blind spot sensors (Senzorji mrtvega kota)**: vklop/izklop opozorila za stranski mrtvi kot.

- **Traction control**: vklopi ali izklopi sistem proti zdrsu pogonskih koles.
- **Under-inflation initialization (Inicializacija zaznavanja prenizke napolnjenosti pnevmatik)**: zažene sistem za zaznavanje praznih pnevmatik.
- **Diagnostic (Diagnostika)**: prikazuje opozorila diagnostičnega sistema

Shranjevanje prednastavljenih hitrosti

Ta funkcija omogoča določanje in shranjevanje šestih nastavitev hitrosti za regulator hitrosti in omejevalnik hitrosti. Nekaj nastavitev hitrosti je že privzeto shranjenih.

- Pritisnite .
- Izberite **Prilagoditev hitrosti**.
- Izberite **Regulator hitrosti** ali **Omejevalnik hitrosti**.

- Izberite nastavitev hitrosti, ki jo želite spremeniti.
- S tipkovnico vnesite novo vrednost hitrosti in jo potrdite z ✓ / **OK**.
- Še enkrat jo potrdite z ✓ / **OK**. da zaprete meni.

Vehicle settings (Nastavitve vozila)

Pritisnite .

Izberite **Vehicle settings (Nastavitve vozila)**.

V podmenijih lahko spremenite naslednje nastavitve:

- **Parking (Parkiranje)**

  Rear wiper in reverse (Zadnji brisalec pri vzvratni vožnji): Vklop ali izklop funkcije vklopa zadnjega brisalca pri vklopu vzvratne prestave.

  Blocking of door mirror folding (Blokada preklopa ogledal na vratih): vklopi ali izklopi samodejno preklapljanje zunanjih ogledal.
- **Headlights (Žarometi)**

  Guide-me-home lighting (Osvetlitev ob prihodu domov): vklopi ali izklopi funkcijo in nastavi njeno trajanje.

  Welcome lighting (Pozdravna osvetlitev): vklopi ali izklopi funkcijo in nastavi njeno trajanje.

  Directional headlamps (Smerno prilagodljivi žarometi): vklopi ali izklopi luči za zavoje.
- **Vstop v vozilo**

  Prostoročno samodejno zaklepanje: Vklop/izklop funkcije.

- **Comfort (Udobje)**

  Mood lighting (Razpoloženjska osvetlitev): nastavi svetlost osvetlitve okolja.

- **Safety (Varnost)**

  Traffic Signs Recognition (Prepoznavanje prometnih znakov): vklop/izklop informacij o omejitvah hitrosti na podlagi prepoznavanja prometnih znakov.

  Active safety brake (Aktivna varnostna zavora): vklopi ali izklopi aktivno zaviranje v sili; izbrati je mogoče opozorilno razdaljo za nevarnost trka.

  Mirror adaptation in reverse (Prilagoditev ogledal pri vzvratni vožnji): Nastavi zunanji ogledali, če je bila izbrana vzvratna prestava zaradi izboljšanja vidljivosti pločnikov.

  Driver's attention warning (Opozorilo za voznika): vklop/izklop opozorila zaradi utrujenosti voznika.

Telematske storitve

Opel Connect

Opel Connect je nova oblika povezljivosti, ki zagotavlja varnost na cesti.

Opel Connect ima naslednji funkciji:

- funkcijo klica v sili,
- funkcijo klica v primeru okvare.

Če je vozilo opremljeno s storitvijo Opel Connect, se ti dve funkciji samodejno aktivirata. Veljajo pogoji in določila storitve.

Opel Connect upravljate z gumbi na stropni konzoli.

Opomba
Opel Connect ni na voljo za vse trge. Za več informacij se obrnite na vaš servis.

Funkcija klica v sili

Vozila s funkcijo klica v sili imajo na stropni konzoli rdeč gumb **SOS**.

Funkcija klica v sili vzpostavi povezavo z najbližjim operativno-komunikacijskim centrom (OKC).

Klicnemu centru bo poslana minimalna količina podatkov, ki vključuje podatke o vozilu in lokaciji.

Opomba
Klic v sili morda ne bo mogoč na s slabim omrežjem ali v primeru poškodbe strojne opreme v prometni nesreči.

Samodejno obveščanje o prometni nesreči
Če pride do prometne nesreče s sprožitvijo zračnih blazin, sistem samodejno izvedel klic v sili in pošlje samodejno sporočilo operativno-komunikacijskemu centru.

Pomoč v nujnih primerih
Če potrebujete pomoč v nujnem primeru, lahko sami sprožite klic v sili s pritiskom rdečega gumba **SOS**, ki ga morate držati najmanj dve sekundi. LED lučka začne utripati, kar označuje, da je povezava z najbližjim OKC-jem vzpostavljena. Ves čas klica LED lučka neprekinjeno sveti.

Klic prekinete s ponovnim pritiskom gumba **SOS**. LED lučka ugasne.

Varnostni LED indikator

Če za tri sekunde zasveti v zeleni barvi, ko vklopite vžig, sistem pravilno deluje.

Če zasveti rdeče, je v sistemu napaka. Poiščite servisno delavnico.

Če utripa rdeče, je treba zamenjati pomožni akumulator.

Funkcija klica v primeru okvare

Če za več kot dve sekundi pritisnete ⊕, sistem pokliče službo pomoči na cesti.

Informacije o kritju in obsegu storitev službe pomoči na cesti najdete v servisni in garancijski knjižici.

Osvetlitev

Zunanja osvetlitev **132**
Stikalo luči 132
Samodejni vklop luči 133
Dolge luči 133
Pomočnik za dolge luči 133
Svetlobni blisk 134
Višinska nastavitev svetlobnega snopa žarometov 134
Žarometi za vožnjo v tujini 135
Samodejni vklop kratkih luči 135
Osvetlitev zavojev 135
Opozorilno utripanje smernikov 135
Smerniki 136
Prednje meglenke 136
Zadnja meglenka 136
Vzvratne luči 137
Zarosene zaslonke žarometov 137
Notranja osvetlitev **137**
Prilagoditev osvetlitve instrumentov 137
Stropne luči 137
Bralne luči 138
Osvetlitev kozmetičnih ogledal 139
Funkcije osvetlitve **139**
Osvetlitev sredinske konzole ... 139
Vstopna osvetlitev 139
Osvetlitev ob izhodu 139
Osvetlitev funkcije za lociranje vozila 140
Osvetlitev okolice 140
Zaščita akumulatorja pred izpraznitvijo 140

Zunanja osvetlitev

Stikalo luči

Vrtenje stikala luči:

AUTO : samodejni vklop luči preklaplja med dnevnimi lučmi in žarometi

: stranske luči

: žaromet

Pri vključenem kontaktu so samodejno delujoči žarometi vedno dejavni.

Kontrolna lučka ⇨ 115.

Zadnje luči

Zadnje luči se prižgejo skupaj s kratkimi / visokimi in pozicijskimi lučmi.

Samodejni vklop luči

Pri vklopljeni funkciji samodejnega vklopa luči med obratovanjem motorja sistem preklopi med dnevnimi lučmi in samodejno delujočimi lučmi na podlagi podatkov o zunanjih svetlobnih razmerah, ki jih prejme od sistema brisalcev.

Samodejni vklop kratkih luči pri dnevni vožnji (dnevne luči) ⇨ 135.

Samodejno delovanje žarometov

V slabih svetlobnih razmerah se vklopijo kratke luči.

Poleg tega se žarometi vklopijo, če brisalci nekajkrat obrišejo vetrobransko steklo.

Dolge luči

Če želite aktivirati dolge luči, ročico povlecite čez točko upora.

Pomočnik za dolge luči

Kamera na vetrobranskem steklu zazna svetlobo luči nasproti vozečega vozila ali vozila spredaj. Če je funkcija pomočnika za dolge luči vklopljena, se dolge luči samodejno vklapljajo in izklapljajo. Zadnja nastavitev samodejnih dolgih luči pred izključitvijo kontakta se ohrani ob naslednji vključitvi kontakta.

Ta funkcija samodejno aktivira dolge luči ponoči, če vozilo presega 25 km/h.

Do samodejnega preklopa nazaj na kratke luči pride:

- Ko senzor zazna luči vozil na nasprotnem ali istem voznem pasu.
- V urbanih območjih.
- Hitrost vozila je manjša od 15 km/h.
- V primeru megle ali snega.
- Če so vklopljene prednje ali zadnje meglenke.

Če sistem ne zazna nobene od teh preprek, se vklopijo spet dolge luči.

Aktiviranje

Pri nekaterih različicah lahko pomočnika za dolge luči vklopite z enkratnim pritiskom ≣Ⓐ ali v osebnih nastavitvah vozila ⇨ 125.

Zelena kontrolna lučka ≣Ⓐ sveti pri aktivirani funkciji, modra lučka ≣● sveti pri vklopljenih dolgih lučeh.

Kontrolna lučka ≣Ⓐ ⇨ 115.

Deaktiviranje

Pri nekaterih različicah lahko pomočnika za dolge luči izklopite z enkratnim pritiskom ≣Ⓐ ali v osebnih nastavitvah vozila ⇨ 125.

Pri vklopljenih dolgih lučeh enkrat povlecite ročico smernikov, da izklopite pomočnika za dolge luči.

Svetlobni blisk

Vključitev svetlobnega bliska: potegnite ročico proti volanu.

Če povlečete stikalo, se dolge luči izklopijo.

Višinska nastavitev svetlobnega snopa žarometov

Ročno nastavljanje višine svetlobnega snopa žarometov

Za prilagoditev višine svetlobnega snopa, da ne slepite ostalih udeležencev v prometu: zavrtite kolesce ≣D v ustrezen položaj.

0 : Zasedena sprednja sedeža
1 : Do pet oseb ali delna obremenitev s tovorom
2 : Zasedeni vsi sedeži ali voznik in srednja obremenitev s tovorom
3 : Voznik in največja dovoljena obremenitev s tovorom

Žarometi za vožnjo v tujini

Kadar vozite v državi, kjer promet poteka po nasprotnem voznem pasu, morate žaromete prilagoditi tako, da ne boste motili voznikov, ki vozijo v nasprotni smeri.

Obiščite prodajalca ali pooblaščenega serviserja.

Samodejni vklop kratkih luči

Dnevne luči izboljšajo vidnost vozila podnevi.

Vklopijo se samodejno, ko zaženete motor, oziroma tako, da nastavite **0** ali **AUTO**.

Na podlagi svetlosti okolice sistem samodejno preklaplja med dnevnimi lučmi in kratkimi lučmi.

Osvetlitev zavojev

Aktivira se pri hitrosti do 40 km/h, pri izklapljanju. Glede na kot zasuka volana ali na vklop smernikov, bodo sprednje meglenke zasvetile v smeri potovanja.

To funkcijo lahko vključite ali izključite v osebnih nastavitvah vozila ⇨ 125.

Opozorilno utripanje smernikov

Pritisnite ⚠.

Opozorilno utripanje smernikov se samodejno vklopi v naslednjih okoliščinah:

- V primeru zaviranja v sili (odvisno od sile zaviranja).
- V primeru nesreče.

Izklopi se, ko prvič znova pospešite oziroma če pritisnete ⚠.

Smerniki

navzgor : desni smerniki
navzdol : levi smerniki

Pri premikanju ročice smernikov lahko začutite točko upora.

Neprekinjeno utripanje vklopite s pomikom ročice smernikov prek točke upora. Izklopite ga tako, da volan zavrite v drugo smer oziroma da ročico smernikov ročno premaknete nazaj v nevtralni položaj.

Če želite aktivirati tri utripe, se narahlo dotaknite ročice smernikov, ne da bi jo potisnili prek točke upora.

Prednje meglenke

Upravni element obrnite enkrat za vklop oziroma izklop prednjih meglenk.

Stikalo luči v položaju **AUTO**: z vklopom prednjih meglenk se vklopijo žarometi samodejno.

Zadnja meglenka

Upravni element obrnite enkrat za vklop oziroma izklop zadnjih meglenk.

Upravni element obrnite dvakrat za vklop oziroma izklop zadnjih meglenk.

Stikalo luči v položaju **AUTO**: z vklopom zadnje meglenke se vklopijo žarometi samodejno.

Vzvratne luči

Sveti pri vključenem kontaktu in pri vklopljeni vzvratni prestavi.

Zarosene zaslonke žarometov

Notranja stran zaslonke žarometa se utegne zarositi za kratek čas v primeru hladnih, vlažnih razmer, pri močnem dežju ali po pranju vozila. Vlaga hitro samodejno izgine. Če vklopite luči, se to zgodi hitreje.

Notranja osvetlitev

Prilagoditev osvetlitve instrumentov

Nastavitev jakosti osvetlitve je mogoča pri prižganih zunanjih lučeh vozila.

Pri nekaterih različicah je mogoče svetlost nastaviti tako, da pritisnete gumb −☼ ali +☼ in ga držite, dokler ne dosežete želene svetlosti, oziroma osebnih nastavitvah vozila ➪ 125.

Stropne luči

Med vstopanjem in izstopanjem v/iz vozila se sprednja in zadnja stropna luč prižgeta samodejno; ko zaprete vrata, ugasneta z rahlo zakasnitvijo.

Sprednja in zadnja stropna luč

S prevesnim stikalom:

	:	samodejni vklop in izklop
pritisnite ☼	:	vklop
pritisnite ●	:	izklop

Na ilustraciji je prikazana zadnja stropna luč.

Osvetlitev prtljažnika

Spodnje luči za osvetlitev prtljažnika svetijo samo pri odprtem prtljažniku.

Eno do luči za osvetlitev prtljažnika lahko uporabljate tudi kot svetilko.

Svetilko izvlecite na zgornjem delu vdolbine.

Bralne luči

Upravljate jih s pritiskom ⚞⚟ in ⚞⚟ na notranjih lučeh.

Na ilustraciji so prikazane zadnje stropne luči.

Osvetlitev kozmetičnih ogledal

Sveti pri odprtem pokrovu.

Funkcije osvetlitve

Osvetlitev sredinske konzole

Če so žarometi izklopljeni, svetlobni snop s stropne konzole osvetli sredinsko konzolo.

Svetlost je mogoče nastaviti v osebnih nastavitvah vozila ⇨ 125.

Vstopna osvetlitev

Osvetlitev ob dobrodošlici

Pri odklepanju vozila z radijskim daljinskim upravljalnikom se za kratek čas vključijo naslednje luči (ali nekatere od njih):

- kratke (zasenčene) luči
- zadnje luči
- notranje luči

Število luči, ki zasvetijo, je odvisno od svetlosti okolice.

Osvetlitev se izklopi takoj, ko vklopite vžig.

Speljevanje ⇨ 18.

To funkcijo lahko vključite ali izključite v osebnih nastavitvah vozila ⇨ 125.

Po odpiranju voznikovih vrat se vklopijo naslednje luči:

- osvetlitev nekaterih stikal
- Informacijski center voznika

Osvetlitev ob izhodu

Ko ključ odstranite iz kontaktne ključavnice se vklopijo naslednje luči:

- notranje luči
- osvetlitev instrumentne plošče

Te se izklopijo samodejno po kratkem času. Ta funkcija deluje samo v temi.

Osvetlitev poti

Žarometi, zadnje luči in osvetlitev registrske tablice svetijo določen (programljiv) čas po zapuščanju vozila.

Ročna osvetlitev poti

Če želite vklopiti ročno osvetlitev poti, izklopite kontakt, odprite voznikova vrata in povlecite ročico smernikov.

Če ostanejo voznikova vrata odprta, luči ugasnejo po nekaj sekundah.

Če želite izklopiti ročno osvetlitev poti, pri odprtih voznikovih vratih znova povlecite ročico smernikov.

Trajanje osvetlitve poti lahko nastavite v osebnih nastavitvah vozila ⇨ 125.

Informacijski zaslon ⇨ 121.

Samodejna osvetlitev poti

Osvetlitev poti se vklopi, če pri izklopljenem kontaktu odprete voznikova vrata.

To funkcijo lahko vključite ali izključite v osebnih nastavitvah vozila ⇨ 125.

Informacijski zaslon ⇨ 121.

Osvetlitev funkcije za lociranje vozila

Ta funkcija vam omogoča, da lažje najdete vozilo, npr. v pogojih slabe osvetlitve s pomočjo daljinskega upravljalnika. Žarometi se vklopijo in smerniki utripajo 10 sekund.

Pritisnite 🔒 na daljinskem upravljalniku.

Vozilo mora biti zaklenjeno več kot 5 sekund.

Osvetlitev okolice

Osvetlitev okolice vam omogoča, da vklopite pozicijske luči, kratke luči in lučko registrske tablice s pomočjo daljinskega upravljalnika.

Pritisnite ≡D na daljinskem upravljalniku, da vklopite osvetlitev okolice.

Še enkrat pritisnite ≡D, da izklopite osvetlitev okolice.

Zaščita akumulatorja pred izpraznitvijo

Da ne pride do izpraznitve akumulatorja vozila pri izključenem kontaktu se nekatere notranje luči samodejno izklopijo po krajšem času.

Ogrevanje, prezračevanje, hlajenje

Sistemi klimatske naprave **141**
Sistem ogrevanja in prezračevanja 141
Klimatska naprava 143
Elektronska klimatska naprava 145
Grelnik parkiranega vozila 150
Prezračevalne šobe **151**
Nastavljive prezračevalne šobe 151
Nenastavljive prezračevalne šobe 152
Hlajenje sovoznikovega predala 152
Vzdrževanje **153**
Vhod zraka 153
Delovanje klimatske naprave . . 153
Servisiranje 153

Sistemi klimatske naprave

Sistem ogrevanja in prezračevanja

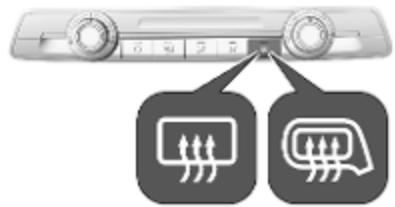

Stikala za:

- temperaturo
- usmerjanje zraka , in
- hitrost ventilatorja
- notranje kroženje zraka
- ogrevano zadnje steklo ali ogrevana zunanja ogledala

Ogrevanje zadnjega stekla ⇨ 44.

Ogrevana zunanja ogledala ⇨ 40.

Ogrevanje sedežev ⇨ 52.

Nastavitev temperature

Nastavite želeno temperaturo tako, da stikalo nastavite na želeno vrednost.

HI : toplo
LO : hladno

Gretje ni učinkovito, dokler motor ne doseže delovne temperature.

Usmeritev (porazdelitev) zraka

: na vetrobransko steklo in sprednja stranska stekla
: prek nastavljivih prezračevalnih šob v predel glave
: v predel nog in na vetrobransko steklo

Možne so tudi vmesne nastavitve.

Hitrost ventilatorja

Nastavite želeni pretok zraka tako, da stikalo nastavite na želeno hitrost.

v desno : povečanje
v levo : zmanjšanje

Zaprto kroženje zraka

Za vklop kroženja zraka pritisnite . LED dioda v gumbu sveti in s tem označuje vključeno stanje.

Za izklop kroženja zraka znova pritisnite .

⚠ Opozorilo

Vključeno zaprto kroženje zraka prepreči pritok zunanjega zraka. Pri delovanju brez hlajenja se poveča odstotek vlage v zraku, kar utegne pripeljati do rosenja stekel na notranji strani. Sčasoma se kakovost zraka v potniškem prostoru poslabša, zato utegnejo potniki v vozilu vključno z voznikom postati utrujeni.

V vroči in zelo vlažni klimi se lahko z zunanje strani orosi vetrobransko steklo, če je hladen zrak usmerjen neposredno vanj. Če se vetrobransko steklo zamegli od zunaj, vklopite brisalec vetrobranskega stekla in izklopite .

Sušenje in odmrzovanje stekel

- Pritisnite : pretok zraka bo usmerjen proti vetrobranskemu steklu.
- Temperaturno stikalo nastavite na najvišjo vrednost.
- Hitrost ventilatorja nastavite na najvišjo stopnjo.
- Vklop ogrevanja zadnjega stekla in zunanjih ogledal oziroma vklop ogrevanja zunanjih ogledal .

- Vklopite ogrevanje vetrobranskega stekla .
- Po potrebi odprite stranske prezračevalne šobe in jih usmerite na stekla v vratih.

Ogrevanje zadnjega stekla ⇨ 44.

Ogrevana zunanja ogledala ⇨ 40.

Ogrevano vetrobransko steklo ⇨ 44.

Klimatska naprava

Stikala za:

- temperaturo
- usmerjanje zraka , in
- hitrost ventilatorja
- hlajenje **A/C**
- notranje kroženje zraka
- ogrevano zadnje steklo ali ogrevana zunanja ogledala

Ogrevanje zadnjega stekla ⇨ 44.

Ogrevana zunanja ogledala ⇨ 40.

Temperatura

Nastavite želeno temperaturo tako, da stikalo nastavite na želeno vrednost.

HI : toplo
LO : hladno

Gretje ni učinkovito, dokler motor ne doseže delovne temperature.

Usmeritev (porazdelitev) zraka , ,

: na vetrobransko steklo in sprednja stranska stekla
: prek nastavljivih prezračevalnih šob v predel glave
: v predel nog

Možne so tudi vmesne nastavitve.

Hitrost ventilatorja

Nastavite želeni pretok zraka tako, da stikalo nastavite na želeno hitrost.

v desno : povečanje
v levo : zmanjšanje

Hlajenje A/C

Za vklop hlajenja pritisnite **A/C**. LED dioda v gumbu sveti in s tem označuje vključeno stanje. Hlajenje deluje samo, kadar teče motor in je vključen ventilator.

Za izklop hlajenja vnovič pritisnite **A/C**.

Vklopljena klimatska naprava ohlaja in suši v potniški prostor pritekajoč zrak, ko je zunanja temperatura nekoliko nad ničlo. Pri vključeni klimatski napravi se nabira kondenzirana voda, ki kaplja iz spodnjega dela vozila.

Kadar hlajenje ali sušenje zraka ni potrebno, klimatsko napravo izključite; tako privarčujete na gorivu.

Vključeno hlajenje lahko prepreči samodejno ustavljanje motorja. Sistem Stop-start ⇨ 159.

Zaprto kroženje zraka

Za vklop kroženja zraka pritisnite. LED dioda v gumbu sveti in s tem označuje vključeno stanje.

Za izklop kroženja zraka znova pritisnite.

⚠ Opozorilo

Vključeno zaprto kroženje zraka prepreči pritok zunanjega zraka. Pri delovanju brez hlajenja se poveča odstotek vlage v zraku, kar utegne pripeljati do rosenja stekel na notranji strani. Sčasoma se kakovost zraka v potniškem prostoru poslabša, zato utegnejo potniki v vozilu vključno z voznikom postati utrujeni.

V vroči in zelo vlažni klimi se lahko z zunanje strani orosi vetrobransko steklo, če je hladen zrak usmerjen neposredno vanj. Če se vetrobransko steklo zamegli od zunaj, vklopite brisalec vetrobranskega stekla in izklopite.

Maksimalno hlajenje

Na kratko odprite okna, da lahko vroči zrak zapusti vozilo.

- Vključite hlajenje **A/C**.
- Pritisnite, da vklopite notranje kroženje zraka.
- Pritisnite za distribucijo zraka.
- Temperaturno stikalo nastavite na najnižjo vrednost.
- Hitrost ventilatorja nastavite na najvišjo stopnjo.
- Odprite vse prezračevalne šobe.

Sušenje in odmrzovanje stekel

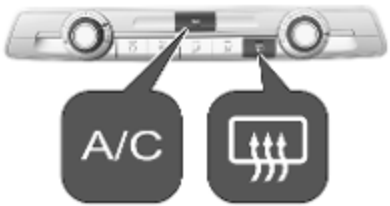

- Hitrost ventilatorja nastavite na najvišjo stopnjo.
- Temperaturno stikalo nastavite na najvišjo vrednost.
- Po potrebi vklopite hlajenje A/C.
- Vklopite ogrevano zadnje steklo ali ogrevana zunanja ogledala
- Vklopite ogrevanje vetrobranskega stekla .
- Po potrebi odprite stranske prezračevalne šobe in jih usmerite na stekla v vratih.

Opomba
Če izberete nastavitve za sušenje in odmrzovanje stekel, je lahko funkcija Autostop onemogočena.

Če izberete nastavitve za sušenje in odmrzovanje stekel, ko je motor v Autostop režimu, se motor samodejno zažene. Sistem Stop-start ⇨ 159.

Ogrevanje zadnjega stekla ⇨ 44.

Ogrevana zunanja ogledala ⇨ 40.

Ogrevano vetrobransko steklo ⇨ 44.

Sistem Stop-start ⇨ 159.

Elektronska klimatska naprava

Dvopodročna klimatska naprava dopušča različni nastavitvi temperature na voznikovi in sovoznikovi strani.

V samodejnem načinu se hitrost ventilatorja in porazdelitev zraka upravljata samodejno.

Stikala za:

- ročni vklop zaprtega kroženja zraka
- porazdelitev zraka
- klecno stikalo za nastavitev temperature na voznikovi strani in sovoznikovi strani

- sušenje in odmrzovanje stekel

- hlajenje A/C
- samodejni način AUTO
- sinhronizacijo temperature dvopodročnega sistema MONO
- ogrevano zadnje steklo ali ogrevana zunanja ogledala
- hitrost ventilatorja + –

Ogrevanje zadnjega stekla ⇨ 44.

Ogrevana zunanja ogledala ⇨ 40.

Dejavne funkcije označuje lučka LED v gumbu funkcije.

Primerno delovanje elektronske klimatske naprave je zagotovljeno le pri obratujočem motorju.

Samodejni režim AUTO

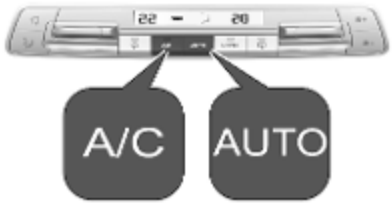

Osnovna nastavitev za največje udobje:

- Pritisnite AUTO, da vklopite samodejno uravnavanje porazdelitve zraka in hitrosti ventilatorja.
- Odprite vse prezračevalne šobe, da omogočite optimalno porazdelitev zraka v samodejnem načinu.
- Za optimalno delovanje hlajenja in sušenja stekel mora biti klimatska naprava vklopljena. Klimatsko napravo vklopite z gumbom A/C. Vključeno stanje označuje LED dioda v tipki.
- Nastavite temperaturo za voznikovo in sovoznikovo stran z levim in desnim vrtljivim gumbom. Priporočena temperatura je 22 °C.

Večkrat pritisnite AUTO, da izberete želene samodejne nastavitve:

- Funkcija Soft Auto za nežno in tiho porazdelitev zraka.
- Auto za toplotno udobje in tiho porazdelitev zraka.
- Auto Fast za dinamično in učinkovito porazdelitev zraka.

Ročne nastavitve

Nastavitve klimatske naprave lahko spreminjate s spodnjimi funkcijami:

Hitrost ventilatorja ✤+ ✤−

Pritisnite ✤+, da povečate, ali ✤−, da zmanjšate zračni pretok.

Vrnitev na samodejno delovanje: pritisnite **AUTO**.

Porazdelitev zraka

Pritisnite zaporedoma, dokler ni prikazana želena smer porazdelitve zraka:

- : na vetrobransko steklo in sprednja stranska stekla
- : proti predelu glave in do zadnjih sedežev prek nastavljivih prezračevalnih šob
- : proti predelu nog spredaj in zadaj
- : proti vetrobranskemu steklu in sprednjemu stranskemu steklu, proti predelu glave in do zadnjih sedežev prek nastavljivih prezračevalnih šob, proti predelu nog spredaj in zadaj

Kombinacije različnih možnosti za porazdelitev zraka je mogoče izbrati z zaporednim pritiskanjem .

Za vrnitev na avtomatsko usmerjanje zraka: pritisnite **AUTO**.

Izbira temperature

Po želji nastavite temperaturo posebej za voznikovo in sovoznikovo stran z levim in desnim stikalom za nastavitev temperature.

Priporočeno temperature je 22 °C. Temperatura je prikazana na prikazovalniku poleg stikal za nastavitev temperature.

Če je nastavljena minimalna temperatura **Lo**, deluje sistem klimatske naprave pri vključenem hlajenju **A/C** z največjo močjo hlajenja.

Pri izbiri najvišje temperature **Hi** deluje klimatska naprava z največjim možnim ogrevanjem.

Opomba
Če je funkcija **A/C** vključena, lahko zmanjšanje nastavljene temperature kabine povzroči zagon motorja pri samodejni zaustavitvi ali prepreči samodejno zaustavitev.

Sistem Stop-start ⇨ 159.

Sinhronizacija temperature dvoconskega sistema MONO

Pritisnite MONO za povezavo nastavitev temperature na sovoznikovi strani z voznikovo stranjo oziroma za odstranitev povezave nastavitve temperature na sovoznikovi strani z voznikovo stranjo. Nastavitev temperature na sovoznikovi strani je povezana z voznikovo stranjo, če LED lučka v gumbu MONO ne sveti.

Klimatska naprava A/C

Za vklop hlajenja pritisnite **A/C**. Hlajenje deluje samo, kadar teče motor in je vključen ventilator sistema za ogrevanje, prezračevanje, hlajenje.

Za izklop hlajenja vnovič pritisnite **A/C**.

Vklopljena klimatska naprava ohlaja in suši v potniški prostor pritekajoč zrak, ko je zunanja temperatura nad specifičnim nivojem. Pri vključeni klimatski napravi se nabira kondenzirana voda, ki kaplja iz spodnjega dela vozila.

Kadar hlajenje ali sušenje zraka ni potrebno, klimatsko napravo izključite; tako privarčujete na gorivu.

Ročni vklop zaprtega kroženja zraka ⟲

Pritisnite ⟲ za vklop način kroženja zraka. Na prikazovalniku se prikaže ⟲, kar označuje vklop.

Za izključitev obtočnega zraka znova pritisnite ⟲.

⚠ Opozorilo

Vključeno zaprto kroženje zraka prepreči pritok zunanjega zraka. Pri delovanju brez hlajenja se poveča odstotek vlage v zraku, kar utegne pripeljati do rosenja stekel na notranji strani. Sčasoma se kakovost zraka v potniškem prostoru poslabša, zato utegnejo potniki vključno z voznikom postati utrujeni.

V vroči in zelo vlažni klimi se lahko z zunanje strani orosi vetrobransko steklo, če je hladen zrak usmerjen neposredno vanj. Če se vetrobransko steklo zamegli od zunaj, vklopite brisalec vetrobranskega stekla in izklopite .

Sušenje in odmrzovanje stekel

- Pritisnite . LED dioda v gumbu sveti in s tem označuje vključeno stanje.
- Klimatska naprava in samodejni način se samodejno vklopita. LED lučka v gumb **A/C** zasveti, na zaslonu se prikaže **AUTO**.
- Sistem samodejno poskrbi za ustrezno nastavitev temperature in porazdelitve zraka, ventilator dela z visoko hitrostjo.
- Vključite ogrevanje zadnjega stekla .
- Vklopite ogrevanje vetrobranskega stekla .
- Vrnitev na predhodni način delovanja: znova pritisnite .

Opomba
Če med delovanjem motorja pritisnete , je funkcija Autostop onemogočena, dokler ponovno ne pritisnete .

Če pritisnete na gumb , ko je motor v režimu Autostop, se motor samodejno zažene.

Ogrevanje zadnjega stekla ⇨ 44.

Ogrevana zunanja ogledala ⇨ 40.

Ogrevano vetrobransko steklo ⇨ 44.

Sistem Stop-start ⇨ 159.

Izklop sistema elektronske klimatske naprave

Večkrat pritisnite – , dokler se nadzorni sistem elektronske klimatske naprave ne izklopi.

Grelnik parkiranega vozila

Grelnik parkiranega vozila vam omogoča, da segrejete notranjost vozila in prezračite notranjost vozila z zrakom okolice.

Stanje delovanje grelnika parkiranega vozila kaže indikator z LED lučko.

- LED sveti: Časovnik je bil nastavljen.
- LED dioda utripa: Sistem deluje.

LED lučka se izklopi na koncu postopka ogrevanja ali če grelnik parkiranega vozila zaustavite z daljinskim upravljalnikom.

Gretje parkiranega vozila lahko programirate z Infotainment sistemom. Poleg tega je grelnik parkiranega vozila mogoče vklopiti in izklopiti z daljinskim upravljalnikom.

Radio (Infotainment sistem)

Pritisnite **MENU**, da odprete glavno stran menija.

Pritisnite **Ogrevanje** ali **Prezračevanje**.

Z gumboma ◁◁ ali ▷▷ izberite želeni časovnik. Potrdite z **OK**.

Na časovniku nastavite želeni čas: Z gumboma △ in ▽ nastavite želeno vrednost. Potrdite z **OK**.

Za nastavitev časovnika pritisnite ◁◁ ali ▷▷, da na zaslonu izberete **V redu**. Potrdite z **OK**.

Multimedia / Multimedia Navi

Pritisnite ⊞.

Pritisnite **Temperature conditioning (Priprava temperaturnih pogojev)**.

Vklopite **Temperature conditioning (Priprava temperaturnih pogojev)** s pritiskom **ON (VKLOP)**.

Pritisnite **Settings (Nastavitve)**.

Izberite **Heating (Ogrevanje)** ali **Ventilation (Prezračevanje)**.

Z gumboma **Time 1 (Čas 1)** ali **Time 2 (Čas 2)** izberite želeni časovnik.

Določite čas izbranega časovnika.

Pritisnite 🖫, da shranite nastavitve in nastavite časovnik.

Grelnik parkiranega vozila prek daljinskega upravljalnika

Grelnik parkiranega vozila mogoče vklopiti z daljinskim upravljalnikom.

Pritisnite ⁞⁞⁞.

Zamenjava baterije v daljinskem upravljalniku

Če opozorilna lučka na daljinskem upravljalniku zasveti rumeno, je stanje polnjenja baterije zelo nizko. Če opozorilna lučka ne sveti več, je baterija prazna in jo je treba zamenjati.

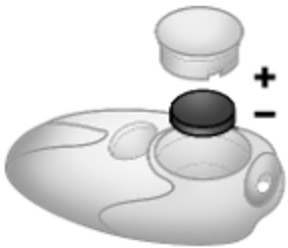

1. Odstranite pokrovček daljinskega upravljalnika, tako da ga odvijete s kovancem in baterijo odstranite.
2. Baterijo zamenjajte z drugo enake vrste. Bodite pozorni na pravilno namestitev.
3. Pokrovček privijte nazaj.

Prezračevalne šobe

Nastavljive prezračevalne šobe

Prezračevalne šobe na armaturni pološči

Smer pritoka zraka nastavite z lamelami v šobah.

Če želite zapreti zračnik, lopute obrnite navznoter.

Zunanje prezračevalne šobe na armaturni pološči

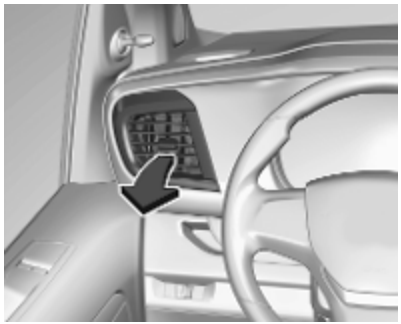

Smer pritoka zraka nastavite z lamelami v šobah.

Če želite zapreti zračnik, lopute obrnite navzven.

Če je hlajenje vklopljeno, morata biti odprti najmanj dve prezračevalni šobi.

⚠ Opozorilo

Na prezračevalne šobe ne nameščajte nobenih predmetov. Nevarnost poškodb v primeru trka!

Zadnje stropne prezračevalne šobe

Za vklop porazdelitve klimatiziranega/ogrevanega zraka prek šob za dovod zraka pritisnite .

Smer pritoka zraka nastavite z lamelami v šobah.

Nastavite pretok zraka na želeno raven.

Nenastavljive prezračevalne šobe

Nahajajo se pod vetrobranskim steklom, poleg stekel sprednjih vrat in v sprednjem predelu nog.

Hlajenje sovoznikovega predala

Klimatska naprava dovaja ohlajen zrak v sovoznikov predal skozi šobo.

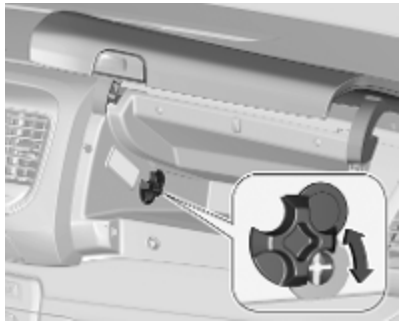

Hlajenje sovoznikovega predala lahko vklopite/izklopite z zasukom drsnika navzgor/navzdol.

Vzdrževanje

Vhod zraka

Vhodne odprtine se nahajajo pred vetrobranskim steklom v motornem prostoru. Pazite, da niso prekrite z listjem, umazanijo ali snegom. Vhodne prezračevalne šobe po potrebi očistite.

Delovanje klimatske naprave

Da bi zagotovili učinkovito delovanje klimatske naprave, ne glede na vremenske razmere in letni čas, vključite hladilni kompresor vsaj enkrat mesečno za nekaj minut. Delovanje s hlajenjem (hladilni kompresor) pri zelo nizki zunanji temperaturi ni mogoče.

Servisiranje

Za optimalno delovanje klimatske naprave priporočamo, da jo daste pregledati enkrat letno, začenši tri leta po prvi registraciji vozila. Pregled zajema:

- test delovanja in tlaka sistema
- test učinkovitosti ogrevanja
- preverjanje netesnosti
- preverjanje pogonskega jermena
- čiščenje odtoka kondenzatorja in izparilnika
- test učinkovitosti

Vožnja in rokovanje

Nasveti za vožnjo **155**
Oblast nad vozilom 155
Upravljanje z volanom 155
Zagon in upravljanje **155**
Vpeljavanje novega vozila 155
Položaji kontaktnega stikala 155
Gumb za vklop 156
Zagon motorja 157
Prekinitev napajanja z gorivom v potisnem hodu 159
Sistem Stop-start 159
Parkiranje 162
Izpušni plini **163**
Izpušni filter 163
Katalizator 163
AdBlue 164
Avtomatski menjalnik **167**
Prikazovalnik menjalnika 168
Izbiranje prestave 168
Ročni način prestavljanja 169
Elektronsko krmiljeni vozni programi 170
Napaka 170
Ročni menjalnik **171**
Zavore **172**
Sistem proti blokiranju koles 172
Ročna zavora 172
Zavorna pomoč 173
Pomoč pri speljevanju na vzponu 173
Vozni kontrolni sistemi **173**
Elektronski nadzor stabilnosti in sistem proti zdrsu pogonskih koles 173
Izbiranje načina vožnje 174
Sistemi za pomoč vozniku **176**
Regulator hitrosti 176
Omejevalnik hitrosti 180
Prilagodljivi regulator hitrosti . . . 183
Opozorilo za trk spredaj 190
Aktivno zaviranje v sili 192
Zaščita za pešce na sprednjem delu 194
Parkirni pomočnik 195
Opozorilo na stransko slepo točko 198
Sistem panoramskega pogleda 200
Vzvratna kamera 203
Opozarjanje o menjavi voznega pasu 204
Opozarjanje voznika 205
Gorivo **207**
Goriva za dizelske motorje 207
Dotakanje goriva 208
Priklop prikolice **210**
Splošne informacije 210
Vozne lastnosti, nasveti za vleko 210
Vleka prikolice 210
Oprema za vleko 211
Priklopniški Stabilnostni Program 214

Nasveti za vožnjo

Oblast nad vozilom

Vozilo naj se ne premika z neobratujočim motorjem

Veliko agregatov v takem primeru ne deluje (npr. servo ojačevalec zavor in servo volan). Tak način vožnje ogroža Vas in ostale udeležence v prometu.

Med funkcijo Autostop ostanejo delujoči vsi sistemi.

Sistem Stop-start ⇨ 159.

Pedali

Da bo zagotovljen potreben celotni hod pedal, naj ne bo pod njimi dodatnih preprog ali predpražnikov.

Na voznikovi strani uporabljajte samo preproge, ki se ustrezno prilegajo prostoru za noge in jih je mogoče pripeti z držali.

Upravljanje z volanom

Če podpora servo volana ne deluje zaradi ustavitve motorja ali sistemske napake, krmilni sistem še naprej deluje, vendar je za vrtenje volana potrebna večja sila.

Zagon in upravljanje

Vpeljavanje novega vozila

V prvih nekaj vožnjah se izogibajte nepotrebnemu silnemu zaviranju.

Pri prvi vožnji z novim vozilom utegne priti do izparevanja voska in olja na izpušnem sistemu, kar povzroča rahlo kajenje. Pri tovrstnem izparevanju mora biti vozilo na prostem. Izparin ne vdihujte!

Med fazo utekanja novega vozila je poraba goriva in olja lahko večja.

Prav tako se lahko pogosteje izvede čiščenje izpušnega filtra.

Izpušni filter ⇨ 163.

Položaji kontaktnega stikala

Obrnite ključ:

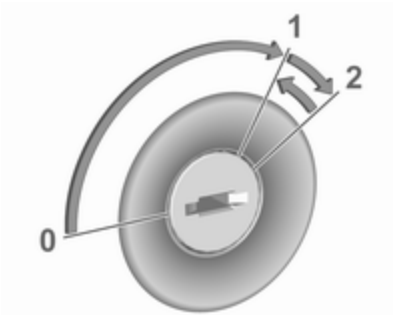

0 : izklopljen kontakt: nekatere funkcije ostanejo dejavne, dokler ne odstranite ključa ali odprete voznikovih vrat, če je bil pred tem vključen vžig
1 : način za moč pri izklopljenem kontaktu: vklopljen kontakt, dizelski motor je v predgretju, kontrolne lučke zasvetijo in večina električnih funkcij je delujočih
2 : zagon motorja: po zagonu motorja spustite ključ

Ključavnica volana

Izvlecite ključ iz stikala vžiga in zavrtite volan, da se zaskoči.

⚠ Nevarnost

Nikoli ne odstranite ključa iz kontaktne ključavnice med vožnjo, saj bi se s tem zaklenil volan.

Gumb za vklop

Elektronski oddajnik mora biti v vozilu.

Zagon motorja
Pritisnite pedal sklopke (ročni menjalnik), zavorni pedal in pritisnite **Start/Stop**.

Vklop kontakta brez zagona motorja
Pritisnite **Start/Stop**, ne da bi pritisnili stopalko sklope ali zavorno stopalko. Kontrolne lučke svetijo in večina električnih funkcij je na voljo.

Zaustavitev motorja in izklop kontakta
Na kratko pritisnite **Start/Stop** v vsakem načinu ali ko motor teče in vozilo miruje. Nekatere funkcije ostanejo dejavne, dokler ne odprete voznikovih vrat, če je bil pred tem vključen vžig.

Izključitev v sili med vožnjo
Pritisnite **Start/Stop** za približno 3 sekunde ⇨ 157. Volan se zaklene takoj, ko vozilo miruje.

Ključavnica volana

Ključavnica volana se samodejno vklopi, ko:

- Vozilo miruje.
- Je vžig izključen.

Da se odklene volan, odprite in zaprite voznikova vrata in vklopite kontakt v načinu za moč ali zaženite motor.

⚠ Opozorilo

Če je akumulator vozila izpraznjen, vozila ne smete niti vleči niti zaganjati s porivanjem ali vleko, ker volana tedaj ni možno odkleniti.

Upravljanje v primeru napake pri vozilih s sistemom elektronskega oddajnika

Če pride do okvare elektronskega ključa ali je njegov signal šibak, se bo morda na voznikovem informacijskem zaslonu prikazalo sporočilo o tem.

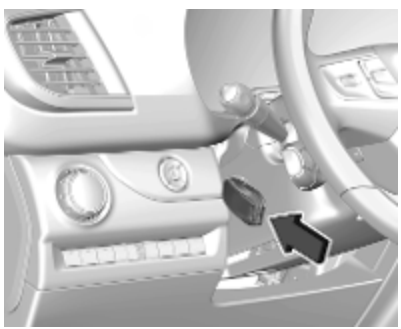

Elektronski ključ pridržite na krmilnem drogu z gumbi, obrnjenimi navzven, kot je prikazano na ilustraciji.

Pritisnite pedal sklopke (ročni menjalnik), zavorni pedal in pritisnite **Start/Stop**.

Tovrstno rokovanje je potrebno le v zasilnem primeru. Čim prej zamenjajte baterijo elektronskega ključa ⇨ 23.

Za odklepanje ali zaklepanje vrat glejte napako v radijskem daljinskem upravljalniku ali sistemu elektronskega oddajnika ⇨ 24.

Zagon motorja

Vozila s stikalom za vžig

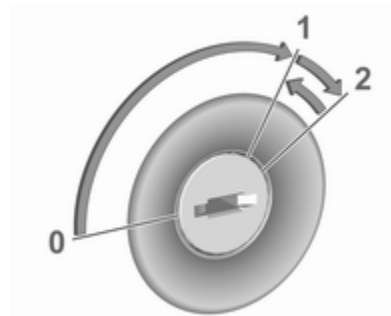

Obrnite ključ v položaj **1**, da se sprosti zaklep volana.

Ročni menjalnik: pritisnite sklopko in zavorni pedal.

Avtomatski menjalnik: pritisnite zavorni pedal in pretaknite izbirno ročico v **P** ali **N**.

Ne dodajajte plina.

Dizelski motorji: počakajte, da kontrolna lučka ugasne.

Ključ na kratko obrnite v položaj **2** in ga spustite po zagonu motorja.

Ročni menjalnik: med delovanjem funkcije samodejne zaustavitve lahko motor zaženete s pritiskom na stopalko sklopke ⇨ 159.

Avtomatski menjalnik: med delovanjem funkcije samodejne zaustavitve lahko motor zaženete s sprostitvijo zavorne stopalke ⇨ 159.

Vozila z gumbom za vklop

- Ročni menjalnik: pritisnite sklopko in zavorni pedal.
- Avtomatski menjalnik: pritisnite zavorni pedal in pretaknite izbirno ročico v **P** ali **N**.
- Ne dodajajte plina.
- Pritisnite tipko **Start/Stop**.
- Ko se začne postopek zagona, spustite gumb. Dizelski motor se zažene, ko kontrolna lučka predgretja ugasne.
- Pred ponovnim zagonom ali izključitvijo motorja mirujočega vozila, na kratko še enkrat pritisnite **Start/Stop**.

Za zagon motorja pri aktivni funkciji Autostop:

- Ročni menjalnik: med delovanjem funkcije samodejne zaustavitve lahko motor zaženete s pritiskom na stopalko sklopke ⇨ 159.
- Avtomatski menjalnik: med delovanjem funkcije samodejne zaustavitve lahko motor zaženete s sprostitvijo zavorne stopalke ⇨ 159.

Izključitev v sili med vožnjo

Če je treba motor zaustaviti zaradi nevarnosti, pritisnite gumb **Start/Stop** in ga držite 5 sekund.

⚠ Nevarnost

Izključitev motorja med vožnjo lahko povzroči odpoved servo-sistemov za pomoč vozniku pri zaviranju in upravljanju z volanom. Sistemi za pomoč vozniku in sistemi varnostnih blazin so onemogočeni. Osvetlitev in zavorne luči ne delujejo. Zato smete motor in kontakt med vožnjo izklopiti samo v sili.

Zagon motorja pri nizkih temperaturah

Vozilo je mogoče zagnati brez dodatnih grelnikov pri temperaturah do -25 °C pri dizelskih motorjih ali -30 °C pri bencinskih motorjih. Za zagon je potrebno olje pravilne viskoznosti, pravo gorivo, opravljeni servisi in dovolj poln akumulator vozila. Pri temperaturah pod -30 °C potrebuje samodejni menjalnik ogrevalno fazo približno 5 minut. Izbirna ročica mora biti v položaju **P**.

Ogrevanje motorja s turbinskim polnilnikom

Po zagonu je lahko kratek čas na voljo omejen navor motorja, zlasti če je bil motor hladen. Ta omejitev omogoči mazalnemu sistemu popolno zaščito motorja.

Prekinitev napajanja z gorivom v potisnem hodu

Dovajanje goriva se samodejno prekine v potisnem hodu, tj. med vožnjo v prestavi pri spuščeni stopalki za plin.

Odvisno od voznih razmer lahko pride do prekinitve napajanja z gorivom v potisnem hodu.

Sistem Stop-start

Stop-start sistem prispeva k prihranku goriva in zmanjšanju emisij. Takoj, ko to pogoji dovoljujejo (premikanje vozila s majhno hitrostjo, zaustavitev, npr. pred semaforjem ali med zastojem v prometu), zaustavi motor.

Aktiviranje

Stop-start sistem je na razpolago takoj po zagonu motorja in speljevanju vozila in ko so izpolnjeni prej navedeni pogoji.

Brez zaslona na dotik
Sistem je pripravljen za uporabo, kadar LED lučka v gumbu Ⓐ OFF ne sveti. Če želite vklopiti sistem, pritisnite Ⓐ OFF. Če sistem Stop-start trenutno ni na voljo in pritisnete gumb Ⓐ OFF, začne LED lučka v gumbu utripati.

Z zaslonom na dotik
Sistem lahko vklopite v osebnih nastavitvah vozila ⇨ 125. Če sistem Stop-start trenutno ni na voljo, kontrolna lučka Ⓐ nekaj sekund utripa.

Deaktiviranje

Brez zaslona na dotik

Za izklop sistema Stop-start, pritisnite Ⓐ OFF. Ko je funkcija izklopljena, lučka LED v gumbu ugasne.

Z zaslonom na dotik
Sistem Stop-start lahko izklopite v osebnih nastavitvah vozila ⇨ 125.

Če sistem izklopite med delovanjem funkcije samodejne zaustavitve, se motor takoj spet zažene.

Autostop

Vozila z ročnim menjalnikom

Funkcijo samodejne zaustavitve je mogoče aktivirati, ko vozilo miruje ali pri hitrosti pod 20 km/h.

Funkcijo samodejne zaustavitve vklopite na ta način:

- Pritisnite stopalko sklopke.
- Pomaknite izbirno ročico v nevtralni položaj.
- Spustite stopalko sklopke.

Motor se zaustavi, vžig pa ostane vklopljen.

Vozila z avtomatskim menjalnikom

Če vozilo stoji na mestu s pritisnjenim zavornim pedalom ali prestavno ročico v položaju **N**, se funkcija samodejne zaustavitve vklopi samodejno.

Pri avtomatskih menjalnikih tipa B, lahko funkcijo samodejne zaustavitve aktivirate tudi pri hitrosti pod 20 km/h.

Motor se zaustavi, vžig pa ostane vklopljen.

Prikaz

Autostop prikazuje kontrolna lučka Ⓐ.

Med uporabo funkcij Autostop ostane zmogljivost ogrevanja in zaviranja ohranjena.

Pogoji za vklop funkcije Autostop

Stop-start sistem preverja, ali so izpolnjeni vsi od naslednjih pogojev.

- Sistem Stop-start se ne izklopi ročno.
- Voznikova vrata so zaprta in njegov varnostni pas pripet.
- Drsna vrata so zaprta.
- Akumulator vozila je dovolj poln in v dobrem stanju.
- Motor je ogret na delovno temperaturo.
- Temperatura okolice je med 0 °C in 35 °C.
- Temperatura hladilne tekočine motorja ni previsoka.
- Temperatura izpušnih plinov motorja ni previsoka, npr. po vožnji z visokimi obremenitvami motorja.
- Sistem klimatske naprave omogoči delovanje funkcije Autostop.
- V zavornem sistemu je zadosten podtlak.
- Funkcija samočiščenja izpušnega filtra ni aktivna.
- Vozilo je od zadnjega vklopa funkcije Autostop vozilo najmanj s hitrostjo hoje.

V nasprotnem primeru vklop funkcije Autostop ni mogoč.

Opomba
Funkcija Autostop bo po zamenjavi ali ponovni priključitvi akumulatorja morda za več ur onemogočena.

Nekatere nastavitve klimatske naprave lahko onemogočajo vklop funkcije Autostop.

Klimatska naprava ⇨ 143.

Funkcija Autostop morda ne bo na voljo takoj za tem, ko prenehate voziti z visoko hitrostjo.

Vpeljavanje novega vozila ⇨ 155.

Zaščita pred izpraznitvijo akumulatorja vozila

V sistem Stop-start je vgrajenih več elementov zaščite akumulatorja vozila pred izpraznitvijo, ki zagotavljajo zanesljive ponovne zagone motorja.

Ukrepi za varčevanje z energijo

Med delovanjem funkcije Autostop je vrsta električnih naprav, kot so pomožni električni grelnik ali ogrevanje zadnjega stekla, izklopljena ali preklopljena na varčevalni način delovanja. Za varčevanje z energijo se zmanjša hitrost ventilatorja klimatske naprave.

Ponoven ročni zagon motorja

Vozila z ročnim menjalnikom

Motor znova zaženete tako, da pritisnete stopalko sklopke, ne da bi pritisnili zavorno stopalko.

Vozila z avtomatskim menjalnikom

Tip A: motor se ponovno zažene, če:

- je prestavna ročica v položaju **D** (če je funkcija **M** aktivirana ali ne) in sprostite zavorno stopalko
- je prestavna ročica v položaju **N** ter sprostite zavorno stopalko in prestavno ročico premaknete v položaj **D** (če je funkcija **M** aktivirana ali ne)
- je prestavna ročica v položaju **P** ter pritisnete zavorno stopalko in prestavno ročico premaknete v položaj **R**, **N** ali **D** (če je funkcija **M** aktivirana ali ne)
- če prestavite v vzvratno prestavo

Tip B: motor se ponovno zažene, če:

- je prestavna ročica v položaju **A** ali **M** in sprostite zavorno stopalko
- je prestavna ročica v položaju **N** ter pritisnete zavorno stopalko in prestavno ročico premaknete v položaj **A** ali **M**
- če prestavite v vzvratno prestavo

Ponovni zagon motorja v stop-start sistemu

Za samodejni zagon motorja mora biti prestavna ročica v nevtralni legi.

Če se med trajanjem Autostop funkcije zgodi ena od naslednjih stvari, bo stop-start sistem samodejno zagnal motor:

- pri nekaterih različicah motorja, ko hitrost vozila preseže 3 km/h ali 25 km/h (ročni menjalnik)
- ko hitrost vozila preseže 3 km/h (avtomatski menjalnik)
- če ročno izklopite sistem Stop-start
- če odprete voznikova vrata
- če odprete drsna vrata
- če voznikov varnostni pas ni pripet
- če je temperatura motorja prenizka
- če se akumulator polni pod nastavljeno ravnjo
- če zavorni podtlak ni zadosten
- če vozilo vozi najmanj s hitrostjo hoje

- če sistem klimatske naprave zahteva zagon motorja
- če ročno vklopite klimatsko napravo

Če je na notranjo vtičnico priključena električna naprava, npr. prenosni CD predvajalnik, lahko med ponovnim zagonom motorja opazimo hipen padec moči.

Parkiranje

⚠ Opozorilo

- Ne parkirajte vozila na vnetljivih tleh. Visoka temperatura izpušnega sistema lahko vname tla.
- Vedno zategnite ročno zavoro.
- Če je vozilo na ravni podlagi ali na klancu navzgor, pretaknite v prvo prestavo ali izbirno ročico v položaj **P** (avtomatski menjalnik tipa A) / **N** (avtomatski menjalnik tipa B). Na klancu navzgor obrnite kolesa proti cestišču.

  Če je vozilo na klancu obrnjeno navzdol, pretaknite v vzvratno prestavo oziroma izbirno ročico v prestavite položaj **P** (avtomatski menjalnik tipa A) / **N** (avtomatski menjalnik tipa B). Na klancu navzdol obrnite kolesa stran od cestišča.
- Zaprite okna.
- Izklopite motor.
- Kontaktni ključ odstranite iz kontaktnega stikala oziroma izklopite kontakt z gumbom za vklop/izklop. Obrnite volan do zaskoka.

- Zaklenite vozilo.
- Vklopite alarmno napravo.
- Hladilni ventilator lahko deluje tudi po izklopu motorja ⇨ 217.

Svarilo

Po vožnji z visokim številom vrtljajev ali z visoko obremenitvijo motorja, pustite pred izklopom motor obratovati še 30 sekund na prostem teku, da bi zaščitili turbo polnilec.

Opomba

V primeru nesreče s sprožitvijo varnostnih blazin se motor v določenem času samodejno ugasne, če se vozilo ustavi.

Tam, kjer temperatura pade zelo nizko, bo morda treba vozilo parkirati brez uporabe ročne zavore. Vozilo parkirajte na vodoravni površini.

Izpušni plini

⚠ Nevarnost

Izpušni plini vsebujejo strupen ogljikov monoksid, ki nima ne vonja ne barve. Vdihavanje je smrtno nevarno!

Če imate občutek, da v potniški prostor prodirajo izpušni plini, odprite okno. Napako dajte nemudoma odpraviti strokovnjakom v servisni delavnici.

Izogibajte se vožnji z odprtimi vrati prtljažnika, ker lahko v potniški prostor prodirajo izpušni plini.

Izpušni filter

Samodejni postopek čiščenja

Izpušni filter prestreže dizelske saje, da se ne sprostijo z izpušnimi plini v okolico.

Začetek nasičenosti filtra izpuha označuje začasni vklop indikatorja ali , ob tem pa se na voznikovem informacijskem zaslonu prikaže ustrezno sporočilo in zasliši se zvočno opozorilo.

Takoj ko bo mogoče, izvedite postopek regeneracije filtra z vožnjo nad 60 km/h, dokler kontrolna lučka ne ugasne.

Opomba
Pri novem vozilu bo morda pri prvi uporabi regeneracije filtra izpuha mogoče opaziti vonj po zažganem, kar je normalno. Po daljšem delovanju vozila pri zelo nizki hitrosti ali v prostem teku bo pri pospeševanju iz izpuha izhajala vodna para. To ne vpliva na delovanje vozila in ne škoduje okolju.

Postopka čiščenja ni mogoče izvesti

Če indikator ali ne ugasne in se poleg tega sproži zvočno opozorilo ali prikaže sporočilo, to pomeni, da je nivo aditiva za filter izpuha prenizek.

Nemudoma napolnite posodo aditiva. Poiščite strokovno pomoč v servisni delavnici.

Katalizator

Katalizator zmanjša delež škodljivih sestavin v izpušnih plinih.

Svarilo

Vrste oz. kakovosti goriva, ki niso navedene na strani ⇨ 273, lahko poškodujejo katalizator ali elektronske sestavne dele.

Neizgorelo gorivo pregreje in poškoduje katalizator. Zato se izogibajte nepotrebnemu dolgemu aktiviranju zaganjača, vožnji "do zadnje kaplje goriva" in zaganjanju motorja s porivanjem ali vleko.

V primerih neenakomernega teka hladnega motorja, občutno zmanjšane zmogljivosti motorja ali drugih nenavadnih motenj nemudoma poiščite servisno delavnico. V nujnih primerih lahko za kratek čas nadaljujete s počasno vožnjo na nizkem številu vrtljajev motorja.

AdBlue

Splošne informacije

Selektivna katalitična redukcija (BlueInjection) je tehnologija, ki občutno znižuje vsebnost dušikovih oksidov v emisiji izpušnih plinov. Pri tem se v izpušni sistem vbrizgava tekočina za izpušne pline dizelskih motorjev (DEF). Amoniak, ki se sprošča iz tekočine, reagira z dušikovimi oksidi (NO_x) v izpušnem plinu, tako da nastaneta dušik in voda.

Oznaka te tekočine je AdBlue®. To je nestrupena, nevnetljiva tekočina brez barve in vonja, sestavljena iz 32 % sintetične sečne kisline in 68 % vode.

⚠ Opozorilo

Izogibajte se stika oči ali kože s tekočino AdBlue.

Ob stiku z očmi ali kožo izperite z vodo.

Svarilo

Preprečite stik laka vozila s tekočino AdBlue.

V primeru stika izperite z vodo.

Tekočina AdBlue zmrzuje pri temperaturi pribl. -11 °C. Za nemoteno zmanjševanje emisij pri nizkih temperaturah je vgrajen grelnik tekočine AdBlue. Grelnik tekočine AdBlue deluje samodejno.

Običajna poraba tekočine AdBlue znaša približno 22 l na 10000 km do 15000 km, vendar je pri določenih načinih vožnje (npr. visoka obremenitev ali vleka) lahko tudi višja.

Opozorila o količini

Sporočila, ki se prikazujejo na voznikovem informacijskem zaslonu, so odvisna od razdalje, ki jo je mogoče prevoziti s preostalo količino tekočine AdBlue. Sporočila in omejitve so zakonsko predpisani.

1. Prvo možno opozorilo je **Dolijte protiemisijsko sredstvo: vžig bo onemogočen čez 2.400 km**.

   Ko vklopite vžig se bo to opozorilo enkrat na kratko prikazalo skupaj z izračunanim dosegom. Poleg tega bo zasvetila kontrolna lučka AdBlue, oglasilo pa se bo tudi zvočno opozorilo. Z vožnjo je mogoče nadaljevati brez omejitev.

2. Naslednja raven opozoril se začne, ko preostali doseg pade pod 800 km. Sporočilo s preostalim dosegom se prikaže ob vsakem vklopu kontakta. Poleg tega bo zasvetila kontrolna lučka AdBlue, oglasilo pa se bo tudi zvočno opozorilo. Tekočino AdBlue morate doliti, preden dosežete naslednjo raven opozorila.

   Med vožnjo se oglasi zvočno opozorilo in sporočilo se prikaže vsakih 100 km, dokler ne dolijete tekočine AdBlue.

3. Naslednja raven opozoril se začne, ko preostali doseg pade pod 100 km. Sporočilo s

preostalim dosegom se prikaže ob vsakem vklopu kontakta. Poleg tega bo utripnila kontrolna lučka AdBlue, oglasilo pa se bo tudi zvočno opozorilo. Čim prej dolijte tekočino AdBlue, zato da se rezervoar za tekočino AdBlue ne izprazni do konca. V nasprotnem primeru ponovni zagon motorja ne bo mogoč.

Med vožnjo se oglasi zvočno opozorilo in sporočilo se prikaže vsakih 10 km, dokler ne dolijete tekočine AdBlue.

4. Zadnja stopnja opozoril nastopi, ko se rezervoar za tekočino AdBlue izprazni. Zagon motorja ni več mogoč. Prikaže se naslednje opozorilo:

   Dolijte protiemisijski aditiv: Vžig je onemogočen

   Poleg tega bo utripnila kontrolna lučka AdBlue, oglasilo pa se bo tudi zvočno opozorilo.

   V posodo dolijte tekočino AdBlue do nivoja vsaj 5 l, drugače ponovni zagon motorja ni mogoč.

Opomba
Ravni so odvisne od različice motorja.

Opozorila za visoke emisije

V primeru okvare sistema za nadzor emisij, se lahko na voznikovem informacijskem zaslonu prikažejo različna sporočila. Sporočila in omejitve so zakonsko predpisani.

1. Ko sistem prvič zazna napako, se prikaže opozorilo **Napaka emisij**.

   Poleg tega bodo zasvetile kontrolne lučke AdBlue, in , oglasilo pa se bo tudi zvočno opozorilo. Z vožnjo je mogoče nadaljevati brez omejitev.

   Če gre le za prehodno napako, bo opozorilo pri naslednji vožnji izginilo, ko bo sistem za nadzor emisij izvedel samodiagnostični postopek.

2. Če sistem za nadzor emisij potrdi, da gre za napako, se prikaže naslednje sporočilo:

   Napaka emisij: vžig bo onemogočen čez 1.100 km.

   Poleg tega bodo zasvetile kontrolne lučke AdBlue, in , oglasilo pa se bo tudi zvočno opozorilo.

   Med vožnjo se sporočilo prikaže na vsakih 30 sekund, dokler napake ne odpravite.

3. Če tekočina doseže nivo zadnjega sporočila, se prikaže naslednje opozorilo:

   Napaka emisij: Vžig je onemogočen

   Poleg tega bodo zasvetile kontrolne lučke AdBlue, in , oglasilo pa se bo tudi zvočno opozorilo.

   Pomoč poiščite v servisni delavnici.

Dolivanje sredstva AdBlue

Svarilo
Uporabljajte le tekočino AdBlue, ki je v skladu z evropskimi standardi DIN 70 070 in ISO 22241-1. Ne uporabljajte aditivov.

Sredstva AdBlue ne redčite.

Če tega ne upoštevate, lahko pride do okvare v sistemu selektivne katalitične redukcije.

Opomba
Če na bencinski postaji črpalka z ustreznim dulcem ni na voljo, uporabite posodo ali ročko s tekočino AdBlue z zatesnjenim nastavkom za dolivanje, da preprečite pljuskanje in razlivanje ter to, da bi se hlapi iz rezervoarja tekočine AdBlue ujeli v vsebnik. Tekočina AdBlue v posodah in ročkah je na voljo na mnogih bencinskih postajah, kupite pa jo lahko tudi pri prodajalcih vozil Opel in drugih specializiranih trgovinah.

Uporabnost tekočine AdBlue je omejena, zato pred vsakim dolivanjem preverite rok trajanja.

Opomba
V posodo dolijte tekočino AdBlue do nivoja vsaj 5 l, na ta način se prepričate, da je bil nov nivo tekočine AdBlue zaznan.

Če ni bilo zaznano uspešno dolivanje tekočine AdBlue:

1. Vozilo 10 minut neprekinjeno vozite, pri tem pa se prepričajte, da je hitrost vozila vedno nad 20 km/h.
2. Če je bilo dolivanje tekočine AdBlue uspešno zaznano, bodo opozorila ali omejitve za dolivanje tekočine izginile.

Če dolivanje tekočine AdBlue ni bilo zaznano, poiščite strokovno pomoč v servisni delavnici.

Če je treba tekočino AdBlue doliti pri temperaturah, nižjih od -11 °C, sistem morda ne bo zaznal dolite tekočine AdBlue. V tem primeru parkirajte vozilo tam, kjer je temperatura okolice višja, in počakajte, da se AdBlue utekočini.

Opomba
Pri odvijanju zaščitnega pokrova lahko iz polnilne odprtine uhajajo hlapi amoniaka. Hlapi imajo dražeč vonj, zato jih ne vdihavajte. Hlapi ob vdihavanju niso zdravju škodljivi.

Rezervoar za tekočino AdBlue napolnite do vrha. To morate storiti, če je sporočilo o onemogočenem zagonu motorja že prikazano.

Vozilo parkirajte na vodoravni podlagi.

1. Izvlecite ključ iz kontaktne ključavnice.

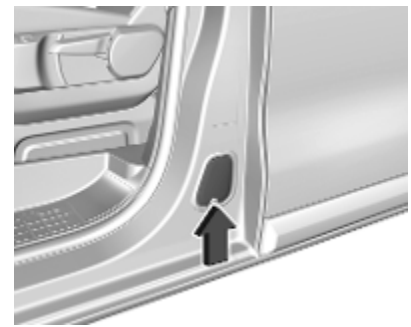

2. Odprite voznikova vrata, da si omogočite dostop do lopute rezervoarja za tekočino AdBlue.
3. Odprite loputo rezervoarja za tekočino AdBlue tako, da v režo v spodnjem delu lopute potisnete prst. Loputo povlecite naprej.

4. Odvijte zaščitni pokrovček s polnilnega priključka.
5. Odprite ročko s tekočino AdBlue.
6. Pritrdite en konec cevi na ročko in privijte drugi konec na polnilni priključek.
7. Ročko dvigajte, dokler je ne izpraznite oziroma dokler ne iztočite vse tekočine. To lahko traja do 5 minut.
8. Ročko postavite na tla, da izpraznite cev; počakajte 15 sekund.
9. Odvijte cev s polnilnega priključka.
10. Pritrdite zaščitni pokrov in ga vrtite na desno, dokler se ne zaskoči.

Opomba
Prazno ročko tekočine AdBlue odstranite v skladu z okoljskimi predpisi. Gibko cev lahko uporabite znova, vendar jo morate izprati s čisto vodo, preden se tekočina AdBlue zasuši.

Avtomatski menjalnik

Avtomatski menjalnik omogoča ročni in samodejni način prestavljanja.

Ročni način prestavljanja je na voljo samo v načinu ročnega menjalnika.

Tip A
Prestavno ročico premaknite v položaj **D**, pritisnite **M** ob prestavni ročici ter prestavljajte z lopaticama **+** in **-** na volanu.

Tip B
Prestavno ročico premaknite v položaj **M** in prestavljajte z lopaticama **+** in **-** na volanu.

Ročni način prestavljanja ⇨ 169.

Izbiranje prestave ⇨ 168.

Prikazovalnik menjalnika

Položaj izbirne ročice ali način delovanja je prikazan na voznikovem informacijskem zaslonu.

V samodejnem načinu je program vožnje prikazan z **D**, **A** ali **AUTO**.

V ročnem načinu prestavljanja sta prikazana **M** in številka izbrane prestave.

R prikazuje vzvratno prestavo.

N prikazuje nevtralni položaj.

Samo za avtomatski menjalnik tipa A: **P** označuje položaj za parkiranje.

Izbiranje prestave ⇨ 168.

Izbiranje prestave

Tip A

Zasukajte prestavno ročico.

P : Parkiranje: prednja kolesa so blokirana. Vklopite samo pri mirujočem vozilu in zategnite ročno zavoro
R : Vzvratna: vklopite jo le pri mirujočem vozilu
N : Nevtralno – prosti tek
D : Samodejni režim
M : Ročni način prestavljanja

Prestavno ročico lahko pretaknete iz položaja **P** le pri vključenem kontaktu in pritisnjenem zavornem pedalu.

Motor lahko zaženete le s prestavno ročico v položaju **P** ali **N**. V položaju **N** pritisnite zavorni pedal ali zategnite ročno zavoro pred zagonom.

Med prestavljanjem ne pritiskajte pedala za plin. Nikoli ne pritiskajte zavornega pedala in pedala za plin istočasno.

Če je vklopljena prestava in sprostite zavorni pedal, prične vozilo "lezti".

Tip B

Zasukajte prestavno ročico.

R : Vzvratna: vklopite jo le pri mirujočem vozilu
N : Nevtralno – prosti tek
A : Samodejni režim
M : ročni način prestavljanja

Motor lahko zaženete le, ko je prestavna ročica v položaju **N**. Ko prestavite v položaj **N**, pritisnite zavorno stopalko in zaženite motor.

Med prestavljanjem ne pritiskajte pedala za plin. Nikoli ne pritiskajte zavornega pedala in pedala za plin istočasno.

Če je vklopljena prestava in sprostite zavorni pedal, prične vozilo "lezti".

Zaviranje z motorjem

Da boste dodobra izkoristili zaviranje z motorjem pri vožnji po klancu navzdol, prestavite v nižjo prestavo.

Parkiranje

Tip A:
Zategnite ročno zavoro in izberite **P**.

Tip B
Aktivirajte ročno zavoro, prestavite v položaj **N** ali pa prestavno ročico pustite v trenutnem položaju.

Ročni način prestavljanja

1. Vklop ročnega načina

   a) Avtomatski menjalnik tipa A:

   Ročno način **M** lahko vklopite v vseh voznih okoliščinah in pri vsaki hitrosti, če je ročica v položaju **D**.

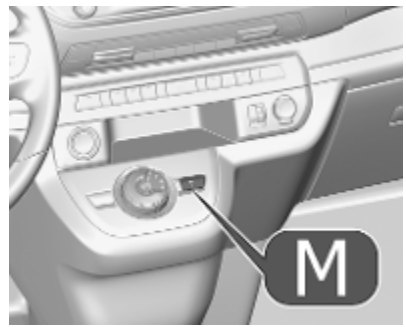

   Pritisnite tipko **M**.

   b) Avtomatski menjalnik tipa B:

   Če vozilo miruje, prestavno ročico premaknite v položaj **M**.

2. Za ročno prestavljanje potegnite lopatici na volanu.

Za prestavljanje v višjo prestavo povlecite desno ročico **+** na volanu.

Za prestavljanje v nižjo prestavo povlecite levo ročico **-** na volanu.

Z več zaporednimi potegi lahko preskočite posamezne prestave.

Izbrana prestava se prikaže na instrumentni plošči.

Pri izbiri višje prestave pri prenizkem številu vrtljajev motorja ali pri izbiri nižje prestave pri previsokem številu vrtljajev motorja menjalnik ne bo vklopil izbrane prestave. V tem

primeru se na voznikovem informacijskem zaslonu pojavi obvestilo.

Do samodejnega preklopa v višjo prestavo v ročnem režimu ne pride pri visokem številu vrtljajev motorja.

Znak menjave prestave

Simbol ▲ ali ▼ s številko ob njem se prikaže, kadar je priporočeno menjati prestavo zaradi varčevanja z gorivom.

Znak za prestavljanje se pojavi samo v ročnem načinu prestavljanja.

Elektronsko krmiljeni vozni programi

- Program delovne temperature se vključi takoj po zagonu motorja in deluje kot zakasnitev prestavljanja v višjo prestavo (pri višjem številu vrtljajev). S tem katalizator veliko hitreje doseže dolovno temperaturo.
- Adaptivni programi samodejno prilagodijo prestavljanje pri vzponih in spustih po strmih klancih.
- V snežnih ali ledenih razmerah oziroma na spolzki cesti elektronsko krmiljenje menjalnika vozniku omogoča, da za speljevanje izbere prvo, drugo ali tretjo prestavo.

Kickdown (naglo pospeševanje)

Če stopalko za plin pritisnete prek utora za hitro pospeševanje, s tem aktivirate najhitrejše možno pospeševanje, ne glede na izbrani način vožnje. Menjalnik - v odvisnosti od števila vrtljajev motorja - preklopi v nižjo prestavo.

Napaka

V primeru napake se na voznikovem informacijskem zaslonu pojavi sporočilo.

Opozorila in obvestila o vozilu ⇨ 124.

Elektronsko krmiljenje menjalnika dovoljuje samo uporabo tretje prestave. Menjalnik ne prestavlja več samodejno.

Ne vozite hitreje od 100 km/h.

Napako dajte nemudoma odpraviti strokovnjakom v servisni delavnici.

Ročni menjalnik

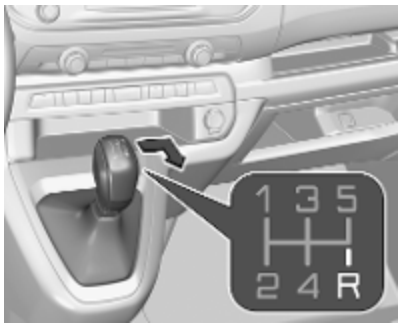

Če želite pri 5-stopenjskem menjalniku prestaviti v vzvratno prestavo, pritisnite stopalko sklopke in premaknite izbirno ročico v desno in nazaj.

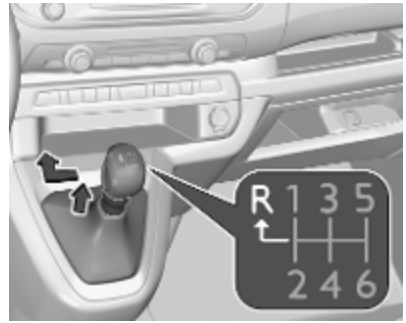

Če želite pri 6-stopenjskem menjalniku prestaviti v vzvratno prestavo, povlecite obroček pod glavo izbirne ročice in jo premaknite povsem v levo in naprej.

Če ni možno prestaviti v vzvratno prestavo, ponovno pomaknite izbirno ročico v prosti tek, sprostite in še enkrat pritisnite pedal sklopke. Nato ponovno pomaknite v prestavo.

Ne povzročajte nepotrebnega drsenja sklopke.

Pri prestavljanju pritisnite pedal sklopke do konca. Med vožnjo naj noga ne počiva na pedalu sklopke.

Če sistem nekaj časa zaznava zdrsavanje sklopke, se moč motorja zmanjša. Na voznikovem informacijskem zaslonu se pojavi sporočilo. Spustite sklopko.

Svarilo
Vožnja s počivanjem roke na prestavni ročici je močno odsvetovana.

Znak menjave prestave ⇨ 113.

Sistem Stop-start ⇨ 159.

Zavore

Hidravlika zavor ima dva med seboj neodvisna zavorna kroga.

Če en zavorni krog odpove, je vozilo še vedno možno zavreti z drugim krogom. V tem primeru pride do zavornega učinka pri močnem pritisku zavornega pedala do tal. Za obračanje volana je potrebna znatno večja sila. Zavorna pot se pri tem podaljša. Pred nadaljevanjem vožnje poiščite servisno delavnico.

Pri izključenem motorju se po enem ali dveh pritiskih na zavorni pedal izgubi učinek zavornega servo-ojačevalnika. Zavorni učinek se pri tem ne zmanjša, vendar je zavorni pedal potrebno pritisniti bistveno močneje. Na to pazite posebej pri vleki.

Sistem proti blokiranju koles

ABS preprečuje blokiranje koles pri zaviranju.

Takoj ko kolo teži k blokiranju, prične ABS regulirati (zniževati) zavorni tlak. Vozilo ostane krmljivo tudi pri zelo silnem zaviranju.

Delovanje ABS sistema prepoznate po značilnem zvoku regulacijske črpalke in pulziranju zavornega pedala.

Zaviranje bo najučinkovitejše, če boste zavorni pedal kljub močnemu pulziranju ves čas pritiskali do konca. Pedala ne spuščajte.

Pri zaviranju v sili se opozorilno utripanje smernikov samodejno vklopi, če je dosežena zadostna zavorna sila. Samodejno se izklopi, ko prvič znova pospešite.

Po speljevanju sistem izvede samopreizkus, ki ga morda lahko slišite.

Kontrolna lučka (ABS) ⇨ 113.

Napaka

⚠ Opozorilo

V primeru motenj v ABS sistemu so kolesa pri silnejšem zaviranju nagnjena k blokiranju, kar povzroči zanašanje vozila. Poleg tega odpovedo tudi druge, prej opisane prednosti ABS sistema. Vozilo je tedaj med zaviranjem težje krmljivo.

Napako dajte nemudoma odpraviti strokovnjakom v servisni delavnici.

Ročna zavora

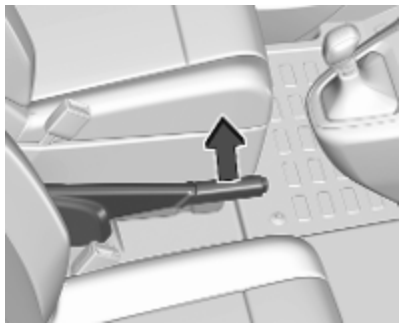

⚠ Opozorilo

Vedno trdno zategnite ročno zavoro brez pritiskanja na sprostitveni gumb. Na klancu jo zategnite trdno, kolikor je mogoče.

Če želite sprostiti ročno zavoro, ročico nekoliko privzdignite, pritisnite gumb na ročici in spustite ročico do konca navzdol.

Istočasno pritisnite zavorni pedal, da bi zmanjšali delovno silo ročne zavore.

Zavorna pomoč

Pri naglem in silnem pritisku zavornega pedala se samodejno uporabi največja možna zavorna sila.

Delovanje zavornega pomočnika opazite po vibriranju zavornega pedala in po večjem uporu pri pritiskanju zavornega pedala.

Med polnim zaviranjem ne popuščajte zavornega pedala. Takoj ko spustite zavorni pedal, se sila zaviranja zmanjša.

Pomoč pri speljevanju na vzponu

Sistem pomaga preprečiti nenamerno premikanje vozila pri speljevanju v klancu.

Ko po ustavitvi v klancu spustite zavorno stopalko, ostanejo zavore vklopljene še 2 sekundi. Zavore samodejno popustijo, kakor hitro začne vozilo speljevati.

Vozni kontrolni sistemi

Elektronski nadzor stabilnosti in sistem proti zdrsu pogonskih koles

Elektronski stabilnostni nadzor (ESC) izboljšuje stabilnost vozila v vseh voznih situacijah neodvisno od površine vozišča ali lepenja pnevmatik.

V trenutku, ko zazna težnjo po zanašanju ali zdrsavanju zadnjega dela vozila (pri podkrmiljenju ali prekrmiljenju), se zmanjša navor motorja in prične se namensko zaviranje vsakega kolesa posebej.

ESC deluje vzporedno s sistemom proti zdrsu pogonskih koles (TC). Preprečuje zdrsavanje pogonskih koles.

TC je sestavni del ESC.

Sistem proti zdrsu pogonskih koles izboljšuje stabilnost vozila v vseh voznih situacijah neodvisno od vozišča ali lepenja pnevmatik s preprečevanjem zdrsavanja pogonskih koles.

Če prične pogonsko kolo zdrsavati, sistem zmanjša izhodni navor motorja in zavre kolo, ki najbolj zdrsava. S tem se znatno izboljša stabilnost vozila na spolzkih cestah.

ESC in TC sta pripravljena za delovanje po zagonu motorja, potem ko ugasne kontrolna lučka.

Pri delovanju ESC in TC lučka utripa.

⚠ Opozorilo

Ta sistem je del varnostne opreme, ki naj Vas ne spodbuja k tveganemu načinu vožnje.

Prilagodite hitrost vozila razmeram na cesti primerno.

Kontrolna lučka ⇨ 113.

Deaktiviranje

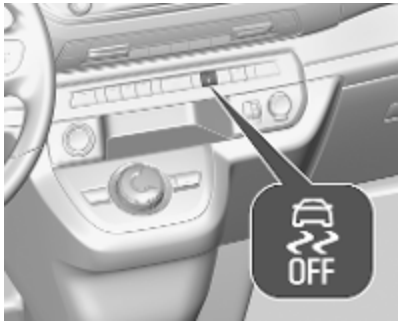

ESC in TC lahko kadar koli izklopite, če je to potrebno: pritisnite.

Zasveti lučka LED v gumbu.

Ko sta ESC in TC izklopljena, se na voznikovem informacijskem zaslonu prikaže sporočilo s stanjem.

ESC in TC znova vklopite s ponovnim pritiskom gumba oziroma se sistem sam vklopi, ko hitrost preseže 50 km/h.

LED dioda v gumbu se izklopi, če sta ESC in TC ponovno vklopljena.

ESC in TC se ponovno vklopita z naslednjo vključitvijo kontakta.

Napaka

V primeru napake sistema stalno sveti kontrolna lučka in na voznikovem informacijskem zaslonu se prikaže sporočilo. Sistem ne deluje.

Napako dajte nemudoma odpraviti strokovnjakom v servisni delavnici.

Izbiranje načina vožnje

Svarilo

Vozilo je zasnovano predvsem za vožnjo po cesti, vendar se je z njim mogoče občasno voziti tudi drugje.

Kljub temu pa ga ne vozite na terenu, kjer bi ga lahko poškodovali na ovirah, kot je kamenje, oziroma na strminah in drugje, kjer je slab oprijem.

Ne vozite čez vode.

Svarilo

Pri vožnji izven urejenih cestišč lahko nenadni premiki in manevri povzročijo trk ali izgubo nadzora.

Funkcija izbiranja načina vožnje je zasnovana za povečanje oprijema v spolzkih razmerah (sneg, blato ali pesek).

Prilagodi se terenu tako, da deluje na prednji kolesi, pri čemer je bistveno lažji o bolj običajnega štirikolesnega pogona.

Funkcija izbiranja načina vožnje nudi pet različnih načinov vožnje:

- način brez funkcije ESC
- standardni način
- način za sneg
- način za blato
- način za pesek

Med različnimi načini izbirate z vrtenjem gumba.

Ko izberete način sistem to potrdi z vklopom lučke LED in sporočilom o stanju na voznikovem informacijskem zaslonu.

način brez funkcije ESC

V tem načinu sta elektronski nadzor stabilnosti (ESC) in sistem proti zdrsu pogonskih koles izklopljena.

Lučka LED v gumbu zasveti.

Elektronski nadzor stabilnosti (ESC) in sistem proti zdrsu pogonskih koles se samodejno znova vklopita pri hitrosti nad 50 km/h oziroma pri naslednjem vklopu kontakta.

Standardni način

Ta način je umerjen tako, da zagotavlja manjšo hitrost vrtenja koles na podlagi različnih pogojev oprijema, kakršni so možni pri običajni vsakodnevni vožnji.

Vsakič ko izklopite kontakt, se sistem samodejno ponastavi v ta način.

Način za sneg

Ta način se prilagaja pogojem slabega oprijema tako, da pri speljevanju regulira vsako kolo posebej.

Pri nadaljnji vožnji sistem tako prilagodi vrtenje koles, da zagotovi najboljše pospeševanje na podlagi trenutnega oprijema. Ta način priporočamo pri visokem snegu in strmih klancih.

Ta način deluje le do hitrosti 50 km/h.

Način za blato

V tem načinu se kolo s slabšim oprijemom na začetku vrti hitreje, kar odstrani blato in znova vzpostavi oprijem.

Hkrati pa se poveča navor na kolesu z boljšim oprijemom.

Ta način deluje le do hitrosti 80 km/h.

Način za pesek

V tem načinu je omogočeno manjše vrtenje v prazno na obeh pogonskih kolesih, kar omogoča vožnjo vozila in preprečuje, da bi obtičalo v pesku.

Ta način deluje le do hitrosti 120 km/h.

Svarilo

Na peščenem terenu ne uporabljajte drugih načinov vožnje, saj lahko vozilo obtiči v pesku.

Sistemi za pomoč vozniku

⚠ Opozorilo

Sistemi za pomoč vozniku so razviti za podporo vozniku in niso zamenjava za voznikovo pozornost.

Voznik sprejema med vožnjo vozila polno odgovornost.

Pri uporabi sistemov za pomoč vozniku vedno upoštevajte dejanske razmere v prometu.

Regulator hitrosti

Regulator hitrosti lahko shrani in vzdržuje hitrost nad 40 km/h. Poleg tega mora biti ročni menjalnik najmanj v tretji prestavi, avtomatski menjalnik v položaju **D** / **A** ali pa v drugi ali višji prestavi, če je izbran položaj **M**.

Pri bolj strmih vzponih ali spustih je možno odstopanje od shranjene hitrosti.

Sistem vzdržuje hitrost vozila, ki jo je nastavil voznik, ne da bi ta upravljal stopalko za plin.

Prednastavljeno hitrost lahko začasno presežete z odločnim pritiskom na stopalko za plin.

Stanje in prednastavljena hitrost sta prikazana na voznikovem informacijskem zaslonu.

Ne uporabljajte Tempomata, če vožnja z enakomerno hitrostjo ni priporočljiva.

Kontrolna lučka ⇨ 116.

Vklop sistema

Nastavite **Cruise**, na voznikovem informacijskem zaslonu se prikažeta simbol in sporočilo. Sistem še ni aktiven.

Aktiviranje funkcionalnosti

Ročna nastavitev hitrosti

Pospešite do želene hitrosti in pritisnite **SET/+** ali **SET/-**. Trenutna hitrost se shrani in vzdržuje. Pedal za plin lahko tedaj sprostite.

Prednastavljeno hitrost lahko povečate s pritiskom **SET/+** oziroma zmanjšate s **SET/-**. S kratkimi pritiski hitrost spreminjate v majhnih korakih, z dolgimi pa v večjih.

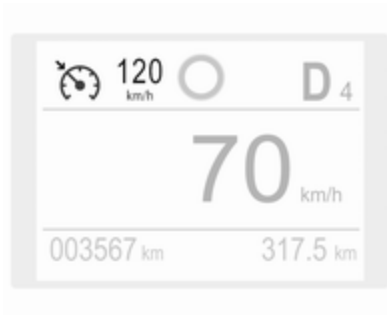

Nastavitev hitrosti je prikazana na voznikovem informacijskem zaslonu.

Izbira prednastavljene hitrosti

Prednastavljeno hitrost lahko izberete s seznama na informacijskem prikazovalniku.

Za prikaz prednastavljenih hitrosti na informacijskem prikazovalniku, pritisnite **MEM**.

Pritisnite ikono želene hitrosti. Ta vrednost hitrosti bo uporabljena kot nova vrednost za regulator hitrosti.

Shranjevanje prednastavljenih hitrosti ⇨ 125

Prilagajanje hitrosti zaznanim omejitvam hitrosti

Funkcija pametnega prilagajanja hitrosti voznika obvesti, če funkcija zaznavanja omejitev zazna omejitev hitrosti. Regulator hitrosti lahko zaznano omejitev hitrosti uporabi kot novo vrednost.

S pomočjo kamere na zgornjem delu vetrobranskega stekla sistema zaznava in odčitava omejitve hitrosti in preklice omejitev. Sistem poleg tega upošteva informacije o omejitvi hitrosti iz podatkov navigacijskega zemljevida.

To funkcijo lahko vklopite in izklopite v meniju osebnih nastavitev ⇨ 125.

Če je regulator hitrosti vklopljen, se zaznana omejitev hitrosti prikaže na voznikovem informacijskem zaslonu in zasveti simbol **MEM**.

Prikazane informacije so odvisne od različice voznikovega informacijskega zaslona.

Na voznikovem informacijskem zaslonu se prikaže znak omejitve hitrosti, **MEM** pa zasveti za nekaj sekund.

Pritisnite **MEM** za shranjevanje predlagane hitrosti.

Še enkrat pritisnite **MEM**, da potrdite in shranite novo nastavitev hitrosti.

Ta vrednost hitrosti bo uporabljena kot nova vrednost za regulator hitrosti.

Prekoračitev nastavljene hitrosti

Hitrost vozila lahko povišate s pritiskom pedala za plin. Ko pedal sprostite, je prej shranjena hitrost zopet priklicana.

Deaktiviranje funkcionalnosti

Če želite izklopiti to funkcijo, pritisnite gumb. Regulator hitrosti je v načinu premora in prikaže se sporočilo. Vožnja poteka brez regulatorja hitrosti.

Regulator hitrosti je deaktiviran, vendar ni izklopljen. Zadnja shranjena hitrost se shrani v pomnilniku in jo je mogoče vnovič izbrati.

Regulator hitrosti se samodejno izklopi:

- Ko pritisnete zavorni pedal.
- Pritisnjen pedal sklopke.
- Hitrost vozila je nižja od 40 km/h.
- Pri posredovanju sistema proti zdrsu koles ali elektronskega stabilnostnega nadzora.
- Izbirna ročica je v položaju **N** (avtomatski menjalnik)/prva ali druga prestava (ročni menjalnik).

Priklic shranjene hitrosti

Ko hitrost preseže 40 km/h, pritisnite gumb, da se vrnete na shranjeno hitrost.

Izklop sistema

Za izklop sistema, stikalo obrnite na **0**.

Napaka

Če pride do napake regulatorja hitrosti, se nastavitev počisti, na zaslonu pa utripa prikaz brez vrednosti.

Regulator hitrosti mora ne bo pravilno deloval, če prometni znaki niso skladni z dunajsko konvencijo o cestnem prometu.

Omejevalnik hitrosti

Omejevalnik hitrosti preprečuje prekoračitev prednastavljene najvišje hitrosti.

Najvišjo hitrost lahko nastavite na hitrost nad 30 km/h.

Vozilo lahko pospešite do prednastavljene hitrosti. Pri vožnji po klancu navzdol lahko pride do odstopanj od omejene hitrosti.

Prednastavljeno hitrost lahko začasno presežete z odločnim pritiskom na stopalko za plin.

Stanje in nastavljena omejitev hitrosti sta prikazana na voznikovem informacijskem zaslonu.

Vklop sistema

Nastavite **Limit**, na voznikovem informacijskem zaslonu se prikažeta simbol in sporočilo. Sistem še ni aktiven.

Aktiviranje funkcionalnosti

Pritisnite gumb, da aktivirate zadnjo nastavljeno hitrost.

Še enkrat pritisnite gumb, da začasno prekinete delovanje sistema.

Voznikova nastavitev hitrosti

Hitrost lahko nastavite tudi brez vklopa sistema.

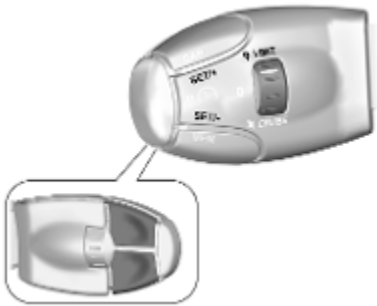

Prednastavljeno največjo dovoljeno hitrost povečate s pritiskom **SET/+** in zmanjšate s **SET/-**. S kratkimi pritiski prednastavljeno hitrost spreminjate v majhnih korakih, z dolgimi pa v večjih. Vrednost hitrosti je prikazana na voznikovem informacijskem zaslonu.

Izbira prednastavljene hitrosti

Prednastavljeno hitrost lahko izberete s seznama na informacijskem prikazovalniku.

Za prikaz prednastavljenih hitrosti na informacijskem prikazovalniku, pritisnite **MEM**.

Pritisnite ikono želene hitrosti. Ta vrednost hitrosti bo uporabljena kot nova vrednost za omejevalnik hitrosti.

Shranjevanje prednastavljenih hitrosti ⇨ 125

Uporaba omejitev hitrosti s funkcijo prometnega pomočnika

Funkcija pametnega prilagajanja hitrosti voznika obvesti, če prometni pomočnik zazna omejitev hitrosti. Omejevalnik hitrosti lahko zaznano omejitev hitrosti uporabi kot novo vrednost.

S pomočjo kamere na zgornjem delu vetrobranskega stekla sistema zaznava in odčitava omejitve hitrosti in preklice omejitev. Sistem poleg tega upošteva informacije o omejitvi hitrosti iz podatkov navigacijskega zemljevida.

To funkcijo lahko vključite ali izključite v meniju osebnih nastavitev ⇨ 125.

Če je omejevalnik hitrosti vklopljen, se zaznana omejitev hitrosti prikaže na voznikovem informacijskem zaslonu in zasveti simbol **MEM**.

Prikazane informacije so odvisne od različice voznikovega informacijskega zaslona.

Na voznikovem informacijskem zaslonu se prikaže znak omejitve hitrosti, **MEM** pa zasveti za nekaj sekund.

Pritisnite **MEM** za shranjevanje predlagane hitrosti.

Še enkrat pritisnite **MEM**, da potrdite in shranite novo nastavitev hitrosti.

Ta vrednost hitrosti bo uporabljena kot nova vrednost za omejevalnik hitrosti.

Preseganje omejitve hitrosti

V nujnih primerih je dopustno prekoračiti omejitev hitrosti s pritiskom pedala za plin naglo prek točke upora in skoraj do skrajne lege.

Če sprostite pedal za plin, se omejevalnik hitrosti ponovno vključi, ko hitrost vozila pade pod nastavljeno hitrost.

Deaktiviranje funkcionalnosti

Če želite izklopiti to funkcijo, pritisnite gumb. Omejevalnik hitrosti je v načinu premora in prikaže se sporočilo. Vožnja poteka brez omejevalnika hitrosti.

Omejevalnik hitrosti je deaktiviran, vendar ni izklopljen. Zadnja shranjena hitrost se shrani v pomnilniku in jo je mogoče vnovič izbrati.

Nadaljujte s hitrostjo omejitve

Pritisnite gumb, da se vrnete na shranjeno hitrost.

Izklop sistema

Za izklop sistema, stikalo obrnite na **0**.

Napaka

Če pride do napake omejevalnika hitrosti, se nastavitev počisti, na zaslonu pa utripa prikaz brez vrednosti.

Omejevalnik hitrosti mora ne bo pravilno deloval, če prometni znaki niso skladni z dunajsko konvencijo o cestnem prometu.

Prilagodljivi regulator hitrosti

Prilagodljivi regulator hitrosti je izboljšava običajnega regulatorja hitrosti z dodatno funkcijo ohranjanja določene sledilne razdalje za spredaj vozečim vozilom. Za zaznavanje vozil spredaj uporablja kamero na zgornjem delu vetrobranskega stekla in radarski senzor v sprednjem odbijaču. Če na poti vožnje ne zazna nobenega vozila, prilagodljivi regulator hitrosti deluje kot običajni regulator hitrosti.

Prilagodljivi regulator hitrosti samodejno zmanjša hitrost vozila, ko se to približuje počasnejšemu vozilu. Nato nastavi hitrost vozila tako, da sprednjemu vozilu sledi pri izbrani razdalji. Hitrost vozila se zvišuje ali znižuje, da lahko sledi vozilu spredaj, vendar ne bo presegla nastavljene hitrosti. Sistem bo morda uporabil omejeno zaviranje s prižganimi zavornimi lučmi.

Če vozilo spredaj pospeši ali zamenja vozni pas, prilagodljivi regulator hitrosti vozilo postopoma pospeši do shranjene nastavljene hitrosti. Če voznik vklopi smernik pri prehitevanju počasnejšega vozila, prilagodljivi regulator hitrosti omogoči začasno približevanje vozilu pred vami, zato da ga je mogoče lažje prehiteti. Kljub temu pa ne bo nastavljena hitrost nikoli presežena.

Če se vozilo pred vami pomika prepočasi in izbrano sledilno razdaljo ni mogoče več ohranjevati, se oglasi zvočno opozorilo in na voznikovem informacijskem zaslonu se prikaže sporočilo. Sporočilo voznika opozori, da znova prevzame nadzor nad vozilom. Pri vozilih z avtomatskim menjalnikom lahko sistem zavira, dokler se vozilo popolnoma ne ustavi.

Prilagodljivi regulator hitrosti lahko shrani nastavljene hitrosti med 40 km/h in 150 km/h. Poleg tega mora biti ročni menjalnik najmanj v tretji prestavi, avtomatski menjalnik v položaju **D** / **A** ali pa v drugi ali višji prestavi, če je izbran položaj **M**.

⚠ Opozorilo

Pri vožnji s prilagodljivim regulatorjem hitrosti mora biti voznik vedno popolnoma osredotočen na vožnjo. Voznik ima še vedno popolno oblast nad vozilom, saj ima njegovo upravljanje zavorne stopalke in stopalke za plin vedno prednost pred kakršnim koli delovanjem prilagodljivega regulatorja hitrosti.

Vklop sistema

Prilagodljivi regulator hitrosti lahko ročno vklopite pri hitrosti med 40 km/h in 150 km/h.

Predpogoj je, da prilagodljivi regulator hitrosti ni izklopljen v osebnih nastavitve vozila ⇨ 125.

Nastavite **Cruise**, na voznikovem informacijskem zaslonu se prikažeta simbol in sporočilo. Sistem še ni aktiven.

Aktiviranje funkcionalnosti z nastavitvijo hitrosti

Ročna nastavitev hitrosti

Pospešite do želene hitrosti in pritisnite **SET/+** ali **SET/-**. Trenutna hitrost se shrani in vzdržuje. Pedal za plin lahko tedaj sprostite.

Prednastavljeno hitrost lahko povečate s pritiskom **SET/+** oziroma zmanjšate s **SET/-**. S kratkimi pritiski hitrost spreminjate v majhnih korakih, z dolgimi pa v večjih.

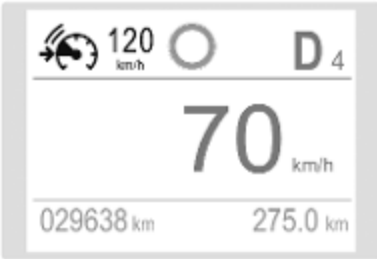

Nastavitev hitrosti je prikazana na voznikovem informacijskem zaslonu.

Izbira prednastavljene hitrosti

Prednastavljeno hitrost lahko izberete s seznama na informacijskem prikazovalniku.

Za prikaz prednastavljenih hitrosti na informacijskem prikazovalniku, pritisnite **MEM**.

Pritisnite ikono želene hitrosti. Ta vrednost hitrosti bo uporabljena kot nova vrednost za regulator hitrosti.

Shranjevanje prednastavljenih hitrosti ⇨ 125

Prilagajanje hitrosti zaznanim omejitvam hitrosti

Funkcija pametnega prilagajanja hitrosti voznika obvesti, če funkcija zaznavanja omejitev zazna omejitev hitrosti. Regulator hitrosti lahko zaznano omejitev hitrosti uporabi kot novo vrednost.

S pomočjo kamere na zgornjem delu vetrobranskega stekla sistema zaznava in odčitava omejitve hitrosti in preklice omejitev. Sistem poleg tega upošteva informacije o omejitvi hitrosti iz podatkov navigacijskega zemljevida.

To funkcijo lahko vklopite in izklopite v meniju osebnih nastavitev ⇨ 125.

Če je regulator hitrosti vklopljen, se zaznana omejitev hitrosti prikaže na voznikovem informacijskem zaslonu in zasveti simbol **MEM**.

Prikazane informacije so odvisne od različice voznikovega informacijskega zaslona.

Na voznikovem informacijskem zaslonu se prikaže znak omejitve hitrosti, **MEM** pa zasveti za nekaj sekund.

Pritisnite **MEM** za shranjevanje predlagane hitrosti.

Še enkrat pritisnite **MEM**, da potrdite in shranite novo nastavitev hitrosti.

Ta vrednost hitrosti bo uporabljena kot nova vrednost za regulator hitrosti.

Prekoračitev nastavljene hitrosti

Hitrost vozila lahko povišate s pritiskom pedala za plin. Ko pedal sprostite, je prej shranjena hitrost zopet priklicana. Če pred vami vozi počasnejše vozilo, je sledilna razdalja, ki jo je izbral voznik, povrnjena.

Če je nastavljena hitrost presežena, nastavitev hitrosti utripa na voznikovem informacijskem zaslonu in opozorilno sporočilo se znova prikaže.

⚠ Opozorilo

Voznikovo pospeševanje izključi samodejno zaviranje s sistemom. Pri tem se prikaže pojavno sporočilo na voznikovem informacijskem zaslonu.

Priklic shranjene hitrosti

Ko hitrost preseže 40 km/h, pritisnite gumb, da se vrnete na shranjeno hitrost.

Prilagodljivi regulator hitrosti na vozilih z avtomatskim menjalnikom

Pri vozilih z avtomatskim menjalnikom prilagodljivi regulator hitrosti omogoča ohranjevanje izbrane razdalje za ustavljajočim se vozilom, dokler se vozilo popolnoma ne ustavi.

Če je sistem zaustavil vaše vozilo za drugim vozilom, nastavljeno hitrost nadomesti zelena kontrolna lučka Ⓐ Ta simbol označuje, da je vozilo samodejno pridržano v položaju zaustavitve.

Če se je vozilo pred vami zaustavilo za dlje časa in se nato znova začne premikati naprej, začne utripati zeleni znak za vozilo spredaj Ⓐ in oglasi se opozorilo, ki vas spomni, da preverite promet, preden nadaljujete z vožnjo.

Ko vozilo pred vami odpelje, pritisnite pedal za plin, dokler ne dosežete 30 km/h, nato pa pritisnite **SET/+** ali **SET/-**, da ponovno vklopite prilagodljivi regulator hitrosti. Če vozilo ostane ustavljeno več kot 5 minut ali če so voznikova vrata odprta in voznikov varnosti pas odpet, se električna ročna zavora samodejno aktivira, da zadrži vozilo. Kontrolna lučka Ⓟ zasveti.

Električna ročna zavora ⇨ 172.

⚠ Opozorilo

Ko je sistem izklopljen ali preklican, vozilo ne bo več zavrto in lahko spelje. Vedno bodite pripravljeni na ročni vklop zavore, da se vozilo ne bo začelo premikati.

Vozila ne zapuščajte, ko ga zavira prilagodljivi regulator hitrosti. Vedno premaknite prestavno ročico v položaj za parkiranje **P** in izključite vžig, preden zapustite vozilo.

Nastavitev razdalje sledenja

Ko prilagodljivi regulator hitrosti zazna počasnejše vozilo na poti vožnje, bo hitrost vozila prilagodila tako, da sledi razdalji sledenja, ki jo je nastavil voznik.

Sledilno razdaljo je mogoče nastaviti na blizu (1 črtica), običajno (2 črtici) ali daleč (3 črtice).

Če motor teče in je prilagodljivi regulator hitrosti omogočen (siv), lahko spremenite nastavitve sledilne razdalje:

Pritisnite **GAP**. Trenutna nastavitev se prikaže na informacijskem centru voznika.

Znova pritisnite **GAP**, da spremenite razdaljo sledenja: Nova nastavitev se prikaže na voznikovem informacijskem zaslonu.

Izbrana razdalja sledenja je prikazana s polnimi črticami na strani prilagodljivega regulatorja hitrosti.

⚠ Opozorilo

Voznik v celoti sprejema odgovornost za ustrezno varnostno razdaljo glede na prometne in vremenske razmere ter vidljivost. Sledilno razdaljo je treba prilagoditi ali izklopiti sistem, kadar to zahtevajo razmere.

Zaznavanje spredaj vozečega vozila

Če sistem ne zazna vozila na poti vožnje, je na voznikovem informacijskem zaslonu prikazana ikona . Sistem deluje kot običajni regulator hitrosti.

Če sistem zazna vozilo na poti vožnje, se na voznikovem informacijskem zaslonu prikaže ikona . Sistem deluje kot običajni regulator hitrosti.

Če sistem na poti vožnje zazna vozilo, ki je preblizu ali vozi prepočasi, prilagodi hitrost vozila. Na voznikovem informacijskem se zaslonu prikaže ikona ⟋ ! ⟍.

Če sistem doseže mejo prilagajanja hitrosti in voznik ne ukrepa, se sistem samodejno izklopi, na voznikovem informacijskem zaslonu pa se prikaže ikona 60.

Če voznik za kratek čas prekorači nastavljeno hitrost, se sistem samodejno izklopi, na voznikovem informacijskem zaslonu pa se prikaže ikona ⟋ ⟍.

Deaktiviranje funkcionalnosti

Če želite izklopiti to funkcijo, pritisnite gumb. Regulator hitrosti je v načinu premora in prikaže se sporočilo. Vožnja poteka brez regulatorja hitrosti.

Regulator hitrosti je deaktiviran, vendar ni izklopljen. Zadnja shranjena hitrost se shrani v pomnilniku in jo je mogoče vnovič izbrati.

Regulator hitrosti se samodejno izklopi:

- če je dosežena največja razlika 30 km/h med nastavljeno hitrostjo in hitrostjo vozila spredaj
- če je razdalja do vozila spredaj premajhna
- če je hitrost vozila nižja od 40 km/h
- če je vozilo spredaj prepočasno
- pri posredovanju sistema proti zdrsu koles ali elektronskega stabilnostnega nadzora
- ko je dosežena nastavljena sledilna razdalja
- če med vaše vozilo in vozilo pred vami zapelje drugo vozilo
- če sledilne razdalje ni mogoče vzdrževati, npr. zaradi spuščanja po strmem klancu

Izklop sistema

Za izklop sistema, stikalo obrnite na **0**. Na voznikovem informacijskem zaslonu se prikažeta simbol ⏲ in sporočilo.

Z izključitvijo kontakta se izbriše tudi shranjena nastavljena hitrost.

Pozornost voznika

- Bodite previdni pri uporabi prilagodljivega regulatorja hitrosti v zavojih ali na gorskih cestah, saj lahko izgubi spredaj vozeče vozilo in ga zazna šele čez nekaj časa.
- Sistema ne uporabljajte na spolzkem cestišču, saj lahko povzroči hitro spremembo oprijema pnevmatik (vrtenje koles v prazno) in posledično tudi izgubo nadzora nad vozilom.
- Sistema ne uporabljajte, če je nameščeno rezervno kolo.

Omejitve sistema

⚠ Opozorilo

Sila sistema samodejnega zaviranja ne dovoljuje močnega zaviranja, zato moč zaviranja morda ne bo zadostna, da bi preprečila prometno nesrečo.

- Razpon nadzora je omejen na razliko največ 30 km/h med nastavljeno hitrostjo in hitrostjo vozila spredaj.
- Sistem po nenadni spremembi voznega pasu potrebuje nekaj časa, da zazna naslednje vozilo pred vami. Zato lahko sistem pospeši namesto zavira, če je zaznano novo vozilo.

- Prilagodljivi regulator hitrosti prezre nasproti vozeča vozila.
- Prilagodljivi regulator hitrosti ne upošteva pešcev in živali pri zaviranju in speljevanju.
- Prilagodljivi regulator hitrosti upošteva ustavljena vozila samo pri nizki hitrosti.
- Ne uporabljajte prilagodljivega regulatorja hitrosti med vleko prikolice.
- Prilagodljivega regulatorja hitrosti uporabljajte samo na cestah z naklonom, večjim od 10 %.

Zavoji

Prilagodljivi regulator hitrosti izračuna predvideno pot na osnovi centrifugalne sile. Ta predvidena pot upošteva značilnosti trenutnega zavoja, vendar pa ne more upoštevati spremembe zavoja v prihodnje. Sistem lahko izgubi vozilo pred vami ali upošteva vozilo ki ni na vašem voznem pasu. To se lahko zgodi ob vstopu v zavoj ali izstopu iz njega ali če zavoj postane bolj ali manj oster. Če sistem več ne zaznava spredaj vozečega vozila, kontrolna lučka 🚗 ugasne.

Če je centrifugalna sila v zavoju prevelika, sistem rahlo upočasni vozilo. Stopnja zaviranja ni zasnovana tako, da bi lahko preprečila izgubo oprijema v zavoju. Voznik je odgovoren za zmanjšanje izbrane hitrosti pred vstopom v zavoj. Tudi na splošno mora hitrost prilagajati razmeram na cesti in veljavnim omejitvam hitrosti.

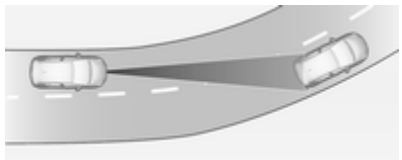

Avtoceste

Na avtocestah prilagodite nastavljeno hitrost situaciji in vremenu. Vedno upoštevajte, da ima adaptivni tempomat omejen doseg vidljivosti, omejeno moč zaviranja in določen odzivni čas, v katerem preverja, ali je vozilo na voznem pasu. Prilagodljivi regulator hitrosti morda ne bo uspel pravočasno zavirati, da bi se vozilo izognilo trku z veliko počasnejšim vozilom ali ob menjavi voznega pasu. To je še posebej res, če vozite hitro ali ob zmanjšani vidljivosti zaradi vremenskih razmer.

Pri vstopu na avtocesto in izstopu z nje lahko prilagodljivi regulator hitrosti izgubi spredaj vozeče vozilo in pospeši na nastavljeno hitrost. Zato zmanjšajte nastavljeno hitrost pred izstopom ali vstopom.

Menjave voznega pasu

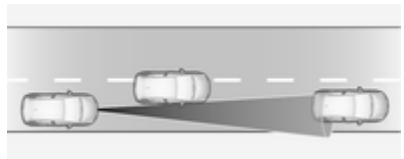

Če drugo vozilo pride na vaš vozni pas, ga bo prilagodljivi regulator hitrosti upošteval šele, ko je v celoti na vašem pasu. Bodite pripravljeni ukrepati in pritisniti zavorno stopalko, če je treba zavirati hitreje.

Opombe za vožnjo po klancih

⚠ Opozorilo

Prilagodljivega regulatorja hitrosti ne uporabljajte na strmih pobočjih.

Učinkovitost sistema v klancih je odvisna od hitrosti vozila, obremenjenosti vozila, razmer na cesti in vrste ceste. Sistem med vožnjo po klancih morda ne bo zaznal vozila na vaši poti. Na strmih klancih boste morda morali uporabiti stopalko za plin, da ohranite hitrost vozila. Pri vožnji po klancu navzdol boste morda morali zavirati, da bi ohranili ali zmanjšali hitrost.

S pritiskom na zavoro izklopite sistem.

Napaka

Če pride do okvare prilagodljivega regulatorja hitrosti, na instrumentni plošči zasveti opozorilna lučka in prikaže se sporočilo, oglasi pa se tudi zvočno opozorilo.

Prilagodljivi regulator hitrosti mora ne bo pravilno deloval, če prometni znaki niso skladni z dunajsko konvencijo o cestnem prometu.

Sistem naj preveri prodajalec ali pooblaščen serviser.

Zaradi varnosti sistema ne uporabljajte, če zavorne luči ne delujejo pravilno.

Opozorilo za trk spredaj

Opozorilo za trk spredaj vam lahko pomaga pri izogibanju trčenjem od spredaj ali vsaj pri zmanjšanju škode.

Sistem opozorila za trk spredaj s pomočjo sprednje kamere na vetrobranskem steklu in radarskega senzorja, ki je pod sprednjim odbijačem vozila, zaznava vozila, ki so pred vozilom v smeri vožnje.

Če se vozilo neposredno pred vami prehitro približuje, se oglasi zvočno opozorilo in prikaže se opozorilo na voznikovem informacijskem zaslonu.

⚠ Opozorilo

Opozorilo za trk spredaj je samo opozorilni sistem, ki ne zavira. Če se prehitro približujete vozilu pred seboj, morda ne bo dovolj časa, da bi se izognili trčenju.

Voznik v celoti sprejema odgovornost za ustrezno varnostno razdaljo glede na prometne in vremenske razmere ter vidljivost.

Zato mora voznik vso svojo pozornost posvečati vožnji. Voznik mora biti vedno pripravljen prevzeti nadzor nad vozilom ter zavirati.

Aktiviranje

Sistem opozarjanja na trk spredaj zaznava vozila in samodejno deluje pri hitrosti med 5 km/h in 85 km/h. Sistem zaznava mirujoča vozila, dokler hitrost ne preseže 80 km/h.

Opozarjanje voznika

Voznika opozorijo naslednja opozorila:

- Simbol zasveti in opozorilno sporočilo se prikaže na voznikovem informacijskem zaslonu, če se razdalja do vozilo pred vami zmanjša.
- Simbol zasveti, opozorilno sporočilo se prikaže na voznikovem informacijskem zaslonu in oglasi se zvočno opozorilo v primeru nevarnosti trka in je potrebno ukrepanje voznika.

⚠ Opozorilo

Opozorilo za trk spredaj je samo opozorilni sistem, ki ne zavira. Če se prehitro približujete vozilu pred seboj, morda ne bo dovolj časa, da bi se izognili trčenju.

Voznik v celoti sprejema odgovornost za ustrezno varnostno razdaljo glede na prometne in vremenske razmere ter vidljivost.

Zato mora voznik vso svojo pozornost posvečati vožnji. Voznik mora biti vedno pripravljen prevzeti nadzor nad vozilom ter zavirati.

Svarilo

Barva osvetlitve te kontrolne lučke ne ustreza lokalnim predpisom glede varnostne razdalje. Voznik nosi polno odgovornost za ohranjanje varnostne razdalje, ki je skladna z veljavnimi cesto-prometnimi predpisi, vremenskimi razmerami, razmerami na cesti ipd.

Izbira občutljivosti opozorila

Občutljivost opozorila je treba v meniju za osebne nastavitve vozila nastaviti na blizu, običajno ali daleč ⇨ 125.

Izbrana nastavitev se ohrani, dokler je ne spremenite. Čas vklopa opozoril je odvisen od hitrosti vozila. Večja ko je hitrost vožnje, večja bo razdalja, pri kateri se bo pojavilo opozorilo. Pri izbiranju nastavitve časa prikaza opozorila upoštevajte prometne in vremenske razmere.

Deaktiviranje

Sistem lahko izklopite samo tako da v osebnih nastavitvah vozila izklopite aktivno zaviranje v sili ⇨ 125.

Omejitve sistema

Opozorilo za trk spredaj je zasnovano za opozarjanje na približevanje vozilom, vendar se lahko sproži tudi zaradi drugih predmetov.

Opozorilo za trk spredaj v naslednjih primerih morda ne bo zaznalo vozila pred vami ali pa bo delovalo z omejeno zmogljivostjo senzorja:

- vožnja po vijugasti ali hriboviti cesti
- vožnja ponoči
- vreme omejuje vidljivost, na primer v megli, dežju ali snegu
- če tipalo v vetrobranskem steklu zastira sneg, led, plundra, blato, prah ipd.
- vetrobransko steklo je poškodovano ali so nanj pritrjeni tuji predmeti, npr. nalepke.

Aktivno zaviranje v sili

Aktivno zaviranje v sili lahko pomaga omejiti škodo in telesne poškodbe zaradi trčenj z vozili, pešci in ovirami neposredno pred vami, ko se trku ni več mogoče izogniti z ročnim zaviranjem ali zavijanjem. Preden se vklopi aktivno zaviranje v sili, sistem voznika opozori z opozarjanjem na trk spredaj ali opozarjanjem za zaščito pešcev.

Opozorilo za trk spredaj ⇨ 190

Zaščita za pešce na sprednjem delu ⇨ 194

Funkcija uporablja različne vhodne signale (na primer, senzor kamere, radarski senzor, tlak v zavornem sistemu, hitrost vozila), da izračuna verjetnost čelnega trčenja.

⚠ Opozorilo

Sistem ni namenjen zato, da voznika odreši odgovornosti za vožnjo in spremljanje vožnje. Delovanje funkcije je omejeno na dodatno zaviranje pred trčenjem.

Sistem se morda ne bo odzval na živali. Sistem po nenadni spremembi voznega pasu potrebuje nekaj časa, da zazna naslednje vozilo pred vami.

Voznik mora biti vedno pripravljen prevzeti nadzor nad vozilom ter uporabiti zavore in volan, da se izogne trku.

Funkcionalnost

Aktivno zaviranje v sili je opremljeno s sprednjo kamero in se vklopi, ko hitrost vožnje naprej preseže 85 km/h. Sistem zaznava mirujoča vozila, samo dokler hitrost ne preseže 80 km/h. Zaznavanje pešcev deluje samo pri hitrosti do 60 km/h.

Predpogoj je, da aktivno zaviranje v sili ni izklopljeno v osebnih nastavitve vozila ⇨ 125.

Če je deaktivirano, se na instrumentni plošči zasveti ⓘ in na voznikovem informacijskem zaslonu se prikaže opozorilno sporočilo.

Če je bil sistem izklopljen, se bo samodejno znova vklopil, ko boste naslednjič vklopili kontakt.

Sistem vključuje:

- samodejno zaviranje v sili
- opozorilo za trk spredaj
- zaščita za pešce na sprednjem delu

Samodejno zaviranje v sili

Po aktivaciji sistema za pripravo zavor in tik pred skorajšnjim trkom funkcija samodejno rahlo zavira, da zmanjša hitrost pri trku oziroma prepreči trčenje.

Če uporabite aktivno zaviranje v sili, na instrumenti plošči utripa ( ).

V določenih okoliščinah je lahko samodejno zaviranje srednje ali zelo močno.

Do samodejnega zaviranja pride, samo če sistem spredaj zazna vozilo ali pešca.

Opozorilo za trk spredaj ⇨ 190

Zaščita za pešce na sprednjem delu ⇨ 194

Pri hitrosti pod 30 km/h bo morda samodejno zaviranje v sili popolnoma zaustavilo vozilo. Če je hitrost vožnje višja od 30 km/h, bo samodejno zaviranje v sili zmanjšalo hitrost. Vendar pa mora voznik pritisniti zavorno stopalko.

Samodejno zaviranje v sili lahko vozilo popolnoma zaustavi, da prepreči morebitno trčenje. Če se vozilo popolnoma zaustavi, se samodejno zaviranje ohrani za do 2 sekundi.

- Avtomatski menjalnik: Če se vozilo popolnoma zaustavi, držite zavorno stopalko, da preprečite ponovno speljevanje vozila.
- Ročni menjalnik: Če se vozilo popolnoma zaustavi, se lahko motor ugasne.

Delovanje funkcije je lahko čutiti kot rahlo tresenje v zavornem pedalu.

⚠ Opozorilo

Samodejno zaviranje v sili je funkcija, ki vozilo pripravi na trčenje, in namenjena preprečevanju prometnih nesreč. Ne zanašajte se na to, da bo sistem zavrl vozilo. Samodejno zaviranje v sili zavira samo v razponu hitrosti, v katerem je aktivno, odziva pa se samo na zaznana vozila ali pešce.

Omejitve sistema

V določenih primerih bo sistem za aktivno zaviranje v sili na kratko samodejno zaviral v situacijah, ko se to ne zdi nepotrebno, na primer v parkirnih hišah zaradi prometnih znakov v zavojih ali vozil na drugem voznem pasu. To je normalno delovanje. Vozilo ne potrebuje servisiranja. Odločno pritisnite stopalko za plin, da prekličete samodejno zaviranje, če okoliščine in razmere to dopuščajo.

V naslednjih primerih bo delovanje aktivnega zaviranja v sili omejeno:

- Vožnja po vijugasti ali hriboviti cesti.
- Pri zaznavanju vseh vozil, zlasti vozil s prikolico, traktorjev, blatnih vozil ipd.
- Pri zaznavanju vozil, kadar vreme omejuje vidljivost, na primer v megli, dežju ali snegu.
- Vožnja ponoči.
- Vetrobransko steklo je poškodovano ali so nanj pritrjeni tuji predmeti, npr. nalepke.

Kot voznik morate biti med vožnjo vedno pozorni in pripravljeni ukrepati z zaviranjem in/ali usmerjanjem vozila, da preprečite prometno nesrečo.

Priporočamo, da sistem deaktivirate v osebnih nastavitvah vozila, in sicer v naslednjih primerih:

- pri vleki prikolice ali avtodoma
- pri prevažanju dolgih predmetov na strešnih nosilcih ali strešnem prtljažniku
- pri vleki vozila z motorjem v teku
- če so nameščene verige
- pri nameščenem rezervnem kolesu, ki je manjše od drugih koles
- pred uporabo samodejnega pranja vozila z motorjem v teku
- preden vozilo zapeljete na kotalno preskusno napravo v servisni delavnici
- če je bilo vetrobransko steklo poškodovano blizu kamere
- če je bil poškodovan sprednji odbijač
- če zavorne luči ne delujejo

Napaka

Če bi sistem potreboval servisiranje, na instrumentni plošči zasveti (), na voznikovem informacijskem zaslonu se prikaže sporočilo in oglasi se zvočno opozorilo.

Če sistem ne deluje tako, kot bi moral, se na voznikovem informacijskem zaslonu prikažejo opozorila in obvestila o vozilu.

Opozorila in obvestila o vozilu ⇨ 124.

Zaščita za pešce na sprednjem delu

Zaščita za pešce na sprednjem delu lahko pomaga preprečiti ali zmanjšati resnost poškodb pri čelnih trčenjih s pešci pri vožnji naprej.

Sistem s pomočjo sprednje kamere na vetrobranskem steklu in radarskega senzorja, ki je pod sprednjim odbijačem vozila, zaznava pešce, ki so pred vozilom v smeri vožnje.

Zaščita za pešce na sprednjem delu lahko zazna in opozori pešce pri vožnji naprej s hitrostjo med 5 km/h in 60 km/h.

Pri nočni vožnji je delovanje sistema omejeno.

⚠ Nevarnost

Funkcija zaviranje zaradi pešca pred avtomobilom ne sproži opozorila ali samodejnega zaviranja, če ne zazna pešca.

Sistem morda ne bo zaznal pešca, vključno z otroki, če ta ni neposredno pred vozilom, ni dobro viden, ne stoji pokonci ali je v skupini.

Zaščita za pešce na sprednjem delu vključuje:

- zaznavanje pešcev pred avtomobilom,
- opozarjanje pešcev pred avtomobilom,

Zaščita za pešce na sprednjem delu se aktivira skupaj z opozorilom za trk spredaj.

Opozorilo za trk spredaj ⇨ 190.

Zaznavanje pešcev pred avtomobilom

Na pešca pred vozilom opozarja ustrezen simbol na instrumentni plošči.

Opozarjanje pešcev pred avtomobilom

Če se prehitro približujete zaznanemu pešcu, se na voznikovem informacijskem zaslonu prikaže opozorilo. Vklopi se tudi opozorilno piskanje.

Če sistem zazna pešca pred avtomobilom, se lahko regulator hitrosti ali prilagodljivi regulator hitrosti izklopi.

Omejitve sistema

Zaščita za pešce na sprednjem delu v naslednjih primerih morda ne bo zaznala pešca pred vami ali pa bo delovala z omejeno zmogljivostjo senzorja:

- če vozilo vozi naprej s hitrostjo zunaj razpona od 5 km/h do 60 km/h
- če je pešec od sprednjega dela vozila oddaljen več kot 40 m
- vožnja po vijugasti ali hriboviti cesti
- vožnja ponoči
- vreme omejuje vidljivost, na primer v megli, dežju ali snegu
- če tipalo v vetrobranskem steklu zastira sneg, led, plundra, blato, prah ipd.
- vetrobransko steklo je poškodovano ali so nanj pritrjeni tuji predmeti, npr. nalepke.

Parkirni pomočnik

Splošne informacije

Če na priklop prikolice pritrdite prikolico ali nosilec za kolesa, se parkirni pomočnik izklopi.

⚠ Opozorilo

Voznik nosi polno odgovornost za parkirni manever.

Pri uporabi parkirnega pomočnika se med vožnjo naprej in nazaj vedno prepričajte, da je okolica prosta.

Zadnji parkirni pomočnik

Sistem z zvočnimi signali opozori voznika na potencialno nevarno oviro za vozilom na razdalji do 50 cm, če je menjalnik v vzvratni prestavi.

Sistem uporablja ultrazvočne senzorje parkirnega pomočnika, vgrajene v zadnjem odbijaču.

Aktiviranje

Zadnji parkirni pomočnik se vklopi, ko prestavite v vzvratno prestavo in je kontakt vklopljen. To je potrjeno z zvočnim opozorilom.

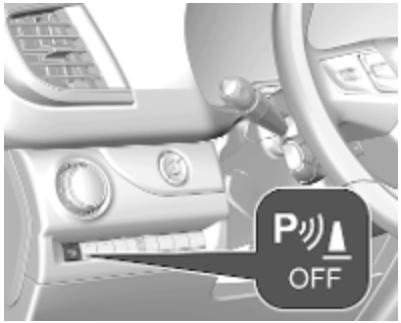

Informacijski prikazovalnik brez zaslona na dotik
Sistem je pripravljen za uporabo, kadar lučka LED v gumbu parkirnega pomočnika P OFF sveti.

Informacijski prikazovalnik zaslonom na dotik
V osebnih nastavitvah vozila vklopite parkirnega pomočnika ⇨ 125.

Prikaz
V vozilu boste slišali ustrezne zvočne signale odvisno od tega, na kateri strani je ovira bliže vozilu. Interval (presledek) med piski se krajša s krajšanjem razdalje od ovire. Ko je razdalja med vozilom in oviro le še približno 30 cm, postane zvok neprekinjen.

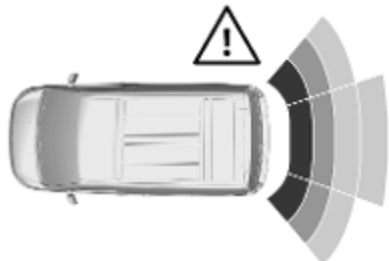

Prav tako je razdalja do ovir za avtomobilom prikazana s spreminjanjem črt razdalje na voznikovem informacijskem zaslonu ⇨ 121. Ko se povsem približate oviri, se prikaže znak za nevarnost ⚠.

Deaktiviranje
Informacijski prikazovalnik brez zaslona na dotik
Če želite ročno izklopiti sistem, pritisnite P OFF. Če je sistem izklopljen, lučka LED v gumbu sveti.

Informacijski prikazovalnik zaslonom na dotik
V osebnih nastavitvah vozila izklopite parkirnega pomočnika ⇨ 125. Stanje sistema

Če je bil sistem izklopljen, se ne bo samodejno znova vklopil, ko boste naslednjič vklopili kontakt.

Parkirni pomočnik spredaj-zadaj

Parkirni pomočnik spredaj-zadaj meri razdaljo med vozilom in ovirami pred in za vozilom. Voznika opozarjajo zvočni in vizualni signali.

Uporablja dva različna zvočna opozorilna signala za območje pred in območje za vozilom, ki se oglašata z različno frekvenco.

Sistem uporablja ultrazvočne senzorje parkirnega pomočnika, vgrajene v prednjem odbijaču.

Aktiviranje
Poleg zadnjega parkirnega pomočnika ima vozilo tudi sprednjega parkirnega pomočnika, ki se sproži, če sistem pred seboj zazna oviro in je hitrost vozila pod 10 km/h.

Informacijski prikazovalnik brez zaslona na dotik
Sistem je pripravljen za uporabo, kadar lučka LED v gumbu parkirnega pomočnika P OFF sveti.

Informacijski prikazovalnik zaslonom na dotik
V osebnih nastavitvah vozila vklopite parkirnega pomočnika ⇨ 125.

Prikaz
V vozilu boste slišali ustrezne zvočne signale odvisno od tega, na kateri strani je ovira bliže vozilu. Interval (presledek) med piski se krajša s krajšanjem razdalje od ovire. Ko je razdalja med vozilom in oviro le še približno 30 cm, postane zvok neprekinjen.

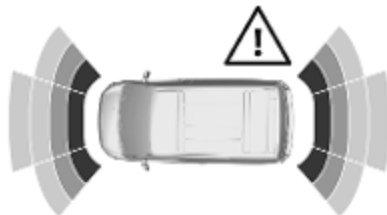

Prav tako je razdalja do ovir za in pred avtomobilom prikazana s spreminjanjem črt razdalje na voznikovem informacijskem zaslonu ⇨ 121.

Če se vozilo za več kot 3 sekunde zaustavi v prestavi za vožnjo naprej, če je samodejni menjalnik v položaju **P** oziroma če sistem ne zazna nobenih drugih ovir, ne sproži nobenega zvočnega signala.

Deaktiviranje
Sistem se samodejno izklopi, ko hitrost preseže 10 km/h oziroma če pritisnete gumb parkirnega pomočnika P OFF.

Informacijski prikazovalnik brez zaslona na dotik
Če želite izklopiti sistem, pritisnite P OFF. Če je sistem izklopljen, lučka LED v gumbu sveti.

Informacijski prikazovalnik zaslonom na dotik
V osebnih nastavitvah vozila izklopite parkirnega pomočnika ⇨ 125.

Če je bil sistem ročno izklopljen, se ne bo samodejno znova vklopil, ko boste naslednjič vklopili kontakt.

Omejitve sistema

V primeru napake ali začasnega nedelovanja sistema, npr. zaradi močnega zunanjega hrupa ali drugih motečih dejavnikov, zasveti lučka ⚒ na armaturni plošči. Na voznikovem informacijskem zaslonu se prikaže sporočilo.

⚠ Opozorilo

Razne odsevne površine predmetov ali oblačil ter zunanji viri glasnega zvoka utegnejo povzročiti, da sistem ne zazna ovire.

Posebno pozorni morate biti na zelo nizke ovire, ki utegnejo poškodovati dele podvozja vozila.

Svarilo

Če so senzorji zamazani ali prekriti, npr. s snegom ali ledom, se lahko zmanjša učinkovitost sistema.

Učinkovitost sistema parkirnega pomočnika se lahko zmanjša zaradi težke obremenitve.

Če so v bližini višja vozila (npr. terenska vozila, mini Van vozila, dostavna vozila), veljajo posebni pogoji. Zaznavanje ovir in pravilno prikazovanje razdalje v višjem delu teh vozil ni zagotovljeno.

Ovire z majhno odsevno površino (npr. ozki predmeti ali mehki predmeti) sistem morda ne zmore zaznati.

Sistemi parkirnega pomočnika ne zaznavajo ovir izven območja zaznavanja.

Opozorilo na stransko slepo točko

Sistem opozarjanja na stransko slepo točko zaznava in poroča o predmetih na obeh straneh vozila, ki se nahajajo v določenem območju "slepe točke". Ko sistem zazna predmete, ki niso vidni v notranjem vzvratnem ogledalu in zunanjih ogledalih, se prikaže vizualno opozorilo v ustreznem zunanjem ogledalu.

Opozorilo na stransko slepo točko uporablja nekatere senzorje parkirnega pomočnika, ki so vgrajeni v sprednjem in zadnjem odbijaču na obeh straneh vozila.

⚠ Opozorilo

Opozorilo na stransko slepo točko ne more nadomestiti voznikovega pogleda.

Sistem ne zazna:

- vozil izven območja slepe točke, ki se lahko hitro bližajo
- pešcev, kolesarjev ali živali

Pred menjavo pasu vedno preverite vsa ogledala, se ozrite prek rame in uporabite smernik.

Aktiviranje

Informacijski prikazovalnik brez zaslona na dotik

Pritisnite .

Informacijski prikazovalnik zaslonom na dotik

V osebnih nastavitvah vozila vklopite funkcijo.

Osebne nastavitve vozila ⇨ 125.

Na instrumentni plošči zasveti zeleni simbol , ki potrjuje delovanje funkcije.

Funkcionalnost

Če sistem pri vožnji naprej zazna vozilo v območju stranskega mrtvega kota, zasveti lučka LED v ustreznem zunanjem ogledalu.

Lučka LED zasveti tako, ko vas drugo vozilo začne prehitevati.

Lučka LED se vklopi z zamikom, če dlje časa prehitevate drugo vozilo.

Delovni pogoji

Za pravilno delovanje morajo biti izpolnjeni spodnji pogoji:

- vsa vozila na sosednjih pasovih se morajo premikati v isti smeri
- hitrost vašega vozila je med 12 in 140 km/h
- vozilo, ki ga prehitevate, pelje samo za 10 km/h počasneje od vašega
- vozilo, ki vas prehiteva, pelje za manj kot 25 km/h hitreje od vašega
- promet normalno teče
- vožnja na ravni ali rahlo vijugasti cesti
- vozilo nima priključene prikolice
- senzorji niso prekriti z blatom, ledom ali snegom
- nevarna območja v zunanjih ogledalih ali območja zaznavanja na sprednjih in zadnjih odbijačih niso pokrita

V naslednjih okoliščinah se opozorilo ne sproži:

- v prisotnosti mirujočih predmetov, npr. parkiranih vozil, ograj, uličnih svetilk, prometnih znakov
- če se vozila premikajo v nasprotni smeri
- če je cesta močno vijugasta ali ovinek preoster
- pri prehitevanju zelo dolgega vozila, na primer kombija ali avtobusa (ali če to prehiteva vas), ki ga sistem hkrati zaznava pred vašim vozilom in v mrtvem kotu za njim.
- v zelo gostem prometu sistem različna vozila pred in za avtomobilom nepravilno prepozna kot dolga ali mirujoča
- če je prehitevanje prehitro

Deaktiviranje

Informacijski prikazovalnik brez zaslona na dotik
Pritisnite .

Informacijski prikazovalnik zaslonom na dotik
Sistem je izklopljen v osebnih nastavitvah vozila ⇨ 125.

na instrumentni plošči ugasne. Prav tako se oglasi zvočni signal.

Stanje sistema ostane shranjeno, ko izklopite kontakt.

Sistem se samodejno izklopi, če priključite prikolico ali namestite nosilec za kolesa.

Zaradi slabega vremena, npr. močnega dežja, lahko pride do napačne zaznave.

Napaka

Če pride do okvare, lučka na instrumentni plošči nekaj časa utripa, prikaže se tudi ustrezno sporočilo in . Napako dajte nemudoma odpraviti strokovnjakom v servisni delavnici.

Sistem panoramskega pogleda

Ta sistem omogoča prikaz okolice vozila na informacijskem prikazovalniku v skoraj 180-stopinjskem pogledu, ki je podoben ptičji perspektivi.

Sistem uporablja:

- zadnjo kamero, ki je vgrajena v vrata prtljažnika,
- ultrazvočne senzorje parkirnega pomočnika v zadnjem odbijaču.

Zaslon na informacijskem prikazovalniku je razdeljen na dva dela. Na desni strani je prikaz vozila

od zgoraj, na levi strani pa je prikaz od zadaj. Parkirni senzorji dopolnjujejo podatke pogleda iznad vozila.

Glasnost zvočnih signalov lahko spremenite z gumbom ◁ na spodnjem desnem delu prikazovalnika.

Aktiviranje

Sistem panoramskega pogleda se vklopi:

- ko pretaknete v vzvratno prestavo,
- če vozite s hitrostjo do 10 km/h.

Funkcionalnost

Na levem delu zaslona lahko izberete različne prikaze. Vrsto prikaza lahko kadar koli med manevrom spremenite tako, da pritisnete spodnji levi del zaslona:

- **Standard view (Standardni pogled)**
- **AUTO Mode (Način SAMODEJNO)**
- **Zoom view (Povečani pogled)**
- **180° view (180-stopinjski pogled)**

Če spremenite prikaz, se ta takoj prikaže na zaslonu.

AUTO Mode (Način SAMODEJNO) je privzeto vklopljen. V tem načinu sistem izbere najboljši prikaz, bodisi standardni bodisi povečavo, da pravilno prikaže podatke, ki jih prejme od parkirnih senzorjev.

Ko izklopite kontakt, se stanje sistema ne shrani v pomnilnik.

Rear view (Vzvratni pogled) / Standard view (Standardni pogled)

Predel za vozilom se prikaže na zaslonu. Navpični črti prikazujeta širino vozila z iztegnjenimi ogledali. Usmeritev črt se spreminja s položajem volana.

Prva vodoravna črta predstavlja razdaljo približno 30 cm od roba zadnjega odbijača vozila. Zgornji vodoravni črti predstavljata razdaljo približno od 1 do 2 m od roba zadnjega odbijača vozila.

Ta prikaz je na voljo v načinu **AUTO Mode (Način SAMODEJNO)** in v meniju za izbiranje prikaza.

Rear zoom view (Povečan vzvratni pogled) /
Zoom view (Povečani pogled)

Kamera med manevrom zaznava okolico vozila, da lahko ustvari pogled od zgoraj in prikaz bližnjih predmetov, kar vam olajša manevriranje med njimi. Ta prikaz je na voljo z načinom **AUTO Mode (Način SAMODEJNO)** in v meniju za izbiranje prikaza.

Rear side view (Stranski vzvratni pogled) /
180° view (180-stopinjski pogled)

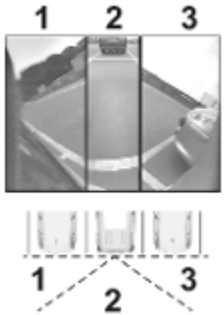

Prikaz kota vidnega polja s kotom 180° olajša vzvratno speljevanje s parkirišča, saj prikazuje bližajoče se pešce, kolesarje in vozila. Ne priporočamo, da celoten manever izvedete izključno na podlagi tega prikaza. Sestavljen je iz treh območij: levega 1, srednjega 2 in desnega 3. Ta prikaz je na voljo samo v meniju za izbiranje prikaza.

Deaktiviranje

Sistem panoramskega pogleda se izklopi:

- pri hitrosti nad 10 km/h
- sedem sekund potem, ko pretaknete iz vzvratne prestave
- če pritisnete ikono ⟵ v levem zgornjem kotu zaslona na dotik, nato pa ✕
- če odprete vrata prtljažnika
- priključitev prikolice ali namestitev nosilca za kolesa

Splošne informacije

⚠ Opozorilo

Sistem panoramskega pogleda ne more nadomestiti voznikovega pogleda. Ne prikaže otrok, pešcev, kolesarjev, prečnega prometa, živali in drugih

predmetov, ki so zunaj vodnega polja kamer, npr. pod odbijači vozila ali pod vozilom.

Vozila ne vozite ali parkirajte samo s pomočjo sistema panoramskega pogleda.

Vedno preverite okolico vozila, preden speljete.

Prikazane slike so lahko bližje ali dlje, kot se zdijo. Prikazano območje je omejeno in predmeti, ki so blizu odbijačev ali pod njimi, ne bodo prikazani na zaslonu.

Omejitve sistema

Svarilo

Za optimalno delovanje sistema je pomembno, da je objektiv kamere med lučkama registrske tablice v vratih prtljažnika vedno čist. Objektiv sperite z vodo in ga obrišite z mehko krpo.

Objektiva ne čistite s parnimi čistilniki ali z drugimi visokotlačnimi čistilniki.

Sistem panoramskega pogleda morda ne bo deloval pravilno, ko:

- Je okolica temna.
- Sonce ali žarek žarometov sveti neposredno v objektiv kamere.
- Med nočno vožnjo.
- Vreme omejuje vidljivost, na primer v megli, dežju ali snegu.
- Objektiv kamere zastira sneg, led, umazanija, blato ali prah.
- Vozilo vleče prikolico.
- Če je prišlo do poškodbe vozila.
- So prisotne izjemne spremembe temperature.

Vzvratna kamera

Pri nekaterih različicah je kamera nameščena nad registrsko tablico na zadnjih vratih/vratih prtljažnika.

⚠ Opozorilo

Kamera za vzvratno vožnjo ne more nadomestiti voznikovega pogleda. Morate se zavedati, da ne prikazuje predmetov, ki so zunaj vidnega polja kamere in senzorjev parkirnega pomočnika, na primer predmetov pod odbijačem ali vozilom.

Vozila ne vozite vzvratno ali parkirajte samo s pomočjo vzvratne kamere.

Vedno preverite okolico vozila, preden speljete.

Prikaz kamere se lahko predvaja na informacijskem prikazovalniku ⇨ 121 ali notranjem vzvratnem ogledalu ⇨ 40.

Kamera prikazuje omejeno območje za vozilom. Razdalje na sliki, ki je prikazana na zaslonu, se razlikujejo od dejanskih razdalj.

Vklop

Vzvratna kamera se samodejno vklopi, ko prestavite v vzvratno prestavo.

Izklop

Ko prestavite v prestavo za vožnjo naprej, se kamera izklopi.

Vodilne črte

Predel za vozilom se prikaže na zaslonu. Navpični črti prikazujeta širino vozila z iztegnjenimi ogledali.

Prva vodoravna črta predstavlja razdaljo približno 30 cm od roba zadnjega odbijača vozila. Zgornji vodoravni črti predstavljata razdaljo približno od 1 do 2 m od roba zadnjega odbijača vozila.

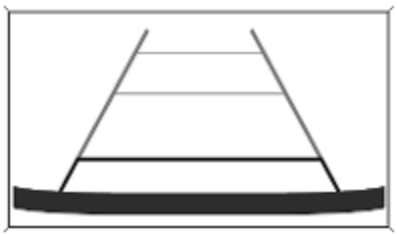

Vodilne črte je mogoče izklopiti v osebnih nastavitvah vozila ⇨ 125.

Omejitve sistema

Vzvratna kamera morda ne bo delovala pravilno, ko:

- je okolica temna
- žarek žarometov sveti neposredno v objektiv kamere
- vreme omejuje vidljivost, na primer v megli, dežju ali snegu
- objektiv kamere zastira sneg, led, umazanija, blato ali prah. Očistite objektiv, sperite ga z vodo in obrišite z mehko krpo
- vrata prtljažnika se odprejo
- če je na vozilo priključena prikolica z električno povezavo, nosilec za kolesa ipd.
- je prišlo do poškodbe vozila v zadnjem delu
- so prisotne izjemne spremembe temperature

Opozarjanje o menjavi voznega pasu

Sistem zaznavanja menjave voznega pasu opazuje oznake voznega pasu, na katerem se vozilo vozi, prek sprednje kamere. Sistem zazna menjavo oz. izhod iz voznega pasu in opozori voznika v primeru nenamerne menjave voznega pasu z vidnim in zvočnim signalom.

Predpogoj za zaznavo nenamernega menjavanja voznega pasu je:

- smerniki niso vklopljeni
- zavorni pedal ni pritisnjen
- vozilo ne pospešuje

Če je voznik dejaven, ni izdanega opozorila.

Aktiviranje

Informacijski prikazovalnik brez zaslona na dotik

Če želite vklopiti sistem, pritisnite .

Sistem je vklopljen, kadar lučka LED sveti.

Informacijski prikazovalnik zaslonom na dotik
Sistem lahko vklopite v osebnih nastavitvah vozila ⇨ 125.

Sistem deluje le pri hitrosti nad 60 km/h in če so na cestišču oznake voznega pasu.

Ko sistem zazna nenamerno menjavanje voznega pasu, začne kontrolna lučka utripati rumeno. Hkrati se oglasi tudi zvočni signal.

Deaktiviranje

Informacijski prikazovalnik brez zaslona na dotik
Če želite izklopiti sistem, pritisnite .
Lučka LED v gumbu ugasne.

Informacijski prikazovalnik zaslonom na dotik
Sistem lahko izklopite v osebnih nastavitvah vozila ⇨ 125.

Pri hitrosti pod 60 km/h sistem ne deluje.

Napaka

Informacijski prikazovalnik brez zaslona na dotik
LED lučka v gumbu utripa.

Informacijski prikazovalnik zaslonom na dotik
Kontrolna lučka utripa in prikaže se sporočilo o napaki.

Poiščite strokovno pomoč v servisni delavnici.

Sistem ne more delovati, če ne zazna oznak voznega pasu.

Omejitve sistema

Sistem morda ne bo deloval pravilno, če:

- hitrost vozila je nižja od 60 km/h
- vožnja po vijugasti ali hriboviti cesti
- nočna vožnja
- vreme omejuje vidljivost, na primer v megli, dežju ali snegu
- če kamero zastira sneg, led, brozga, blato, umazanija, če je vetrobransko steklo poškodovano ali so nanj pritrjeni drugi predmeti, npr. nalepke
- če sonce sveti neposredno v objektiv kamere
- bližina drugih vozil spredaj
- prečni nagib ceste
- robniki
- slabo označeni pasovi
- nenadne svetlobne spremembe

Opozarjanje voznika

Sistem za opozarjane voznika nadzira čas vožnje in pozornost voznika. Nadziranje pozornosti voznika temelji na spremljanju sprememb v smeri vožnje glede na oznake voznega pasu.

Sistem vključuje opozarjanje na čas trajanja vožnje in zaznavanje zaspanosti voznika.

⚠ Opozorilo

Ta sistem je pripomoček pri vožnji, ki ne more nadomestiti voznikove pozornosti. Takoj ko se počutite utrujeni ali vsaj na vsaki 2 uri je priporočljivo, da se odpočijete. Ne sedite za volan, če ste utrujeni.

Vklop ali izklop

Sistem lahko vklopite ali izklopite v osebnih nastavitvah vozila ⇨ 125.

Ko izklopite kontakt, se stanje sistema shrani v pomnilnik.

Opozarjanje na čas trajanja vožnje

Če več kot 2 uri neprekinjeno vozite s hitrostjo nad 65 km/h, vas na to opozori pojavni opomnik ☕ na voznikovem informacijskem zaslonu, hkrati pa se sproži zvočno opozorilo. To opozorilo se pojavlja vsako uro, dokler ne zaustavite vozila, ne glede na to, kakšna je hitrost vozila.

Štetje opozarjanja na čas trajanja vožnje se ponastavi, če nastopi eden od naslednjih pogojev:

- Vozilo je mirovalo več kot 15 minut z motorjem v teku.
- Kontakt je bil izključen za nekaj minut.
- Varnostni pas voznika je bil odpet in voznikova vrata so odprta.

Opomba
Če hitrost vozila pade pod 65 km/h, se sistem zaustavi. Čas vožnje se začne znova meriti, ko se hitrost zviša nad 65 km/h.

Zaznavanje zaspanosti voznika

Sistem nadzira voznikovo pozornost. Kamera na zgornjem delu vetrobranskega stekla zaznava spremembe smeri vožnje glede na oznake voznega pasu. Ta sistem je prilagojen predvsem hitrim cestam (za vožnjo nad 65 km/h).

Če spreminjanje smeri nakazuje določeno stopnjo utrujenosti ali nepozornosti voznika, sistem sproži prvo stopnjo opozarjanja. Prikaže se sporočilo za voznika, ki je pospremljeno z zvočnim signalom.

Po treh opozorilih prve ravni, sistem sproži novo opozorilo s sporočilom, ki je pospremljeno z glasnejšim zvočnim opozorilom.

V nekaterih voznih razmerah (slaba cesta ali močan veter) lahko sistem sproža opozorila, ne glede na to, kako utrujen je voznik.

Sistem zaznavanja zaspanosti voznika se ponastavi, ko je kontakt nekaj minut izklopljen oziroma če nekaj časa vozite s hitrostjo, nižjo od 65 km/h.

Omejitve sistema

V naslednjih okoliščinah sistem morda ne bo pravilno deloval ali pa sploh ne bo deloval:

- slaba vidljivost zaradi neustrezne osvetlitve cestišča, sneženja, močnega dežja, goste megle ipd.
- zaslepitev zaradi žarometov nasproti vozečih vozil, sonca nizko na obzorju, odseva na

mokri cesti, zapuščanja predora, izmenjavanja senčnih in svetlih delov ipd.
- če je vetrobransko steklo na predelu pred kamero pokrito z umazanijo, snegom, nalepko ipd.
- sistem ne zaznava oznak voznega pasu ali pa je teh več, npr. pri delih na cesti
- bližina drugih vozil spredaj
- vijugaste in ozke ceste.

Gorivo

Goriva za dizelske motorje

Dizelski motorji podpirajo uporabo biodizelskega goriva, ki je skladno s trenutnimi evropskimi standardi in ga je mogoče kupiti na bencinskih črpalkah:

dizelsko gorivo, ki ustreza standardu EN590, mešano z biodizelskim gorivom, ki ustreza standardu EN14214 (in vsebuje največ 7 % metilnega estra maščobnih kislin);

dizelsko gorivo, ki ustreza standardu EN16734, mešano z biodizelskim gorivom, ki ustreza standardu EN14214 (in vsebuje največ 10 % metilnega estra maščobnih kislin);

parafinsko dizelsko gorivo, ki ustreza standardu EN15940, mešano z biodizelskim gorivom, ki ustreza standardu EN14214 (in vsebuje največ 7 % metilnega estra maščobnih kislin).

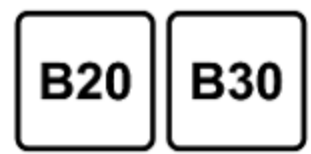

Dovoljeno je uporabljati gorivo B20 ali B30, ki je skladno s standardom EN16709. Vendar pa ta uporaba, četudi je samo občasna, zahteva

posebne vzdrževalne postopke, ki so opredeljeni v poglavju "Zahtevni pogoji".

Podrobnejše informacije poiščite pri prodajalcu ali pooblaščenem serviserju.

Svarilo

Uporaba kakršne koli druge vrste (bio) goriva (rastlinskega ali živalskega olja, čistega ali razredčenega, doma pridobljenega goriva.) je strogo prepovedana (nevarnost poškodbe motorja in sistema za gorivo).

Opomba
Dovoljeno je dodajati samo aditive za dizelsko gorivo, ki ustrezajo standardu B715000.

Delovanje pri nizki temperaturi

Pri temperaturah pod 0° C, se lahko nekatere mešanice dizelskega in goriva in biodizla strdijo, zmrznejo ali postanejo želatinaste, kar lahko vpliva na dovajanje goriva. Vžig in delovanje motorja morda ne bosta pravilna. Pri zimskih temperaturah pod 0 °C dolivajte dizelsko gorivo, ki je primerno za zimske razmere.

Pri skrajno nizkih temperaturah pod -20 °C lahko uporabite gorivo za polarna območja. Uporabe tega goriva v krajih s toplo ali vročo klimo ne priporočamo, saj lahko pride do ugašanja motorja, težav pri zaganjanju in poškodb sistema za vbrizgavanje goriva.

Dotakanje goriva

⚠ Nevarnost

Pred točenjem goriva obvezno izklopite kontakt in vse zunanje grelnike z izgorevalno komoro.

Držite se varnostnih predpisov bencinske črpalke, kjer točite gorivo.

⚠ Nevarnost

Bencin je vnetljiva in eksplozivna tekočina. Ne kadite! Gorivu se ne približujte z odprtim ognjem ali iskro.

Če v notranjosti vozila zaznate vonj po gorivu, nemudoma peljite vozilo na servis, da odpravijo vzrok.

Nalepka s simboli na pokrovčku lijaka za dolivanje goriva prikazuje dovoljene vrste goriva. V Evropi so šobe brizgalnih črpalk polnilnih postaj označene s temi simboli. Dotočite samo dovoljeno vrsto goriva.

Svarilo

Če ste natočili napačno gorivo, ne zaganjajte motorja.

Odprtina za polnjenje goriva se nahaja na zadnji levi strani vozila.

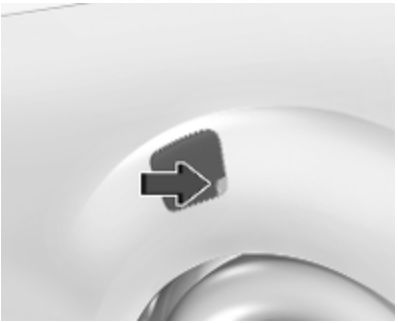

Če je vozilo opremljeno s sistemom elektronskega oddajnika, je loputo rezervoarja za gorivo mogoče odpreti samo, če je vozilo odklenjeno. Glede na različico sprostite loputo rezervoarja za gorivo, tako da potisnete loputo ali povlečete na desnem spodnjem kotu.

Glede na različico ključ vstavite v ključavnico in odklenite pokrovček.

Pokrov se odpre s počasnim vrtenjem le-tega v levo.

Čep rezervoarja za gorivo lahko zataknete na kavelj na pokrovu odprtine za dolivanje goriva.

Pristavite točilno pištolo v izravnanem položaju na odprtino za polnjenje goriva in jo vstavite z rahlo silo.

Za dotakanje goriva vklopite šobo brizgalne črpalke.

Ko se točenje goriva samodejno prekine, je za naknadno dolivanje mogoče največ dvakrat pritisniti sprožilno ročico točilne pištole.

Svarilo
Razlito gorivo takoj pobrišite.

Če želite zapreti pokrovček, ga obračajte v desno, dokler ne slišite klika.

Zaprite loputo tako, da se zaskoči.

Pokrov rezervoarja goriva

Uporabljajte le originalne pokrove rezervoarja goriva.

Vozila z dizelskim motorjem imajo posebne pokrove rezervoarja.

Priklop prikolice

Splošne informacije

Uporabljajte odobreno opremo za vleko.

Priporočamo, da naknadno montažo opreme za vleko opravijo v servisni delavnici. V tem primeru je potrebno izvesti spremembe na vozilu kot npr. hlajenje in ostali dejavniki.

Vozne lastnosti, nasveti za vleko

Pred priključitvijo prikolice namastite kroglo vlečne kljuke. Pri uporabi protinihajnega stabilizatorja krogle ne mastite, ker stabilizator deluje na kroglo.

Če je priklopljena prikolica, ne vozite hitreje od 80 km/h. Največja hitrost je lahko 100 km/h, če je nameščen blažilnik nihanja in dovoljenja bruto teža prikolice ne presega dovoljene obremenitve vozila.

Pri prikolicah s slabo stabilnostjo med vožnjo in bivalnih prikolicah priporočamo uporabo blažilnika nihanja.

Če prikolico prične zanašati, vozite počasneje, ne obračajte volana in po potrebi, močno zavirajte.

Pri vožnji po klancu navzdol izberite tisto prestavo, s katero bi vozili navzgor in tudi isto hitrost.

Če zunanja temperatura preseže 37 °C, zmanjšajte obremenitev prikolice, da zaščitite motor vozila.

Pri visoki zunanji temperaturi priporočamo, da pustite motor teči eno ali dve minuti po zaustavitvi vozila, da zagotovite ustrezno hlajenje motorja.

Prilagodite tlak v pnevmatikah na predpisano vrednost za maksimalno obremenitev ⇨ 276.

Pri vleki prikolice je zavorna pot vozila daljša kot običajno. Če želite omejiti segrevanje zavor, priporočamo, da zavirate tudi z motorjem.

Pri vožnji navkreber se temperatura hladilne tekočine poveča. Da ne bi prišlo do pregrevanja, vozite počasneje in spremljajte temperaturo zavorne tekočine. Če kontrolna lučka ● merilnika temperature hladilnega sredstva zasveti, čim prej zaustavite vozilo in ugasnite motor.

Vleka prikolice

Obremenitve pri vleki

Dovoljena priklopna obremenitev je maksimalna vrednost, odvisna od vozila in zmogljivosti motorja, ki je ne smete preseči. Dejanska priklopna obremenitev je razlika med dejansko skupno maso prikolice in silo, s katero pripeta prikolica pritiska na kljuko.

Dovoljene priklopne obremenitve za Vaš tip vozila so navedene v dokumentih vozila. Na splošno ta obremenitev velja za vzpone z naklonom do 12 %.

Dovoljena priklopna obremenitev velja za navedeni naklon in nadmorsko višino. Ker je pri dvigovanju nadmorske višine zrak vse bolj redek, se motorju temu sorazmerno manjša zmogljivost in prav tako njegova vzpenjalna moč. Zato mora biti skupna masa vozila s

priklopnikom na vsakih dodatnih 1000 metrov višine manjša za 10 %. Mase priklopnikov ni potrebno zmanjšati na cestah z lažjimi vzponi (do 8 %, npr. na avtocestah).

Dovoljena skupna masa vlečnega vozila in priklopnika ne sme biti prekoračena. Ta masa je podana na tipski ploščici ⇨ 269.

Pri razporejanju tovora na prikolici težje predmete postavite čim bližje osi koles.

Navpična sila na vlečno kljuko

To je sila, s katero prikolica pritiska na kroglo vlečne kljuke. Lahko se spremeni s porazdelitvijo mase pri natovarjanju prikolice.

Največja dovoljena obremenitev vlečne kljuke je označena na tipski tabeli kompleta priprave za vleko in v dokumentih vozila.

Obvezno upoštevajte predpisano dovoljeno navpično silo na vlečno kljuko, posebej pri težkih prikolicah. Vertikalna obremenitev vlečne kljuke ne sme biti manjša od 25 kg.

Zadnja os

Ko je na popolnoma obremenjenem vozilu priklopljena prikolica, utegne dovoljena obremenitev zadnje osi (glejte tipsko ploščico ali dokumente vozila) biti presežena za 60 kg, največja dovoljena skupna masa vozila pa ne sme biti presežena. Če je dovoljena obremenitev zadnje osi presežena, znaša največja dovoljena hitrost vozila v tem primeru 100 km/h.

Oprema za vleko

Glede na različico je v vozilo mogoče vgraditi snemljivo ali fiksno vlečno kljuko.

Tip A

Svarilo
Pri vožnji brez prikolice vlečno kljuko vedno snemite.

Nameščanje vlečne kljuke

1. Priključek obrnite navzdol. Odstranite pokrov.

2. Vlečno kljuko vstavite v odprtino in jo močno potisnite do zaustavitve.

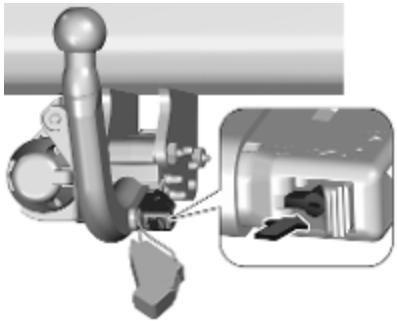

3. V odprtino vstavite zaporno ključavnico in jo zaklenite s ključem.
4. Namestite pokrov.
5. Pritrdite prikolico.

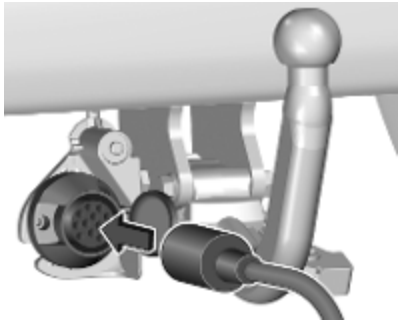

6. Električni priključek prikolice vstavite v vtičnico.

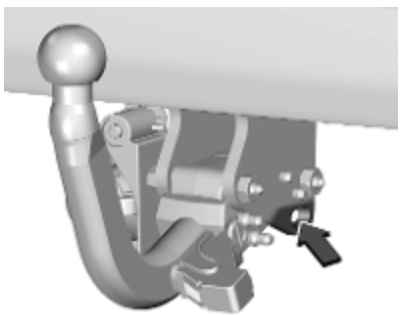

7. Zaviralni kabel pritrdite na ušesce na nosilcu.

⚠ Opozorilo

Vleka prikolice je dovoljena le s primerno nameščeno vlečno kljuko. Če vlečne kljuke ne morete pravilno pritrditi, priporočamo, da poiščete servisno delavnico.

Demontaža vlečne kljuke

1. Odklop vtiča za prikolice.
2. Odpnite zaviralni kabel.
3. Odstranite prikolico.

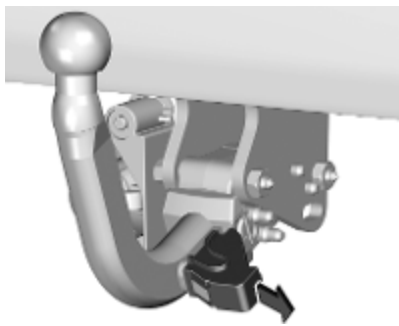

4. Odstranite pokrov.

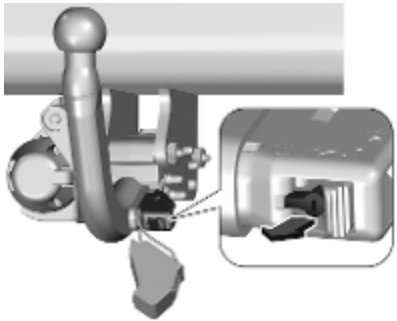

5. Ključ vstavite v zaporno ključavnico, jo odklenite in odstranite iz odprtine.

6. Premaknite 1 v levo in ga držite, 2 potisnite proti zadnjemu delu in odstranite kljuko.
7. Priključek obrnite navzgor. Namestite pokrov.

Tip B

1. Priključek obrnite navzdol.
2. Pritrdite prikolico.

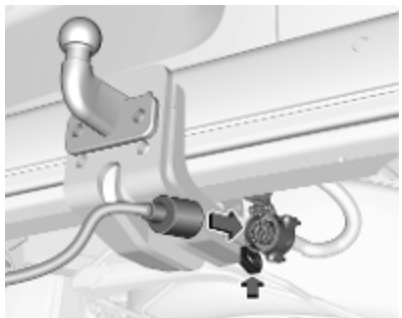

3. Vtič za prikolice priklopite na vtičnico in zaviralni kabel pritrdite na ušesce na nosilcu.

Tip C

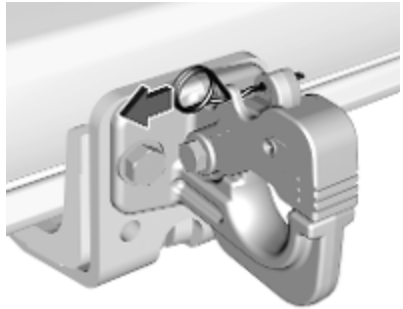

1. Odstranite varnostno vodilo.

2. Potegnite ročico in odprite vlečni obroč.

3. Priključek obrnite navzdol.
4. Priklopite prikolice, zaprite vlečni obroč in pritrdite vodilo.

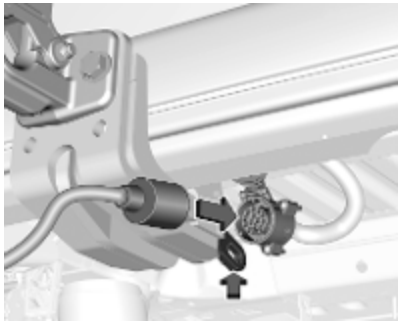

5. Vtič za prikolice priklopite na vtičnico in zaviralni kabel pritrdite na ušesce na nosilcu.

Tip D

1. Priključek obrnite navzdol.
2. Pritrdite prikolico.

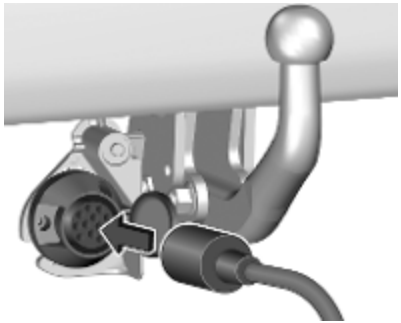

3. Vtič za prikolice priklopite na vtičnico in zaviralni kabel pritrdite na ušesce na nosilcu.

Priklopniški Stabilnostni Program

Če zazna sistem znatnejše zanašanje, se zmanjša moč motorja in kolesa so posamično zavirana, dokler se smer vozila ne stabilizira. Pri posredovanju sistema poskusite čim manj sukati volan.

Priklopniški stabilnostni program je funkcija elektronskega stabilnostnega nadzora ⇨ 173.

Nega vozila

Splošne informacije **216**
Dodatna oprema in preureditve vozila 216
Shranjevanje vozila 216
Odlaganje izrabljenih vozil 217
Preverjanja na vozilu **217**
Potrebno delo 217
Pokrov motorja 218
Motorno olje 218
Hladilna tekočina motorja 219
Tekočina za pranje 220
Zavore 221
Zavorna tekočina 221
Akumulator vozila 221
Odzračevanje sistema za dizelsko gorivo 223
Zamenjava metlice brisalca 224
Zamenjava žarnic **224**
Halogenski žarometi 224
Ksenonski žarometi 228
Prednje meglenke 229
Prednji smerniki 229
Zadnje luči 230
Stranski smerniki 233
Tretja zavorna luč 233
Lučka registrske tablice 234
Notranje luči 235
Elektronski sistem **235**
Varovalke 235
Škatla z varovalkami v motornem prostoru 236
Škatla z varovalkami na armaturni plošči 236
Orodje vozila **239**
Orodje 239
Kolesa in pnevmatike **241**
Zimske pnevmatike 241
Oznake na pnevmatikah 241
Tlak v pnevmatikah 242
Sistem za zaznavanje uhajanja zraka iz pnevmatik 243
Globina profila 244
Uporaba pnevmatik in koles drugih dimenzij 244
Kolesni pokrovi 245
Snežne verige 245
Komplet za popravilo pnevmatik 245
Zamenjava kolesa 249
Rezervno kolo 250
Zagon s premostitvenimi kabli ... **255**
Zagon z zunanjim akumulatorjem 255
Vleka **256**
Vleka vozila 256
Vleka drugega vozila 258
Nega za zunanji izgled **259**
Nega zunanjosti vozila 259
Nega notranjosti vozila 261
Preproge 261

Splošne informacije

Dodatna oprema in preureditve vozila

Priporočamo, da uporabljate originalne dele in dodatno opremo, pri predelavi vozila pa dele, ki jih odobrava proizvajalec za vgradnjo v tip Vašega vozila. Za vse druge izdelke takih ocen nimamo in zanje ne moremo jamčiti, tudi če za nekatere obstojajo uradna dovoljenja.

Kakršno koli poseganje, pretvorba ali druga sprememba standardnih specifikacij vozila (vključno, vendar ne omejeno na spremembe programske opreme in spremembe elektronskih krmilnih enot) lahko razveljavi garancijo družbe Opel. Poleg tega lahko takšne spremembe vplivajo na sisteme za pomoč vozniku, na porabo goriva, emisije CO_2 in druge emisije vozila, vozilo pa posledično morda ne bo več skladno s prometnim dovoljenjem, kar lahko vpliva na veljavnost registracije vašega vozila.

Svarilo

Kadar vozilo prevažate z vlakom ali na vlečnem vozilu, se lahko poškodujejo zavesice za blato.

Prekrivala za zaščito pred mrazom

Da preprečite nabiranje snega na hladilnem ventilatorju hladilnika, priporočamo, da namestite odstranljiva zaščitna prekrivala.

Zaščitne pokrove morajo namestiti strokovnjaki. Poiščite servisno delavnico.

Svarilo

Zaščitne pokrove morate odstraniti, če se zgodi kaj od naslednjega:

- Temperatura okolice se dvigne nad 10 °C.
- Če vlečete vozilo.
- Če vozilo vozite s hitrostjo nad 120 km/h.

Shranjevanje vozila

Shranjevanje dalj časa

Če nameravate vozilo shraniti za več mesecev:

- Operite in voskajte vozilo.
- Preverite zaščitni sloj voska na podvozju in v motornem prostoru.
- Očistite in konzervirajte gumijasta tesnila.
- Napolnite posodo za gorivo do vrha.
- Zamenjajte motorno olje.
- Izpraznite posodo s tekočino za pranje.
- Preverite hladilno tekočino in zaščito pred zamrzovanjem in rjo.
- Prilagodite tlak v pnevmatikah na predpisano vrednost za maksimalno obremenitev.
- Vozilo parkirajte v suhem in dobro prezračenem prostoru. Vklopite prvo ali vzvratno prestavo ali pomaknite izbirno ročico v položaj **P**. Preprečite premikanje vozila.

- Ne zategnite ročne zavore.
- Odprite pokrov motorja, zaprite vsa vrata in zaklenite vozilo.
- Odklopite kabel z negativnega pola akumulatorja. Ne pozabite, da vsi sistemi (npr. alarmna naprava) niso vključeni.

Postavitev vozila nazaj v promet

Ko nameravate vozilo spet voziti:

- Priklopite kabel na negativni pol akumulatorja. Inicializirajte električno pomična stekla ⇨ 41.
- Preverite tlak v pnevmatikah.
- Napolnite posodo s tekočino za pranje.
- Preverite nivo motornega olja.
- Preverite nivo hladilne tekočine.
- Po potrebi namestite registrski tablici.

Odlaganje izrabljenih vozil

Informacije o centrih za obnovo odpadnih vozil in o recikliranju vozil, v skladu z veljavno zakonodajo, so na voljo na naših spletnih straneh. Ta opravila zaupajte pooblaščenim centrom za obnovo.

Preverjanja na vozilu

Potrebno delo

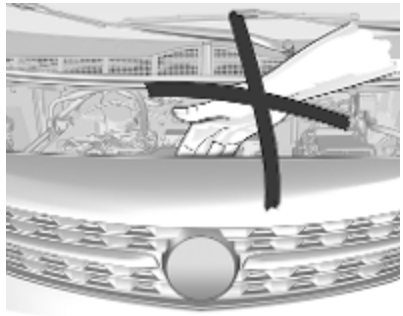

⚠ Opozorilo

Opravite vse preglede v motornem prostoru vedno pri izključenem kontaktu.

Ventilator se utegne vključiti tudi pri izključenem kontaktu.

⚠ Nevarnost

Sistem vžiga deluje pod izredno visoko napetostjo. Delov sistema vžiga se ne dotikajte.

Pokrov motorja

Odkrivanje

Odprite voznikova vrata.

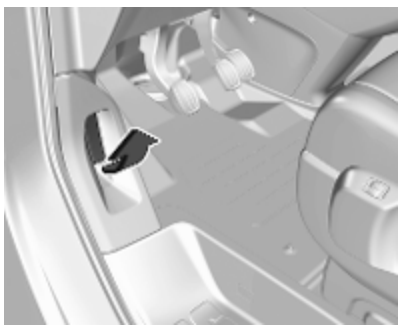

Potegnite sprostilni vzvod in ga vrnite v prvotni položaj.

Potisnite varnostno zaponko navzgor in odprite pokrov.

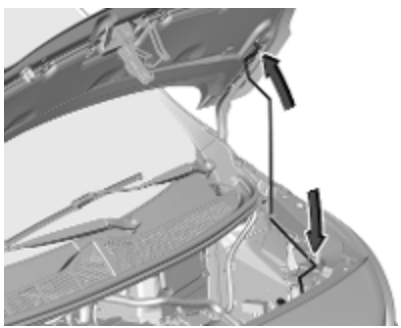

Zataknite podporno prečko.

Prekrivanje

Pred zapiranjem motornega prostora zataknite podporno prečo nazaj v njeno držalo.

Spustite pokrov motorja in ga pustite, da pade v zapah z nizke višine (20-25 cm). Preverite, ali je pokrov pravilno zaprt.

Svarilo

Pokrova motorja ne pritiskajte v zapah, da se izognete udrtinam.

Motorno olje

Nivo motornega olja redno preverjajte ročno, da zagotovo ne pride do poškodb motorja. Prepričajte se, da uporabljate pravilno specifikacijo olja.

Priporočene tekočine in maziva ⇨ 267.

Največja poraba motornega olja je 0,6 l na 1000 km.

Nivo olja preverjajte, ko vozilo stoji na ravni podlagi. Motor naj bo pri tem na delovni temperaturi ter izklopljen vsaj 5 minut.

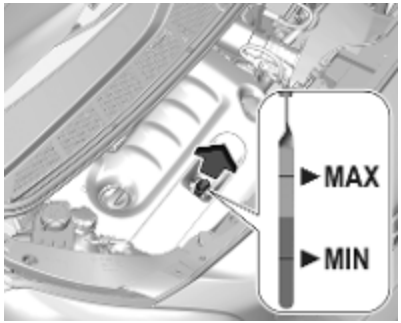

V odvisnosti motorja je več različnih merilnih palic.

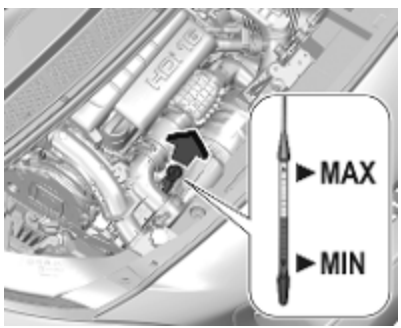

Izvlecite merilno palico, jo obrišite, da bo čista, nato pa jo potisnite do konca in izvlecite, da preverite nivo motornega olja.

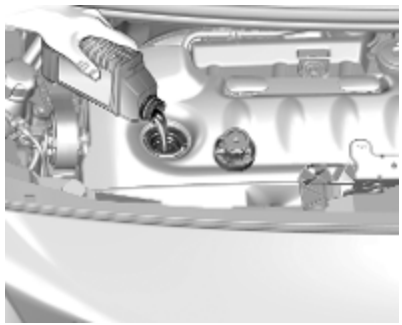

Če sega sled olja do spodnje oznake **MIN**, je olje potrebno dotočiti.

Pri dolivanju motornega olja priporočamo, da uporabite enako olje, ki je bilo dolito pri zadnji menjavi.

Sled olja ne sme preseči oznake **MAX** na merilni palici.

Svarilo
Prekomerno motorno olje mora biti izpraznjeno ali izsesano. Če nivo olja presega največji dovoljeni nivo, ne zaženite vozila in se obrnite servisno delavnico.

Prostornine ⇨ 275.

Namestite in privijte pokrov odprtine.

Hladilna tekočina motorja

Koncentracija tovarniško dolite hladilne tekočine zagotavlja zaščito pred zamrznitvijo do temperature -37 °C.

Svarilo
Uporabljajte le odobrene tekočine.

Hladilna tekočina in sredstvo proti zamrznitvi ⇨ 267.

Nivo hladilne tekočine

Svarilo

Prenizek nivo hladilne tekočine utegne povzročiti poškodbe motorja.

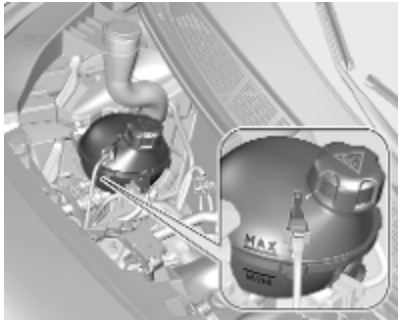

Nivo hladilne tekočine v ekspanzijski posodi mora pri hladnem motorju segati nekoliko nad oznako **MIN**. Dotočite hladilno tekočino, če je nivo prenizek.

⚠ Opozorilo

Pred odvijanjem pokrova pustite, da se motor ohladi. Pokrov odvijajte previdno, da se lahko tlak v posodi in tlak v okolici izenačita.

Za polnjenje hladilnega sistema uporabite razmerje 1:1 mešanice destilirane vode in hladilne tekočine. Če hladilna tekočina ni na voljo, dolijte destilirano ali pitno vodo. Dobro privijte pokrov. Dajte preveriti koncentracijo hladilne tekočine in odpraviti vzrok izgube hladilne tekočine strokovnjakom v servisni delavnici.

Tekočina za pranje

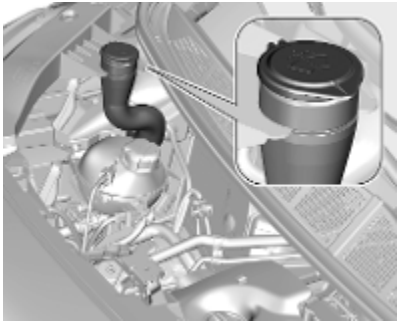

V posodo dolivajte čisto vodo in odobreno čistilno sredstvo z zaščito pred zamrznitvijo.

Svarilo

Samo tekočina za pranje z zadostno koncentrirano mešanico zagotavlja zaščito pri nizki temperaturi ali nenadnem padcu temperature.

Tekočina za pranje ⇨ 267.

Zavore

Ko zavorne obloge dosežejo najmanjšo vrednost, se med zaviranjem zasliši škripanje.

Vožnjo lahko nadaljujete, vendar zamenjajte ploščice, takoj, ko je to izvedljivo.

V prvih nekaj vožnjah po montaži novih zavornih ploščic ne zavirajte po nepotrebnem z veliko silo.

Zavorna tekočina

⚠ Opozorilo

Zavorna tekočina je strupena in jedka. Nikakor ne sme priti v stik z očmi, kožo, tkanino ali lakiranimi površinami.

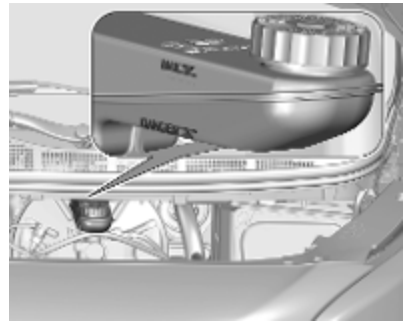

Nivo zavorne tekočine mora biti med oznakama **DANGER** in **MAX**.

Če je nivo olja pod oznako **DANGER**, obiščite servisno delavnico.

Zavorna tekočina in tekočina sklopke ⇨ 267.

Akumulator vozila

Akumulator v Vašem vozilu nima potrebe po vzdrževanju in vozni profil dopušča zadostno polnjenje akumulatorja. Vožnje na kratke razdalje in pogosti zagoni motorja lahko izpraznejo akumulator. Izogibajte se uporabi nepotrebnih električnih naprav.

Baterije in akumulatorji ne spadajo med hišne odpadke. Odlagajte jih na primerni reciklažni zbiralni točki.

Če vozila ne uporabljate več kot štiri tedne, se lahko akumulator izprazni. Odklopite kabel z negativnega pola akumulatorja.

Akumulator se sme odklopiti in priklopiti le pri izključenem kontaktu.

Zaščita pred izpraznitvijo akumulatorja ⇨ 140.

Zamenjava akumulatorja vozila

Opomba

Vsako odstopanje od navodil, podanih v tem razdelku, lahko povzroči začasno deaktiviranje nepravilno delovanje sistema Stop-start.

Pri menjavi akumulatorja vozila pazite, da ni odprt noben pokrov na pozitivnem polu akumulatorja. Če je

pozitivni pol izpostavljen, ga pokrijte z izolirnim pokrovom; negativni pol akumulatorja pa mora biti odprt.

Akumulator zamenjajte izključno z drugim enake vrste.

Akumulator vozila naj vam zamenjajo na servisu.

Sistem Stop-start ⇨ 159.

Polnjenje akumulatorja vozila

⚠ Opozorilo

Pri vozilih s sistemom Stop-start poskrbite, da potencial polnjenja ne bo presegel 14,6 V, če uporabite polnilnik za akumulator. V nasprotnem primeru lahko poškodujete akumulator.

Zagon s premostitvenimi kabli ⇨ 255.

Zaščita pred izpraznitvijo

Napetost baterije

Če je napetost akumulatorja vozila nizka, se na voznikovem informacijskem zaslonu prikaže opozorilo.

Med vožnjo funkcija zmanjšanja obremenitve začasno deaktivira določene funkcije, npr. klimatsko napravo, ogrevanje zadnjega stekla, ogrevanje volana ipd.

Deaktivirane funkcije se samodejno znova aktivirajo, ko razmere to dopuščajo.

Zvišanje prostega teka

Če je zaradi stanja akumulatorja vozila potrebno polnjenje le-tega, se mora povečati izhodna moč alternatorja. V ta namen se zviša prosti tek, ki je lahko slišno.

Na voznikovem informacijskem zaslonu se prikaže opozorilo.

Električna vtičnica

Električne vtičnice se izklopijo v primeru nizke napetosti akumulatorja vozila.

Opozorilna nalepka

Pomen simbolov:

- Prepovedano iskrenje, odprt ogenj ali kajenje.
- Vedno uporabljajte zaščito za oči. Eksplozivni plini lahko povzročijo slepoto ali poškodbe.
- Akumulator vozila hranite na otrokom nedosegljivem mestu.
- Akumulator vozila vsebuje žveplovo kislino, ki lahko povzroči slepoto ali hude opekline.

- Za več informacij glejte navodila za uporabo.
- V okolici akumulatorja vozila so lahko prisotni eksplozivni plini.

Funkcije ogrevanja

Opomba
Posamezne funkcije ogrevanja, na primer ogrevanje sedeža ali volanskega obroča pri veliki obremenitvi električnega sistema morda ne bodo na voljo. Te funkcije bodo začele spet delovati po nekaj minutah.

Varčni način delovanja

Ta način izklopi električne porabnike, da prepreči prekomerno praznjenje akumulatorja vozila. Porabnike, kot so Infotainment sistem, brisalci vetrobranskega stekla, kratke luči, notranje luči ipd., lahko uporabljate največ 40 minut po izklopu vžiga.

Izklop varčnega načina delovanja

Varčni način delovanja se samodejno izklopi, ko ugasnete in znova zaženete motor. Motor pustite teči toliko časa, da se akumulator napolni:

- če teče manj kot 10 minut, lahko porabnike uporabljate približno 5 minut,
- če teče več kot 10 minut, lahko porabnike uporabljate največ 30 minut.

Odzračevanje sistema za dizelsko gorivo

Če je bil rezervoar do suhega izpraznjen, po dotakanju odzračite sistem goriva. Postopek odzračevanja je odvisen od vrste motorja ⇨ 273. Preden začnete postopek odzračevanja, rezervoar napolnite z najmanj petimi litri dizelskega goriva.

Motorja DV5RUCd, DV5RUC

1. Vključite kontakt.
2. Počakajte 1 minuto, nato pa izklopite vžig.
3. Poskusite zagnati motor.

Če se motor ne zažene v kratkem času, ponovite postopek.

Motorji DW10FEU, DW10FD, DW10FDCU, DW10F

1. Vključite kontakt.
2. Počakajte 6 sekund, nato pa izklopite vžig.
3. Desetkrat ponovite 1. in 2. korak.
4. Poskusite zagnati motor.

Če se motor ne zažene v kratkem času, ponovite postopek.

Motor DV6DU

1. Odprite pokrov motorja.
2. Po potrebi odstranite okrasni pokrov motorja, da si omogočite dostop do polnilne črpalke.
3. Pritiskajte polnilno črpalko, dokler ne začutite upora (pri prvem pritisku boste morda začutili upor).
4. Poskusite zagnati motor. Če se motor ne zažene v kratkem času, počakajte 15 sekund, nato pa ponovite postopek. Če se motor ne zažene po nekaj poskusih, ponovite 3. Korak, nato pa znova poskusite zagnati motor.
5. Namestite okrasni pokrov motorja in ga pripnite.

6. Zaprite pokrov motornega prostora.

Zamenjava metlice brisalca

Vetrobransko steklo

Izključite kontakt.

V 1 minuti po izklopu kontakta premaknite ročico brisalca vetrobranskega stekla, da brisalca premaknete v navpični položaj.

Ročico brisalca dvignite tako, da ostane v pokončnem položaju, nato odpnite in odstranite brisalec.

Metlico brisalca pritrdite na ročico brisalca in jo pritisnite, da se zaskoči.

Ročico brisalca previdno spustite.

Zadnje steklo

Dvignite brisalec. Iztaknite metlico brisalca, kot je prikazano na zgornji sliki, in jo odstranite.

Metlico brisalca pritrdite pod rahlim kotom na ročico brisalca in jo pritisnite, da se zaskoči.

Ročico brisalca previdno spustite.

Zamenjava žarnic

Pred menjavo žarnice izključite kontakt in izklopite njeno stikalo ali zaprite vrata.

Novo žarnico prijemajte le za grlo. Pri tem se ne dotikajte steklene bučke z golimi rokami.

Za zamenjavo uporabite isti tip žarnice.

Zamenjava žarnice žarometa iz motornega prostora.

Preverjanje žarnic

Po zamenjavi žarnice vključite vžig ter prižgite luči in preverite njihovo delovanje.

Halogenski žarometi

Prednji smerniki ⇨ 229.

Na ilustracijah je prikazan desni žaromet.

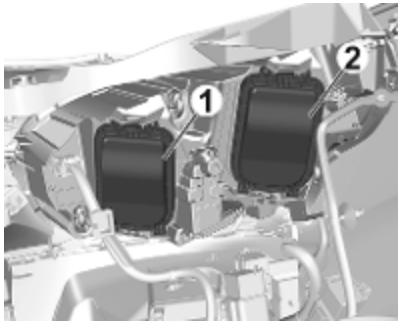

Sijalka za kratke luči je v spodnjem predelku (**2**)

Sijalka za dolge luči je v notranjem predelku (**1**)

Žarnica parkirne luči je v notranjem predelku (**1**)

Žarnica dnevnih luči je v notranjem predelku (**2**)

Kratke luči

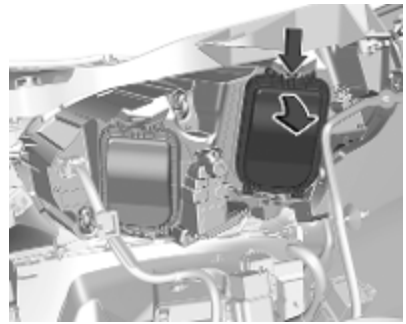

1. Snemite zaščitni pokrov.

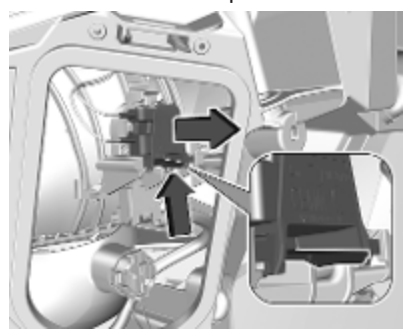

2. Pritisnite zapah in držalo žarnice odstranite iz ohišja žarometa.

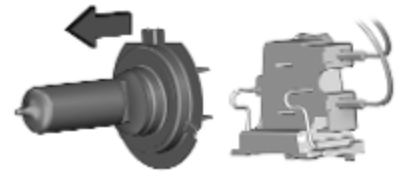

3. Žarnico iztaknite iz nosilca in vstavite novo.
4. Vstavite držalo z žarnico v ohišje žarometa.
5. Namestite pokrov.

Dolge luči

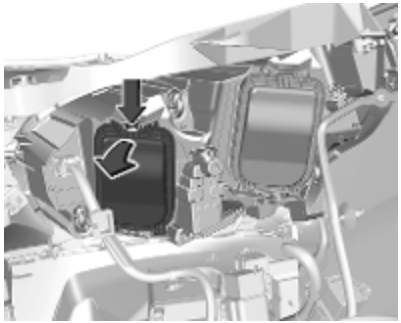

1. Snemite zaščitni pokrov.

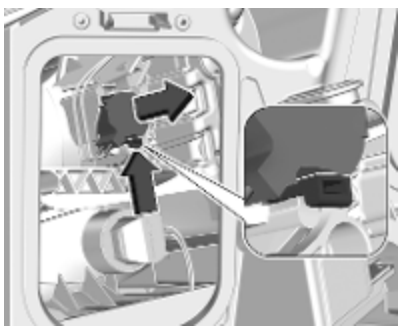

2. Pritisnite zapah in držalo žarnice odstranite iz ohišja žarometa.

Izvlecite držalo žarnice iz ohišja žarometa.

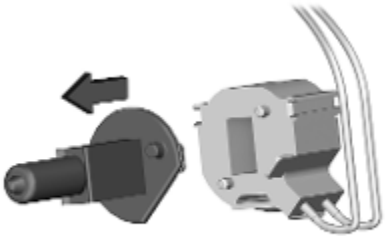

3. Žarnico iztaknite iz nosilca in vstavite novo.
4. Vstavite držalo z žarnico v ohišje žarometa.
5. Namestite pokrov.

Parkirna luč

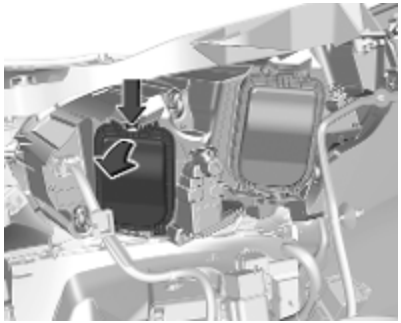

1. Snemite zaščitni pokrov.

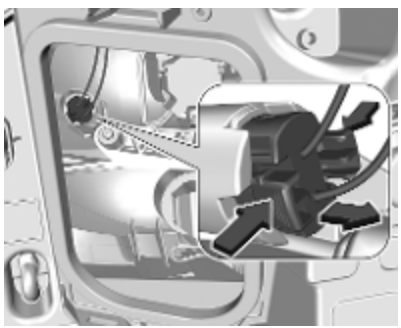

2. Pritisnite zaponki držala žarnice, da ga odpnete, nato pa držalo odstranite iz žarometa.

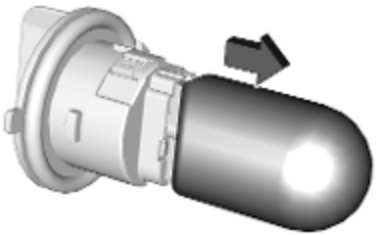

3. Odstranite žarnico iz držala tako, da jo povlečete.
4. Zamenjajte žarnico in vstavite novo žarnico v držalo.
5. Vstavite držalo z žarnico v ohišje.

Samodejni vklop kratkih luči pri dnevni vožnji (dnevne luči)

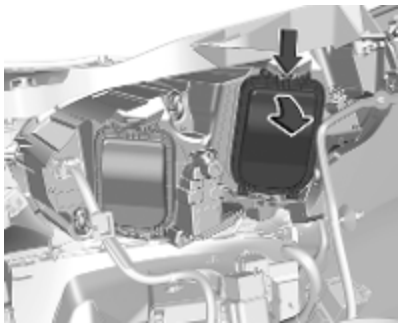

1. Snemite zaščitni pokrov.

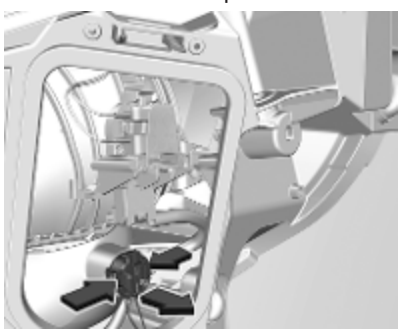

2. Pritisnite zaponki držala žarnice, da ga odpnete, nato pa držalo odstranite iz žarometa.

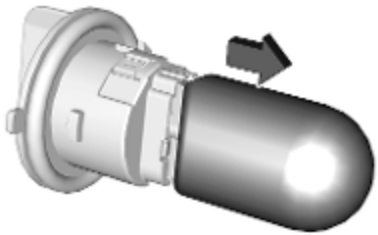

3. Odstranite žarnico iz držala tako, da jo povlečete.
4. Zamenjajte žarnico in vstavite novo žarnico v držalo.
5. Vstavite držalo z žarnico v ohišje.

Luči za dnevno vožnjo s svetlečimi diodami

Enota dnevnih luči v spodnjem delu odbijača ima LED sijalke. Če se okvarijo LED sijalke, naj jih zamenjajo v servisni delavnici.

Ksenonski žarometi

Prednji smerniki ⇨ 229.

Na ilustracijah je prikazan desni žaromet.

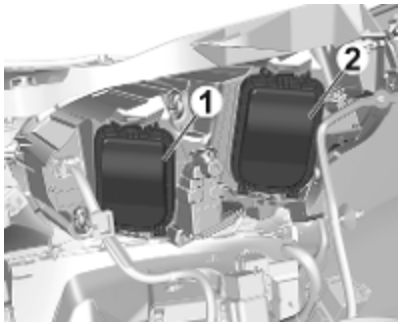

Sijalka za kratke luči je v spodnjem predelku (**2**)

Sijalka za dolge luči je v notranjem predelku (**1**)

Kratke luči

⚠ Nevarnost
Ksenonski žarometi delujejo pod izjemno visoko električno napetostjo. Delov sistema vžiga se ne dotikajte. Žarnice dajte zamenjati v servisu.

Dolge luči

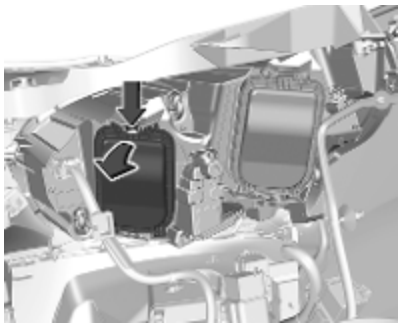

1. Snemite zaščitni pokrov.

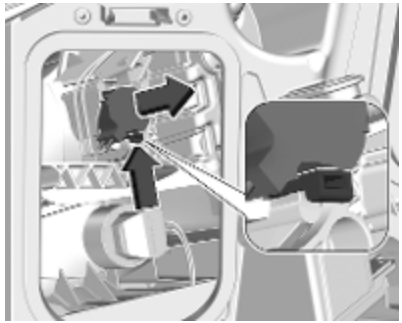

2. Pritisnite zapah in držalo žarnice odstranite iz ohišja žarometa.

   Izvlecite držalo žarnice iz ohišja žarometa.

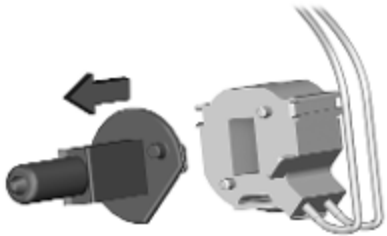

3. Žarnico iztaknite iz nosilca in vstavite novo.
4. Vstavite držalo z žarnico v ohišje žarometa.
5. Namestite pokrov.

Prednje meglenke

1. Odvijte in odstranite vijak talnega pokrova.

2. Držalo žarnice odvijte v levo in ga odstranite iz sestava luči.

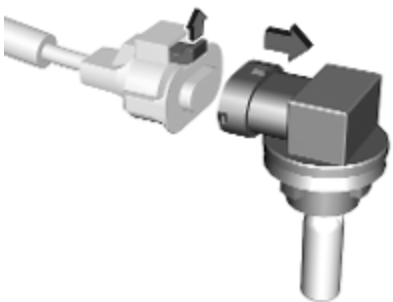

3. Pritisnite držalno ušesce in potegnite nasadni priključek.
4. Odstranite in znova namestite enoto žarnice skupaj z žarnico in pritrdite nasadni priključek. Upoštevajte, da sta žarnica in njeno držalo ena enota, zato ju morate zamenjati skupaj.
5. Držalo žarnice vstavite v sestav luči in ga obrnite v desno, da se zaskoči.
6. Namestite sestav luči in privijte vijaka.
7. Namestite in pritrdite pokrov.

Prednji smerniki

Na ilustracijah je prikazan desni žaromet.

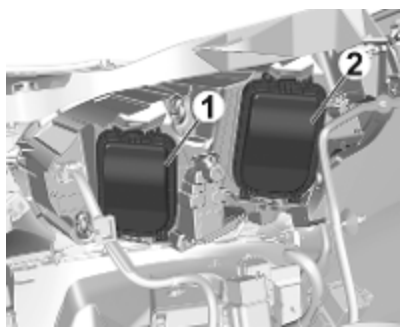

Žarnica smernika je v notranjem predelku (**1**)

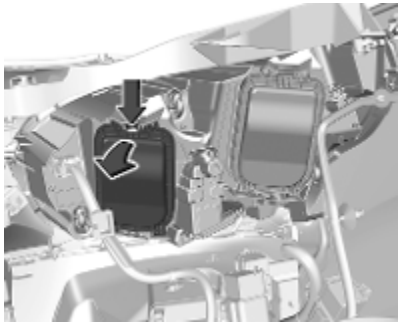

1. Snemite zaščitni pokrov.

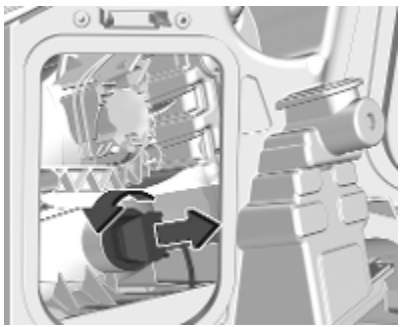

2. Obrnite držalo žarnice na levo, da se sprosti, in ga odstranite iz reflektorja.

3. Žarnico rahlo pritisnite navzdol, jo zasukajte v levo in jo odstranite iz držala.
4. Zamenjajte in vstavite novo žarnico v držalo tako, da jo obrnete v desno.
5. Držalo žarnice vstavite v žaromet in ga obrnite v desno.

Zadnje luči

Sestav zadnje luči

Vse karoserijske različice razen izvedenke Platform cab

1. Vozila a pokrovom vijaka sestava spodnje zadnje luči: odstranite pokrov tako za previdno odpnete zatične nožice z izvijačem in pokrov rahlo nagnete navzven.

2. Odvijte in odstranite vijaka.

3. Vozila s prezračevalno šobo ali pokrovom v opažni oblogi za zadnjo lučjo: odstranite prezračevalno šobo ali pokrov.

4. Primite sestav luči in pritisnite zatič, ki sestav pritrjuje na karoserijo.

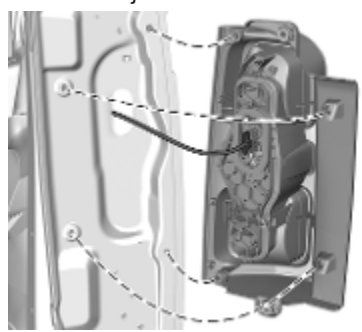

5. Previdno snemite sestav zadnje luči in ga odstranite iz odprtine. Pazite, da vodilo kabelskega snopa ostane na svojem mestu.
6. Odklopite kabel iz držala sestava luči.

7. Odpnite zadnji zatič, povlecite nosilec žarnice in odpnite še druge zatiče.

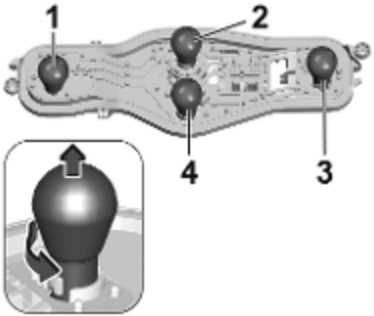

8. Žarnico rahlo potisnite navzdol, jo zasukajte in jo odstranite iz nosilca žarnice. Vstavite novo žarnico:

   Zadnja luč/parkirna luč (**1**)

   Vzvratne luči (**2**)

   Zavorna luč/parkirna luč (**3**)

   Smernik/opozorilno utripanje smernikov (**4**)
9. Nosilec žarnice pritrdite na sestav luči.
10. Kabel pritrdite v držalo.
11. Sestav luči pritrdite na karoserijo vozila in privijte vijaka.
12. Pritrdite pokrov za prekritje vijaka sestava spodnje zadnje luči.
13. Pritrdite pokrov oziroma prezračevalno šobo za zadnjo lučjo, če ste ga/jo predhodno odstranili.

Platform Cab

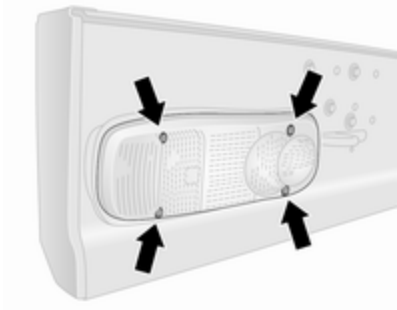

1. Z leče odstranite štiri vijake.
2. Lečo odstranite z odprtine.

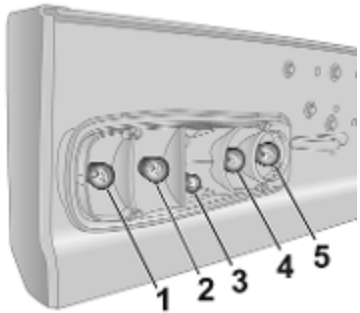

3. Žarnico rahlo pritisnite v nosilec, jo obrnite v levo in izvlecite ter vstavite novo žarnico.

   Smernik (**1**)

   Zavorna luč (**2**)

   Pozicijska luč (**3**)

   Luč za vzvratno vožnjo (**4**)

   Zadnja meglenka se lahko nahaja le na eni strani (**5**)
4. Lečo montirajte na odprtino in znova privijte štiri vijake.

Stranski smerniki

Za zamenjavo žarnice odstranite ohišje luči:

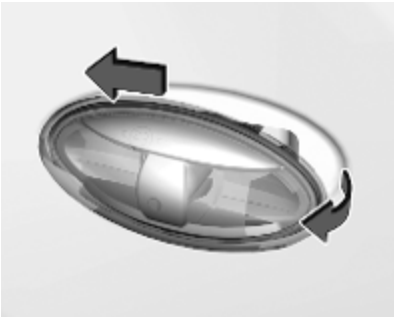

1. Ohišje luči potisnite naprej in ga odstranite na zadnji strani. Pri odstranjevanju ohišja luči iz karoserije si lahko pomagate z izvijačem kot vzvodom. Konico izvijača zavijte v krpo, da preprečite poškodbe.

2. Povlecite držalni ušesci navzgor in odstranite držalo žarnice iz nasadnega priključka.
3. Zamenjajte celotno enoto.
4. Vstavite levi konec luči, potisnite na levo in vstavite desni konec.

Tretja zavorna luč

Vozila s tečajnimi vrati ali vrati prtljažnika

1. Odprite zadnja vrata.
2. a) vozila z vrati prtljažnika:

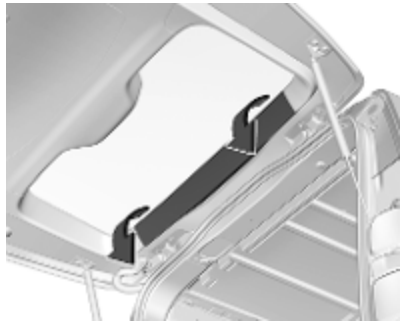

Notranjo opažno oblogo odpnite iz zaponk tako, da jo zasučete navzgor in navzdol. Opažno oblogo previdno povlecite dol.

b) vozila s tečajnimi vrati:

Okoli konice ploskega izvijača ovijte krpo, da preprečite poškodbo laka. Z izvijačem odstranite notranji pokrov ali prezračevalno šobo.

3. Sestav zavorne luči previdno potisnite ven skozi odprtino.
4. Odklopite kabel iz držala sestava luči.

5. Odstranite držalo okvarjene žarnice tako, da ga obrnete za četrt obrata v levo.
6. Zamenjajte žarnico.
7. Sestav zavorne luči znova namestite v obratnem vrstnem redu zgornjega postopka.

Lučka registrske tablice

1. a) vozila z vrati prtljažnika:

V eno od rež pokrova potisnite npr. tanek izvijač, nato pa ga potisnite navzven, da jo odpnete. Snemite zaščitni pokrov.

b) vozila s tečajnimi vrati:

V eno od rež pokrova potisnite npr. tanek izvijač in ga uporabite kot vzvod za odstranjevanje. Snemite zaščitni pokrov.

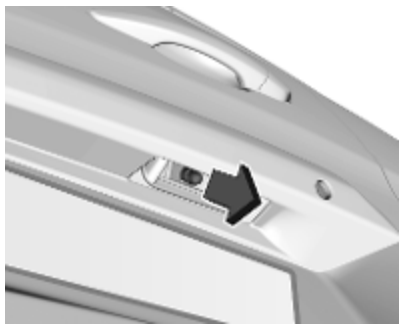

2. Žarnico iztaknite iz nosilca in vstavite novo.
3. Namestite pokrov.

Notranje luči

Te sijalke dajte zamenjati v servisni delavnici:

- notranje in bralne luči
- osvetlitev prtljažnika
- osvetlitev instrumentov

Elektronski sistem

Varovalke

Nova varovalka mora imeti isto oznako kot pregorela.

V vozilu sta dve škatli z varovalkami:

- motorni prostor
- armaturna plošča

Pred menjavo varovalke izklopite dotično stikalo in izključite kontakt.

Pregorelo varovalko prepoznate po pretrganem (staljenem) vodu.

Svarilo
Ne zamenjajte varovalke, dokler vzrok okvare ne bo odpravljen.

Nekaj tokokrogov utegne biti zavarovanih z več varovalkami.

V škatli so lahko varovalke brez funkcije.

Ščipalka za varovalke

Ščipalka za varovalke pod pokrovom škatle z varovalkami v potniški kabini.

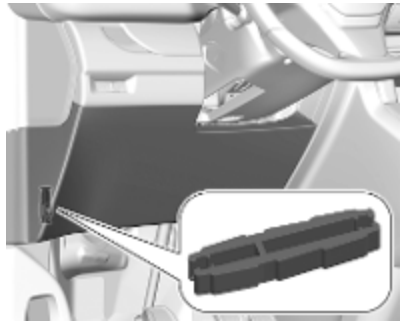

Odpnite pokrov tako, da ga povlečete zgoraj levo, nato pa desno. Popolnoma odpnite pokrov in ga obrnite.

Ščipalka za varovalke ima dve strani, vsaka stran je zasnovana za različno vrsto varovalk.

Primite varovalko s ščipalko za varovalke in jo odstranite.

Škatla z varovalkami v motornem prostoru

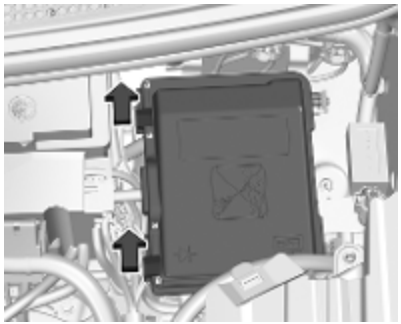

Varovalke se nahajajo v škatli na sprednji levi strani motornega prostora.

Odpnite pokrov in ga odstranite.

Št.	Tokokrog
12	Ogrevane šobe naprave za pranje
14	Črpalka za pranje prednjega in zadnjega stekla
15	Sprednji radarski sistem, električni servo volan
17	Vgrajen sistemski vmesnik
19	Motor sprednjega brisalca
20	Črpalka za pranje prednjega in zadnjega stekla
21	Črpalka šobe za pranje žarometov
22	Hupa
23	Desna dolga luč
24	Leva dolga luč

Po zamenjavi varovalke zaprite pokrov škatle z varovalkami in ga zaklenite.

Če pokrov škatle z varovalkami ni primerno zaprt (spet), utegne priti do motenj v delovanju.

Škatla z varovalkami na armaturni plošči

Škatla varovalk se nahaja za pokrovom na instrumentni plošči na levi strani.

Odstranite pokrov, tako da povlečete na zgornji levi strani, nato pa na desni strani.

Različica 1 (eko)

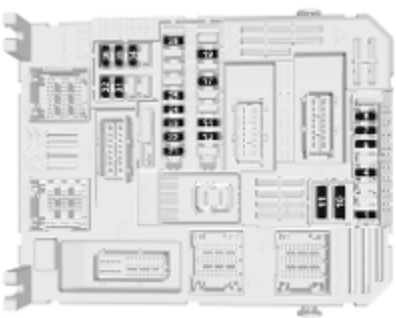

Št.	Tokokrog
1	Stikalo sklopke, servo volan
4	Hupa
5	Črpalka za pranje prednjega in zadnjega stekla
6	Črpalka za pranje prednjega in zadnjega stekla
7	Zadnja električna vtičnica
8	Brisalca zadnjih stekel
10/11	Centralno zaklepanje
13	Nadglavni zaslon, ogrevanje, prezračevanje, hlajenje, upravni elementi Infotainment sistema, prestavna ročica
14	Alarmna naprava, telematska enota
17	Instrumentna plošča
19	Upravna stikala na volanu
21	Protivlomna naprava in sistem elektronskega oddajnika
22	Sprednja kamera, senzor za dež in svetlobo
23	Opozorilna lučka za pripenjanje varnostnega pasu
24	Parkirni pomočnik, Infotainment sistem, vzvratna kamera
25	Varnostne blazine
29	Infotainment sistem
31	Infotainment sistem (+ akumulator)
32	Sprednja električna vtičnica
34	Notranje ogledalo, sistem nadzorovanja mrtvega kota, upravni elementi vratnih ogledal
35	Ogrevane šobe naprave za pranje, višinska nastavitev svetlobnega snopa žarometov
36	Notranja osvetlitev, polnilnik svetilke

Različica 2 (polna)

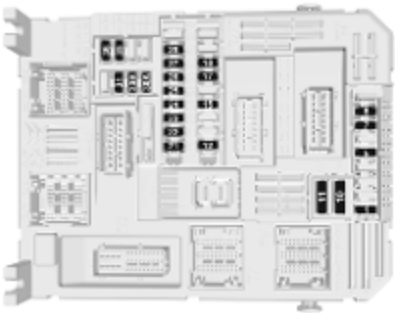

Št.	Tokokrog
1	Protivlomna naprava in sistem elektronskega oddajnika
5	Parkirni pomočnik, Infotainment sistem, vzvratna kamera
7	Upravni elementi ogrevanja, prezračevanja, hlajenja zadaj, ojačevalnik zvočnega sistema
8	Brisalca zadnjih stekel
10/11	Centralno zaklepanje
12	Alarmna naprava
17	Zadnja električna vtičnica
18	Telematska enota
21	Notranja osvetlitev, polnilnik svetilke
22	Notranja osvetlitev, osvetlitev sovozniko-vega predala
23	Sistem nadzorovanja mrtvega kota, upravni elementi vratnih ogledal
24	Upravna stikala na volanu
25	Višinska nastavitev svetlobnega snopa žarometov
26	Opozorilna lučka za pripenjanje varnostnega pasu
27	Sprednja kamera, senzor za dež in svetlobo
28	Nadglavni zaslon, upravni elementi ogrevanja, prezračevanja, hlajenja spredaj, upravni elementi Infotainment sistema, prestavna ročica
30 A ali 30 B	Zvočni sistem (+ akumulator)
31	Varnostne blazine
33	Sprednja električna vtičnica
35	Instrumentna plošča
36	Infotainment sistem

Orodje vozila

Orodje

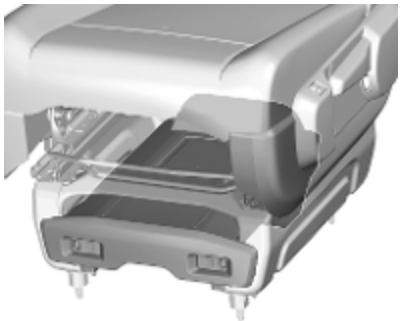

Orodje je v škatli po levim sprednjim sedežem.

Odpiranje škatle

1. Škatla je pritrjena z dvema palicama, ki preprečujeta, da bi padla iz ohišja, če je pospravite pravilno.

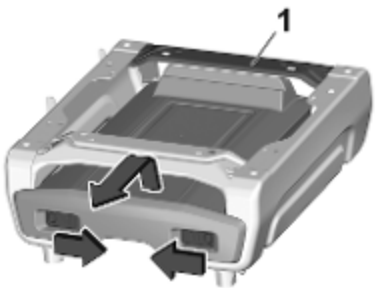

2. Pritisnite zapaha in ju potisnite navznoter, da sprostite škatlo. Škatlo rahlo dvignite,da je odpnete s palice **1**. Izvlecite jo.

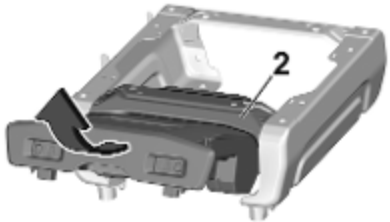

3. Dvignite škatlo naprej od palice **2**.

4. Odpnite zaponki na pokrovu škatle in jo odprite.

Spravljanje škatle

1. Škatlo vstavite tako, da bo sprednji del nagnjen navzgor. Potisnite jo prek palice **2** tako, da jo potisnete navznoter in navzdol.

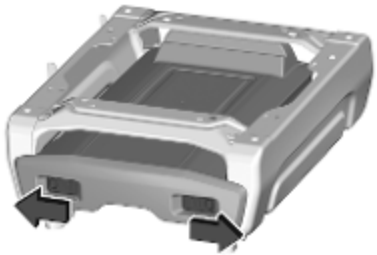

2. Ko je škatla v ohišju, jo potisnite navzdol, stranska zapaha pa navzgor, da jo pritrdite.

Vozila z rezervnim kolesom

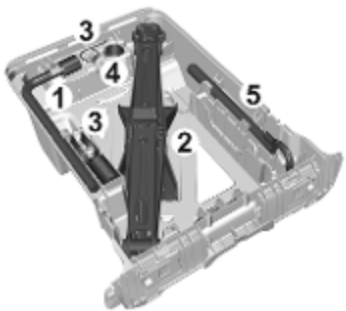

Škatla vsebuje:

1. adapter za kolesne vijake in upravljanje dvigalke,
2. dvigalko za dviganje vozila,
3. orodje za odstranjevanje pokrovov vijakov ali kolesnih pokrovov; to orodje se uporablja za odstranjevanje pokrovov kolesnih vijakov oziroma kolesnih pokrovov jeklenih platišč,
4. adapter za varnostne kolesne vijake,
5. vlečno uho.

Vozila brez rezervnega kolesa

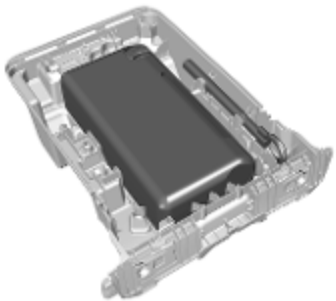

V škatli sta vlečno uho in komplet za popravilo pnevmatik.

Naprava za popravilo pnevmatik ⇨ 245.

Kolesa in pnevmatike

Stanje pnevmatik, stanje platišč

Čez robnike vozite počasi in po možnosti pod pravim kotom. Pri vožnji čez ostre robnike utegnejo na pnevmatiki in platišču nastati skrite poškodbe. Pri parkiranju pnevmatik ne zvijajte.

Redno pregledujte platišča. V primeru poškodb ali nenavadno hitre obrabe poiščite servisno delavnico.

Zimske pnevmatike

Zimske pnevmatike zagotavljajo varnejšo vožnjo pod temperaturo 7 °C, zato naj bodo nameščene na vseh kolesih.

V voznikovo vidno polje nalepite hitrostno nalepko v skladu s predpisi v državi, v kateri vozite.

Kot zimske pnevmatike so dovoljene vse dimenzije pnevmatik ⇨ 276.

Oznake na pnevmatikah

Npr. **225/55 R 18 98 V**

225 : širina pnevmatike v mm
55 : razmerje prečnega prereza (razmerje med višino in širino pnevmatike v %)
R : vrsta pasu: Radialni
RF : tip: RunFlat (samopodporna)
18 : premer platišča v palcih
98 : oznaka nosilnosti; npr.: 98 ustreza 750 kg
V : hitrostna oznaka

Hitrostna oznaka:

Q : do 160 km/h
S : do 180 km/h
T : do 190 km/h
H : do 210 km/h
V : do 240 km/h
W : do 270 km/h

Izberite pnevmatiko, ki ustreza največji hitrosti vašega vozila. Glejte homologacijsko potrdilo za EGS, ki je priloženo vozilu, ali druge nacionalne registracijske dokumente. Dodatna oprema lahko zmanjša največjo hitrost vozila.

Pnevmatike z določeno smerjo vrtenja

Pnevmatike z označeno smerjo vrtenja morajo biti nameščene tako, da se vrtijo v pravilni smeri. Pravilna smer vrtenja je označena s simbolom (npr. s puščico) na bočnici pnevmatike.

Tlak v pnevmatikah

Tlak v pnevmatikah preverite v hladnem vremenu vsakih 14 dni in pred vsako daljšo vožnjo. Ne pozabite preveriti tlaka v rezervnem kolesu. To velja tudi za vozila s sistemom za nadzor tlaka v pnevmatikah.

Tlak v pnevmatikah ⇨ 276.

Predpisan tlak ustreza tlaku v hladnih pnevmatikah. Predpisane vrednosti tlakov veljajo za letne in zimske pnevmatike.

Pnevmatika rezervnega kolesa naj bo vedno napolnjena s tlakom, ki ustreza maksimalni obremenitvi vozila.

Previsok ali prenizek tlak negativno vpliva na varnost, vozne lastnosti vozila, udobje in porabo goriva, obenem povzroča tudi hitrejšo obrabo pnevmatik.

Tlaki pnevmatik se razlikujejo glede na različne možnosti. Za pravilno vrednost tlaka pnevmatik sledite spodnjemu postopku:

1. Določite identifikacijsko kodo motorja. Podatki motorjev ⇨ 273.
2. Preverite položaj ustrezne pnevmatike.

Tabele tlaka v pnevmatikah kažejo vse možne kombinacije pnevmatik ⇨ 276.

Za pnevmatike, odobrene za vaše vozilo, glejte EGS potrdilo o skladnosti, ki je priloženo vozilu, ali druge državne registracijske dokumente.

Voznik je dolžan skrbeti za pravilen tlak v pnevmatikah.

⚠ Opozorilo

Zaradi prenizkega tlaka se pnevmatika bolj ogreje, to pa povzroča notranje poškodbe. Pri visoki hitrosti utegne odstopiti tekalna površina, pnevmatiko pa utegne celo raznesti.

⚠ Opozorilo

Priporočene vrednosti tlaka, ki so navedene v tabeli tlaka v pnevmatikah, lahko za nekatere pnevmatike presegajo vrednosti tlaka, ki so navedene na pnevmatikah. Nikoli ne prekoračite največjega tlaka, ki je naveden na pnevmatiki.

Odvisnost od temperature

Tlak v pnevmatikah je odvisen od temperature pnevmatike. Med vožnjo se temperatura in tlak v pnevmatiki povečata. Vrednosti tlaka v pnevmatikah, ki so navedene na tipski ploščici pnevmatik oziroma v

razpredelnici s tlakom pnevmatik, veljajo za hladne pnevmatike pri temperaturi 20 °C.

Tlak je za približno 10 kPa višji, če je temperatura višja za 10 °C. To morate upoštevati, če tlak preverjate pri segretih pnevmatikah.

Sistem za zaznavanje uhajanja zraka iz pnevmatik

Sistem za zaznavanje uhajanja zraka iz pnevmatik stalno preverja hitrost vrtenja vseh štirih koles in opozarja na prenizek tlak v pnevmatikah med vožnjo. To izvaja na podlagi primerjave obodne hitrosti pnevmatik z referenčnimi vrednostmi in dodatnimi signali.

Če tlak v pnevmatiki pade, kontrolna lučka (!) zasveti, oglasi se zvočno opozorilo in na voznikovem informacijskem zaslonu se prikaže sporočilo.

V tem primeru zmanjšajte hitrost, ne zavijajte preostro in ne zavirajte premočno. Zaustavite se ob naslednji priložnosti in preverite tlak v pnevmatikah.

Kontrolna lučka (!) ⇨ 114.

Po prilagoditvi tlaka ponastavite sistem, da ugasnete kontrolno lučko in ga znova zaženite.

Svarilo
Sistem za nadzor uhajanja zraka opozori samo na nizek tlak v pnevmatikah in ne nadomešča voznikove dolžnosti za vzdrževanje pnevmatik.

Če pride do okvare sistema, hkrati zasvetita kontrolni luči (!) in oziroma se na voznikovem informacijskem zaslonu prikaže ustrezno sporočilo. Nastavite pravilen tlak v pnevmatiki in ponastavite sistem. Če je napaka še vedno prikazana, se obrnite na servisno delavnico. Sistema ni mogoče uporabljati, če pride do napake v delovanju sistema ABS ali ESC oziroma če uporabljate začasno rezervno kolo. Ko znova namestite običajno cestno pnevmatiko, preverite tlak v pnevmatikah, ko so te hladne, in ponastavite sistem.

Ponastavitev sistema

Po prilagoditvi tlaka v pnevmatiki ali zamenjavi kolesa, je sistem treba ponastaviti, da se izvede pomnjenje novih referenčnih vrednosti:

1. Vedno poskrbite, da bo tlak v vseh štirih pnevmatikah pravilen ⇨ 276.
2. Zategnite ročno zavoro.
3. Začnite postopek inicializacije:

a) Vozila brez Infotainment sistema: Pritisnite gumb (!) in ga držite 3 sekunde. Ob zagonu se oglasi potrditveni zvok.

b) Vozila z Infotainment sistemom: Sistem zaznavanja

izpraznjenih pnevmatik inicializirajte v osebnih nastavitvah vozila ⇨ 125.

4. Prikaže se pojavno okno za potrditev nastavitve.

Po ponastavitvi se sistem med vožnjo samodejno umeri na novi tlak v pnevmatikah. Sistem bo po daljši vožnji uveljavil nove vrednosti in znova nadziral tlak.

Tlak vedno preverjajte, ko so pnevmatike hladne.

Sistem je treba ponastaviti, če:

- Se je tlak v pnevmatikah spremenil
- Se je spremenila obremenitev vozila
- Ste zamenjali ali premestili kolesa

Sistem vas o predrti ali hitro izpraznjeni pnevmatiki ne obvesti nemudoma. Vzrok za to je čas, ki ga potrebuje za izračun.

Globina profila

Redno preverjajte globino profila.

Iz varnostnih razlogov morate pnevmatiko zamenjati pri globini profila 2 do 3 mm (zimske pnevmatike pri 4 mm).

Iz varnostnih razlogov na isti osi odsvetujemo uporabo pnevmatik, katerih profil se razlikuje za več kot 2 mm.

Zakonsko predpisana najnižja dovoljena globina profila (1,6 mm) je dosežena, ko profil sega do oznake obrabljenosti (TWI). Njihov položaj je razviden iz oznak na zunanji stranici pnevmatike.

Če je obrabljenost profila sprednjih pnevmatik večja kot na zadnjih, občasno premestite zadnja in sprednja kolesa. Smer vrtenja koles mora ostani nespremenjena.

Pnevmatike se starajo, tudi če jih ne uporabljate. Priporočamo, da menjavate pnevmatike vsakih šest let.

Uporaba pnevmatik in koles drugih dimenzij

Če želite namestiti pnevmatike, ki se po dimenzijah razlikujejo od tovarniških, je v določenih primerih potrebno na novo programirati sistem preverjanja tlaka v pnevmatikah ter izvesti tudi druge prilagoditve nastavitev vozila.

Sistem za nadzor uhajanja zraka iz pnevmatik ⇨ 243.

Zamenjajte nalepko s tlakom v pnevmatikah.

⚠ Opozorilo

Uporaba neprimernih pnevmatik ali platišč lahko povzroči prometno nesrečo in privede do odvzema vozniškega dovoljenja.

Kolesni pokrovi

Uporabljajte okrasne pokrove in pnevmatike, ki so odobrene od proizvajalca in izpolnjujejo pogoje za kombinacijo platišč/pnevmatik.

Če uporabite okrasne pokrove in pnevmatike, ki jih ni odobril proizvajalec, potem pnevmatike ne smejo imeti zaščitnega robu.

Okrasni pokrovi ne smejo ovirati hlajenja zavor.

⚠ Opozorilo

Uporaba neprimernih pnevmatik ali okrasnih pokrovov utegne pripeljati do nenadne izgube tlaka in s tem do prometne nesreče.

Vozila z jeklenimi platišči: Pri uporabi varovalnih kolesnih matic ne pritrdite kolesnih pokrovov.

Snežne verige

Snežne verige smete nameščati samo na pogonska (sprednja) kolesa.

Uporabljajte le snežne verige z drobnimi členi. Veriga sme izstopati od tekalne površine in notranjega bočnega dela pnevmatike za največ 9 mm (vključno z zaklepom).

⚠ Opozorilo

Zaradi poškodb utegne pnevmatiko raznesti.

Snežne verige so dovoljene za vse velikosti pnevmatik, ki so dovoljene za vozilo.

Začasno rezervno kolo

Snežnih verig ne uporabljajte na začasnem rezervnem kolesu.

Komplet za popravilo pnevmatik

Manjše poškodbe pnevmatik, ki jih povzročijo npr. tujki, lahko odpravimo z uporabo kompleta za popravilo pnevmatik.

Tujkov ne odstranjujte iz pnevmatike.

Poškodb, večjih od 4 mm, in poškodb stranske stene pnevmatike ni mogoče odpraviti s kompletom za popravilo pnevmatik.

⚠ Opozorilo

Ne vozite hitreje od 80 km/h.

Rezervnega kolesa ne uporabljajte dalj časa.

Krmilne lastnosti vozila utegnejo biti precej slabše.

V primeru prazne pnevmatike:

Zategnite ročno zavoro in prestavite v vzvratno ali v prvo prestavo ali v **P**.

Komplet za popravilo pnevmatik je v škatli z orodjem pod levim sprednjim sedežem. Škatla z orodjem ⇨ 239.

1. Nalepko z omejitvijo hitrosti odstranite s kompleta za popravilo pnevmatik in jo namestite tako, da jo bo voznik opazil.
2. Električni kabel in zračno cev povlecite iz predelkov na spodnji strani kompleta.

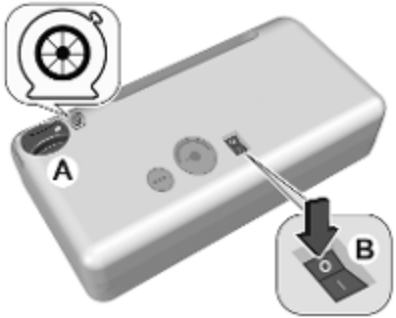

3. Izbirno kolesce **A** obrnite na položaj za tesnilno sredstvo. Preverite, ali je stikalo **B** v položaju O.

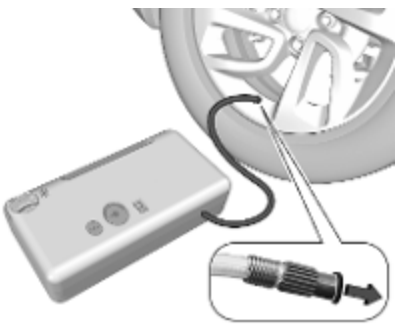

4. Popolnoma odvijte cev za zrak ter odstranite pokrovček s konca cevi. Cev priklopite na ventil okvarjene pnevmatike.

5. Električni kabel priključite v sprednjo 12 V električno vtičnico⇨ 99.

   Da se akumulator ne izprazne, priporočamo, da med tem motor obratuje.

6. Prevesno stikalo na kompresorju preklopite v položaj **I**. Pnevmatika se napolni s tesnilnim sredstvom.
7. Kazalec na številčnici kompresorja skoči hitro do 600 kPa (6 barov); medtem se vsebnik s tesnilnim sredstvom izprazni (približno 30 sekund). Tlak prične nato padati.
8. Celotna količina tesnilnega sredstva je stlačena v pnevmatiko. Pnevmatika se napolni.
9. Predpisana vrednost tlaka mora biti dosežena v desetih minutah.

   Tlak v pnevmatikah ⇨ 276.

   Ko je ustrezna vrednost tlaka dosežena, kompresor izključite.

   Če predpisan tlak ni dosežen v roku desetih minut, odstranite komplet za popravilo pnevmatik. Premaknite vozilo za en obrat kolesa. Ponovno priklopite komplet za popravilo pnevmatik in nadaljujte s postopkom polnjenja pnevmatike še dodatnih deset minut. Če predpisan tlak tudi po naknadnih 10-ih minutah ni dosežen, je pnevmatika preveč poškodovana. Poiščite strokovno pomoč v servisni delavnici.

Z gumbom zmanjšajte presežni tlak v pnevmatiki.

   Ne uporabljajte kompresorja dlje kot deset minut.
10. Odstranite komplet za popravilo pnevmatik. Komplet za popravilo pnevmatik pospravite v prtljažnik.
11. S krpo odstranite iztekajočo, prekomerno količino tesnilnega sredstva.

12. Vožnjo nadaljujte nemudoma, da se tesnilno sredstvo v pnevmatiki enakomerno porazdeli. Po pribl. 5 km vendar ne več kot desetih minutah preverite tlak v pnevmatiki. Izbirno kolesce na kompletu prestavite na simbol tlačilke. Cev za zrak kompresorja priključite na ventil pnevmatike.

Pnevmatiko napolnite po prej opisanem postopku. Previsok tlak v pnevmatikah zmanjšajte s pritiskom gumba na kompletu.

Če tlak v pnevmatiki ne pade pod 150 kPa (1,5 bara), jo napolnite do ustreznega tlaka. V nasprotnem primeru ne vozite vozila. Poiščite strokovno pomoč v servisni delavnici ⇨ 276.

Postopek še enkrat ponovite, potem ko prevozite še 10 km vendar ne več kot deset minut, da potrdite, da tlak ne pade.

Če je tlak v pnevmatiki padel pod 150 kPa (1,5 bara), se vozilo ne sme premikati. Poiščite strokovno pomoč v servisni delavnici.

13. Komplet za popravilo pnevmatik pospravite v prtljažnik.

Opomba
Popravljena pnevmatika ima poslabšane vozne lastnosti, zato jo dajte zamenjati, kakor hitro je to izvedljivo.

Če je pri delovanju kompresorja slišati nenavaden zvok ali pa postane kompresor nenavadno vroč, ga izključite za najmanj 30 minut.

Preverite datum poteka kompleta. Po tem datumu ni več zagotovljena tesnilnost tesnilnega sredstva. Preberite si navodila o shranjevanju na dozi tesnilnega sredstva.

Po uporabi zamenjajte vsebnik. Dozo s tesnilnim sredstvom odlagajte zakonom primerno.

Kompresor in tesnilno sredstvo sta uporabna do temperature -30 °C.

Odstranitev cevi in vsebnika

1. Sestav cevi obrnite v levo do točke, kjer se dotakne enote.

2. Odklopite priključek iz vsebnika tako, da ga zavrtite v levo za četrt obrata.

3. Delno izvlecite sestav cevi, nato pa odklopite priključek iz cevi za zrak tako, da ga obrnete za četrt obrata v levo.

4. Odstranite zračno cev.

   Komplet držite pokončno ter s spodnje strani odvijte vsebnik.
5. Če želite namestiti nov vsebnik in novo cev, ta postopek izvedite v obratnem vrstnem redu.

Zamenjava kolesa

Iz varnostnih razlogov opravite opisane priprave in upoštevajte naslednje informacije:

- Vozilo naj stoji na ravni, trdni in nedrseči podlagi. Sprednji kolesi morata biti v izravnalnem položaju.
- Po potrebi pod kolo, ki je diagonalno nasproti kolesu, ki ga menjajte, namestite zavorno coklo.
- Zategnite ročno zavoro in prestavite v vzvratno ali v prvo prestavo ali v položaj **P**.
- Če so tla pod vozilom mehka, podložite dvigalko z največ 1 cm debelo trdo ploščo.
- Pred dviganjem odstranite iz vozila težke predmete.
- V dvignjenem vozilu ne sme biti oseb ali živali.
- Nikoli ne lezite pod dvignjeno vozilo.
- Ne lezite pod vozilo, ki je dvignjeno z dvigalko.
- Preden privijete vijake kolesa, jih očistite.

⚠ Opozorilo
Ne namažite vijakov kolesa.

Zatezni navori

Svarilo
Pri vozilu, ki je opremljeno s platišči iz lahkih kovin, morate vijake kolesa priviti ročno vsaj prvih pet obratov.

Obstajata dve različni vrsti koles z dvema različnima vijakoma in zateznima navoroma.

Zatezni navor za platišča iz lahkih kovin je 125 Nm.

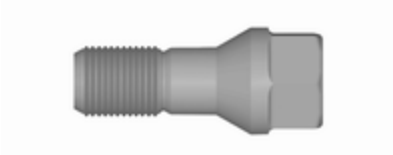

Zatezni navor za jeklena platišča je 125 Nm.

Na kolesih uporabite ustrezne kolesne vijake.

Položaji za dviganje

Prikazani položaji za dviganje se nanašajo na uporabo dvižnih rok in pomožnih dvigalk, ki se uporabljajo za menjavo zimskih/letnih pnevmatik.

Zadnji položaj roke dvigalke sredinsko pod ustrezno dvigalno točko vozila.

Sprednji položaj roke dvigalke sredinsko pod ustrezno dvigalno točko vozila.

Rezervno kolo

Rezervno kolo je nameščeno v držalu pod dnom vozila.

Orodje je v škatli v levem sprednjem sedežu ⇨ 239.

Dvigalko uporabljajte samo na mestih, ki so predvidena za dviganje vozila ⇨ 249.

V odvisnosti od verzije in dimenzij glede na ostala kolesa je rezervno kolo konstruirano za uporabo kot začasno rezervno kolo ali pa v polni velikosti. V tem primeru velja največja dovoljena hitrost, čeprav na rezervnem kolesu ni oznake, ki bi to navajala.

Na vozilo montirajte le eno začasno rezervno kolo. Ne vozite hitreje od 80 km/h. Zavijajte počasi. Rezervnega kolesa ne uporabljajte dalj časa.

Svarilo

Rezervno kolo je lahko manjše od ostalih koles na vozilu, kar utegne negativno vplivati na krmilne lastnosti vozila, še posebej pri uporabi zimskih pnevmatik. Defektno pnevmatiko dajte zamenjati takoj, ko je to mogoče.

Če je vozilo opremljeno s priklopom za prikolico, zadnji del vozila dvignite na eni od točk za dviganje zadnjega dela vozila, da si omogočite lažji dostop do rezervnega kolesa.

1. Glede na različico odprite vrata prtljažnika ali zadnja vrata.

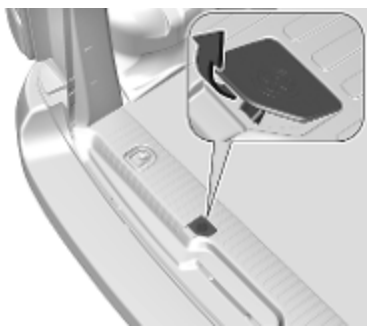

2. Odstranite pokrov nosilnega vijaka, ki je pod polico zadnjih vrat.

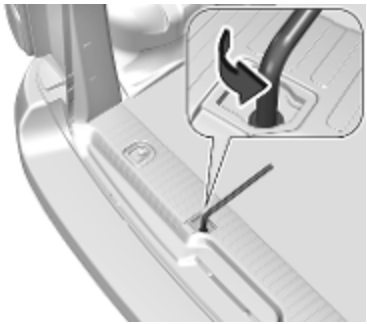

3. Kolesni ključ namestite na vijak s šestrobo glavo. Obrnite ga v levo, dokler ni nosilec rezervnega kolesa dovolj nizko, da je mogoče odpeti varovalo.

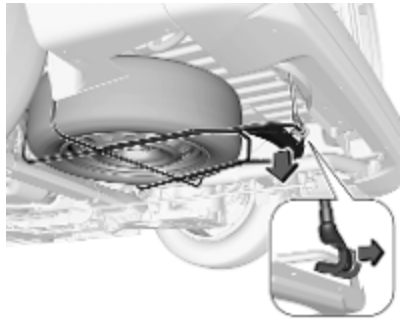

4. Dvignite nosilec rezervnega kolesa in odpnite varovalo.

   Spustite nosilec rezervnega kolesa.

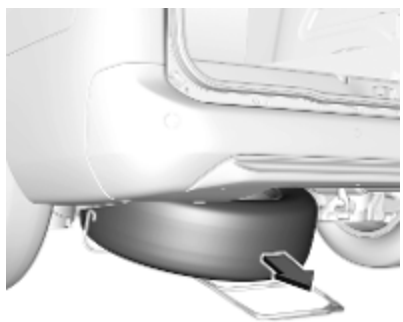

5. Odstranite rezervno kolo.
6. Zamenjajte kolo.
7. Poškodovano kolo položite zunanjim delom navzdol v nosilec rezervnega kolesa.
8. Dvignite nosilec rezervnega kolesa in zataknite kavelj. Odprta stran kavlja mora biti usmerjena v smer vožnje.
9. Zaprite nosilec rezervnega kolesa tako, da vijak s šestrobno glavo s ključem obračate v desno.
10. Kolesni ključ shranite v prostor za spravljanje.
11. Zaprite vrata prtljažnika ali zadnja vrata.

Na vozilo montirajte le eno začasno rezervno kolo. Dovoljena najvišja hitrost na označbi začasnega rezervnega kolesa velja samo za dimenzije tovarniško nameščenih pnevmatik.

Namestite rezervno kolo

Iz varnostnih razlogov opravite opisane priprave in upoštevajte naslednje informacije:

- Vozilo naj stoji na ravni, trdni in nedrseči podlagi. Sprednji kolesi morata biti v izravnalnem položaju.
- Po potrebi pod kolo, ki je diagonalno nasproti kolesu, ki ga menjajte, namestite zavorno coklo.
- Zategnite ročno zavoro in prestavite v vzvratno ali v prvo prestavo ali v položaj **P**.
- Rezervno kolo vzemite iz vozila ⇨ 250.
- Nikoli ne menjajte več kot eno kolo hkrati.
- Dvigalko uporabite le za menjavo koles v primeru defekta in ne za sezonsko menjavanje zimskih-letnih pnevmatik.
- Dvigalka ne potrebuje vzdrževanja.
- Če so tla pod vozilom mehka, podložite dvigalko z največ 1 cm debelo trdo ploščo.
- Pred dviganjem odstranite iz vozila težke predmete.
- V dvignjenem vozilu ne sme biti oseb ali živali.
- Nikoli ne lezite pod dvignjeno vozilo.
- Ne lezite pod vozilo, ki je dvignjeno z dvigalko.
- Preden privijete vijake kolesa, jih očistite.

⚠ Opozorilo

Ne namažite vijakov kolesa.

⚠ Opozorilo

Pri menjavi koles vedno uporabite ustrezne vijake kolesa. Pri nameščanju rezervnega kolesa lahko uporabite tudi vijake za platišča iz lahkih kovin.

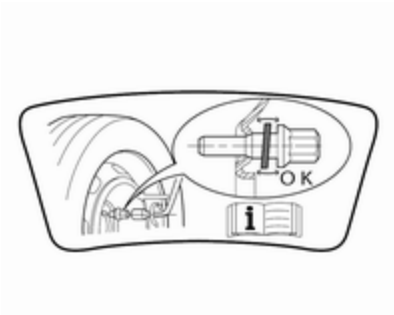

- Rezervno kolo je pričvrščeno s koničnim stikom vsakega vijaka, če so za platišča uporabljeni vijaki kolesa. V tem primeru se podložke ne stikajo z rezervnim kolesom.

1. Jeklena platišča s pokrovom: Z namenskim orodjem iztaknite in snemite okrasni pokrov kolesa ⇨ 239.

   Platišča iz lahke kovine: Z ustreznim orodjem odstranite pokrove kolesnih vijakov ⇨ 239.

2. Namestite kolesni ključ in za pol obrata popustite vsakega od kolesnih vijakov.

   Kolesa so lahko zaščitena z varnostnimi kolesnimi vijaki. Za odvijanje teh posebnih vijakov na glavo vijaka pritrdite adapter, preden nasadite ključ za kolesne vijake. Vmesnik se nahaja v škatli z orodjem ⇨ 239.

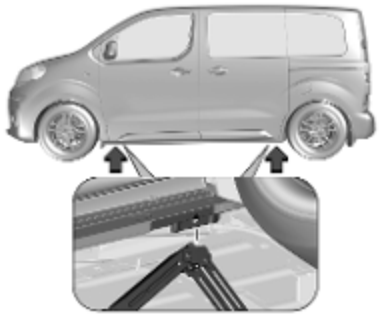

3. Dvigalka naj bo pravilno nameščena pod dvižnimi točkami vozila. Pri tem mora noga dvigalke na tleh stati navpično pod nastavkom, da je ne spodnese.

4. Dvigalko dvignite do ustrezne višine z vrtenjem vzvoda.

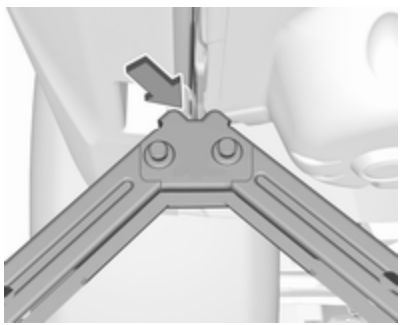

Ploski rob karoserije mora biti poravnan z nastavkom dvigalke.

Namestite ključ za kolesa in ga vrtite pri pravilno izravnani dvigalki, dokler se kolo ne dvigne od tal.

5. Odvijte kolesne vijake.
6. Zamenjajte kolo.

   Rezervno kolo ⇨ 250.
7. Privijte kolesne vijake.
8. Spustite vozilo in odstranite dvigalko.
9. Ključ za kolesne vijake poveznite do konca na vijak, nato pa vse vijake kolesa pritegnite v križnem zaporedju. Pritezni moment je 115 Nm.

   Pri vozilu, ki je opremljeno s platišči iz lahkih kovin, je vijake kolesa mogoče uporabiti tudi za jekleno rezervno kolo. V tem primeru je rezervno kolo pričvrščeno s koničnim stikom vsakega vijaka.
10. Ventil naj se ujema z vdolbino na okrasnem pokrovu še pred namestitvijo slednjega.

    Namestite pokrove kolesnih vijakov.
11. Spravite zamenjano kolo ⇨ 250, orodje vozila ⇨ 239 in adapter za varovalne kolesne vijake.
12. Ob prvi priložnosti preverite tlak v pnevmatiki in navor privijanja kolesnih vijakov.

Zagon s premostitvenimi kabli

Zagon z zunanjim akumulatorjem

Za zagon motorja ne uporabljajte naprave za hitro polnjenje akumulatorja.

Pri izpraznjenem akumulatorju vozila zaženite motor s premostitvenimi kabli in polnim akumulatorjem drugega vozila.

⚠ Opozorilo

Pri zaganjanju motorja s premostitvenimi kabli bodite zelo previdni. Vsako odstopanje od navodil, ki so navedena v nadaljevanju, utegne povzročiti telesne poškodbe ali materialno škodo pri eksploziji akumulatorja pa tudi poškodbe elektronskih sistemov obeh vozil.

⚠ Opozorilo

Nikakor ne sme priti v stik z očmi, kožo, tkanino ali lakiranimi površinami. Tekočina akumulatorja vsebuje žvepleno kislino, ki povzroči resne telesne poškodbe kot tudi materialno škodo.

- Nikoli ne izpostavljajte akumulatorja vozila odprtemu ognju ali iskri.
- Pri temperaturi pod 0 °C utegne izpraznjen akumulator vozila zmrzniti. Pred uporabo premostitvenih kablov akumulator odtajajte.
- Pri rokovanju z akumulatorjem nosite zaščitno obleko in očala.
- Uporabite pomožni akumulator z enako napetostjo (12 V). Njegova kapaciteta (število Ah) ne sme biti znatno nižja od kapacitete izpraznjenega akumulatorja vozila.
- Uporabljajte premostitvene kable z izoliranimi poli in debeline najmanj 16 mm^2 (v primeru dizelskega motorja: 25 mm^2).
- Izpraznjenega akumulatorja vozila ne odklapljajte.
- Izključite nepotrebne porabnike električne energije.
- Med zaganjanjem se ne sklanjajte nad akumulator vozila.
- Kabelski priključki se med seboj ne smejo dotikati.
- Med postopkom zaganjanja se vozili med seboj ne smeta stikati.
- V primeru ročnega menjalnika prestavite v prosti tek, pri avtomatskem menjalniku prestavite v položaj **P**.

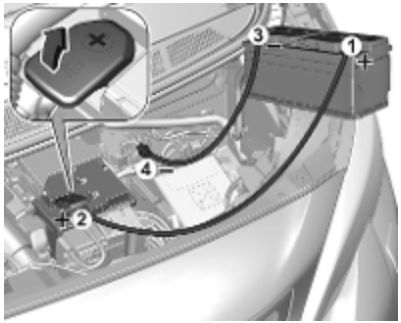

Odprite pokrova za zaščito pozitivnega pola na akumulatorjih obeh vozil.

Vrstni red priklopa premostitvenih kablov:

1. Priklopite en konec rdečega kabla na pozitivni (+) pol pomožnega akumulatorja.
2. Priklopite drugi konec istega kabla na pozitivni pol izpraznjenega akumulatorja (isti znak: "+").
3. Priklopite en konec črnega kabla na negativni (-) pol pomožnega akumulatorja.
4. Drugi konec rdečega kabla priključite na ozemljitveno točko vozila v motornem prostoru.

Kabel namestite tako, da ga vrteči se deli v motornem prostoru ne ujamejo.

Zagon motorja:

1. Zaženite motor pomožnega vozila s polnim akumulatorjem.
2. Po 5-ih minutah zaženite motor vozila z izpraznjenim akumulatorjem. Poskusi zagona naj trajajo največ 15 sekund v 1-minutnih intervalih.
3. Po uspelem zagonu pustite oba motorja v delovati v prostem teku približno tri minute s priklopljenimi premostitvenimi kabli.
4. V vozilu, ki je prejelo električno energijo vklopite porabnike električne energije npr. luči, ogrevanje zadnjega stekla.
5. Premostitvene kable odklapljajte v obratnem vrstnem redu priklapljanja.

Vleka

Vleka vozila

Pritisnite sredino pokrova in ga potisnite proti levemu zgornjemu kotu, da ga odpnete.

Vlečno uho se nahaja med orodji vozila ⇨ 239.

Vlečno uho zavrtite v desno in ga pritegnite do vodoravnega položaja.

Na vlečno uho pripnite vlečno vrv ali (boljše) vlečni drog.

Vlečno ušesce je namenjeno izključno in samo za vleko.

Vključite kontakt, da se odklene volan, da bi mogli delovati brisalci, hupa in zavorne luči.

Svarilo

Izključite sisteme za pomoč vozniku, kot je na primer aktivno zaviranje v sili ⇨ 192, saj v nasprotnem morda ne bo delovalo samodejno zaviranje vozila med vleko.

Stikalo pomaknite v nevtralni položaj.

Sprostitev ročne zavore.

Svarilo

Nikoli ne vlecite vozila s pogonom na vseh kolesih (AWD) tako, da so sprednja ali zadnja kolesa na tleh. Če vlečete vozilo s pogonom na vsa kolesa tako, da so sprednja ali zadnja kolesa na tleh, se lahko hudo poškoduje pogonski sistem vozila. Kadar vlečete vozila s pogonom na vsa kolesa, se nobeno kolo ne sme dotikati tal.

Svarilo

Speljujte počasi. Vožnja naj ne bo sunkovita. Premočni sunki utegnejo poškodovati obe vozili.

Pri izklopljenem motorju je za zaviranje in krmiljenje vozila potrebno znatno več moči.

Da bi preprečili prodiranje izpušnih plinov vlečnega vozila v potniški prostor, zaprite okna in vključite notranje kroženje zraka.

Vozila z avtomatskim menjalnikom: Vozila vedno vlecite obrnjena v smer vožnje in ne vlecite jih hitreje od 80 km/h in ne dlje kot 100 km. Pri daljši ali hitrejši vožnji ali pri poškodovanem menjalniku je sprednjo os potrebno dvigniti od tal.

Poiščite strokovno pomoč v servisni delavnici.

Po vleki odvijte vlečno ušesce.

Pokrov vstavite s prirobnico v poglobljeni del in ga pritrdite s pritiskom.

Vleka drugega vozila

Pritisnite levi zgornji vogal krovne plošče na zadnjem odbijaču, da jo odpnete.

Vlečno uho se nahaja med orodji vozila ⇨ 239.

Vlečno uho zavrtite v desno in ga pritegnite do vodoravnega položaja.

Nesnemljivo togo ušesce pod zadnjim delom vozila nikdar ne uporabite za vleko.

Na vlečno uho pripnite vlečno vrv ali (boljše) vlečni drog.

Vlečno uho je namenjeno izključno in samo za vleko.

Svarilo
Speljujte počasi. Vožnja naj ne bo sunkovita. Premočni sunki utegnejo poškodovati obe vozili.

Po vleki odvijte vlečno ušesce.

Pokrov vstavite z zgornjo prirobnico v poglobljeni del in ga pritrdite s pritiskom.

Nega za zunanji izgled

Nega zunanjosti vozila

Ključavnice

V tovarni namažejo ključavnice z visoko-kakovostnim mazivom za cilindre ključavnic. Sredstva za odmrzovanje uporabljajte samo v nujnih primerih, saj imajo razmaščevalni učinek in negativno vplivajo na delovanje ključavnice. Po uporabi sredstva za odmrzovanje dajte ključavnice namazati v servisni delavnici.

Pranje

Avtomobilski lak je izpostavljen številnim zunanjim vplivom. Redno perite in voskajte Vaše vozilo. Pri pranju vozila v avtopralnicah izberite program, ki vključuje tudi konzerviranje z voskom.

Ptičje iztrebke, ostanke mrčesa, drevesno smolo, cvetni prah... takoj odstranite, sicer lahko agresivne sestavine poškodujejo lak.

Pri pranju v avtomatskih avtopralnicah upoštevajte navodila, ki so navedena na pralnici. Sprednji brisalec in zadnji brisalec morata biti izključena. Snemite anteno in zunanjo dodatno opremo kot npr. strešni prtljažnik.

Pri ročnem pranju operite tudi notranje strani blatnikov.

Redno voskajte lakirane dele vozila.

Očistite robove vrat, pokrova motorja in predel, katerega pokrivajo.

Svetle kovinske okraske čistite s čistilno raztopino, ki je primerna za aluminij, da jih ne poškodujete.

Svarilo
Uporabljajte le čistila s pH vrednostjo med 4 in 9. Ne nanašajte čistil na vroče površine.

Motornega prostora ne čistite s parnimi čistilniki ali z drugimi visokotlačnimi čistilniki.

Vozilo temeljito splaknite in obrišite z usnjeno krpo. Krpo med brisanjem večkrat sperite. Za lak in steklo uporabljajte različne krpe. Sicer ostanki konzrevirnega voska na steklu poslabšajo preglednost.

Podmazovanje tečajev prepustite strokovnjakom v servisni delavnici.

Katranskih madežev ne odstranjujte z ostrimi predmeti, temveč uporabite pršilo za odstranjevanje katrana.

Zunanje luči

Luči in zaščitne zaslonke žarometov so iz umetne mase. Uporaba grobih ali jedkih sredstev ali strgal za odstranjevanje ledu ni dovoljena, prav tako ne suho čiščenje.

Poliranje in voskanje

Vozilo redno voskajte najkasneje takrat, ko se voda ne zbira več v kapljice. Sicer se bo lak izsušil.

Poliranje je potrebno le v primeru, če so na lakirni površini trdne substance ali če je lak izgubil blesk.

Polirno sredstvo s silikonom naredi na laku zaščitni film, zaradi katerega konzerviranje ni potrebno.

Pri negi plastičnih delov karoserije ne smete uporabljati sredstev za konzerviranje in poliranje.

Stekla in metlice brisalcev

Izklopite brisalce, preden kar koli delate na njihovem predelu.

V kombinaciji s pršilom za čiščenje stekel in sredstvom za odstranjevanje mrčesa je primerna mehka krpa, ki ne pušča vlaken ali usnjena krpa.

Uporabljajte samo vodoodbojna sredstva, ki so odobrena za to vozilo.

Ko čistite zadnje okno z notranje strani, ga vedno brišite vzporedno z grelnikom, da preprečite škodo.

Led lahko mehansko odstranite s strgalom. Pri odstranjevanju ledu pritisnite strgalo močno ob steklo, sicer pride pod strgalo umazanija, ki utegne steklo opraskati.

Umazane metlice očisite z mehko krpo in sredstvom za čiščenje stekel.

Če so metlice brisalcev umazane, jih očistite z mehko krpo in čistilom za steklo. S stekla odstranite tudi vse druge ostanke, npr. vosek, ostanke mrčesa in podobno.

Ostanki ledu in umazanije ter drgnjenje po steklu brez tekočine lahko metlice brisalcev poškodujejo ali uničijo.

Panoramska streha

Nikoli je ne čistite s topili ali jedkimi čistili, bencinom, agresivnimi čistili, npr. odstranjevalec laka, topila, ki vsebujejo aceton, ali čistili na močni alkalni ali kislinski bazi.

Kolesa in pnevmatike

Za čiščenje ne uporabljajte visokotlačnih vodnih curkov.

Za nego platišč uporabljajte pH-nevtralno sredstvo za čiščenje platišč.

Lakirana platišča negujte s sredstvi za nego karoserije.

Poškodba laka

Manjše poškodbe laka popravite s korekturnim barvnim svinčnikom še pred pojavom rje. Večje poškodbe laka ali zarjavela mesta dajte popraviti v servisni delavnici.

Podvozje

Nekatere površine podvozja so premazane s PVC-jem, ostale pa so zaščitene s slojem trajnega voska.

Po pranju zato obvezno preverite celotno podvozje pod dnom karoserije in po potrebi dajte voskati.

Bitumen ali gumijasti materiali utegnejo poškodovati zaščitni sloj PVC-ja. Dela na podvozju naj opravijo strokovnjaki v servisni delavnici.

Pred pričetkom zime in po zimi operite podvozje in preverite zaščitni sloj voska.

Sistem za utekočinjen naftni plin

⚠ Nevarnost

Utekočinjen naftni plin je težji od zraka in se lahko kopiči v vdolbinah.

To je potrebno upoštevati zlasti pri izvajanju del na podvozju v servisnem kanalu.

Pred lakiranjem vozila ali uporabo sušilne kabine s temperaturo nad 60 °C je treba izprazniti jeklenko za utekočinjen naftni plin.

Preureditve na sistemu za utekočinjen naftni plin so prepovedane.

Oprema za vleko

Vlečne kljuke ne čistite s parnimi čistilniki ali z drugimi visokotlačnimi čistilniki.

Nega notranjosti vozila

Potniški prostor in prevleke

Potniški prostor vključno z armaturno ploščo in oblogami čistite s suho krpo ali s sredstvom za čiščenje potniškega prostora.

Usnjeno oblazinjenje očistite s čisto vodo in mehko krpo. Če so močno umazane, uporabite pripomočke za nego usnja.

Instrumentno ploščo in zaslone čistite samo z mehko, vlažno krpo. Po potrebi uporabite blago milnico.

Blazinjenje iz blaga boste najbolje očistili s sesalnikom in ščetko. Madeže lahko odstranite s sredstvom za čiščenje potniškega prostora.

Blago prevlek morda ni pralno. To lahko povzroči vidno razbarvanje, še posebej na oblazinjenju svetlejših barv. Odstranljive madeže in razbarvanost je treba čim prej odstraniti.

Za čiščenje varnostnih pasov zadošča mlačna voda ali sredstvo za čiščenje potniškega prostora.

Svarilo

Ježki (sponke s kaveljčki, ki se prilepijo na tkanino) lahko poškodujejo notranjo prevleko.

Isto velja za oblačila z ostrimi predmeti kot npr. zadrge, pasovi ali zakovice.

Plastični in gumijasti deli

Plastične in gumijaste dele lahko čistite z istim čistilnim sredstvom, ki je namenjeno za čiščenje karoserije. Po potrebi uporabite sredstvo za čiščenje potniškega prostora. V nobenem primeru ne uporabite drugih čistil! Ne uporabljajte bencina ali topila. Za čiščenje ne uporabljajte visokotlačnih vodnih curkov.

Preproge

⚠ Opozorilo

Če preproga ni ustrezne velikosti ali ni pravilno nameščena, lahko ovira uporabo stopalke za plin in/

ali zavorne stopalke, zaradi česar lahko pride do nenamernega pospeševanja ali daljše zavorne razdalje ter posledičnega trčenja in telesnih poškodb.

Upoštevajte spodnja priporočila za pravilno uporabo preprog.

- Originalne preproge so bile zasnovane posebej za vaše vozilo. Če jih morate zamenjati, priporočamo nakup odobrenih preprog. Pazite, da preproge ne bodo motile delovanja stopalk.
- Preproge pravilno obrnite. Ne obračajte jih s spodnjo stranjo navzgor.
- Če preprogo na voznikovi strani ne namestite ničesar.
- Na voznikovi strani lahko uporabite samo eno preprogo.
- Ne nameščajte ene preproge na drugo.

Nameščanje in odstranjevanje preprog

Preproga na voznikov strani je pritrjena z dvema držaloma.

Namestitev preproge na voznikovi strani:

1. Voznikov sedež čim bolj odmaknite.

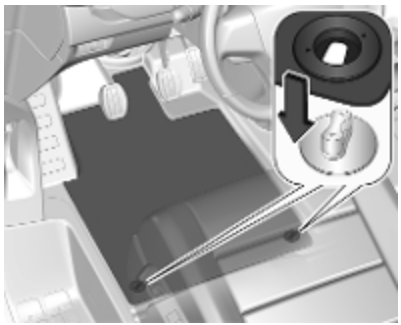

2. Poravnajte luknji na preprogi z držali, kot je prikazano.

3. Držali zavrtite za četrt obrata v levo.

Odstranitev

1. Voznikov sedež čim bolj odmaknite.
2. Držali zavrtite za četrt obrata v smer, ki je nasprotna tisti, ki je potrebna za pritrditev.
3. Odstranite preprogo.

Vzdrževanje in servisiranje

Splošne informacije **264**
Servisne informacije 264
Priporočene tekočine, maziva in deli **267**
Priporočene tekočine in maziva 267

Splošne informacije

Servisne informacije

Da bo zagotovljeno varčno in varno delovanje vozila in da bo vozilo obdržalo svojo ceno, morajo biti vsa vzdrževalna dela opravljena v predpisanih intervalih.

Podrobni najsodobnejši servisni načrt za Vaše vozilo je na voljo v servisni delavnici.

Kot težki obratovalni pogoji se štejejo kateri koli spodnji pogoji, če se pogosto ponavljajo: Hladen zagon, pogosto zaustavljanje in speljevanje npr. pri taksijih ali policijskih vozilih, vleka prikolice, vožnja po hribovitem svetu, slabih ali peščenih cestah, zelo onesnažen zrak, pesek v zraku ali visoka prašnost, visoka nadmorska višina in velika nihanja temperature.

Pri teh težkih obratovalnih pogojih je treba določena vzdrževalna dela izvajati pogosteje od servisnega intervala, ki je prikazan na prikazovalniku servisnih intervalov. Stopite v stik s servisno delavnico za prilagojene servisne načrte.

Prikazovalnik servisnih intervalov ⇨ 109.

Servisni intervali

Oznaka motorja	DV5RUC DV5RUCd	DW10FDU DW10FDCU DW10FEU	DV6DU DW10F
1. sklop držav	40.000 km/2 leti[1)]	50.000 km/2 leti[1)]	
2. sklop držav	40.000 km/2 leti[1)]	50.000 km/2 leti[1)]	
3. sklop držav	20.000 km/1 leto	20.000 km/1 leto	
4. sklop držav	20.000 km/1 leto	20.000 km/1 leto	20.000 km/1 leto
5. sklop držav	10.000 km/1 leto	20.000 km/1 leto	10.000 km/1 leto

1) Razen če ni drugače navedeno na prikazovalniku servisnih intervalov.

1. sklop držav:
Andora, Avstrija, Belgija, Ciper, Danska, Finska, Francija, Nemčija, Grčija, Islandija, Irska, Italija, Liechtenstein, Luksemburg, Malta, Monako, Nizozemska, Norveška, Portugalska, San Marino, Španija, Švedska, Švica, Združeno kraljestvo.

2. sklop držav:
Bosna in Hercegovina, Bolgarija, Hrvaška, Češka republike, Estonija, Makedonija, Madžarska, Latvija, Litva, Poljska, Romunija, Slovaška, Slovenija.

3. sklop držav:
Albanija, Črna gora, Srbija.

4. sklop držav:
Izrael, Južnoafriška republika, Turčija.

5. sklop držav:
Vse druge države, ki niso navedene v prejšnjih sklopih držav (mednarodni interval).

Potrdila

Potrdila o opravljenih vzdrževalnih delih se beležijo v servisni in garancijski knjižici. Datum in prevoženi kilometri ob servisnem opravilu so potrjeni z žigom in podpisom serviserja.

Evidenca, da so bili vsi pregledi in vzdrževalna dela opravljeni v skladu s specifikacijami proizvajalca, je predpogoj za vsak garancijski zahtevek ter pride v poštev tudi, ko/če je vozilo ponovno prodano, zato se prepričajte, da je servisna in garancijska knjižica pravilno izpolnjena.

Priporočene tekočine, maziva in deli

Priporočene tekočine in maziva

Uporabljajte samo izdelke, ki izpolnjujejo priporočene specifikacije.

⚠ Opozorilo

Delovni potrošni materiali so zdravju škodljivi in celo strupeni. Z njimi ravnajte previdno. Preberite si navodila na embalaži sredstva.

Motorno olje

Motorno olje je označeno po kakovosti in viskoznosti. Kakovost je prvotnega pomena pri izbiri pravilnega motornega olja. Kakovost olja zagotavlja npr. čistost motorja ter zaščito pred obrabo in staranjem, medtem ko je viskoznostna oznaka informacija o pretočnosti olja v temperaturnih območjih.

Izberite ustrezno motorno olje na osnovi količine in najmanjše temperature okolja ⇨ 271.

Dolivanje motornega olja

Svarilo

Če pride do razlitja olja, ga pobrišite in ustrezno odstranite.

Dovoljeno je mešanje olj različnih znamk, če ustrezajo specifikacijam (kakovost in viskoznost motornega olja).

Uporaba motornih olj, ki ustrezajo samo specifikaciji ACEA je pri bencinskih motorjih prepovedano, ker lahko pri določenih obratovalni pogojih povzroči poškodbe motorja.

Izberite ustrezno motorno olje na osnovi količine in najmanjše temperature okolja ⇨ 271.

Dodatki k motornimi olji

Uporaba aditivov utegne povzročiti poškodbe in razveljaviti garancijo.

Viskoznostne stopnje motornega olja

SAE viskoznostna klasifikacija podaja informacijo o pretočnosti olja.

Večnamensko olje je označeno z dvema podatkoma, npr. SAE 5W-30. Prvi podatek pred črko W označuje viskoznost pri nizki temperaturi, drugi podatek pa viskoznost pri visoki temperaturi.

Izberite ustrezno viskoznostno stopnjo glede na minimalno temperaturo okolja ⇨ 271.

Vse priporočene viskoznosti olj so primerne za okolja z visokimi temperaturami.

Hladilna tekočina in sredstvo proti zamrznitvi

Uporabljajte samo organsko, kislinsko sredstvo proti zmrzovanju z dolgo življenjsko dobo, ki je odobreno za vaš tip vozila. Poiščite servisno delavnico.

Hladilni sistem je tovarniško napolnjen s hladilno tekočino, ki zanesljivo ščiti pred rjo in zamrznitvijo do -37 °C. Koncentracija hladilne

tekočine naj bo vzdrževana čez celo leto. Hladilni aditivi, ki dodatno ščitijo pred rjavenjem ali tesnijo manjša puščanja, utegnejo povzročiti težave pri delovanju. Zaradi okvar ali težav pri delovanju, vzročno povezanih z uporabo hladilnih aditivov, je garancijski zahtevek zavrnjen.

Tekočina za pranje

Uporabite izključno tekočino za pranje, odobreno za vozilo, saj boste tako preprečili poškodbe metlic brisalcev, laka, plastičnih in gumijastih delov. Poiščite servisno delavnico.

Zavorna tekočina in tekočina sklopke

Zavorna tekočina je hidroskopična, zato sčasoma absorbira vlago, ki zniža njeno točko vrelišča in zmanjša njen učinek. Zato morate upoštevati intervale menjave zavorne tekočine.

AdBlue

Za zmanjšanje dušikovih oksidov v izpušnih plinih uporabljajte izključno tekočino AdBlue ⇨ 164.

Tehnični podatki

Identifikacija vozila **269**
Identifikacijska številka vozila (številka šasije) 269
Tipska ploščica 269
Identifikacijska koda motorja ... 270
Podatki vozila **271**
Priporočene tekočine in maziva 271
Podatki motorjev 273
Mere vozila 275
Prostornine 275
Tlak v pnevmatikah 276

Identifikacija vozila

Identifikacijska številka vozila (številka šasije)

Pri drugačnih konstrukcijskih izvedbah najdete številko šasije tudi na armaturni plošči pod vetrobranskim steklom.

Tipska ploščica

Tipska ploščica je pritrjena na okvir sprednjih levih ali desnih vrat – na stebru.

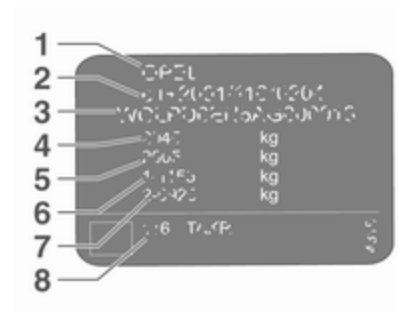

Informacije na tipski ploščici:

1 : proizvajalec
2 : številka dovoljenja
3 : identifikacijska številka vozila (številka šasije)
4 : deklarirana dovoljena skupna masa vozila v kg
5 : deklarirana dovoljena skupna masa vlačilca in priklopnika v kg
6 : največja dovoljena obremenitev sprednje preme v kg
7 : največja dovoljena obremenitev zadnje preme v kg
8 : specifični podatki vozila ali specifični podatki glede na državo

Kombinirana obremenitev sprednje in zadnje osi ne sme presegati dovoljene skupne mase.

Masa neobremenjenega vozila je odvisna od specifikacij, npr. izbirne in dodatne opreme. Glejte homologacijsko potrdilo za EGS, ki je priloženo vozilu, ali druge nacionalne registracijske dokumente.

Tehnični podatki so izračunani po normativih Evropske skupnosti. Pridržujemo si pravico do sprememb.

V primeru odstopanja imajo podatki v dokumentih vozila prednost pred podatki v teh Navodilih za uporabo.

Identifikacijska koda motorja

Tabele tehničnih podatkov kažejo identifikacijsko kodo motorja.

Podatki motorjev ⇨ 273.

Za določitev ustreznega motorja glejte moč motorja v homologacijskem potrdilu EEC, ki je priloženo vozilu, ali druge nacionalne registracijske dokumente.

Podatki vozila

Priporočene tekočine in maziva

Zahtevana kakovost motornega olja

Skupine držav ⇨ 264

Države, vključene v 1. in 2. skupino

	DV5RUCd DV5RUC	vsi drugi motorji
Originalno motorno olje Opel	B71 2010 / B71 2312	B71 2312

Države, vključene v 3. in 5. skupino

	vsi motorji
Originalno motorno olje Opel	B71 2302

Viskoznostne stopnje motornega olja

Skupine držav ⇨ 264

Države, vključene v 1. in 2. skupino

	B71 2010	B71 2312
Stopnja viskoznosti motornega olja	SAE 0W-20	SAE 0W-30

Države, vključene v 3. in 5. skupino

	B71 2302
Stopnja viskoznosti motornega olja	SAE 0W-30

Podatki motorjev

Karakteristična oznaka motorja	D15DT	D15DTH	D20DTL	D20DTH	D20DTR
Prodajna oznaka	1.5 Turbo	1.5 Turbo	2.0 Turbo	2.0 Turbo	2.0 Turbo
Inženirska koda	DV5RUCd	DV5RUC	DW10FEU	DW10FDU	DW10FDCU
Gibna prostornina [cm^3]	1499	1499	1997	1997	1997
Maks. moč [kW]	75	88	90	110	130
pri obratih/minuto	3500	3500	–[1)]	4400	3750
Navor [Nm]	270	300	–[1)]	370	400
pri obratih/minuto	1600	1750	–[1)]	2000	2000
Tip goriva	Dizelsko gorivo	Dizelsko gorivo	Dizelsko gorivo	Dizelsko gorivo	Dizelsko gorivo

1) Ob času tiskanja ni bilo na voljo.

Karakteristična oznaka motorja	Z16DT	B20DTH
Prodajna oznaka	1.5 Turbo	2.0 Turbo
Inženirska koda	DV6DU	DW10F
Gibna prostornina [cm^3]	1560	1997
Maks. moč [kW]	67	110
pri obratih/minuto	–[1)]	–[1)]

Karakteristična oznaka motorja	Z16DT	B20DTH
Prodajna oznaka	1.5 Turbo	2.0 Turbo
Inženirska koda	DV6DU	DW10F
Navor [Nm]	–[1]	–[1]
pri obratih/minuto	–[1]	–[1]
Tip goriva	Dizelsko gorivo	Dizelsko gorivo

[1] Ob času tiskanja ni bilo na voljo.

Mere vozila

Velikost	L1	L2	L3
Dolžina [mm]	4609	4959	5306 / 5309
Širina brez ogledal [mm]	1920	1920	1920
Širina z zunanjima ogledaloma [mm]	2204	2204	2204
Višina brez strešnih nosilcev [mm]	1892 - 1950[2)]	1881 - 1949[2)]	1890 - 1940[2)]
Medosna razdalja [mm]	2925	3275	3275
Premer obračalnega kroga [m]	11,8	12,9	12,9

2) pri večji obtežitvi

Prostornine

Motorno olje

Motor	DV5RUCd DV5RUC	DV6DU	DW10FEU DW10FD DW10FDCU
vključno s filtrom [l]	5,75	3,75	6,0
med MIN in MAX oznakama [l]	1	1,5	1,2

Rezervoar za gorivo

Dizel, količina polnjenja [l]	69

Rezervoar za tekočino AdBlue

AdBlue, količina polnjenja [l]	22

Tlak v pnevmatikah

Vivaro Van

Tlake pnevmatik za posamezno vozilo poiščite na tipski ploščici s podatki o tlaku pnevmatik na B-stebričku.
Nalepka s podatki o tlaku v pnevmatikah navaja ustrezne tlake polnjenja za originalne pnevmatike.

Standardna obtežitev

	Vozilo do 3 oseb v vozilu		Pri maksimalni obremenitvi vozila	
Pnevmatike	spredaj [kPa/bar] ([psi])	zadaj [kPa/bar] ([psi])	spredaj [kPa/bar] ([psi])	zadaj [kPa/bar] ([psi])
215/65 R16	280/2,8 (41)	310/3,1 (45)	300/3,0 (44)	350/3,5 (51)
215/60 R17	280/2,8 (41)	310/3,1 (45)	320/3,2 (46)	350/3,5 (51)
225/55 R17	300/3,0 (44)	250/2,5 (36)	300/3,0 (44)	280/2,8 (41)

Večja obtežitev

Pnevmatike	Vozilo do 3 oseb v vozilu		Pri maksimalni obremenitvi vozila	
	spredaj [kPa/bar] ([psi])	zadaj [kPa/bar] ([psi])	spredaj [kPa/bar] ([psi])	zadaj [kPa/bar] ([psi])
215/65 R16	300/3,0 (44)	300/3,0 (44)	300/3,0 (44)	370/3,7 (54)
215/60 R17	300/3,0 (44)	300/3,0 (44)	300/3,0 (44)	370/3,7 (54)

Informacija za stranko

Informacije za kupce **278**
Izjava o skladnosti 278
REACH 281
Registrirane blagovne znamke 281
Beleženje podatkov vozila in zasebnost **282**
Pomnenje delovanja 282
Prepoznavanje radijske frekvence (RFID) 285

Informacije za kupce

Izjava o skladnosti

Sistemi radijskega prenosa

To vozilo ima vgrajene sisteme, ki oddajajo in/ali sprejemajo radijsko valovanje, ki je predmet direktive 2014/53/EU. Proizvajalci sistemov, ki so navedeni spodaj, potrjujejo skladnost z direktivo 2014/53/ES. Celotno besedilo ES izjave o skladnosti za posamezne sisteme je dostopno na spletnem naslovu: www.opel.com/conformity.

Uvoznik je
Opel / Vauxhall, Bahnhofsplatz, 65423 Ruesselsheim am Main, Germany.

Infotainment sistem Multimedia Navi
Continental

LCIE Bureau Veritas-Site de Fontenay aux Roses, 33 avenue du général Leclerc, 92260 Fontenay aux Roses, France

Delovna frekvenca (MHz)	Največja moč oddajanja (dBm)
2400,0 - 2483,5	2,2
2400,0 - 2483,5	15

Infotainment sistem Radio
Clarion

244 rue du Pré à Varois, 54670 Custines, France

Delovna frekvenca: 2400-2480 MHz

Največja moč oddajanja: 4 dBm

Infotainment sistem Multimedia
Robert Bosch Car Multimedia GmbH

Robert-Bosch-Straße 200, 31139 Hildesheim, Germany

Delovna frekvenca (MHz)	Največja moč oddajanja (dBm)
2402,0 - 2480,0	17
2412,0 - 2472,0	4,15

Modul BTA
Magneti Marelli S.p.A.

Viale A. Borletti 61/63, 20011 Corbetta, Italy

Delovna frekvenca (MHz)	Največja moč oddajanja (dBm)
880 -915	33
1710 - 1785	24
1850 -1910	24
1920 - 1980	24
2500 - 2570	23

Modul antene
Hirschmann Car Communication GmbH

Stuttgarter Strasse 45-51, 72654 Neckartenzlingen, Germany

Delovna frekvenca: N/A

Največja moč oddajanja: ni podatka

Oddajnik radijskega daljinskega upravljalnika
Hülsbeck & Fürst GmbH & Co. KG

Steeger Straße 17, 42551 Velbert, Germany

Delovna frekvenca: 433,92 MHz

Največja moč oddajanja: 10 dBm

Sprejemnik radijskega daljinskega upravljalnika
Delphi European, Middle Eastern & African Regional Offices Customer Technology

Center Avenue de Luxembourg, L-4940 Bascharage, G.D. of Luxembourg

Delovna frekvenca: 119-128,6

Največja moč:
16 dBµA/m na razdalji 10 m

Oddajnik elektronskega ključa
Valeo

43 Rue Bayen, 75017 Paris, France

Delovna frekvenca: 433,92 MHz

Največja moč oddajanja: 10 dBm

Enota radarja
ZF TRW Autocruise SAS

Secteur de la Pointe du Diable, Avenue du technopôle, 29280 Plouzane, France

Delovna frekvenca:
24,15-24,25 GHz

Največja moč oddajanja: 20 dBm

Zapora zagona motorja
KOSTAL of America, Inc.

350 Stephenson Hwy, Troy MI 48083, USA

Delovna frekvenca: 125 kHz

Največja moč:
5 dBµA/m na razdalji 10 m

Wir leben Autos.

Konformitätserklärung

nach EG Richtlinie 2006/42/EG

Hiermit erklären wir, dass das Produkt:

Produktbezeichnung: Wagenheber

Typ/GM-Teilenummern: 3637376
Typ/PSA-Teilenummern: 9649243380

den Bestimmungen der Richtlinie 2006/42/EG entspricht.

Angewendete technische Normen:

GMN9737	Jacking
GM 14337	Standard Equipment Jack - Hardware Tests
GMW15005	Standard Equipment Jack and Spare Tire, Vehicle Test
ISO TS 16949	Qualitätsmanagementsystem

Der Unterzeichner ist Bevollmächtigter für die Zusammenstellung der technischen Unterlagen.

Rüsselsheim, 13. Dezember 2016

André-Alexander Konter
Engineering Group Manager Tire and Wheel Systems
Adam Opel AG

Adam Opel AG
Bahnhofplatz
65423 Rüsselsheim
T 0 61 42 7-70, F 0 61 42 7-7 88 00
www.opel.de

Vorstand:
Dr. Karl-Thomas Neumann (Vorsitzender),
Michael F. Ableson, Holger Kimmes,
Michael Lohscheller, Dr. Thomas Sedran,
Peter Thom, Susanne Webber, Johan Willems

Aufsichtsrat:
Stephen J. Girsky (Vorsitzender)

Sitz der Gesellschaft: Rüsselsheim
Handelsregister:
Amtsgericht Darmstadt, HRB 89558

Ein Unternehmen der Ein Gruppe

Prevod izvirne izjave o skladnosti
Izjava o skladnosti v skladu z direktivo Evropske skupnosti 2006/42/ES

Izjavljamo, da je izdelek:

Oznaka izdelka: Dvigalka

Tip/številka dela GM: 3637376

Tip/številka dela PSA: 9649243380

skladen z določili direktive 2006/42/ES.

Uporabljeni tehnični standardi:

GMN9737	:	dviganje
GM 14337	:	dvigalka pri standardni opremi - preizkusi tehnične opreme
GMW15005	:	standardna oprema z dvigalko in rezervnim kolesom, preizkus vozila
ISO TS 16949	:	sistemi upravljanja kakovosti

Podpisnik je pooblaščen za zbiranje tehnične dokumentacije.

Rüsselsheim, 13. december 2016

podpisnik

André-Alexander Konter

Direktor Skupine za inženiring sistemov pnevmatik in koles

Adam Opel AG

D-65423 Rüsselsheim

Homologacijske številke ICASA

Seznam vseh homologacijskih številk neodvisnega komunikacijskega organa Republike Južne Afrike (ICASA):

TA-2016/121, TA-2016/3261, TA-2017/2387,TA-2017/2745, TA-2013/430, TA-2017/1106, TA-2016/929, TA-2017/3180

REACH

Registration, Evaluation, Authorisation and Restriction of Chemicals (REACH) je uredba Evropske unije, ki je bila sprejeta zaradi boljšega varovanja zdravja ljudi in okolja pred nevarnim vplivom kemikalij. Podrobnejše informacije in izjavo o 33. členu najdete na www.opel.com/reach.

Registrirane blagovne znamke

Apple Inc.
Apple CarPlay™ je blagovna znamka družbe Apple Inc.

App Store® in iTunes Store® sta registrirani blagovni znamki družbe Apple Inc.

iPhone®, iPod®, iPod touch®, iPod nano®, iPad® in Siri® so registrirane blagovne znamke družbe Apple Inc.

Bluetooth SIG, Inc.
Bluetooth® je registrirana blagovna znamka družbe Bluetooth SIG, Inc.

DivX, LLC
DivX® in DivX Certified® so registrirane blagovne znamke družbe DivX, LLC.

Google Inc.
Android™ in Google Play™ sta blagovni znamki družbe Google Inc.

Verband der Automobilindustrie e.V.
AdBlue® je registrirana blagovna znamka družbe VDA.

Beleženje podatkov vozila in zasebnost

Pomnenje delovanja

Elektronske krmilne enote so nameščene v vašem vozilu. Krmilne enote obdelujejo podatke, ki jih na primer prejmejo senzorji vozila, ali ki jih sami ustvarijo oziroma ki si jih medsebojno izmenjujejo. Nekatere krmilne enote so potrebne za varno delovanje vašega vozila, druge vam pomagajo pri vožnji (sistemi za pomoč vozniku) in zagotavljajo udobje ali funkcije sistema Infotainment.

Spodaj so navedene splošne informacije o obdelavi podatkov v vozilu. Zagotovljene vam bodo informacije o tem, kateri specifični podatki so naloženi, shranjeni in posredovani tretjim osebam in za kakšne namene, in sicer pod ključno besedo "Zaščita podatkov", ki je tesno povezana z navedbami za obravnavane funkcionalne značilnosti v ustreznem uporabniškem priročniku ali v splošnih pogojih prodaje. Te informacije so na voljo tudi na spletu.

Podatki o delovanju vozila

Krmilne enote obdelujejo podatke o delovanju vozila.

Ti podatki npr. vključujejo:

- informacije o stanju vozila npr. hitrost, zamik pri premikanju, bočno pospeševanje, hitrost vrtenja koles, zaslon "varnostni pasovi so pripeti")
- pogoji okolice (npr. temperatura, senzor za dež, senzor za razdaljo)

Ti podatki so pravilom prehodni, in sicer se ne shranjujejo za več kot cikel obratovanja ter se obdelujejo samo v samem vozilu. Krmilne enote pogosto vključujejo shranjevanje podatkov (vključno s ključem vozila). To se uporablja zato, da se omogoči začasno ali stalno zapisovanje podatkov o stanju vozila, obremenitvi sestavnih delov, zahtevah za vzdrževanje ter tehničnih dogodkih in napakah.

Glede na tehnično stopnjo opremljenosti so shranjeni podatki naslednji:

- stanja delovanja sistemskih sestavnih delov (npr. raven napolnjenosti z gorivom, tlak v pnevmatikah, stanje akumulatorja)
- napake in okvare v pomembnih sistemskih sestavnih delih (npr. luči, zavore)
- odzivi sistema v posebnih voznih razmerah (npr. sproženje zračne blazine, vklop sistemov za nadzor stabilnosti)
- informacije o dogodkih, ki lahko poškodujejo vozilo
- pri električnih vozilih je to količina napolnjenosti visokonapetostnega akumulatorja, ocenjeni doseg

V posebnih primerih (npr. če je vozilo zaznalo okvaro) je morda treba shraniti podatki, ki bi se lahko drugače spremenili.

Če se poslužujete servisnih služb (npr. popravila, vzdrževanje), je shranjene podatke o delovanju mogoče prebrati skupaj z identifikacijsko številko vozila in jih po potrebi uporabiti. Osebje, ki dela za omrežje služb (npr. garaže, proizvajalci) ali tretje osebe (npr. službe za pomoč na cestah), lahko podatke odčita iz vozila. Enako velja za garancijske dejavnosti in ukrepe za zagotavljanje kakovosti.

Podatke se običajno pridobi prek vhoda OBD (diagnostični sistem v vozilu), ki ga predvideva zakonodaja. Prebrani podatki o delovanju navajajo tehnično stanje vozila ali posameznih sestavnih delov in zagotavljajo podporo pri diagnostiki napak, skladnost z garancijskimi obveznostmi in izboljšanjem kakovosti. Ti podatki, zlasti informacije o obremenitvi sestavnih delov, tehničnih dogodkov, napak upravljavca in drugih okvar, se skupaj z identifikacijsko številko vozila prenesejo proizvajalcu, kadar je to primerno. Proizvajalec je poleg tega odgovoren za izdelek. Proizvajalec lahko uporablja podatke o delovanju vozila v primeru vpoklica izdelkov. Ti podatki se lahko uporabljajo tudi za preverjanje strankinih garancijskih zahtevkov.

Pomnilnike napak v vozilu lahko ponastavi servisna služba pri servisiranju ali izvajanju popravil ali pa na vašo zahtevo.

Funkcije udobja in sistema Infotainment

Nastavitve udobja in nastavitve po meri je mogoče shraniti v vozilo in kadar koli spremeniti ali ponastaviti.

Glede na zadevno stopnjo opremljenosti te nastavitve vključujejo

- nastavitve položaja sedeža in volana
- nastavitve šasije in klimatske naprave
- nastavitve po meri, kot je notranja osvetlitev

V funkcije sistema Infotainment lahko vnesete lastne podatke za svoje vozilo, in sicer v sklopu izbranih funkcij.

Glede na zadevno stopnjo opremljenosti te nastavitve vključujejo

- večpredstavnostni podatki, ko so glasba, video posnetki ali fotografije, za predvajanje v vgrajenem večpredstavnostnem sistemu
- podatki imenika za uporabo z vgrajenim prostoročnim sistemom ali vgrajenim navigacijskim sistemom
- vnos ciljev
- podatki o uporabi spletnih storitev

Te podatke za funkcije udobja in sistema Infotainment je mogoče shraniti lokalno v vozilo ali na napravo, ki ste jo priključili na vozilo (npr. pametni telefon, USB-naprava ali MP3-predvajalnik). Podatke, ki ste jih sami vnesli, je mogoče kadar koli izbrisati.

Te podatke je mogoče prenesti izven vozila, samo na vašo zahtevo, zlasti pri uporabi spletnih storitev v skladu z nastavitvami, ki ste jih vi izbrali.

Integracija pametnega telefona, npr. Android Auto ali Apple CarPlay

Če je vaše vozilo ustrezno opremljeno, lahko svoj pametni telefon ali drugo mobilno napravo povežete z vozilom, tako da ga lahko upravljate z upravnimi elementi, vgrajenimi v vozilo. Sliko in zvok pametnega telefona je mogoče v tem primeru iznašati prek večpredstavnostnega sistema. Hkrati so specifične informacije prenesena na vaš pametni telefon. Glede na vrsto integracije, to vključuje podatke, kot so podatki o položaju, načinu za vožnjo podnevi/ponoči in drugi splošni podatki o vozilu. Za več informacij si oglejte navodila za delovanje vozila/sistema Infotainment.

Integracija omogoča uporabo izbranih aplikacij za pametne telefone, kot je navigacija ali predvajanje glasbe. Med pametnim telefonom in vozilom ni mogoča dodatna integracija, zlasti aktivni dostop do podatkov vozila. Naravo dodatne obdelave podatkov določi ponudnik uporabljene aplikacije. Možnost določanja nastavitev je odvisna od zadevne aplikacije in operacijskega sistema vašega pametnega telefona.

Spletne storitve

Če ima vaše vozilo možnost povezave z radijskim omrežjem, to omogoča izmenjavo podatkov med vašim vozilom in drugimi sistemi. Povezavo z radijskim omrežjem zagotavlja oddajnik v vašem vozilu ali vaša mobilna naprava (npr. pametni telefon). Spletne funkcije je mogoče uporabljati prek te povezave z radijskim omrežjem. Te vključujejo spletne storitve in aplikacije, ki vam jih zagotovi proizvajalec ali drugi ponudniki.

Lastniške storitve

V primeru spletnih storitev proizvajalca so ustrezne funkcije opisane s strani proizvajalca na primernem mestu (npr. v uporabniškem priročniku, na spletni strani proizvajalca) in povezane informacije o zaščiti podatkov so

zagotovljene. Osebni podatki se morda uporabljajo za zagotavljanje spletnih storitev. Izmenjava podatkov v ta namen se izvede prek zaščitene povezave, npr. z uporabo IT sistemov proizvajalca, ki so zagotovljeni za ta namen. Zbiranje, obdelava in uporaba podatkov za namene priprave storitev se izvaja izključno na podlagi pravnega dovoljenja, npr. v primeru komunikacijskega sistema za primere zakonsko predpisanega komunikacijskega sistema za pomoč v nujnih primerih, ali pogodbenega sporazuma, ali na osnovi soglasja.

Aktivirate ali deaktivirate lahko storitve in funkcije (za katere je do neke mere treba plačati), v nekaterih primerih pa celotno povezavo z radijskem omrežjem vozila. To ne vključuje zakonskih funkcij in storitev, kot je komunikacijski sistem za pomoč v nujnih primerih.

Storitve drugih ponudnikov

Če uporabljate spletne storitve drugih ponudnikov (tretje osebe), so te storitve predmet odgovornosti in zaščite podatkov ter pogojev uporabe zadevnega ponudnika. Proizvajalec velikokrat nima vpliva na vsebino, ki je bila tako izmenjana.

Zato upoštevajte naravo, obseg in namen zbiranja in uporabe osebnih podatkov znotraj obsega storitev, ki jih zagotavlja zadevni ponudnik storitev.

Prepoznavanje radijske frekvence (RFID)

Tehnologija RFID se uporablja v nekaterih vozilih za funkcije, kot je nadzor tlaka pnevmatik in imobilizator. Uporablja se lahko v kombinaciji s sistemi za udobje, kot so daljinski upravljalniki za odklepanje/zaklepanje vrat in zagon. Tehnologija RFID v vozilih Opel ne uporablja in ne beleži osebnih podatkov ter se ne povezuje z drugimi sistemi Opel, ki vsebujejo osebne podatke.

Kazalo

A
AdBlue..... 114, 164
Aktivno zaviranje v sili..... 116, 192
Akumulator vozila 221
Alarmna naprava 36
Autostop..... 159
Avtomatski menjalnik 167

B
Beleženje podatkov vozila in zasebnost..... 282
BlueInjection..... 164
Bralne luči 138
Brisalci in naprava za pranje vetrobranskega stekla 96
Brisanje in pranje zadnjega stekla 97

C
Centralno zaklepanje 24

D
Deaktiviranje sovoznikovih varnostnih blazin 65, 111
DEF..... 164
Delovanje klimatske naprave 153
Dodatna oprema in preureditve vozila 216
Dolge luči 115, 133
Dotakanje goriva 208
Drsna stranska vrata..... 30
Drsna vrata 30
Držala za pijačo 78
Dvigalka..... 239

E
Električna nastavitev 39
Električne vtičnice 99
Električni pomik sedeža 49
Električno pomična drsna vrata.... 30
Električno pomična stekla 41
Elektronska klimatska naprava .. 145
Elektronski nadzor stabilnosti in sistem proti zdrsu pogonskih koles..... 173
Elektronski sistem..... 235
Elektronski stabilnostni nadzor in sistem proti zdrsavanju koles 113
Elektronsko krmiljeni vozni programi 170

F
Filter sajastih delcev..... 163
Funkcije osvetlitve..... 139

G
Globina profila 244
Goriva za dizelske motorje 207
Grelnik parkiranega vozila..... 150
Gumb za vklop..... 156

H

Halogenski žarometi 224
Hladilna tekočina in sredstvo proti zamrznitvi..... 267
Hladilna tekočina motorja 219
Hlajenje sovoznikovega predala 152
Hupa 13, 95

I

Identifikacijska koda motorja..... 270
Identifikacijska številka vozila (številka šasije) 269
Imobilizator 38
Indikatorji..... 106
Informacije o natovarjanju 91
Informacijski prikazovalnik..... 121
Instrumentna plošča 101
Izbiranje načina vožnje..... 174
Izbiranje prestave 168
Izbirna ročica..... 168
Izjava o skladnosti..... 278
Izpušni filter..... 114, 163
Izpušni plini 163

K

Katalizator 163
Klic v sili..... 130
Klimatska naprava 143
Ključi 21
Ključi, ključavnice..... 21
Kolesa in pnevmatike 241
Kolesni pokrovi 245
Komplet za popravilo pnevmatik 245
Kontrolna lučka elektronike motorja 112
Kontrolna lučka emisije motorja 112
Kontrolne lučke..... 106, 110
Konveksna oblika 39
Kratke luči..... 115
Ksenonski žarometi 228

L

LED-žarometi..... 115
Lučka registrske tablice 234

M

mehanski otroški varovalni zaklep 43
Menjalnik 17
Mere vozila 275
Merilnik hitrosti 106
Merilniki..... 106
Merilnik količine goriva 107
Merilnik temperature hladilne tekočine motorja 108
Merilnik vrtljajev motorja 107
Mesta namestitve otroškega sedeža 70
Miza..... 87
Motorno olje 218, 267, 271
Multimedia Navi..... 125

N

Način odvoza v parkirišče..... 121
Nadglavni zaslon..... 122
Nadzor nivoja motornega olja..... 109
Nalepka za zračno blazino..... 60
Napaka 170
Naslon za roko..... 51
Nastavitev ogledal 9
Nastavitev sedeža 7
Nastavitev volana 9, 94
Nastavitev vzglavnika 8
Nastavljive prezračevalne šobe . 151
Nasveti za vožnjo..... 155
Natovarjanje..... 50
Nega notranjosti vozila 261
Nega za zunanji izgled..... 259
Nega zunanjosti vozila 259
Nenastavljive prezračevalne šobe 152
Nevarnosti, opozorila in svarila 4
Nizek nivo goriva 115
Notranja osvetlitev..... 137
Notranje luči 235
Notranje ogledalo..... 40
Zaslon vzvratne kamere..... 203

O

Oblast nad vozilom 155
Oblazinjenje..... 261
Obremenitev strehe..... 91

Odklepanje vozila 6
Odlaganje izrabljenih vozil 217
Odprta vrata 117
Odzračevanje sistema za dizelsko gorivo 223
Ogledalo za nadziranje otrok..... 41
Ogrevana ogledala 40
Ogrevanje 52
Ogrevanje, prezračevanje, hlajenje 15
Ogrevanje sedeža..... 52
Ogrevano vetrobransko steklo..... 44
Ogrevano zadnje okno 44
okno v vratih prtljažnika..... 43
Okvara..... 256
Olje, motorno..... 267, 271
Omejevalnik hitrosti..... 116, 180
Opel Connect..... 130
Opozarjanje o menjavi voznega pasu..... 113, 204
Opozarjanje voznika..... 205
Opozorila in obvestila o vozilu ... 124
Opozorilna lučka za pripenjanje varnostnega pasu 111
Opozorilno utripanje smernikov . 135
Opozorilo na stransko slepo točko..... 116, 198
Opozorilo za trk spredaj..... 190
Oprema za vleko 211
Orodje 239
Orodje vozila..... 239
Osebne nastavitve vozila 125
Osvetlitev funkcije za lociranje vozila..... 140
Osvetlitev kozmetičnih ogledal . . 139
Osvetlitev ob izhodu 139
Osvetlitev okolice..... 140
osvetlitev prtljažnika..... 137
Osvetlitev sredinske konzole 139
Osvetlitev zavojev..... 135
Otroški varnostni sedeži 67
otroški varovalni zaklep..... 43
Otroški varovalni zaklepi 28
Oznake na pnevmatikah 241

P

Panoramska streha 45
Parkiranje 20, 162
Parkirni pomočnik 195
Podatki motorjev 273
Podatki vozila..... 271
Pokrov motorja 218
Položaji kontaktnega stikala 155
Položaj sedeža 47
Pomnenje delovanja..... 282
Pomoč na cesti..... 130
Pomočnik za dolge luči..... 115, 133
Pomoč pri speljevanju na vzponu 173
Potrebno delo 217
Predal pod sedežem 80
Predgretje 114
Prednje meglenke 115, 136, 229
Prednji sedeži..... 47
Prednji smerniki 229
Predrtje pnevmatike..... 250
Pregled armaturne plošče 10
Prekinitev napajanja z gorivom v potisnem hodu 159
Preklopne mizice 86
Preklop sedeža 50
Prekrivalo tovornega prostora 81
Prepoznavanje radijske frekvence (RFID)..... 285
Preproge..... 261
Prestavljanje..... 113
Preverjanja na vozilu..... 217
Preverjanje sistema..... 112
Prezračevalne šobe..... 151
Prezračevanje..... 150
Prikaz kamere..... 203
Prikazovalnik menjalnika 168
Prikazovalnik servisnih intervalov 109
Priklopniški Stabilnostni Program 214
Priklop prikolice..... 210
Prilagoditev osvetlitve instrumentov 137
Prilagodljivi regulator hitrosti 183

Priporočene tekočine in maziva 267, 271
Pritrdilna ušesca 82
Prostori za spravljanje..... 78
Prostornine 275
prtljažnik..... 137
Prtljažnik 32, 81

R

Radijski daljinski upravljalnik 22
Radio (Infotainment sistem)..... 125
REACH..... 281
Registrirane blagovne znamke... 281
Regulator hitrosti 116, 176
Rezervno kolo 250
Ročna nastavitev sedeža..... 48
Ročna zatemnitev 40
Ročna zavora..... 113, 172
Ročni menjalnik 171
Ročni način prestavljanja 169

S

Samodejna zatemnitev 40
Samodejna zaustavitev..... 115
Samodejni vklop kratkih luči 135
Samodejni vklop luči 133
Samodejno obveščanje o prometni nesreči (ACN)..... 130
Samodejno zaklepanje 28
Selektivna katalitična redukcija. . 164
Senčniki 45
Senčni rolo 45
Senzor za dež..... 116
Servisiranje 153, 264
Servisne informacije 264
Shranjevanje vozila..... 216
Simboli 4
Sistem elektronskega oddajnika... 23
Sistemi brisanja in pranja 14
Sistemi klimatske naprave..... 141
Sistemi za pomoč vozniku..... 176
Sistemi zaznavanja ovir..... 195
Sistem ogrevanja in prezračevanja 141
Sistem panoramskega pogleda. . 200
Sistem polnjenja 112
Sistem proti blokiranju koles 172
Sistem proti blokiranju koles (ABS) 113
Sistem sprednjih varnostnih blazin 64
Sistem Stop-start..... 159
Sistem stranskih varnostnih blazin 64
Sistem urejanja prtljage 82
Sistem varnostnih blazin 60
Sistem varnostnih blazin in zategovalnikov varnostnih pasov 111
Sistem za nadzor uhajanja zraka 114
Sistem za zaznavanje uhajanja zraka iz pnevmatik 243
Smerniki 110, 136
Snežne verige 245
SOS..... 130
Sovoznikov predal 78
Specifični podatki vozila 3
Speljevanje 18
Splošne informacije 210
Sporočilo..... 52
Spredaj je zaznano vozilo..... 116
Sprednji shranjevalni prostori..... 79
Stekla..... 41
Stikalo luči 132
Stranske luči..... 132
Stranski smerniki 233
Streha..... 45
Strešni nosilci..... 90
Strešni prtljažnik 90
Stropne luči 137
svetilka..... 137
Svetlobni blisk 134

Š

Škatla z varovalkami na armaturni plošči 236
Škatla z varovalkami v motornem prostoru 236
Števec dnevno prevoženih kilometrov 106
Števec prevoženih kilometrov . . . 106

T

Tečajna vrata..... 32
Tekočina za izpušne pline dizelskih motorjev..... 164
Tekočina za pranje 220
Temperatura hladilne tekočine motorja 113
Tipska ploščica 269
Tlak motornega olja 114
Tlak v pnevmatikah 242, 276
Tretja zavorna luč 233
Trotočkovni varnostni pasovi 58

U

Ultrazvočni parkirni pomočnik..... 195
Uporaba pnevmatik in koles drugih dimenzij 244
Uporaba teh navodil 3
Upravljanje z volanom..... 155
Upravna stikala na volanu 94, 95
Upravni elementi..... 94
Ura..... 98
USB vhod..... 99
Ustavite motor..... 112
Uvod 3

V

Varnostna mreža 84
Varnostne zavese 65
Varnostni pas 8
Varnostni pasovi 57
Varnost vozila..... 36
Varovala za otroke..... 67
Varovalke 235
Varovalni zaklep proti kraji (zapah) 36
Večpredstavnost..... 125
Vetrobransko steklo..... 41
Vhod zraka 153
Višinska nastavitev svetlobnega snopa žarometov 134
Vlečni drog..... 210
Vleka..... 210, 256
Vleka drugega vozila 258
Vleka prikolice 210
Vleka vozila 256
Volan..... 95
Vozne lastnosti, nasveti za vleko 210
Vozni kontrolni sistemi..... 173
Voznikov informacijski zaslon..... 117
Vpeljavanje novega vozila 155
Vrata..... 30, 32
Vrata prtljažnika..... 32
Vstopna osvetlitev 139
Vzglavniki 46
Vzvratna kamera 203
Vzvratne luči 137

Z

Zadnja meglenka 116, 136, 230
Zadnja okna 43
Zadnja vrata..... 30
Zadnje luči 230
Zadnji sedeži 53
Zagon in upravljanje..... 155
Zagon motorja 157
Zagon z zunanjim akumulatorjem 255
Zamenjava kolesa 249
Zamenjava metlice brisalca 224
Zamenjava žarnic 224
Zarosene zaslonke žarometov . . 137
Zaščita akumulatorja pred izpraznitvijo 140
Zaščita za pešce na sprednjem delu..... 194
Zavore 172, 221
Zavorna pomoč 173
Zavorna tekočina 221
Zavorna tekočina in tekočina sklopke..... 267
Zavorni sistem 112
Zimske pnevmatike 241
Zlaganje prednjega sedeža..... 50
Zložljiva ogledala 39
Zunanja ogledala..... 39
Zunanja osvetlitev 12, 132
Zunanja temperatura 98
Zunanje luči 115
Zvočna opozorila 125

Ž

Žarometi..... 132
Žarometi za vožnjo v tujini 135

www.opel.com

Copyright by Opel Automobile GmbH, Rüsselsheim, Germany.

Vse informacije, ki jih vsebuje ta priročnik, so veljavne na spodaj navedeni datum. Podjetje Opel Automobile GmbH si pridržuje pravico do sprememb v tehničnih specifikacijah, lastnostih in oblikovanju vozil, ki odstopajo od informacij v tem priročniku, kakor tudi pravico, da spremeni sam priročnik.

Izdaja: marec 2019, Opel Automobile GmbH, Rüsselsheim.

Natisnjeno na papirju, beljenemu brez klora.

ID-OVICOLSE1903-sl