OPEL ASTRA

Посібник з експлуатації

Wir leben Autos.

Зміст

Вступ 2
Коротко 5
Ключі, дверцята та вікна 22
Сидіння, підголовники 42
Зберігання 66
Прилади та органи управління 108
Освітлення 152
Клімат-контроль 168
Керування автомобілем та експлуатація 179
Догляд за автомобілем 250
Ремонт і технічне обслуговування 316
Технічні характеристики 320
Інформація для споживача 346
Покажчик 350

Вступ

Паливо	Призначення			
Моторне мастило	Клас			
	В'язкість			
Тиск повітря в шинах		Розмір шин	Передні	Задні
	Літні шини			
	Зимові шини			
Вагові характеристики				
	Допустима повна маса			
	- Власна маса, базова модель			
	= Навантаження			

Дані стосовно автомобіля

Введіть дані про ваш автомобіль на попередній сторінці, щоб до них можна було легко отримати доступ. Ці дані вказано в розділах "Технічне обслуговування та ремонт" і "Технічні характеристики", а також на маркувальній табличці.

Вступ

Ваш автомобіль є поєднанням сучасних технологій, безпеки, екологічності та економічності.

У цьому посібнику власника ви знайдете всю потрібну інформацію, яка надасть змогу керувати автомобілем безпечно та ефективно.

Переконайтеся, що ваші пасажири обізнані з можливим ризиком ДТП і травмування, які можуть стати наслідком неправильного використання автомобіля.

Ви повинні завжди дотримуватися законів і нормативних актів країни, в якій перебуваєте. Ці закони можуть відрізнятися від інформації в цьому посібнику власника.

Коли в посібнику власника йдеться про відвідання станції технічного обслуговування, ми радимо звертатися до сервіс-партнера компанії Opel. Для автомобілів, що працюють на газі ми рекомендуємо звертатися до Сервісних центрів Opel, авторизованих для ремонту газових автомобілів.

Усі сервіс-партнери Opel надають першокласне обслуговування за розумною ціною. Досвідчені механіки, які пройшли підготовку в компанії Opel, працюють відповідно до встановлених Opel інструкцій.

Набір літератури для клієнта завжди потрібно тримати під рукою в автомобілі.

Використання цього посібника

- У цьому посібнику описано всі опції та функції, доступні для цієї моделі. **Описи деяких елементів, включаючи функції відображення та меню, можуть не стосуватися вашого автомобіля (це залежить від варіанта моделі, установлених у країні норм, наявного спеціального обладнання чи аксесуарів).**
- У розділі "Короткий огляд" міститься попередній огляд.
- Зміст на початку цього посібника та в кожному розділі вказує на місце розташування інформації.
- Алфавітний вказівник надасть змогу здійснювати пошук потрібної інформації.
- У цьому посібнику власника описано автомобілі з лівостороннім керуванням. Експлуатація таких автомобілів

подібна до експлуатації автомобілів із правостороннім керуванням.

- У посібнику власника використовуються заводські позначення двигуна. Відповідні маркувальні позначення можна знайти в розділі "Технічні характеристики".
- Дані із зазначенням напрямку, наприклад ліворуч або праворуч, або вперед чи назад, завжди стосуються напрямку руху.
- Інтерфейс дисплея автомобіля може не підтримувати вашу мову.
- Повідомлення дисплея та внутрішні позначення виділені в тексті посібника **жирним** шрифтом.

Небезпека, попередження та обережно

⚠ Небезпека

Напис ⚠ **Небезпека** вказує на ризик отримання смертельної травми. Нехтування цією інформацією є небезпечним для життя.

⚠ Попередження

Напис ⚠ **Попередження** вказує на ризик нещасного випадку або травмування. Нехтування цією інформацією може призвести до травмування.

Обережно

Напис **Обережно** вказує на можливе пошкодження автомобіля. Нехтування цією інформацією може призвести до пошкодження автомобіля.

Символи

Посилання на сторінки вказані за допомогою ⇨. ⇨ "див. стор".

Ми бажаємо вам провести багато годин за приємним водінням.

Adam Opel AG

Коротко

Початкова інформація про водіння

Відмикання автомобіля

Натисніть кнопку 🔓, щоб відчинити дверцята та багажне відділення. Відкрийте дверцята, потягнувши ручки.

5-дверний хетчбек, універсал

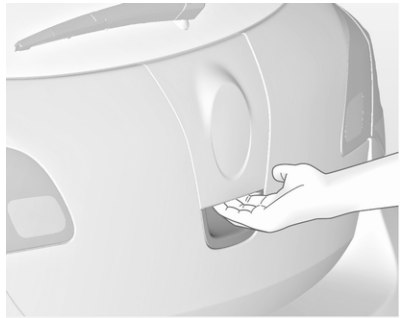

Щоб відкрити двері багажного відділення, натисніть сенсорний вимикач, розташований під емблемою фірми.

3-дверний хетчбек

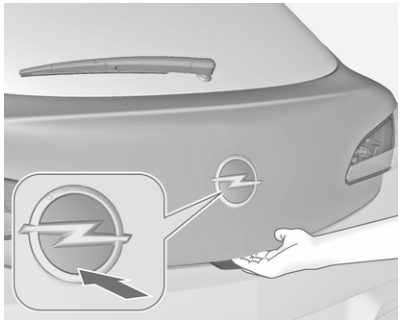

Щоб відчинити двері багажного відділення, натисніть на нижню частину фірмового логотипу.

Щоб відімкнути й відкрити двері багажного відділення, натисніть кнопку на пульті дистанційного керування. Двері салону залишаться замкненими.

4-дверний нотчбек

Натискайте кнопку на пульті дистанційного протягом щонайменше 2 секунд, після чого кришка багажника трохи прочиниться.

Пульт дистанційного керування ⇨ 23, центральний замок ⇨ 25, багажне відділення ⇨ 28.

Регулювання сидіння

Виставлення сидіння

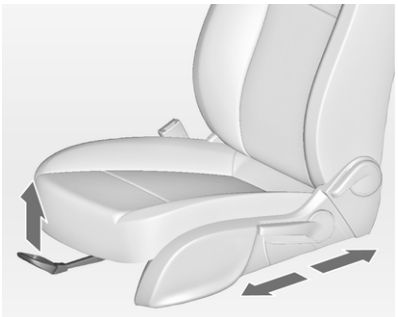

Потягніть до себе ручку, посуньте сидіння, відпустіть ручку.

Положення сидіння ⇨ 44, регулювання сидіння ⇨ 45.

⚠ Небезпека

Сідайте за кермо на відстані більше 25 см, щоб уможливити належне розкриття подушки безпеки.

Спинки сидінь

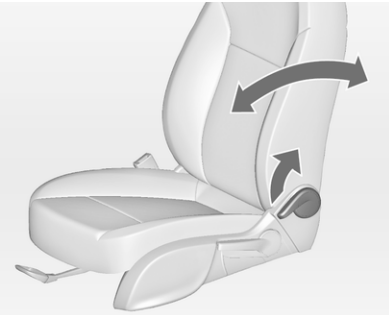

Потягніть до себе важіль, відрегулюйте нахил і відпустіть важіль. Дочекайтеся, доки сидіння зі звуком не стане на місце.

Положення сидіння ⇨ 44, регулювання сидіння ⇨ 45, складання сидінь ⇨ 47.

Висота сидіння

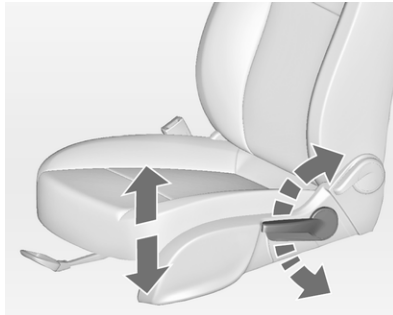

Хід накачування важеля

угору : сидіння вище
донизу : сидіння нижче

Положення сидіння ⇨ 44, регулювання сидіння ⇨ 45.

Нахил сидіння

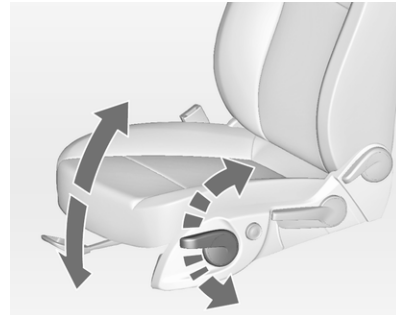

Хід накачування важеля

угору : передній кінець вище
донизу : передній кінець нижче

Положення сидіння ⇨ 44, регулювання сидіння ⇨ 45.

Регулювання сидіння з електроприводом

Регулювання перемикачем **1**:

вперед/назад	:	пересування вздовж салону
угору/донизу	:	регулювання висоти
передній край угору/донизу	:	регулювання нахилу

Регулювання перемикачем **2**:

верхній край уперед/назад	:	регулювання спинки

Регулювання сидінь з електроприводом ⇨ 49, складання сидінь ⇨ 47.

Регулювання підголівника

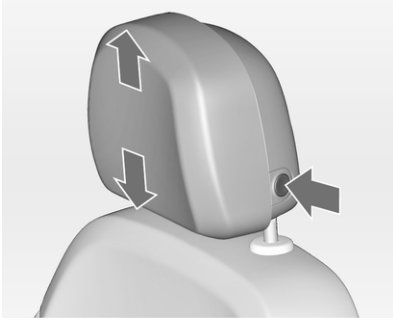

Натисніть кнопку вимикання, відрегулюйте висоту, заблокуйте повторно.

Підголівники ⇨ 42.

Пасок безпеки

Витягніть пасок безпеки та вставте в пряжку. Пасок безпеки не повинен переплітатися та має щільно прилягати до тіла. Спинка не повинна бути відхилена назад надто далеко (максимум приблизно на 25°).

Для відпускання паска натисніть червону кнопку на пряжці.

положення сидіння ⇨ 44, паски подушок безпеки ⇨ 52, система подушок безпека ⇨ 55.

Регулювання дзеркала

Внутрішнє дзеркало

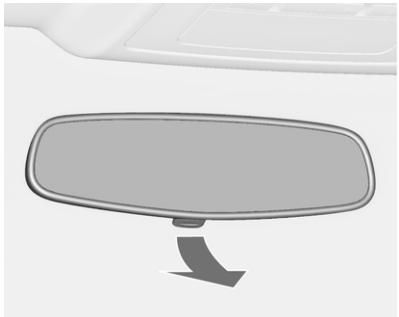

Щоб зменшити засліплювальну дію світла, поверніть важіль на зворотному боці корпусу дзеркала.

Внутрішнє дзеркало ⇨ 35, внутрішнє дзеркало із системою автоматичного зменшення засліплюючої дії світла ⇨ 35.

Зовнішні дзеркала

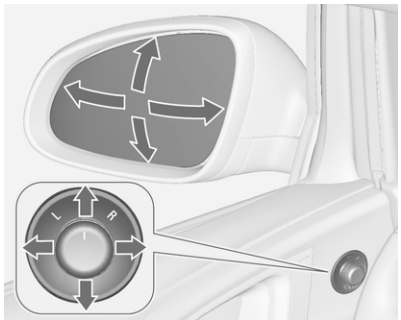

Виберіть потрібне зовнішнє дзеркало та відрегулюйте його.

Випуклі зовнішні дзеркала ⇨ 34, електричне регулювання ⇨ 34, зовнішні дзеркала, що складаються ⇨ 34, зовнішні дзеркала з підігрівом ⇨ 35.

Регулювання керма

Розблокуйте важіль, відрегулюйте кермо, потім натисніть на важіль і переконайтеся, що він повністю заблокований.

Не регулюйте кермо під час руху автомобіля та у випадку, коли воно заблоковане.

Система подушок безпеки ⇨ 55, положення запалення ⇨ 181.

Огляд панелі приладів

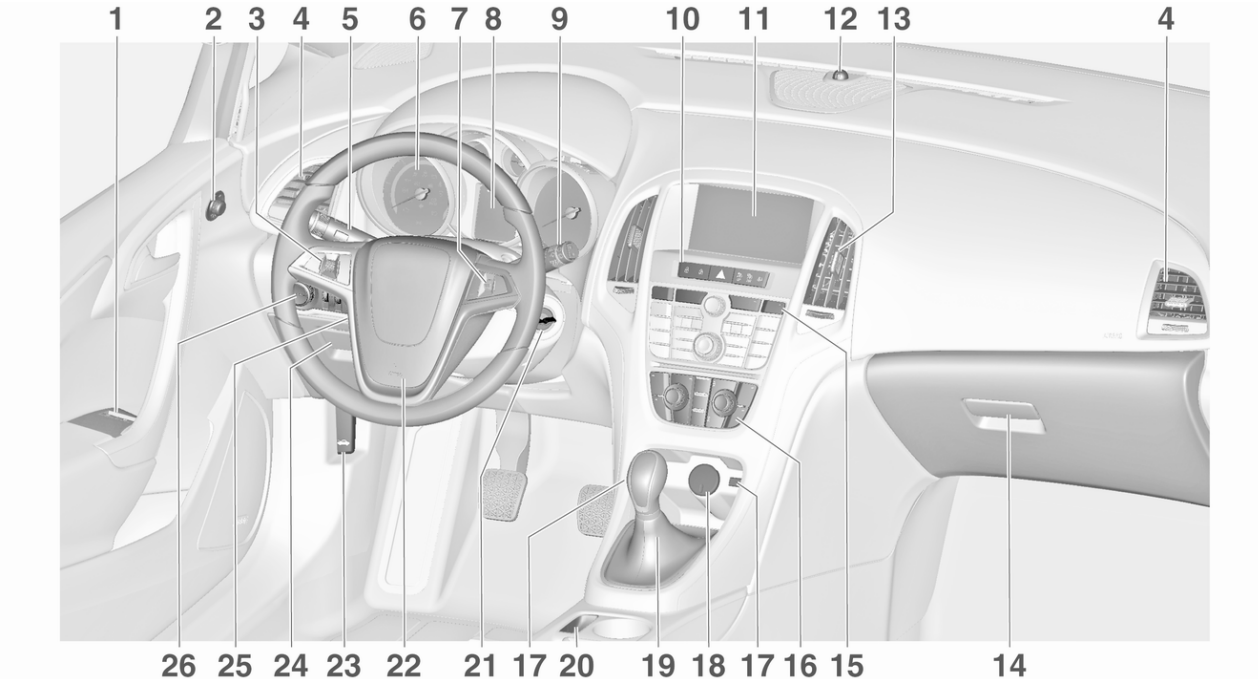

1 Вікна з електропідйомниками 36
2 Зовнішні дзеркала 34
3 Круїз-контроль 201
Обмежувач швидкості 203
Адаптивний круїз-контроль 205
Повідомлення про небезпеку зіткнення спереду 212
4 Бокові повітропроводи 176
5 Сигнали повороту та зміни смуги руху, світло фар, ближнє світло та дальнє світло, допоміжна система дальнього світла 161
Освітлення виходу 166
Ліхтарі стоянкового освітлення 162
Кнопки для інформаційного центру водія 129
6 Прилади 117
7 Засоби керування на кермі 109
8 Інформаційний центр водія 129
9 Очисник лобового скла, система омивання лобового скла, система омивання фар, задній склоочисник, система омивання заднього скла ... 110
10 Спортивний режим 198
Центральний замок 25
Засіб вибору паливного баку 118
Ліхтарі аварійної сигналізації 161
Контрольний індикатор для дезактивації подушки безпеки 123
Контрольний індикатор для паска безпеки переднього пасажира 122
Звичайний режим 198
11 Інформаційний дисплей ... 135
12 Індикатор стану системи запобігання викраденню автомобіля 31
13 Центральні повітропроводи 176
14 Бардачок 67
15 Протибуксовочна гальмівна система 195
Електронна система курсової стійкості 196
Системи допомоги під час паркування 220
Система попередження про виїзд за межі смуги руху 236
Кнопка Eco для системи стоп-старт 183
Кнопка відкривання кришки капоту 28
16 Система клімат-контролю . 168
17 Вхід AUX, вхід USB, слот для картки SD 11
18 Розетка 115

19 Важіль селектора, механічна трансмісія 191
Автоматична трансмісія ... 188
20 Електричне стоянкове гальмо 193
21 Замок запалення з блокуванням керма 181
22 Звуковий сигнал 110
Подушка безпеки водія 56
23 Важіль відчинення капота 252
24 Відділення для речей, коробка запобіжника 282
25 Регулювання керма 109
26 Вимикач світла 152
Регулювання діапазону освітлення фарами 155
Передні протитуманні фари 161
Задні протитуманні фари . 162
Підсвітка приладів 163

Зовнішнє освітлення

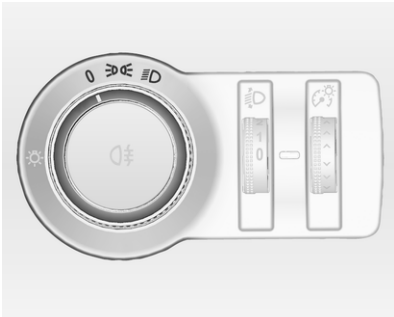

Перемикач освітлення:

0 : світло вимк.
: габаритні ліхтарі
D : ближнє світло

Автоматичне регулювання освітлення

AUTO : автоматичне керування освітленням: прилади зовнішнього освітлення вмикаються та вимикаються автоматично
: активація або дезактивація автоматичної системи освітлення
: габаритні ліхтарі
D : ближнє світло

Протитуманні фари

Кнопковий перемикач світла:

: передні протитуманні фари
: задні протитуманні фари

Освітлення ⇨ 152.

Світло фар, дальнє світло та ближнє світло

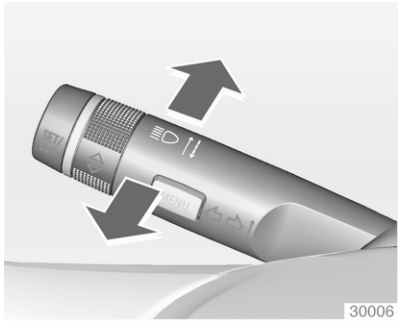

світло фар	:	потягніть важіль до себе
дальнє світло	:	натисніть важіль
ближнє світло	:	натисніть або потягніть до себе важіль

Автоматичне регулювання освітлення ⇨ 153, Дальнє світло ⇨ 154, Миготіння дальнім світлом ⇨ 155, Адаптивна система головного освітлення ⇨ 156.

Сигнали повороту та зміни смуги руху

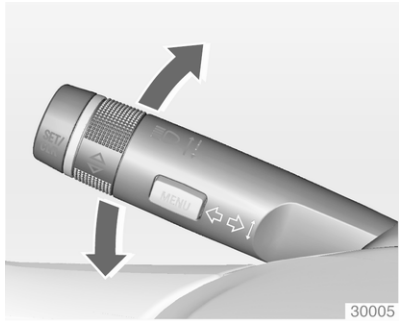

важіль угору	:	вказівник повороту праворуч
важіль униз	:	вказівник повороту ліворуч

Сигнали повороту та зміни смуги руху ⇨ 161, ліхтарі стоянкового освітлення ⇨ 162.

Ліхтарі аварійної сигналізації

Приводиться в дію за допомогою кнопки ⚠.

Ліхтарі аварійної сигналізації ⇨ 161.

Звуковий сигнал

Натисніть 📯.

Системи промивки та чищення

Очисник лобового скла

2 : швидко
1 : повільно
⊡ : очищення через установлений інтервал або автоматичне очищення в разі спрацювання датчика дощу
O : вимк.

Щоб здійснити один оберт при вимкнених очисниках скла, перемістіть важіль униз.

Очисник вітрового скла ⇨ 110, заміна щітки склоочисника ⇨ 259.

Системи промивки лобового скла та фар

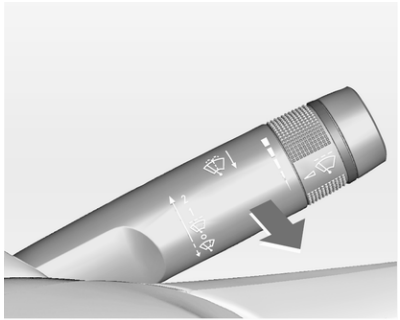

Потягніть до себе важіль.

Система промивки вітрового скла та фар ⇨ 110, рідина для промивання ⇨ 255.

Очисник заднього вікна

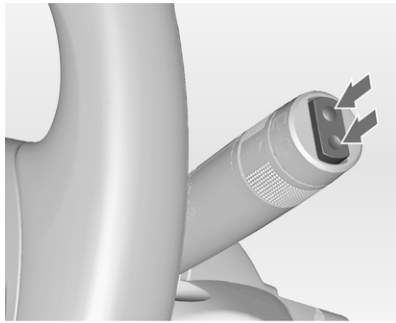

Натисніть кулісний перемикач, щоб активувати очисник заднього скла:

верхній вимикач	:	безперервна робота
нижній вимикач	:	повторно-короткочасний режим роботи
середнє положення	:	вимк.

Омивач заднього вікна

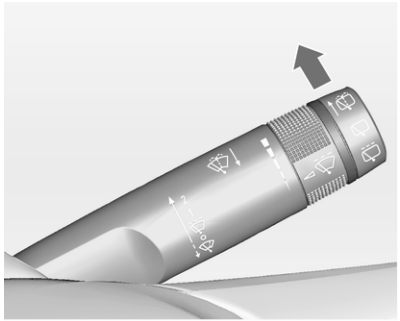

Натисніть важіль.

Рідина для промивання розпилюється на заднє скло, після чого очисник витирає її декількома рухами.

Система промивання/очищення заднього скла ⇨ 112.

Клімат-контроль

Заднє вікно з підігрівом, зовнішні дзеркала з підігрівом

Керування підігрівом здійснюється натисканням кнопки ⊞.

Підігрів заднього вікна ⇨ 38.

Система запобігання запотіванню та замерзанню вікон

Натисніть кнопку ⊞.

Установіть максимальний рівень системи керування температурою.

Охолодження ❄ вмикається.

Підігрів заднього скла ⊞ вмикається.

Система клімат-контролю ⇨ 168.

Трансмісія

Механічна трансмісія

Задній хід: коли автомобіль стоїть на місці, натиснувши педаль зчеплення, зачекайте 3 секунди, а потім натисніть кнопку розблокування на важелі селектора та ввімкніть передачу.

Якщо передача не вмикається, установіть важіль у нейтральне положення, відпустіть педаль зчеплення та натисніть її повторно; після цього повторіть вибір передачі.

Механічна трансмісія ⇨ 191.

Автоматична трансмісія

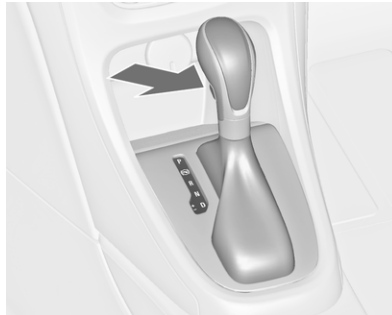

P : паркування
R : задній хід
N : нейтральне положення
D : їзда

Ручний режим: перемістіть важіль селектора з положення **D** вліво.

+ : підвищена передача
− : понижена передача

Важіль селектора можна перемістити з положення **P** лише, коли запалення ввімкнено, а педаль гальм натиснуто. Щоб увімкнути **P** чи **R**, натисніть кнопку розблокування.

Автоматична трансмісія ⇨ 188.

Запуск

Перед запуском виконайте перевірку таких компонентів

- Тиск і стан шин ⇨ 288, ⇨ 338.
- Рівень масла у двигуні та рівні рідин ⇨ 253.
- На всіх вікнах, дзеркалах, приладах зовнішнього освітлення та номерних знаках немає бруду, снігу та льоду, і вони перебувають у робочому стані.
- Правильне положення дзеркал, сидінь і пасків безпеки ⇨ 34, ⇨ 44, ⇨ 53.
- Функціонування гальм на низькій швидкості, особливо якщо гальма є вологі.

Запуск двигуна

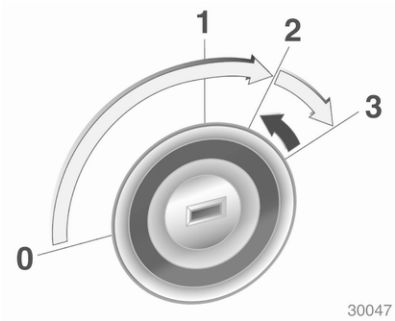

- Поверніть ключ запалення в положення **1**
- плавно поверніть кермо, щоб вимкнути систему його блокування
- активуйте зчеплення та гальма
- перемістіть важіль автоматичної трансмісії в положення **P** або **N**
- не застосовуйте педаль акселератора
- дизельні двигуни: поверніть ключ у положення **2** для попереднього прогріву і зачекайте, доки не погасне контрольний індикатор ➿
- поверніть ключ у положення **3** та відпустіть

Запуск двигуна ⇨ 182.

Система стоп-старт

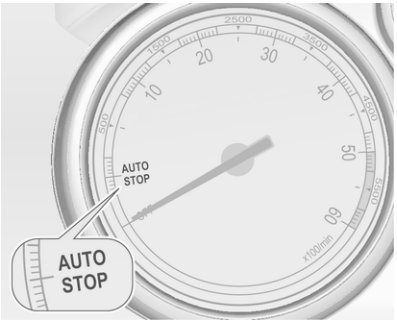

Якщо автомобіль рухається на малій швидкості або перебуває у нерухомому стані, за певних обставин, активуйте функцію Автостоп наведеним нижче способом:

- натисніть педаль зчеплення
- поставте важіль у нейтральне положення
- відпустіть педаль зчеплення

Функція Автостоп позначається стрілкою у положенні AUTOSTOP на тахометрі.

Для повторного запуску двигуна знову натисніть на педаль зчеплення.

Система стоп-старт ⇨ 183.

Паркування

- Завжди застосовуйте стоянкове гальмо. Активуйте ручне стоянкове гальмо, не натискаючи на кнопку відпускання. Застосовуйте максимальну силу на спуску чи підйомі. Одночасно натисніть ножне гальмо, щоб зменшити гальмівне зусилля.

  В автомобілях з електричним стоянковим гальмом слід витягнути вимикач Ⓟ приблизно на одну секунду.
- Заглушіть двигун. Поверніть ключ запалювання в положення 0 і вийміть його. Поверніть кермо до спрацьовування блокування.

  В автомобілях з автоматичною трансмісією ключ запалювання можна витягнути лише за умови, що важіль селектора встановлено в положення P.
- Якщо автомобіль знаходиться на рівній поверхні чи підйомі, ввімкніть першу передачу чи встановіть важіль селектора в

положення **P** перед вимкненням запалювання. На підйомі поверніть передні колеса від бордюру.

Якщо автомобіль знаходиться на спуску, ввімкніть задню передачу чи встановіть важіль селектора в положення **P** перед вимкненням запалювання. Поверніть передні колеса до бордюру.

- Зачиніть автомобіль за допомогою кнопки 🔒 на пульті дистанційного керування.

  Активуйте систему запобігання викраденню автомобіля ⇨ 31.

- Не залишайте автомобіль у місцях, де є висока ймовірність виникнення пожежі. Висока температура системи вихлопу може спричинити займання поверхні, на якій стоїть автомобіль.
- Зачиніть вікна та люк.
- Вентилятори охолодження двигуна можуть працювати після вимкнення двигуна ⇨ 252.
- Після роботи двигуна на великих обертах або з великим навантаженням, перш ніж вимкнути його, потрібно проїхати коротку відстань із невеликим навантаженням або на нейтральній передачі приблизно 30 секунд. Це допоможе уникнути пошкодження турбонагнітача.

Ключі, замки ⇨ 22, припинення експлуатації автомобіля на тривалий період часу ⇨ 251.

Ключі, дверцята та вікна

Ключі, замки **22**
Ключі 22
Паспорт автомобіля 23
Радіопульт дистанційного керування 23
Внесені в пам'ять параметри .. 24
Центральний замок 25
Автоматичне блокування 27
Замки для захисту від доступу дітей 27
Дверцята **28**
Багажне відділення 28
Безпека автомобіля **31**
Система запобігання викраденню автомобіля 31
Система запобігання викраденню автомобіля 31
Імобілайзер 33
Зовнішні дзеркала **34**
Випукла форма 34
Регулювання за допомогою електропривода 34
Складані дзеркала 34
Дзеркала з підігрівом 35
Внутрішні дзеркала **35**
Система зменшення засліплювальної дії світла вручну 35
Система автоматичного зменшення засліплюючої дії світла 35
Вікна **36**
Лобове скло 36
Вікна з ручним приводом 36
Вікна з електропідйомниками 36
Заднє вікно з підігрівом 38
Сонцезахисні козирки 38
Дах **39**
Люк 39
Скляна панель 40

Ключі, замки

Ключі

Запасні ключі

Номер ключа вказаний у паспорті автомобіля чи на знімному ярлику.

Номер ключа потрібно вказати під час замовлення запасних ключів, оскільки він є компонентом системи імобілайзера.

Замки ⇨ 312.

Кодовий номер перехідника ключа для колісних гайок вказано на картці. Його потрібно назвати, замовляючи новий перехідник ключа.

Заміна коліс ⇨ 298.

Складний ключ

Натисніть кнопку, щоб його розкласти. Щоб скласти ключ, спочатку натисніть кнопку.

Паспорт автомобіля

Паспорт автомобіля містить дані стосовно безпеки транспортного засобу, тому його потрібно тримати в безпечному місці.

Коли автомобіль потрапляє до майстерні, ці дані потрібні для виконання певних операцій.

Радіопульт дистанційного керування

Використовується для керування:

- Центральний замок
- Система запобігання викраденню автомобіля
- Системою запобігання викрадення автомобіля
- Вікна з електропідйомниками
- Люк

Радіус дії радіопульта дистанційного керування становить, приблизно, 20 метрів. Зовнішні перешкоди можуть призвести до зменшення радіуса дії. Справність пульта підтверджують ліхтарі аварійної сигналізації.

Поводьтеся з пультом обережно, захищайте його від вологи та високих температур, а також уникайте зайвого використання.

Помилка

Якщо центральний замок не працює від радіопульта дистанційного керування, причиною цього може бути:

- перевищення радіусу дії;
- низький заряд батареї;
- часте, безперервне використання пульта дистанційного керування поза радіусом дії, після чого потрібно виконати повторну синхронізацію;

- перевантаження центрального замка шляхом частого використання, надходження живлення переривається на короткий період часу;
- інтерференція радіохвиль більшої потужності від інших джерел.

Розблокування ⇨ 25.

Основні параметри

Деякі параметри можна змінити в меню **Settings (Налаштування)** на інформаційному дисплеї. Персоналізація автомобіля ⇨ 145.

Заміна батареї радіопульта дистанційного керування

Замініть батарею одразу після зменшення радіусу дії.

Акумулятори не належать до побутових відходів. Їх потрібно здати на утилізацію до відповідних приймальних пунктів.

Складний ключ

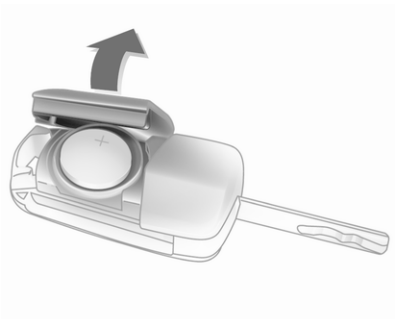

Розкладіть ключ і відчиніть блок. Замініть батарею (тип батареї CR 2032), беручи до уваги її положення під час установлення. Зачиніть блок і здійсніть синхронізацію.

Синхронізація радіопульта дистанційного керування

Після заміни батареї розблокуйте дверцята, вставивши ключ в замок запалювання. Синхронізація радіопульта дистанційного керування відбувається під час увімкнення запалювання.

Внесені в пам'ять параметри

Після того як ключ буде вийнято із вимикача запалення, для нього автоматично зберігаються перелічені нижче параметри.

- Освітлення
- Інформаційно-розважальна система
- Центральний замок
- Параметри спортивного режиму
- Параметри комфортного режиму

Налаштування автоматично застосовуються наступного разу, коли ключ із збереженими в пам’яті

налаштуваннями вставляється у вимикач запалення та повертається в положення **1** ⇨ 181.

Для цього необхідно, щоб функція **Personalization by driver (Персоналізація водієм)** була активована у особистих налаштуваннях графічного інформаційного дисплея. Цю функцію необхідно увімкнути для кожного ключа. На автомобілях, устаткованих кольоровим інформаційним дисплеєм персоналізацію вимкнути неможливо.

Персоналізація автомобіля ⇨ 145.

Центральний замок

Розблоковує та блокує дверцята, багажне відділення та кришку заливної горловини паливного баку.

Ручка на внутрішній дверній ручці розблоковує відповідні дверцята. Якщо потягнути ручку повторно, дверцята відчиняться.

Примітка
У випадку ДТП, під час якого спрацьовують подушки безпеки чи перенатягувачі пасків безпеки, автомобіль автоматично розблоковується.

Примітка
Невдовзі після розблокування дверцят за допомогою пульта дистанційного керування вони знову автоматично блокуються, якщо не було відкриті.

Розблокування

Натисніть кнопку 🔓.

Можна вибрати один із двох параметрів:

- Щоб розблокувати дверцята водія, багажне відділення та кришку горловини паливного баку, натисніть кнопку 🔓 один раз. Щоб розблокувати всі дверцята, натисніть двічі кнопку 🔓

  або

- натисніть кнопку 🔓 один раз, щоб розблокувати всі дверцята, багажне відділення та кришку горловини паливного бака

Цей параметр можна змінити в меню **Settings (Налаштування)** на інформаційному дисплеї. Персоналізація автомобіля ⇨ 145.

Параметр можна зберегти для ключа, що використовується. Внесені в пам'ять параметри ⇨ 24.

Відімкнення та замкнення дверей багажного відділення ⇨ 28.

Блокування

Зачинення дверцят, багажного відділення та кришки заливної горловини паливного баку.

Натисніть кнопку 🔒.

Якщо дверцята водія зачинені неправильно, центральний замок не працюватиме.

Кнопки центрального замка

Замикають та відмикають усі дверцята, багажне відділення та кришку заливної горловини паливного баку зсередини пасажирського салону.

Натисніть кнопку 🔒, щоб заблокувати.

Натисніть кнопку 🔓, щоб розблокувати.

Несправність радіопульта системи дистанційного керування

Відмикання

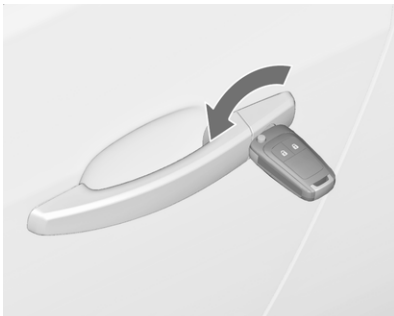

Відімкніть вручну дверцята водія за допомогою ключа. Щоб відімкнути решту дверцят, багажне відділення та кришку горловини паливного бака, увімкніть запалювання й натисніть кнопку центрального замка 🔓. Система захисту автомобіля від викрадення вимикається після ввімкнення запалювання.

Блокування

Заблокуйте вручну водійські дверцята за допомогою ключа.

Несправність системи центрального замка

Розблокування

Розблокуйте вручну водійські дверцята за допомогою ключа. Інші дверцята можна відчинити, двічі потягнувши внутрішню дверну ручку. Багажне відділення та кришку заливної горловини паливного баку відчинити не можна. Щоб вимкнути систему запобігання викраденню автомобіля, увімкніть систему запалювання ⇨ 31.

Блокування

Натисніть кнопки дверного замка всіх дверцят, за винятком водійських. Після цього зачиніть водійські дверцята та заблокуйте їх ззовні за допомогою ключа. Кришка заливної горловини паливного баку та багажне відділення не замикаються.

Автоматичне блокування

Цю функцію безпеки можна встановити на автоматичне блокування всіх дверцят, багажного відділення та кришки горловини паливного бака відразу після досягнення автомобілем певної швидкості.

Окрім цього можна налаштувати систему таким чином, щоб дверцята водія або усі дверцята відмикалися після вимкнення запалення та витягнення ключа запалення із замка (МКПП) або при пересуванні важеля перемикання передач в положення **P** (АКПП).

Параметри можна змінити в меню **Settings (Налаштування)** на інформаційному дисплеї. Персоналізація автомобіля ⇨ 145.

Параметри можна зберегти для ключа, який використовується ⇨ 24.

Замки для захисту від доступу дітей

⚠ Попередження

Використовуйте замки для захисту від доступу дітей завжди, коли діти займають задні сидіння.

Ключем або викруткою, яка підходить для цього, поверніть замок для захисту від доступу дітей у задніх дверцятах у горизонтальне положення. Дверцята не можна відчинити зсередини.

Щоб відчинити дверцята, поверніть замок для захисту від доступу дітей у вертикальне положення.

Дверцята

Багажне відділення

Двері багажного відділення

Відкривання
5-дверний хетчбек

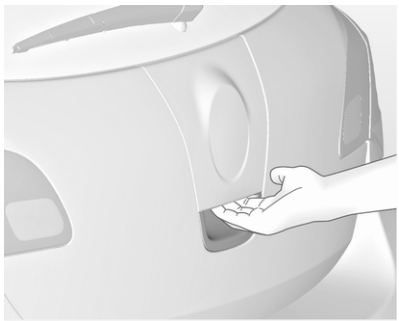

Відімкніть двері багажного відділення і відчиніть їх, натиснувши сенсорний вимикач, розташований під емблемою фірми.

3-дверний хетчбек

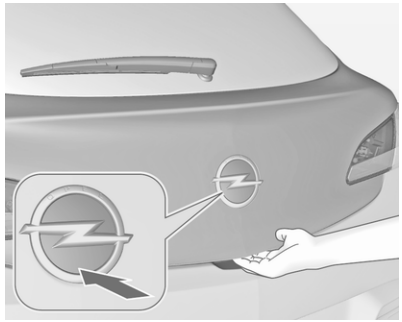

Натисніть кнопку на ДК радіо або ж натисніть на фірмовий логотип у нижній половині, щоб відімкнути і відчинити двері багажного відділення.

Кнопкою можна відчинити двері багажного відділення, навіть якщо дверцята залишаються зачиненими.

Універсал
Після розблокування натисніть сенсорний перемикач під молдингом та відчиніть багажник.

Центральний замок ⇨ 25.

4-дверний нотчбек

Щоб відімкнути кришку багажника, натискайте кнопку на пульті дистанційного керування протягом щонайменше 2 секунд. Щоб відкрити її зсередини салону, натисніть кнопку на центральній консолі, після чого кришка багажника трохи прочиниться.

Капот не відчиняється натисненням кнопки на центральній консолі, якщо двері замкнено центральною системою.

Зачинення

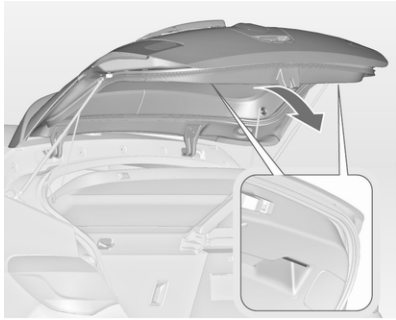

Використовуйте одну із зовнішніх ручок.

Не натискайте на сенсорний вимикач чи емблему під час закривання дверей багажного відділення, оскільки внаслідок цього вони знову відімкнуться.

Центральний замок ⇨ 25.

Загальні поради щодо використання багажника

⚠ Небезпека

Забороняється рухатися з відчиненими або нещільно зачиненими дверима багажного відділення, наприклад, під час транспортування громіздких предметів, оскільки токсичні вихлопні гази, які неможливо ідентифікувати візуально чи по запаху, можуть потрапити в автомобіль. Це може призвести до втрати свідомості або смерті.

Обережно

Перед тим, як відкрити багажник, перевірте чи немає над ним перешкод (наприклад, підйомних дверей гаража), щоб уникнути його пошкодження. Завжди перевіряйте зони над та позаду багажника на наявність перешкод.

Примітка

Установлення аксесуарів певної ваги на багажник може негативно вплинути на його здатність залишатися відчиненим.

Безпека автомобіля

Система запобігання викраденню автомобіля

⚠ Попередження

Не використовуйте систему, якщо в автомобілі є люди! Дверцята не можна розблокувати зсередини.

Система блокує всі дверцята. Усі дверцята мають бути зачиненими, інакше систему не можна буде активувати.

Якщо запалення було ввімкнуто, дверцята водія потрібно відчинити та зачинити один раз, щоб в автомобілі активувалася система запобігання викраденню.

Внаслідок відчинення автомобіля відключається механічна система запобігання викраденню автомобіля. Це неможливо з центральною блокувальною кнопкою.

Активування

Натисніть 🔒 на радіопульті дистанційного керування двічі протягом 15 секунд.

Система запобігання викраденню автомобіля

Система запобігання викраденню автомобіля поєднана із системою блокування автомобіля.

Вона контролює:

- дверцята, багажник, капот;
- пасажирське відділення, у тому числі багажник;
- нахил автомобіля, наприклад, якщо він піднятий;
- система запалення.

Активація

- Активується автоматично через 30 секунд після зачинення автомобіля (ініціалізація системи)
- Безпосередньо натисканням 🔒 на пульті дистанційного керування після зачинення

Примітка

Зміни в салоні автомобіля, зокрема, використання чохлів і відчинення вікон або люка, можуть погіршити функціонування системи моніторингу пасажирського відділення.

Активація без моніторингу пасажирського відділення та нахилу автомобіля

Вимикайте функцію моніторингу пасажирського відділення та нахилу автомобіля у випадках, коли в автомобілі залишаються тварини. Інакше високооб'ємні ультразвукові сигнали або рух тварини можуть спричинити спрацювання сигналізації. Вимикайте цю функцію також у випадках, коли автомобіль перебуває на поромі чи потязі.

1. Зачиніть багажник, капот, вікна та люк.
2. Натисніть кнопку . Індикатор у кнопці світиться не більше 10 хвилин.
3. Зачиніть дверцята.
4. Активуйте систему запобігання викраденню автомобіля.

У центрі інформації водія відображається повідомлення про стан системи.

Індикатор стану

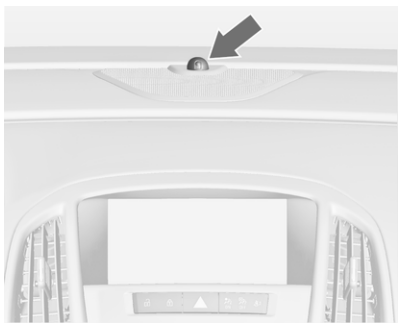

Індикатор стану вмонтовано в датчик на верхній частині панелі приладів.

Стан під час перших 30 секунд після активації системи запобігання викраденню автомобіля:

Індикатор загорається	:	перевірка, уповільнення спрацювання.
Індикатор швидко мигає	:	дверцята, багажник або капот зачинені не повністю або сталася помилка системи.

Стан після спрацювання системи:

Індикатор мигає повільно	:	система працює.

У випадку виникнення несправностей зверніться по допомогу до майстерні.

Дезактивація

Якщо автомобіль розблоковано, система запобігання викраденню автомобіля вимикається.

Аварійний сигнал

У разі спрацювання аварійний сигнал звучить через звуковий сигналізатор із живленням від окремої батареї, одночасно з цим миготять аварійні ліхтарі. Кількість і тривалість аварійних сигналів визначені законодавством.

Аварійний сигнал можна вимкнути натисканням будь-якої кнопки на радіопульті дистанційного керування чи ввімкненням запалення.

Систему запобігання викраденню автомобіля можна дезактивувати лише натисканням кнопки 🔓 чи ввімкненням запалення.

Сигналізація, що спрацювала, якщо вона не була вимкнена водієм, буде позначатися ліхтарями аварійної сигналізації. Наступного разу при відмиканні автомобіля за допомогою радіопульта дистанційного керування вони тричі блимнуть з короткими інтервалами. Окрім цього, після ввімкнення запалювання у центрі інформації водія відобразиться попереджувальне повідомлення або ж попереджувальний код.

Повідомлення автомобіля ⇨ 138.

Імобілайзер

Систему встановлено у вимикач запалення. Вона перевіряє, чи може автомобіль запуститися за допомогою ключа, що використовується.

Імобілайзер активується автоматично після того, як ключ буде вийнято із вимикача запалення.

Якщо під час вмикання запалення мигає контрольний індикатор 🔒, це свідчить про наявність несправності в системі; двигун не можна запустити. Вимкніть систему запалення, а потім повторіть спробу запуску.

Якщо контрольний індикатор продовжує мигати, спробуйте запустити двигун із використанням запасного ключа та зверніться по допомогу до майстерні.

Примітка

Імобілайзер не блокує дверцята. Ви повинні завжди блокувати автомобіль після виходу з нього та вмикати систему запобігання викраденню ⇨ 25, ⇨ 31.

Контрольний індикатор 🔒 ⇨ 128.

Зовнішні дзеркала

Випукла форма

Випукле зовнішнє дзеркало містить асферичну поверхню і зменшує ділянки, закриті від водія. Завдяки формі дзеркала об'єкти відображаються меншими, що впливатиме на здатність коректно оцінювати відстані.

Регулювання за допомогою електропривода

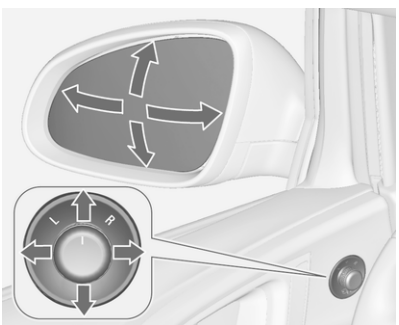

Виберіть потрібне зовнішнє дзеркало, повернувши регулятор вліво (L) чи вправо (R). Потім поверніть регулятор, щоб відрегулювати дзеркало.

У положенні 0 не можна вибрати жодне дзеркало.

Складані дзеркала

Задля безпеки пішоходів зовнішні дзеркала змінюють своє звичайне положення, автоматично повертаючись назовні від значного удару. Змінюйте положення дзеркал, злегка натискаючи його корпус.

Електричне складання

Поверніть регулятор до 0, потім натисніть регулятор униз. Обидва зовнішніх дзеркала буде складено.

Повторно натисніть регулятор униз - обидва зовнішніх дзеркала повернуться у початкове положення.

Якщо електрокероване дзеркало витягується вручну, то після натискання регулятора вниз електропривід витягне лише інше дзеркало.

Дзеркала з підігрівом

Керується натисканням кнопки ⊞.

Підігрів функціонує, коли працює двигун, і вимикається автоматично через короткий проміжок часу.

Внутрішні дзеркала

Система зменшення засліплювальної дії світла вручну

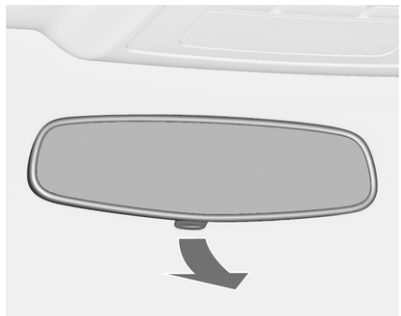

Щоб зменшити засліплювальну дію світла, поверніть важіль на зворотному боці корпусу дзеркала.

Система автоматичного зменшення засліплюючої дії світла

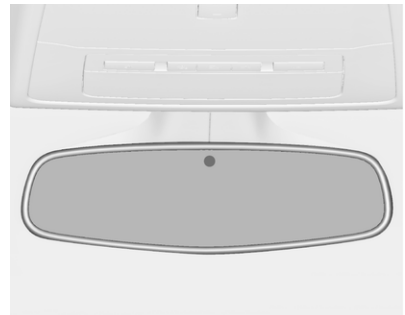

Засліплююча дія світла від автомобілів, які рухаються позаду, вночі автоматично знижується.

Вікна

Лобове скло

Лобове скло з ультрафіолетовим фільтром

Лобове скло з ультрафіолетовим фільтром має покриття, яке відбиває сонячні промені. Сигнали даних, наприклад, зі станцій контролю на платних дорогах, можуть також відбиватися.

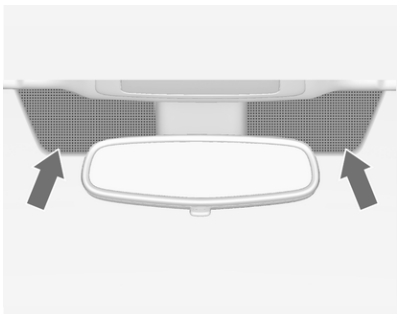

Відмічені ділянки на лобовому склі не оброблені покриттям. Пристрої для електронного запису інформації та оплати платежів мають бути розташовані у цих ділянках. Інакше можуть виникнути збої з записом даних.

Наліпки на лобовому склі

У зоні внутрішнього дзеркала на лобове скло забороняється наклеювати такі наліпки, як талон на проїзд по платній дорозі та інші подібні до нього. Інакше зона розпізнавання датчика та ділянка огляду камери у корпусі дзеркала може бути обмежена.

Вікна з ручним приводом

Вікна у дверцятах можна відчинити чи зачинити за допомогою регуляторів склопідйомників.

Вікна з електропідйомниками

⚠ Попередження

Будьте обережні під час користування вікнами з електропідйомниками. Існує ризик отримання травми, особливо це стосується дітей.

Якщо на задньому сидінні є діти, ввімкніть систему захисту від дітей для вікон з електропідйомниками.

Уважно стежте за вікнами під час їх зачинення. Переконайтеся, що нічого не застрягло в них під час руху.

Увімкніть запалювання для використання вікон із електропідйомниками. Примусове відключення живлення ⇨ 181.

Використовуйте перемикач для відповідного вікна, натискаючи, щоб відчинити, чи тягнучи до себе, щоб зачинити.

Плавне піднімання чи опускання до першого фіксатора: вікно рухається вниз або вгору, поки застосовується перемикач.

Піднімання чи опускання до другого фіксатора, а потім відпускання: вікно рухається угору чи вниз автоматично при ввімкненій функції безпеки. Щоб зупинити рух, потягніть перемикач один раз у тому ж напрямку.

Функція безпеки

Якщо під час автоматичного зачинення скло зустрічає опір всередині вікна, рух відразу зупиняється та повторно відчиняється.

Вимкнення функції безпеки

При ускладненому зачиненні через мороз чи подібні перешкоди увімкніть запалювання, потягніть вимикач до першого положення і утримуйте його в цьому положенні. Вікно рухається вгору без активації функції безпеки. Щоб зупинити рух, відпустіть перемикач.

Система захисту від дітей для задніх вікон

Натисніть перемикач ⊠, щоб дезактивувати електропідйомники задніх вікон, після чого засвітиться індикатор. Щоб активувати електропідйомники, повторно натисніть ⊠.

Керування вікнами ззовні

Керування вікнами можна здійснювати дистанційно ззовні автомобіля.

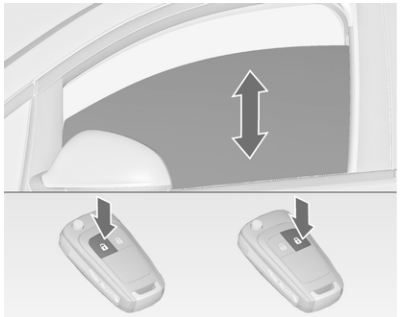

Натисніть і утримуйте кнопку 🔓, щоб відкрити вікна.

Натисніть і утримуйте кнопку 🔒, щоб закрити вікна.

Відпустіть кнопку, щоб зупинити рух вікна.

Якщо вікна повністю відчинені чи зачинені, ліхтарі аварійної сигналізації блимнуть двічі.

Перевантаження

Якщо вікна часто відчиняються чи зачиняються протягом коротких інтервалів часу, вони відключаються на деякий час.

Ініціалізація електропідйомників вікон

Якщо вікна не можна зачинити автоматично (наприклад, після відключення акумуляторної батареї автомобіля), в інформаційному центрі водія відображається повідомлення з попередженням або код попередження.

Повідомлення автомобіля ⇨ 138.

Активуйте електронну систему автомобіля таким чином:

1. Зачиніть дверцята.
2. Увімкніть запалювання.
3. Потягніть перемикач і не відпускайте, доки вікно не закриється, після чого утримуйте перемикач ще протягом 2 секунд.
4. Повторіть цей крок для кожного вікна.

Заднє вікно з підігрівом

Керується натисканням кнопки ⧈.

Підігрів функціонує, коли працює двигун, і вимикається автоматично через короткий проміжок часу.

Сонцезахисні козирки

Сонцезахисні козирки можна скласти чи повернути на бік, щоб запобігти засліпленню.

Якщо в сонцезахисні козирки вмонтовано дзеркальця, їх кришки повинні бути зачинені під час водіння.

Тримач візитних карток розміщено на зворотній стороні сонцезахисного козирка.

Дах

Люк

⚠ Попередження

Будьте обережні під час користування люком. Існує ризик отримання травм, зокрема для дітей.

Уважно стежте за рухомими деталями під час користування ними. Переконайтеся, що нічого не перешкоджає їх руху.

Увімкніть запалення для використання люка.

Відкриття та зачинення

Злегка натисніть або до першого фіксатора: люк відчиняється чи зачиняється з активованою функцією безпеки, доки використовується перемикач.

Сильніше натисніть або до другого фіксатора, після чого відпустіть перемикач: люк відчиняється чи зачиняється автоматично з активованою функцією безпеки. Щоб зупинити рух люка, натисніть перемикач ще раз.

Підняття чи зачинення

Натисніть ⌓ або ⌓: люк автоматично піднімається чи зачиняється з активованою функцією безпеки.

Якщо люк піднято, його можна відчинити натисканням на ⌓.

Штора

Штора керується вручну.

Штора зачиняється чи відчиняється ковзанням. Коли люк відчинений, штора завжди відчинена.

Загальні поради

Функція безпеки

Якщо під час автоматичного зачинення люк наштовхується на опір, його рух відразу припиняється, після чого люк відкривається.

Вимкнення функції безпеки

Якщо під час зачинення виникають проблеми через мороз і т. ін., утримуйте перемикач ⌓ натиснутим до другого фіксатора. Функція безпеки вимкнеться, і люк закриється. Щоб зупинити рух, відпустіть перемикач.

Зачинення люка ззовні

Керування люком можна здійснювати дистанційно ззовні автомобіля.

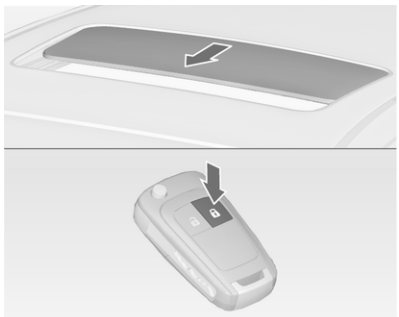

Натисніть і утримуйте кнопку ⌓, щоб закрити люк.

Відпустіть кнопку, щоб зупинити рух.

Ініціалізація після переривання живлення

Після переривання живлення керування даховим люком може бути обмежене. Проведіть ініціалізацію системи в автомайстерні.

Скляна панель

Панорамний дах

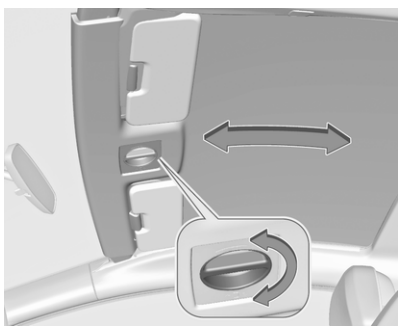

Поверніть рукоятку та приведіть кришку люка у необхідне положення.

Кришка люка фіксується в обраному положенні після відпущення рукоятки.

Примітка
Перед переміщенням панелі даху закрийте сонцезахисні козирки.

Сидіння, підголовники

Підголівники **42**
Активні підголівники 43
Передні сидіння **44**
Положення сидіння 44
Регулювання сидінь 45
Складання сидінь 47
Регулювання сидіння з електроприводом 49
Підлокітник 51
Підігрів сидінь 51
Задні сидіння **52**
Підлокітник 52
Паски безпеки **52**
Пасок безпеки з кріпленням в трьох точках 53
Система подушок безпеки **55**
Система фронтальних подушок безпеки 56
Система бокових подушок безпеки 57
Система надувних шторок безпеки 58
Дезактивація подушок безпеки 58
Системи безпеки для дітей **60**
Місця встановлення системи безпеки для дітей 62
Системи безпеки для дітей ISOFIX 65
Отвори кріплення Top-tether . . 65

Підголівники

Положення

⚠ Попередження

Їздіть лише зі встановленим у правильне положення підголівником.

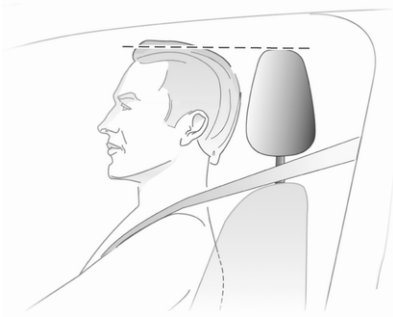

Верхня частина підголівників повинна знаходитися на рівні маківки. Якщо це неможливо, для дуже високих людей установіть

підголівники в максимально високе положення, а для низьких людей – у найнижче.

Регулювання

Підголівники на передніх сидіннях

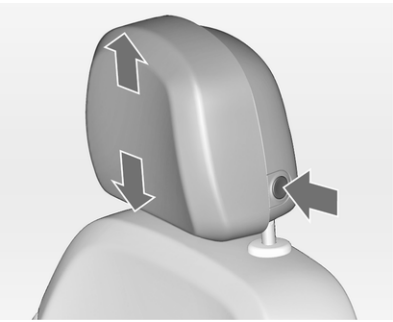

Регулювання довжини
Натисніть кнопку вимикання, відрегулюйте висоту, заблокуйте повторно.

Регулювання положення по горизонталі

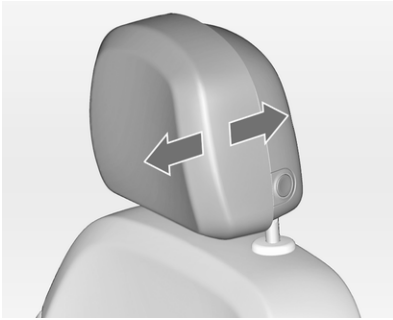

Щоб відрегулювати у горизонтальному напрямку, потягніть за підголівник вперед. Він фіксується у декількох положеннях.

Щоб повернути підголівник у крайнє заднє положення, потягніть його вперед до упору та відпустіть.

Підголівники на задніх сидіннях

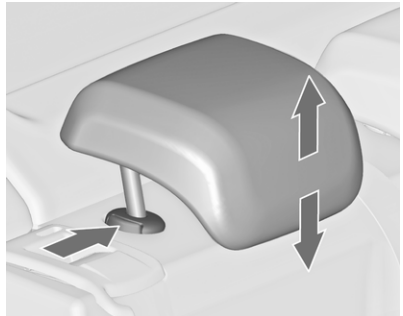

Регулювання довжини
Потягніть підголівник угору чи натисніть пристрій захоплення, щоб розблокувати, та натисніть підголівник донизу.

Усунення
Натисніть обидва затискачі, потягніть підголівник угору та зніміть.

Активні підголівники

У випадку зіткнення з автомобілем, що рухається ззаду, передня частина активних підголівників

нахиляється вперед під незначним кутом. Таким чином забезпечується більш ефективна підтримка голови, завдяки чому знижується ризик отримання "хлистової" травми хребта.

Примітка
Ухвалені аксесуари дозволяється приєднувати лише за умови, що сидіння не використовується.

Передні сидіння

Положення сидіння

⚠ Попередження
Рухайтеся лише з правильно відрегульованими сидіннями.

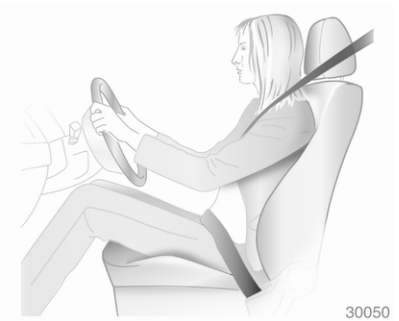

- Сідайте на сидіння, максимально притискаючи тіло до спинки. Відрегулюйте відстань між сидінням і педалями таким чином, щоб під час натискання на педалі ваші ноги були злегка підігнуті. Посуньте сидіння пасажира якомога далі назад.
- Сідайте на сидіння, максимально притискаючи плечі до спинки. Установіть спинку так, щоб ви могли легко дістати кермо злегка зігнутими руками. Намагайтеся не відривати плечі від спинки сидіння під час обертання керма. Не відхиляйте спинку надто далеко назад. Рекомендоване максимальне відхилення становить приблизно 25°.
- Відрегулюйте кермо ⇨ 109.
- Установіть сидіння настільки високо, щоб мати чіткий огляд з усіх сторін і всіх приладів відображення. Між головою та стелею має бути проміжок мінімум в одну руку. Стегна повинні вільно розташовуватися на сидінні, не втискаючись у нього.
- Відрегулюйте підголівник ⇨ 42.
- Відрегулюйте довжину паска безпеки ⇨ 53.

- Відрегулюйте підтримку стегон таким чином, щоб між краєм сидіння та коліном залишився простір приблизно у два пальці.
- Відрегулюйте поперекову опору, щоб вона підтримувала природну форму хребта.

Регулювання сидінь

⚠ Небезпека

Сідайте за кермо на відстані більше 25 см, щоб уможливити належне розкриття подушки безпеки.

⚠ Попередження

Забороняється регулювати сидіння під час руху, оскільки вони можуть рухатися неконтрольовано.

⚠ Попередження

Ніколи не зберігайте жодні предмети під сидіннями.

Керуйте автомобілем тільки із зафіксованими сидіннями та спинками.

Виставлення сидіння

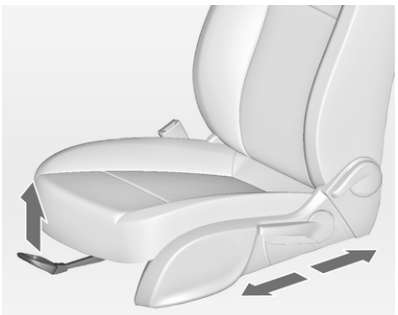

Потягніть до себе ручку, посуньте сидіння, відпустіть ручку.

Спинки сидінь

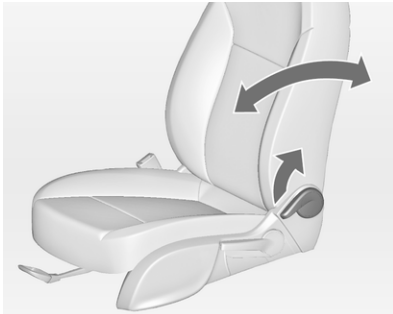

Потягніть до себе важіль, відрегулюйте нахил і відпустіть важіль. Зачекайте, доки спинка сидіння зі звуком не стане на місце.

Висота сидіння

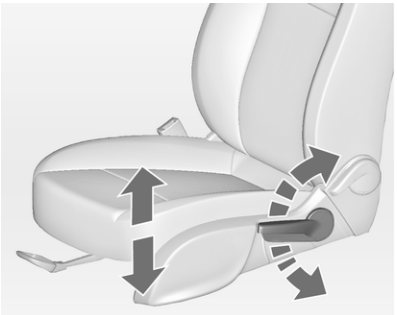

Хід накачування важеля

угору : сидіння вище
донизу : сидіння нижче

Нахил сидіння

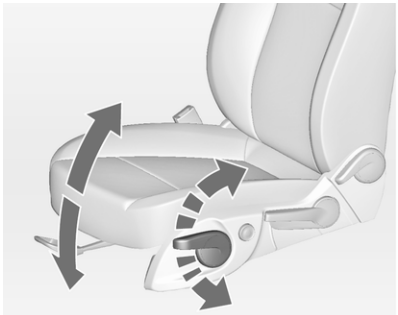

Хід накачування важеля

угору : передній кінець вище
донизу : передній кінець нижче

Поперекова опора

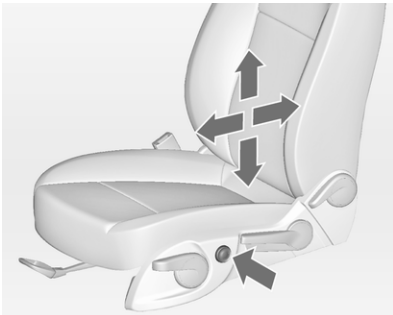

Щоб відрегулювати поперекову опору відповідно до власних потреб, скористайтеся перемикачем з можливістю виконання регулювання в чотирьох напрямках.

Пересування опори вгору та вниз: натисніть перемикач угору чи вниз.

Збільшення та зменшення опори: натисніть перемикач уперед або назад.

Регульована опора стегон

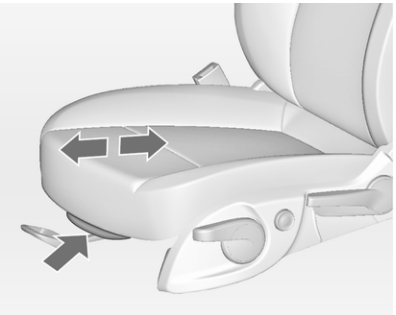

Потягніть важіль і посуньте опору стегон.

Бокова подушка, версія OPC

Відрегулюйте ширину сидіння та спинки згідно з вашими особистими уподобаннями за допомогою елементів керування.

Скористайтесь переднім перемикачем для зміни ширини сидіння.

Для зміни ширини спинки сидіння скористайтеся заднім перемикачем.

Складання сидінь

Обережно

Коли сидіння знаходиться у найвищому положенні, натисніть на підголівники вниз і підніміть сонцезахисні козирки перед складанням спинки вперед.

Складання сидінь, регульованих вручну

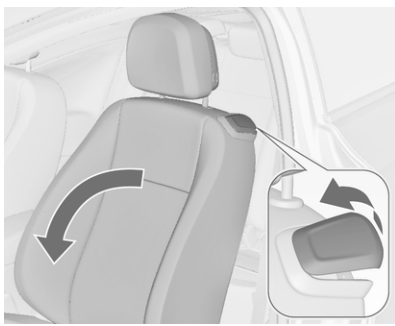

Підніміть важіль відпускання та опустіть спинку вперед. Посуньте сидіння вперед.

Щоб розкласти сидіння, посуньте його назад. Посуньте спинку сидіння, долаючи спротив, у вертикальне положення та зафіксуйте її.

Функція пам'яті дозволяє сидінню фіксуватися у вихідному положенні.

Не натискайте на важіль нахилу спинки, коли спинка нахилена вперед.

В автомобілях із панорамним дахом: щоб нахилити спинку сидіння вперед, натисніть підголівники вниз і підніміть сонцезахисні козирки.

На ілюстрації зображено роблокувальний важіль сидіння OPC.

⚠ Небезпека

Приведіть спинки у вертикальне положення перед складанням, щоб уникнути травмування.

Складання сидінь з електроприводом

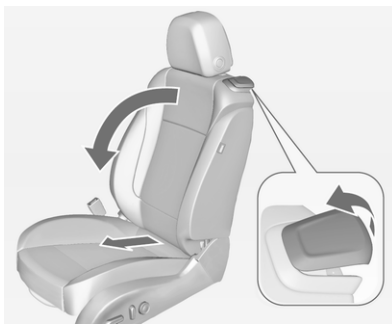

Підніміть важіль відпускання та опустіть спинку вперед. Сидіння автоматично посунеться вперед до кінця.

Щоб розкласти сидіння, підніміть спинку сидіння у вертикальне положення й зафіксуйте її. Сидіння автоматично посунеться назад у вихідне положення.

Якщо підголівник складеної спинки чіпляється за верхній край рами лобового скла, піднімайте спинку, коли сидіння вже трохи посунеться назад ⇨ 49.

Функція безпеки

Якщо сидіння з електроприводом під час руху вперед або назад зустрічає опір, рух одразу припиняється, і сидіння повертається у вихідне положення.

Перевантаження

Якщо пристрій складання сидіння електрично перевантажений, живлення автоматично припиняється на короткий час.

Регулювання сидіння з електроприводом

⚠ Попередження

Під час регулювання сидінь з електроприводом будьте дуже обережними. Існує ризик отримання травми, особливо це стосується дітей. Деякі предмети можуть застрягти.

Уважно стежте за сидіннями під час їх регулювання. Пасажири автомобіля повинні бути проінформовані відповідним чином.

Поздовжнє положення сидіння

Пересувайте перемикач уперед/назад.

Висота сидіння

Пересувайте перемикач догори/донизу.

Нахил сидіння

Пересувайте передню частину перемикача вгору/вниз.

Спинки сидінь

Поверніть перемикач уперед/назад.

Поперекова опора

Щоб відрегулювати поперекову опору відповідно до власних потреб, скористайтеся перемикачем з можливістю виконання регулювання в чотирьох напрямках.

Пересування опори вгору та вниз: натисніть перемикач угору чи вниз.

Збільшення та зменшення опори: натисніть перемикач уперед або назад.

Регульована опора стегон

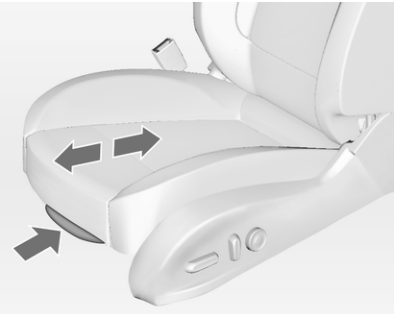

Потягніть важіль і посуньте опору стегон.

Перевантаження

Якщо параметр сидіння перевантажується електрикою, живлення автоматично припиняється на короткий період часу.

Підлокітник

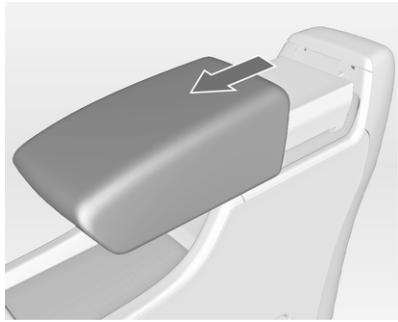

Підлокітник можна перемістити вперед на 10 см. Під підлокітником є відсік для речей.

Відділення в підлокітнику ⇨ 68.

Підігрів сидінь

Відрегулюйте підігрів до потрібного параметра натисканням кнопки для відповідного сидіння один або декілька разів. Контрольний індикатор у кнопці вказує параметр.

Людям із чутливою шкірою не рекомендується використовувати найвищий рівень підігріву протягом тривалого періоду.

Підігрів сидінь працює при увімкненому двигуні, а також під час дії функції Autostop.

Система стоп-старт ⇨ 183.

Задні сидіння

Підлокітник

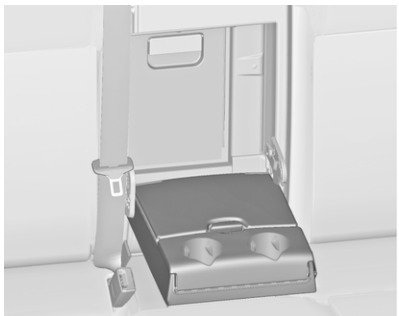

Складіть підлокітник. Підлокітник містить тримачі для стаканів і відділення для зберігання.

Паски безпеки

Паски блокуються під час різкого прискорення чи уповільнення руху автомобіля з метою утримування пасажирів у безпечному положенні. Тому ризик отримання травми значно знижується.

⚠ Попередження

Перед кожною поїздкою пристібайте паски безпеки.

У випадку ДТП особи, які не користуються пасками безпеки, наражають на небезпеку як себе, так і інших пасажирів автомобіля.

Паски безпеки призначені для використання лише однією людиною одночасно. Система безпеки для дітей ⇨ 60.

Періодично перевіряйте всі частини системи пасків безпеки на предмет пошкодження та правильності функціонування.

Пошкоджені компоненти потрібно замінити. Після ДТП паски та їх переднатягувачі потрібно замінити в майстерні.

⚠ Попередження

Отвори у спинках сидінь OPC не призначені для кріплення чи проведення жодних додаткових ременів кріплення.

Примітка
Переконайтеся, що паски не пошкоджені взуттям або предметами з гострими кінцями чи не застрягли. Не допускайте потрапляння бруду в натягувачі пасків безпеки.

Система нагадування про непристебнутий пасок безпеки

Передні сидіння устатковані нагадувачем ременя безпеки, який для сидіння водія має вигляд контрольного індикатора у тахометрі ⇨ 122 і для сидіння пасажира - на центральній консолі ⇨ 120.

Обмежувач сили пасків

На передніх сидіннях навантаження на тіло зменшено завдяки поступовому відпусканню паска під час зіткнення.

Переднатягувачі пасків

У випадку лобового зіткнення чи зіткнення з автомобілем, який рухається ззаду, паски на передньому сидінні обтягуються.

⚠ Попередження

Неправильне поводження з пасками безпеки (наприклад, зняття чи налаштування) може призвести до активації переднатягувачів.

Про розгортання переднатягувачів пасків безпеки свідчить постійне світло контрольного індикатора ⇨ 122.

Переднатягувачі, що спрацювали, потрібно замінити в майстерні. Переднатягувачі пасків безпеки можуть спрацювати лише один раз.

Примітка
Не встановлюйте та не прикріплюйте аксесуари чи інші предмети, які можуть перешкоджати роботі переднатягувачів пасків безпеки. Забороняється вносити будь-які зміни до компонентів переднатягувачів пасків безпеки. Унаслідок виконання таких дій схвалення типу автомобіля буде скасовано.

Пасок безпеки з кріпленням в трьох точках

Кріплення

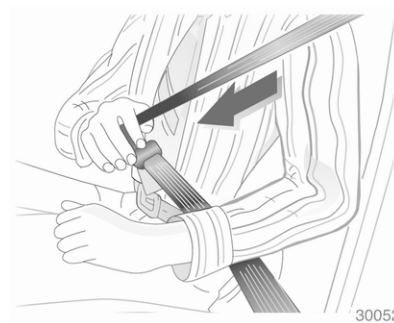

Витягніть пасок із переднатягувача, протягніть його через тіло та вставте язичок защіпки в пряжку. Регулярно посилюйте щільність поясного паска безпеки під час водіння, натягуючи плечовий пасок.

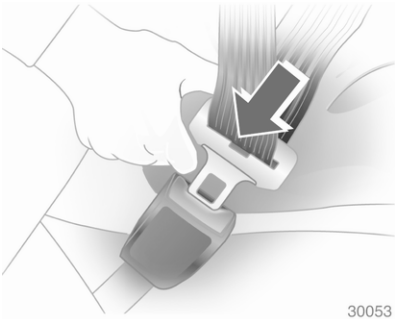

Вільний або звисаючий одяг перешкоджає щільному розміщенню паска. Не розташовуйте між тілом і паском жодні предмети, зокрема сумки чи мобільні телефони.

⚠ Попередження

Пасок не повинен проходити через важкі чи крихкі предмети в кишенях вашого одягу.

Система нагадування про непристебнутий пасок безпеки ⇨ 122.

Регулювання довжини

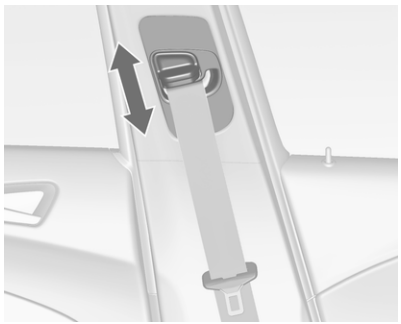

1. Плавно витягніть пасок.
2. Натисніть кнопку.
3. Відрегулюйте довжину та заблокуйте.

Відрегулюйте довжину таким чином, щоб пасок проходив через плече. Він не має проходити біля горла чи через передпліччя.

Не регулюйте положення паска під час їзди.

Знімання

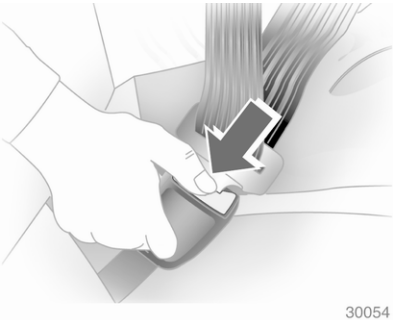

Для відпускання паска натисніть червону кнопку на пряжці.

Паски безпеки на задніх сидіннях

Пасок безпеки для заднього центрального сидіння можна витягнути із переднатягувача лише, якщо спинка зафіксована у вертикальному положенні.

Використання паска безпеки вагітними жінками

⚠ Попередження

Поясний пасок безпеки повинен бути встановлений максимально низько через таз, щоб запобігти тиску на черевну порожнину.

Система подушок безпеки

Система подушок безпеки складається з ряду окремих систем, кількість яких залежить від комплектації вашого автомобіля.

У разі потреби подушки безпеки розкриваються протягом мілісекунд. Вони також спускаються настільки швидко, що в більшості випадків за цим важко прослідкувати під час зіткнення.

⚠ Попередження

У випадку неправильного поводження, системи подушок безпеки можуть спрацьовувати вибухово.

Примітка
Блоки керування систем подушок безпеки та переднатягувачів пасків безпеки розташовані в області центральної консолі.

Забороняється класти в цьому місці будь-які намагнічені предмети.

Забороняється прикріплювати будь-які предмети на кришки подушок безпеки чи накривати їх іншими матеріалами.

Кожна подушка безпеки спрацьовує лише раз. Заміна розкритих подушок безпеки виконується лише на станції технічного обслуговування. Крім цього, може знадобитися заміна кермового колеса, панелі приладів, частин оздоблення, ущільнювачів дверцят, ручок та сидінь.

Забороняється будь-яким чином модифікувати систему подушок безпеки, оскільки цим буде анульовано схвалення типу транспортного засобу.

Під час спрацювання подушок безпеки виділяються гарячі гази, які можуть спричинити опіки.

Контрольний індикатор для систем подушок безпеки ⇨ 122.

Система фронтальних подушок безпеки

Система фронтальних подушок безпеки складається з однієї подушки безпеки в кермі та однієї в панелі приладів з боку переднього пасажира. Про наявність таких подушок свідчить надпис **AIRBAG** (подушка безпеки).

Окрім цього, збоку на панелі приладів наклеєно попереджувальну наліпку, яку видно, якщо відчинити дверцята переднього пасажира, а також на сонцезахисному козирку пасажира.

Система фронтальних подушок безпеки спрацьовує в разі лобового зіткнення певної складності. Система запалювання повинна бути увімкненою.

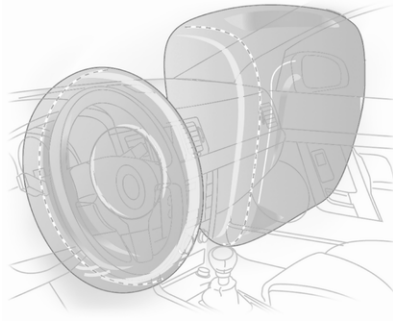

Надуті подушки безпеки пом'якшують силу удару, значно знижуючи ризик отримання травми верхньої частини тіла та голови пасажирів на передніх сидіннях.

⚠ Попередження

Оптимальний захист забезпечується лише тоді, коли сидіння знаходиться в правильному положенні.

Положення сидіння ⇨ 44.

В області спрацювання подушки безпеки не повинно бути перешкод.

Належним чином розташуйте пасок безпеки та надійно пристебніть його. Подушка безпеки гарантує захист лише в разі дотримання цих вимог.

Система бокових подушок безпеки

Бокова система складається з подушок безпеки на кожній спинці переднього сидіння. Наявність таких подушок визначається наявністю слова **AIRBAG**.

Система бокових подушок безпеки спрацьовує в разі бокового зіткнення певної складності. Система запалення повинна бути увімкненою.

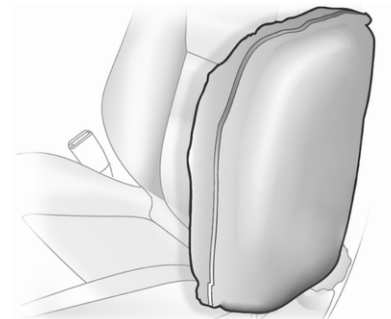

Надуті подушки безпеки пом’якшують силу удару, значно знижуючи ризик отримання травми верхньої частини тіла та тазу в разі бокового зіткнення.

⚠ Попередження

В області спрацювання подушки безпеки не повинно бути перешкод.

Примітка
Використовуйте лише ті захисні чохли, які було схвалено для використання з автомобілем. Будьте уважні, щоб не накрити подушки безпеки.

Система надувних шторок безпеки

Система надувних шторок безпеки складається з подушок безпеки в рамі даху з кожної сторони. Наявність такої системи визначається за словом **AIRBAG** на стійках даху.

Надувні шторки безпеки спрацьовують у разі бокового зіткнення певної складності. Система запалення повинна бути увімкненою.

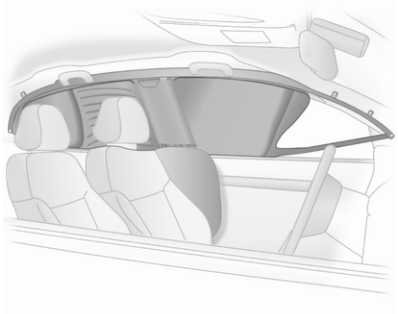

Надуті шторки безпеки пом'якшують силу удару, значно знижуючи ризик отримання травми голови в разі бокового зіткнення.

⚠ Попередження

В області спрацювання подушки безпеки не повинно бути перешкод.

Гачки на ручках в даху придатні лише для вішання легких предметів та одягу, за винятком верхнього одягу. Не тримайте в цьому одязі будь-які предмети.

Дезактивація подушок безпеки

Якщо на передньому сидінні планується встановити дитяче сидіння, подушка безпеки має бути вимкнена. Бокові подушки безпеки, надувні шторки безпеки, переднатягувачі пасків безпеки та всі системи подушок безпеки водія залишатимуться активними.

Систему подушок безпеки переднього пасажира можна дезактивувати за допомогою перемикача, що приводиться в дію ключем, справа на панелі інструментів.

Використовуйте ключ запалювання для вибору положення:

ВИМК. : фронтальні подушки безпеки пасажира дезактивовані та не спрацюють у випадку зіткнення. Контрольний індикатор ВИМК. засвічується і світиться постійним світлом на центральній консолі. Систему безпеки для дітей можна встановити за схемою **Місця встановлення систем безпеки для дітей** ⇨ 62. Дорослим особам займати переднє сидіння забороняється.

УВІМК. : фронтальна подушка безпеки пасажира активована. Заборонено встановлювати систему безпеки для дітей.

⚠ Небезпека

Існує ризик загибелі дитини, якщо одночасно використовуються система безпеки для дітей і система подушок безпеки для переднього пасажирського сидіння.

Існує ризик загибелі дорослого, коли систему подушок безпеки для переднього пасажирського сидіння дезактивовано.

Якщо контрольний індикатор засвічується приблизно на 60 с після ввімкнення запалювання, подушка безпеки переднього пасажира спрацює у випадку зіткнення.

Одночасне ввімкнення обох контрольних індикаторів свідчить про несправність у системі. Стан системи визначити неможливо, тому пасажирам заборонено займати переднє сидіння. Негайно зверніться до майстерні.

Змініть стан лише тоді, коли автомобіль стоятиме на місці з вимкненою системою запалювання.

Стан залишається ввімкненим до наступної зміни.

Контрольний індикатор для дезактивації подушки безпеки ⇨ 123.

Системи безпеки для дітей

Рекомендуємо використовувати систему безпеки для дітей Opel, спеціальну опцію, установлену в автомобілі.

Коли використовується система безпеки для дітей, зверніть увагу на такі інструкції з використання та встановлення, а також на інструкції, що надаються із системою безпеки для дітей.

Завжди дотримуйтеся місцевих або національних нормативів. У деяких країнах використання систем безпеки для дітей на певних сидіннях забороняється.

⚠ Попередження

Якщо система безпеки для дітей використовується на передньому пасажирському сидінні, необхідно дезактивувати подушку безпеки для цього сидіння, оскільки існує ризик отримання смертельної травми дитиною внаслідок спрацювання подушок безпеки.

Це особливо стосується повернутих назад систем безпеки для дітей, які використовуються на передньому пасажирському сидінні.

Вимкнення подушок безпеки ⇨ 58.

Наліпка подушки безпеки ⇨ 55.

Вибір правильної системи

Задні сидіння - найзручніше місце для встановлення дитячого автокрісла.

Перебуваючи в автомобілі, ваша дитина повинна бути повернутою обличчям до задньої частини автомобіля. Слід дотримуватися цієї застороги до досягнення дитиною максимально старшого віку. Завдяки цьому в разі зіткнення спинний хребет дитини, який є досить слабким, зазнає мінімального навантаження.

Придатними для використання є системи безпеки для дітей, які відповідають чинним постановам Європейської економічної комісії ООН. Див. місцеві нормативи та постанови щодо обов'язкового використання систем безпеки для дітей.

Переконайтеся, що встановлювана система безпеки для дітей є сумісною з типом автомобіля.

Перевірте, чи в правильному місці в автомобілі встановлено систему безпеки для дітей. Див. наведені нижче таблиці.

Слідкуйте за тим, щоб діти заходили в автомобіль і виходили з нього лише з протилежної до руху транспорту сторони.

Коли система безпеки для дітей не використовується, зафіксуйте її паском безпеки чи зніміть з автомобіля.

Примітка
Забороняється наклеювати будь-які об'єкти на системи безпеки для дітей та накривати їх іншими матеріалами.

Систему безпеки для дітей, яка спрацювала під час ДТП, потрібно замінити.

Місця встановлення системи безпеки для дітей

Допустимі параметри для встановлення дитячого сидіння безпеки

Вага та вікова категорія	На передньому пасажирському сидінні: активована подушка безпеки	На передньому пасажирському сидінні: дезактивована подушка безпеки	На задніх зовнішніх сидіннях	На задньому центральному сидінні
Група 0: до 10 кг або приблизно 10 місяців	X	U[1]	U	U
Група 0+: до 13 кг або приблизно 2 роки	X	U[1]	U	U
Група I: від 9 до 18 кг або приблизно від 8 місяців до 4 років	X	U[1]	U	U
Група II: від 15 до 25 кг або приблизно від 3 до 7 років	X	X	U	U
Група III: від 22 до 36 кг або приблизно від 6 до 12 років	X	X	U	U

[1] : Якщо система безпеки для дітей була встановлена за допомогою паска безпеки з кріпленням у трьох точках, установіть сидіння в найвище положення й переконайтеся, що пасок безпеки протягнуто вперед від верхньої точки кріплення. Відрегулюйте нахил спинок настільки близько до вертикального положення, наскільки це необхідно, щоб пересвідчитися в тому, що пасок безпеки щільно натягнутий з боку пряжки.

U : Універсальна придатність у поєднанні з паском безпеки з кріпленням у трьох точках.

X : У цій категорії не дозволена жодна система безпеки для дітей.

Допустимі параметри для встановлення дитячого автокрісла ISOFIX

Вагова категорія	Категорія розміру	Кріплення	На передньому пасажирському сидінні	На задніх зовнішніх сидіннях	На задньому центральному сидінні
Група 0: до 10 кг або приблизно 10 місяців	E	ISO/R1	X	IL	X
Група 0+: до 13 кг або приблизно 2 роки	E	ISO/R1	X	IL	X
	D	ISO/R2	X	IL	X
	C	ISO/R3	X	IL	X
Група I: від 9 до 18 кг або приблизно від 8 місяців до 4 років	D	ISO/R2	X	IL	X
	C	ISO/R3	X	IL	X
	B	ISO/F2	X	IL, IUF	X
	B1	ISO/F2X	X	IL, IUF	X
	A	ISO/F3	X	IL, IUF	X
Група II: від 15 до 25 кг або приблизно від 3 до 7 років			X	IL	X
Група III: від 22 до 36 кг або приблизно від 6 до 12 років			X	IL	X

IL : Підходить для окремих систем безпеки ISOFIX в автомобілях спеціальної, обмеженої або напівуніверсальної категорії. Система безпеки ISOFIX має бути затверджена для певного типу автомобіля.
IUF : Підходить для систем безпеки для дітей ISOFIX універсальної категорії, що встановлюються в напрямку руху автомобіля та схвалені для використання в цій ваговій категорії.
X : Для цієї вагової категорії не схвалено жодної системи безпеки для дітей ISOFIX.

Категорія розміру та тип автокрісла ISOFIX

A - ISO/F3 : Система безпеки для дітей, що встановлюється в напрямку руху автомобіля, для дітей з крупною будовою тіла у ваговій категорії від 9 до 18 кг.
B - ISO/F2 : Система безпеки для дітей, що встановлюється у напрямку руху автомобіля, для дітей невеликого зросту у ваговій категорії від 9 до 18 кг.
B1 - ISO/F2X : Система безпеки для дітей, що встановлюється у напрямку руху автомобіля, для дітей невеликого зросту у ваговій категорії від 9 до 18 кг.
C - ISO/R3 : Система безпеки для дітей, що встановлюється проти напрямку руху автомобіля, для дітей з крупною будовою тіла у ваговій категорії до 18 кг.
D - ISO/R2 : Система безпеки для дітей, що встановлюється проти напрямку руху автомобіля, для дітей невеликого зросту у ваговій категорії до 18 кг.
E - ISO/R1 : Система безпеки для дітей, що встановлюється проти напрямку руху автомобіля, для дітей молодшого віку у ваговій категорії до 13 кг.

Системи безпеки для дітей ISOFIX

Установіть схвалені для автомобіля ISOFIX системи безпеки для дітей ISOFIX на монтажні кронштейни. Місця для встановлення систем безпеки для дітей ISOFIX позначено в таблиці абревіатурою IL.

Монтажні кронштейни ISOFIX позначено на ярлику на спинці сидіння.

Отвори кріплення Top-tether

Залежно від обладнання, яке може встановлюватися в автомобілі для деяких ринків, автомобіль може мати два або три отвори для кріплення.

Отвори кріплення Top-tether позначено символом дитячого сидіння .

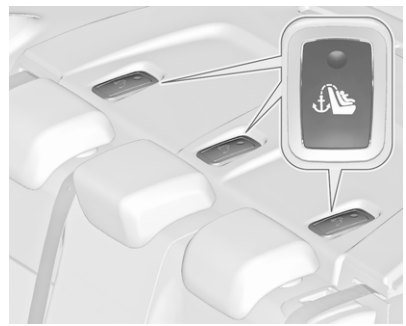

У кузові версії нотчбек (відрізняється великим кутом нахилу задньої стійки) потрібно відкрити заглушку необхідного отвору кріплення за підголівником в області розміщення, позначеній символом дитячого автокрісла.

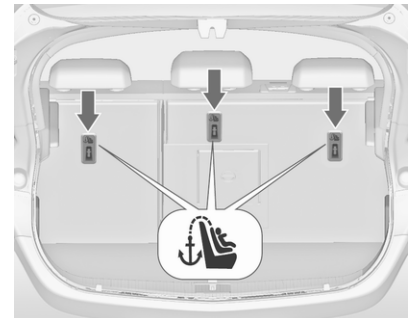

У кузовах типу "хетчбек" та "універсал" отвори кріплення розміщені на задніх сидіннях ззаду.

Установивши систему ISOFIX, закріпіть ремінь Top-Tether в отворах кріплення Top-Tether. Пасок повинен проходити між двома направляючими валиками підголовника.

Місця для встановлення систем безпеки для дітей ISOFIX універсальної категорії позначено в таблиці абревіатурою IUF.

Зберігання

Відділення для зберігання **66**
Бардачок 67
Тримачі для стаканів 67
Відділення для зберігання в передній частині салону 68
Відділення для зберігання під сидіннями 68
Відділення в підлокітнику 68
Відділення для зберігання у центральній консолі 69
Задня система кріплення 70
Багажне відділення **89**
Заднє відділення для речей 93
Кришка багажного відділення 94
Кришка заднього відділення для речей у підлозі 96
Люверси 98
Система управління вантажем 98
Сітка безпеки 101
Знак аварійної зупинки 102
Медична аптечка 103
Система багажника для даху .. **104**
Багажник на даху 104
Інформація про завантаження **105**

Відділення для зберігання

⚠ Попередження

Не зберігайте важкі чи гострі предмети у відділеннях для зберігання речей. Інакше кришка відділення для зберігання може відкритися, і люди в салоні можуть травмуватися предметами, які можуть вилетіти під час екстреного гальмування, різкої зміни напрямку чи аварії.

Бардачок

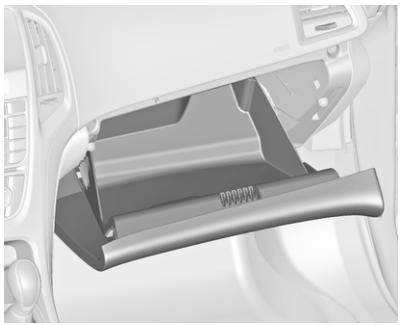

У бардачку розміщено тримач для кулькової ручки, футляр для кредитних карток, монетниця та перехідник ключа для колісних гайок.

Під час їзди бардачок повинен бути зачиненим.

Тримачі для стаканів

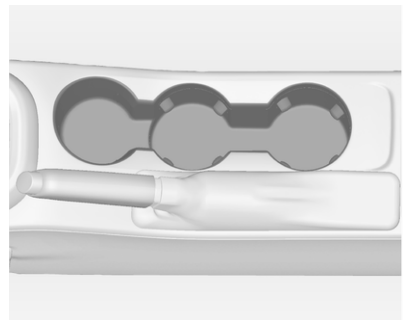

Тримачі для стаканів розташовані в передній консолі.

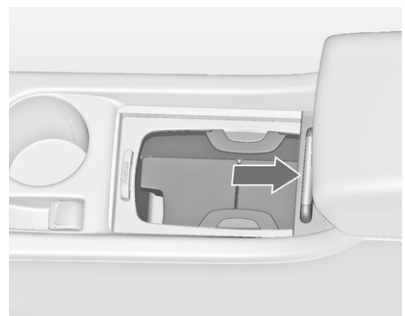

Залежно від версії обладнання, тримачі для стаканів розміщено під кришкою в центральній консолі. Посуньте кришку вниз. Після того як проміжну полицю буде складено, у тримачах можна розмістити пляшки ⇨ 69.

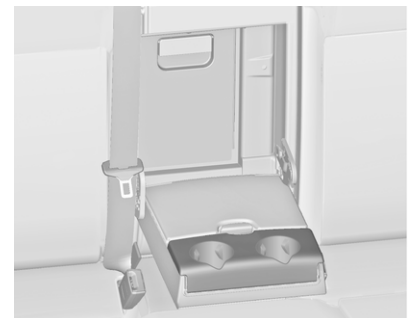

Додаткові тримачі для стаканів розміщено в задньому підлокітнику. Складіть підлокітник.

Відділення для зберігання в передній частині салону

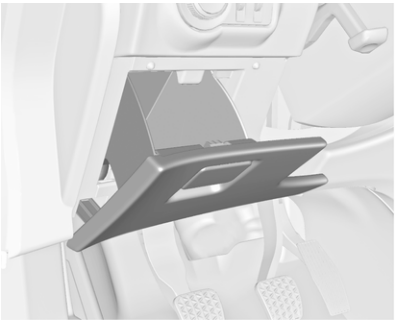

Відділення для зберігання розташовано біля керма.

Відділення для зберігання під сидіннями

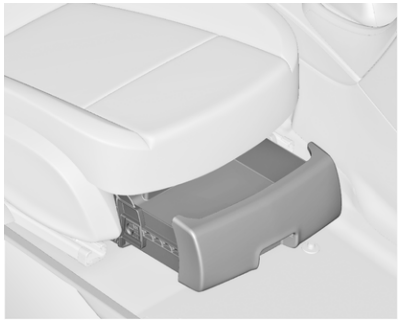

Натисніть на кнопку у виступі та витягніть відділення назовні. Максимальне навантаження: 3 кг. Щоб закрити відділення, проштовхніть його всередину та зафіксуйте на місці.

У версії кузова з задньою системою кріплення ⇨ 70 комплект для ремонту шин зберігається у шухляді.

Комплект для ремонту шин ⇨ 295.

Відділення в підлокітнику

Відділення під переднім підлокітником

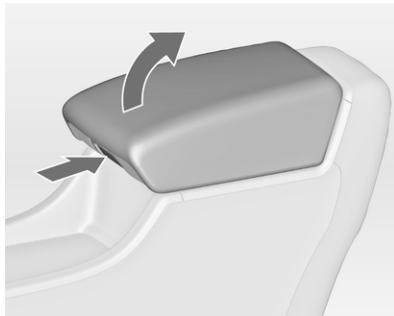

Натисніть на кнопку, щоб відкрити підлокітник. Підлокітник має бути в крайньому задньому положенні.

Відділення в задньому підлокітнику

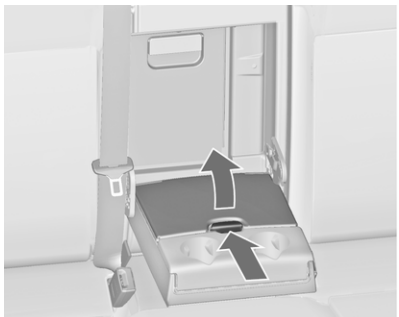

Розкладіть підлокітник і відчиніть кришку.

Закрийте кришку, перш ніж складати підлокітник.

Відділення для зберігання у центральній консолі

Передня консоль

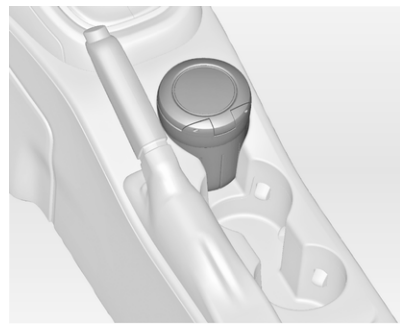

Контейнер може використовуватися для перевезення невеликих елементів багажу.

Залежно від версії комплектації, відділення для зберігання може розміщуватися під кришкою.

Посуньте кришку вниз.

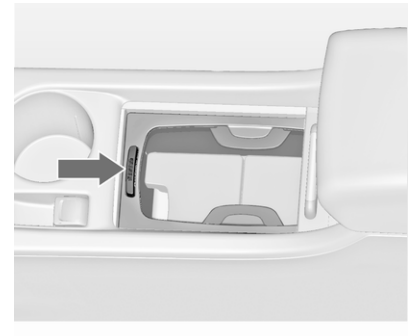

Натисніть на кнопку, щоб зняти корпус тримача для стаканів. Корпус можна зберігати в бардачку.

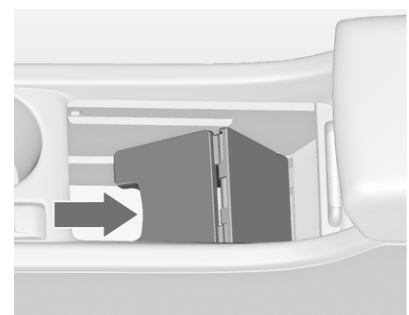

Ще одне відділення для зберігання розташовано під проміжною полицею. Складіть проміжну полицю та зафіксуйте її у вертикальному положенні. Корпус тримача для стаканів можна повернути у вихідне положення для розміщення в ньому пляшок під час подорожі.

Задня консоль

Витягніть шухляду.

Обережно

Не використовуйте для попелу чи інших тліючих предметів.

Задня система кріплення

Задня система кріплення для двох велосипедів

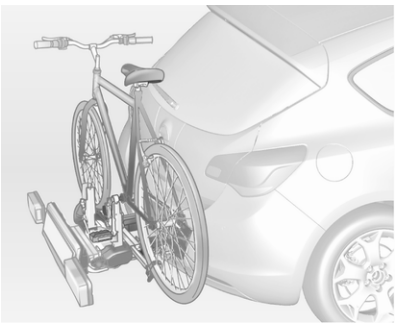

Задня система кріплення багажу (система Flex-Fix) дозволяє закріплювати велосипеди на витяжному тримачі, інтегрованому в полик автомобіля. Перевезення інших речей заборонено.

Максимальне навантаження задньої системи кріплення становить 40 кг. Максимально допустима маса одного велосипеда - 20 кг.

Колісна база велосипеда не повинна перевищувати 1,15 м. Інакше велосипед не можна буде надійно закріпити.

Якщо система не використовується, тримач необхідно знову перемістити всередину підлоги автомобіля.

Перш ніж перевозити велосипеди, переконайтеся, що на них немає деталей, які можуть розхитатися та впасти.

Обережно

Не транспортуйте велосипеди з карбоновими шатунами педалей на велобагажниках. Велосипеди можуть пошкодитися.

Розширення

Відкрийте багажник.

⚠ Попередження

Переконайтеся, що в зоні висування системи кріплення вантажу, яку розташовано позаду, немає людей, оскільки існує ризик отримання травм.

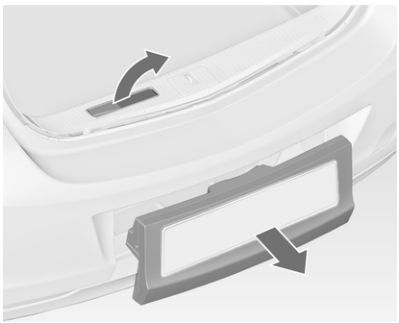

Потягніть важіль відпускання вгору. Система розблоковується та швидко виїжджає з бампера.

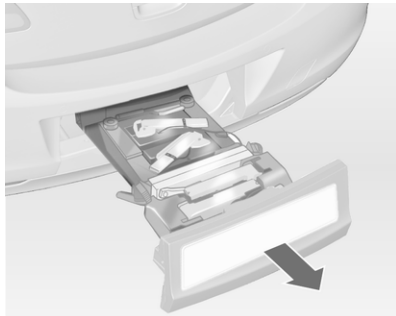

Витягуйте систему кріплення до упору, доки не почуєте, що її зафіксовано на місці.

Переконайтеся, що тримач надійно зафіксований на місці, і його неможливо проштовхнути всередину, не потягнувши важіль відпускання.

⚠ Попередження

Установлення елементів багажу дозволено лише в задній системі кріплення (за умови правильного монтажу системи). У разі неправильного монтажу задньої системи кріплення не завантажуйте багаж до системи та перемістіть її назад. Зверніться за допомогою до майстерні.

Установлення задніх габаритних ліхтарів

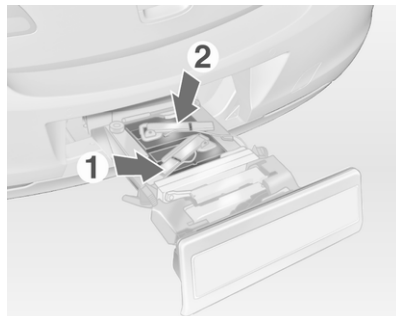

Спершу вийміть задню (**1**), а потім передню (**2**) лампу ліхтаря із заглиблень.

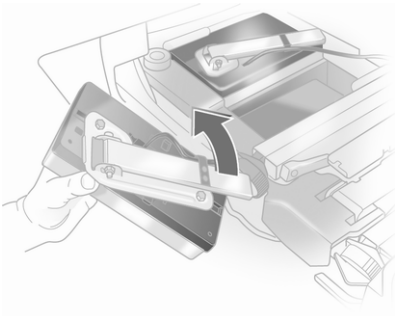

Повністю розкрийте опору лампи на зворотній частині ліхтаря.

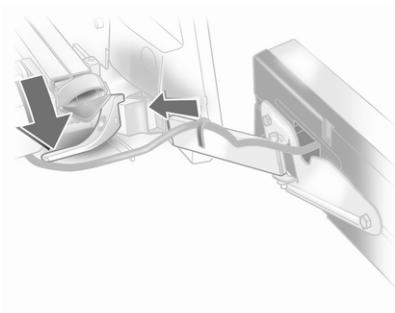

Опустіть блокувальний важіль вниз та посуньте опору лампи у фіксатор, доки вона не зафіксується.

Виконуйте цю процедуру для обох задніх габаритних ліхтарів.

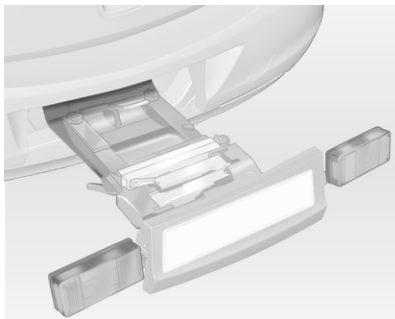

Перевірте положення кабелю та лампи, щоб переконатися в правильному їх установленні та надійному розташуванні.

Блокування задньої системи кріплення

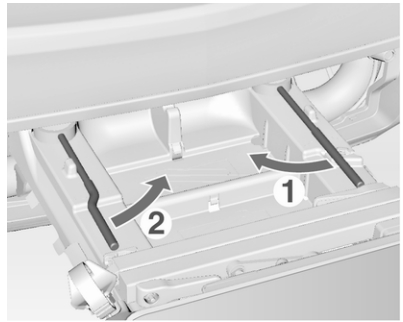

Спочатку поверніть затискний важіль (1), потім лівий (2) до відчутного спротиву.

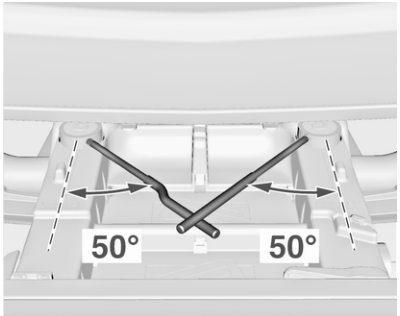

Задня система кріплення заблокована, коли затискні важелі повернуто приблизно на 50°. Інакше безпечне функціонування не гарантується.

Примітка
Закрийте багажник.

Розкладання виступів для стрижнів педалей

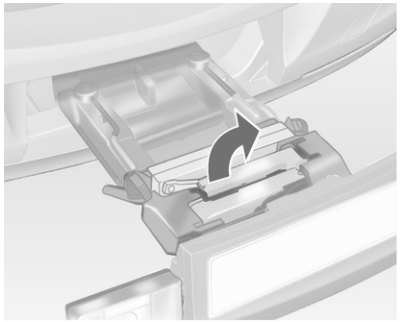

Розкладіть один або обидва виступи, направляючи їх угору, доки діагональна опора не зафіксується на місці.

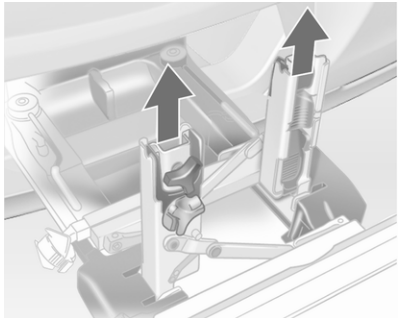

Зніміть тримачі стрижнів педалей із виступів.

Пристосування задньої системи кріплення до велосипеда

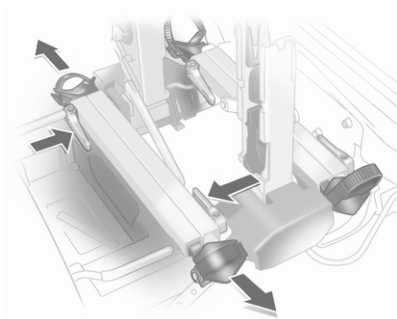

Натисніть важіль відпускання та зніміть ніші для коліс.

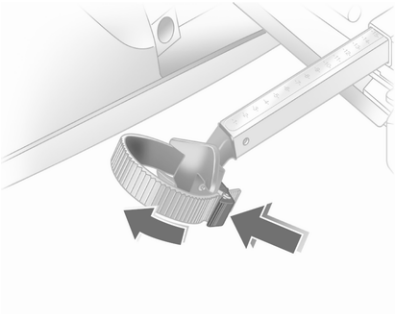

Натисніть важіль відпускання на стрічковому утримувачі та зніміть утримувач.

Підготуйте велосипед до кріплення

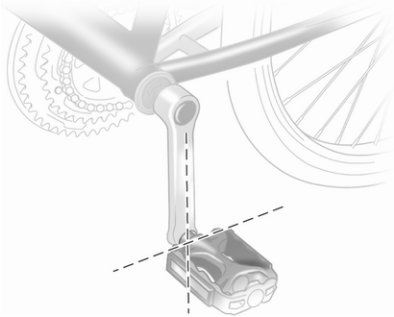

Примітка
Максимальна ширина, передбачена для шатуна педалі, становить 38,3 мм, максимальна глибина - 14,4 мм.

Поверніть ліву педаль (без зубчатого колеса ціпка) вниз і зупиніть внизу у вертикальному положенні. Педаль на лівому стрижні має перебувати в горизонтальному положенні.

Переднє колесо велосипеда, що буде розміщений попереду, має бути спрямовано вліво.

Переднє колесо велосипеда, що буде розміщений позаду, має бути спрямовано вправо.

Кріплення велосипеда на задній системі

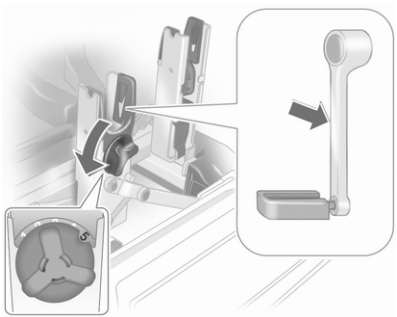

Перемістивши обертальний важіль на виступ для стрижня педалі, приблизно пристосуйте пересувний стрижень педалі до виступу важеля.

Якщо велосипед має прямі стрижні педалей, відкрутіть стрижень повністю (положення **5**).

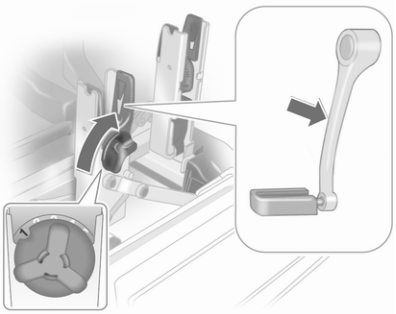

Якщо велосипед має вигнуті стрижні педалей, вкрутіть стрижень педалі по всій довжині (положення **1**).

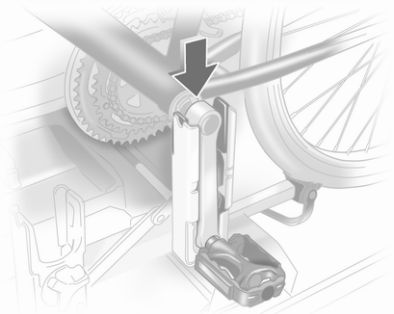

Установіть велосипед. Кривошип педалі в цьому випадку слід помісти в призначений для нього паз, як показано на рисунку.

Обережно

Переконайтеся, що педаль не торкається поверхні заднього тримача. В іншому випадку під час транспортування може бути пошкоджено каретку.

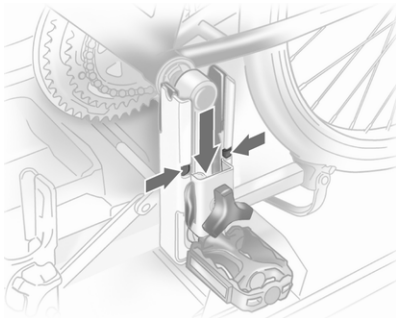

Зверху вставте тримач стрижня в зовнішню напрямну кожного виступу та посуньте якнайдалі вниз у паз, принаймні нижче позначки.

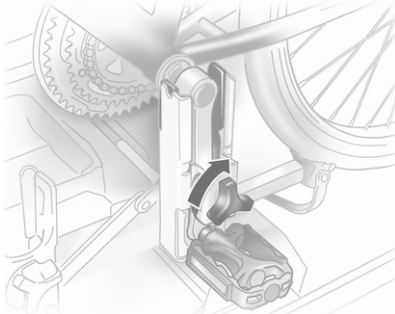

Закріпіть важіль педалі, повернувши закріпний гвинт на тримачі.

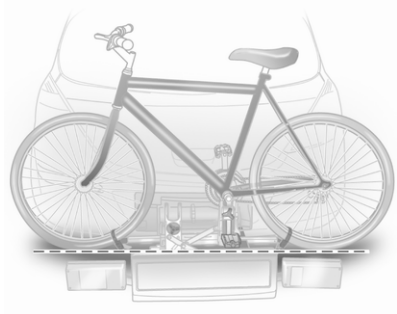

Розмістіть ніші для коліс таким чином, щоб велосипед був розташований у максимально горизонтальному положенні. Відстань між педалями та багажником має становити щонайменше 5 см.

Обидві шини велосипеда мають розміщуватися в нішах для коліс.

Обережно

Ніші для коліс слід обов'язково витягнути на відстань, достатню для розміщення шин обох велосипедів, інакше буде неможливо забезпечити горизонтальне положення велосипедів. Недотримання цієї вимоги може стати причиною пошкодження коліс велосипедів гарячими вихлопними газами.

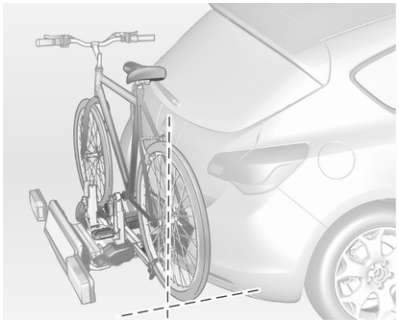

Вирівняйте велосипед відносно довжини автомобіля: дещо послабте тримач педалі.

Підніміть велосипед за допомогою обертального важеля на виступі для стрижня педалі.

Якщо два велосипеди заважають один одному, їх розташування можна змінити, регулюючи ніші для коліс і застосовуючи обертальний важіль на виступі для стрижня педалі, доки велосипеди не буде закріплено в оптимальному положенні. Переконайтеся, що між ними й автомобілем існує достатня відстань.

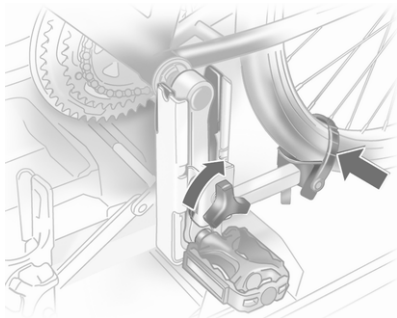

Затягніть закріпний гвинт тримача підшипника педалі вручну до упору.

Закріпіть обидва колеса велосипеда в нішах для коліс стрічковими утримувачами.

Перевірте надійність положення велосипеда.

Обережно

Пересвідчіться в тому, що відстань від велосипеда до автомобіля не менше 5 см. За необхідності ослабте руль і поверніть його боком.

Положення ніш для шин і обертального важеля на виступі для стрижня педалі слід занотувати та зберегти для кожного велосипеда. Наявність даних стосовно встановлення велосипедів полегшить цей процес у майбутньому.

Рекомендується встановити попереджувальний знак на задньому велосипеді для покращення видимості.

Зняття велосипеда із задньої системи кріплення

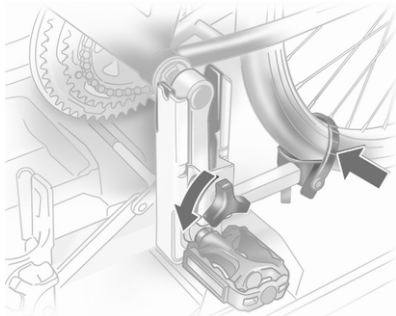

Зніміть стрічкові утримувачі з обох шин велосипеда.

Утримуючи велосипед на місці, послабте закріпний гвинт тримача підшипника педалі, після чого підніміть тримач, щоб зняти його.

Повернення задньої системи кріплення у вихідне положення

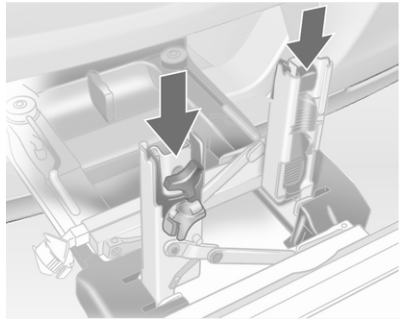

Всуньте кріплення кривошипу педалі у паз, як показано на рисунку.

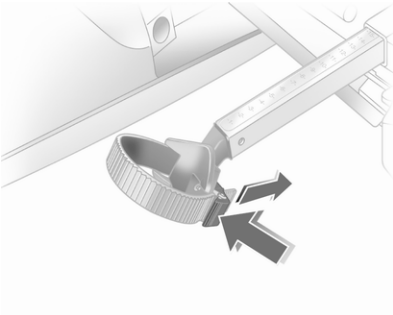

Вставте стрічковий утримувач та обережно потягніть його назад до упору.

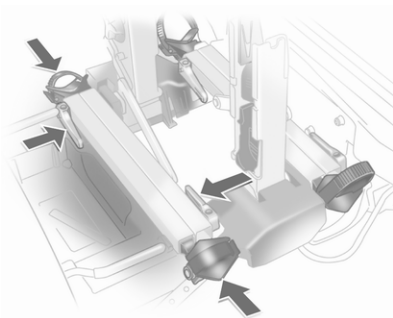

Натисніть важіль відпускання та посуньте ніші для шин усередину до упору.

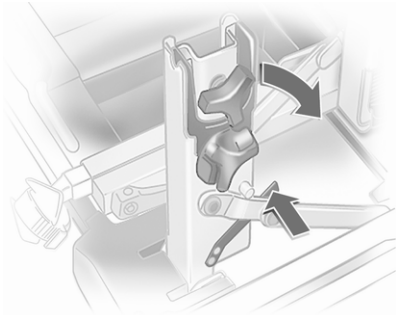

Від'єднайте важіль блокування на діагональній опорі та складіть обидва виступи для важелів педалей.

⚠ Попередження
Ризик затискання.

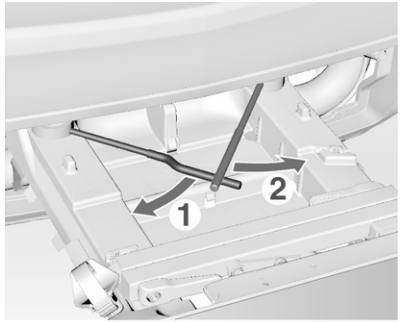

Спочатку поверніть лівий затискний важіль (**1**), після чого поверніть правий затискний важіль (**2**) до упору.

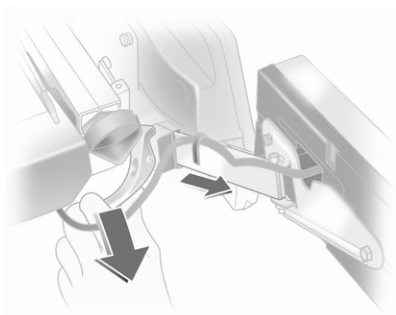

Проштовхніть затискний важіль униз та витягніть обидва кронштейни фар із заглиблень.

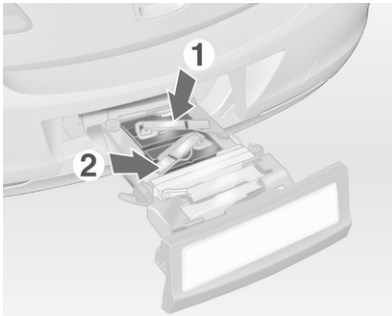

Складіть кронштейни ламп на зворотній частині задніх габаритних ліхтарів.

Спочатку встановіть у заглиблення передню габаритну лампу (**1**), а потім – задню (**2**), після чого проштовхніть їх, доки вони не стануть на місце. Втисніть кабелі по всій їх довжині в направляючі, щоб запобігти їх пошкодженню.

Відкрийте багажник.

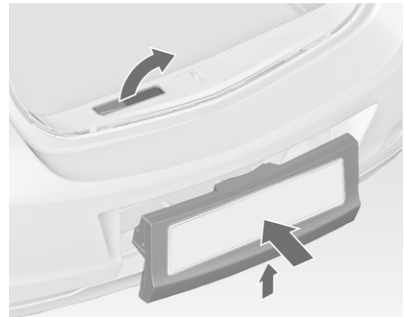

Штовхніть важіль розблокування вгору та утримуйте його в такому положенні. Злегка підніміть систему і посуньте її в бампер до фіксації.

Після цього важіль відпускання має повернутися у вихідне положення.

⚠ Попередження

Якщо систему не вдається встановити належним чином, зверніться по допомогу до майстерні.

Задня система кріплення для чотирьох велосипедів

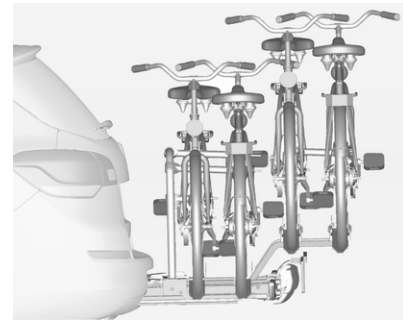

На задній системі кріплення багажу (система Flex-Fix) можна закріплювати два велосипеди на витяжному тримачі, закріпленому на підлозі автомобіля. Можна закріплювати ще два велосипеди на адаптері. Перевезення інших речей заборонено.

Максимальне навантаження задньої системи кріплення становить 80 кг при встановленому адаптері та 60 кг без адаптера. Максимальне навантаження на

один велосипед на витяжному тримачі - 30 кг. Це дозволяє фіксацію велосипедів з електроприводом на витяжному тримачі. Максимальне навантаження на один велосипед на адаптері - 20 кг.

Колісна база велосипеда не повинна перевищувати 1,15 м. Інакше велосипед не можна буде надійно закріпити.

Якщо система не використовується, тримач необхідно знову перемістити всередину підлоги автомобіля.

Перш ніж перевозити велосипеди, переконайтеся, що на них немає деталей, які можуть розхитатися та впасти.

Обережно

Якщо задня система кріплення розкладена і автомобіль повністю завантажений, дорожній просвіт може бути зменшений.

Ведіть машину обережно, коли дорога має сильний нахил чи коли ви заїжджаєте на рампу, переїжджаєте через нерівності, тощо.

Обережно

Зверніться до велосипедного дилера за консультацією перед кріпленням велосипедів з карбоновими рамами. Велосипеди можуть пошкодитися.

Розширення

Відкрийте багажник.

⚠ Попередження

Переконайтеся, що в зоні висування системи кріплення вантажу, яку розташовано позаду, немає людей, оскільки існує ризик отримання травм.

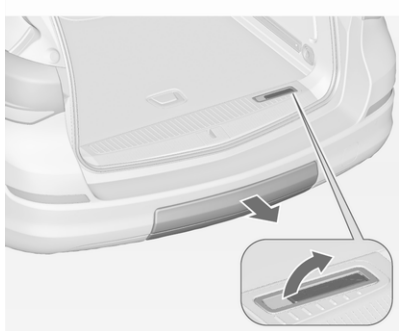

Потягніть важіль відпускання вгору. Система розблоковується та швидко виїжджає з бампера.

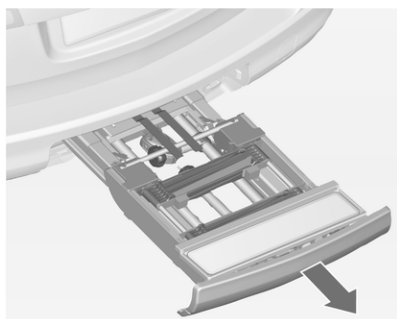

Витягуйте систему кріплення до упору, доки не почуєте, що її зафіксовано на місці.

Переконайтеся, що тримач надійно зафіксований на місці, і його неможливо проштовхнути всередину, не потягнувши важіль відпускання.

⚠ Попередження

Установлення елементів багажу дозволено лише в задній системі кріплення (за умови правильного монтажу системи). У разі неправильного монтажу задньої системи кріплення не завантажуйте багаж до системи та перемістіть її назад. Зверніться за допомогою до майстерні.

Розкрийте тримач державного номерного знака

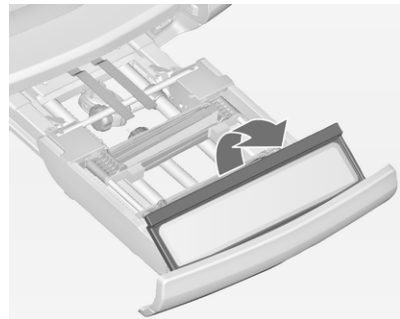

Підніміть тримач номерного знака і складіть його назад.

Розкладіть задні габаритні ліхтарі

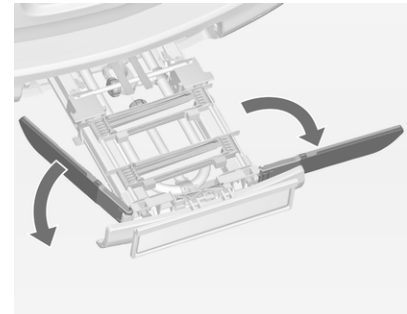

Розкладіть обидва задні габаритні ліхтарі.

Блокування задньої системи кріплення

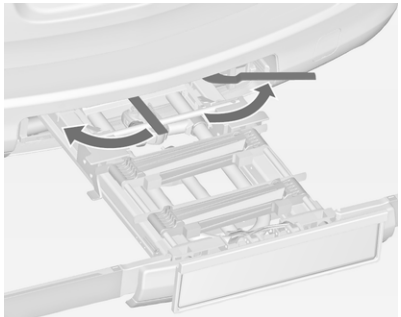

Поверніть обидва хомути фіксаторів убік до упору.

В іншому випадку безпечне функціонування не гарантується.

Розкрийте заглиблення коліс

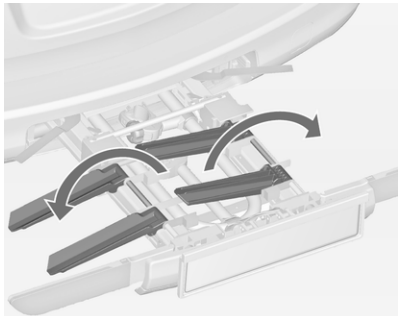

Розкрийте обидва заглиблення для коліс.

Збирання багажника для велосипедів

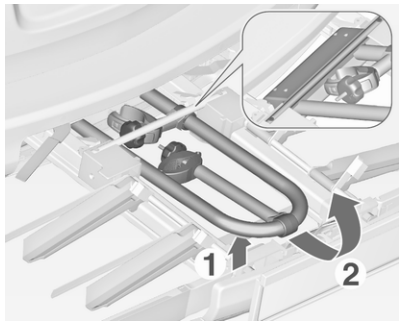

Підніміть розташований ззаду багажник велосипеда (**1**) та потягніть його назад.

Складіть багажник велосипеда (**2**).

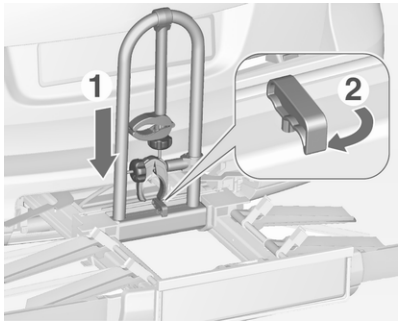

Притисніть багажник велосипеда (**1**) і поверніть рукоятку (**2**) назад, щоб зафіксувати його.

Закріплення першого велосипеда

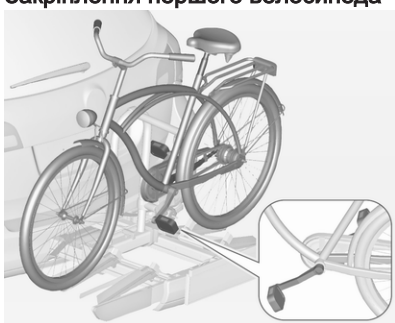

1. Поверніть педалі так, як показано на рисунку, і поставте велосипед у переднє заглиблення для коліс.

   Пересвідчіться в тому, що велосипед розташований по центру заглиблень для коліс.

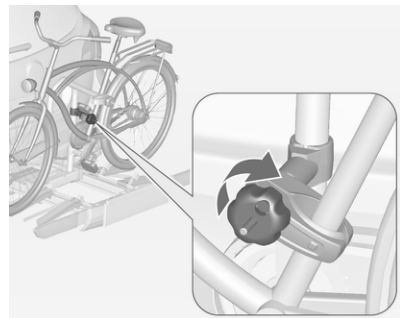

2. Закріпіть короткий кріпильний хомут на рамі велосипеда. Повертайте баранчик фіксатора за годинниковою стрілкою, щоб закріпити його.

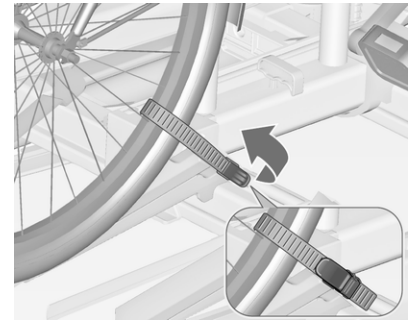

3. Закріпіть обидва колеса велосипеда в нішах для коліс стрічковими утримувачами.
4. Перевірте надійність положення велосипеда.

Обережно

Відстань від велосипеда до автомобіля має становити щонайменше 5 см. За потреби ослабте ручку і поверніть її вбік.

Кріплення адаптера

При перевезенні більше двох велосипедів адаптер слід встановити перед закріпленням другого велосипеда.

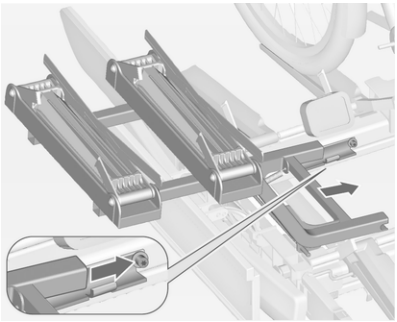

1. Установіть адаптер на задній системі кріплення, як показано на ілюстрації.

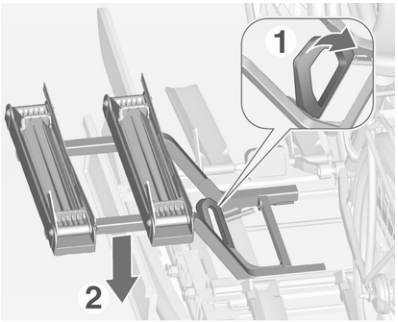

2. Поверніть важіль (**1**) вперед і, утримуючи його, опустіть розташований ззаду адаптер (**2**).
3. Відпустіть важіль та перевірте, чи надійно зафіксований адаптер.

4. Проведіть ремінь, закріплений до адаптера, під важелем для складання задньої системи кріплення назад. Закріпіть ремінь.

Кріплення додаткових велосипедів

Кріплення додаткових велосипедів виконується аналогічно до першого велосипеда. Окрім цього, також може бути доцільним:

1. Перед закріпленням велосипеда завжди розкривайте заглиблення для коліс для наступного велосипеда, якщо це потрібно.

2. Завжди провертайте педалі у відповідне положення перед закріпленням велосипеда.

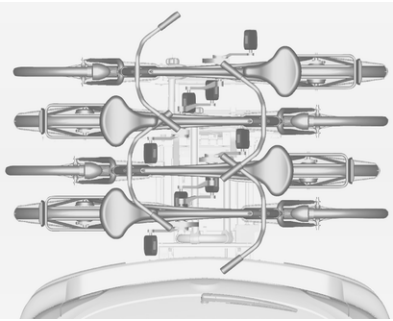

3. Розташовуйте велосипеди на задній системі кріплення у шаховому порядку (рулем ліворуч - рулем праворуч).
4. Вирівняйте велосипеди по першому встановленому велосипеду. Маточини коліс велосипедів не повинні торкатися одна одної.
5. Закріпіть велосипеди кріпильними хомутами та ременями фіксаторів згідно з інструкціями, наведеними для першого велосипеда. Кріпильні хомути мають фіксуватися паралельно.

   Скористайтеся довгим кріпильним хомутом, щоб закріпити другий велосипед на велобагажнику.

   Скористайтеся довгим додатковим кріпильним хомутом, щоб закріпити третій велосипед на велобагажнику.

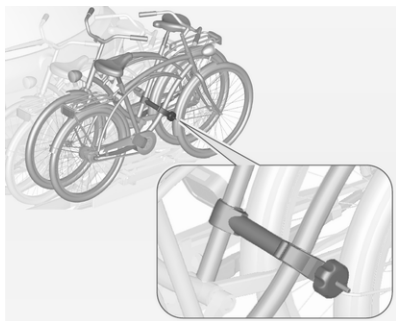

   Скористайтеся коротким кріпильним хомутом, щоб закріпити четвертий велосипед. Хомут має бути зафіксований між рамами третього і четвертого велосипеда.

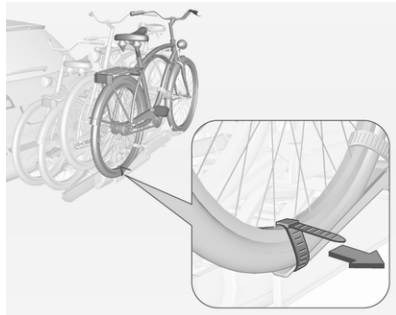

6. Крім цього, зафіксуйте обидва колеса велосипеда в нішах для коліс стрічковими утримувачами.

Рекомендується встановити попереджувальний знак на задньому велосипеді для покращення видимості.

Складіть задню систему кріплення назад

Задня система кріплення може складатися назад, щоб отримати доступ до багажника автомобіля.

- Без встановленого адаптера:

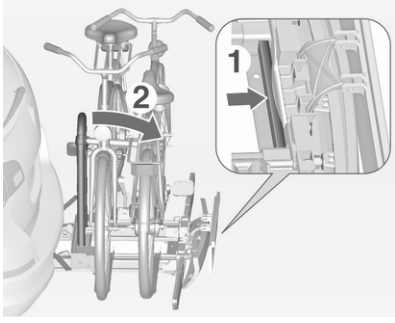

Натисніть на важіль (**1**), щоб розблокувати систему, й утримуйте його.

Потягніть багажник велосипеда (**2**) назад, щоб скласти задню систему кріплення.

- Зі встановленим адаптером:

⚠ Попередження

Будьте уважні при звільненні задньої системи кріплення, оскільки вона відхилиться назад. Ризик травмування.

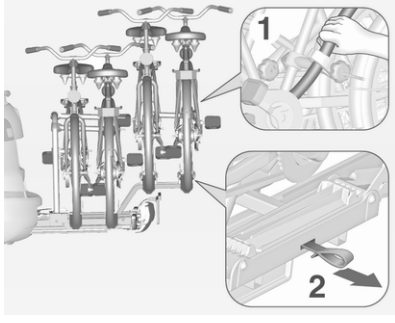

Тримаючи однією рукою раму (**1**) заднього велосипеда, потягніть за петлю (**2**), щоб розблокувати його.

Візьміться за задній велосипед обома руками і складіть задню систему кріплення назад.

Щоб покращити видимість, габаритні ліхтарі автомобіля вмикаються, коли задня система кріплення розкладається назад.

⚠ Попередження

При повторному повертанні задньої системи кріплення вперед пересвідчіться в тому, що вона надійно зафіксована.

Зняття велосипедів

Зніміть стрічкові утримувачі з обох шин велосипеда.

Поверніть баранчик фіксатора проти годинникової стрілки і зніміть кріпильні хомути.

Зняття адаптера

Зніміть адаптер перед тим, як зняти останній велосипед з задньої системи кріплення.

1. Закрийте заглиблення для коліс.

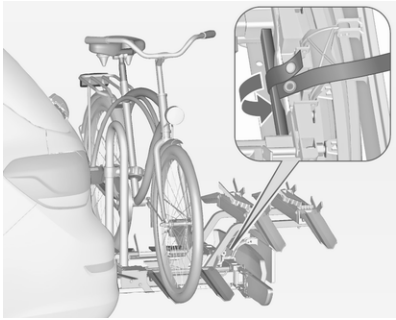

2. Розстібніть ремінь.

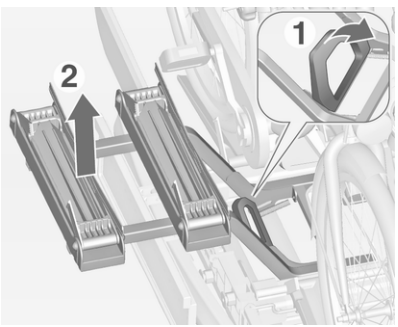

3. Поверніть важіль (**1**) вперед та утримуйте його.
4. Підніміть адаптер (**2**), тримаючи його за задню частину, і зніміть його.

Розбирання багажника для велосипедів

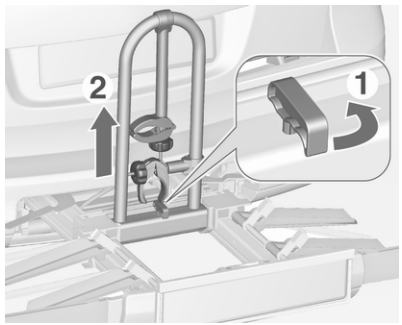

Розташуйте кріпильні хомути, як показано на ілюстрації.

Поверніть рукоятку (**1**) вперед для розблокування і підніміть багажник велосипеда (**2**).

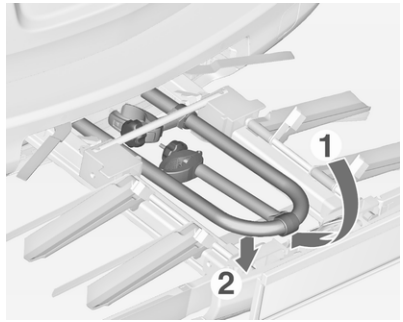

Складіть багажник велосипеда назад, потім посуньте вперед до кінця (**1**).

Натисніть ззаду на багажник велосипеда (**2**).

Закрийте заглиблення для коліс

Закрийте обидва заглиблення для коліс.

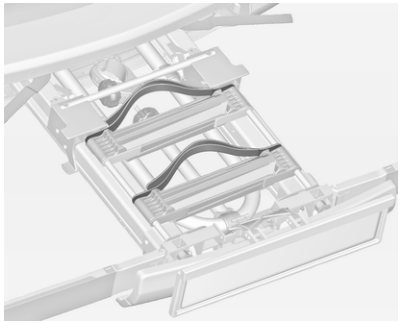

Обережно зберігайте ремінці фіксаторів.

Розблокування задньої системи кріплення велобагажника

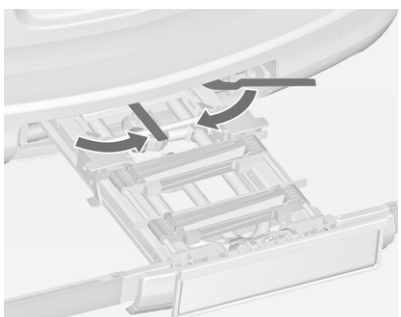

Поверніть обидва хомути фіксаторів всередину до упору.

Складіть задні габаритні ліхтарі

Поверніть обидва габаритних ліхтарі всередину.

Складіть тримач державного номерного знака

Підніміть тримач номерного знака і складіть його вперед.

Повернення задньої системи кріплення у вихідне положення

Обережно

Стежте, щоб усі складані деталі - наприклад, заглибини для коліс та кріпильні хомути - були розташовані належним чином. Інакше задня система кріплення може бути пошкоджена при намаганні скласти її.

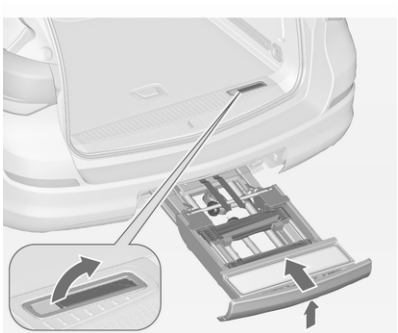

Штовхніть важіль розблокування вгору та утримуйте його в такому положенні. Злегка підніміть систему і посуньте її в бампер до фіксації.

Після цього важіль відпускання має повернутися у вихідне положення.

⚠ Попередження

Якщо систему не вдається встановити належним чином, зверніться по допомогу до майстерні.

Багажне відділення

Спинки задніх сидінь розділені на дві частини. Обидві частини можна скласти.

Збільшення багажного відділення, 3-дверний та 5-дверний хетчбек, 4-дверний нотчбек

- Лише в 3-дверному та 5-дверному хетчбеку: за потреби зніміть кришку багажного відділення.
- Натиснувши на затискач, нахиліть підголівники донизу ⇨ 42.
- Складіть задній підлокітник.

- Протягніть паски безпеки через бокові опори, щоб запобігти їх пошкодженню. Під час складення спинок витягніть паски безпеки разом зі спинками.
- Потягніть до себе важіль з одного чи з обох боків і покладіть спинки на подушку сидіння.

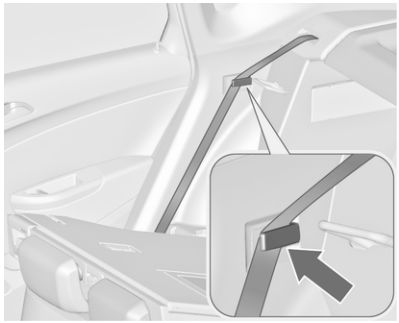

- Витягніть пасок безпеки із напрямної спинки і заведіть його за тримач, як показано на малюнку.

Щоб скласти спинки, підніміть їх і направляйте у вертикальному положенні, доки вони не стануть на місце (буде чутно відповідний звук).

Переконайтеся, що паски безпеки крайніх сидінь розташовано у відповідних направляючих.

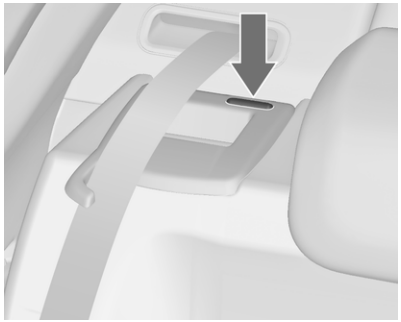

Спинки знаходяться на місці лише тоді, коли червоні позначки з обох боків біля важеля відпускання невидимі.

⚠ Попередження

При складанні пересвідчіться в тому, що спинки надійно зафіксовані, перед тим, як зрушити з місця. Невиконання цієї інструкції може в разі різкого гальмування чи зіткнення призвести до травмування людей та пошкодження багажу або автомобіля.

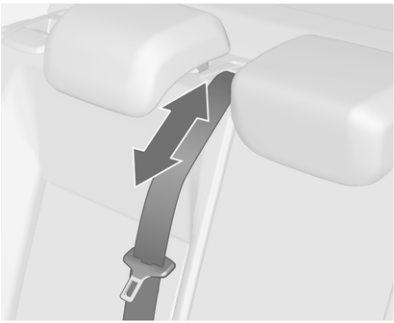

Якщо спинка сидіння складається занадто швидко, пасок безпеки центрального сидіння може заблокуватися. Щоб розблокувати переднатягувач, проштовхніть пасок безпеки усередину або витягніть його приблизно на 20 мм і відпустіть.

Розширення відділення для багажу, універсал

Складання спинок задніх сидінь

- За потреби зніміть кришку багажника.
- Натиснувши на затискач, нахиліть підголівники донизу ⇨ 42.
- Складіть задній підлокітник.

- Протягніть паски безпеки через бокові опори, щоб запобігти їх пошкодженню. Під час складення спинок витягніть паски безпеки разом зі спинками.
- Потягніть до себе важіль з одного чи з обох боків і покладіть спинки на подушку сидіння.

Складання сидінь з електроприводом

На автомобілях з електричним приводом складення сидінь задні сидіння також можна складати із відділення для зберігання.

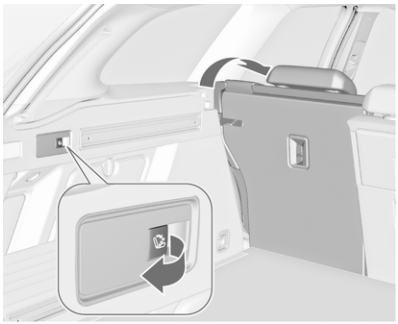

- Потягніть за перемикач на лівій чи правій стінці відділення для зберігання для складення відповідної частини заднього сидіння.

⚠ Попередження

Обережно поводьтеся зі складаними задніми сидіннями з електричним приводом. Сидіння складається із значним зусиллям. Існує ризик отримання травм, зокрема для дітей.

Пересвідчіться в тому, що ніщо не закріплене до задніх сидінь, а подушки сидінь вільні від сторонніх предметів.

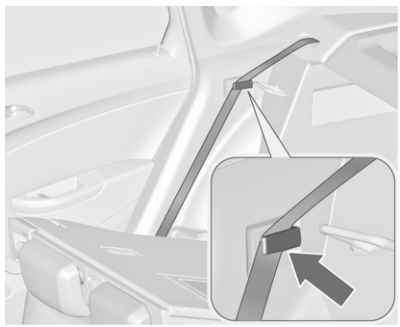

Якщо багаж планується завантажувати через задні двері, вийміть пасок безпеки з напрямної на спинці сидіння та розмістіть його поза фіксатором (як показано на рисунку).

- Щоб скласти спинки, підніміть їх і направляйте у вертикальному положенні, доки вони не стануть на місце (буде чутно відповідний звук).

Переконайтеся, що паски безпеки крайніх сидінь розташовано у відповідних направляючих.

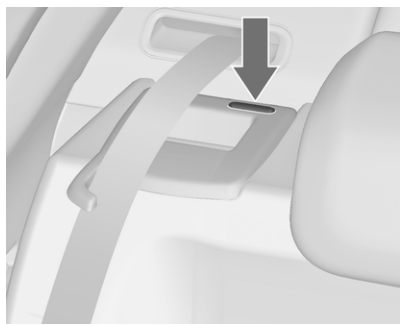

Спинки знаходяться на місці лише тоді, коли червоні позначки з обох боків біля важеля відпускання невидимі.

⚠Попередження

Керуйте автомобілем, лише якщо спинки сидінь надійно зафіксовано. В іншому випадку існує ймовірність травмування чи пошкодження вантажу або автомобіля під час різкого гальмування або зіткнення.

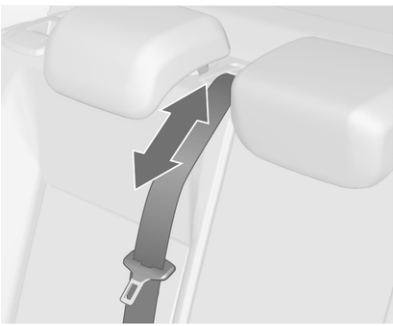

Якщо спинка сидіння складається занадто швидко, пасок безпеки центрального сидіння може заблокуватися. Щоб розблокувати переднатягувач, проштовхніть пасок безпеки усередину або витягніть його приблизно на 20 мм і відпустіть.

Підніміть подушку сидіння та складіть спинку

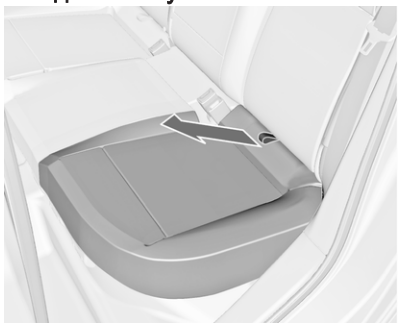

- Потягніть за ремінь на одній чи обох подушках сидіння та підніміть задню частину подушки вперед.
- Натиснувши на затискач, нахиліть підголівники донизу ⇨ 42.
- Потягніть розблоковуючий важіль з однієї чи з обох сторін спинки та складіть її на подушки сидіння, щоб отримати рівний відсік для багажу.

Зняття подушки сидіння

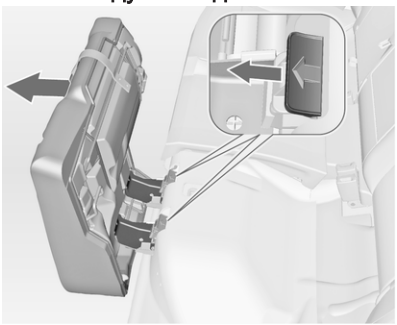

- Посуньте обидва важеля вперед та зніміть подушку сидіння, щоб розширити багажне відділення.

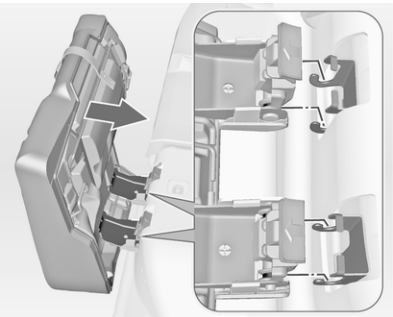

- Покладіть подушку сидіння, як показано на малюнку та зафіксуйте обидва важеля, щоб закріпити її на місці.

Відкрийте наскрізний отвір в спинці заднього сидіння

- Розкладіть задній підлокітник.

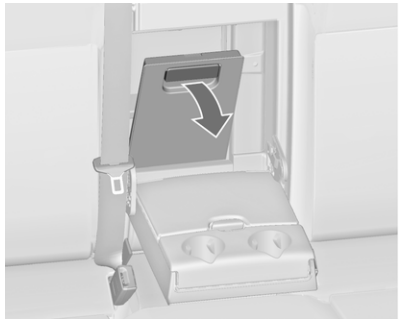

- Потягніть ручку та відкрийте кришку.

Підходить для зберігання довгих, вузьких предметів.

Переконайтеся, що кришка стала на місце після складання.

Зачинена кришка може бути зафіксована з багажного відділення. Поверніть перемикач 90°:

ручка горизонтально	:	кришка зафіксована із салону
ручка вертикально	:	кришка не зафіксована

Заднє відділення для речей

3-дверний хетчбек

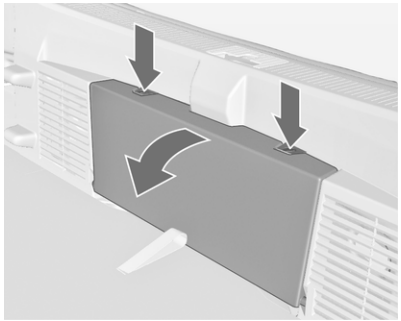

Опустіть кришку донизу, натиснувши обидві кнопки.

Максимальне навантаження: 0,5 кг.

Кришка багажного відділення

Забороняється класти будь-які предмети на кришку.

3-дверний та 5-дверний хетчбек

Знімання

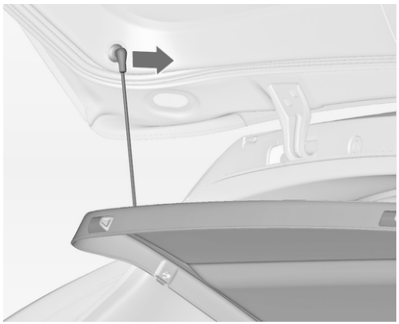

Відчепіть паски від кришки багажника.

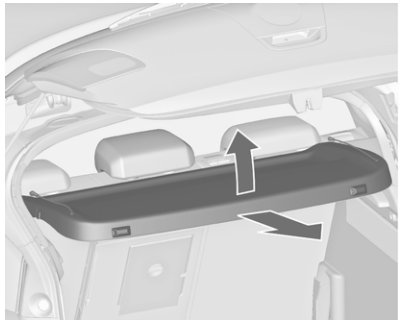

Підніміть кришку за задню частину і посуньте її вгору вперед.

Зніміть кришку.

Якщо регульовану по висоті кришку розміщено в середньому або верхньому положенні, кришку багажного відділення можна зберігати під нею.

Кришка з регульованою висотою ⇨ 96.

Кріплення

Установіть кришку в бокові направляючі та складіть. Причепіть утримуючі паски до багажника.

Універсал

Зачинення кришки

За допомогою ручки потягніть кришку назад, доки вона не стане на місце в бокових тримачах.

Відкриття кришки

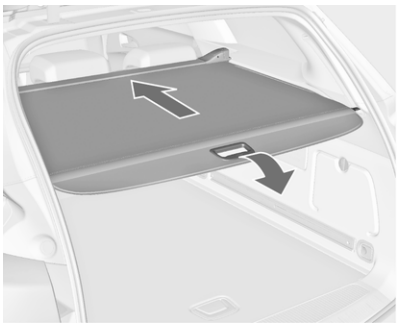

Потягніть за рукоятку в кінці кришки назад та вниз. Кришка розгортається автоматично.

Кришка у верхньому положенні

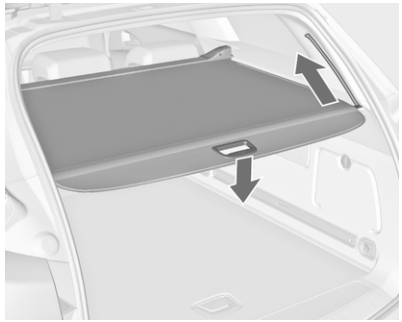

Натисніть рукоятку в кінці кришки донизу. Задня частина кришки автоматично піднімається вгору.

Зняття кришки

Відкрийте кришку багажного відділення.

Потягніть важіль відпускання з правої сторони вгору та утримайте його. Спершу підніміть кришку справа та вийміть її з тримачів.

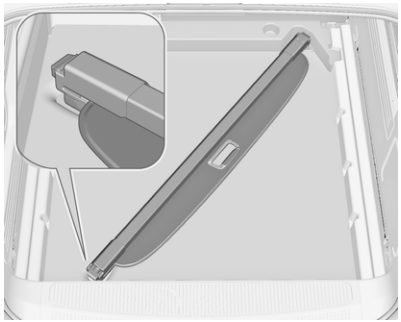

Зняту кришку можна зберігати під задньою частиною підлоги, як показано на малюнку.

Кришка полика для розміщення багажу в задній частині автомобіля ⇨ 96.

Монтаж кришки

Вставте ліву частину кришки багажного відділення в заглиблення, потягніть важіль відпускання вверх та утримайте його в цьому положенні, вставте праву частину кришки та зафіксуйте її на місці.

Кришка заднього відділення для речей у підлозі

Задня кришка підлоги, 3-дверний хетчбек, 5-дверний хетчбек

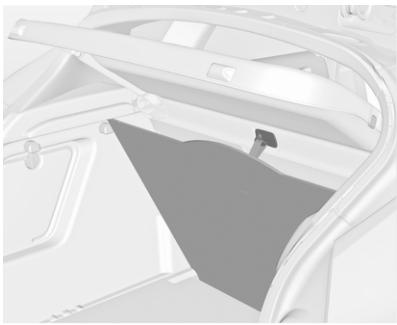

Задня кришка підлоги піднімається. Зачепіть петлю за гачок у нижній частині кришки багажного відділення.

Обережно

Використовуйте лише гачок, щоб підняти кришку заднього полика й утримувати її в цьому положенні, а також для кришки з регульованою висотою підйому.

Кришка з регульованою висотою, 3-дверний хетчбек, 5-дверний хетчбек

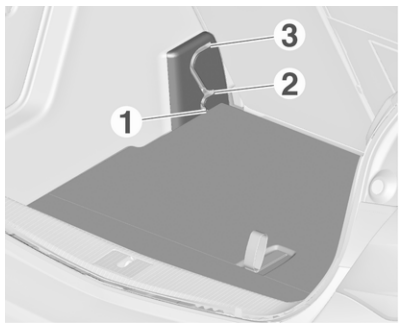

Кришку з регульованою висотою можна встановити в трьох положеннях:

- безпосередньо над кришкою заднього полика (**1**),
- посередині (**2**),
- у верхньому положенні (**3**).

Обережно

Переконайтеся, що передній і задній кінці кришки, що регулюється по висоті, зафіксовані на одному рівні.

Підняття

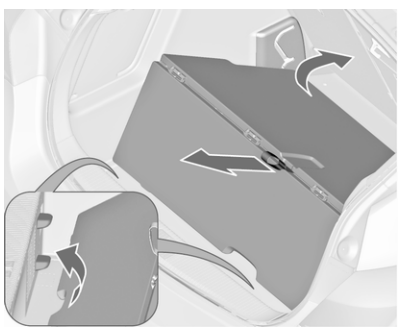

Щоб підняти кришку на найвищий рівень, потягніть ремінець у петлі назад і, піднявши, зафіксуйте задній край кришки на відповідних опорах.

Опускання

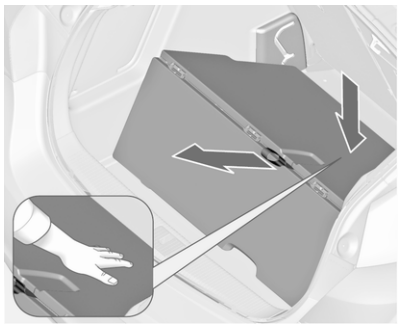

Щоб опустити кришку, потягніть ремінець назад та одночасно із цим натисніть на передній край кришки.

Обережно

В автомобілях, оснащених сабвуфером, не опускайте кришку, що регулюється по висоті, до положення **1**. Це може призвести до пошкодження сабвуфера.

Примітка

- У разі розміщення в положенні **2** або **3** проміжок між кришкою заднього полика та кришкою, що регулюється по висоті, можна використовувати як відділення для зберігання.
- Кришку, що регулюється по висоті, можна підняти та підвісити за допомогою ремінця, попередньо розташувавши її в положення **1** або **2**.
- За вибору положення **2** утворюється майже повністю рівна поверхня для розміщення багажу (у випадку складення вперед спинок заднього ряду сидінь).
- Відкриття бокових кришок (наприклад, для заміни ламп задніх фар) можливе лише в тому випадку, якщо кришку, що регулюється по висоті, розміщено в положенні **1** або **2**.

Обережно

Кришка, що регулюється по висоті, витримує навантаження до 100 кг.

Задня кришка підлоги, універсал

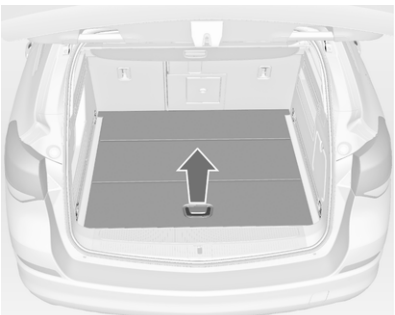

Підніміть задню кришку підлоги, потягнувши за рукоятку. Складіть і розмістіть кришку за заднім рядом сидінь.

Відділення для зберігання під задньою кришкою підлоги можна розділити перегородкою.

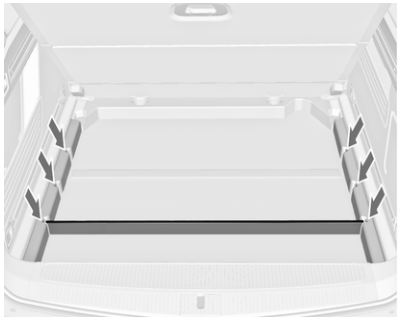

Вставте перегородку у пази бокових стінок.

Обережно

При транспортуванні важких предметів вставте брус у паз, що розташований якнайдалі позаду. Інакше кришка задньої частини підлоги може пошкодитися.

Люверси

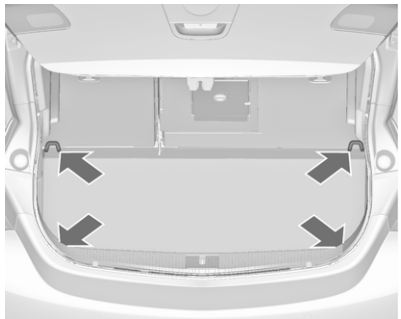

Люверси призначено для кріплення предметів за допомогою пасків або сітки для багажу, щоб запобігти їх ковзанню.

Система управління вантажем

FlexOrganizer є універсальною системою для поділу багажного відділення.

До складу системи входять:

- адаптери,
- дрібні кишені,

- гачки,
- розподільна коробка,
- набір пасків.

Компоненти кріпляться в рейками на бокових панелях за допомогою адаптерів і гачків.

Встановлення адаптерів у рейках

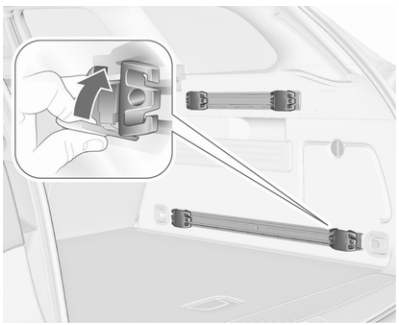

Розкладіть пластину ручки, вставте адаптер у верхній та нижній пази рейки та перемістіть у потрібне положення. Поверніть пластину вверх, щоб заблокувати адаптер. Щоб зняти пластину, поверніть її вниз і вийміть із рейки.

Змінна роздільна сітка

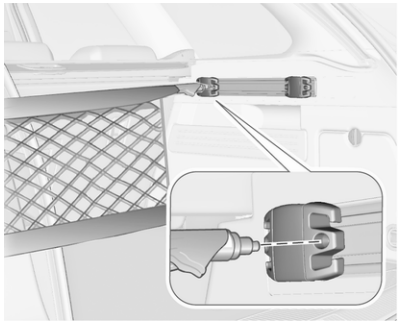

Вставте адаптери у потрібне положення в рейках. З’єднайте між собою рейки сітки.

Щоб установити рейки, злегка проштовхніть одночасно обидві рейки та вставте їх у відповідні отвори в адаптерах.

Щоб зняти рейки, стисніть рейки сітки та зніміть їх з адаптерів.

Сітчаста кишеня

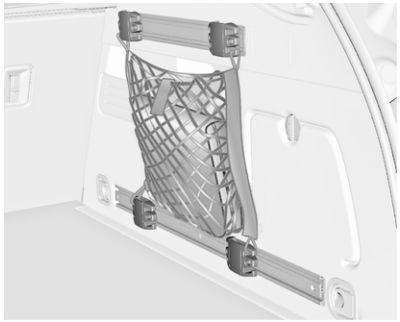

Вставте адаптери у потрібне положення в рейках. Сітчасту кишеню можна підвісити за адаптери.

Встановлення гачків у рейках

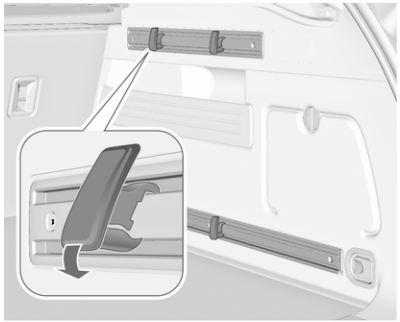

Спочатку вставте гачок у потрібному положенні у верхній паз рейки, після чого вдавіть його в нижньому пазу. Щоб зняти гачок, спочатку витягніть його з верхнього паза.

Розподільна коробка

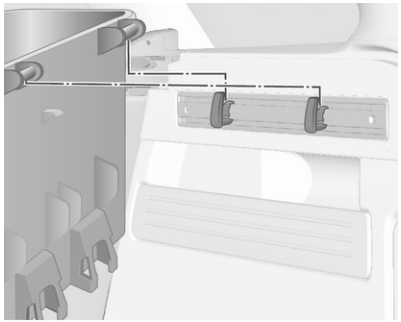

Вставте два гачки у верхню рейку. Вставте верхні монтажні кронштейни коробки зверху в гачки.

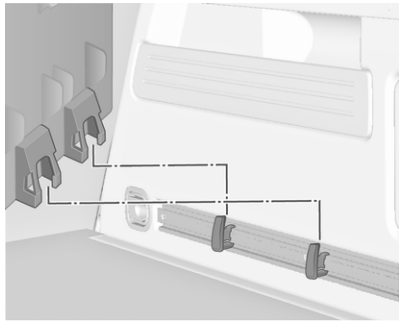

Або можна встановити обидва гачки у нижню рейку. Вставте нижні кронштейни коробки зверху в нижні гачки.

Набір пасків

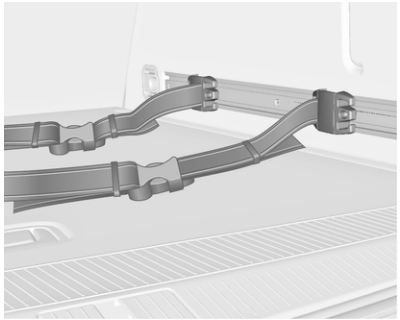

Вставте адаптери системи пасків в рейку. Переконайтеся, що пасок не перекручений.

Система пасків має два механізми зчеплення для відкриття.

Пасок можна затягнути.

Сітка безпеки

Сітка безпеки постачається разом з автомобілями з пакетом спорт-турист. Сітку можна встановлювати позаду задніх сидінь або ж позаду передніх, якщо спинки задніх сидінь складені, а подушки сидінь підняті.

Не можна перевозити пасажирів за сіткою безпеки.

Встановлення

Позаду задніх сидінь

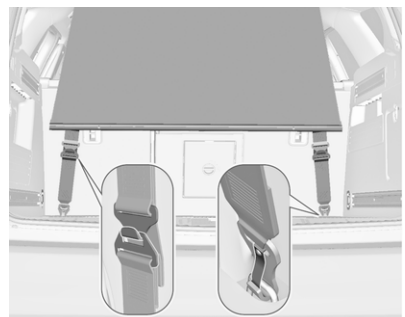

Зачепіть нижній гачок праворуч та ліворуч на підлозі таким чином, щоб отвір гачка був спрямований назад. Відрегулюйте довжину ременя на сітці безпеки. Для цього зачепіть верхній гачок в отвори ременя. Тримайте ремінь натягнутим під час установлення стрижня.

Позаду передніх сидінь

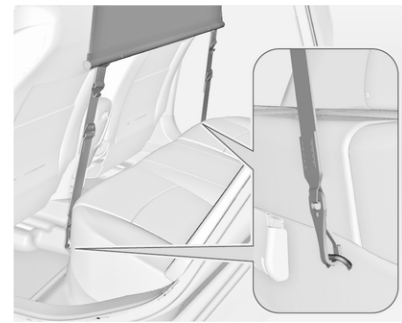

Закріпіть ремені в отворах під подушкою заднього сидіння.

Складіть спинки вперед.

Щоб забезпечити рівний багажний відсік, спочатку складіть подушки сидіння перед тим, як закріплювати сітку безпеки. За необхідності пересуньте передні сидіння вперед, щоб послабити натяг.

Встановлення стрижня

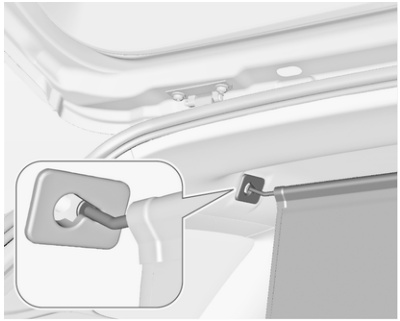

Існує два отвори для встановлення в рамі даху: підвісьте та зафіксуйте рейку сітки з одного боку, стисніть рейку, підвісьте та зафіксуйте її з другої сторони.

Багажне відділення ⇨ 89.

Усунення

Витягніть стрижні сітки безпеки з кріплень в рамі даху. Витягніть ремені з отворів. Згорніть сітку та зафіксуйте її за допомогою ременя.

Згорнуту сітку безпеки можна зберігати під задньою кришкою підлоги ⇨ 96.

Знак аварійної зупинки

3-дверний хетчбек, 5-дверний хетчбек

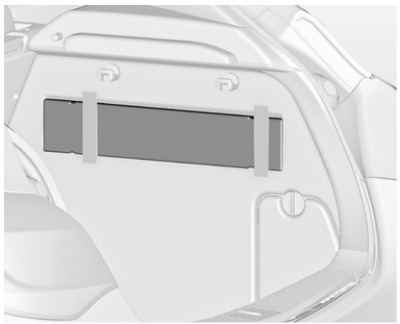

Зберігайте знак аварійної зупинки, прикріпивши його паском із правого боку в багажному відділенні.

Універсал

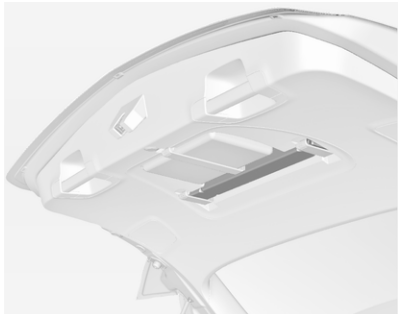

Складіть ремені. Зберігайте знак аварійної зупинки за пасками всередині багажника.

4-дверний нотчбек

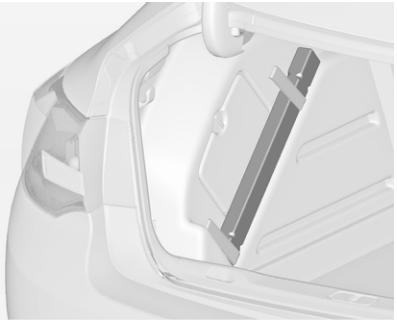

Зберігайте знак аварійної зупинки у ніші багажного відділення ліворуч.

Медична аптечка

5-дверний хетчбек

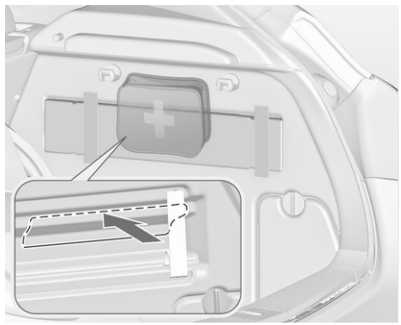

Зберігайте аптечку у відділенні для зберігання, за знаком аварійної зупинки.

Перед першим використанням натисніть на внутрішнє оздоблення вгорі та у місцях перфорації. Після цього складіть оздоблення назовні, щоб відкрити доступ до відділення для зберігання.

3-дверний хетчбек

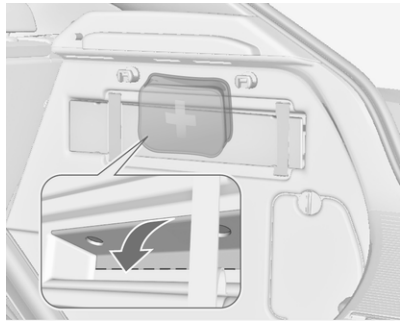

Зберігайте аптечку у відділенні для зберігання, за знаком аварійної зупинки.

Скористайтеся пазами для складання покриття.

Залежно від комплектації обладнання, дорожню аптечку можна зберігати в задньому відділенні для речей ⇨ 93.

Універсал

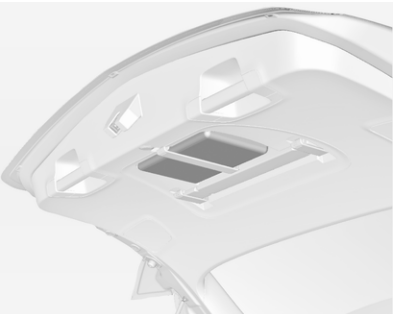

Складіть ремінь. Зберігайте аптечку за паском на внутрішній частині багажника.

4-дверний нотчбек

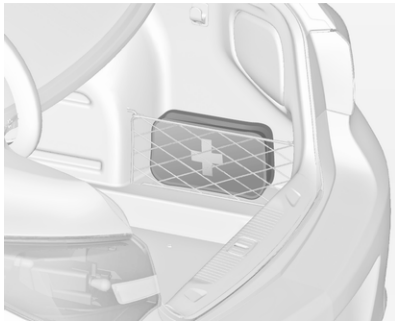

Зберігайте аптечку за сіткою праворуч у багажному відділенні.

Система багажника для даху

Багажник на даху

Із міркувань безпеки та з метою уникнення пошкодження даху, рекомендується використовувати багажник для даху, схвалений для автомобіля. Щоб отримати детальнішу інформацію, звертайтеся автомайстерні.

Дотримуйтеся інструкцій з установки та знімайте багажник, коли він не використовується.

Встановлення дахового багажника

Зніміть кришку, вивільнивши її з кожної точки кріплення за допомогою монети.

5-дверний хетчбек, 4-дверний нотчбек

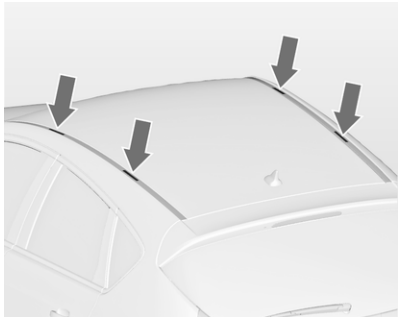

3-дверний хетчбек

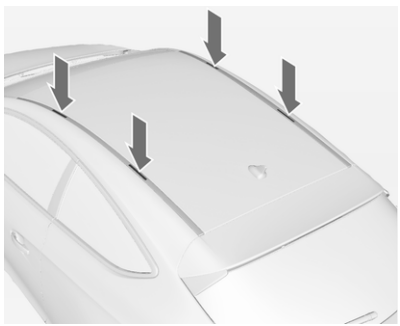

Універсал із багажником на даху

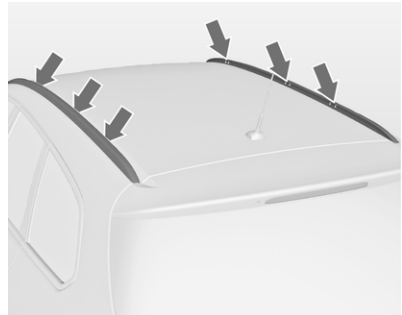

Закріпіть багажник на даху в області отворів, позначених на малюнку стрілками.

Інформація про завантаження

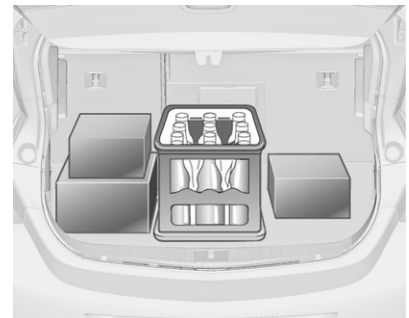

- Важкі предмети в багажному відділенні потрібно розташовувати ближче до спинок сидінь. Переконайтеся, що спинки надійно зафіксовані. Якщо ви розташовуєте предмети один на одному, то важчі предмети мають бути знизу.
- Зафіксуйте предмети за допомогою пасків із комплекту отворів для кріплення ⇨ 98.

Установіть кришку з регульованою висотою в найнижче положення **(1)** ⇨ 96.

- Також на бокових стінках багажного відділення розташовано чотири гачки, на яких можна повісити сумки. Максимальне навантаження: 5 кг на гачок.

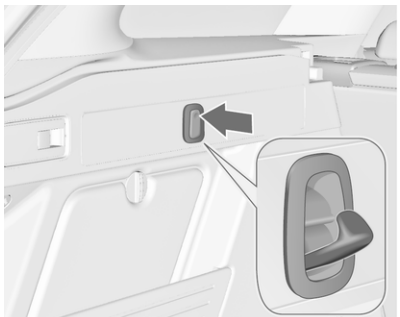

- Універсал: Також на бокових стінках багажного відділення розташовано гачки, на яких можна повісити сумки. Натисніть, щоб розкласти гачок.

- Зафіксуйте предмети в багажному відділенні, щоб запобігти їх ковзанню.
- Під час транспортування предметів у багажному відділенні спинки задніх сидінь не повинні бути нахилені вперед.
- Вантаж не має виступати над верхнім краєм спинок.
- Забороняється класти будь-які предмети на кришку багажного відділення чи панель приладів, а також закривати датчик на верхній частині панелі приладів.
- Багаж не має перешкоджати роботі педалей, стоянкового гальма та важеля селектора або обмежувати свободу рухів водія. Не розміщуйте в салоні незафіксовані предмети.
- Забороняється їздити з відчиненим багажним відділенням.

⚠ Попередження

Завжди слід перевіряти, чи надійно складено багаж в автомобілі. Якщо речі ненадійно закріплено в салоні, вони можуть призвести до отримання травми чи пошкодити інші речі або автомобіль.

- Вантажопідйомність – це різниця між допустимою повною масою автомобіля (див. маркувальну табличку ⇨ 320) та спорядженою масою ЕС.

  Щоб обрахувати вантажопідйомність, введіть дані для свого автомобіля в таблиці "Вага" на початку цього посібника.

  Споряджена маса ЕС включає в себе вагу водія (68 кг), вантажу (7 кг) та всіх рідин (за умови заповнення баку на 90 %).

Додаткове обладнання та аксесуари збільшують споряджену масу.

- Їзда з вантажем на даху підвищує чутливість автомобіля до зустрічного вітру, а також ускладнює керування автомобілем через те, що піднімається центр його ваги. Рівномірно розкладіть вантаж і правильно зафіксуйте його за допомогою пасків. Відрегулюйте тиск шин і виберіть швидкість відповідно до ступеня завантаженості автомобіля. Часто перевіряйте та підтягуйте паски.

  Не перевищуйте швидкість 120 км/год.

  Допустиме навантаження на дах становить 75 кг для 3-дверного / 5-дверного хетчбека та 4-дверного нотчбека. Для універсала це значення становить 100 кг. Навантаження на дах включає в себе сумарну вагу багажника та вантажу.

Прилади та органи управління

Органи управління **109**
Регулювання керма 109
Засоби керування на кермі . . . 109
Кермо з підігрівом 110
Звуковий сигнал 110
Система промивки/чищення лобового скла 110
Система промивки/чищення заднього скла 112
Зовнішня температура 113
Годинник 113
Розетки 115
Запальничка 116
Попільнички 116

Сигнальні лампи, датчики та індикатори **117**
Панель приладів 117
Спідометр 117
Одометр 117
Одометр 117
Тахометр 117
Датчик рівня пального 118
Селектор палива 118
Датчик температури охолоджуючої рідини двигуна 119
Дисплей обслуговування 119
Контрольні індикатори 120
Указівник повороту 122
Система нагадування про непристебнутий пасок безпеки 122
Подушка безпеки та переднатягувачі пасків безпеки 122
Дезактивація подушок безпеки 123
Система зарядки 123
Індикатор несправності 123
Проведіть обслуговування автомобіля найближчим часом 124
Система гальм і зчеплення ... 124
Натисніть педаль 124
Електричне стоянкове гальмо 124
Несправність електричного стоянкового гальма 124
Анти-блокувальна система гальм (ABS) 125
Підвищення передачі 125
Гідропідсилювач 125
Система попередження про виїзд за межі смуги руху 125
Ультразвукова система допомоги під час паркування 126
Електронна система курсової стійкості вимкнена 126
Електронна система курсової стійкості та протибуксовочна гальмівна система 126
Протибуксовочна гальмівна система вимкнена 126
Попередній прогрів 126
Сажовий фільтр 126
Система контролю тиску в шинах 127
Тиск мастила в двигуні 127
Низький рівень пального 127
Імобілайзер 128
Зменшена потужність двигуна 128
Зовнішнє світло 128
Дальнє світло 128
Помічник дальнього світла 128
Адаптивне переднє освітлення 128
Протитуманна фара 128
Задні протитуманні фари 129
Низький рівень промивної рідини 129

Круїз-контроль 129
Адаптивний круїз-контроль ... 129
Автомобіль попереду 129
Дверцята відчинені 129
Інформаційні дисплеї 129
Центр інформації для водіїв . 129
Графічний інформаційний дисплей, кольоровий інформаційний дисплей 135
Контролер смартфону 137
Повідомлення автомобіля 138
Попереджувальні звукові сигнали 141
Заряд батареї 142
Бортовий комп'ютер 142
Персоналізація автомобіля 145

Органи управління

Регулювання керма

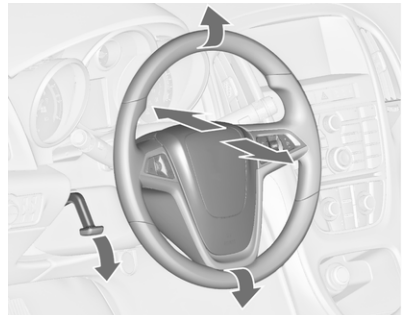

Розблокуйте важіль, відрегулюйте кермо, потім натисніть на важіль і переконайтеся, що він повністю заблокований.

Не регулюйте кермо під час руху та у випадку, коли воно заблоковане.

Засоби керування на кермі

Інформаційно-розважальною системою, круїз-контролем і підключеним мобільним телефоном можна керувати за допомогою засобів на кермі.

Для отримання подальшої інформації див. посібник до інформаційно-розважальної системи.

Допоміжні системи водія ⇨ 201.

Кермо з підігрівом

Підігрів активується натисканням кнопки ♨. На активований стан указує індикатор у кнопці.

Рекомендовані області тримання керма обігріваються швидше та на вищий температурний показник, ніж інші області.

Підігрів сидінь працює при увімкненому двигуні, а також під час дії функції Autostop.

Система стоп-старт ⇨ 183.

Звуковий сигнал

Натисніть ☞.

Система промивки/ чищення лобового скла

Очисник лобового скла

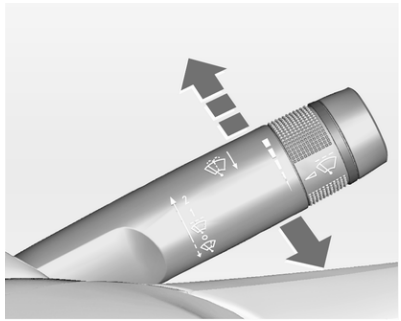

2 : швидко
1 : повільно
⊡ : з інтервалами
O : вимкнено

Щоб здійснити один оберт при вимкнених очисниках скла, перемістіть важіль униз.

Забороняється користуватися, коли лобове скло обмерзло.

Вимкніть очисники.

Регульований інтервал роботи очисника

Важіль очисника в положенні .

Поверніть колесо регулятора, щоб відрегулювати інтервал промивки:

короткий інтервал	:	поверніть колесо регулятора вгору
довгий інтервал	:	поверніть колесо регулятора донизу

Автоматичне чищення за допомогою датчика дощу

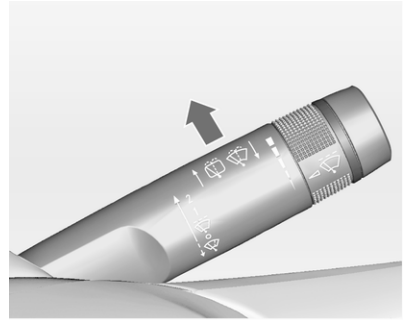

: автоматичне чищення за допомогою датчика дощу

Датчик дощу визначає кількість води на лобовому склі та автоматично регулює частоту роботи очисників вітрового скла.

Якщо частота склоочисників перевищує 20 секунд, кронштейн очисника зміщується трохи донизу, у паркувальне положення.

Регульована чутливість датчика дощу

Поверніть колесо регулятора, щоб відрегулювати чутливість:

низька чутливість	:	поверніть колесо регулятора донизу
висока чутливість	:	поверніть колесо регулятора вгору

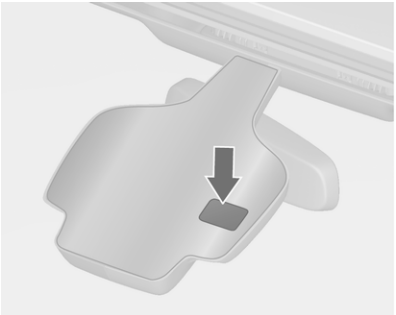

Підтримуйте чистоту датчика, запобігаючи потраплянню на нього пилу, бруду та льоду.

Системи промивки лобового скла та фар

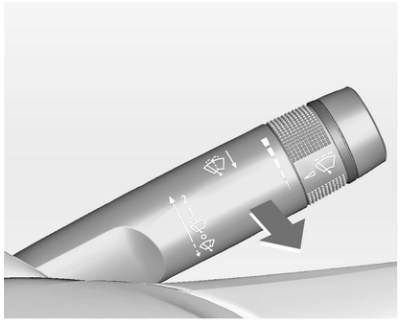

Потягніть до себе важіль. Промивна рідина розпилюється на вітровому склі, після чого очисник витирає її за кілька рухів.

При увімкнених фарах рідина омивача також розпилюється на фари, якщо тільки за важіль тягнути достатньо довго. Після цього система омивача передніх фар не вмикається протягом 5 циклів омивання скла, або до тих пір, поки двигун або фари не будуть вимкнені та увімкнені знову.

Система промивки/ чищення заднього скла

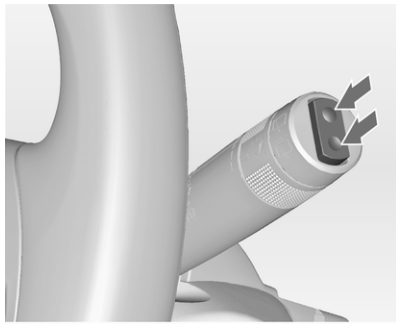

Натисніть кулісний перемикач, щоб активувати очисник заднього скла:

верхнє положення	:	безперервна робота
нижнє положення	:	повторно-короткочасний режим роботи
середнє положення	:	вимк.

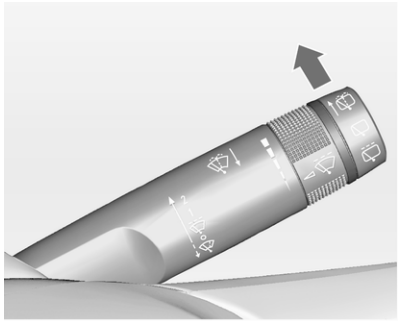

Натисніть важіль. Промивна рідина розпилюється на задньому склі, після чого очисник витирає її за кілька рухів.

Забороняється користуватися, коли заднє скло обмерзло.

Вимкніть очисники.

Після ввімкнення очисника лобового скла та вибору задньої передачі автоматично вмикається очисник заднього скла.

Активація чи дезактивація цієї функції може бути змінена в меню **Settings (Налаштування)** на інформаційному дисплеї.

Персоналізація автомобіля ⇨ 145.

Система промивки заднього скла дезактивується, коли рівень миючої рідини стає низьким.

Зовнішня температура

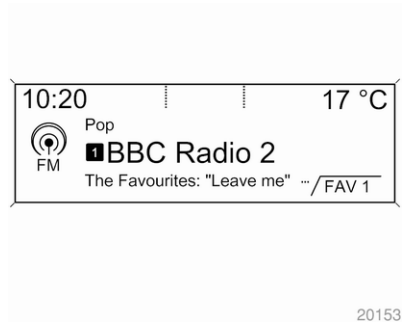

Падіння температури вказується негайно, а її підвищення - через деякий час.

Якщо зовнішня температура падає до 3 °C, у центрі інформації водія з дисплеєм вищого рівня або комбінованим дисплеєм вищого рівня з'являється попереджувальне повідомлення.

⚠ Попередження

Поверхня дороги вже може бути покрита льодом, навіть якщо дисплей вказує кілька градусів вище 0 °C.

Годинник

Дата та час відображаються на інформаційному дисплеї.

Налаштування часу і дати

CD 300/CD 400/CD400plus

Натисніть кнопку **CONFIG**. Відображається меню **Settings (Налаштування)**.

Виберіть **Time Date (Дата і час)**.

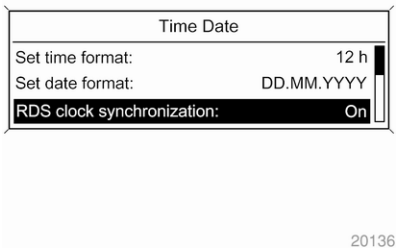

Налаштування, які можна вибрати:

- **Set time: (Установіть час)**: зміна часу, відображеного на дисплеї.
- **Set date: (Установіть дату)**: зміна дати, відображеної на дисплеї.
- **Set time format (Установіть формат часу)**: зміна формату відображення часу між **12 h (12 год)** і **24 h (24 год)**.
- **Set date format (Установіть формат дати)**: зміна формату відображення дати між **MM/DD/YYYY** і **DD.MM.YYYY (ДД.ММ.РРРР)**.
- **Display clock (Годинник)**: увімкнення/вимкнення відображення часу на дисплеї.
- **RDS clock synchronization (Синхронізація годинника RDS)**: сигнал RDS більшості передавачів метрових хвиль встановлює час автоматично. Синхронізація RDS може тривати кілька хвилин. Деякі передавачі не надсилають сигнал правильного часу. У таких випадках рекомендується вимкнути автоматичну синхронізацію часу.

Персоналізація автомобіля ⇨ 145.

Налаштування часу і дати

CD 600/Navi 650/Navi 950

Натисніть кнопку **Config** і виберіть пункт меню **Час і дата**, щоб відкрити відповідне підменю.

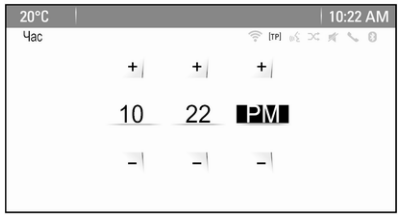

Примітка

Коли увімкнута функція **Автоналаштування часу**, час і дата встановлюються системою автоматично.

Для отримання подальшої інформації див. посібник до інформаційно-розважальної системи.

Установлення часу

Щоб налаштувати параметри часу, виберіть пункт меню **Встановити час**. Поверніть багатофункціональний перемикач, щоб змінити перший параметр.

На підтвердження введеного значення натисніть багатофункціональний перемикач. Кольорове тло переміститься до наступного параметра.

Встановіть значення для всіх параметрів.

Налаштування дати

Щоб налаштувати параметри часу, виберіть пункт меню **Встановити дату**. Поверніть багатофункціональний перемикач, щоб змінити перший параметр.

На підтвердження введеного значення натисніть багатофункціональний перемикач. Кольорове тло переміститься до наступного параметра.

Встановіть значення для всіх параметрів.

Формат часу

Для налаштування формату часу виберіть параметр **Формат часу 12 г / 24 г**. Встановіть формат **12 години** або **24 годин**.

Персоналізація автомобіля ⇨ 145.

Розетки

Розетка з напругою 12 В розташована в передній консолі.

Ще одна розетка з напругою 12 В розташована в задній консолі. Складіть кришку вниз.

Універсал: Розетка з напругою 12 В розташована на лівій боковій стінці багажного відділення.

Забороняється перевищувати максимальне споживання енергії в 120 Вт.

Коли систему запалення вимкнено, розетки дезактивуються. Окрім того, розетки не діють за низького заряду автомобільного акумулятора.

Електричне приладдя, що підключається, має відповідати вимогам щодо електромагнітної сумісності, визначених стандартом DIN VDE 40 839.

Забороняється підключати будь-яке приладдя, що подає струм, наприклад, електричні зарядні пристрої чи акумулятори.

Забороняється використовувати вилки, розмір яких не відповідає розеткам в автомобілі.

Система стоп-старт ⇨ 183.

Запальничка

Запальничка розташована на передній консолі.

Натисніть запальничку. Запальничка вимикається автоматично після розжарення елемента. Витягніть запальничку.

Попільнички

Обережно
Слід використовувати лише для попелу, а не для легкозаймистого сміття.

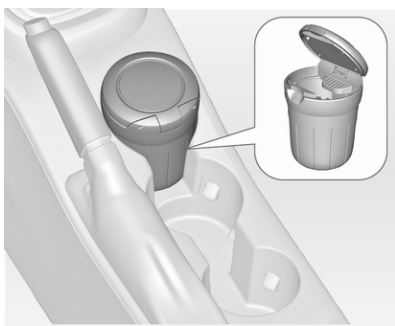

Переносну попільничку можна розмістити в тримачах для стаканів.

Сигнальні лампи, датчики та індикатори

Панель приладів

На автомобілях деяких версій стрілки приладів після ввімкнення запалення на короткий час переходять до кінцевої позиції.

Спідометр

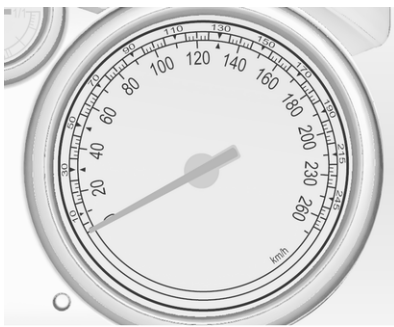

Указує швидкість автомобіля.

Одометр

У нижньому рядку подаються дані про записану відстань у км.

Одометр

У верхньому рядку відображаються дані про відстань, пройдену з моменту останнього скидання.

Щоб скинути систему, натисніть кнопку **SET/CLR** на важелі покажчика повороту на декілька секунд ⇨ 129.

Деякі версії обладнано кнопкою скидання показників, розміщеною між спідометром та інформаційним центром водія. Для скидання потрібно натиснути кнопку на кілька секунд, коли ввімкнено запалювання.

Одометр вимірює відстань до 2000 км, а потім його показники скидаються до нуля.

Тахометр

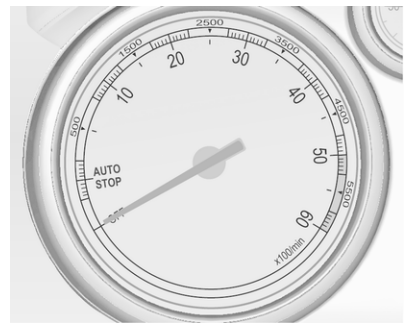

Указує швидкість роботи двигуна.

Вибирайте оптимальні оберти двигуна для кожної передачі.

Обережно

Положення стрілки в червоній небезпечній зоні означає, що перевищено максимально допустиму кількість обертів двигуна. Двигун перебуває під ризиком.

Датчик рівня пального

Цей датчик відображує інформацію про рівень палива або газу в баку, залежно від робочого режиму.

Контрольний індикатор ⬬ світиться, якщо рівень пального в баку є низьким. Якщо датчик миготить, поповніть рівень пального негайно.

Під час роботи на скрапленому газі система автоматично переключається на роботу на бензині при випорожненні газового бака ⇨ 118.

Забороняється їздити з порожнім баком.

Оскільки в баку залишається пальне, кількість долитого пального може бути меншою, ніж указана ємність баку.

Селектор палива

Щоб перейти з режиму роботи на бензині в режим роботи на скрапленому газі та навпаки, натисніть кнопку **LPG**. Світлодіодний індикатор ⬬ позначає поточний режим роботи.

⬬ вимк. : робота на бензині
⬬ світиться : робота на скрапленому газі
⬬ миготить : перемикання неможливе, один тип палива закінчився

Як тільки в балоні закінчиться скраплений газ, автоматично активується режим роботи на бензині, доки не буде вимкнено запалювання.

Паливо для роботи автомобіля на скрапленому газі ⇨ 238.

Датчик температури охолоджуючої рідини двигуна

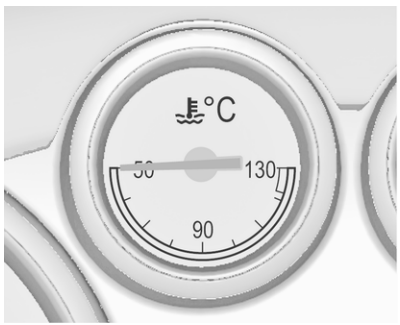

Відображає температуру охолоджуючої рідини.

ліва зона	:	робочої температури двигуна ще не досягнуто
центральна область	:	нормальна робоча температура
права зона	:	температура надто висока

Обережно

Якщо температура охолоджуючої рідини двигуна є надто високою, зупиніть автомобіль, вимкніть двигун. Надвисока темепратура становить небезпеку для двигуна. Перевірте рівень охолоджуючої рідини.

Дисплей обслуговування

Система стеження за терміном служби масла двигуна дозволяє дізнатися про дату заміни масла та фільтра. Залежно від умов їзди, вказаний інтервал, через який потрібно замінити масло, може істотно відрізнятися.

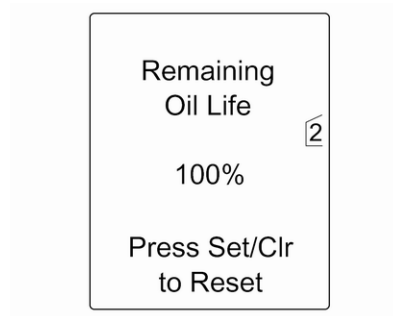

На дисплеї вищого рівня або комбінованому дисплеї вищого рівня в **Vehicle Information Menu (Меню інформації про автомобіль)** відображається час, що залишився до наступної заміни масла.

На дисплеї середнього рівня на залишок масла в двигуні вказує контрольний індикатор, тому запалення необхідно увімкнути, але двигун не запускати.

Меню та функції можна вибрати за допомогою кнопок на важелі перемикання поворотів.

Щоб відобразити час, що залишився до наступної заміни масла, необхідно виконати наведені нижче дії.

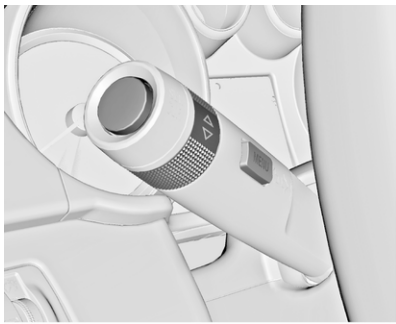

Натисніть кнопку **MENU**, щоб вибрати **Vehicle Information Menu (Меню інформації про автомобіль)**.

Поверніть колесо регулятора, щоб вибрати **Remaining Oil Life (Тривалість терміну служби масла)**.

Щоб забезпечити відображення точних даних, після кожної заміни масла потрібно скидати параметри системи. Зверніться по допомогу до майстерні.

Натисніть кнопку **SET/CLR**, щоб скинути. При цьому запалення має бути увімкнене, але двигун не повинен працювати.

Коли система визначить, що термін служби масла зменшився, у центрі інформації водія відобразиться **Change Engine Oil Soon (Замініть масло якнайшвидше)** або код попередження. Виконайте заміну масла та фільтра у майстерні протягом тижня або через 500 км (залежно від того, що настане першим).

Центр інформації водія ⇨ 129.

Інформація про обслуговування ⇨ 316.

Контрольні індикатори

Описані контрольні індикатори доступні не для всіх автомобілів. Опис стосується всіх версій приладів. У залежності від устаткування автомобіля розташування контрольних індикаторів може відрізнятися. Після ввімкнення системи запалювання для перевірки функціональності ненадовго засвітиться більшість контрольних індикаторів.

Кольори контрольних індикаторів означають:

червоний	:	небезпека, важливе нагадування
жовтий	:	попередження, інформація, несправність
зелений	:	підтвердження активації
синій	:	підтвердження активації
білий	:	підтвердження активації

Контрольні індикатори в панелі приладів

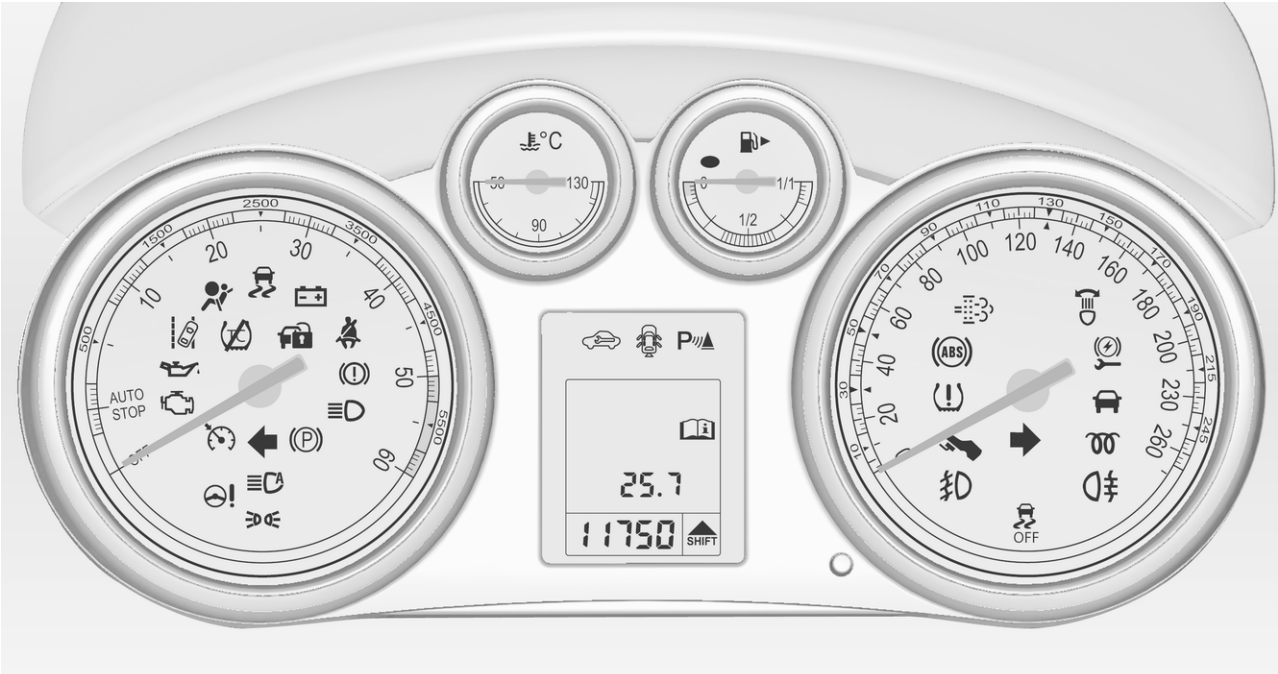

Контрольні індикатори в центральній панелі

Указівник повороту

⇦⇨ світиться чи миготить зеленим.

Світиться протягом короткого проміжку часу

Ліхтарі стоянкового освітлення ввімкнено.

Мигає

Указівник повороту чи ліхтарі аварійної сигналізації активовано.

Швидко миготить: несправність указівника повороту чи відповідного запобіжника, несправність указівника повороту на причепі.

Заміна лампи ⇨ 259, Запобіжники ⇨ 279.

Указівники повороту ⇨ 161.

Система нагадування про непристебнутий пасок безпеки

Система нагадування про непристебнутий пасок безпеки на передніх сидіннях

для сидіння водія світиться чи мигає червоним.

² для переднього сидіння пасажира світиться або блимає червоним, коли сидіння зайняте.

Світиться

Після ввімкнення системи запалювання, доки пасок безпеки не буде пристебнуто.

Мигає

Після роботи двигуна протягом максимум 100 секунд, доки не буде пристебнуто пасок безпеки.

Подушка безпеки та переднатягувачі пасків безпеки

світиться червоним.

Коли вмикається система запалення, контрольний індикатор світиться протягом приблизно 4 секунд. Якщо він не світиться, не гасне через 4 секунди чи світиться під час руху автомобіля, це свідчить про несправність у системі подушок безпеки. Зверніться по допомогу до майстерні. Подушки безпеки та переднатягувачі пасків безпеки можуть не спрацювати у випадку ДТП.

Розгортання переднатягувачів пасків безпеки чи подушок безпеки позначається безперервним горінням .

⚠ Попередження

Для усунення несправності негайно зверніться до майстерні.

Переднатягувачі пасків безпеки, система подушок безпеки ⇨ 52, ⇨ 55.

Дезактивація подушок безпеки

світиться жовтим.

Засвічується, приблизно, на 60 секунд після ввімкнення системи запалення. Фронтальна подушка безпеки пасажира активована.

світиться жовтим.

Подушка безпеки для переднього пасажирського сидіння вимкнена ⇨ 58.

⚠ Небезпека

Існує ризик загибелі дитини під час одночасного використання системи безпеки для дітей і системи подушок безпеки переднього пасажира.

Існує ризик загибелі дорослого, коли система подушок безпеки переднього пасажира дезактивована.

Система зарядки

світиться червоним.

Світиться, коли система запалення ввімкнена, і гасне незабаром після запуску двигуна.

Світиться, коли двигун працює

Зупиніться, вимкніть двигун. Акумулятор не заряджається. Охолодження двигуна може бути перерваним. Можливо, знизилася ефективність сервопристрою гальм. Зверніться за допомогою до майстерні.

Індикатор несправності

світиться чи миготить жовтим.

Світиться, коли система запалення ввімкнена, і гасне незабаром після запуску двигуна.

Світиться, коли двигун працює

Несправність у системі зниження токсичності вихлопів. Допустимі межі токсичності вихлопу можуть бути перевищені. Негайно зверніться по допомогу до майстерні.

Миготить, коли двигун працює

Несправність, яка може призвести до пошкодження каталізатора. Зменшуйте навантаження на педаль акселератора, доки індикатор не перестане миготіти. Негайно зверніться по допомогу до майстерні.

Проведіть обслуговування автомобіля найближчим часом

🔧 світиться жовтим.

Додатково відображається повідомлення з попередженням або ж код попередження.

Автомобіль потребує обслуговування.

Зверніться по допомогу до майстерні.

Повідомлення автомобіля ⇨ 138.

Система гальм і зчеплення

(!) світиться червоним.

Рівень рідини для системи гальм і зчеплення занадто низький ⇨ 256.

⚠ Попередження
Зупиніться. Не продовжуйте подорож. Зверніться до майстерні.

Світиться після ввімкнення системи запалювання з натиснутим ручним стоянковим гальмом ⇨ 193.

Натисніть педаль

🦶 світиться чи миготить жовтим.

Світиться

Щоб відпустити електричне стоянкове гальмо ⇨ 193, слід натиснути педаль гальм.

Щоб двигун завівся в режимі Автостоп, педаль зчеплення має бути натиснутою. Система стоп-старт ⇨ 183.

Мигає

Для основного запуску двигуна педаль зчеплення має бути натиснутою ⇨ 19, ⇨ 182.

У деяких версіях повідомлення про необхідність натиснути педаль зчеплення відображається на інформаційному дисплеї водія ⇨ 138.

Електричне стоянкове гальмо

(P) світиться чи мигає червоним.

Світиться

Електричне стоянкове гальмо ввімкнуте ⇨ 193.

Мигає

Електричне стоянкове гальмо ввімкнуте не повністю або вимкнуте. Увімкніть запалювання, натисніть педаль гальм і спробуйте відновити стан системи, спочатку увімкнувши, а потім вимкнувши електричне стоянкове гальмо. Якщо (P) продовжує мигати, припиніть користуватися автомобілем і зверніться за допомогою до майстерні.

Несправність електричного стоянкового гальма

(P) світиться чи миготить жовтим.

Світиться

Знижена ефективність дії електричного стоянкового гальма ⇨ 193.

Мигає

Електричне стоянкове гальмо перебуває в режимі обслуговування. Для відновлення стану системи зупиніть автомобіль, а потім увімкніть і вимкніть електричне стоянкове гальмо.

⚠ Попередження
Для усунення несправності негайно зверніться до майстерні.

Анти-блокувальна система гальм (ABS)

(ABS) світиться жовтим.

Світиться протягом кількох секунд після ввімкнення системи запалення. Система готова для роботи, коли контрольний індикатор гасне.

Якщо контрольний індикатор не гасне через декілька секунд, або якщо він горить під час їзди, це свідчить про несправність системи ABS. Гальмівна система залишається в робочому стані, але без регулювання ABS.

Антиблокувальна система гальм ⇨ 192.

Підвищення передачі

SHIFT засвічується зеленим світлом як контрольний індикатор або ж відображається як символ в інформаційному центрі водія на дисплеї верхнього рівня або комбінованому дисплеї верхнього рівня під час рекомендації перемкнутися на вищу передачу для економії пального.

На деяких версіях вказівка щодо перемикання на вищу передачу відображається в інформаційному центрі водія на цілу сторінку.

Допоміжна система керування автомобілем EcoFlex ⇨ 142.

Гідропідсилювач

⊖! світиться жовтим.

Засвічується при обмеженні підсилювача керма

Робота підсилювача керма обмежена у зв'язку з перегрівом системи. Контрольний індикатор гасне, коли система охолоне.

Система стоп-старт ⇨ 183.

Засвічується при вимкненні підсилювача керма

Збій в роботі підсилювача керма. Зверніться до майстерні.

Система попередження про виїзд за межі смуги руху

засвічується зеленим чи миготить жовтим.

Світиться зеленим

Система ввімкнена та готова до роботи.

Миготить жовтим

Система розпізнає незаплановану зміну смуги руху.

Ультразвукова система допомоги під час паркування

P світиться жовтим.

Несправність у системі

або

Несправність через датчики, які забруднені чи покриті льодом або снігом

або

Інтерференція через зовнішні джерела ультразвуку. Відразу після усунення джерела інтерференції система працюватиме у звичному режимі.

Для усунення несправності в системі зверніться до майстерні.

Ультразвукова система допомоги під час паркування ⇨ 220.

Електронна система курсової стійкості вимкнена

світиться жовтим.

Система дезактивована.

Електронна система курсової стійкості та протибуксовочна гальмівна система

світиться чи миготить жовтим.

Світиться

У системі виявлено несправність. Можлива безперервна їзда. Проте стійкість автомобіля може погіршитися, що залежить від стану дорожнього покриття.

Для усунення несправності зверніться до майстерні.

Мигає

Система активно працює. Ефективна потужність двигуна може знизитися, і автомобіль може незначною мірою автоматично гальмувати.

Система курсової стійкості ⇨ 196, Система контролю тяги ⇨ 195.

Протибуксовочна гальмівна система вимкнена

світиться жовтим.

Система дезактивована.

Попередній прогрів

світиться жовтим.

Попередній прогрів активовано. Активується лише, коли температура зовні є низькою.

Сажовий фільтр

світиться чи миготить жовтим.

Сажовий фільтр потребує чищення.

Продовжуйте подорож, доки ⛽ не згасне. За можливості не знижуйте оберти двигуна нижче 2000 об/хв.

Світиться

Сажовий фільтр заповнено. Якомога швидше розпочніть процес чищення.

Мигає

Досягнуто максимального рівня заповнення фільтра. Щоб уникнути пошкодження двигуна, негайно розпочніть чищення.

Сажовий фільтр дизельного двигуна ⇨ 186, Система старт-стоп ⇨ 183.

Система контролю тиску в шинах

(!) світиться чи миготить жовтим.

Світиться

Втрата тиску в шинах. Негайно зупиніться та перевірте тиск у шинах.

Мигає

Несправність системи, або встановлено шину без датчика тиску (наприклад, запасне колесо). Через 60–90 секунд контрольний індикатор постійно світиться. Зверніться до майстерні.

Тиск мастила в двигуні

🛢 світиться червоним.

Світиться, коли система запалення ввімкнена, і гасне незабаром після запуску двигуна.

Світиться, коли двигун працює

Обережно

Змащення двигуна може припинитися. Це може призвести до пошкодження двигуна та/чи блокування ведучих коліс.

1. Натисніть педаль зчеплення.
2. Виберіть нейтральну передачу, установіть важіль селектора в положення **N**.
3. Якомога швидше залиште зону інтенсивного руху, не заважаючи іншим автомобілям.
4. Вимкніть запалення.

⚠ Попередження

Коли двигун не працює, для гальмування та керування потрібно значно більше сили. При активній функції Автостоп сервопривід гальм буде працювати.

Не виймайте ключ із замка запалення до тих пір, поки автомобіль не зупиниться, оскільки це може призвести до неочікуваного блокування керма.

Перш ніж звертатися до майстерні, самостійно перевірте рівень масла ⇨ 253.

Низький рівень пального

● світиться чи миготить жовтим.

Світиться

Занадто низький рівень пального в баку.

Мигає

Пальне майже закінчилося. Терміново поповніть рівень пального. Забороняється їздити з порожнім баком.

Каталітичний нейтралізатор ⇨ 187.

Прокачування системи дизельного пального ⇨ 258.

Імобілайзер

🔒 миготить жовтим.

Несправність у системі імобілайзера Двигун не вдається запустити.

Зменшена потужність двигуна

🚗 світиться жовтим.

Потужність двигуна обмежена. Зверніться до майстерні.

Зовнішнє світло

≣D світиться зеленим.

Зовнішнє освітлення ввімкнено ⇨ 152.

Дальнє світло

≣D світиться синім.

Засвічується при ввімкненому дальньому світлі, або під час миготіння дальнім світлом ⇨ 154, або коли дальнє світло увімкнено при активній функції помічника використання дальнього світла чи функції керування дальністю освітлення ⇨ 156.

Помічник дальнього світла

≣D світиться зеленим.

Увімкнено помічник використання дальнього світла або система керування дальністю освітлення ⇨ 154, ⇨ 156.

Адаптивне переднє освітлення

🌡 світиться чи миготить жовтим.

Світиться

Несправність у системі.

Зверніться по допомогу до майстерні.

Мигає

Система перемикається на симетричне ближнє світло.

Контрольний індикатор 🌡 миготить протягом приблизно 4 секунд після ввімкнення системи запалення як нагадування про те, що система була активована ⇨ 155.

Автоматичне регулювання освітлення ⇨ 153.

Протитуманна фара

≠D світиться зеленим.

Передні протитуманні фари ввімкнено ⇨ 161.

Задні протитуманні фари

світиться жовтим.

Задні протитуманні фари ввімкнено ⇨ 162.

Низький рівень промивної рідини

світиться жовтим.

Рівень промивної рідини є низьким.

Промивна рідина ⇨ 255.

Круїз-контроль

світиться білим або зеленим.

Світиться білим

Система ввімкнена.

Світиться зеленим

Круїз-контроль увімкнений.

Круїз-контроль ⇨ 201.

Адаптивний круїз-контроль

світиться білим або зеленим.

Світиться білим

Система ввімкнена.

Світиться зеленим

Адаптивний круїз-контроль активний.

Адаптивний круїз-контроль ⇨ 205.

Автомобіль попереду

світиться зеленим.

У даній смузі попереду система розпізнала автомобіль.

Адаптивний круїз-контроль ⇨ 205, Повідомлення про небезпеку зіткнення спереду ⇨ 212.

Дверцята відчинені

світиться червоним.

Світиться, коли відчинені дверцята чи багажник.

Інформаційні дисплеї

Центр інформації для водіїв

Інформаційний центр водія (DIC) розташований на панелі приладів між спідометром і тахометром. Він доступний як дисплей середнього чи вищого рівня або комбінований дисплей вищого рівня.

На дисплеї середнього рівня відображаються такі елементи:

- лічильник загального пробігу
- лічильник щоденного пробігу
- деякі контрольні індикатори

- інформація про автомобіль
- інформація щодо пробігу/пального
- повідомлення автомобіля відображаються у вигляді кодів ⇨ 138.

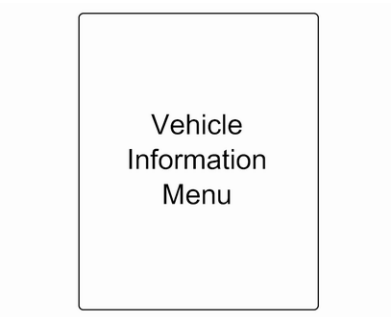

Кнопкою **MENU** вибираються наведені нижче меню на дисплеї верхнього рівня:

- **Vehicle Information Menu (Меню інформації про автомобіль)**
- **Trip/Fuel Information Menu (Меню інформації про подорож/пальне)**
- **Performance Menu (Меню характеристик)**

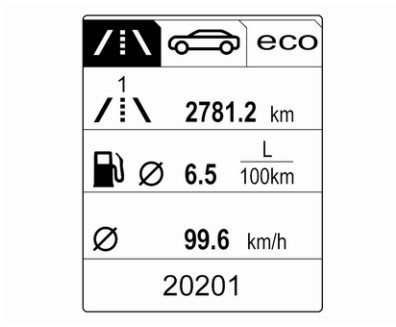

На комбінованому дисплеї середнього рівня сторінки меню вибираються кнопкою **MENU**, а у верхньому рядку дисплея відображаються символи меню:

- **Vehicle Information Menu (Меню інформації про автомобіль)**
- **Trip/Fuel Information Menu (Меню інформації про подорож/пальне)**
- **ECO ECO Information Menu (Інформаційне ЕКО-меню)**
- **Performance Menu (Меню характеристик)**

Відображення певних функцій залежить від того, чи стоїть автомобіль на місці, чи рухається. Деякі функції доступні тільки під час руху автомобіля.

Персоналізація автомобіля ⇨ 145. Внесені в пам'ять параметри ⇨ 24.

Вибір меню та функцій

Меню та функції можна вибрати за допомогою кнопок на важелі перемикання поворотів.

Натискайте кнопку **MENU** для переходу між різними меню або повернення з підменю до наступного більш високого рівня меню.

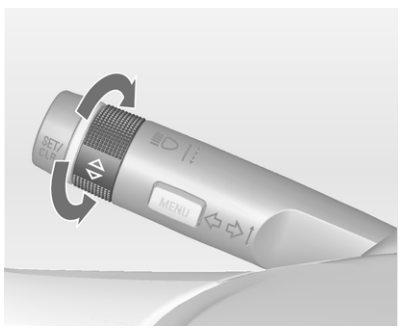

Поверніть колесо регулятора, щоб виділити пункт меню чи встановити числове значення.

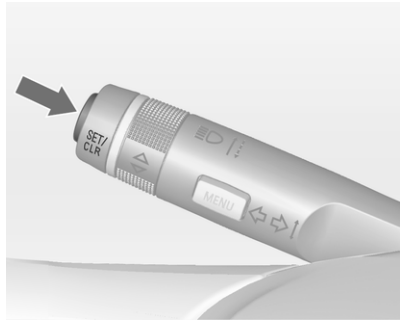

Натисніть кнопку **SET/CLR**, щоб вибрати функцію чи підтвердити повідомлення.

Vehicle Information Menu (Меню інформації про автомобіль)

Натисніть кнопку **MENU**, щоб обрати **Vehicle Information Menu (Меню інформації про автомобіль)**, або оберіть на комбінованому дисплеї вищого рівня.

Поверніть колесо регулятора, щоб обрати підменю. Натисніть кнопку **SET/CLR**, щоб підтвердити.

Дотримуйтеся інструкцій, наведених у підменю.

Залежно від версії воно може містити наведені нижче підменю:

- **Unit (Одиниця)**: відображені одиниці вимірювання можна змінити
- **Tire Pressure (Тиск у шинах)**: перевірка тиску в шинах усіх коліс під час руху ⇨ 289
- **Tire Load (Навантаження на шину)**: оберіть категорію тиску шин відповідно до фактичного тиску в шинах ⇨ 289

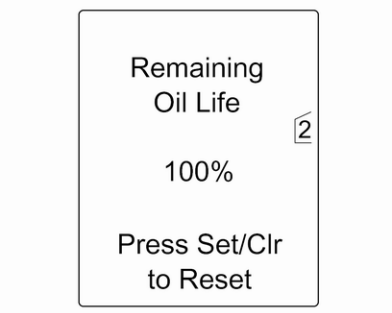

- **Remaining Oil Life (Тривалість терміну служби масла)**: позначає, коли необхідно змінити моторне мастило та фільтр ⇨ 119

- **Speed Warning (Попередження про перевищення швидкості)**: у разі перевищення встановленої швидкості лунає попереджувальний звуковий сигнал
- **Допоміжна система визначення дорожніх знаків**: виводить на екран розпізнані дорожні знаки для поточної секції маршруту ⇨ 232
- **Following Dist. (Безпечна дистанція)**: відображає відстань до транспортного засобу, який рухається попереду ⇨ 217

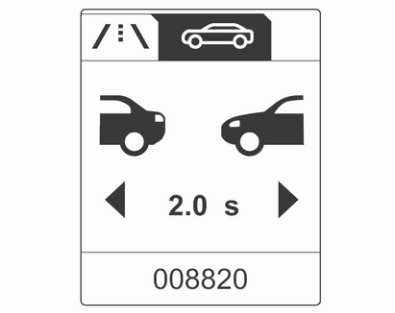

Вибір та індикація на дисплеях середнього та вищого рівня, а також комбінованому дисплеї вищого рівня можуть відрізнятися.

Trip/Fuel Information Menu (Меню інформації про подорож/пальне)

Натисніть кнопку **MENU**, щоб обрати **Trip/Fuel Information Menu (Меню інформації про подорож/пальне)** або відмінити вибір **/⁝** на комбінованому дисплеї вищого рівня.

Поверніть колесо регулятора, щоб обрати підменю. Натисніть кнопку **SET/CLR**, щоб підтвердити.

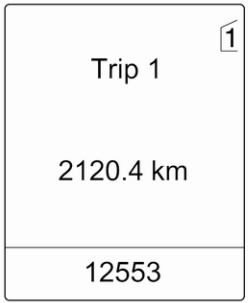

- Лічильник пробігу 1
- Лічильник пробігу 2
- Цифрова швидкість

Лічильник пробігу 2 та цифрове відображення швидкості доступне тільки для автомобілів з дисплеєм вищого рівня або комбінованим дисплеєм вищого рівня.

Лічильник щоденного пробігу скидається натисненням на декілька секунд кнопки **SET/CLR** на важелі увімкнення покажчиків поворотів або натисненням кнопки скидання показників, розміщеної між спідометром та інформаційним центром водія, коли увімкнено запалювання.

На автомобілях з бортовим комп'ютером доступно більше підменю.

Вибір та індикація на дисплеях середнього та вищого рівня, а також комбінованому дисплеї вищого рівня можуть відрізнятися.

Меню інформації про подорож/пальне, бортовий комп'ютер ⇨ 142.

ECO Information Menu (Інформаційне ЕКО-меню)

Щоб вибрати eco у верхньому рядку комбінованого дисплея найвищого рівня, натисніть кнопку **MENU**.

Поверніть колесо регулятора, щоб обрати підменю. Натисніть кнопку **SET/CLR**, щоб підтвердити.

Нижче подано список доступних елементів в підменю.

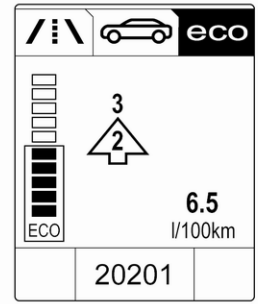

- **Індикація перемикання**: Поточна передача відображається всередині стрілки. Цифра над нею позначає рекомендацію змінити передачу на вищу для економії пального.

  Дисплеї економічного індексу: Поточний рівень споживання палива позначається на сегментованому дисплеї. Для економічного водіння адаптуйте свій стиль водіння таким чином, щоб заповнені сегменти не виходили за ділянку Eco. Чим більше сегментів заповнені, тим вище

рівень споживання пального. Разом з тим позначається поточний рівень споживання пального.

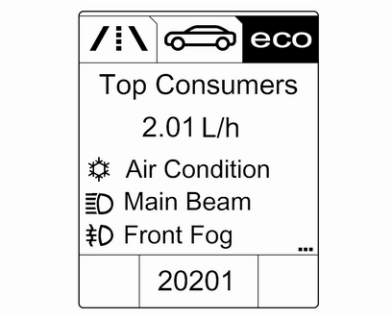

- **Top Consumers (Основні споживачі)**: Список найбільших споживачів, що забезпечують ваш комфорт перелічені на дисплеї у низхідному порядку. Також позначається потенціал економії пального. Вимкнений споживач зникає зі списку і загальний рівень споживання буде оновлено.

  Якщо поїздки відбуваються нечасто, для збільшення навантаження на двигун автоматично вмикається система підігріву заднього вікна. У такому випадку заднє вікно з підігрівом без втручання водія вказується як один з найбільших споживачів.

- **Economy Trend (Економічний режим)**: Відображає середнє споживання пального на відстані 50 км. Заповнені сегменти позначають споживання з інтервалом оновлення 5 км та відображають вплив топографії або стилю водіння на споживання пального.

Performance Menu (Меню характеристик)

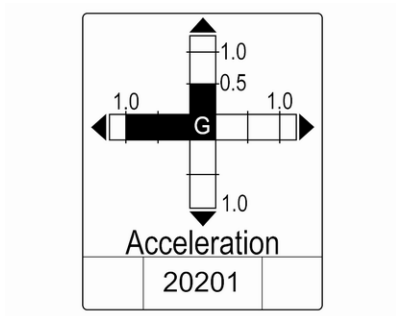

Натисніть кнопку **MENU**, щоб обрати **Performance Menu (Меню характеристик)** або відмінити вибір ✎ на комбінованому дисплеї вищого рівня.

Поверніть колесо регулятора, щоб обрати підменю. Натисніть кнопку **SET/CLR**, щоб підтвердити.

Нижче подано список доступних елементів в підменю.

- **Acceleration (Прискорення)**: Виведення на екран поточного прискорення в будь-якому напрямку.

- **Lap Timer (Таймер часу руху)**: Відображення часу подорожі, найвищої швидкості, середньої швидкості і тривалості. Дотримуйтеся інструкцій, наведених у підменю.
- **Coolant Temp. (Температура охолоджуючої рідини)**: відображення температури охолоджуючої рідини.
- **Battery Volt. (Напруга акумулятора)**: відображення рівня заряду автомобільного акумулятора.

Графічний інформаційний дисплей, кольоровий інформаційний дисплей

Залежно від конфігурації автомобіля, він може бути оснащений графічним або кольоровим інформаційним дисплеєм. Інформаційний дисплей розміщено на панелі приладів над інформаційно-розважальною системою.

Графічний інформаційний дисплей

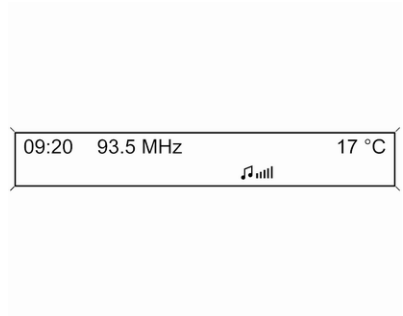

Залежно від інформаційно-розважальної системи, графічний інформаційний дисплей доступний у двох версіях.

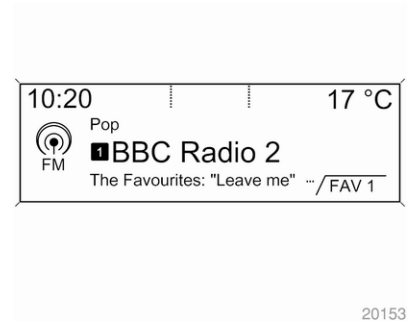

На графічному інформаційному дисплеї відображаються такі дані:

- час ⇨ 113
- зовнішня температура ⇨ 113
- дата ⇨ 113
- Інформаційно-розважальна система - див. опис у відповідному посібнику з експлуатації
- параметри для персоналізації автомобіля ⇨ 145

Кольоровий інформаційний дисплей

На кольоровому інформаційному дисплеї в кольоровому форматі відображаються такі дані:

- час ⇨ 113
- зовнішня температура ⇨ 113
- дата ⇨ 113
- Інформаційно-розважальна система - див. опис у відповідному посібнику з експлуатації
- навігація - див. опис у відповідному посібнику з експлуатації інформаційно-розважальної системи
- налаштування системи
- повідомлення автомобіля ⇨ 138
- параметри для персоналізації автомобіля ⇨ 145

Тип інформації та спосіб її відображення залежать від обладнання автомобіля та встановлених параметрів.

Вибір меню та параметрів

Доступ до функцій і параметрів можна отримати на дисплеї.

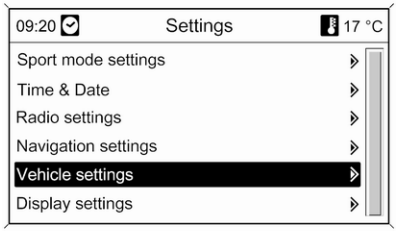

Вибір здійснюється через:

- меню
- функціональні кнопки та багатофункціональний перемикач інформаційно-розважальної системи

Вибір за допомогою інформаційно-розважальної системи

Виберіть функцію за допомогою кнопок інформаційно-розважальної системи. Відображається меню вибраної функції.

Багатофункціональний перемикач використовується для вибору пункту та підтвердження.

Багатофункціональний перемикач

Багатофункціональний перемикач є центральним елементом керування такими пунктами меню:

Оберт

- для позначення пункту меню;
- для встановлення цифрового значення або для відображення пункту меню;

Натисніть (зовнішнє коло)

- для вибору чи активації позначеного пункту;
- для підтвердження встановленого значення;
- для ввімкнення/вимкнення функцій системи.

Кнопка **BACK**

Натисніть кнопку, щоб виконати такі дії:

- вийти з меню без збереження налаштувань;
- повернутися з підменю до наступного верхнього рівня меню;
- видалити останній символ у набраних.

Натисніть та утримуйте кнопку кілька секунд, щоб повністю видалити введені дані.

Персоналізація автомобіля ⇨ 145.

Внесені в пам'ять параметри ⇨ 24.

Контролер смартфону

Контролер смартфону відкриває смартфону доступ до даних автомобіля через протокол WLAN чи Bluetooth. Ці дані можна виводити та аналізувати в смартфоні.

Повідомлення автомобіля

У більшості випадків повідомлення відображаються у інформаційному центрі водія (DIC), іноді їх відображення супроводжують попереджувальні чи звукові сигнали.

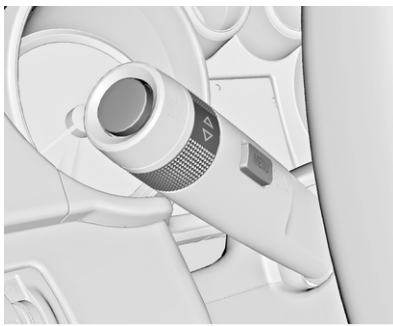

Натисніть кнопку **SET/CLR** або **MENU** чи поверніть колесо регулятора, щоб підтвердити повідомлення.

Повідомлення автомобіля на дисплеї середнього рівня

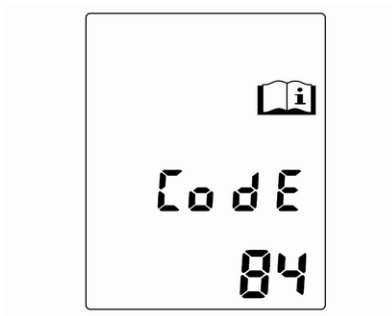

Повідомлення автомобіля відображаються як кодові цифри.

№	Повідомлення автомобіля
2	Радіопульт дистанційного керування не виявлено. Натисніть педаль зчеплення, щоб перезапустити систему
3	Низький рівень охолоджуючої рідини двигуна
4	Кондиціонер вимкнено
5	Кермо заблоковане
6	Щоб відпустити електричне стоянкове гальмо, слід натиснути педаль гальм
7	Поверніть кермо, вимкніть запалювання, а потім увімкніть знову
9	Поверніть кермо, знову запустіть двигун
12	Автомобіль перевантажений
13	Компресор перегрітий
15	Несправність центрального верхнього повторювача стоп-сигналу
16	Несправність стоп-сигналу
17	Несправність вирівнювання фар
18	Несправність ближнього світла на лівій фарі
19	Несправність задніх протитуманних фар
20	Несправність ближнього світла на правій фарі

№	Повідомлення автомобіля
21	Несправність лівого габаритного ліхтаря
22	Несправність правого габаритного ліхтаря
23	Несправність ліхтаря заднього ходу
24	Несправність освітлення номерних знаків
25	Несправність переднього вказівника повороту ліворуч
26	Несправність заднього вказівника повороту ліворуч
27	Несправність переднього вказівника повороту праворуч
28	Несправність заднього вказівника повороту праворуч
29	Перевірте стоп-сигнал причепа
30	Перевірте ліхтар заднього ходу причепа
31	Перевірте вказівник повороту ліворуч причепа

№	Повідомлення автомобіля
32	Перевірте вказівник повороту праворуч причепа
33	Перевірте задні протитуманні фари причепа
34	Перевірте задні фари причепа
35	Замініть батарейку в пульті дистанційного керування
48	Витріть вказівник мертвої зони збоку
49	Система попередження про виїзд за межі смуги руху недоступна
53	Щільніше закрийте кришку горловини паливного баку
54	У фільтр дизпального потрапила вода
55	Сажовий фільтр заповнено ⇨ 186
56	Невідповідність тиску шин передньої вісі
57	Невідповідність тиску шин задньої вісі

№	Повідомлення автомобіля
58	Виявлено шини без сенсорів системи контролю тиску (TPMS)
59	Відкрийте і закрийте вікно водія
60	Відкрийте і закрийте вікно переднього пасажира
61	Відкрийте і закрийте заднє ліве вікно
62	Відкрийте і закрийте заднє праве вікно
65	Спроба викрадення
66	Проведіть обслуговування системи запобігання викраденню автомобіля
67	Проведіть обслуговування блокування керма
68	Проведіть обслуговування підсилювача керма
69	Проведіть обслуговування системи підвіски
70	Проведіть обслуговування системи контролю за рівнем

№	Повідомлення автомобіля
71	Проведіть обслуговування задньої вісі
74	Проведіть обслуговування ламп AFL
75	Проведіть обслуговування системи кондиціонера
76	Проведіть обслуговування вказівника мертвої зони збоку
77	Проведіть обслуговування системи попередження про виїзд за межі смуги руху
79	Долийте моторного масла
81	Проведіть обслуговування трансмісії
82	Незабаром замініть мастило
83	Проведіть обслуговування адаптивного круїз-контролю
84	Потужність двигуна зменшилась
89	Проведіть обслуговування автомобіля найближчим часом

№	Повідомлення автомобіля
94	Перед виходом з автомобіля пересуньте важіль КПП в положення для паркування
95	Обслуговування системи подушок безпеки
128	Відкритий капот
134	Збій системи допомоги при паркуванні, вимийте бампер
136	Система допомоги під час паркування потребує обслуговування
145	Перевірте рівень рідини омивача
174	Низький заряд акумулятора
258	Система допомоги при паркуванні вимк.

Повідомлення автомобіля на дисплеї вищого рівня або комбінованому дисплеї вищого рівня

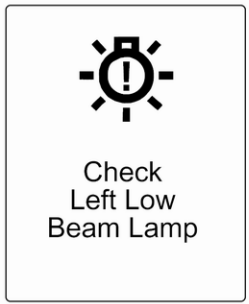

Повідомлення автомобіля відображаються як текст. Дотримуйтеся інструкцій, наведених у повідомленнях.

Система відображає повідомлення відносно таких тем:

- Рівні рідин
- Системою запобігання викрадення автомобіля
- Гальми
- Системи приводів

- Системи регулювання плавності ходу
- Круїз-контроль
- Системи виявлення предметів
- Освітлення, заміна ламп
- Система очисників/промивки
- Дверцята, вікна
- Радіопульт дистанційного керування
- Паски безпеки
- Системи подушок безпеки
- Двигун і трансмісія
- Тиск в шинах
- Сажовий фільтр
- Стан автомобільного акумулятора

Повідомлення автомобіля на кольоровому інформаційному дисплеї

Додатково деякі важливі повідомлення відображаються на кольоровому дисплеї. Натисніть багатофункціональний перемикач, щоб підтвердити повідомлення. Деякі повідомлення відображаються лише протягом кількох секунд у вигляді спливних індикаторів.

Попереджувальні звукові сигнали

Під час запуску двигуна чи керування автомобілем

Тільки один попереджувальний сигнал пролунає за один раз.

Попереджувальний сигнал про непристебнутий пас безпеки має пріоритет над будь-яким іншим попереджувальним сигналом.

- Якщо пасок безпеки не пристебнутий.
- Коли в момент рушання автомобіля дверцята чи багажник не повністю зачинено.
- Якщо перевищено певну швидкість з увімкненим стоянковим гальмом.
- Якщо перевищено запрограмовану швидкість.
- Якщо в інформаційному центрі водія відображається повідомлення з попередженням або код попередження.
- Якщо система допомоги під час паркування виявляє об'єкт.
- У разі ненавмисної зміни смуги руху.
- Після вибору задньої передачі з розширеною задньою системою кріплення.
- Якщо досягнуто максимального рівня заповнення сажового фільтра для дизельного пального.

Коли автомобіль припаркований і/чи дверцята водія відчинені

- Коли ключ вставлено в замок запалювання.
- З увімкненими зовнішніми ліхтарями.

При спрацюванні автостопу

- При відчиненні дверцят водія.

Заряд батареї

В разі зниження заряду автомобільного акумулятора в центрі інформації для водія відображається попереджувальний код 174 або повідомлення.

1. Негайно вимкніть усі споживачі електроенергії, які непотрібні для забезпечення безпеки руху, наприклад, підігрів сидінь, обігрів заднього скла та інші основні споживачі.
2. Зарядіть автомобільний акумулятор, проїхавши певну відстань, або ж за допомогою зарядного пристрою.

Попереджувальне повідомлення або код зникнуть після того, як двигун буде двічі послідовно запущений за нормального рівня напруги.

Якщо не вдається зарядити акумулятор, слід звернутися на СТО для усунення неполадки.

Бортовий комп'ютер

Меню та функції вибираються кнопками на важелі перемикання поворотів ⇨ 129.

Натисніть кнопку **MENU**, щоб обрати **Trip/Fuel Information Menu (Меню інформації про подорож/пальне)** або відмінити вибір ⁄⁝\ на комбінованому дисплеї вищого рівня.

Trip/Fuel Information Menu (Меню інформації про подорож/пальне) на дисплеї вищого рівня

Поверніть колесо регулятора, щоб вибрати одне з підменю:

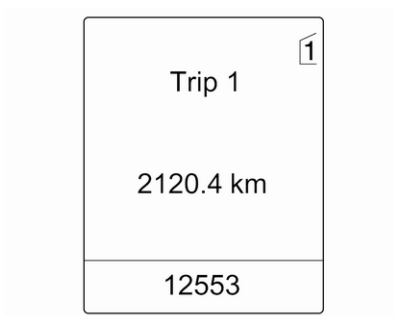

- Лічильник пробігу 1
- Лічильник пробігу 2
- Пробіг без дозаправки
- Середня витрата пального
- Миттєве значення витрати пального
- Середня швидкість
- Цифрова швидкість
- Допоміжна система визначення дорожніх знаків
- Супроводження маршруту

Trip/Fuel Information Menu (Меню інформації про подорож/пальне) на комбінованому дисплеї вищого рівня

Поверніть колесо регулятора, щоб вибрати підменю:

- Лічильник пробігу 1
- Середня витрата пального 1
- Середня швидкість 1

- Лічильник пробігу 2

- Середня витрата пального 2
- Середня швидкість 2

- Цифрова швидкість
- Пробіг без дозаправки
- Миттєве значення витрати пального
- Супроводження маршруту

Бортовий комп'ютер 1 та 2

Показники двох бортових комп'ютерів скидаються окремо для одометра, середнього споживання палива та середньої швидкості кнопкою **SET/CLR**, завдяки чому можна виводити на екран окрему інформацію для різних водіїв.

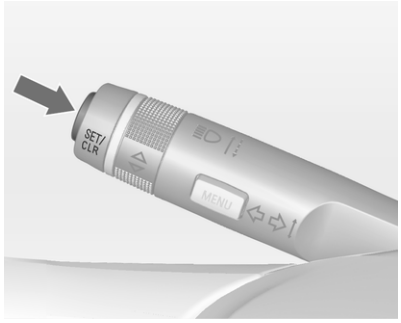

Одометр

Одометр подорожі відображає зафіксовану відстань з моменту останнього скидання.

Одометр вимірює відстань до 2000 км, а потім його показники скидаються до нуля.

Для скидання натисніть кнопку **SET/CLR** на кілька секунд.

Пробіг без дозаправки

Пробіг без дозаправки обчислюється з урахуванням поточного вмісту баку та поточної витрати пального. Дисплей показує середні значення.

Після дозаправки пробіг через короткий проміжок часу оновлюється автоматично.

У разі зниження рівня пального в баку на дисплеї автомобілів з дисплеєм вищого рівня або комбінованим дисплеєм вищого рівня відображається повідомлення.

Коли бак необхідно заправити негайно попереджувальний код чи повідомлення відображається у автомобілях із дисплеями середнього та вищого рівнів або комбінованим дисплеєм вищого рівня.

Окрім цього засвічується чи миготить контрольний індикатор ⬬ у датчику рівня пального ⇨ 127.

Середня витрата пального

Відображення середньої витрати пального. Виміри можна обнулити у будь-який час, при цьому обчислення розпочнеться із вихідного значення.

Для скидання натисніть кнопку **SET/CLR** на кілька секунд.

Миттєве значення витрати пального

Відображення миттєвого значення витрати пального.

Середня швидкість

Відображення середньої швидкості. Показник можна скинути в будь-який час.

Для скидання натисніть кнопку **SET/CLR** на кілька секунд.

Цифрова швидкість

Відображення показників миттєвої швидкості в цифровому форматі.

Допоміжна система визначення дорожніх знаків

Відображення розпізнаних дорожніх знаків на поточному проміжку маршруту ⇨ 232.

Супроводження маршруту

Крім навігаційної інформації, яка виводиться на кольоровому інформаційному дисплеї, в інформаційному центрі водія також відображається інформація щодо супроводження маршруту.

Персоналізація автомобіля

Змінити параметри й налаштувати роботу автомобіля відповідно до індивідуальних потреб можна на інформаційному дисплеї.

Для кожного ключа можна запам'ятати деякі індивідуальні параметри інших водіїв. Внесені в пам'ять параметри ⇨ 24.

Залежно від обладнання автомобіля та чинних у країні нормативів, деякі описані нижче функції можуть бути відсутніми.

Деякі функції відображаються чи активуються лише за умови ввімкненого двигуна.

Індивідуальні параметри на графічному інформаційному дисплеї

CD 300/CD 400/CD400plus

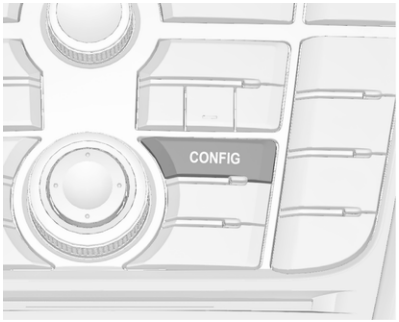

Натисніть кнопку **CONFIG**. Відображається меню **Settings (Налаштування)**.

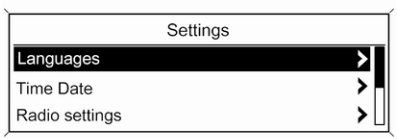

Наведені нижче параметри можна вибрати, увімкнувши та натиснувши на багатофункціональний перемикач:

- **Sport mode settings (Параметри спортивного режиму)**
- **Languages (Мови)**
- **Time Date (Дата і час)**
- **Radio settings (Налаштування радіо)**
- **Phone settings (Налаштування телефону)**
- **Vehicle settings (Налаштування автомобіля)**

У відповідних підменю можна змінити такі параметри:

Sport mode settings (Параметри спортивного режиму)
Водій може вибрати функції, які будуть активовані в спортивному режимі ⇨ 198.

- **Sport suspension (Спортивна підвіска)**: демпфування стає жорсткішим.
- **Sport powertrain performance (Робота спортивного силового агрегата)**: більш чутливе реагування автомобіля на застосування педалі акселератора та перемикання передач.
- **Sport steering (Спортивне кермо)**: знижується підсилення рульової колонки.
- **Swap backlight colour main instr. (Зміна кольору заднього ліхтаря. Головні інструкції.)**: змінює колір підсвічування панелі приладів.

Languages (Мови)
Вибір потрібної мови.

Time Date (Дата і час)
Див. інформацію про годинник ⇨ 113.

Radio settings (Налаштування радіо)
Детальніша інформація міститься в описі, наведеному в інструкції до інформаційно-розважальної системи.

Phone settings (Налаштування телефону)

Детальніша інформація міститься в описі, наведеному в інструкції до інформаційно-розважальної системи.

Vehicle settings (Налаштування автомобіля)

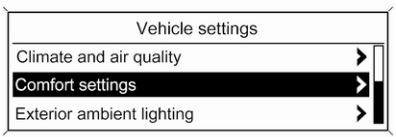

- **Climate and air quality (Клімат і якість повітря)**

  Auto fan speed (Швидкість автоматичного вентилятора): Регулювання потоку повітря в кабіні, коли клімат-контроль працює в автоматичному режимі.

  Climate control mode (Режим клімат-контролю): Керування станом компресора системи охолодження під час запуску двигуна. Дозволяє відновити останній стан (рекомендується) або налаштувати такий режим, щоб під час запуску двигуна компресор був завжди ввімкнений (ON) або завжди вимкнений (OFF).

  Auto rear demist (Попередження запотівання заднього скла): вмикає підігрів заднього скла автоматично.

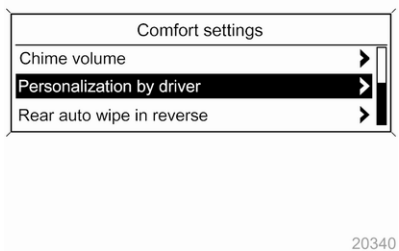

- **Comfort settings (Параметри зручного керування)**

  Chime volume (Гучність звукових сигналів): регулює гучність попереджувальних звукових сигналів.

  Personalization by driver (Персоналізація водієм): вмикає чи вимикає функцію персоналізації.

  Rear auto wipe in reverse (Задні автоматичні очисники зворотного ходу): увімкнення чи вимкнення автоматичної активації очисника заднього вікна під час переходу на задню передачу.

- **Park assist / Collision detection (Система допомоги під час паркування/виявлення зіктнення)**

  Park assist (Система допомоги під час паркування): увімкнення чи вимкнення ультразвукових датчиків системи допомоги під час паркування.

Auto Collision Preparation (Система автоматичної підготовки до зіткнення): Вмикання й вимикання функції автоматичного гальмування автомобіля в разі небезпеки зіткнення. Можна вибрати такі параметри: система бере на себе керування гальмами, видає попереджувальний звуковий сигнал або вимикається.

Side blind zone alert (Сповіщення про зону відстуності оглядовості): зміна налаштувань системи попереджування про об’єкти в мертвій зоні.

- **Exterior ambient lighting (Зовнішнє загальне освітлення)**

  Duration upon exit of vehicle (Тривалість від початку руху автомобіля): увімкнення чи вимкнення і змінення тривалості освітлення під час виходу.

  Exterior lighting by unlocking (Зовнішнє освітлення за допомогою розблокування): увімкнення чи вимкнення освітлення під час входу.

- **Power door locks (Замки дверцят з електроприводом)**

  Auto door lock (Автоматичне блокування дверцят): увімкнення чи вимкнення функції автоматичного відімкнення дверей після вимкнення запалювання. Увімкнення чи вимкнення функції автоматичного замикання дверей після початку руху.

  Stop door lock if door open (Зупинити автоматичне блокування дверцят, якщо одна з них відкрита): увімкнення чи вимкнення функції автоматичного блокування дверцят, коли відчинені дверцята водія.

  Delayed door lock (Затримка часу спрацьовування функції автоматичного блокування дверцят): увімкнення чи вимкнення функції блокування дверцят із затримкою.

- **Remote locking, unlocking, starting (Дистанційне блокування/розблокування/запуск)**

  Remote unlock feedback (Сигнал дистанційного розблокування): увімкнення чи вимкнення спрацьовування ліхтаря аварійної сигналізації під час відімкнення.

  Remote door unlock (Дистанційне розблокування дверцят): зміна конфігурації для відімкнення лише дверцят водія чи всього автомобіля під час відімкнення.

  Auto relock doors (Автоматичне повторне блокування дверцят): увімкнення чи вимкнення функції автоматичного повторного блокування після відімкнення автомобіля без відкривання дверцят.

- **Restore factory settings (Відновлення заводських параметрів)**

  Restore factory settings (Відновлення заводських

параметрів): скидання всіх параметрів на стандартні.

Налаштування, виконувані за допомогою кольорового інформаційного дисплея

CD 600/Navi 650/Navi 950

Для переходу в меню Configuration (Налаштування) натисніть кнопку **CONFIG** на лицьовій панелі інформаційно-розважальної системи.

Прокрутка списку вгору-вниз виконується поворотом багатофункціонального перемикача. Вибір пунктів меню виконується натисканням багатофункціонального перемикача(у Navi 950 / Navi 650 слід натискати зовнішнє кільце).

- **Профіль спорт. режиму**
- **Мови (Languages)**
- **Час і дата**
- **Параметри радіо**
- **Параметри тел.**
- **Параметри навігації**
- **Параметри дисплея**
- **Парам.авто**

У відповідних підменю можна змінити такі параметри:

Профіль спорт. режиму

- **Спортивний режим двигуна**:

  Двигун більш чутливо реагує на натискання педалі акселератора та перемикання передач.
- **Спортрежим задніх ліхтарів**:

  Змінює колір підсвічування панелі приладів.
- **Спортивна підвіска**: демпфування стає жорсткішим.
- **Спортивне кермування**: знижується підсилення рульової колонки.

Мови (Languages)
Вибір потрібної мови.

Час і дата
Для отримання подальшої інформації див. посібник до інформаційно-розважальної системи.

Параметри радіо
Для отримання подальшої інформації див. посібник до інформаційно-розважальної системи.

Параметри тел.
Для отримання подальшої інформації див. посібник до інформаційно-розважальної системи.

Параметри навігації
Для отримання подальшої інформації див. посібник до інформаційно-розважальної системи.

Параметри дисплея

- **Меню головної сторінки**:

  Для отримання подальшої інформації див. посібник до інформаційно-розважальної системи.

- **Опції задньої камери**:

  Налаштування параметрів камери заднього виду ⇨ 231.

- **Дисплей вимк.**:

  Для отримання подальшої інформації див. посібник до інформаційно-розважальної системи.

- **Налаштування мапи**:

  Для отримання подальшої інформації див. посібник до інформаційно-розважальної системи.

Парам.авто

- **Клімат та якість повітря**

  Авторег.швидкості вентилятора: зміна способу регулювання вентилятора. Змінені параметри активуються після вимкнення та увімкнення запалювання.

  Режим кондиціонування: вмикає та вимикає охолодження під час кожного ввімкнення запалювання або ж встановлює останній вибраний параметр.

  Автопідсушування повітря: увімкнення та вимкнення системи автоматичного усунення запотівання.

  Автопідсушування зад.скла: автоматично вмикає підігрів заднього скла.

- **Комфорт і зручність**

  Гучність сигналу: регулює гучність попереджувальних звукових сигналів.

  Персоналізація авто водієм: вмикає чи вимикає функцію персоналізації.

  Автввімк.зад.оч.для зад.ходу: автоматично вмикає чи вимикає очисник заднього скла після ввімкнення задньої передачі.

- **Системи запобігання зіткненню**

  Парктронік: увімкнення та вимкнення ультразвукових датчиків.

  Автопідготовка до зіткнення: Вмикання й вимикання функції автоматичного гальмування автомобіля в разі небезпеки зіткнення. Можна вибрати такі параметри: система візьме на себе керування гальмами, попередить звуковим сигналом або повністю вимкнеться.

Повідомл.бокової мертв.зони: увімкнення/вимкнення системи попереджування про об’єкти в мертвій зоні.

- **Освітлення**

  Ліхтарі полегш.пошуку авто: увімкнення чи вимкнення освітлення під час входу.

  Освітлення при виході: увімкнення чи вимкнення і змінення тривалості освітлення під час виходу.

- **Електропривід замків дверцят**

  Функц.захис.від замик.ключів: увімкнення чи вимкнення функції автоматичного блокування дверцят, коли відчинені дверцята водія.

  Автозамикання дверцят: увімкнення чи вимкнення функції автоматичного відімкнення дверей після вимкнення запалювання. Увімкнення чи вимкнення функції автоматичного замикання дверей після початку руху.

  Затримка замикання дверцят: увімкнення чи вимкнення функції блокування дверцят із затримкою.

- **Блокув.,розблок. та пуск з пульта**

  Реакція на блокування з пульта: увімкнення та вимкнення спрацьовування ліхтаря аварійної сигналізації під час замкнення.

  Реакція на дистанц.відім-кнення: увімкнення чи вимкнення спрацьовування ліхтаря аварійної сигналізації під час відімкнення.

  Дистанційне відімк. дверцят: зміна конфігурації для відімкнення лише дверцят водія чи всього автомобіля під час відімкнення.

  Пвт.зм.двер,що бли від.відл.: увімкнення чи вимкнення функції автоматичного повторного блокування після відімкнення автомобіля без відкривання дверцят.

- **Поверн.до завод.налаштув?**: скидання всіх параметрів на стандартні.

Освітлення

Зовнішнє освітлення **152**
Вимикач світла 152
Автоматичне регулювання освітлення 153
Дальнє світло 154
Система керування дальнім світлом 154
Миготіння фар 155
Регулювання діапазону освітлення фарами 155
Робота фар під час їзди закордоном 155
Освітлення при денному світлі 156
Адаптивне переднє освітлення 156
Ліхтарі аварійної сигналізації 161
Сигнали повороту та зміни смуги руху 161
Передні протитуманні фари .. 161
Задні протитуманні фари 162
Ліхтарі стоянкового освітлення 162
Ліхтарі заднього ходу 162
Запотівання кришок фар 163
Освітлення салону **163**
Регулювання освітлення панелі приладів 163
Світильники для читання 165
Ліхтарі в сонцезахисних козирках 165
Характерні особливості освітлення **165**
Освітлення передньої консолі 165
Освітлення під час входу 165
Освітлення виходу 166
Система захисту від розряджання акумуляторної батареї 166

Зовнішнє освітлення

Вимикач світла

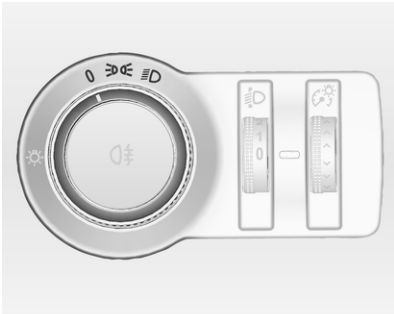

Перемикач освітлення:

0 : світло вимк.
⇛ : габаритні ліхтарі
≣D : ближнє світло

Контрольний індикатор ⇛ ⇨ 128.

Вимикач світла з автоматичним регулюванням освітлення

Перемикач освітлення:

AUTO : автоматичне керування освітленням: ближнє світло вмикається та вимикається автоматично залежно від умов зовнішнього освітлення.

⏻ : увімкнення чи вимкнення автоматичної системи освітлення. Перемикач повертається до положення AUTO.

≣D : габаритні ліхтарі

≣D : ближнє світло

У інформаційному центрі водія з дисплеєм вищого рівня або комбінованим дисплеєм вищого рівня відображається поточний стан автоматичного регулювання освітлення.

Функція автоматичного регулювання освітлення залишається активною, поки ввімкнено запалювання.

Після увімкнення ближнього світла спалахує індикатор ≣D.
Контрольний індикатор ≣D ⇨ 128.

Задні ліхтарі

Задні ліхтарі засвічуються разом із ближнім або дальнім світлом фар та габаритними ліхтарями.

Автоматичне регулювання освітлення

Коли функцію автоматичного керування освітленням увімкнено, а двигун працює, система автоматично змінює режим освітлення при денному світлі та режим увімкнення фар, залежно від умов освітлення та даних системи датчиків дощу.

Освітлення при денному світлі.
⇨ 156.

Автоматична активація фар

Під час руху в умовах поганої видимості вмикаються фари.

Окрім цього, фари вмикаються, якщо склоочисники були ввімкнені і зробили декілька циклів.

Визначення тунелю

Коли автомобіль в'їжджає в тунель, одразу вмикаються фари.

Адаптивне переднє освітлення ⇨ 156.

Дальнє світло

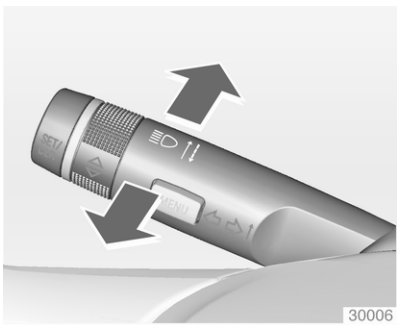

Щоб змінити ближнє світло на дальнє, натисніть важіль.

Щоб увімкнути ближнє світло, повторно натисніть важіль або потягніть його.

Система керування дальнім світлом

Опис версії з галогеновими фарами. Система керування дальнім світлом з адаптивним переднім освітленням ⇨ 156.

Ця функція дає змогу використовувати дальнє світло в якості головного світла вночі, а також коли швидкість автомобіля перевищує 40 км/г.

Функція переходить на ближнє світло, коли:

- датчик розпізнає світло автомобілів, які рухаються назустріч або попереду вас
- швидкість руху автомобіля є нижчою 20 км/год
- автомобіль рухається в умовах снігу або туману
- автомобіль рухається в межах міста.

Якщо не виявлено жодних обмежень, система перемикає світло на дальнє.

Активація

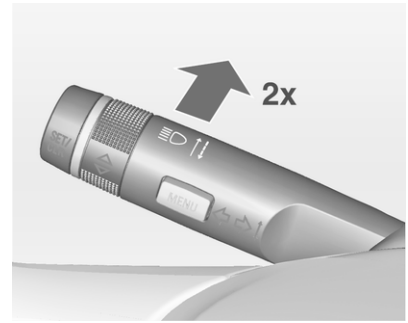

Система керування дальнім світлом вмикається при подвійному натисканні важеля індикатора на швидкості вище 40 км/г.

При активованій системі постійно світиться зелений контрольний індикатор ≡D, а синій індикатор ≡D світиться за умови ввімкнення дальнього світла.

Контрольний індикатор ≡D ⇨ 128.

Дезактивація

Натисніть важіль індикатора один раз. Вона також вимикається, коли вмикаються передні чи задні протитуманні фари.

Якщо фари вмикаються при ввімкненому дальньому світлі, система керування дальнім світлом вимикається.

Якщо фари вмикаються при вимкненому дальньому світлі, система керування дальнім світлом залишається активованою.

Під час наступного ввімкнення системи запалювання застосовується останній параметр, що використовувався для системи керування дальнім світлом.

Миготіння фар

Щоб активувати миготіння фар, потягніть важіль.

Регулювання діапазону освітлення фарами

Ручне регулювання діапазону освітлення фарами

Щоб налаштувати діапазон освітлення фарами відповідно до навантаження автомобіля і запобігти засліпленню, виконайте такі дії: поверніть колесо регулятора в потрібне положення.

0 : передні сидіння зайняті
1 : усі сидіння зайняті
2 : усі сидіння зайняті, а багажник завантажений
3 : сидіння водія зайняте, а багажник завантажений.

Автоматичне динамічне вирівнювання фар ⇨ 156.

Робота фар під час їзди закордоном

Асиметричний пучок фар розширює видимість на краю дороги з боку пасажира.

Проте під час подорожування країнами з протилежним напрямком руху слід відповідно відрегулювати фари, щоб уникнути засліплення від зустрічних автомобілів.

Автомобілі з галогенними системами фар

Регулювати кут світла фар немає необхідності.

Автомобілі з ксеноновими системами фар

1. Ключ у вимикачі запалення.
2. Потягніть вимикач поворотів та утримуйте його у положенні миготіння фарами.
3. Увімкніть запалення.
4. Після прибл. 5 секунд починає миготіти індикатор ⚠, а також відтворюються звукові сигнали.

Контрольний індикатор ⚠ ⇨ 128.

Кожного разу під час вмикання системи запалення в якості нагадування ⚠ миготить протягом приблизно 4 секунд.

Для дезактивації проведіть ту ж саму процедуру відповідно до опису вище. ⚠ не мигатиме, коли функція дезактивована.

Освітлення при денному світлі

Фари денного світла підвищують видимість автомобіля в умовах денного освітлення.

Воно вмикається автоматично при увімкненні запалювання.

В автомобілях, обладнаних системою автоматичного регулювання освітлення, ця система автоматично перемикає освітлення при денному світлі на ближнє/дальнє світло фар відповідно до стану зовнішнього освітлення та інформації від системи датчиків дощу. Автоматичне регулювання освітлення ⇨ 153.

Адаптивне переднє освітлення

Адаптивне переднє освітлення доступне лише для біксенонових фар. Діапазон, розподіл та інтенсивність світла змінюються, залежно від умов освітлення, погоди та типу дороги.

Після встановлення перемикача освітлення в положення AUTO доступними є всі функції освітлення.

Вимикач світла в положенні ≡D дозволяє використовувати наступні функції:

- Динамічне освітлення на поворотах
- Габаритні ліхтарі
- Функція освітлення під час руху назад
- Автоматичне динамічне вирівнювання фар

Освітлення для вулиці, закритої для транспорту

Активується автоматично на невеликій швидкості приблизно до 30 км/год. Промінь світла повертається в сторону узбіччя під кутом 8°.

Освітлення в умовах міста

Активується автоматично на швидкості приблизно від 40 до 55 км/год, і коли датчик світла розпізнає вуличні ліхтарі. Діапазон освітлення зменшується розширенням розподілу світла.

Освітлення в умовах сільської місцевості

Активується автоматично на швидкості від 55 до 115 км/год. Промінь світла та яскравість з лівого та правого боків різняться.

Освітлення в умовах шосе

Активується автоматично на швидкості приблизно 115 км/год та при мінімальних обертаннях керма. Вмикається із затримкою або відразу ж під час різкого прискорення автомобіля. Промінь світла є довшим і яскравішим.

Освітлення в умовах поганої погоди

Активується автоматично на швидкості приблизно 70 км/год, коли датчик дощу розпізнає конденсацію чи очисник працює безперервно. Діапазон, розподіл і потужність світла регулюється залежно від видимості.

Динамічне освітлення на поворотах

Пучок світла повертається відповідно до кута керма та швидкості, покращуючи освітлення на поворотах.

Контрольний індикатор ⇨ 128.

Освітлення на різких поворотах

На поворотах з обмеженою видимістю або під час виконання повороту, залежно від кута чи ввімкненого вказівника повороту, ліворуч або праворуч вмикається додатковий рефлектор, який освітлює дорогу в напрямку руху під відповідним кутом. Активується на швидкості 40 км/год.

Контрольний індикатор ⇨ 128.

Функція освітлення під час руху назад

Якщо фари ввімкнено та ввімкнено задню передачу, вмикаються обидва бокові ліхтарі. Вони залишаються ввімкненими протягом 20 секунд після вимкнення задньої передачі або досягнення швидкості руху більше 17 км/год на передачі переднього ходу.

Функція підтримки дальнього світла

Ця функція дає змогу використовувати дальнє світло як головне вночі, та коли швидкість автомобіля перевищує 40 км/год.

Функція переходить на ближнє світло, коли:

- камера на лобовому склі визначає світло автомобілів, які рухаються назустріч або позаду
- швидкість руху автомобіля є нижчою 20 км/год
- автомобіль рухається в умовах снігу або туману
- автомобіль рухається в межах міста

Якщо не виявлено жодних обмежень, система перемикає світло на дальнє.

Активація

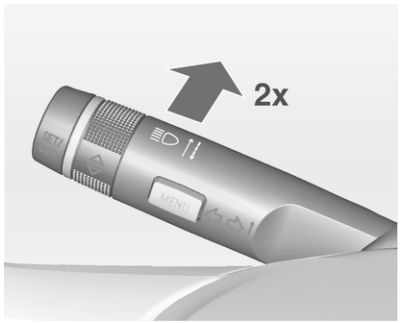

Помічник дальнього світла вмикається при подвійному натисканні важеля індикатора на швидкості вище 40 км/г.

При активованій системі постійно світиться зелений контрольний індикатор ≡D, а синій індикатор ≡D світиться за умови ввімкнення дальнього світла.

Контрольний індикатор ≡D ⇨ 128.

Дезактивація

Натисніть важіль індикатора один раз. Вона також вимикається, коли вмикаються передні чи задні протитуманні фари.

Якщо фари вмикаються при ввімкненому дальньому світлі, функція підтримки дальнього світла дезактивується.

Якщо фари вмикаються при вимкненому дальньому світлі, функція підтримки дальнього світла залишається активованою.

Помічник дальнього світла завжди увімкнений при ввімкненому запаленні.

Розумне регулювання дальності освітлення шляхом автоматичного увімкнення дальнього світла

Функція розумного регулювання діапазону освітлення використовує властивості біксенонових фар, щоб збільшити діапазон ближнього світла до 400 м, а також автоматично активує дальнє світло без осліплення водіїв автомобілів, що рухаються назустріч або попереду вас.

Дальнє світло вмикається і дальність ближнього світла обмежується, щоб запобігти засліпленню при виявленні наступних обмежень фронтальною камерою, розташованою на лобовому склі:

- розпізнається автомобіль, що рухається попереду,
- розпізнається автомобіль, що рухається назустріч,
- в'їзд у міську зону,
- автомобіль рухається в умовах снігопаду чи туману.

Якщо не виявлено жодних обмежень, система перемикає світло на дальнє.

При ввімкненій системі фронтальна камера здійснює моніторинг ділянки попереду автомобіля і забезпечує оптимальний розподіл світла для максимального огляду водія майже за будь-яких умов.

Раціональне регулювання діапазону освітлення шляхом автоматичної активації дальнього світла зменшує таким чином різницю між стандартними режимами ближнього та дальнього світла та дозволяє виключити різкі зміни діапазону освітлення, розподілення світла та його інтенсивності.

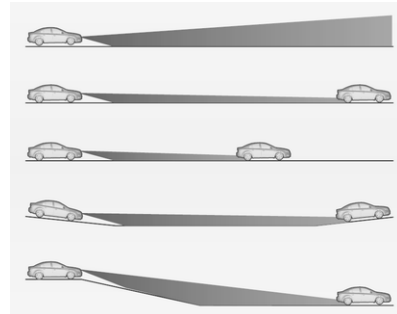

Спеціальна програма топографічної оцінки розпізнає по заднім ліхтарям попутні автомобілі, що рухаються по підйомах чи схилах. Система регулює висоту діапазону освітлення, щоб забезпечити оптимальну видимість дороги без засліплення.

Активація

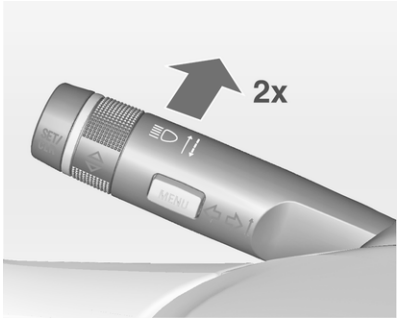

Функції розумного регулювання дальності освітлення та автоматичного ввімкнення дальнього світла вмикаються одночасно шляхом подвійного натискання на важіль індикатора. Вони можуть вмикатися при ввімкненому запаленні.

Функція автоматичного ввімкнення дальнього світла працює на швидкості понад 40 км/г і вимикається, коли швидкість падає нижче 20 км/г. Функція розумного освітлення працює на швидкості понад 55 км/г.

При ввімкненій функції постійно світиться зелений контрольний індикатор ≡D, а блакитний індикатор ≡D світиться за умови автоматичного ввімкнення дальнього світла.

Дезактивація

Натисніть важіль індикатора один раз. Вона також вимикається, коли вмикаються передні чи задні протитуманні фари.

Автоматичне динамічне вирівнювання фар

Щоб запобігти засліпленню зустрічних машин, вирівнювання фар автоматично регулюється відповідно до інформації про нахил, виміряної на передній і задній осях, прискорення чи зменшення швидкості та швидкості автомобіля.

Помилка системи адаптивного переднього освітлення

Коли система виявляє помилку адаптивного переднього освітлення, з метою уникнення засліплення водіїв зустрічних автомобілів вона переходить до попередньо встановленого положення. Якщо перехід до цього положення неможливий, передня фара, в роботі якої виявлено помилку, автоматично вимикається. У будь-якому випадку принаймні одна фара залишається увімкненою. У інформаційному центрі водія відображається попередження.

Ліхтарі аварійної сигналізації

Приводиться в дію за допомогою кнопки ⚠.

У випадку ДТП із спрацюванням подушок безпеки ліхтарі аварійної сигналізації вмикаються автоматично.

Сигнали повороту та зміни смуги руху

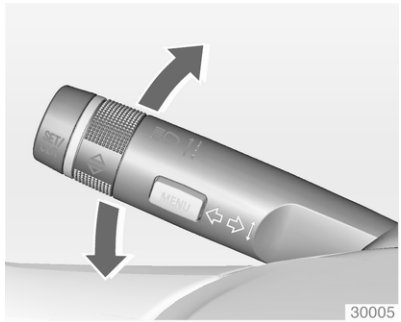

важіль угору	:	вказівник повороту праворуч
важіль униз	:	вказівник повороту ліворуч

Якщо важіль переміщений за точку опору, вказівник повороту буде ввімкненим постійно. Після повороту керма назад індикатор автоматично дезактивується.

Після трьох спалахів, наприклад під час зміни смуги руху, натисніть важіль до упору, а потім відпустіть.

Якщо натиснути на важіль вимикача до точки спротиву і відпустити його при навішеному причепі, сигнал повороту блимає шість разів.

Перемістіть перемикач до точки упору та утримуйте для більш тривалої індикації.

Уручну вимкніть вказівник, перемістивши важіль у початкове положення.

Передні протитуманні фари

Активується за допомогою кнопки ≡D.

Перемикач освітлення в положенні **AUTO** (Авто): після ввімкнення передніх протитуманних фар автоматично вмикаються передні фари.

Задні протитуманні фари

Активується за допомогою кнопки ⊂≡.

Перемикач освітлення в положенні **AUTO** (Авто): після ввімкнення задніх протитуманних фар автоматично вмикаються фари.

Перемикач світла в положенні ≡D: задні протитуманні фари можна ввімкнути лише з передніми протитуманними фарами.

Задні протитуманні фари автомобіля дезактивуються під час буксирування.

Ліхтарі стоянкового освітлення

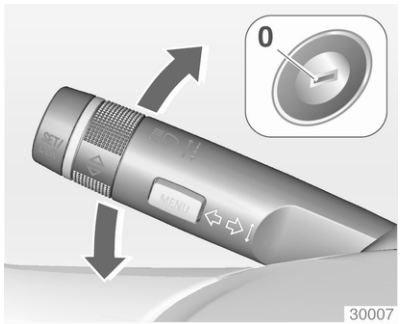

Під час паркування автомобіля можна активувати ліхтарі стоянкового освітлення з одного боку:

1. Вимкніть запалення.
2. Перемістіть важіль перемикання поворотів до кінця вгору (ліхтарі стоянкового освітлення з правого боку) чи вниз (ліхтарі стоянкового освітлення з лівого боку).

Підтверджується сигналом і відповідним контрольним індикатором повороту.

Ліхтарі заднього ходу

Ліхтарі заднього ходу вмикаються після ввімкнення системи запалення та вибору задньої передачі.

Запотівання кришок фар

В умовах поганої, вологої та холодної погоди, під час сильного дощу чи після миття на внутрішній частині корпусу ліхтарів на короткий час може утворитися конденсат. Конденсат зникає швидко, щоб прискорити – потрібно ввімкнути фари.

Освітлення салону

Регулювання освітлення панелі приладів

Яскравість наведених ліхтарів можна відрегулювати, коли ліхтарі салону ввімкнені:

- Підсвічування панелі приладів
- Інформаційний дисплей
- Вимикачі та елементи управління з підсвічуванням

Поверніть колесо регулятора ☼ та утримуйте його, доки не буде досягнуто потрібного рівня яскравості.

На автомобілях із датчиком світла яскравість можна відрегулювати тільки при увімкненому зовнішньому освітленні, а також коли датчик світла розпізнає темний час доби.

Освітлення салону

Під час входу до автомобіля та виходу з нього передні та задні ліхтарі підсвітки автоматично вмикаються, а потім вимикаються через короткий проміжок часу.

Примітка
У випадку спрацювання подушок безпеки ліхтарі підсвічування вмикаються автоматично.

Підсвітка салону спереду

Перемістіть кулісний перемикач:

	:	автоматичне ввімкнення та вимкнення.
натисніть	:	ввімкнено.
натисніть	:	вимкнено.

Підсвічування на версії з панорамним дахом

Ліві та праві світильники можна вмикати окремо.

Переведіть кулісний перемикач:

у центральне положення	:	автоматичне ввімкнення та вимкнення.
натисніть I	:	ввімкнено.
натисніть 0	:	вимкнено.

Підсвічування салону ззаду

Засвічується одночасно із підсвічуванням салону спереду, залежно від положення кулісного перемикача.

Для увімкнення вручну призначена кнопка та .

Світильники для читання

Керуються кнопками ⚠ та ⚠ у передніх і задніх ліхтарях підсвітки.

Ліхтарі в сонцезахисних козирках

Світяться, коли кришка відчинена.

Характерні особливості освітлення

Освітлення передньої консолі

Точковий світильник, вмонтований у внутрішнє освітлення, вмикається після ввімкнення фар.

Освітлення під час входу

Вітальне освітлення

Після відмикання автомобіля за допомогою пульта дистанційного керування на короткий час вмикаються такі ліхтарі:

- фари,
- задні габаритні ліхтарі,
- освітлення номерного знаку,
- освітлення панелі приладів,
- освітлення салону,
- освітлення дверцят та консолі,
- ліхтарі підніжки.

Деякі функції працюють лише в темряві й допомагає знайти автомобіль.

Освітлення вимикається одразу, коли ключ запалювання переходить у положення **1** ⇨ 181.

Активація чи дезактивація цієї функції може бути змінена в меню **Settings (Налаштування)** на інформаційному дисплеї. Персоналізація автомобіля ⇨ 145.

Параметри можна зберегти для ключа, який використовується ⇨ 24.

Зазначені нижче ліхтарі вмикаються за умови відчинених дверцят водія:

- усі перемикачі,
- Інформаційний центр водія,
- освітлення кишень у дверцятах,
- освітлення консолі

Освітлення виходу

Перелічені нижче ліхтарі активуються після того, як ключ запалювання витягнуто із замка:

- Освітлення салону
- Підсвічування приладової панелі (тільки у темряві)
- Освітлення дверцят та консолі
- Ліхтарі підніжки

Вимикаються автоматично через деякий час і ввімкнуться знову при відчиненні дверцят водія.

Фари, задні ліхтарі та ліхтарі освітлення номерних знаків протягом регульованого періоду часу освітлюють область навколо автомобіля після виходу з нього.

Увімкнення

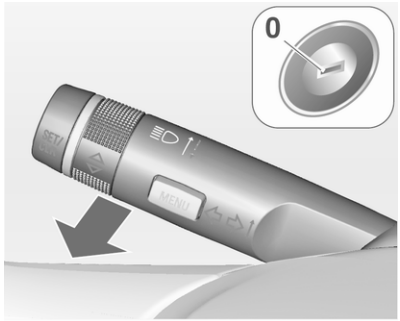

1. Вимкніть запалювання.
2. Вийміть ключ запалювання.
3. Відчиніть дверцята водія.
4. Потягніть важіль перемикання поворотів.
5. Зачиніть дверцята водія.

Якщо дверцята водія не зачинені, ліхтарі вимикаються через дві хвилини.

Освітлення виходу вимикається відразу після витягнення важеля перемикання поворотів і відчинення дверцят водія.

Активація, дезактивація або тривалість дії цієї функції може бути змінена в меню **Settings (Налаштування)** на інформаційному дисплеї. Персоналізація автомобіля ⇨ 145.

Параметри можна зберегти для ключа, який використовується ⇨ 24.

Система захисту від розряджання акумуляторної батареї

Функція контролю заряду автомобільного акумулятора

Ця функція забезпечує подовжений термін роботи від акумулятора завдяки використанню генератора з керованою потужністю та оптимізації розподілу електроенергії.

З метою запобігання розряджанню акумулятора під час їзди, енергоспоживання вказаних

систем автоматично знижується в два етапи, після чого вони вимикаються:

- Допоміжний обігрівач
- Заднє скло та дзеркала з підігрівом
- Сидіння з підігрівом
- Вентилятор

На другому етапі в центрі інформації для водія відображається повідомлення про увімкнення системи захисту акумулятора від розряджання.

Вимкнення електричних ліхтарів

З метою запобігання розряджанню акумулятора після вимкнення системи запалювання деякі ліхтарі в салоні через певний час автоматично вимикаються.

Клімат-контроль

Системи клімат-контролю **168**
Система обігріву та вентиляції 168
Система кондиціонера 169
Електронна система клімат-контролю 171
Допоміжний обігрівач 176
Повітропроводи **176**
Регульовані повітропроводи . 176
Стаціонарні повітропроводи . 177
Технічне обслуговування **177**
Повітрозабірник 177
Повітряний фільтр 177
Звичайний режим роботи кондиціонера 177
Обслуговування 177

Системи клімат-контролю

Система обігріву та вентиляції

Керує:

- Температуру
- Поширенням повітря
- Швидкістю вентилятора
- Система запобігання запотіванню та замерзанню

Підігрів заднього вікна ⇨ 38.

Температуру

червоний : обігрівом
синій : охолодженням

Обігрів не буде повністю ефективним, доки двигун не досягне звичайної робочої температури.

Поширенням повітря

: до лобового скла та вікон передніх дверцят
: до зони голови через регульовані повітропроводи.
: до ніші для ніг

Можливі будь-які комбінації є можливими.

Швидкістю вентилятора

Відрегулюйте потік повітря вмиканням вентилятора на потрібну швидкість.

Система запобігання запотіванню та замерзанню

- Натисніть кнопку : вентилятор автоматично переходить на більш високу швидкість, повітря спрямовується на лобове скло.
- Установіть регулятор температури на найвищий рівень.
- Увімкніть підігрів заднього вікна .
- Відчиніть бокові повітропроводи та спрямуйте їх у напрямку вікон дверцят.

Система кондиціонера

Окрім систем підігріву та вентиляції система кондиціонування має елементи керування для:

: функцію охолодження
: функцію рециркуляції повітря

Сидіння з підігрівом ⇨ 51, Кермо з підігрівом ⇨ 110.

Охолодження

Натисніть кнопку , щоб увімкнути охолодження. На активований стан указує індикатор у кнопці. Охолодження діє тільки при працюючому двигуні й увімкненому вентиляторі системи клімат-контролю.

Натисніть кнопку знову, щоб вимкнути охолодження.

Система кондиціонера охолоджує та висушує повітря, коли зовнішня температура трохи перевищує точку замерзання. Тому може утворюватися конденсат і капати з-під днища автомобіля.

Якщо немає потреби в функціях охолодження чи висушування, для економії пального вимкніть систему охолодження. Увімкнення системи охолодження може призвести до того, що функція Автостоп не діятиме.

Система рециркуляції повітря

Натисніть кнопку, щоб увімкнути режим рециркуляції повітря. На активований стан указує індикатор у кнопці.

Знову натисніть кнопку, щоб вимкнути режим рециркуляції.

⚠Попередження

Обмін свіжого повітря зменшується в режимі рециркуляції повітря. У режимі роботи без охолодження вологість повітря підвищується, тому вікна можуть запотіти зсередини. Якість повітря пасажирського відділення погіршується, що може спричинити сонливість пасажирів.

При теплому та дуже вологому зовнішньому повітрі лобове скло може запотіти ззовні, якщо на нього спрямувати потік холодного повітря. Якщо лобове скло запотіє ззовні, увімкніть склоочисник та вимкніть.

Максимальне охолодження

Відчиніть ненадовго вікно, щоб гаряче повітря могло швидко розсіятися.

- Увімкніть охолодження.
- Система рециркуляції повітря ввімкнена.
- Натисніть перемикач поширення повітря.
- Установіть регулятор температури на найнижчий рівень.

- Установіть швидкість вентилятора на найвищий рівень.
- Відчиніть усі повітропроводи.

Система запобігання запотіванню та замерзанню вікон

- Натисніть кнопку : вентилятор автоматично переходить на більш високу швидкість, повітря спрямовується на лобове скло.
- Увімкніть охолодження .
- Установіть регулятор температури на найвищий рівень.
- Увімкніть підігрів заднього вікна .
- Відчиніть бокові повітропроводи та спрямуйте їх у напрямку вікон дверцят.

Примітка

Якщо натиснути на кнопку при працюючому двигуні, функція Автостоп не буде спрацьовувати до наступного натискання на кнопку .

При натисканні на кнопку , якщо двигун знаходиться в стані Автостоп, він буде запущено автоматично.

Система стоп-старт ⇨ 183.

Електронна система клімат-контролю

Двозональний клімат-контроль дає змогу встановлювати різні температури для водія та пасажира на передньому сидінні.

В автоматичному режимі температура, швидкість обертання вентилятора й розподіл повітря регулюються автоматично.

Керує:

- Температуру з боку водія
- Поширення повітря
- Швидкість вентилятора
- Температуру з боку пасажира на передньому сидінні

❄ : функцію охолодження
AUTO : автоматичний режим
: рециркуляція повітря вручну
: систему запобігання запотіванню та систему розморожування

Заднє вікно з підігрівом ⇨ 38, сидіння з підігрівом ⇨ 51, кермо з підігрівом ⇨ 110.

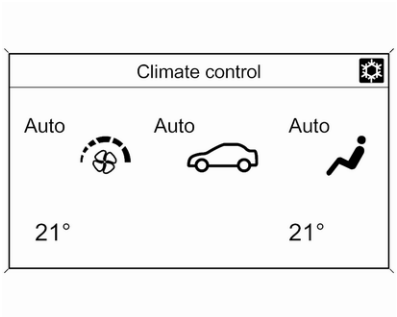

Кожна зміна параметрів відображається на інформаційному дисплеї протягом кількох секунд.

Електронна система клімат-контролю повністю працює лише, коли працює двигун.

Автоматичний режим AUTO

Базовий параметр для максимального комфорту:

- Натисніть кнопку **AUTO**, розподіл повітря та швидкість вентилятора регулюються автоматично.
- Відкрийте всі вентиляційні отвори для оптимізації розподілу повітря в автоматичному режимі.
- Натисніть ❄, щоб увімкнути оптимальне охолодження та усунення запотівання скла. На активований стан указує індикатор у кнопці.
- Установіть попередньо вибрані параметри температури для водія та пасажира на передньому сидінні за допомогою лівої та правої поворотних кнопок. Рекомендована температура - 22 °C.

Регулювання швидкості вентилятора в автоматичному режимі можна змінити в меню **Settings (Налаштування)**.

Персоналізація автомобіля ⇨ 145.

Попередній вибір температури

Встановіть температуру на бажане значення.

Якщо встановлена мінімальна температура **Lo**, система клімат-контролю працює на максимальне охолодження, за умови, що охолодження ❄ увімкнене.

Якщо встановлена максимальна температура **Hi**, система клімат-контролю працює на максимальний підігрів.

Примітка
Коли ввімкнено ❄, зменшення температури в салоні може призвести до перезапуску двигуна з режиму Автостоп або затримати режим Автостоп.

Система запобігання запотіванню та замерзанню вікон

- Натисніть кнопку. На активований стан указує індикатор у кнопці.
- Натисніть кнопку охолодження ❄. На активований стан указує індикатор у кнопці.
- Температура та поширення повітря встановлюються автоматично, і вентилятор працює з високою швидкістю.
- Увімкніть підігрів заднього вікна.
- Щоб повернутися до попереднього режиму: натисніть кнопку, щоб повернутися до автоматичного режиму: натисніть кнопку **AUTO**.

Параметри автоматичного обігріву вікон можна змінити в меню **Settings (Налаштування)** на інформаційному дисплеї. Персоналізація автомобіля ⇨ 145.

Примітка
Якщо натиснути на кнопку при працюючому двигуні, функція Автостоп не буде спрацьовувати до наступного натискання на кнопку.

При натисканні на кнопку, якщо двигун знаходиться в стані Автостоп, він буде запущено автоматично.

Система стоп-старт ⇨ 183.

Параметри, що встановлюються вручну

Параметри системи клімат-контролю можна змінити, активувавши кнопки та поворотні кнопки зазначеним наведеним нижче чином. Зміна параметра дезактивує автоматичний режим.

Швидкість вентилятора ⌘

Натисніть нижню кнопку, щоб зменшити, та верхню кнопку, щоб збільшити швидкість обертання вентилятора, як показано на ілюстрації. Швидкість вентилятора вказується кількістю сегментів на дисплеї.

Більш тривале натискання нижньої кнопки призведе до вимкнення вентилятора та охолодження.

Більш тривале натискання верхньої кнопки призведе до переходу вентилятора на максимальну швидкість роботи.

Щоб повернутися до автоматичного режиму: Натисніть кнопку **AUTO**.

Поширення повітря ⤷, ⤵, ⤷

Натисніть відповідну кнопку, щоб виконати бажані налаштування. На активований стан указує індикатор у кнопці.

⤷ : до лобового скла та вікон передніх дверцят.

⤵ : до зони голови через регульовані повітропроводи

⤷ : до ніші для ніг.

Можливі будь-які комбінації є можливими.

Повернення до автоматичного розподілу повітря: натисніть кнопку **AUTO**.

Охолодження ❄

Натисніть кнопку ❄, щоб увімкнути охолодження. На активований стан указує індикатор у кнопці. Охолодження діє тільки при працюючому двигуні й увімкненому вентиляторі системи клімат-контролю.

Натисніть кнопку ❄ знову, щоб вимкнути охолодження.

Система кондиціонера охолоджує та висушує повітря, коли зовнішня температура перевищує вказаний рівень. Тому може утворюватися конденсат і капати з-під днища автомобіля.

Якщо немає потреби в функціях охолодження чи висушування, для економії пального вимкніть систему охолодження. Якщо систему охолодження вимкнути під час активної функції Автостоп, система клімат-контролю не потребуватиме перезапуску двигуна. Виняток: якщо активовано систему обігріву вікон, коли навколишня температура вища за 0 °C, буде подано запит на перезапуск.

На дисплеї з'явиться **ACON** при ввімкненні охолодження або ж **ACOFF** при вимкненні охолодження.

Увімкнути чи вимкнути охолодження після запуску двигуна можна в меню **Settings (Налаштування)** на інформаційному дисплеї. Персоналізація автомобіля ⇨ 145.

Режим рециркуляції повітря

Натисніть кнопку, щоб увімкнути режим рециркуляції повітря. На активований стан указує індикатор у кнопці.

Знову натисніть кнопку, щоб вимкнути режим рециркуляції.

⚠ Попередження

Обмін свіжого повітря зменшується в режимі рециркуляції повітря. У режимі роботи без охолодження вологість повітря підвищується, тому вікна можуть запотіти зсередини. Якість повітря пасажирського відділення погіршується, що може спричинити сонливість пасажирів.

При теплому та дуже вологому зовнішньому повітрі лобове скло може запотіти ззовні, якщо на нього спрямувати потік холодного повітря. Якщо лобове скло запотіє ззовні, увімкніть склоочисник та вимкніть.

Основні параметри

Деякі параметри можна змінити в меню **Settings (Налаштування)** на інформаційному дисплеї. Персоналізація автомобіля ⇨ 145.

Допоміжний обігрівач

Обігрівач повітря

Quickheat є допоміжним електрообігрівачем повітря, який автоматично швидше нагріває пасажирське відділення.

Повітропроводи

Регульовані повітропроводи

Коли охолодження активовано, щонайменше один повітропровід має бути відкритим.

Щоб відкрити повітропровід, поверніть колесо регулятора в напрямку символу більшого розміру ▮. Відрегулюйте потік повітря, що надходить через повітропровід, повертаючи колесо регулятора в потрібне положення.

Спрямовуйте потік повітря обертанням жалюзей.

Щоб відкрити повітропровід, поверніть колесо регулятора в напрямку символу меншого розміру ▮.

⚠ Попередження

Не прикріплюйте предмети на заслінки повітропроводів. Існує ризик поранення чи травмування в разі ДТП.

Стаціонарні повітропроводи

Додаткові повітропроводи розташовані під лобовим склом і вікнами дверцят, а також у нішах для ніг.

Технічне обслуговування

Повітрозабірник

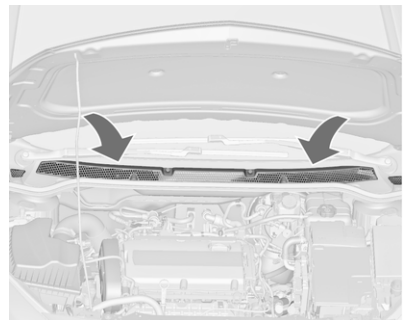

Слідкуйте за чистотою повітрозабірника, розташованого перед лобовим склом у моторному відділенні, щоб забезпечити вільний прохід повітря. Видаліть листя, бруд або сніг.

Повітряний фільтр

Повітряний фільтр видаляє пил, сажу, цвіт і спори з повітря, яке надходить в автомобіль через повітрозабірник.

Звичайний режим роботи кондиціонера

Для забезпечення тривалої ефективної роботи систему охолодження потрібно вмикати на декілька хвилин раз на місяць, незалежно від погоди та пори року. Робота системи охолодження неможлива, якщо зовнішня температура занадто низька.

Обслуговування

Для оптимального охолодження рекомендується щорічно перевіряти систему клімат-контролю через три роки після початкової реєстрації автомобіля, включаючи:

- функціональність і перевірку тиску;
- функцію підігріву;

- наявність протікань;
- ведучі ремені;
- чищення конденсатора та дренажу випаровувача;
- працездатність.

Керування автомобілем та експлуатація

Поради щодо керування автомобілем **180**
Керування автомобілем 180
Керування кермом 180
Запуск та експлуатація **181**
Обкатка нового автомобіля ... 181
Положення перемикача системи запалення 181
Примусове відключення 181
Запуск двигуна 182
Припинення подачі пального в разі перевищення швидкості 183
Система зупинки-запуску 183
Паркування 185
Вихлоп двигуна **186**
Сажовий фільтр 186
Каталізатор 187
Автоматична трансмісія **188**
Дисплей трансмісії 188
Важіль селектора 188
Ручний режим 189
Електронні системи водіння .. 190
Помилка 190
Переривання подачі живлення 190
Механічна трансмісія **191**
Гальма **192**
Антиблокувальна система гальм 192
Стоянкове гальмо 193
Підсилювач гальм 195
Допоміжна система при старті з місця під гору 195
Системи регулювання плавності ходу **195**
Протибуксувальна гальмівна система 195
Електронна система курсової стійкості 196
Інтерактивне шасі 198
Допоміжні системи водія **201**
Круїз-контроль 201
Обмежувач швидкості 203
Адаптивний круїз-контроль ... 205
Повідомлення про небезпеку зіткнення спереду 212
Індикація дистанції попереду 217
Активне екстрене гальмування 217
Система допомоги під час паркування 220
Повідомлення бокової мертвої зони видимості 229
Камера заднього виду 231
Допомога у розпізнаванні дорожніх знаків 232
Система попередження про виїзд за межі смуги руху 236
Пальне **237**
Пальне для бензинових двигунів 237
Пальне для дизельних двигунів 238
Паливо для роботи на скрапленому газі 238
Поповнення рівня пального . . 240
Витрати пального - викиди CO_2 244
Зчіпний пристрій для причепа . **244**
Загальна інформація 244
Характеристики водіння та поради щодо буксирування . 245
Буксирування причепа 245
Буксирувальне обладнання . . 246
Система допомоги під час руху з причепом 249

Поради щодо керування автомобілем

Керування автомобілем

Ніколи не котіться при вимкненому двигуні (за винятком функції Автостоп)

У такому разі більшість систем не функціонуватиме (наприклад, сервопристрій гальм, електропідсилювач керма). Рух за таких обставин становить небезпеку для вас і для оточуючих. Під час увімкнення функції Автостоп усі системи функціонуватимуть, але відбудеться контрольоване скорочення зусилля гідропідсилювача та зниження швидкості автомобіля.

Система стоп-старт ⇨ 183.

Збільшення холостих обертів

Якщо стан акумулятора вимагає його зарядження, для цього необхідно збільшити потужність генератора. Це досягатиметься за рахунок збільшення холостих обертів, що можна буде почути на слух.

На автомобілях з дисплеєм вищого рівня або комбінованим дисплеєм вищого рівня повідомлення з'являється в інформаційному центрі водія.

Педалі

Щоб забезпечити безперешкодний хід педалей, у зоні їх переміщення не повинно бути килимків.

Керування кермом

Якщо через зупинку двигуна або несправність системи підсилення керма ефект підсилення відсутній, кермо діятиме, але керування кермом потребуватиме більших зусиль.

Контрольний індикатор ⊖! ⇨ 125.

Обережно

Автомобілі з гідропідсилювачем керма:

Якщо повернути рульове колесо до самого кінця й утримувати в цьому положенні понад 15 секунд, система гідропідсилювача керма може вийти з ладу, й ефекту підсилення керма більше не буде.

Запуск та експлуатація

Обкатка нового автомобіля

Під час перших кількох подорожей намагайтеся застосовувати гальма лише в разі нагальної потреби.

Під час першої поїздки може спостерігатися вихід диму, що спричинено наявністю воску та випаровуванням масла із системи вихлопу. Протягом деякого часу після першої поїздки паркуйте автомобіль просто неба та уникайте вдихання парів.

Під час періоду обкатки витрати пального та моторного масла можуть бути вищими, а очищення сажового фільтра може виконуватися частіше. Функція Автостоп буде вимкнена для забезпечення зарядження акумулятора.

Сажовий фільтр ⇨ 186.

Положення перемикача системи запалення

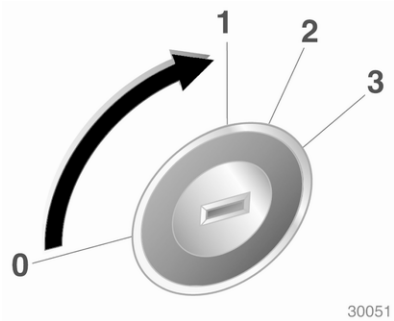

0 : Запалення вимкнуто
1 : Блокування керма знято, запалення вимкнено
2 : Запалення ввімкнено, для дизельного двигуна: попередній прогрів
3 : Запуск

Примусове відключення

Наступні електричні системи можуть працювати до відчинення дверцят водія, або ж максимум 10 хвилин після вимкнення запалення.

- Вікна з електропідйомниками
- Люк
- Розетки

Живлення буде подаватися до інформаційно-розважальної системи протягом 30 хвилин, або до тих пір, поки ключ запалення не буде витягнутий із вимикача запалення, незалежно від того, чи відчинялися дверцята, чи ні.

Запуск двигуна

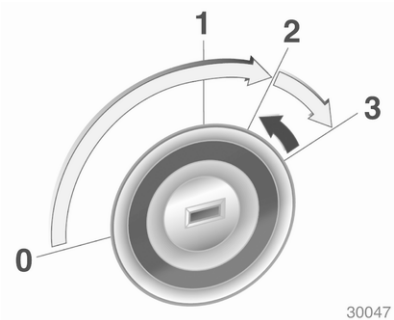

Механічна трансмісія: увімкніть зчеплення.

Автоматична трансмісія: увімкніть гальмо та перемістіть важіль селектора в положення **P** або **N**.

Не застосовуйте педаль акселератора.

Дизельний двигун: поверніть ключ у положення **2** для попереднього прогріву і зачекайте, доки не погасне контрольний індикатор ➿.

Поверніть ключ у положення **3** та відпустіть: автоматична процедура вмикає стартер із короткою затримкою, доки працює двигун (див. "Система автоматичного керування стартером").

Перед повторним запуском або вимкненням двигуна поверніть ключ назад у положення **0**.

Після спрацювання функції Автостоп двигун можна запустити, натискаючи на педаль зчеплення.

Запуск автомобіля при низьких температурах

Запуск двигуна без додаткових розігрівачів можливий до -25 °C для дизельних двигунів і до -30 °C для бензинових двигунів. Для цього необхідно масло двигуна з відповідною в'язкістю, типом палива, проведеним технічним обслуговуванням та достатнім зарядом акумулятора. При температурах нижче -30 °C АКПП потребує розігріву протягом, приблизно, 5 хвилин. Важіль селектора має бути в положенні **P**.

Система автоматичного керування стартером

Ця функція керує процедурою запуску двигуна. Водієві не потрібно утримувати ключ у положенні **3**. Після одного застосування система продовжить запуск автоматично, доки двигун не запуститься. У зв’язку з виконанням перевірки двигун починає працювати з короткою затримкою.

Двигун може не запуститися з таких причин:

- педаль зчеплення не натиснуто (механічна трансмісія);
- не натиснуто педаль гальм, або важіль селектора перебуває не в положенні **P** або **N** (автоматична трансмісія);
- сталася затримка.

Розігрів двигуна з турбонагнітачем

Протягом короткого часу після запуску потужність двигуна може бути обмежена, особливо якщо двигун холодний. Обмеження призначене для забезпечення захисту двигуна системою змащування у повному обсязі.

Припинення подачі пального в разі перевищення швидкості

Подача пального автоматично припиняється у разі перевищення швидкості, тобто, коли автомобіль рухається з увімкненою передачею, але відпущеним акселератором.

Система зупинки-запуску

Система стоп-старт допомагає економити пальне та знижувати викиди вихлопних газів. За сприятливих умов система вимикає двигун при зниженні швидкості автомобіля до мінімальної або ж при повній зупинки (наприклад, на світлофорі чи у корках). Система знову запускає двигун автоматично при натисненні на педаль зчеплення. Датчик автомобільного акумулятора унеможливлює увімкнення функції Автостоп, коли акумулятор не має достатнього заряду для повторного запуску.

Активація

Система стоп-старт може вступати в дію, щойно був запущений двигун, автомобіль розпочав рух і виникли перелічені нижче умови.

Дезактивація

Вимкніть систему стоп-старт вручну, шляхом натискання на кнопку **eco**. Вимкнення підтверджується згасанням світлодіодного індикатора кнопки.

Автостоп

Якщо автомобіль рухається на малій швидкості або перебуває у нерухомому стані, активуйте функцію Автостоп наведеним нижче способом:

- Натисніть педаль зчеплення
- встановіть важіль у нейтральне положення
- відпустіть педаль зчеплення

Двигун вимикається, при цьому запалювання буде увімкненим.

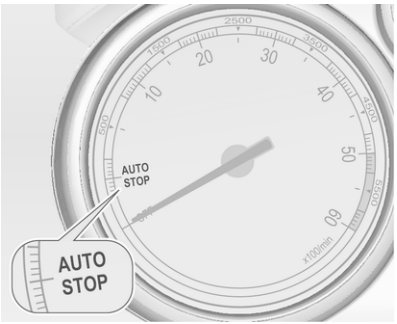

Функція Автостоп позначається стрілкою у положенні **AUTOSTOP** на тахометрі.

При активній функції Автостоп обігрів та гальма будуть працювати у звичайному режимі.

Обережно

Інтенсивність підсилення керма може бути зменшена під час роботи функції Автостоп.

Умови спрацювання функції Автостоп

Система стоп-старт перевіряє дію наступних умов:

- Систему стоп-старт не можна вимкнути вручну
- капот повністю закритий
- дверцята водія закриті, і пас безпеки водія застібнутий
- автомобільний акумулятор справний і має достатній заряд
- двигун розігрітий
- температура охолоджувальної рідини двигуна не є занадто високою
- температура вихлопу двигуна не дуже висока, наприклад, при подорожі з високим навантаженням на двигун
- навколишня температура перевищує -5 °C
- система клімат-контролю допускає роботу функції Автостоп
- наявний достатній вакуум гальмівної системи
- функція самоочищення дизельного сажового фільтра не активована
- автомобіль їхав принаймні зі швидкістю ходи з моменту останньої автоматичної зупинки

Інакше функція Автостоп залишається в режимі очікування.

Певні параметри системи клімат-контролю можуть мати вищий пріоритет, ніж функція Автостоп. Детальну інформацію див. у розділі про систему клімат-контролю ⇨ 171.

Одразу після їзди по шосе функцію Автостоп може бути переведено в режим очікування.

Обкатка нового автомобіля ⇨ 181.

Система захисту автомобільного акумулятора від розряджання

Для забезпечення надійного повторного запуску двигуна в системі стоп-старт реалізовано декілька механізмів захисту акумулятора від розрядження.

Заходи економії електроенергії

Під час дії функції Автостоп деякі електричні функції, такі як додатковий електричний обігрівач чи обігрів заднього вікна, вимикаються або ж переводяться в режим енергозбереження. Швидкість обертання вентилятора кліматичної системи знижується для економії електроенергії.

Повторний запуск двигуна водієм

Натисніть на педаль зчеплення для повторного запуску двигуна.

Про запуск двигуна свідчить стрілка тахометра, що вказує на холості оберти.

Якщо важіль КПП перемикається з нейтрального положення до натискання на педаль зчеплення, контрольний індикатор засвічується, або виводиться у вигляді символу в інформаційному центрі водія.

Контрольний індикатор ⇨ 124.

Повторний запуск двигуна системою стоп-старт

Для автоматичного повторного запуску важіль перемикання має знаходитися в нейтральному положенні.

При виникненні однієї з наступних умов під час активної функції Автостоп, двигун автоматично запускається системою стоп-старт:

- Систему стоп-старт можна вимкнути вручну
- відкривається капот
- розстібається пас безпеки водія та відчиняються дверцята водія
- температура двигуна занадто низька
- рівень заряду автомобільного акумулятора нижче визначеного рівня
- недостатній вакуум гальмівної системи
- автомобіль рухається принаймні зі швидкістю ходи
- система клімат-контролю вимагає запуску двигуна
- кондиціонер вмикається вручну

Якщо капот закритий не повністю, в інформаційному центрі водія відображається інформаційне повідомлення.

Якщо до електричної розетки підключений споживач, наприклад, портативний програвач компакт-дисків, під час повторного запуску двигуна може статися коротка перерва у живленні.

Паркування

- Не залишайте автомобіль у місцях, де є висока ймовірність виникнення пожежі. Висока температура системи вихлопу може спричинити займання поверхні, на якій стоїть автомобіль.

- Завжди застосовуйте стоянкове гальмо. Застосуйте ручне стоянкове гальмо, не натискаючи кнопку розблокування. Застосовуйте максимально щільно на спуску чи підйомі. Одночасно натисніть педаль гальм, щоб зменшити гальмівне зусилля.

  Увімкніть електричне стоянкове гальмо, тягнучи перемикач Ⓟ і протягом приблизно однієї секунди.
- Вимкніть двигун і запалювання. Повертайте кермо, доки не спрацює його блокування.
- Якщо автомобіль знаходиться на рівній поверхні чи підйомі, ввімкніть першу передачу чи встановіть важіль селектора в положення **P** перед вимкненням запалювання. На підйомі поверніть передні колеса від бордюру.

  Якщо автомобіль знаходиться на спуску, ввімкніть задню передачу чи встановіть важіль селектора в положення **P** перед вимкненням запалювання. Поверніть передні колеса до бордюру.
- Заблокуйте автомобіль та активуйте систему запобігання викраденню.

Примітка
У випадку спрацювання подушок безпеки двигун автоматично вимикається, якщо через певний час автомобіль зупиняється.

Вихлоп двигуна

⚠ Небезпека

Вихлопні гази містять отруйний чадний газ, який є безбарвним та не має запаху і може призвести до смерті під час вдихання.

Якщо вихлопні гази потраплять в салон автомобіля, відчиніть вікна. Для усунення несправності зверніться до майстерні.

Уникайте водіння з відчиненим багажником, у протилежному випадку вихлопні гази потраплять у салон.

Сажовий фільтр

Система сажового фільтра вбирає шкідливі частки сажі з вихлопних газів. Система включає в себе функцію самоочищення, яка вмикається автоматично під час руху без відображення жодних повідомлень. Чищення фільтра виконується шляхом спалюванням

часток сажі за високої температури. Цей процес відбувається автоматично в зазначених умовах їзди та може тривати до 25 хвилин. За нормальних умов цей процес триває від 7 до 12 хвилин. Функція Автостоп не доступна і споживання палива може зростати у цей час. Викид запахів і диму під час цього процесу є нормальним.

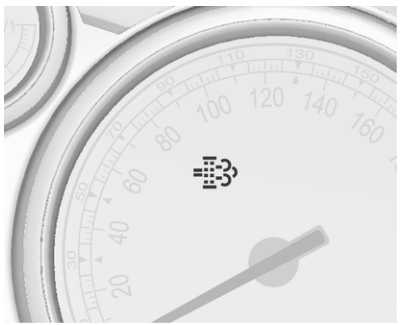

За певних умов водіння, наприклад, під час долання коротких відстаней, система не може виконати очищення автоматично.

Якщо система вимагає чищення фільтра, але попередні умови їзди не дозволяли виконати його автоматично, засвітиться контрольний індикатор ⚙.
Одночасно із цим у центрі інформації водія відображається **Diesel partic. filter is full continue driving (Сажовий фільтр заповнено. Продовжуйте рух)** або код попередження 55.

⚙ світиться, коли сажовий фільтр заповнений. Якомога швидше розпочніть процес чищення.

⚙ миготить, якщо рівень заповнення сажового фільтра досягнув максимального показника. Щоб уникнути пошкодження двигуна, негайно розпочніть чищення.

Чищення

Щоб активувати чищення, продовжуйте рух, підтримуючи оберти двигуна вище 2000 обертів на хвилину. За потреби ввімкніть понижену передачу. Після цього починається чищення сажового фільтра.

Якщо окрім цього 🚗 світиться, чищення виконати неможливо. Зверніться по допомогу до майстерні.

Обережно
Якщо процес чищення переривається, існує ризик серйозного пошкодження двигуна.

Найшвидше чищення виконується в умовах високих обертів двигуна та навантаження на нього.

Контрольний індикатор ⚙ гасне відразу після виконання операції із самоочистки.

Каталізатор

Каталізатор зменшує кількість шкідливих речовин у вихлопних газах.

Обережно

Якість пального, яка відрізняється від вказаної на сторінках ⇨ 237, ⇨ 325 може призвести до пошкодження каталізатора чи електроніки.

Неспалений бензин перегріватиме та пошкодить каталізатор. Тому уникайте надмірного використання стартера та руху з порожнім баком. Забороняється запуск двигуна буксируванням.

У разі перебою запалення, нерівномірної роботи двигуна, зниження його продуктивності чи інших незвичних проблем зверніться до майстерні для усунення причини несправності якомога швидше. В аварійній ситуації на деякий час рух можна продовжити, підтримуючи швидкість автомобіля та оберти двигуна на низькому рівні.

Автоматична трансмісія

Автоматична трансмісія дає змогу перемикати передачі вручну (ручний режим) або автоматично (автоматичний режим).

Дисплей трансмісії

Режим або вибрана передача відображаються на дисплеї трансмісії.

Важіль селектора

P : положення стоянки, колеса заблоковані, вмикати лише, коли автомобіль стоїть на місці з натиснутим стоянковим гальмом
R : задня передача, вмикати лише тоді, коли автомобіль стоїть на місці
N : нейтральне положення
D : автоматичний режим з усіма передачами

Важіль селектора заблокований у положенні **P**, і його можна рухати лише, коли запалення ввімкнено, і педаль гальм натиснуто.

Якщо педаль гальм не натиснута, світиться контрольний індикатор ⊘.

Якщо важіль селектора не в положенні **P**, коли система запалення вимкнена, миготять контрольні індикатори ⊘ та **P**.

Щоб увімкнути **P** чи **R**, натисніть кнопку розблокування.

Двигун можна запустити лише з важелем у положенні **P** або **N**. Після вибору положення **N** перед запуском двигуна натисніть педаль гальм або застосуйте стоянкове гальмо.

Не прискорюйтеся під час вмикання передачі. Забороняється натискати педаль акселератора та гальм одночасно.

Коли передача ввімкнена, автомобіль починає повільно рухатися після відпускання гальм.

Гальмування двигуном

Щоб скористатися гальмівним ефектом двигуна, виберіть нижчу передачу в потрібний момент під час спуску (див. ручний режим).

Розгойдування автомобіля

Розгойдування дозволяється лише тоді, коли автомобіль застряг у піску, багні чи снігу. Поставте важіль селектора між **D** і **R** кілька разів. Не давайте повний газ двигуну та уникайте стрімкого прискорення.

Паркування

Застосуйте стоянкове гальмо та ввімкніть **P**.

Ключ запалення можна вийняти лише, коли важіль селектора знаходиться в положенні **P**.

Ручний режим

Перемістіть важіль селектора з положення **D** ліворуч, а потім вперед або назад.

+ : Перемкніть на вищу передачу.

− : Перемкніть на нижчу передачу.

Якщо вибрана вища передача, коли швидкість автомобіля є надто низькою, чи нижча передача, коли швидкість авто є надто високою,

перемикання передач не відбувається. Після цього у центрі інформації водія може відобразитися повідомлення.

У ручному режимі на високих обертах двигуна автоматичне перемикання на вищу передачу не відбувається.

Електронні системи водіння

- Після холодного запуску система робочої температури підвищує кількість обертів двигуна, щоб каталізатор швидко дійшов до потрібної температури.
- Функція автоматичного перемикання на нейтральну передачу автоматично перемикає на холостий хід, коли автомобіль стоїть на місці з увімкненою передньою передачею.
- Коли ввімкнено режим SPORT, автомобіль переходить на вищу частоту обертів двигуна (якщо не ввімкнено круїз-контроль). Режим SPORT ⇨ 198.
- Спеціальні програми автоматично адаптують точки перемикання передач під час руху схилом вгору чи вниз.
- Під час рушання з місця на засніженій або зледенілій дорозі чи іншій слизькій поверхні система електронного керування трансмісією автоматично вибирає вищу передачу.

Перехід на нижчу передачу

Якщо педаль акселератора в автоматичному режимі натиснуто повністю, трансмісія перемикається на нижчу передачу, залежно від обертів двигуна.

Помилка

У випадку несправності загорається ⚙. Окрім цього в центрі інформації водія відображається номер попередження або повідомлення з попередженням. Повідомлення автомобіля ⇨ 138.

Трансмісія більше не перемикається автоматично. Тривала подорож є можливою з ручним перемиканням передач.

Доступна лише найвища передача. Залежно від несправності, 2-га передача може також бути доступною в ручному режимі. Перемикайте передачу, лише коли автомобіль стоїть на місці.

Для усунення несправності зверніться до майстерні.

Переривання подачі живлення

У випадку переривання подачі живлення важіль селектора не можна перемістити з положення **P**. Ключ запалення не можна витягнути із вимикача.

Якщо автомобільний акумулятор розряджений, запустіть двигун за допомогою товстих дротів ⇨ 308.

Якщо причиною несправності не є низький заряд автомобільного акумулятора, відпустіть важіль селектора.

1. Застосуйте стоянкове гальмо.

2. Відчепіть обшивку важеля селектора від центральної консолі ззаду, складіть важіль уперед і поверніть ліворуч.

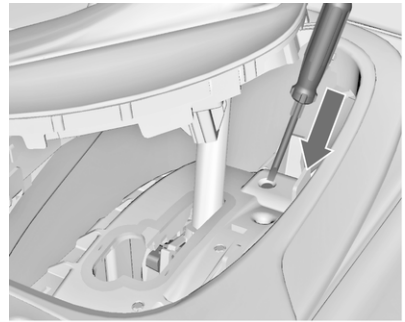

3. Вставте викрутку в отвір до кінця та перемістіть важіль селектора з положення **P** або **N**. У разі повторного вибору **P** або **N** важіль селектора буде знову заблоковано в положенні. Для усунення переривання живлення зверніться до майстерні.
4. Установіть обшивку важеля селектора на центральну консоль і прикрутіть її.

Механічна трансмісія

Щоб увімкнути задній хід, натиснувши педаль зчеплення, зачекайте 3 секунди, натисніть кнопку відімкнення на важелі селектора й увімкніть передачу.

Якщо передача не вмикається, установіть важіль у нейтральне положення, відпустіть педаль зчеплення та натисніть її повторно; після цього повторіть вибір передачі.

Не дозволяйте зчепленню прокручуватися без потреби.

Під час роботи повністю натисніть педаль зчеплення. Не використовуйте педаль як підставку для ніг.

Обережно
Не рекомендується керувати автомобілем однією рукою, тримаючи іншу на важелі селектора.

Гальма

Система гальм містить два незалежні контури гальм.

Якщо контур гальм виходить із ладу, автомобіль можна загальмувати із застосуванням іншого контуру гальм. Проте ефект гальмування досягається лише тоді, коли педаль гальм натискається міцно. Для цього потрібно застосувати значно більше сили. Гальмівний шлях подовжується. Зверніться по допомогу до майстерні перед продовженням подорожі.

Коли двигун не працює, підтримка сервопристрою гальм зникає відразу після одного або двох натискань педалі гальм. Ефект гальмування не знижується, але гальмування вимагає значно більших зусиль. Це особливо важливо під час буксирування.

Контрольний індикатор ⓘ ⇨ 124.

Антиблокувальна система гальм

Анти-блокувальна система гальм (ABS) запобігає блокуванню коліс.

Система ABS починає регулювати тиск гальмування, щойно виникає ймовірність блокування коліс. Автомобіль залишається керованим, навіть під час різкого гальмування.

Про роботу системи ABS свідчить пульсування педалі гальм і шум процесу регулювання.

Для оптимального гальмування утримуйте педаль гальм повністю натиснутою протягом усього процесу гальмування, не зважаючи на її пульсування. Не знижуйте тиск на педаль.

Після зрушення з місця система проводить самодіагностику, що можна почути.

Контрольний індикатор (ABS) ⇨ 125.

Адаптивний стоп-сигнал

Під час повного гальмування з активованою системою ABS миготять усі три ліхтарі гальмування.

Несправність

⚠ Попередження

Якщо в системі ABS є несправність, колеса можуть блокуватися через гальмування, яке є більш жорстким, ніж звичайно. Переваги системи ABS більше недоступні. Під час різкого гальмування автомобіль більше не може керуватися та може йти в заніс.

Для усунення несправності зверніться до майстерні.

Стоянкове гальмо

Ручне стоянкове гальмо

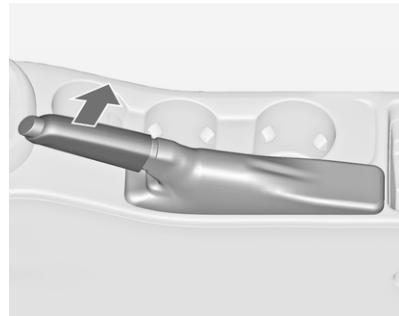

Завжди використовуйте стоянкове гальмо, не натискаючи кнопку відпускання, і застосовуйте його максимально міцно на спуску чи підйомі.

Щоб відпустити стоянкове гальмо, злегка потягніть важіль угору, натисніть кнопку відпускання та повністю опустіть важіль.

Щоб зменшити зусилля спрацьовування стоянкового гальма, натисніть педаль гальм у той же час.

Контрольний індикатор Ⓘ ⇨ 124.

Електричне стоянкове гальмо

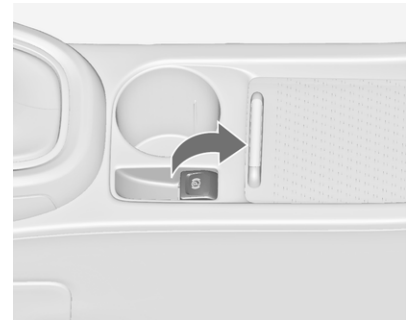

Застосування, коли автомобіль стоїть на місці

Витягніть перемикач Ⓟ приблизно на одну секунду - електричне стоянкове гальмо автоматично почне діяти з відповідним зусиллям. Для застосування з максимальною силою, наприклад, у випадку паркування з причепом або на схилах, потягніть перемикач Ⓟ двічі.

Коли електричне стоянкове гальмо увімкнуте, світиться контрольний індикатор Ⓟ ⇨ 124.

Електричне стоянкове гальмо можна увімкнути за будь-яких умов - навіть тоді, коли запалювання вимкнуте.

Не слід надто часто використовувати електричне стоянкове гальмо, коли двигун вимкнений, оскільки це може призвести до розрядження автомобільного акумулятора.

Перед виходом з автомобіля перевірте стан електричного стоянкового гальма. Контрольний індикатор Ⓟ ⇨ 124.

Відпускання

Увімкніть запалювання. Тримайте педаль ножного гальма натиснутою, потім натисніть перемикач Ⓟ.

Функція розгону

Якщо натиснути педаль зчеплення (механічна трансмісія) або ввімкнути передачу (автоматична трансмісія), а потім натиснути педаль акселератора, електричне стоянкове гальмо вимкнеться автоматично. Це неможливо за витягнутого перемикача.

Ця функція також допомагає рушати з місця на схилах.

Агресивний стиль водіння може зменшити термін служби зношуваних деталей.

Динамічне гальмування під час руху автомобіля

Коли перемикач Ⓟ залишається витягнутим під час руху автомобіля, система електричного стоянкового гальма сповільнюватиме його, але в статичному режимі ця функція не діє.

Відразу після відпускання перемикача Ⓟ динамічне гальмування припиниться.

Помилка

Коли електричне стоянкове гальмо несправне, світиться контрольний індикатор ⚠, а у центрі інформації для водія відображається повідомлення або код. Повідомлення автомобіля ⇨ 138.

Щоб увімкнути електричне стоянкове гальмо, потягніть перемикач Ⓟ і не відпускайте його щонайменше 5 секунд. Якщо контрольний індикатор Ⓟ світиться, це свідчить, що електричне стоянкове гальмо увімкнуте.

Щоб вимкнути електричне стоянкове гальмо, натисніть перемикач Ⓟ і не відпускайте його щонайменше 2 секунди. Якщо контрольний індикатор Ⓟ згасне, це свідчитиме, що електричне стоянкове гальмо вимкнуте.

Контрольний індикатор Ⓟ блимає: електричне стоянкове гальмо ввімкнуте не повністю або вимкнуте. Якщо контрольний індикатор блимає постійно, вимкніть електричне стоянкове гальмо, а потім увімкніть його знову.

Підсилювач гальм

Якщо педаль гальм натискається швидко та інтенсивно, автоматично застосовується максимальне гальмівне зусилля (повне гальмування).

Підтримуйте стабільний тиск на педаль гальм до повного гальмування. Максимальне гальмівне зусилля автоматично зменшується, коли педаль гальм відпускається.

Допоміжна система при старті з місця під гору

Система допомагає запобігти випадковому відкату під час рушання з місця на схилах.

Під час відпускання ножних гальм після зупинки на схилі гальма залишаються ввімкненими протягом наступних двох секунд. Гальма автоматично вимикаються, як тільки автомобіль починає прискорюватися.

Коли функція Автостоп увімкнена, допоміжна система при старті з місця під гору не працює.

Системи регулювання плавності ходу

Протибуксувальна гальмівна система

Протибуксувальна гальмівна система (TC) є складовою електронної системи курсової стійкості (ESC) ⇨ 196.

За потреби вона покращує стійкість руху, незалежно від типу дороги чи зчеплення шин із дорогою, запобігаючи при цьому обертанню ведучих коліс.

Щойно ведучі колеса починають обертатися, потужність двигуна зменшується й обертання гальмується індивідуально. Це значно покращує стійкість авто на слизьких дорогах.

Протибуксувальна гальмівна система (TC) переводиться в робочий стан після кожного запуску двигуна, як тільки згасне індикатор ⚠.

Коли система TC працює, блимає індикатор ⚠.

⚠ Попередження

Забороняється випробовувати цю спеціальну функцію безпеки, наражаючись на небезпеку під час руху.

Адаптуйте швидкість до дорожніх умов.

Контрольний індикатор ⇨ 126.

Дезактивація

Протибуксувальну гальмівну систему (TC) можна вимкнути, коли потрібне пробуксовування ведучих коліс.

система TC вимикається коротким натисненням кнопки , після чого починає світитися індикатор . Після вимкнення у інформаційному центрі водія відображається повідомлення про стан.

Відновлення роботи системи TC активується повторним натисканням кнопки .

Система TC також повторно вмикається наступного разу, коли вмикається система запалювання.

Електронна система курсової стійкості

Електронна система курсової стійкості (ESC) за потреби покращує стійкість, незалежно від типу дороги чи зчеплення шин із дорогою. Вона також запобігає пробуксовуванню ведучих коліс. Система ESC діє спільно з протибуксувальною гальмівною системою (TC) ⇨ 195.

Як тільки автомобіль починає звертати вбік (унаслідок недостатньої керованості/занесення на повороті), потужність двигуна знижується й гальма застосовуються окремо до кожного колеса. Це значно покращує стійкість авто на слизьких дорогах.

Електронна система курсової стійкості (ESC) переводиться в робочий стан після кожного запуску двигуна, як тільки згасне індикатор .

Під час роботи системи ESC блимає індикатор .

⚠ Попередження

Забороняється випробовувати цю спеціальну функцію безпеки, наражаючись на небезпеку під час руху.

Адаптуйте швидкість до дорожніх умов.

Контрольний індикатор ⇨ 126.

Дезактивація

Для агресивнішої їзди системи ESC та TC можна вимкнути окремо одна від одної:

- натисненням кнопки в неактивний стан буде переведено лише протибуксувальну систему, тоді як система ESC буде активною, а індикатор світитиметься
- натисніть кнопку і потримайте її не менше ніж 5 с, після чого системи TC та ESC стануть неактивними, і світитимуться індикатори та .

Крім цього, у вигляді повідомлення про стан у інформаційному центрі водія відобразиться вибраний режим.

Після того, як автомобіль досягне граничної межі з вимкненою ESP, система знову ввімкне ESP на період граничної межі після одного натиснення педалі гальм.

Систему ESC можна повторно ввімкнути, знову натиснувши кнопку . Якщо систему TC раніше було вимкнено, повторно активуються системи TC та ESC.

Система ESC також повторно активується наступного разу, коли вмикається система запалювання.

Вимкнення, версія OPC

Щоб забезпечити максимальні експлуатаційні характеристики автомобіля, системи ESC та TC можна вимкнути. Можна вибрати наведені нижче режими:

- натисненням кнопки в неактивний стан буде переведено лише протибуксувальну систему, тоді як система ESC буде активною, а індикатор світитиметься
- двічі натисніть кнопку впродовж 2 с: система TC неактивна, система ESC

працює, не знижуючи потужність двигуна, індикатори ⊘ та ⊘ світяться

- натисніть кнопку ⊘ і потримайте її не менше ніж 5 с: системи TC та ESC буде переведено в повністю неактивний режим, світитимуться індикатори ⊘ та ⊘.

Крім цього, у вигляді повідомлення про стан у інформаційному центрі водія відобразиться вибраний режим.

У версії OPC системи TC та ESC залишаються вимкненими, навіть якщо автомобіль увійде в граничний стан із нестабільною керованістю.

Систему ESC можна повторно ввімкнути, знову натиснувши кнопку ⊘. Якщо систему TC раніше було вимкнено, повторно активуються системи TC та ESC.

Система ESC також повторно активується наступного разу, коли вмикається система запалювання.

Інтерактивне шасі

Система Flex Ride

Flex Ride система, яка дає змогу водію вибирати три режими водіння:

- Режим SPORT: натисніть кнопку **SPORT**, вмикається індикатор.
- Режим TOUR: натисніть кнопку **TOUR**, вмикається індикатор.
- Режим NORMAL: кнопки **SPORT** і **TOUR** не натиснуті, не горить індикатор.

Вимкніть режим SPORT та TOUR, натиснувши відповідну кнопку ще раз.

У кожному режимі водіння Flex Ride пов'язує такі електронні системи:

- Електронну систему безперервного керування демпфуванням.
- Систему керування педаллю акселератора.
- Сервомеханізм рульового керування.
- Електронна система курсової стійкості (ESC).
- Антиблокувальна гальмівна система (ABS) з функцією контролю гальм на поворотах (CBC).
- Автоматична трансмісія.

Режим SPORT

Параметри систем адаптуються для спортивного стилю водіння:

- Демпфування амортизаторів реагує жорсткіше, щоб забезпечити кращий контакт із поверхнею дороги.
- Двигун швидше реагує на натискання педалі акселератора.
- Знижується підтримка рульового керування.
- Точки перемикання передач автоматичної трансмісії настають пізніше.
- Після активації режиму SPORT колір підсвічування основних приладів змінюється з білого на червоний.

Режим TOUR

Параметри систем адаптуються до комфортного стилю водіння:

- Демпфування амортизаторів реагує плавніше.
- Педаль акселератора реагує зі стандартними параметрами.
- Підтримка рульового керування виконується в стандартному режимі.
- Точки перемикання передач автоматичної трансмісії відбуваються в комфортному режимі.
- Освітлення основних приладів є білим.

Режим NORMAL (звичайний)

Усі параметри систем адаптуються до стандартних значень.

Система керування режимом водіння

У кожному вибраному вручну режимі водіння (зокрема в режимі SPORT, TOUR або NORMAL) система керування режимом водіння (DMC) виявляє та постійно аналізує реальні характеристики водіння, реакції водія та активний динамічний стан автомобіля. За потреби блок керування системи DMC автоматично змінює параметри вибраного режиму. Також щойно система розпізнає істотніші відхилення, режим водіння змінюється на всю тривалість застосування цих відхилень.

Якщо, наприклад, вибрано режим NORMAL, а система DMC виявляє спортивний стиль водіння, вона змінює кілька параметрів звичайного режиму на спортивні параметри. Система DMC активує режим SPORT у випадку визначення спортивного стилю водіння.

Якщо, наприклад, вибрано режим TOUR, але під час руху звивистою дорогою є потреба в різкому гальмуванні, система DMC виявить динамічний стан автомобіля та змінить параметри для підвіски на режим SPORT, щоб підвищити стійкість автомобіля.

Коли характеристики водіння чи динаміка автомобіля повернуться до попереднього стану, система DMC змінить параметри на раніше вибраний режим.

Персоналізовані параметри в режимі Sport

Водій може вибрати функції режиму SPORT кнопкою **SPORT**. Ці параметри можна змінити в меню **Settings (Налаштування)** на інформаційному дисплеї. Персоналізація автомобіля ⇨ 145.

Система Flex Ride - версія OPC

Версія OPC системи Flex Ride працює таким саме чином, що і стандартна система Flex Ride, з тією лише різницею, що режими мають більш спортивний характер.

OPC Flex Ride система, яка дає змогу водію вибирати три режими водіння:

- Режим OPC: натисніть кнопку **OPC**, вмикається індикатор.
- Режим SPORT: натисніть кнопку **SPORT**, вмикається індикатор.
- Режим NORMAL: кнопки **SPORT** чи **OPC** не натиснуті, індикатор не засвічується.

Вимкніть режим SPORT та OPC, натиснувши відповідну кнопку ще раз.

У кожному режимі водіння OPC Flex Ride пов'язує такі електронні системи:

- Електронну систему безперервного керування демпфуванням.
- Систему керування педаллю акселератора.
- Сервомеханізм рульового керування.
- Електронна система курсової стійкості (ESC).
- Антиблокувальна гальмівна система (ABS) з функцією контролю гальм на поворотах (CBC).

Режим NORMAL (звичайний)

У режимі NORMAL, якщо кнопки SPORT та OPC не натиснуто, для всіх параметрів системи буде встановлено стандартні значення.

Режим SPORT

Параметри систем адаптовані для спортивного стилю водіння.

Режим OPC

Характеристики керування автомобілем адаптуються до динамічного стилю водіння.

В цьому режимі колір підсвічування основних приладів змінюється на червоний.

Персоналізовані параметри в режимі OPC

Водій може вибрати функції режиму OPC кнопкою **OPC**. Ці параметри можна змінити в меню **Settings (Налаштування)** на інформаційному дисплеї. Персоналізація автомобіля ⇨ 145.

Допоміжні системи водія

⚠ Попередження

Допоміжні системи водія розробляються для допомоги водію і не замінюють його увагу.

Водій бере на себе повну відповідальність при керуванні автомобілем.

При використанні допоміжних систем водія завжди уважно стежте за поточною ситуацією на дорозі.

Круїз-контроль

Функція круїз-контролю може зберігати та підтримувати швидкість приблизно від 30 до 200 км/г. Під час руху на підйомі чи на спуску можливі відхилення від збережених швидкостей.

Із міркувань безпеки круїз-контроль неможливо ввімкнути, доки педаль гальм не застосовано хоча б один раз. Цю функцію неможливо ввімкнути, якщо вибрано першу передачу.

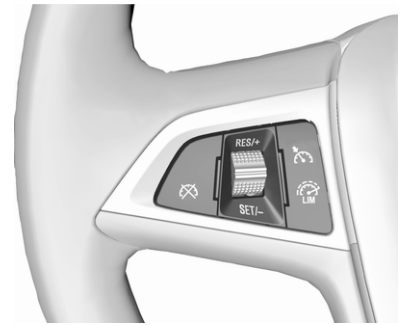

Не використовуйте круїз-контроль, якщо не рекомендується підтримувати постійну швидкість.

З автоматичною трансмісією вмикайте круїз-контроль лише в автоматичному режимі.

Контрольний індикатор ⇨ 129.

Увімкнення

Натисніть кнопку, контрольний індикатор на панелі приладів засвічується білим кольором.

Активація

Наберіть потрібну швидкість і поверніть колесо регулятора в положення **SET/-**; поточна швидкість зберігається та підтримується. Контрольний індикатор на панелі приладів засвічується зеленим кольором. Педаль акселератора можна відпустити.

Швидкість автомобіля можна збільшити натисканням педалі акселератора. Коли педаль акселератора відпускається, попередньо збережена швидкість повертається.

Круїз-контроль залишається ввімкнений під час зміни передач.

Збільшення швидкості

Коли круїз-контроль активний, утримуйте коліщатко з накаткою повернутим в положенні **RES/+** або швидко поверніть його в положення **RES/+** кілька разів: швидкість підвищується постійно чи невеликими кроками.

У іншому випадку наберіть потрібну швидкість і збережіть її, повернувши колесо регулятора в положення **SET/-**.

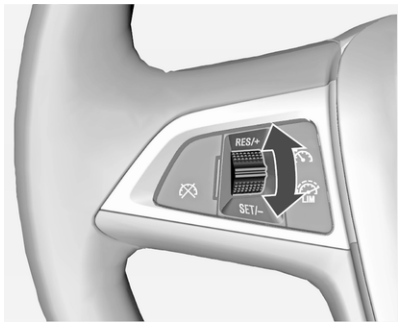

Зниження швидкості

Коли круїз-контроль активний, утримуйте коліщатко з накаткою повернутим в положенні **SET/-** або швидко поверніть його в положення **SET/-** кілька разів: швидкість знижується постійно чи невеликими кроками.

Дезактивація

Натисніть кнопку , контрольний індикатор на панелі приладів засвічується білим кольором. Круїз-контроль вимкнено. Остання задана швидкість зберігається у пам'яті для подальшого відновлення швидкості.

Автоматичне вимкнення:

- швидкість автомобіля нижча 30 км/год,
- швидкість автомобіля вище 200 км/г,
- педаль гальм натиснута,
- педаль зчеплення натиснута на декілька секунд,
- важіль селектора у положенні **N**,
- швидкість обертання двигуна дуже низька,
- працює протибуксувальна гальмівна система або електронна система курсової стійкості.

Відновлення збереженої швидкості

Досягнувши швидкості більше 30 км/год, поверніть коліщатко до положення **RES/+**. Автомобіль досягає збереженої швидкості.

Вимкнення

Натисніть кнопку ⏲, контрольний індикатор ⏲ на панелі приладів гасне. Збережений показник швидкості видаляється.

Натискання на кнопку ⏲ для ввімкнення обмежувача швидкості або вимкнення запалювання також вимикає функцію круїз-контролю і видаляє збережену швидкість.

Обмежувач швидкості

Обмежувач швидкості не дозволяє автомобілю перевищувати попередньо встановлену максимальну швидкість.

Максимальну швидкість можна встановити на рівні понад 25 км/г.

Водій може прискорюватися тільки до попередньо заданої швидкості. Під час руху на схилах може статися відхилення від обмеженої швидкості.

Задане обмеження швидкості позначається у верхньому рядку інформації водія при активній системі.

Активація

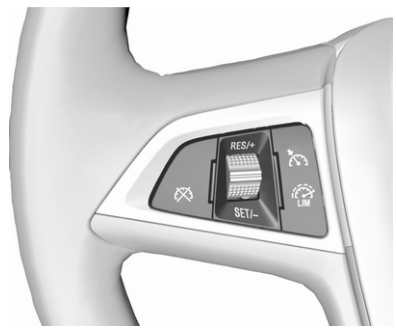

Натисніть кнопку ⏲. Круїз-контроль та адаптивний круїз-контроль мають бути увімкнені до цього, оскільки вони вимикаються при ввімкненні обмежувача швидкості, і контрольний індикатор ⏲ гасне.

Встановити обмеження швидкості

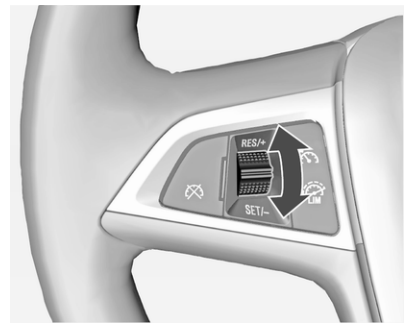

При активному обмежувачі швидкості, утримуйте коліщатко в положенні **RES/+** або ж коротко повертайте коліщатко в положення **RES/+** до тих пір, поки бажана швидкість не буде відображена в інформаційному центрі водія.

Можна також набрати потрібну швидкість і на мить повернути коліщатко регулятора в положення **SET/-**. Поточна швидкість збережеться як максимальна. У

інформаційному центрі водія відображається обмеження швидкості.

Зміна обмеження швидкості

При активному обмежувачі швидкості повертайте коліщатко регулятора в положення **RES/+** для збільшення або в положення **SET/-** для зменшення бажаної максимальної швидкості.

Перевищення обмеження швидкості

При виникненні екстреної ситуації можна перевищувати обмеження швидкості шляхом сильного натискання педалі акселератора, долаючи точку спротиву.

При цьому значення обмеження швидкості блиматиме в інформаційному центрі водія. В деяких моделях автомобіля додатково лунатиме звуковий сигнал.

Відпустіть педаль акселератора, і функція обмежувача швидкості знову буде активована, щойно швидкість не знизиться менше за встановлене обмеження швидкості.

Дезактивація

Натисніть кнопку : обмежувач швидкості вимикається і автомобілем можна керувати без обмеження швидкості.

Задане обмеження швидкості зберігається, а в інформаційному центрі водія з'являється відповідне повідомлення.

Відновити обмеження швидкості

Поверніть коліщатко в положення **RES/+**. Автомобіль набирає швидкість згідно із заданим значенням.

Вимкнення

Натисніть кнопку , при цьому індикація обмеження швидкості в інформаційному центрі водія зникає. Збережений показник швидкості видаляється.

При натисканні кнопки для увімкнення функції адаптивного круїз-контролю або при вимкненні запалювання обмежувач швидкості також вимикається, а задана швидкість видаляється.

Адаптивний круїз-контроль

Адаптивний круїз-контроль є розширеною функцією традиційного круїз-контролю, що допомагає витримувати певну дистанцію позаду автомобіля, який рухається попереду.

Адаптивний круїз-контроль автоматично уповільнює автомобіль при наближенні до більш повільного транспортного засобу. Потім функція відрегульовує швидкість для слідування за транспортним засобом, що рухається попереду, із дотриманням зазначеної дистанції. Швидкість автомобіля збільшується чи зменшується для слідування за автомобілем, що рухається попереду, але не при цьому не буде перевищувати задану швидкість. Функція може гальмувати із обмеженим гальмівним зусиллям, з увімкненням стоп-сигналів.

Функція адаптивного круїз-контролю може зберігати та підтримувати швидкість від 50 км/г і уповільнювати рух перед повільнішим автомобілем автоматично до мінімальної швидкості 30 км/г.

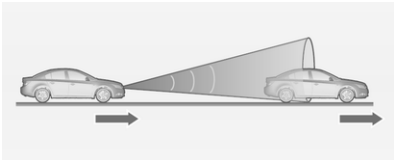

У функції адаптивного круїз-контролю застосовується датчик радара для розпізнавання транспортних засобів, що рухаються попереду. Якщо на шляху автомобіля не знайдено інших транспортних засобів, функція адаптивного круїз-контролю працюватиме так, як традиційний круїз-контроль.

З міркувань безпеки систему не можна вмикати до першого натискання педалі гальма після ввімкнення запалювання. Цю функцію неможливо ввімкнути на першій передачі.

Функцію адаптивного круїз-контролю рекомендується використовувати переважно на довгих прямих дорогах, таких як шосе та місцеві автодороги з рівномірним рухом. Забороняється використовувати систему, якщо підтримувати постійну швидкість не рекомендовано.

Контрольний індикатор ⇨ 129, ⇨ 129.

⚠ Попередження

Повна увага водія завжди необхідна під час їзди з адаптивним круїз-контролем. Водій повністю контролює керування автомобіля, тому що педаль гальма, педаль акселератора і вимикач скасування мають пріоритет над будь-якою операцією адаптивного круїз-контролю.

Увімкнення

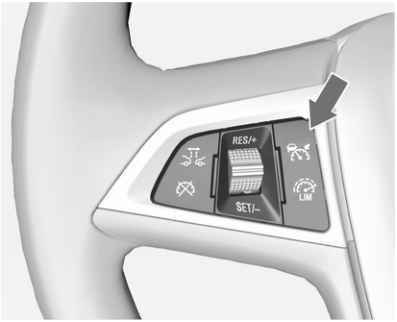

Натисніть кнопку , щоб увімкнути адаптивний круїз-контроль. Контрольний індикатор засвічується білим світлом.

Увімкнення шляхом задання швидкості

Адаптивний круїз-контроль можна увімкнути у діапазоні від 50 км/г до 180 км/г.

Наберіть потрібну швидкість і поверніть колесо регулятора в положення **SET/-**; поточна швидкість зберігається та підтримується. Контрольний індикатор світиться зеленим.

Символ адаптивного круїз-контролю, індикація дистанції попереду автомобіля і задана швидкість відображаються у верхньому рядку інформаційного центру водія.

Педаль акселератора можна відпустити. Адаптивний круїз-контроль залишається активним під час зміни передач.

Коригування заданої швидкості

Завжди можна їхати швидше заданої швидкості, натискаючи на педаль акселератора. При відпущенні педалі акселератора, якщо попереду рухається повільніший автомобіль, система відновлює попередньо задану дистанцію. У іншому випадку система відновлює задану швидкість.

Після увімкнення системи, адаптивний круїз-контроль зменшує швидкість чи гальмує при розпізнанні повільнішого транспортного засобу, що рухається попереду - згідно з заданою дистанцією.

⚠ Попередження

В разі прискорення, ініційованого водієм, функція автоматичне гальмування в системі вимикається. В центрі інформації для водія з'являється відповідне спливаюче повідомлення.

Збільшення швидкості

Якщо при увімкненій функції адаптивного круїз-контролю повернути й утримувати коліщатко в положенні **RES/+**, швидкість постійно зростатиме з великим кроком. А якщо натиснути **RES/+** декілька разів, швидкість зростатиме з малим кроком.

Якщо автомобіль їде з увімкненою функцією адаптивного круїз-контролю значно швидше заданої швидкості, наприклад, з натиснутою педаллю акселератора, можна зберегти і підтримувати поточну швидкість поворотом коліщатка в положення **SET/-**.

Зниження швидкості

Якщо при увімкненій функції адаптивного круїз-контролю повернути й утримувати коліщатко в положенні **SET/-**, швидкість постійно знижуватиметься з великим кроком. А якщо натиснути **SET/-** декілька разів, швидкість знижуватиметься з малим кроком.

Якщо автомобіль їде з увімкненою функцією адаптивного круїз-контролю значно повільніше заданої швидкості, наприклад, через повільний рух автомобіля попереду, можна зберегти і підтримувати поточну швидкість поворотом коліщатка у положення **SET/-**.

Відновлення збереженої швидкості

Якщо система ввімкнена, але неактивна, поверніть коліщатко в положення **RES/+** на швидкості понад 50 км/год, щоб відновити задану швидкість.

Встановлення дистанції слідування

Коли функція адаптивного круїз-контролю розпізнає повільніший транспортний засіб на вашому шляху, вона приведе швидкість вашого автомобіля у відповідність для збереження дистанції слідування, заданої водієм.

Дистанцію слідування можна встановити у трьох позиціях: "близька", "середня" та "далека".

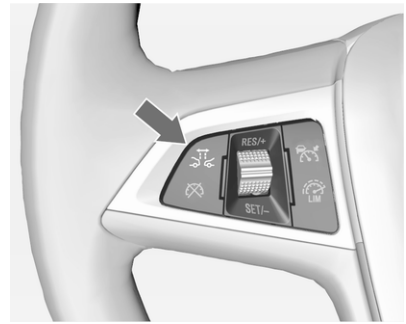

Натисніть кнопку ⚙, щоб показати поточні налаштування в центрі інформації для водія. Натисніть кнопку ⚙ ще раз, щоб змінити дистанцію слідування. Параметр також відображається у верхньому рядку інформаційного центру водія.

Обрана дистанція слідування позначається у заповненому полі дистанції на сторінці адаптивного круїз-контролю.

Зауважте, що дистанція слідування співпадає із значенням чутливості попередження про небезпеку зіткнення спереду.

Наприклад: Коли обрано значення 3 (далеко), водій попереджається про можливість зіткнення раніше, навіть коли функція адаптивного круїз-контролю не активна або вимкнена.

⚠Попередження

Водій несе повну відповідальність за дотримання належної дистанції руху відповідно до дорожніх та погодних умов, а також умов видимості. Дистанцію руху необхідно відкоригувати, інакше система вимкнеться, якщо поточні умови руху цього потребуватимуть.

Розпізнавання автомобілів, що рухаються попереду

Коли система виявляє транспортний засіб на смузі руху, на спідометрі засвічується зелений контрольний індикатор 🚗 - "автомобіль попереду".

Якщо цей символ не з'являється, адаптивний круїз-контроль не реагуватиме на автомобілі, що рухаються попереду.

Дезактивація

Функція адаптивного круїз-контролю вимикається водієм:

- при натисканні кнопки 🏎,
- натисканні педалі гальма,
- натискання педалі зчеплення довше чотирьох секунд,
- важіль селектора АКПП переключається в положення **N**.

Система також вимикається автоматично, коли:

- швидкість автомобіля падає нижче 45 км/г або зростає понад 190 км/г,
- протибуксувальна гальмівна система працює понад 20 с,

- вмикається електронна система курсової стійкості,
- немає інших рухомих автомобілів на дорозі чи обабіч дороги протягом декількох хвилин. У цьому випадку радар не отримує зворотного сигналу, і датчик може видати повідомлення про те, що він заблокований,
- система дійшла висновку, що зіткнення неминуче і застосовує гальма,
- датчик радара заблокований кригою чи водною плівкою,
- сталася неполадка в радарі, двигуні чи гальмівній системі.

Коли функція адаптивного круїз-контролю вимикається автоматично, контрольний індикатор засвічується білим світлом, і в інформаційному центрі водія спливає попереджувальний символ.

Збережений показник швидкості підтримується під час руху.

⚠ Попередження

Коли адаптивний круїз-контроль вимкнений, водій повинен повністю взяти на себе керування гальмами і двигуном автомобіля.

Вимкнення

Натисніть кнопку , щоб вимкнути адаптивний круїз-контроль. Контрольний індикатор згасає. Збережений показник швидкості видаляється.

При вимкненні запалювання функція адаптивного круїз-контролю також вимикається і задана швидкість видаляється.

Увага водія

- Користуйтеся функцією адаптивного круїз-контролю обережно на звивистих дорогах або у гірській місцевості, оскільки система може загубити автомобіль, що рухається попереду, і їй знадобиться час, щоб розпізнати його знову.
- Не користуйтеся системою на слизьких дорогах, оскільки вона може спричиняти швидкі зміни у зчепленні коліс з дорожнім полотном (пробуксовка), і автомобіль може втратити керованість.
- Не використовуйте адаптивний круїз-контроль під час дощу, снігу чи в умовах сильного забруднення, оскільки датчик радара може бути заблокований водною плівкою, пилом, кригою чи снігом. Це

зменшує чи повністю блокує видимість. У випадку блокування датчика, очистіть кришку датчика.

Обмеження системи

- Гальмівне зусилля при автоматичному гальмуванні за допомогою системи не дозволяє різкого гальмування, і його інтенсивність може бути недостатньою для уникнення зіткнення.
- Після раптової зміни смуги руху система потребує певний час для розпізнання наступного автомобіля, що рухається перед вами. То ж відносно нового автомобіля, який розпізнається системою, може прискорюватися замість того, щоб гальмувати.
- Функція адаптивного круїз-контролю ігнорує зустрічні автомобілі.
- Функція адаптивного круїз-контролю не гальмує перед нерухомими автомобілями, а також перед пішоходами чи тваринами.

Криві

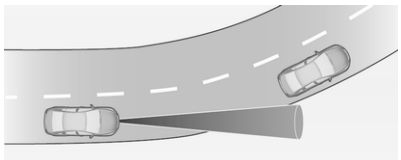

Функція адаптивного круїз-контролю обчислює прогнозований маршрут на основі відцентрової сили. Цей прогнозований маршрут враховує поточні характеристики кривої, але не може враховувати майбутні її зміни. Система може втратити поточний автомобіль що рухається попереду або ж орієнтуватися на автомобіль який рухається в іншій смузі. Це може трапитися при зміні смуг руху, або ж якщо крива дороги стає крутішою чи прямішою. Якщо система більше не розпізнає автомобілів попереду, контрольний індикатор 🚗 погасне.

Якщо відцентрова сила при проходженні кривої занадто сильна, система злегка пригальмовує автомобіль. Цей рівень гальмівного зусилля не призначений для запобігання заносу на поворотах. Водій несе відповідальність за зменшення обраної швидкості перед входженням у криву, а також за вибір безпечної швидкості відповідно до типу дороги та існуючих обмежень швидкості.

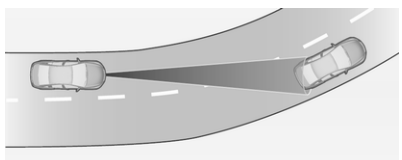

Шосе

На шосе приведіть задану швидкість у відповідність ситуації на дорозі та погоді. Завжди зважайте на те, що функція адаптивного круїз-контролю має

обмежений радіус дії, обмежену інтенсивність гальмування та певний час реагування, необхідний для перевірки того, чи знаходиться даний транспортний засіб на вашому шляху, чи ні. Функція адаптивного круїз-контролю може виявитися не здатною вчасно загальмувати автомобіль, щоб уникнути зіткнення з набагато повільнішим автомобілем після зміни смуги руху. Це особливо стосується швидкої їзди або ж тих випадків, коли видимість обмежена погодними умовами.

Під час заїзду чи виїзду з шосе функція адаптивного круїз-контролю може втратити автомобіль, що рухається попереду вас із поля зору і прискоритися до заданої швидкості. Через це зменшіть задану швидкість перед з'їздом з шосе чи виїздом на нього.

Зміна траєкторії руху автомобіля

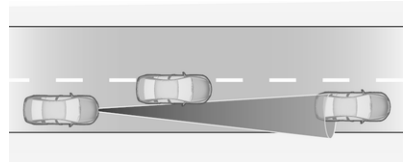

Якщо інший автомобіль переходить на вашу смугу руху, функція адаптивного круїз-контролю почне сприймати автомобіль після завершення маневру, коли він повністю опиниться на вашому шляху. Будьте напоготові, щоб натиснути на педаль гальма, якщо знадобиться загальмувати швидше.

Застереження щодо пагорбів та причепів

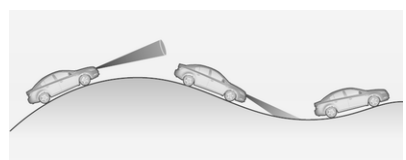

Ефективність роботи системи під час руху на схилах та підйомах, а також під час буксирування причепа, залежить від швидкості та навантаження вашого автомобіля, умов дорожнього руху та стрімкістю дороги. Система може не розпізнати автомобіль, що рухається попереду вас, під час руху у пагористій місцевості. На крутих пагорбах вам може знадобитися скористатися педаллю акселератора для підтримання швидкості вашого автомобіля. Під час спусків, особливо при буксируванні причепа, вам може знадобитися загальмувати, щоб утримати швидкість на попередньому рівні чи зменшити її.

Зауважте, що застосування гальма вимикає систему. Не рекомендується використовувати адаптивний круїз-контроль на крутих схилах, особливо при буксируванні причепа.

Радар

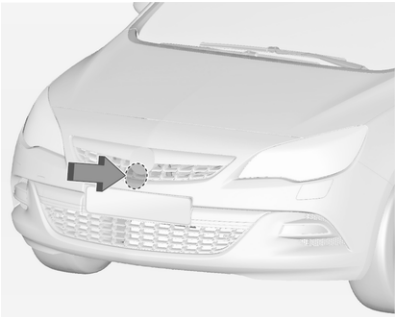

Датчик радара вмонтований позаду радіаторної решітки, нижче фірмового логотипу.

⚠ Попередження

Блок радара був ретельно відрегульований виробником. Тому, більше не використовуйте систему після лобового зіткнення. Передній бампер може здаватися неушкодженим, але датчик позаду нього може втратити правильне розташування і працювати некоректно. Після аварії завжди звертайтеся до автомайстерні для перевірки та налаштування положення датчика адаптивного круїз-контролю.

Параметри

Параметри можна змінити в меню **Auto Collision Preparation (Система автоматичної підготовки до зіткнення)** у розділі персоналізація автомобіля ⇨ 145.

Помилка

Якщо функція адаптивного круїз-контролю не працює через тимчасові умови (наприклад, блокування кригою), або ж у виникненні серйознішої помилки, в інформаційному центрі водія з'являється повідомлення.

Повідомлення автомобіля ⇨ 138.

Повідомлення про небезпеку зіткнення спереду

Повідомлення про небезпеку зіткнення спереду може допомогти уникнути чи зменшити шкоду, що завдається при лобових аваріях.

Про наявність автомобіля попереду сигналізує контрольний індикатор 🚗.

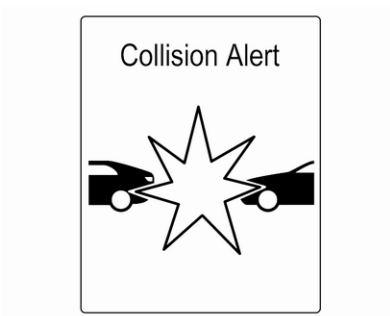

Якщо автомобіль, що рухається попереду, наближається занадто швидко, пролунає попереджувальний звуковий сигнал, і в інформаційному центрі водія з'являється повідомлення.

Передумовою для цього є ввімкнення функції повідомлення про небезпеку зіткнення спереду у меню персоналізації автомобіля ⇨ 145, або ж те, що ця система не була потім вимкнена кнопкою (залежно від системи, див. далі).

Залежно від устаткування автомобіля, існує два варіанти повідомлення про небезпеку зіткнення спереду:

- **Повідомлення про небезпеку зіткнення спереду на основі радарної системи**

  для автомобілів з функцією адаптивного круїз-контролю ⇨ 205.

- **Повідомлення про небезпеку зіткнення спереду на основі фронтальної камери**

  для автомобілів без системи круїз-контролю або зі звичайною системою ⇨ 201.

Повідомлення про небезпеку зіткнення спереду на основі радарної системи

В системі є радарний датчик, розташований за решіткою радіатора, який використовується для виявлення транспортних засобів, що рухаються безпосередньо перед автомобілем, на відстані до 150 м.

Активація

Повідомлення про небезпеку зіткнення спереду вмикається автоматично при перевищенні швидкості ходи, за умови, що функція **Auto Collision Preparation (Система автоматичної підготовки до зіткнення)** активована в меню персоналізації автомобіля ⇨ 145.

Вибір чутливості реагування

Чутливість реагування можна встановити у трьох позиціях: "близька", "середня" та "далека" дистанція.

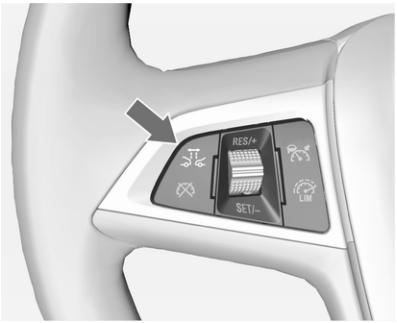

Натисніть кнопку , щоб показати поточні налаштування в центрі інформації для водія. Натисніть кнопку ще раз, щоб змінити чутливість реагування. Параметр також відображається у верхньому рядку інформаційного центру водія.

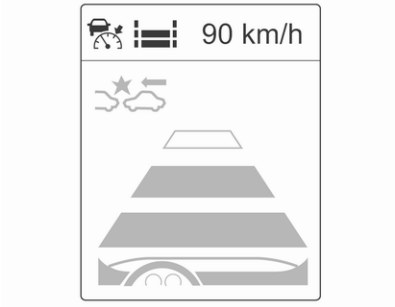

Зауважте, що чутливість попередження, а отже і завчасність повідомлення збігається з параметром дистанції адаптивного круїз-контролю. Отже, зміна чутливості реагування повідомлення також змінює задану дистанцію адаптивного круїз-контролю.

Повідомлення водія

Якщо система виявить автомобіль попереду на смузі руху, на панелі приладів засвітиться зелений контрольний індикатор . Коли відстань до автомобіля попереду зменшується до небезпечної або наближення до іншого автомобіля відбувається занадто швидко і зіткнення є неминучим, в інформаційному центрі водія спливає символ попередження про зіткнення. Водночас, пролунає попереджувальний сигнал.

Якщо потребує ситуація, натисніть педаль гальм.

Параметри

Параметри можна змінити в меню **Auto Collision Preparation (Система автоматичної підготовки до зіткнення)** у розділі персоналізація автомобіля ⇨ 145.

Повідомлення про небезпеку зіткнення спереду на основі фронтальної камери

Функція повідомлення про небезпеку зіткнення спереду застосовує фронтальну камеру, розташовану на лобовому склі, для розпізнавання автомобілів, що рухаються прямо попереду вашого автомобіля у вашій смузі руху на відстані до 60 м.

Активація

Функція повідомлення про небезпеку зіткнення спереду вмикається автоматично у разі перевищення швидкості понад 40 км/год, якщо її не було вимкнено кнопкою ⚠. Див. нижче.

Вибір чутливості реагування

Чутливість реагування можна встановити у трьох позиціях: "близька", "середня" та "далека" дистанція.

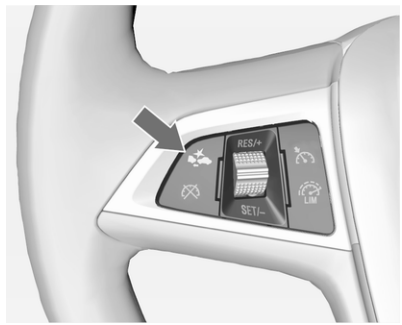

Натисніть кнопку ⚠, щоб показати поточні налаштування в центрі інформації для водія. Натисніть кнопку ⚠ ще раз, щоб змінити чутливість реагування.

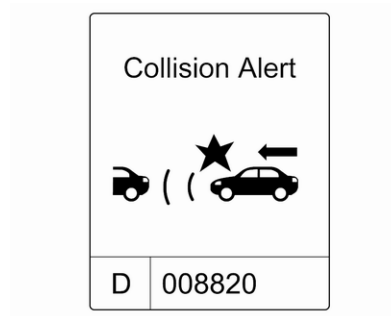

Повідомлення водія

Якщо система виявить автомобіль попереду на смузі руху, на панелі приладів засвітиться зелений контрольний індикатор 🚗.

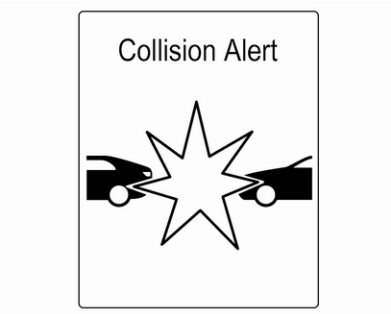

Коли відстань до автомобіля попереду зменшується до небезпечної або наближення до іншого автомобіля відбувається занадто швидко і зіткнення є неминучим, в інформаційному центрі водія спливає символ попередження про зіткнення.

Водночас, пролунає попереджувальний сигнал. Якщо потребує ситуація, натисніть педаль гальм.

Дезактивація

Систему можна вимкнути. Натисніть кнопку ⛷ кілька разів підряд, поки в центрі інформації для водія не з'явиться повідомлення, показане на рисунку.

Загальна інформація про обидва варіанти функції повідомлення про небезпеку зіткнення спереду

⚠ Попередження

Повідомлення про небезпеку зіткнення спереду є просто системою попередження, яка не застосовує гальма. При занадто швидкому наближенні до автомобіля, що рухається попереду у вас може не бути достатньо часу для уникнення зіткнення.

Водій несе повну відповідальність за дотримання належної дистанції руху відповідно до дорожніх та погодних умов, а також умов видимості.

Повна увага водія завжди необхідна під час їзди. Водій постійно має бути готовим вжити відповідних дій і застосувати педаль гальм.

Обмеження системи

Хоча система призначена для попередження тільки про транспортні засоби, вона також може реагувати на інші металеві об'єкти.

У наступних випадках функція повідомлення про небезпеку зіткнення спереду може не розпізнавати транспортний засіб попереду, або ефективність датчика буде обмежена:

- на звивистих дорогах,
- коли погодні умови (наприклад, туман, дощ чи сніг) обмежують видимість,
- коли датчик заблокований снігом, кригою, брудом чи пошкодженнями лобового скла.

Індикація дистанції попереду

Індикація дистанції попереду автомобіля позначає дистанцію до транспортного засобу, що рухається попереду автомобіля. Залежно він устаткування автомобіля, для визначення дистанції до автомобіля, який рухається безпосередньо перед вами на вашому шляху, в системі використовується радар, розташований позаду радіаторної решітки або ж фронтальна камера у лобовому склі. Система вмикається на швидкості понад 40 км/г.

При розпізнанні автомобіля попереду дистанція позначається у секундах, покази наводяться на сторінці інформаційного центру водія ⇨ 129. Натисніть кнопку **MENU** на підкермовому перемикачі поворотів, щоб обрати **Vehicle Information Menu (Меню інформації про автомобіль)** та поверніть коліщатко регулятора, щоб обрати сторінку індикації дистанції до наступного авто.

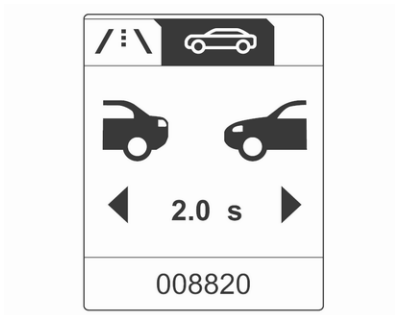

Мінімальна дистанція становить 0,5 с.

За відсутності іншого транспортного засобу перед вашим автомобілем в межах дії системи, на дисплеї відображатиметься -.- с.

Активне екстрене гальмування

Активне екстрене гальмування може зменшити пошкодження від зіткнення з автомобілями та перешкодами, які з'являються безпосередньо на шляху автомобіля, коли зіткнення вже не можна уникнути ручним маневруванням чи гальмуванням. Перед застосуванням активного екстреного гальмування перед водієм відображається повідомлення про небезпеку зіткнення ⇨ 212.

Ця функція використовує різні сигнали (наприклад, датчик радара, тиск гальм, швидкість автомобіля) для обчислення вірогідності фронтального зіткнення.

Активне екстрене гальмування вмикається автоматично у разі перевищення швидкості ходи за умови, що параметр **Auto Collision Preparation (Система автоматичної підготовки до зіткнення)** активовано в меню персоналізації автомобіля ⇨ 145.

Система включає в себе:

- **Систему підготовки гальм**
- **Екстрене автоматичне гальмування**
- **Фронтальна допомога при гальмуванні**

⚠ Попередження

Ця система не призначена для заміни відповідальності водія вести автомобіль і дивитися вперед. Її функція обмежена тільки додатковим використанням. Водій повинен продовжувати застосовувати педаль гальма відповідно до розвитку дорожньої ситуації.

Систему підготовки гальм

При раптовому наближенні іншого транспортного засобу спереду настільки швидко, що зіткнення є вірогідним, система підготовки гальм злегка збільшує тиск у гальмівній системі. Це зменшує час відгуку при застосуванні гальм вручну чи в автоматичному режимі.

Система гальмування підготовлюється таким чином, щоб гальмування могло зайняти менше часу.

Екстрене автоматичне гальмування

Після підготування гальм і безпосередньо перед неминучим зіткненням ця функція автоматично застосовує гальмування обмеженої інтенсивності для зменшення швидкості зіткнення.

Фронтальна допомога при гальмуванні

Окрім системи підготовки гальм та екстреного автоматичного гальмування, функція фронтальної допомоги при гальмуванні робить допомогу при гальмуванні більш чутливою. Таким чином, навіть легке натискання на педаль гальма негайно призводить до інтенсивного гальмування. Ця функція допомагає водію перед неминучим зіткненням гальмувати швидше і інтенсивніше.

⚠ Попередження

Активне гальмування в екстреній ситуації не призначене для інтенсивного автономного гальмування або для уникнення зіткнення автоматично. Воно призначене для зниження швидкості автомобіля безпосередньо перед зіткненням. Ця функція може не зреагувати на нерухомий автомобіль, а також на пішоходів або тварин. Після раптової зміни смуги руху,

система потребує певного часу для виявлення наступного автомобіля, що їде попереду.

Повна увага водія завжди необхідна під час їзди. Водій завжди повинен бути готовим застосовувати гальма та скеровувати автомобіль для уникнення зіткнень. Система призначена для роботи з усіма пасажирами та водієм, що вдягають паски безпеки.

Обмеження системи

Активне екстрене гальмування має обмежені функції або взагалі не працює під час дощу, снігу чи на дуже забрудненій дорозі, оскільки датчик радара може вкритися водною плівкою, пилом, кригою чи снігом. У випадку блокування датчика очистіть його кришку.

У деяких рідкісних випадках система активного екстреного гальмування може призводити до короткочасного автоматичного гальмування у ситуаціях, які можуть здаватися не обов'язковими, наприклад, через дорожні знаки на звивинах доріг або ж через автомобілі, що рухаються на суміжних смугах. Це є нормальним, автомобіль не потребує технічного обслуговування. Щоб скасувати автоматичне гальмування, міцно натисніть на педаль акселератора.

Параметри

Параметри можна змінити в меню **Auto Collision Preparation (Система автоматичної підготовки до зіткнення)** у розділі персоналізація автомобіля ⇨ 145.

Помилка

У випадку вимоги обслуговування системи в інформаційному центрі водія з'являється повідомлення.

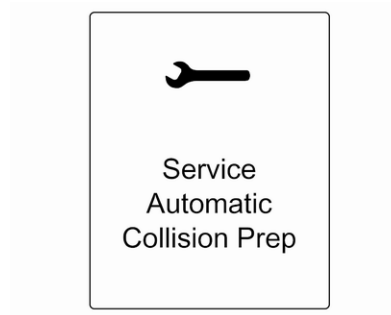

Якщо система не працює так, як слід, відповідні повідомлення автомобіля відображаються в інформаційному центрі водія.

Повідомлення автомобіля ⇨ 138.

Система допомоги під час паркування

Задня система допомоги під час паркування

⚠Попередження

Водій несе повну відповідальність за маневри під час паркування.

Під час руху назад з використанням системи допомоги під час паркування заднім ходом обов'язково слід уважно спостерігати за ситуацією довкола автомобіля.

Задня система допомоги під час паркування полегшує паркування, вимірюючи відстань між автомобілем і перешкодами ззаду. Вона інформує і попереджає водія, даючи акустичні сигнали.

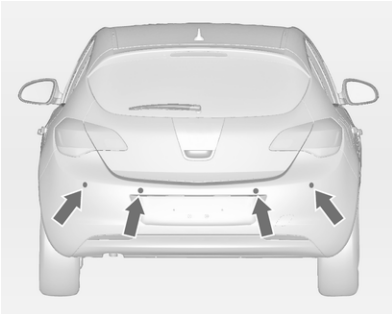

Система має чотири ультразвукові датчики у задньому бампері.

Активація

Коли ввімкнена задня передача, система автоматично готова до роботи.

Світловий індикатор, розташований у кнопці P⁾⁾⁾▲ системи допомоги під час паркування, вказує на готовність системи.

Сигналізування

Система попереджає водія звуковим сигналом про потенційно небезпечні перешкоди, виявлені за автомобілем. Що меншою є відстань між автомобілем та відповідною перешкодою, то коротшим є інтервал між звуковими сигналами. Коли відстань стає меншою, ніж 30 см, звуковий сигнал лунає безперервно.

Окрім цього, відстань до перешкод також може відображатися в інформаційному центрі водія.

Дезактивація

Система автоматично вимикається після вимкнення задньої передачі.

Щоб увімкнути систему знову, увімкніть задню передачу.

Ручне вимкнення також можливе - для цього слід натиснути кнопку система допомоги під час паркування P⁾⁾▲.

Коли система вимкнена, світлодіод у кнопці не світиться.

Крім того, коли система вимикається вручну, в центрі інформації для водіїв з'являється спливаюче повідомлення **Park Assist Off (Систему паркування вимкнено)**.

Помилка

Якщо в системі виникли неполадки або вона не діє через певні тимчасові проблеми, наприклад, через вкриті снігом датчики, вмикається підсвічування кнопки P⁾⁾▲ або з'являється повідомлення в центрі інформації для водія.

Повідомлення автомобіля ⇨ 138.

Контрольний індикатор P⁾⁾▲ ⇨ 126.

Передня і задня система допомоги під час паркування

⚠ Попередження

Водій несе повну відповідальність за маневри під час паркування.

Під час руху вперед або заднім ходом з використанням системи допомоги під час паркування обов'язково слід уважно спостерігати за ситуацією довкола автомобіля.

Передня і задня система допомоги під час паркування вимірює дистанцію між автомобілем і перешкодами попереду і позаду автомобіля. Система інформує водія у вигляді акустичних сигналів та повідомлень на дисплеї.

Система має по чотири ультразвукові датчики паркування у задньому та передньому бамперах.

Ця система використовує два різних акустичних попереджувальних сигналів для передньої та задньої частини, при чому кожен з них має різну частоту. Сигнал про перешкоди попереду лунає з передніх динаміків, а про перешкоди позаду - з динаміків, розташованих у задній частині автомобіля.

Кнопка системи допомоги під час паркування та схема керування

Передню та задню систему допомоги під час паркування обладнано кнопкою P⁾⁾▲. Якщо автомобіль додатково обладнано вдосконаленою системою допомоги під час паркування,

система обладнується кнопкою ⊡P⊿. Окремий опис наводиться далі в тексті. В обох випадках обидві системи керуються за допомогою кнопки ⊡P⊿.

Передня система допомоги під час паркування вимикається й вмикається короткочасним натисканням кнопки P⊿ або кнопки ⊡P⊿.

Вдосконалена система допомоги під час паркування вмикається і вимикається утримуванням кнопки ⊡P⊿ (впродовж 1 с).

Керування системою здійснюється за допомогою натиснень на неї наведеними нижче способами:

- передня і задня система допомоги під час паркування активна: вимикається коротким натисненням кнопки.
- активна система допомоги під час паркування переднім і заднім ходом: якщо ввімкнено задню передачу, при утримуванні кнопки вмикається вдосконалену систему допомоги під час паркування.
- вдосконалена система допомоги під час паркування активна: коротким натисненням кнопки вмикається передня і задня система допомоги під час паркування.
- вдосконалена система допомоги під час паркування активна: вимикається утримуванням кнопки.
- активна вдосконалена система допомоги під час паркування і систему допомоги під час паркування переднім і заднім ходом: при короткому натисненні кнопки вимикаються обидві системи.

Активація

Коли ввімкнено задню передачу, передня та задня система допомоги під час паркування готові до роботи.

Крім того, коли швидкість нижча, ніж 11 км/год, передня система допомоги під час паркування вмикається автоматично.

Світловий індикатор, розташований у кнопці P⊿ або ⊡P⊿ системи допомоги під час паркування, вказує на готовність системи до роботи.

Якщо автомобіль перевищить швидкість 11 км/год, передня система допомоги під час паркування вимкнеться. Коли швидкість автомобіля стане нижчою, ніж 11 км/год, передня система допомоги під час паркування увімкнеться знову.

Сигналізування

Система попереджає водія звуковим сигналом про потенційно небезпечні перешкоди, виявлені попереду та за автомобілем. Залежно від того, який бік автомобіля знаходиться ближче до перешкоди, ви почуєте відповідні акустичні сигнали. Що меншою є відстань між автомобілем та відповідною перешкодою, то коротшим є інтервал між звуковими сигналами. Коли відстань стає меншою, ніж 30 см, звуковий сигнал лунає безперервно.

Крім цього, в інформаційному центрі водія ⇨ 129 відображається інформація про відстань до перешкод.

У версії з дисплеєм верхнього рівня відстань до розміщеної попереду перешкоди вказується у вигляді сегментів, що змінюються.

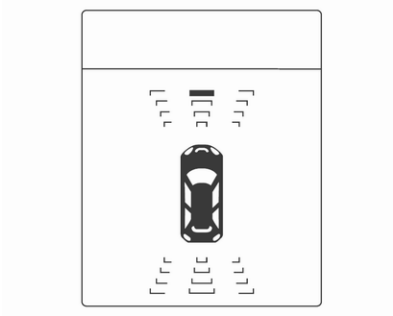

У версії з комбінованим дисплеєм верхнього рівня відстань до перешкоди спереду та ззаду вказується лініями відстані навколо автомобіля, які змінюються.

За наявності перешкод позаду одночасно видається звукове й візуальне попередження.

За наявності перешкод попереду спочатку видається візуальне попередження. Якщо відстань до перешкоди менше 80 см, також лунає звуковий сигнал.

Позначення дистанції в інформаційному центрі водія може перекриватися повідомленнями автомобіля, що мають вищий пріоритет. Після підтвердження повідомлення кнопкою **SET/CLR** на підкермовому перемикачі поворотів, значення дистанції з'являється знову.

Дезактивація

В разі вимкнення задньої передачі задня система допомоги під час паркування автоматично вимикається.

Коли швидкість перевищує 11 км/год, передня система допомоги під час паркування автоматично вимикається.

Систему можна також вимкнути вручну коротким натисненням кнопки системи допомоги під час паркування P⁄⁄▲ чи ⊡P⁄⁄▲.

Коли система вимкнена, світлодіод у кнопці не світиться.

Крім того, коли система вимикається вручну, в центрі інформації для водіїв з'являється спливаюче повідомлення **Park Assist Off (Систему паркування вимкнено)**.

Після ручного вимкнення передню систему допомоги під час паркування можна ввімкнути знову кнопкою P⁄⁄▲ або ⊡P⁄⁄▲. Вона також увімкнеться в разі ввімкнення передачі заднього ходу.

Помилка

Якщо в системі виникли неполадки або вона не діє через певні тимчасові проблеми, наприклад, через вкриті снігом датчики, вмикається підсвічування кнопки P⁄⁄▲ або з'являється повідомлення в центрі інформації для водія.

Повідомлення автомобіля ⇨ 138.

Контрольний індикатор P⁄⁄▲ ⇨ 126.

Розширена допомога при паркуванні

⚠ Попередження

Уся відповідальність за прийняття запропонованого системою місця для паркування та за маневри під час паркування покладається на водія.

Використовуючи системи розширеної допомоги під час паркування, слід обов'язково уважно спостерігати за ситуацією довкола.

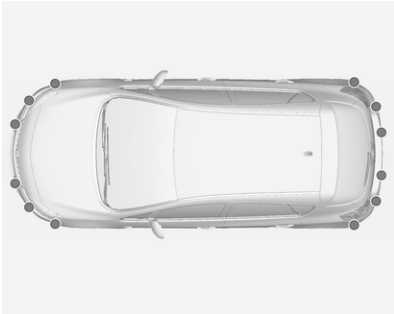

Розширена система допомоги під час паркування відображує в інформаційному центрі водія інструкції та відтворює звукові сигнали, керуючись якими водій може припаркуватися в належному місці. Водієві потрібно керувати прискоренням, гальмуванням, керуванням керма та перемиканням передач.

Система використовує датчики допоміжної системи під час паркування в поєднанні з двома додатковими датчиками, розташованими по обидва боки переднього та заднього бампера.

Кнопка ⊡P⊿ та принцип її роботи

Як вдосконалена, так і передня й задня системи допомоги під час паркування (опис міститься в попередніх розділах) будуть керуватися кнопкою ⊡P⊿.

Передня система допомоги під час паркування вимикається й вмикається короткочасним натисканням кнопки ⊡P⊿.

Вдосконалена система допомоги під час паркування вмикається і вимикається утримуванням кнопки ⊡P⊿ (впродовж 1 с).

Керування системою здійснюється за допомогою натиснень на неї наведеними нижче способами:

- передня і задня система допомоги під час паркування активна: вимикається коротким натисненням кнопки.
- активна система допомоги під час паркування переднім і заднім ходом: якщо ввімкнено задню передачу, при утримуванні кнопки вмикається вдосконалену систему допомоги під час паркування.
- вдосконалена система допомоги під час паркування активна: коротким натисненням кнопки вмикається передня і задня система допомоги під час паркування.
- вдосконалена система допомоги під час паркування активна: вимикається утримуванням кнопки.
- активна вдосконалена система допомоги під час паркування і систему допомоги під час паркування переднім і заднім ходом: при короткому натисненні кнопки вимикаються обидві системи.

Активація

Щоб увімкнути систему під час пошуку місця для паркування, натискайте кнопку ⊡P⊿ протягом приблизно однієї секунди.

Система вмикається тільки на швидкості до 30 км/г, система виконує пошук місця для паркування на швидкості до 30 км/г.

Максимальна відстань між траєкторією руху автомобіля і рядом припаркованих автомобілів становить 1,8 м.

Функціональність

Поки автомобіль із активованою системою допомоги рухається вздовж ряду машин, вдосконалена система допомоги під час паркування здійснює пошук місця для паркування. При розпізнанні підходящого місця надаються візуальні та акустичні сигнали в інформаційному центрі водія.

Якщо водій не зупиняє автомобіль в межах 10 метрів після отримання пропозиції щодо місця парковки, система починає шукати інше належне місце.

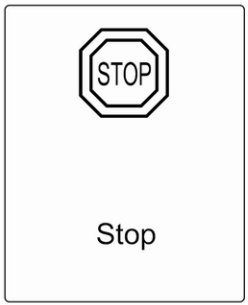

Запропоноване системою місце вважається прийнятим, якщо водій зупиняє рух автомобіля в межах 10 метрів після надходження повідомлення про зупинку. Система обраховує оптимальний маршрут до місця парковки. Після цього вона надає водію інструкції щодо потрібних маневрів для досягнення цього місця.

Інструкції на дисплеї відображають:

- підказку про необхідність у збільшенні швидкості більше, ніж 30 км/год,
- необхідність в зупинці автомобіля після визначення місця для парковки,
- напрямок руху під час паркування,
- положення керма під час паркування,
- для деяких інструкцій відображається індикатор виконання.

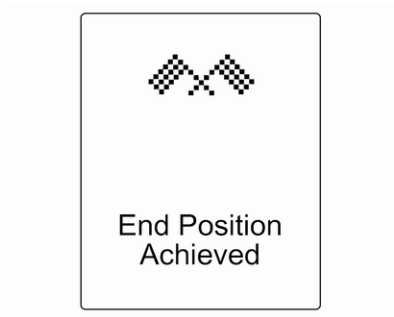

У разі виконання успішного маневру відображається символ досягнення цілі.

Завжди уважно слідкуйте за звуками передньої та задньої системи допомоги під час паркування. Безперервний звук означає, що відстань до перешкоди менше 30 см.

Зміна сторони парковки

Систему за замовчуванням налаштовано на визначення місць парковки з боку пасажира. Щоб розпізнавати місця для паркування з боку водія, увімкніть указівник поворотів з боку водія під час пошуку.

Щойно указівник поворотів вимикається, система знову розпочинає пошук місця для паркування з боку пасажира.

Пріоритетна інформація дисплея

Після ввімкнення вдосконаленої системи допомоги під час паркування в інформаційному центрі водія відобразиться відповідне повідомлення. Символи вдосконаленої системи допомоги під час паркування в центрі інформації водія можуть заміщуватися повідомленнями автомобіля з вищим пріоритетом. Після підтвердження повідомлення кнопкою **SET/CLR** на підкермовому перемикачі поворотів інструкції вдосконаленої системи допомоги під час паркування з'являються знову, після чого маневрування можна продовжити.

Дезактивація

Систему можна дезактивувати одним із таких способів:

- коротким натисненням кнопки , якщо ввімкнена вдосконалена система допомоги під час паркування та система допомоги під час паркування переднім і заднім ходом
- тривалим натисненням кнопки , якщо ввімкнена вдосконалена система допомоги під час паркування
- автоматично після вдалого завершення маневру
- перевищити швидкість 30 км/год
- вимкненням запалювання

У разі автоматичного вимкнення системи або її вимкнення водієм під час маневрування в інформаційному центрі водія відображається **Parking Deactivated (Паркування дезактивовано)**.

Помилка

Повідомлення відображається в інформаційному центрі водія, якщо:

- у системі виникла несправність
- водій не завершив успішно маневрування
- система не працює

Якщо під час надання інструкцій система виявить об'єкт, в інформаційному центрі водія відобразиться повідомлення **Stop (Зупинка)**. Якщо об'єкт буде видалено із зони його виявлення системою, виконання маневру під час паркування відновлюється. Якщо об'єкт не буде усунуто, це призведе до дезактивації системи. Натисніть і утримуйте кнопку протягом однієї секунди, щоб активувати систему для пошуку нового місця парковки.

Базові нотатки щодо систем допомоги під час паркування

⚠ Попередження

За певних обставин різні відбиваючі поверхні на предметах або одязі, а також зовнішні джерела шуму можуть спричинити нездатність системи виявити перешкоди.

Слід приділяти особливу увагу низько розташованим перешкодам, які можуть пошкодити нижню частину бампера.

Обережно

Якщо датчики чимось закриті, наприклад, вкриті льодом чи снігом, системи може діяти неефективно.

Ефективність роботи системи паркування може погіршуватися при значному навантаженні автомобіля.

Якщо поблизу знаходяться високі транспортні засоби (наприклад, всюдиходи, міні-фургони чи мікроавтобуси), застосовуються особливі умови. Виявлення об'єктів і правильна ідентифікація дистанції у верхній частині таких автомобілів не гарантується.

Об’єкти з малою площею відбиття (наприклад, вузькі предмети або предмети з м'яких матеріалів) система може не виявляти.

Система допомоги під час паркування не виявляє об'єкти поза межами свого радіусу дії.

Примітка

Систему допомоги під час паркування можна вмикати та вимикати, змінюючи налаштування на інформаційному дисплеї.

Персоналізація автомобіля ⇨ 145.

Примітка
Система допомоги під час паркування автоматично виявляє буксирувальне обладнання, установлене на виробництві. Після підключення з'єднувача система вимикається.

Датчик може виявляти неіснуючі об'єкти (луносигнали) за наявності зовнішніх акустичних або механічних перешкод.

Покращена система допомоги під час паркування може не реагувати на зміну паркувального простору на початку виконання маневру паралельного паркування.

Примітка
Коли розкладено задню систему кріплення, увімкнення певної передачі руху вперед та прискорення до певної швидкості може призвести до вимкнення системи допомоги під час паркування.

Якщо спершу ввімкнути задню передачу, система допомоги під час паркування виявить задню систему кріплення і подасть попереджувальний сигнал. Система допомоги під час паркування вимикається коротким натисканням кнопки P або .

Примітка
Після використання систему розширеної допомоги при паркуванні слід відкалібрувати. Для отримання найбільш точних вказівок щодо паркування необхідно вказати маршрут руху довжиною щонайменше 35 км з усіма поворотами.

Повідомлення бокової мертвої зони видимості

Система попередження бокової мертвої зони розпізнає та повідомляє про об'єкти, що знаходяться по обидві боки автомобіля в межах зазначеної "мертвої зони" видимості. В разі виявлення об'єктів, які можуть бути поза зоною видимості внутрішніх чи зовнішніх дзеркал, система видає візуальні попередження на кожне зовнішнє дзеркало.

Датчики системи розташовані у бампері з лівого та правого боку автомобіля.

⚠ Попередження

Повідомлення мертвої зони видимості не замінує бачення водія.

Система не може виявити:

- Автомобілі поза межами сліпих зон, які можуть швидко наближатися.
- Пішоходів, велосипедистів чи тварин.

Перш ніж змінювати смугу, завжди перевіряйте ситуацію по всім дзеркалам, дивіться через плече і вмикайте указівник повороту.

Якщо під час руху вперед система виявить у боковій мертвій зоні транспортний засіб, незалежно від того, чи він обминає ваш автомобіль, чи ваш автомобіль обминає його, у відповідному зовнішньому дзеркалі засвітиться жовтий попереджувальний символ

. Якщо водій після цього увімкне вказівник повороту, попереджувальний символ почне блимати жовтим кольором, як застереження проти зміни смуги руху.

Примітка
Якщо автомобіль, який іде на обгін, рухається принаймні на 10 км/год швидше за ваш, попереджувальний символ у відповідному зовнішньому дзеркалі не засвічується.

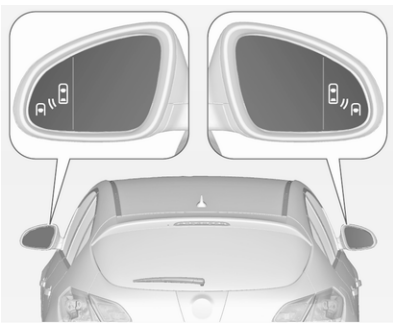

Системи попереджування про об’єкти в мертвій зоні видимості діє при швидкостях від 10 км/год до 140 км/год. В разі перевищення швидкості 140 км/год система вимикається, про що свідчитиме слабке підсвічування попереджувальних символів в обох зовнішніх дзеркалах. При зменшенні швидкості попереджувальні символи гаснуть. Якщо після цього буде розпізнаний автомобіль у мертвій зоні видимості, попереджувальні символи будуть засвічуватися, як зазвичай, з відповідного боку.

При запуску двигуна індикатори в обох зовнішніх дзеркалах засвітяться на короткий час, повідомляючи таким чином, що система діє.

Цей параметр можна ввімкнути чи вимкнути в меню **Settings (Налаштування)** на інформаційному дисплеї, у параметрах персоналізації автомобіля ⇨ 145.

Після дезактивації системи в інформаційному центрі водія відображується відповідне повідомлення.

Зони розпізнавання

Датчик системи охоплює приблизно 3 м з обох боків автомобіля. Ця зона починається від кожного зовнішнього дзеркала і простягається приблизно на 3 метри назад. Висота зони становить приблизно 0,5 м-2 м від землі.

Під час буксирування причепа система не діє.

Попередження бокових мертвих зон видимості ігнорують такі нерухомі предмети, як огорожу, стовпи, бордюри, стіни та балки. Припарковані чи зустрічні автомобілі не розпізнаються системою.

Помилка

Іноді за звичайних умов система пропускає деякі об’єкти.

Система попереджування про об’єкти в мертвій зоні не працює, коли лівий чи правий кути заднього бампера вкритий брудом, багном, снігом, льодом чи сльотою. Інструкції з миття ⇨ 312.

При виникненні неполадки в системі, або ж якщо система не працює через будь-які тимчасові умови, в інформаційному центрі водія з'являється повідомлення про помилку. В разі систематичної неполадки зверніться до автомайстерні.

Камера заднього виду

Камера заднього огляду допомагає водієві під час руху заднім ходом - вона показує ділянку позаду автомобіля.

Огляд камери відображений на кольоровому інформаційному дисплеї.

⚠ Попередження

Камера заднього огляду не замінює очі водія. Майте на увазі, що об'єкти, які знаходяться поза межами зони огляду камери та передніх датчиків допомоги при паркуванні, наприклад, під бампером чи під автомобілем, не відображаються.

Не можна рухатися заднім ходом, дивлячись тільки на інформаційний дисплей – перш ніж рушати, слід обов'язково перевірити простір позаду й навколо автомобіля.

Активація

Камера заднього огляду вмикається автоматично при ввімкненні задньої передачі.

Функціональність

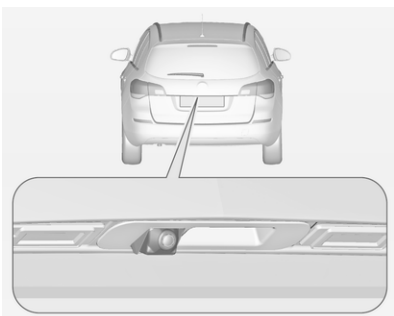

Камера розташована у рукоятці дверей багажного відділення і має кут огляду 130°.

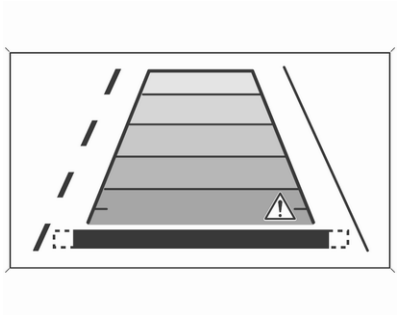

Завдяки високому розташуванню камери, задній бампер також видно на дисплеї, що забезпечує супроводження до необхідного положення.

Ділянка, яку показує камера, є обмеженою. Дистанція, що відтворюється на зображенні, відрізняється від фактичної відстані.

Попереджувальні символи

Попереджувальні символи позначаються у вигляді трикутників ⚠на зображенні для позначення перешкод, що розпізнаються задніми датчиками розширеної допомоги при паркуванні.

Параметри дисплея

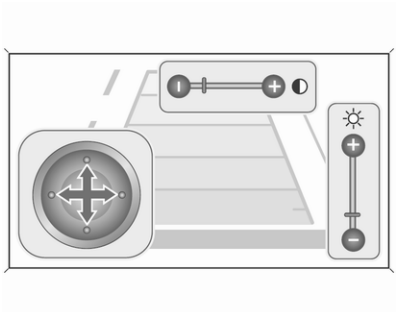

Яскравість можна налаштувати кнопками багатофункціонального регулятора вгору/вниз.

Контраст можна встановити кнопками багатофункціонального регулятора ліворуч/праворуч.

Дезактивація

Камера вимикається при перевищенні певної швидкості руху вперед або ж прибл. через 10 секунд після вимкнення задньої передачі.

Увімкнення чи вимкнення камери заднього огляду можна в меню **Settings (Налаштування)** на інформаційному дисплеї. Персоналізація автомобіля ⇨ 145.

Помилка

Повідомлення про помилки відображаються з ⚠у верхньому рядку інформаційного дисплея.

Камера заднього огляду може не працювати як слід за наступних обставин:

- у темряві,
- сонце або фари автомобіля світять прямо в об'єктив камери,
- крига, сніг, бруд чи будь-що інше затуляють об'єктив камери. Очистіть об'єктив, промийте його водою, протріть м'якою тканиною,
- двері багажного відділення не закриті повністю,
- автомобіль зазнав зіткнення ззаду,
- відублися екстремальні зміни температур.

Допомога у розпізнаванні дорожніх знаків

Функціональність

До допоміжної системи визначення дорожніх знаків входить передня камера, що розпізнає дорожні знаки та подає інформацію про них до інформаційного центру водія.

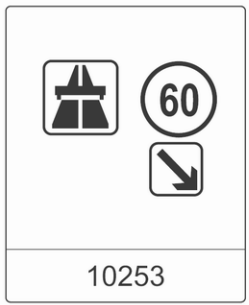

До списку дорожніх знаків, що розпізнаються, входять:

Знаки обмеження та заборони обгону

- обмеження швидкості
- обгін заборонено
- завершення дії обмеження швидкості
- завершення дії забороненого обгону

Дорожні знаки

Початок та кінець дії:

- шосе
- дороги для автомобілів
- житлові зони

Додаткові знаки

- додаткові підказки до дорожніх знаків
- обмеження щодо буксирування причепа
- попередження про мокру дорогу
- попередження про ожеледь
- стрілки напрямку

Знаки обмеження швидкості відображаються в інформаційному центрі водія до появи наступного знака обмеження швидкості чи виявлення кінця ділянки з обмеженням швидкості або завершення періоду дії знака.

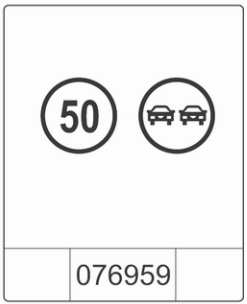

На дисплеї можлива комбінація декількох знаків.

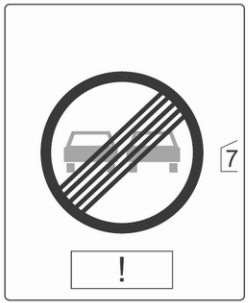

Знак оклику в рамці означає виявлення додаткового сигналу, який система не може розпізнати.

Система активна на швидкості до 200 км/г, залежно від умов освітлення. Максимальна швидкість, при якій система залишається активною вночі, становить 160 км/год.

Щойно швидкість стає менше 55 км/год, відбувається скидання дисплея, а вміст сторінки з дорожніми знаками видаляється. На дисплеї відобразиться наступна розпізнана швидкість.

Позначення дисплея

Дорожні знаки відображуються на сторінці **Traffic sign detection** (Визначення дорожніх знаків) в інформаційному центрі водія, яке можна вибрати за допомогою коліщатка регулятора на важелі перемикання поворотів ⇨ 129.

Якщо в меню інформаційному центрі водія вибрано іншу функцію, і після цього повторно вибрано сторінку **Визначення дорожніх знаків**, на дисплеї відображатиметься останній визначений дорожній знак.

Після очищення системою сторінки дорожніх знаків відображається такий знак:

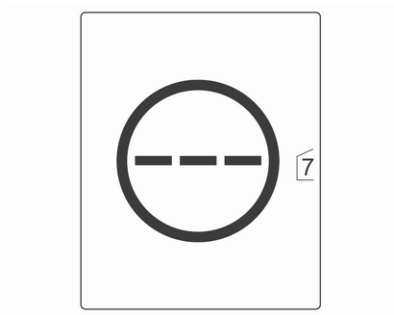

Також протягом подорожі інформацію сторінки про дорожні знаки можна видалити, натискаючи та утримуючи кнопку **SET/CLR** на важелі перемикання поворотів.

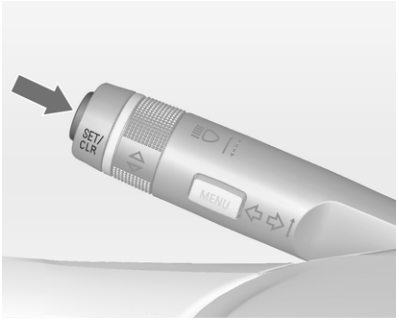

Функція спливних індикаторів

Знаки обмеження швидкості та заборони обгону відображаються у вигляді спливних елементів на кожній сторінці екрана інформаційного центру водія.

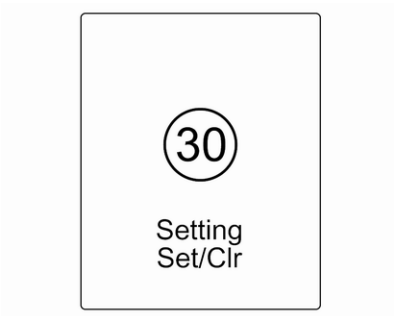

Функцію спливних індикаторів можна вимкнути на сторінці дорожніх знаків шляхом натискання на кнопку **SET/CLR** на підкермовому вимикачі сигналів поворотів.

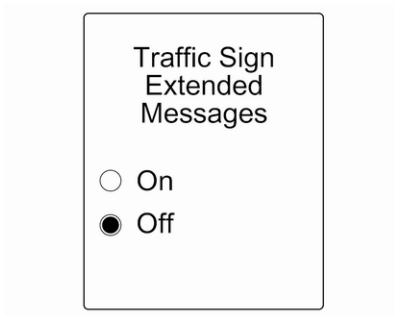

Після виведення на екран сторінку налаштувань оберіть **Off (Вимкнено)**, щоб вимкнути функцію спливних індикаторів. Вмикається повторно шляхом обрання **On (Увімк.)**. Після ввімкнення запалювання спливна функція вимикається.

Спливні індикатори відображаються протягом приблизно 8 секунд в інформаційному центрі водія.

Помилка

Система визначення дорожніх знаків може не працювати належним чином за таких умов:

- область на лобовому склі, де розташовано передню камеру, забруднена
- дорожні знаки повністю чи частково закриті або їх важко розпізнати
- за поганих погодних умов, наприклад під час сильного дощу, снігопаду, перебування під прямим сонячним світлом або в тіні. У такому випадку на дисплеї відображається повідомлення **No Traffic Sign Detection due to Weather (Неможливо визначити дорожні знаки через погодні умови)**
- дорожні знаки неправильно встановлені або пошкоджені
- дорожні знаки, що не відповідають Віденській конвенції про дорожні знаки (Wiener Übereinkommen über Straßenverkehrszeichen)

Обережно

Система призначена допомогти водієві у визначеному діапазоні швидкості розпізнавати певні дорожні знаки. Звертайте увагу на дорожні знаки, які не відображає система.

Система розпізнає лише умовні дорожні знаки, які можуть указувати на обмеження швидкості чи завершення дії обмеження.

Не покладайтеся виключно на цю спеціальну функцію, оскільки ви наражаєтеся на ризик під час керування.

Завжди керуйте автомобілем на швидкості, що відповідає дорожнім умовам.

Використання водієм будь-яких допоміжних систем не звільняє його від повної відповідальності за керування автомобілем.

Система попередження про виїзд за межі смуги руху

Передня камера системи попередження про виїзд за межі смуги слідкує за розміткою дорожньої смуги, якою рухається автомобіль. Система розпізнає зміну смуги та попереджує водія в разі ненавмисного відхилення від неї відтворенням візуального та звукового сигналів.

Під час визначення ненавмисного відхилення від смуги система керується такими критеріями:

- вказівники поворотів не було активовано
- не було натиснуто педаль гальм
- не було застосовано акселератор або не виконано прискорення
- не виконується керування

За умови виконання водієм певних дій, попередження не відтворюється.

Активація

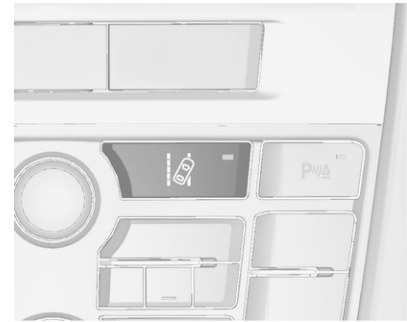

Система попередження про виїзд за межі смуги активується натисканням кнопки . На активований стан системи вказує ввімкнений індикатор у кнопці. Якщо контрольний індикатор на панелі приладів горить зеленим, система готова до роботи.

Система працює, лише якщо швидкість автомобіля є вищою 56 км/год, а також за наявності розмітки смуги.

Як тільки система розпізнає ненавмисне відхилення від смуги, контрольний індикатор починає

миготіти жовтим кольором. Водночас активується звуковий сигнал.

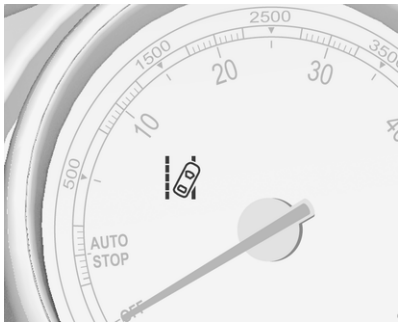

Дезактивація

Система вимикається кнопкою ⛐, індикатор на кнопці гасне.

Система не працює, якщо швидкість руху автомобіля становить менше 56 км/год.

Помилка

Система попередження про виїзд за межі смуги може не працювати належним чином за таких умов:

- якщо вітрове скло забруднене
- за поганих погодних умов, наприклад під час сильного дощу, снігопаду, перебування під прямим сонячним світлом або в тіні

Система не працює, якщо дорожня розмітка не розпізнається.

Пальне

Пальне для бензинових двигунів

Використання палива, якість якого не відповідає діючим Технічним умовам (Указ № 118 від 27.02.2008 р. з поправками № 1076 від 30.12.2008 р.) може призвести до пошкодження двигуна та скасування всіх гарантійних зобов'язань.

Використовуйте пальне з рекомендованим октановим числом ⇨ 325. Використання пального з надто низьким октановим числом може знизити потужність двигуна та обертальний момент і трохи підвищити витрати пального.

Обережно
Забороняється використовувати пальне чи присадки до пального, які містять металовмісні суміші,

наприклад присадки на основі марганцю. Це може призвести до пошкодження двигуна.

Обережно

Використання пального з надто низьким октановим числом може призвести до неконтрольованої витрати пального та пошкодження двигуна.

Пальне для дизельних двигунів

Використання палива, якість якого не відповідає діючим Технічним умовам (Указ № 118 від 27.02.2008 р. з поправками № 1076 від 30.12.2008 р.) може призвести до пошкодження двигуна та скасування всіх гарантійних зобов'язань.

У країнах за межами ЄС використовуйте євро дизель, де концентрація сірки нижче 50 проміле.

Не використовуйте морське дизельне паливо, грубне паливо, Aquazole та подібні водно-дизельні емульсії. Дизпальне не повинно розводитися пальним для бензинових двигунів.

Паливо для роботи на скрапленому газі

Скраплений газ відомий під англійським скороченням LPG (Liquefied Petroleum Gas) або ж GPL французькою мовою (Gaz de Pétrole Liquéfié). LPG також відомий під назвою Autogas.

LPG складається переважно з пропану та бутану. Октанове число становить від 105 до 115, залежно від частки бутану. LPG зберігається у скрапленій формі під тиском 5 - 10 бар.

Точка кипіння залежить від тиску та пропорції суміші. При атмосферному тиску точка кипіння становить від -42 °C (чистий пропан) та -0,5 °C (чистий бутан).

Обережно

Система працює при температурі навколишнього середовища від -8 °C до 100 °C.

Повна функціональність системи LPG може бути гарантована тільки при роботі на скрапленому газі, що відповідає мінімальним вимогам стандарту DIN EN 589.

Засіб вибору паливного баку

При натисканні кнопки **LPG**, робота автомобіля перемикається з бензину на скраплений газ одразу ж після досягнення необхідних параметрів (температура охолоджувальної рідини, температура газу та мінімальна частота обертів двигуна). Ці параметри зазвичай досягаються через 60 секунд після першого активного натискання на педаль акселератора (залежно від температури повітря).
Світлодіодний індикатор позначає поточний режим роботи.

вимк.	:	робота на бензині
світиться	:	робота на скрапленому газі
миготить	:	перемикання неможливе, один тип палива закінчився

Як тільки у баках закінчиться скраплений газ, автоматично активується режим бензину, доки не буде вимкнено запалювання.

Кожні шість місяців необхідно повністю спустошувати бак для бензину, доки контрольний індикатор не почне світитися, після чого слід поповнити рівень пального в баку. Це допомагає підтримувати якість палива та функціональність системи роботи на бензині.

Періодично заливайте повний бак пального, щоб запобігти появі в ньому корозії.

Помилки та шляхи усунення

Якщо режим роботи на газі не можливий, перевірте наступні параметри:

- Чи достатньо скрапленого газу у баку?
- Чи достатньо бензину для запуску двигуна?

При екстремальних температурах у поєднанні з газовою сумішшю для переходу системи з бензину на газ може знадобитися більше часу.

У екстремальних умовах система також може перейти назад у режим роботи на бензині, якщо мінімальні вимоги не будуть виконані.

У випадку виникнення усіх інших несправностей звертайтеся по допомогу до автомайстерні.

Обережно

Для забезпечення безпеки та збереження гарантії системи LPG ремонт та налаштування системи може проводитися тільки кваліфікованими спеціалістами.

Скраплений газ має специфічний запах, то ж будь-які течі можна легко визначити.

⚠ Попередження

Якщо ви відчуваєте запах газу в автомобілі або безпосередньо поруч із ним, негайно переключіть паливну систему в режим роботи на бензині. Забороняється палити. Жодного відкритого полум'я чи джерел вогню.

За можливості закривайте ручний запобіжний клапан на багатофункціональному клапані. Багатофункціональний клапан розташований на ємності для скрапленого газу під підлогою багажного відділення.

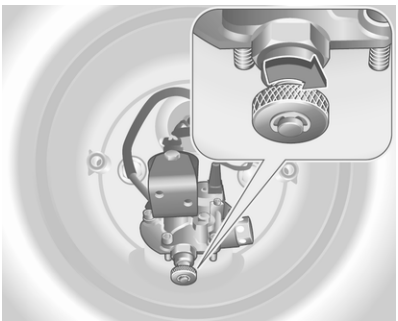

Поверніть коліщатко за годинниковою стрілкою.

Якщо ви не відчуваєте запах газу при закритому запобіжному ручному клапані, автомобіль можна використовувати у режимі роботи на бензині. Якщо запах газу все ще відчувається, не запускайте двигун. Для усунення несправності зверніться до майстерні.

При використанні підземних парковок виконуйте інструкції оператора та вимоги місцевого законодавства.

Примітка
У випадку аварії вимкніть запалення і фари. Закрийте ручний запобіжний клапан на багатофункціональному клапані.

Поповнення рівня пального

⚠ Небезпека

Перед дозаправкою вимкніть двигун і будь-які зовнішні нагрівачі з камерами згорання. Вимкніть мобільні телефони.

Дотримуйтеся інструкцій з експлуатації та техніки безпеки заправочної станції під час дозаправки.

⚠ Небезпека

Пальне є займистим і вибухонебезпечним. Забороняється палити. Забороняється наявність відкритого вогню.

Якщо в автомобілі є запах пального, негайно зверніться до майстерні.

Обережно

У випадку заправки невідповідним типом палива не заводьте двигун.

Кришка горловини паливного баку розміщена в задньому правому крилі автомобіля.

Кришку горловини паливного баку можна відчинити лише, якщо автомобіль розблоковано. Натиснувши кришку горловини паливного баку, зніміть її.

Щоб відкрити кришку, повільно поверніть її ліворуч.

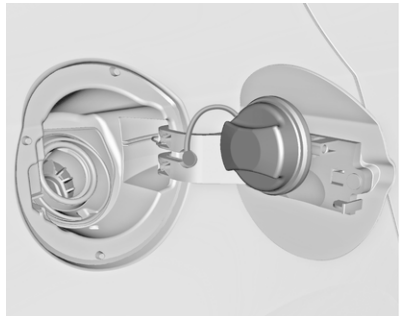

Кришка горловини паливного баку може бути зафіксована в скобі на горловині паливного баку.

Для заправки палива повністю вставте пістолет бензоколонки і увімкніть його.

Після автоматичного відсікання у бак можна додати не більше двох доз палива.

Обережно
Витріть усі переливи.

Щоб закрити кришку паливнозаливної горловини, поверніть її праворуч до клацання.

Закрийте зовнішній клапан горловини паливного бака.

Заправка скрапленим газом

Під час дозаправки дотримуйтеся інструкцій з експлуатації та техніки безпеки, встановлені на заправочній станції.

Клапан заправки скрапленим газом знаходиться за зовнішньою кришкою паливнозаливної горловини.

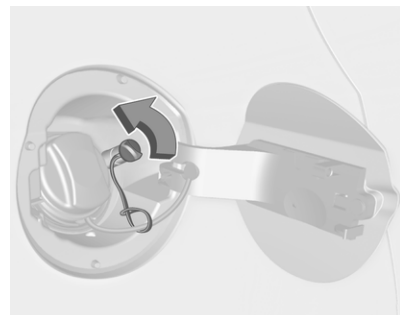

Відкрутіть захисний ковпачок горловини.

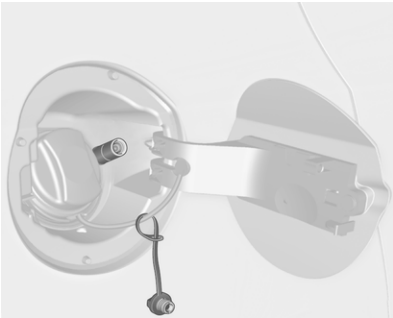

Закрутіть відповідний адаптер на заливну горловину від руки.

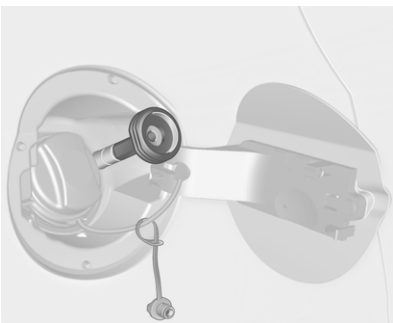

Адаптер ACME: Закрутіть гайку заправної насадки на адаптер. Натисніть на фіксуючий важіль на насадці вниз.

Заправна горловина DISH (Італія): Вставте заправну насадку в адаптер. Натисніть на фіксуючий важіль на насадці вниз.

Багнетна заправна горловина: Вставте заправну насадку в адаптер і поверніть ліворуч або праворуч на чверть оберту. Повністю витягніть блокувальний важіль заправної насадки.

Заправна горловина EURO: Втисніть заправну насадку в адаптер до фіксації.

Натисніть кнопку подачі скрапленого газу. Заправна система зупиняється або сповільнюється, коли досягнуто 80 % об'єму бака (максимального рівня заправки).

Відпустіть кнопку системи заправки. Процес заправки зупиняється. Відпустіть блокувальний важіль і вийміть заправну насадку. При цьому може вийти незначна кількість скрапленого газу.

Зніміть адаптер та покладіть його в автомобіль.

Закрутіть захисний ковпачок для запобігання потрапляння сторонніх предметів у заправний отвір та паливну систему.

⚠ Попередження

У зв'язку з конструкцією системи витоку скрапленого газу після відпущення блокувального важеля уникнути неможливо. Уникайте вдихання газу.

⚠ Попередження

Із міркувань безпеки бак скрапленого газу можна заповнювати тільки на 80 %.

Багатофункціональний клапан бака для скрапленого газу автоматично обмежує обсяг палива, що заправляється. При додаванні більшої кількості газу ми

рекомендуємо не залишати автомобіль на сонці до випрацювання надмірного обсягу газу.

Заправний адаптер
Оскільки заправні системи не стандартизовані необхідні різні адаптери, які можна придбати у Дистриб'юторів Opel, а також у Авторизованих сервісних партнерів Opel.

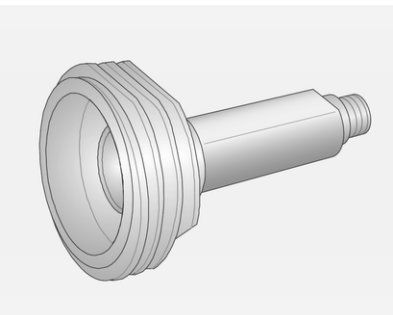

Адаптер ACME: Бельгія, Німеччина, Ірландія, Люксембург, Швейцарія

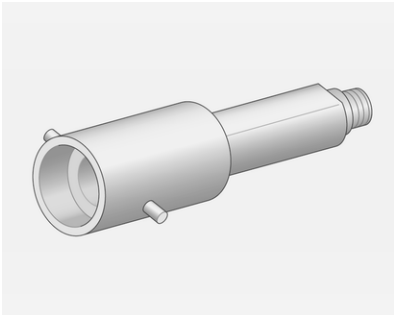

Багнетний адаптер: Нідерланди, Норвегія, Іспанія, Великобританія

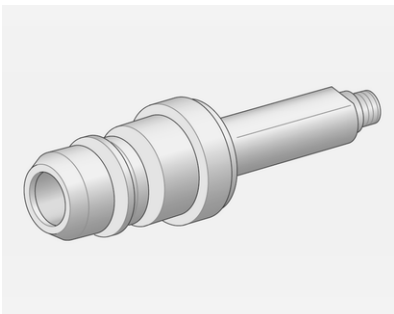

Адаптер EURO: Іспанія

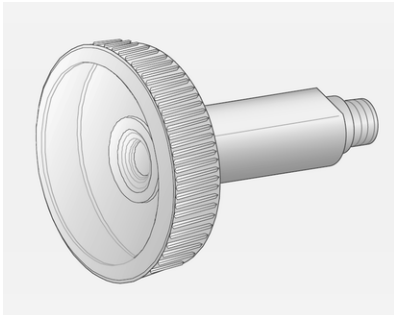

Адаптер DISH (Італія): Боснія і Герцеговина, Болгарія, Данія, Естонія, Франція, Греція, Італія, Хорватія, Латвія, Литва, Македонія, Австрія, Польща, Португалія, Румунія, Швеція, Швейцарія, Сербія, Словаччина, Словенія, Чехія, Туреччина, Україна, Угорщина

Кришка горловини паливного баку

Використовуйте лише оригінальні кришки для горловини паливного бака. Автомобілі з дизельними двигунами оснащуються спеціальними кришками горловини паливного баку.

Витрати пального - викиди CO_2

Витрата пального (комбінована) для моделі Opel Astra становить від 8.1 до 3.7 л/100 км.

Викиди CO_2 (комбіновані) становлять від 189 до 99 г/км.

Характеристики, що стосуються вашого автомобіля, див. у Сертифікаті відповідності ЕЕС, що надається з вашим автомобілем чи в інших національних реєстраційних документах.

Загальна інформація

Наведені офіційні дані про споживання палива та викиди CO_2 ґрунтуються на базовій моделі ЄС для стандартного обладнання.

Показники витрат пального й викидів CO_2 визначені відповідно до Регламенту R (ЄС) № 715/2007 (остання застосовна версія) з урахуванням маси транспортного засобу в робочому стані згідно з вимогами цього регламенту.

Дані надаються тільки для порівняння з різними модифікаціями автомобілів і не сприймаються як гарантія фактичного рівня споживання палива конкретною моделлю автомобіля. Додаткове обладнання може призвести до незначного збільшення споживання палива та викидів CO_2, порівняно із наведеними даними. Більш того, витрати пального залежать від особистого стилю водіння, а також від інтенсивності руху та дорожніх умов.

Зчіпний пристрій для причепа

Загальна інформація

Використовуйте лише схвалене для вашого автомобіля обладнання. Проводьте модернізацію буксирувального обладнання в майстерні. Це може бути потрібним, щоб внести зміни, які впливають на систему охолодження, теплозахист або інше обладнання.

Функція виявлення перегорілої лампи стоп-сигналу причепа не виявляє частковий вихід ламп з ладу. Наприклад, коли встановлено 4 лампи по 5 Вт, функція виявить неполадку, тільки коли залишиться одна лампа 5 Вт або не залишиться жодної.

Під час кріплення буксирувального обладнання отвір буксирної провушини може бути накритий. У такому разі використовуйте кулю причіпного пристрою для

буксирування. Завжди зберігайте кулю причіпного пристрою в автомобілі.

Характеристики водіння та поради щодо буксирування

Перед під'єднанням причепа змастіть кулю причіпного пристрою. Проте не робіть цього, якщо стабілізатор, який діє на кулі причіпного пристрою, використовується для зниження коливальних рухів.

Для причепів із низькою стійкістю та будинків на колесах із допустимою загальною масою понад 1300 кг (1200 кг для моделей із кузовом "універсал") рекомендується використовувати стабілізатор, якщо швидкість руху перевищує 80 км/год..

Якщо причіп починає коливатися, рухайтеся повільніше, не намагайтеся виправити керування та гальмування за потреби.

На схилі їдьте на тій передачі, з якою ви їхали вгору, і продовжуйте рух на цій же швидкості.

Відрегулюйте тиск у шинах до рівня, вказаного для повного навантаження ⇨ 338.

Буксирування причепа

Вантаж причепа

Допустимим навантаженням причепа є максимальні значення, які залежать від автомобіля та двигуна та які не можна перевищувати. Фактичним навантаженням причепа є різниця між фактичною повною масою причепа та фактичним навантаженням на причіпний пристрій причепа.

Допустимі навантаження причепа вказані в документації автомобіля. Загалом вони є дійсними для схилів максимум до 12 %.

Допустиме навантаження причепа застосовується до вказаного кута нахилу схилу та до висоти 1000 метрів над рівнем моря.

Оскільки через розрідження повітря потужність двигуна зменшується зі збільшенням висоти, що знижує здатність долання підйомів, допустима загальна вага автопотяга також зменшується на 10 % кожні 1000 метрів додаткової висоти. Загальна маса автопотяга не повинна зменшуватися під час руху дорогами з легкими схилами (менше 8 %, наприклад, шосе).

Забороняється перевищувати допустиму загальну вагу автопотяга. Ця вага вказана на маркувальній табличці ⇨ 320.

Вертикальне навантаження на причіпний пристрій

Вертикальне навантаження на причіпний пристрій - це навантаження причепа на кулю причіпного пристрою. Його можна змінити, змінивши розподіл вантажу під час завантаження причепа.

Максимально допустиме вертикальне навантаження на причіпний пристрій (75 кг) вказано

на маркувальній табличці буксирувального обладнання та в документації автомобіля. Завжди прагніть до максимального навантаження, особливо у випадку з важкими причепами. Вертикальне навантаження на причіпний пристрій не повинно опускатися нижче 25 кг.

Навантаження на задню вісь

Коли причіп причеплений і автомобіль повністю завантажений, допустиме навантаження на задню вісь (див. маркувальну табличку чи документацію до автомобіля) можна перевищити на 60 кг, а загальну масу автомобіля – на 60 кг. Якщо допустиме навантаження на задню вісь перевищено, максимальна швидкість руху не може перевищувати 100 км/год.

Буксирувальне обладнання

Обережно
Під час руху без причепа складіть причіпний пристрій.

Зберігання складеної з’єднувальної штанги з кульковим наконечником

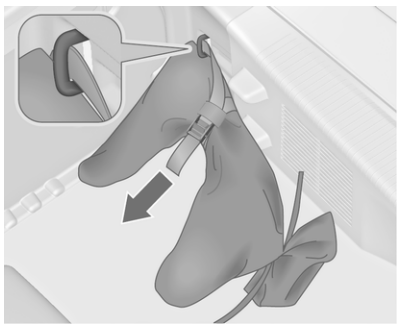

Чохол із з’єднувальною штангою зберігається в задньому відділенні на полику.

Проведіть ремінець крізь петлю для кріплення, обмотайте двічі та затягніть його для закріплення чохла на місці.

Установка буксирувальної штанги

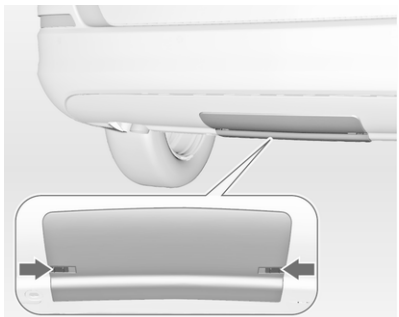

Усі версії, крім 3-дверного хетчбека: Стисніть фіксатори всередину, а потім спереду відкиньте кришку донизу. Зніміть кришку.

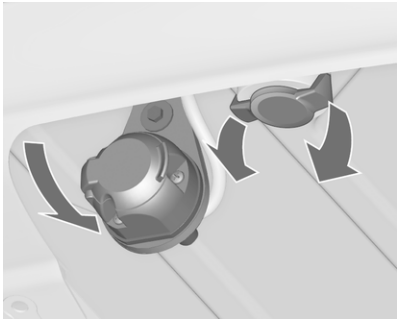

Відключіть та складіть розетку. Вийміть ущільнюючу пробку з отвору для штанги та приберіть її.

Перевірка натягування буксирувальної штанги

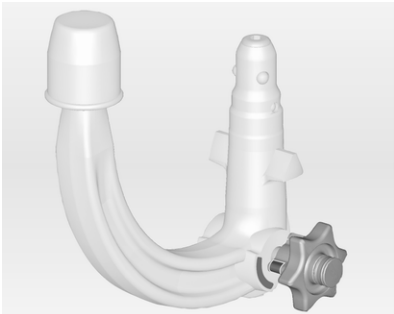

- Червона позначка на поворотній кнопці вказує на білу позначку на штанзі.
- Проміжок між поворотною кнопкою та штангою має становити близько 6 мм.
- Ключ має бути в положенні 🔓.

В іншому випадку перед встановленням штангу потрібно натягнути:

- розблокуйте штангу, повернувши ключ у положення 🔓.

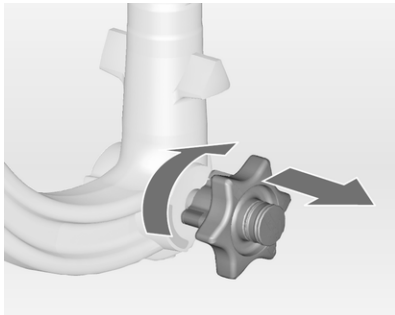

- Потягніть поворотну кнопку та поверніть її за годинниковою стрілкою до упору.

Установка буксирувальної штанги

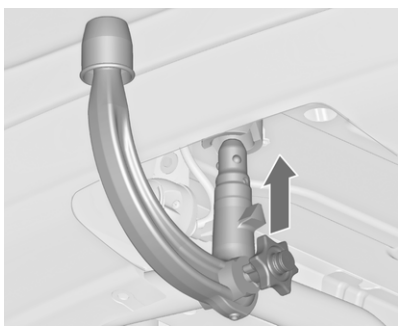

Вставте натягнуту штангу в отвір та натисніть вгору до звукового сигналу.

Поворотна ручка відходить назад у початкове положення, залишаючись навпроти штанги без зазору.

⚠ Попередження

Забороняється торкатися поворотної ручки під час вставляння.

Заблокуйте штангу, повернувши ключ в положення 🔒. Вийміть ключ і закрийте запобіжний клапан.

Отвір для відривного блокувального тросу

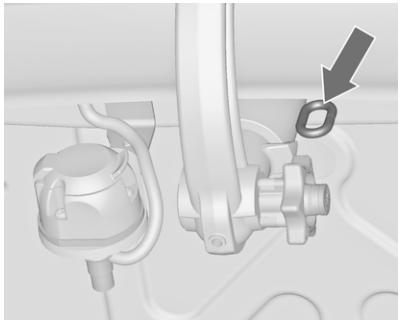

Причепіть відривний блокувальний трос до отвору.

Переконайтеся, що штангу встановлено правильно

- Зелена позначка на поворотній кнопці вказує на зелену позначку на штанзі.
- Між поворотною ручкою та штангою не може бути зазору.
- Штанга повинна щільно прилягати до отвору.
- Штанга має бути заблокована, а ключ потрібно витягнути.

⚠ Попередження

Буксирування причепа дозволяється лише, коли штанга причіпного пристрою встановлена правильно. Якщо штанга заходить неправильно, зверніться по допомогу до майстерні.

Знімання буксирувальної штанги

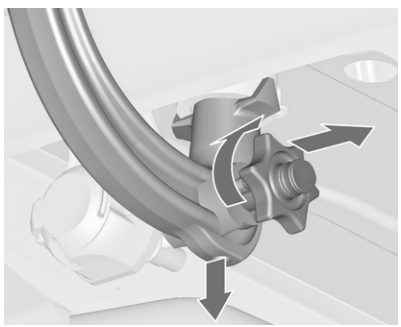

Щоб розблокувати штангу, відкрийте запобіжну кришку та поверніть ключ у положення 🔓.

Потягніть поворотну ручку та поверніть за годинниковою стрілкою до упору. Потягніть штангу донизу.

Вставте ущільнюючу пробку в отвір. Складіть вилку.

Усі версії, крім 3-дверного хетчбека: Приєднайте задню частину кришки до заглиблення в бампері й відкиньте передню частину вгору.

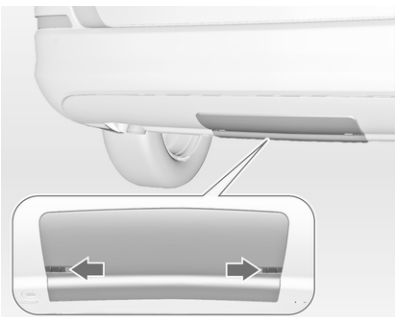

Натиснувши на фіксатори, поверніть їх у вихідне положення назовні.

Система допомоги під час руху з причепом

Якщо система виявляє коливальні рухи, потужність двигуна зменшується, а поєднання автомобіль/причіп селективно гальмується до припинення коливання. Під час роботи системи тримайте кермо максимально міцно.

Система допомоги під час руху з причепом є складовою електронною системи курсової стійкості ⇨ 196.

Догляд за автомобілем

Загальна інформація **251**
Аксесуари та модифікації автомобілів 251
Зберігання автомобіля 251
Отримання автомобіля після відпрацювання ресурсу 252
Перевірки автомобіля **252**
Виконання робіт 252
Капот 252
Моторні мастила 253
Охолоджуюча рідина двигуна 254
Робоча рідина гідропідсилювача керма 255
Рідина в бачку омивача 255
Гальма 256
Гальмівна рідина 256
Автомобільний акумулятор ... 256
Випуск води й бруду з системи дизельного пального 258
Заміна щітки склоочисника ... 259
Заміна лампи **259**
Галогенові фари 260
Адаптивна система головного освітлення 263
Протитуманні фари 264
Передні вказівники повороту 266
Задні ліхтарі 268
Бокові ліхтарі повороту 276
Освітлення номерного знака 278
Внутрішнє освітлення 278
Підсвічування панелі приладів 278
Електрична система **279**
Запобіжники 279
Блок запобіжників моторного відділення 280
Блок запобіжників панелі приладів 282
Блок запобіжників вантажного відділення 283
Інструменти автомобіля **286**
Інструменти 286
Колеса та шини **288**
Зимові шини 288
Позначення шин 288
Тиск у шинах 288
Система контролю тиску в шинах 289
Глибина малюнка протектора 293
Змінення шини та розміру колеса 294
Колісні ковпаки 294
Ланцюги для шин 294
Комплект для ремонту шин ... 295
Заміна коліс 298
Запасне колесо 303
Запуск від зовнішнього джерела **308**
Буксирування **310**
Буксирування автомобіля 310
Буксирування іншого автомобіля 311
Догляд за зовнішнім виглядом **312**
Догляд за зовнішніми частинами 312
Догляд за салоном 314

Загальна інформація

Аксесуари та модифікації автомобілів

Рекомендується використовувати оригінальні деталі, аксесуари, а також схвалені виробником частини для вашого типу автомобіля. Ми не можемо оцінити та гарантувати надійність продуктів, навіть якщо вони відповідають регулятивним нормам або отримали будь-яке інше схвалення.

Не вносьте жодних змін до електричної системи, наприклад, змін в електронні системи керування (налаштування чіпа).

Обережно
При транспортуванні транспортного засобу потягом чи евакуатором закрилки можуть бути пошкоджені.

Зберігання автомобіля

Зберігання протягом тривалого періоду часу

Якщо автомобіль потрібно зберігати протягом кількох місяців:

- Помийте автомобіль і натріть його воском.
- Перевірте віск у моторному відсіку та на днищі.
- Почистіть та законсервуйте гумові ущільнювачі.
- Повністю заповніть паливний бак.
- Замініть масло в двигуні.
- Висушіть резервуар для миючої рідини.
- Перевірте рівень антифризу та захист від корозії.
- Відрегулюйте тиск у шинах до рівня, вказаного для повного навантаження.
- Поставте автомобіль в сухому, добре провітрюваному місці. Увімкніть першу чи задню передачу чи встановіть селектор у положення **P**. Попередьте відкат автомобіля.
- Не застосовуйте стоянкове гальмо.
- Відчиніть капот, зачиніть усі дверцята та заблокуйте автомобіль.
- Відключіть клему з негативного виходу батареї автомобіля. Майте на увазі, всі системи не будуть функціонувати, наприклад, система запобігання викраденню автомобіля.

Повернення до експлуатації

Якщо автомобіль потрібно повернути до експлуатації:

- Підключіть клему до негативного виходу батареї автомобіля. Активуйте систему електропідйомників вікон.
- Перевірте тиск у шинах.
- Заповніть резервуар омиваючою рідиною.
- Перевірте рівень масла в двигуні.

- Перевірте рівень охолоджуючої рідини.
- За потреби встановіть номерний знак.

Отримання автомобіля після відпрацювання ресурсу

Інформація про центри прийому автомобілів, термін експлуатації яких завершився, і їх переробку, доступна на нашому веб-сайті, у тих країнах, де це є нормативною вимогою. Довіряйте виконання цієї роботи лише авторизованим центрам переробки.

Вторинна переробка автомобілів, які працюють на скрапленому газі, має виконуватися в авторизованих сервісних центрах.

Перевірки автомобіля

Виконання робіт

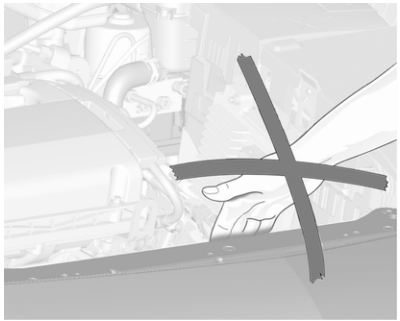

⚠ Попередження

Перевірки в моторному відсіку здійснюйте лише, коли вимкнено систему запалення.

Вентилятор охолодження може почати працювати навіть, якщо система запалення вимкнена.

⚠ Небезпека

Система запалення та ксенонові фари використовують надзвичайно високу напругу. Не торкайтеся їх.

Капот

Відкривання

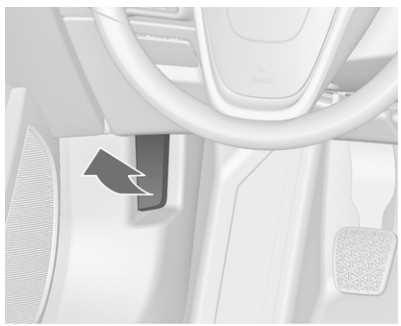

Потягніть важіль і поверніть його в початкове положення.

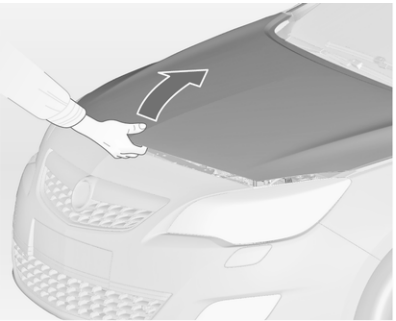

Зсуньте запобіжну защіпку до лівого боку автомобіля і відкрийте капот.

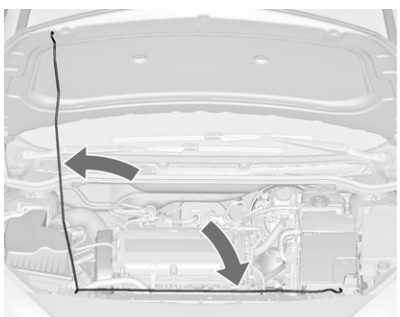

Зафіксуйте опору капота.

Якщо при активній функції Автостоп відкрити капот, двигун буде автоматично запущений з міркувань безпеки.

Зачинення

Перед тим, як закрити капот, натисніть опору в тримачі.

Опустіть капот і відпустить його на невеликій висоті (20-25 см). Перевірте, щоб капот зачинився.

Обережно
Не слід притискати капот до заскочки, бо це може призвести до утворення вм'ятин.

Моторні мастила

Радимо регулярно перевіряти рівень масла у двигуні вручну, щоб запобігти пошкодженню двигуна. Переконайтеся, що використовуване масло відповідає вказаним специфікаціям. Рекомендовані рідини та мастила ⇨ 317.

Перевірку потрібно здійснювати на рівній поверхні. Двигун повинен мати робочу температуру та бути вимкненим щонайменше протягом 5 хвилин.

Витягніть щуп, витріть його насухо, вставте до упору, витягніть і перевірте рівень масла в двигуні.

Вставте щуп до упору та зробіть півоберт.

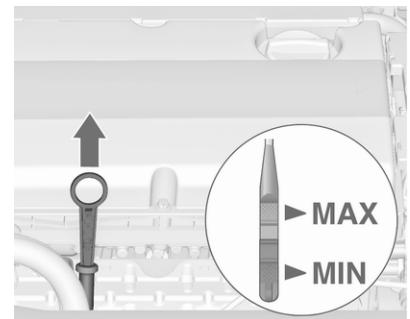

Залежно від варіанта двигуна використовуються різні щупи.

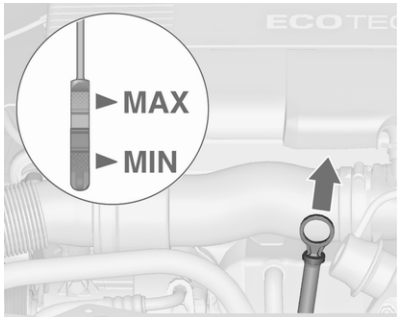

Коли рівень масла падає до позначки **MIN**, долийте масла.

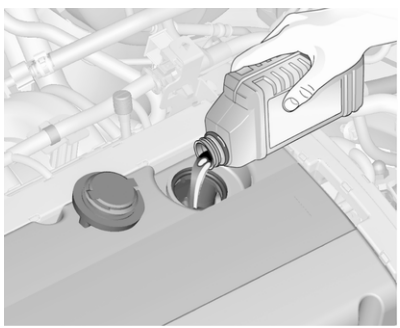

Ми рекомендуємо використовувати масло тієї ж якості, яке використовувалась під час останньої заміни.

Рівень масла в двигуні не повинен перевищувати позначку **MAX** на щупі.

Обережно
Масло з двигуна потрібно злити.

Заправні обсяги ⇨ 337.

Установіть кришку рівно та затисніть її.

Охолоджуюча рідина двигуна

Охолоджувальна рідина не замерзає, приблизно, до температури -28 °C. У північних країнах з дуже низькими температурами заводська охолоджувальна рідина забезпечує захист від замерзання, приблизно, до -37 °C.

Обережно
Використовуйте антифриз, який схвалено для використання в автомобілі.

Рівень охолоджуючої рідини

Обережно
Надто низький рівень охолоджуючої рідини може спричинити пошкодження двигуна.

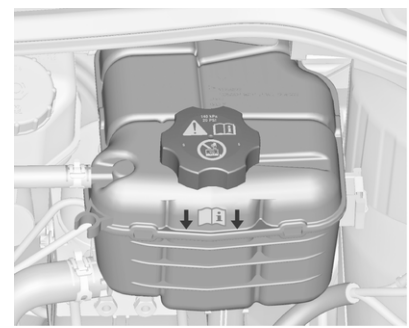

Якщо система холодна, рівень охолоджуючої рідини повинен бути вище лінії наповнення. За умови низького рівня долийте рідину.

⚠ Попередження

Залиште двигун для охолодження перед відкриванням кришки. Обережно відкрийте кришку, поступово знижуючи тиск.

Щоб долити рідину, використовуйте суміш 1:1 готового концентрату охолоджувальної рідини та чистої водопровідної води. У разі відсутності концентрату охолоджувальної рідини, використовуйте чисту водопровідну воду. Щільно закрийте кришку. Проводити перевірку концентрації охолоджувальної рідини та усувати причини її витрати слід лише в майстерні.

Робоча рідина гідропідсилювача керма

Обережно

Навіть дуже незначна кількість бруду може призвести до пошкодження системи кермового керування і призвести до перебоїв в роботі. Уникайте контакту бруду з вологою стороною кришки баку/щупу або його попаданню в бак.

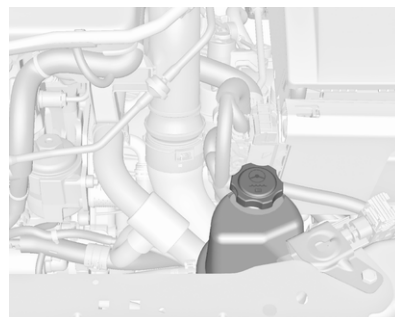

Рівень робочої рідини гідропідсилювача керма зазвичай не потрібно перевіряти. Якщо під час керування кермом чути незвичний шум або гідропідсилювач керма незвично реагує на керування, зверніться по допомогу на станцію технічного обслуговування.

Рідина в бачку омивача

Заповніть резервуар чистою водою, додавши відповідну кількість миючої рідини для лобового скла, до складу якої входить антифриз.

Обережно

Лише рідина для промивання з достатньою концентрацією антифризу забезпечує захист за низької температури або за умови її різкого зниження.

Гальма

При мінімальному шарі гальмівної накладки під час гальмування ви можете почути скрегіт.

Подорож на великі відстані є можливою, але потрібно замінити гальмівні колодки якомога швидше.

Встановивши нові гальмівні накладки, уникайте зайвого різкого гальмування протягом перших кількох поїздок.

Гальмівна рідина

⚠ Попередження

Гальмівна рідина є отруйною та кородуючою. Уникайте контакту з очима, шкірою, тканинами та пофарбованими поверхнями.

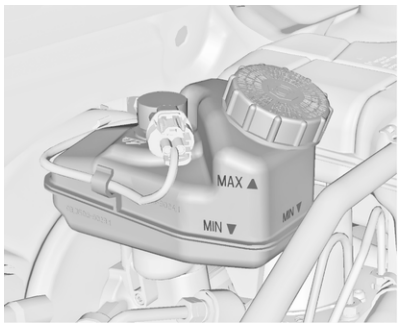

Рівень гальмівної рідини має бути на рівні між позначками **MIN** і **MAX**.

Якщо рівень цієї рідини нижчий за позначку **MIN**, зверніться по допомогу на станцію технічного обслуговування.

Рідина для системи гальм і зчеплення ⇨ 317.

Автомобільний акумулятор

Автомобілі без системи стоп-старт устатковуються свинцево-кислотним акумулятором. В автомобілях із системою запинки-запуску встановлюються акумулятори типу AGM, які не є свинцево-кислотними акумуляторами.

Акумулятор автомобіля не потребує обслуговування, оскільки достатній його заряд досягається під час руху автомобіля. Їзда на короткі дистанції та часті запуски двигуна розряджають акумулятор. Уникайте надмірного використання електричних приладів.

Акумулятори не належать до побутових відходів. Їх потрібно здати на утилізацію до відповідних приймальних пунктів.

Простій автомобіля більше 4 тижнів може призвести до розрядження акумулятора. Відключіть клему з негативного виходу акумулятора.

Перед підключенням або відключенням акумулятора переконайтеся, що запалення вимкнено.

Система захисту автомобільного акумулятора від розряджання ⇨ 166.

Заміна автомобільного акумулятора

Примітка
Будь-яке порушення інструкцій, наведених у цьому розділі, може призвести до тимчасового вимкнення системи зупинки-запуску.

Під час заміни автомобільного акумулятора переконайтеся, що поруч із позитивним виходом немає відкритих вентиляційних отворів. За наявності відкритого вентиляційного отвору в цій області його слід закрити власноруч створеною заглушкою, натомість вентиляційний отвір в області негативної клеми має бути відкритим.

Використовуйте тільки такі автомобільні акумулятори, над якими можна встановлювати блок запобіжників.

В автомобілях із системою зупинки-запуску для заміни акумуляторів типу AGM (акумулятор з просоченими скловатними матами) слід використовувати тільки акумулятори типу AGM.

Акумулятори типу AGM мають відповідну етикетку. Рекомендується використовувати фірмовий автомобільний акумулятор Opel.

Примітка
Використання акумулятора типу AGM з характеристиками, відмінними від характеристик оригінального автомобільного акумулятора, встановленого компанією Opel, може призвести до зниження ефективності роботи системи зупинки-запуску.

Для заміни акумулятора рекомендується звертатися на СТО.

Система стоп-старт ⇨ 183.

Заряджання автомобільного акумулятора

⚠ Попередження

На автомобілях, устаткованих системою стоп-старт, пересвідчіться в тому, що заряд акумулятора не перевищує 14,6 В при використанні зарядного пристрою. Інакше це може призвести до пошкодження акумулятора.

Запуск із зовнішнього джерела ⇨ 308.

Попереджувальна табличка

Значення символів:

- Немає іскор, відкритого вогню чи диму.
- Завжди носіть захист очей. Вибухонебезпечні гази можуть призвести до сліпоти чи травмування.
- Зберігайте автомобільний акумулятор у місцях, недоступних для дітей.
- Автомобільний акумулятор містить сірчану кислоту, яка може спричинити важкі опіки чи сліпоту.
- Детальніше див. у Посібнику з експлуатації.
- Поруч з автомобільним акумулятором може накопичитися вибухонебезпечний газ.

Випуск води й бруду з системи дизельного пального

Якщо бак став сухим, систему дизельного пального потрібно прокачати. Увімкніть систему запалювання тричі, щоразу - на 15 с. Потім робіть спроби запуску двигуна тривалістю не більше 40 секунд. Повторіть цей процес не пізніше ніж через 5 секунд. Якщо двигун не запускається, зверніться до майстерні.

Заміна щітки склоочисника

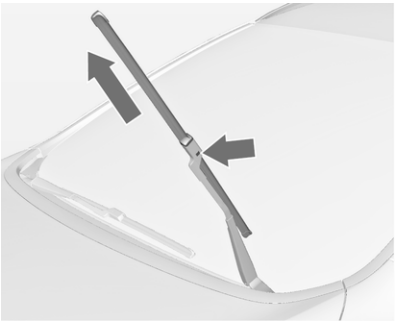

Підніміть кронштейн склоочисника, доки він не залишиться у піднятому стані, натисніть кнопку, щоб розблокувати щітку та зніміть її.

Приставте склоочисник під невеликим кутом до кронштейна склоочисника та натисніть на склоочисник, щоб зафіксувати його.

Обережно опустіть кронштейн склоочисника.

Щітка склоочисника на задньому склі

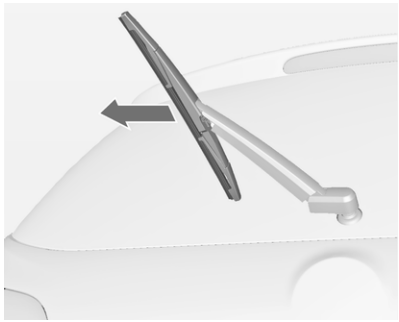

Підніміть очисник. Від’єднайте щітку очисника, як показано на рисунку, і зніміть її.

Приставте склоочисник під невеликим кутом до кронштейна склоочисника та натисніть на склоочисник, щоб зафіксувати його.

Обережно опустіть кронштейн склоочисника.

Заміна лампи

Вимкніть систему запалювання та вимкніть відповідний перемикач або зачиніть дверцята.

Тримайте нову лампу лише за її основу. Забороняється торкатися скла лампи руками.

Для заміни використовуйте лише лампи ідентичного типу.

Замінюйте лампи передніх фар через моторне відділення.

Перевірка ламп

Після заміни лампи ввімкніть запалювання, ввімкніть та перевірте світло.

Галогенові фари

5-дверний хетчбек, 4-дверний нотчбек, універсал

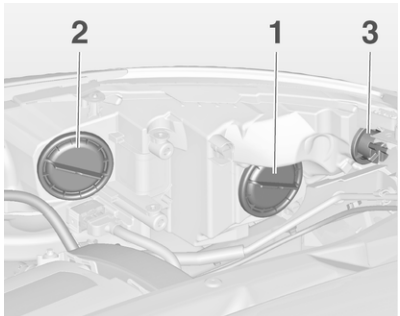

Галогенові фари з окремими лампами для ближнього та дальнього світла.

Зовнішня лампа **ближнього світла (1)**.

Внутрішня лампа **дальнього світла (2)**.

Габаритні ліхтарі/ліхтарі денного освітлення (3).

Ближнє світло (1)

1. Поверніть кришку (1) проти годинникової стрілки та зніміть її.

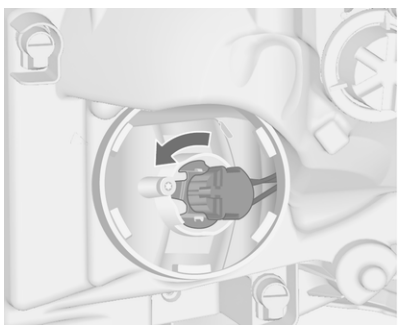

2. Повертайте тримач лампи проти годинникової стрілки, щоб відкрутити його. Вийміть тримач лампи з рефлектора.

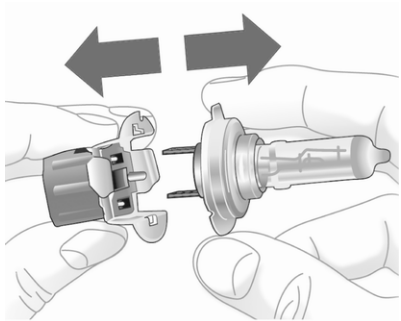

3. Зніміть лампу з тримача та замініть її на нову.
4. Вставте тримач лампи, зафіксувавши два закріплювачі у рефлекторі та повернувши їх за годинниковою стрілкою.
5. Установіть кришку та поверніть за годинниковою стрілкою.

Дальнє світло (2)

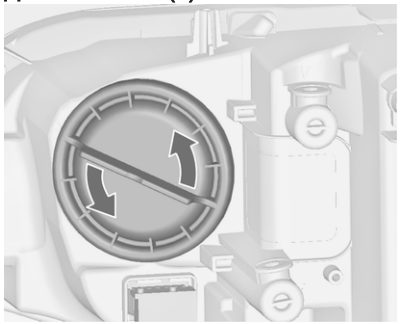

1. Поверніть кришку (2) проти годинникової стрілки та зніміть її.
2. Повертайте тримач лампи проти годинникової стрілки, щоб відкрутити його. Вийміть тримач лампи з рефлектора.
3. Зніміть лампу з тримача та замініть її на нову.
4. Вставте тримач лампи, зафіксувавши два закріплювачі у рефлекторі та повернувши їх за годинниковою стрілкою.
5. Установіть кришку та поверніть за годинниковою стрілкою.

Габаритні ліхтарі/ліхтарі денного освітлення (3)

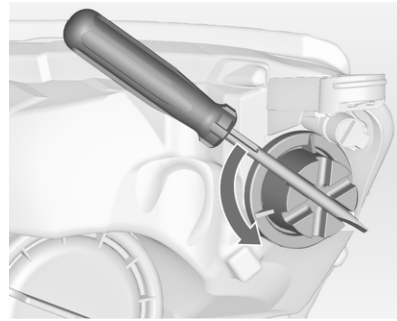

1. Поверніть кришку (3) проти годинникової стрілки та зніміть її. Для повертання кришки використовуйте викрутку.

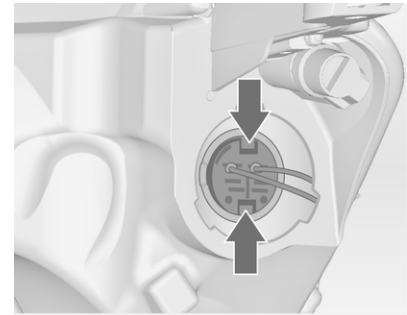

2. Натисніть защіпки та вийміть тримач лампи з рефлектора.

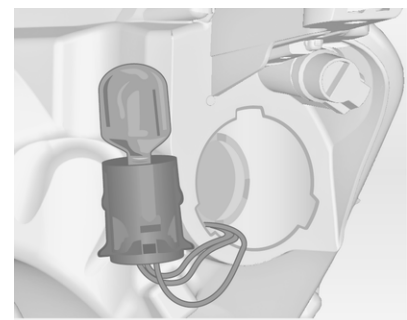

3. Вийміть лампу з тримача та замініть її на нову.
4. Вставте тримач лампи в рефлектор. Установіть кришку та поверніть за годинниковою стрілкою.

3-дверний хетчбек

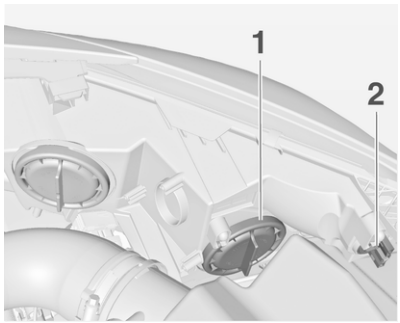

Подвійні галогенові фари (1) з однією лампою для ближнього та дальнього світла.

Габаритні ліхтарі/ліхтарі денного освітлення (2).

Ближнє/дальнє світло (1)

1. Поверніть кришку (1) проти годинникової стрілки та зніміть її.

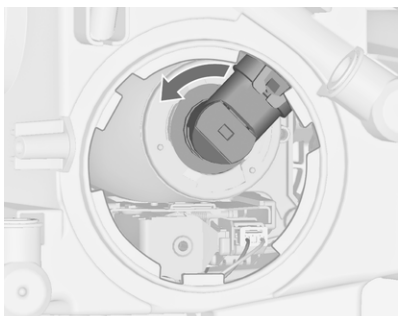

2. Повертайте тримач лампи проти годинникової стрілки, щоб відкрутити його. Вийміть тримач лампи з рефлектора.

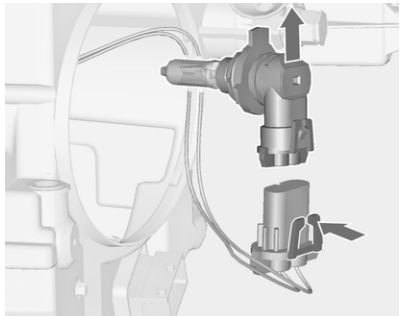

3. Від'єднайте тримач лампи від з'єднувача, натиснувши на фіксатор.
4. Замініть лампу і підключіть патрон до з'єднувача.
5. Вставте тримач лампи, зафіксувавши два закріплювачі у рефлекторі та повернувши їх за годинниковою стрілкою.
6. Установіть кришку та поверніть за годинниковою стрілкою.

Габаритні ліхтарі/ліхтарі денного освітлення (2)

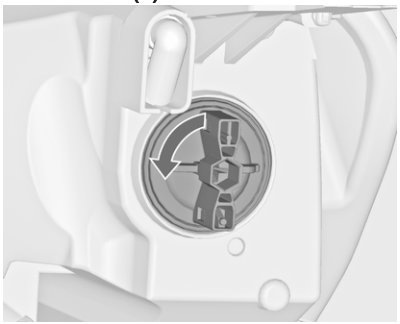

1. Крутіть патрон (2) проти годинникової стрілки, щоб відкрутити його. Витягніть патрон лампи з рефлектора.

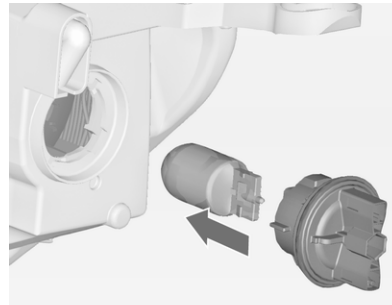

2. Витягніть лампу з патрона.
3. Замініть і вставте нову лампу в патрон.
4. Вставте патрон лампи в рефлектор і поверніть його за годинниковою стрілкою.

Адаптивна система головного освітлення

⚠ Небезпека

У адаптивній системі головного освітлення використовуються ксенонові фари.

Ксенонові фари працюють під надзвичайно високою напругою. Не торкайтеся їх. Заміна ламп проводиться у сервісному центрі.

Габаритні ліхтарі та ліхтарі денного освітлення виконані як світлодіоди, тому замінити їх не можна.

Замінюються лампи для освітлення на різких поворотах.

Освітлення на різких поворотах

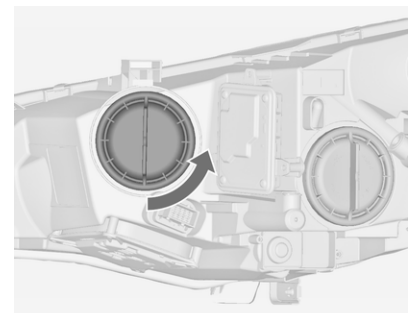

1. Поверніть кришку проти годинникової стрілки та зніміть її.

2. Повертайте тримач лампи проти годинникової стрілки, щоб відкрутити його. Вийміть тримач лампи з рефлектора.

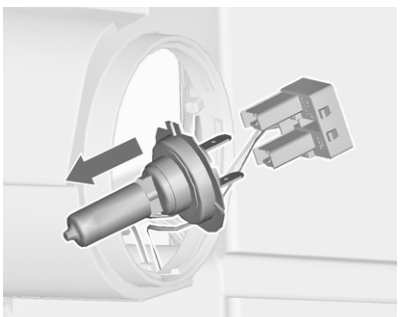

3. Витягніть лампу з патрона.
4. Замініть лампу і підключіть патрон до рознімача.
5. Вставте тримач лампи, зафіксувавши два закріплювачі у рефлекторі та повернувши їх за годинниковою стрілкою.
6. Установіть кришку та поверніть за годинниковою стрілкою.

Протитуманні фари

5-дверний хетчбек, 4-дверний нотчбек, універсал

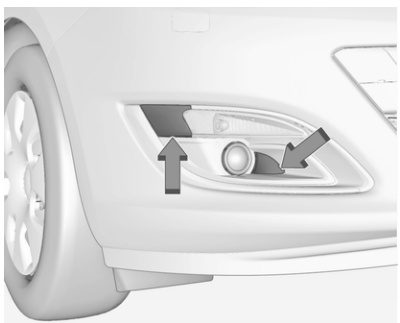

1. Звільніть обидві кришки за допомогою викрутки у позначеній зоні.

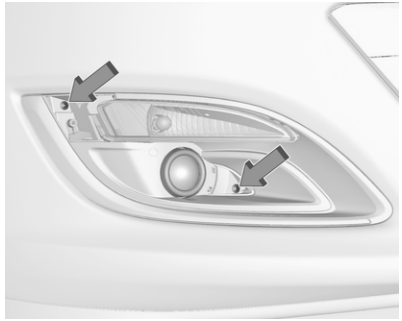

2. Відкрутіть обидва гвинти і зніміть вказівник повороту в зборі з бампера.

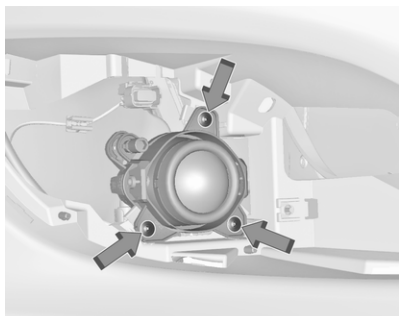

3. Відкрутіть три гвинти і зніміть протитуманну фару в зборі з бампера.

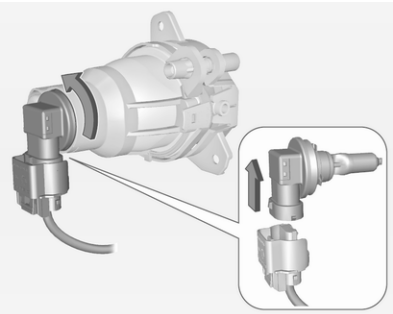

4. Поверніть патрон лампи проти годинникової стрілки та вийміть його з рефлектора.
5. Від'єднайте патрон від з'єднувача, натискаючи на вушко фіксатора.
6. Замініть і вставте патрон лампи у відбивач, поверніть патрон за годинниковою стрілкою, а потім приєднайте з'єднувач.
7. Приєднайте протитуманну фару в зборі до бампера і прикрутіть її трьома гвинтами.
8. Приєднайте вказівник повороту в зборі до бампера і прикрутіть його двома гвинтами.
9. Одягніть обидва ковпачки.

3-дверний хетчбек

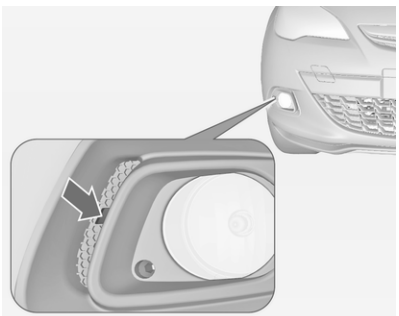

1. Вийміть кришку з пазів за допомогою викрутки і зніміть її.

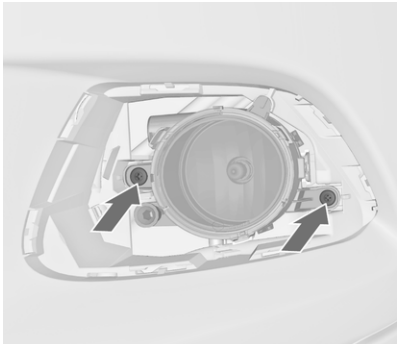

2. Відкрутіть обидва гвинти і вийміть ліхтар у зборі з бампера.

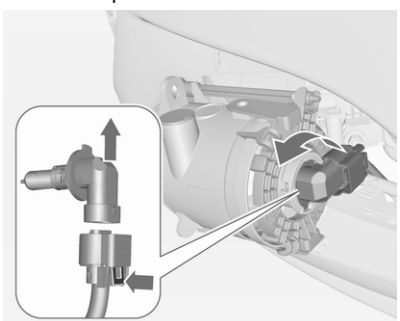

3. Поверніть патрон лампи проти годинникової стрілки та вийміть його з рефлектора.
4. Від'єднайте патрон від рознімача, натискаючи на вушко фіксатора.
5. Витягніть лампу, замініть її на нову і підключіть рознімач.
6. Вставте патрон лампи у рефлектор, для цього поверніть його за годинниковою стрілкою і зафіксуйте.
7. Закріпіть ліхтар у зборі, закрутивши обидва гвинта.
8. Поставте кришку на місце і зафіксуйте її.

Передні вказівники повороту

5-дверний хетчбек, 4-дверний нотчбек, універсал

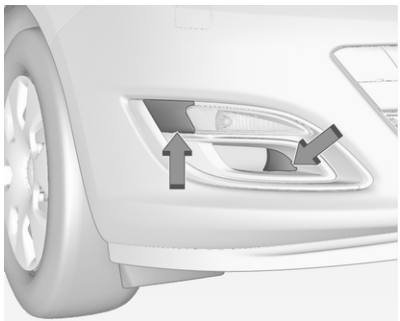

1. Звільніть обидві кришки за допомогою викрутки у позначеній зоні.

2. Відкрутіть обидва гвинти і вийміть ліхтар у зборі з бампера.

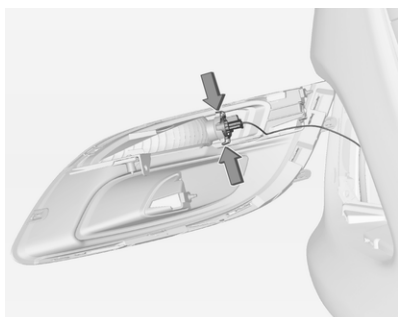

3. Вийміть патрон із відбивача, натискаючи на обидва вушка фіксатора.

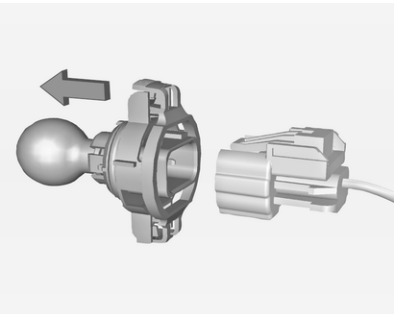

4. Натискаючи на вушко фіксатора, від'єднайте з'єднувач від патрона.
5. Вийміть і замініть патрон разом із лампою.
6. Вставте патрон у відбивач і підключіть до нього з'єднувач.
7. Приєднайте ліхтар у зборі до бампера і прикрутіть його обома гвинтами.
8. Одягніть обидва ковпачки.

5-дверний хетчбек, 4-дверний нотчбек, універсал із переднім бампером Sport/GSi

Доступ до ламп можна отримати з днища автомобіля.

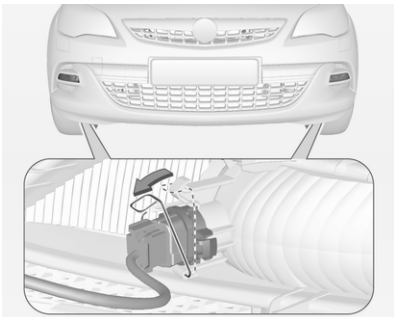

1. Від'єднайте пружинний затискач, після чого поверніть його назад.
2. Вийміть патрон разом із лампою з рефлектора.

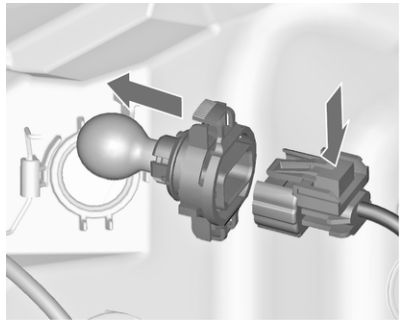

3. Від'єднайте патрон від з'єднувача, натискаючи на вушко фіксатора.
4. Вийміть і замініть патрон разом із лампою.
5. Підключіть з'єднувач.
6. Вставте патрон лампи в рефлектор.
7. Поверніть пружинний затискач уперед і зафіксуйте на місці.

3-дверний хетчбек

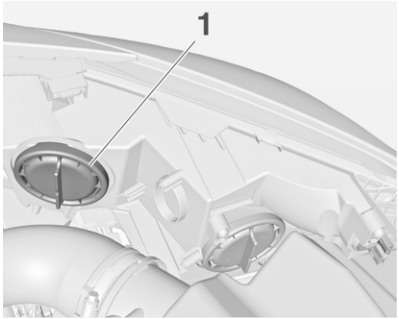

1. Поверніть кришку (1) проти годинникової стрілки та зніміть її.

2. Повертайте патрон проти годинникової стрілки, щоб від'єднати його та вийняти з відбивача.

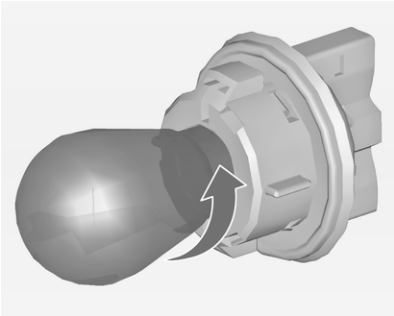

3. Витягніть лампу з патрона, повертаючи її проти годинникової стрілки.
4. Замініть і вставте нову лампу в патрон, повертаючи його за годинниковою стрілкою.
5. Вставте патрон лампи в рефлектор і поверніть його за годинниковою стрілкою.
6. Установіть кришку та поверніть за годинниковою стрілкою.

Задні ліхтарі

5-дверний хетчбек

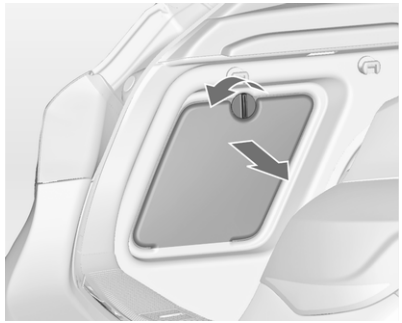

1. Від'єднайте кришку з відповідного боку та зніміть її.

2. Відкрутіть пластикову гайку зсередини рукою.

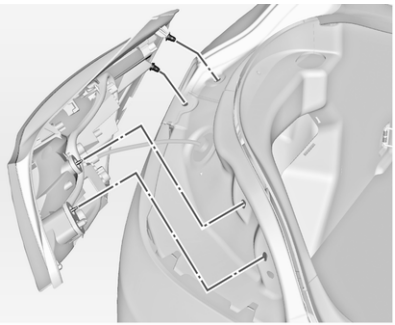

3. Обережно вийміть задній ліхтар у зборі з ніші та зніміть його. Стежте за тим, щоб короб дротів залишився на своєму місці.
4. Зніміть кабель із утримувача.
5. Відчепіть з'єднувальний затискач від тримача лампи.

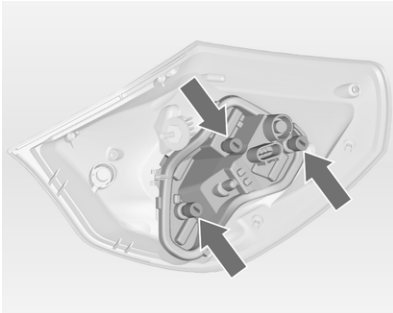

6. Відкрутіть три гвинти викруткою, а потім вийміть патрон з ліхтаря у зборі.

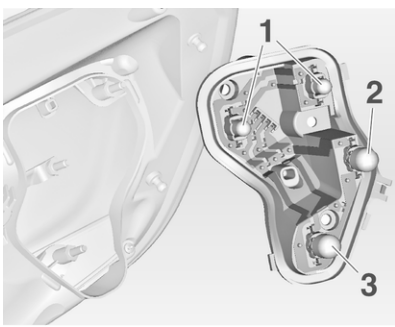

7. Вийміть і замініть лампу, витягнувши її, або натисніть на лампу в патроні й поверніть її проти годинникової стрілки:

   Задній ліхтар (**1**)

   Стоп-сигнал (**2**)

   Вказівник повороту (**3**)
8. Вставте тримач лампи в заднього ліхтаря у зборі й прикрутіть його на місце. Під'єднайте затискач і втисніть кабель у тримач. Закріпіть ліхтар у зборі у ніші кузова шпильками кріплення, а потім затисніть гайку кріплення зсередини багажного відділення.

   Закрийте й зафіксуйте кришку.

Ліхтар у зборі в дверях багажного відділення

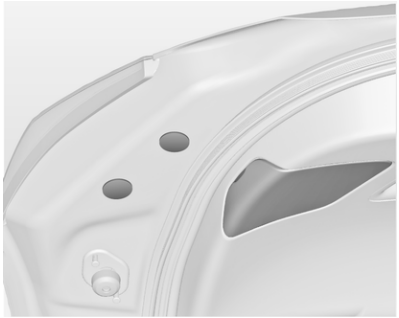

1. Відкрийте двері багажного відділення і зніміть кришку та обидві заглушки з відповідного боку.
2. Відкрутіть та вийміть три гвинти.
3. Зніміть ліхтар у зборі. Стежте за тим, щоб короб дротів залишився на своєму місці.

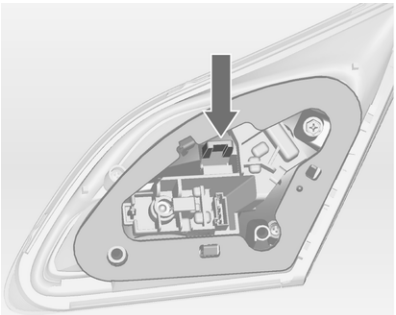

4. Натисніть на фіксатор і вийміть тримач лампи з ліхтаря у зборі.

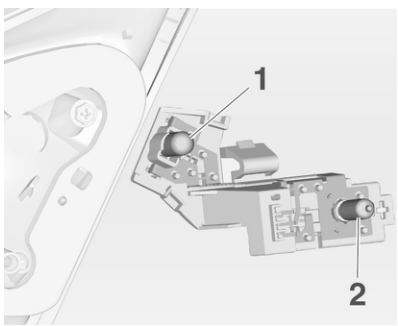

5. Вийміть і замініть лампу, витягнувши її, або натисніть на лампу в патроні й поверніть її проти годинникової стрілки:

   Задній ліхтар (**1**)

   Задній протитуманний ліхтар/ ліхтар заднього ходу (**2**), залежно від сторони.
6. Закріпіть тримач лампи в блоці задніх ліхтарів. Встановіть ліхтар у зборі у двері багажного відділення і закрутіть гвинти зсередини. Вставте на місце усі кришки.

4-дверний нотчбек

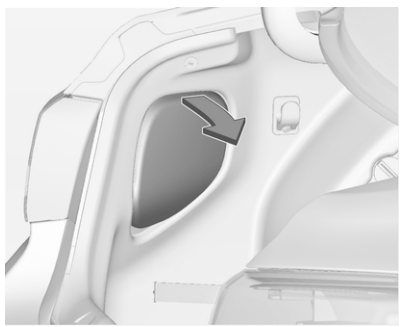

1. Зніміть кришку з відповідного боку.

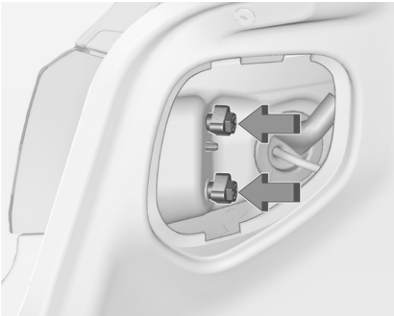

2. Відкрутіть дві пластмасові гайки зсередини рукою.

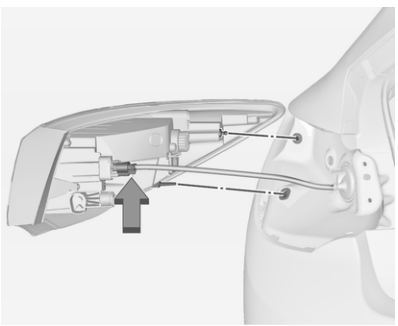

3. Обережно вийміть блок заднього ліхтаря з ніші та зніміть його. Стежте за тим, щоб короб дротів залишився на своєму місці.
4. Від'єднайте з'єднувальний затискач від тримача лампи.

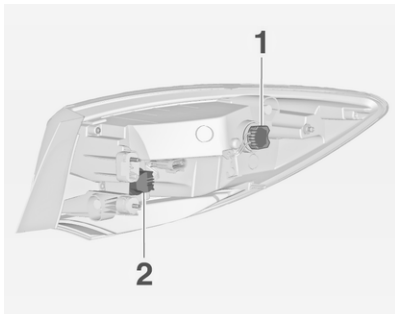

5. Вийміть тримач лампи, повернувши його, і замініть лампу, витягнувши її, або натисніть на лампу в патроні й поверніть її проти годинникової стрілки:

   Задні габаритні ліхтарі/стоп-сигнал (**1**)

   Увімкніть поворот (**2**)
6. Вставте патрон лампи та поверніть його за годинниковою стрілкою. Під'єднайте контакт проводу. Закріпіть ліхтар у зборі у ніші кузова шпильками кріплення, а потім затисніть гайки кріплення зсередини багажного відділення. Поверніть кришку на місце.

Ліхтар у зборі у дверях багажника

1. Відкрийте двері багажника та зніміть кришку ліхтаря з відповідного боку.

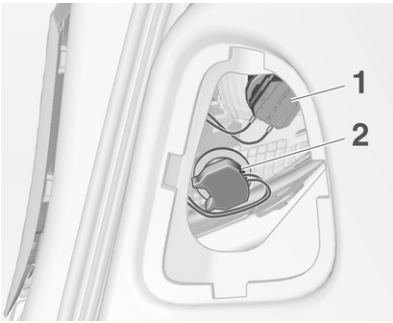

2. Вийміть тримач лампи, повернувши його, і замініть лампу, витягнувши її, або натисніть на лампу в патроні й поверніть її проти годинникової стрілки:

   Задній ліхтар (**1**)

   Задній протитуманний ліхтар/ ліхтар заднього ходу (**2**), залежно від сторони.

3. Вставте патрон лампи та поверніть його за годинниковою стрілкою. Поверніть кришку на місце.

Універсал

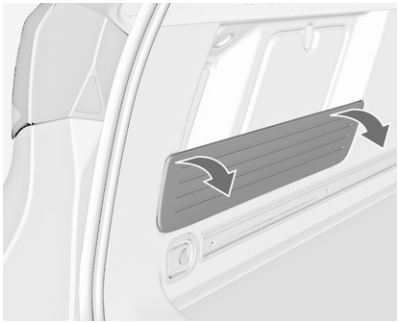

1. Ліворуч складіть та зніміть шторку.

2. Зніміть кришку з відповідного боку.

3. Відкрутіть дві пластикові гайки зсередини рукою.

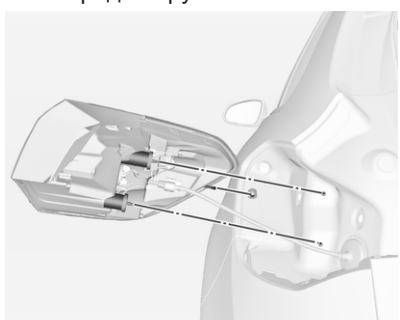

4. Обережно вийміть блок заднього ліхтаря з ніші та зніміть його. Стежте за тим, щоб короб дротів залишився на своєму місці.
5. Від'єднайте з'єднувальний затискач від тримача лампи.

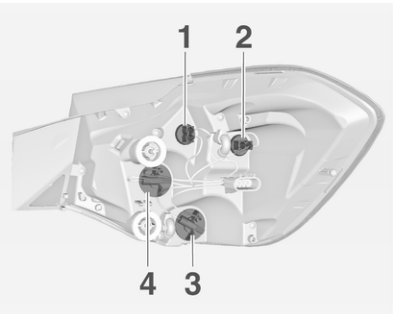

6. Вийміть тримач лампи, повернувши його проти годинникової стрілки, і замініть лампу, витягнувши її, або натисніть на лампу в патроні й поверніть її проти годинникової стрілки:

   Задні ліхтарі (**1** + **2**)

   Увімкніть поворот (**3**)

   Стоп-сигнал (**4**)
7. Під'єднайте затискач і втисніть кабель у тримач. Закріпіть ліхтар у зборі у ніші кузова шпильками кріплення, а потім затисніть гайки кріплення зсередини багажного відділення. Поверніть кришку на місце.

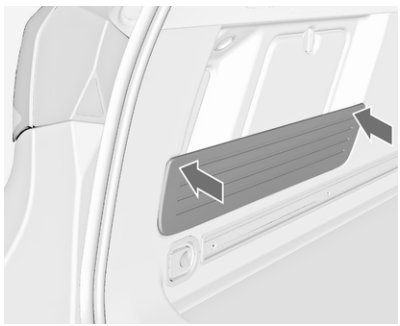

Під час збирання потрібно втиснути заглушку на лівій стінці в гумові втулки, щоб забезпечити надійність кріплення.

Ліхтар у зборі у дверях багажника

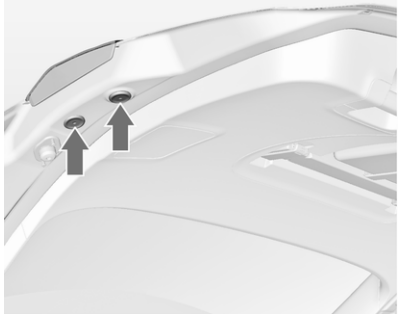

1. Відкрийте двері багажного відділення і зніміть заглушки з відповідного боку.
2. Відкрутіть та вийміть гвинти.
3. Вийміть блок заднього ліхтаря і від'єднайте з'єднувач проводки від тримача лампи.

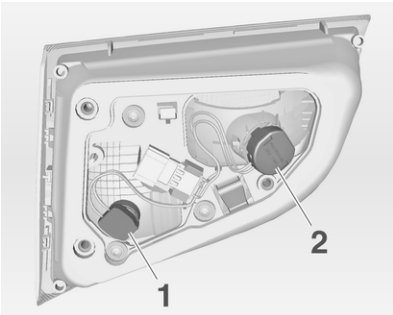

4. Вийміть тримач лампи, повернувши його проти годинникової стрілки, і замініть лампу, витягнувши її, або натисніть на лампу в патроні й поверніть її проти годинникової стрілки:

   Задній ліхтар (**1**)

   Задній протитуманний ліхтар/ліхтар заднього ходу (**2**), залежно від сторони.

5. Встановіть ліхтар у зборі у двері багажного відділення і закрутіть гвинти зсередини. Встановіть на місце усі кришки.

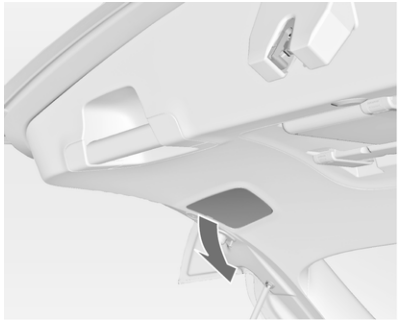

Задній протитуманний ліхтар/ліхтар заднього ходу (відповідно) (**2**) залежно від сторони можна замінити кришкою в дверях багажного відділення, не знімаючи ліхтар у зборі: зніміть кришку, поверніть тримач лампи, а потім замініть лампу, повернувши її проти годинникової стрілки.

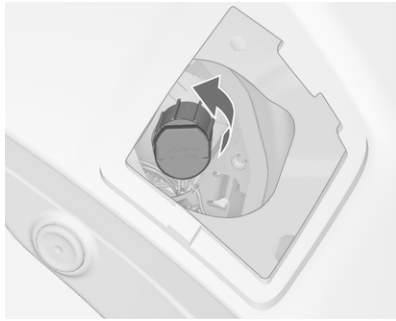

3-дверний хетчбек

1. Від'єднайте кришку з відповідного боку та зніміть її.

2. Відкрутіть обидві пластикові гайки зсередини рукою.

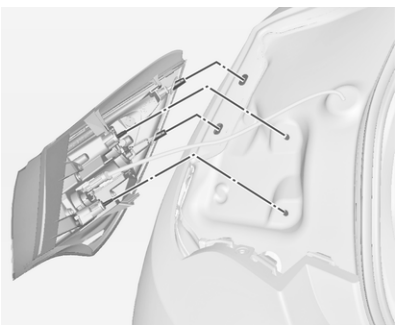

3. Обережно вийміть ліхтар у зборі з ніші та зніміть його.

4. Від'єднайте з'єднувальний затискач від тримача лампи.

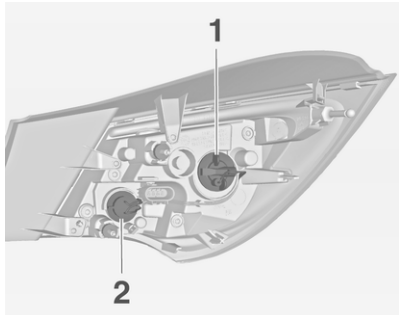

5. Вийміть тримач лампи, повернувши його, і замініть лампу, витягнувши її, або натисніть на лампу в патроні й поверніть її проти годинникової стрілки:

   Задні габаритні ліхтарі/стоп-сигнал (**1**)

   Увімкніть поворот (**2**)

   версія зі світлодіодом (LED)

   Можна замінити тільки указівник повороту (**2**).

6. Вставте і поверніть патрон лампи у блоці задніх ліхтарів за годинниковою стрілкою. Підключіть клему проводки до ліхтаря у зборі. Закріпіть ліхтар у зборі у ніші кузова шпильками кріплення, а потім затисніть гайки кріплення зсередини багажного відділення. Закрийте та зафіксуйте кришку.

Ліхтар у зборі в дверях багажного відділення

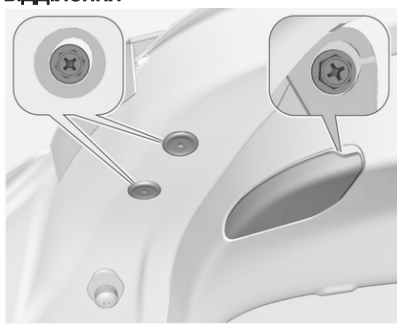

1. Відкрийте двері багажного відділення і зніміть кришки з відповідного боку.
2. Викрутіть три гвинта.
3. Зніміть задній ліхтар у зборі з дверей багажного відділення.
4. Вийміть тримач лампи, повернувши його, і замініть лампу, витягнувши її, або натисніть на лампу в патроні й поверніть її проти годинникової стрілки:

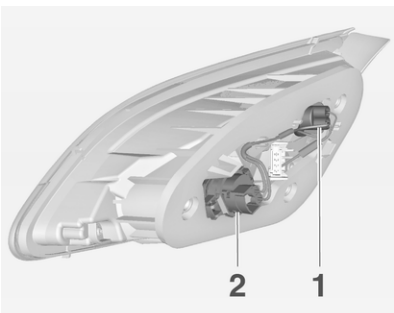

Задній ліхтар (**1**)

Задній протитуманний ліхтар/ ліхтар заднього ходу (**2**), залежно від сторони.

(**2**) (лише з одного боку)

версія зі світлодіодом (LED)

Можна замінити лише задню протитуманну фару і відповідний ліхтар заднього ходу (**2**) залежно від сторони.

5. Вставте і поверніть патрон лампи у блоці задніх ліхтарів за годинниковою стрілкою. Установіть ліхтар у зборі у двері багажного відділення і закрутіть гвинти. Вставте на місце усі кришки.

Бокові ліхтарі повороту

3-дверний хетчбек

Щоб замінити лампу, зніміть корпус фари:

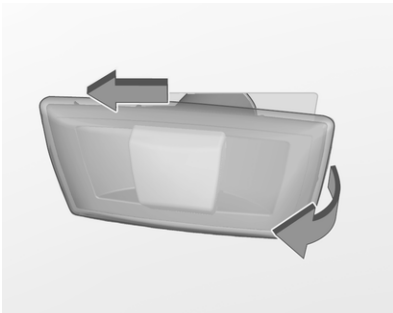

1. Зсуньте лампу вліво, а потім вийміть її за правий кінець.

2. Поверніть патрон лампи проти годинникової стрілки і вийміть його з корпусу.

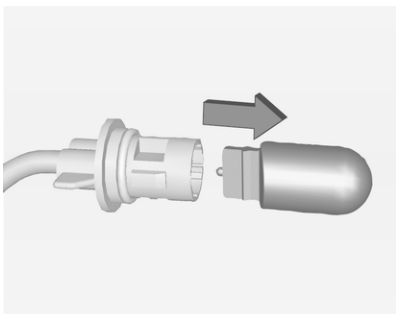

3. Витягніть лампу з патрона і встановіть нову.

4. Вставте патрон лампи та поверніть його за годинниковою стрілкою.
5. Вставте лівий кінець лампи, зсуньте її вліво, а потім вставте її правий кінець.

5-дверний хетчбек, 4-дверний нотчбек, універсал

Щоб замінити лампу, зніміть корпус фари:

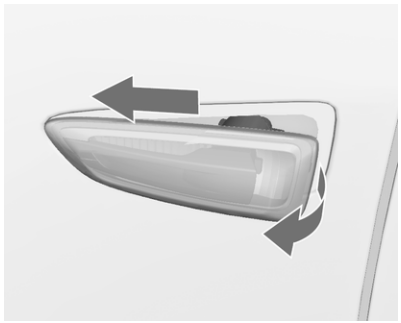

1. Зсуньте лампу вліво, а потім вийміть її за правий кінець.

2. Поверніть патрон лампи проти годинникової стрілки і вийміть його з корпусу.

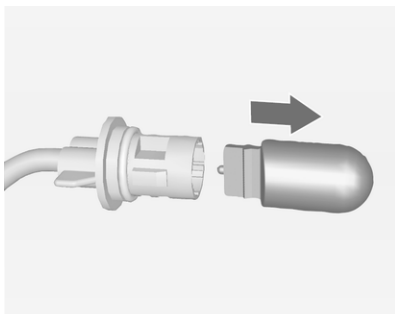

3. Витягніть лампу з патрона і встановіть нову.

4. Вставте патрон лампи та поверніть його за годинниковою стрілкою.
5. Вставте лівий кінець лампи, зсуньте її вліво, а потім вставте її правий кінець.

Освітлення номерного знака

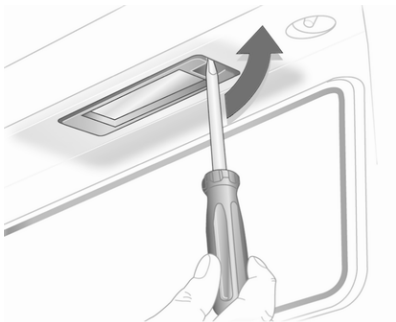

1. Вставте викрутку в заглиблення кришки, натисніть убік і відпустіть пружину.

2. Обережно вийміть лампу донизу, щоб не зачепити кабель.

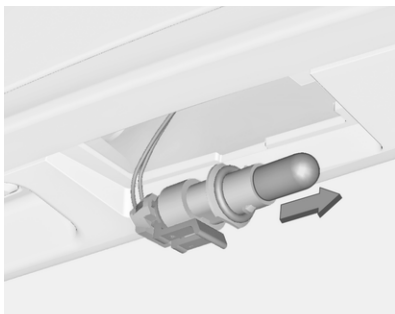

3. Витягніть патрон лампи з корпуса фари, повернувши його проти годинникової стрілки.
4. Витягніть лампу з патрона і встановіть нову.
5. Вставте патрон лампи в корпус фари, а потім поверніть за годинниковою стрілкою.
6. Вставте фару в бампер так, щоб вона зафіксувалася.

Внутрішнє освітлення

Підсвічування, світильники для читання

Заміну лампочок потрібно проводити у майстерні.

Освітлення багажного відділення

Заміну лампочок потрібно проводити у майстерні.

Підсвічування панелі приладів

Заміну лампочок потрібно проводити у майстерні.

Електрична система

Запобіжники

Дані про заміну запобіжника мають відповідати даним про несправний запобіжник.

В автомобілі є три коробки запобіжників:

- спереду ліворуч у моторному відділенні,
- у салоні за відділенням для зберігання (в автомобілях з лівостороннім кермом) або за бардачком (в автомобілях з правостороннім кермом),
- за кришкою з лівого боку багажного відділення.

Перед заміною запобіжника вимкніть відповідний перемикач і систему запалення.

Перегорілий запобіжник можна розпізнати за сплавленим дротом. Не міняйте запобіжник, доки не буде усунено причину несправності.

Деякі функції захищено кількома запобіжниками.

Запобіжники можуть бути вставлені без наявності функції.

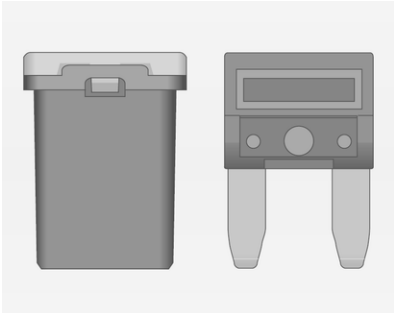

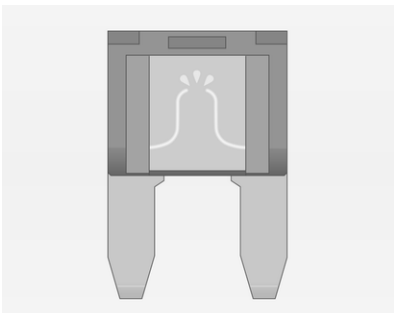

Знімач запобіжника

Знімач запобіжника може бути розташований у коробці запобіжників у моторному відділенні.

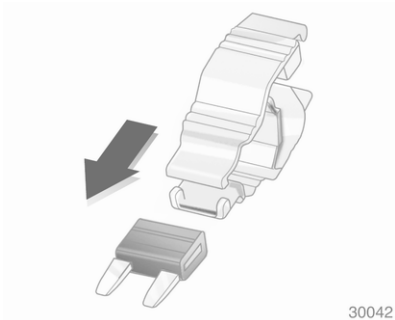

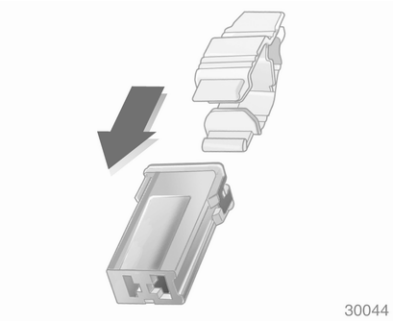

Установіть знімач запобіжника на різні типи запобіжників зверху чи збоку та витягніть запобіжник.

Блок запобіжників моторного відділення

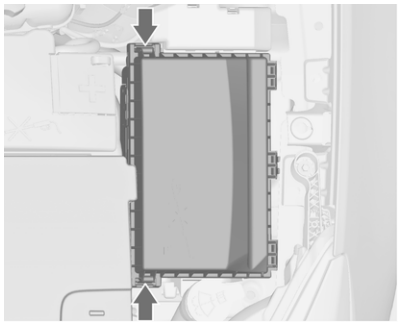

Коробка запобіжників знаходиться ліворуч у моторному відділенні.

Зніміть кришку та відхиліть її вгору до зупинки. Зніміть кришку вертикально вгору.

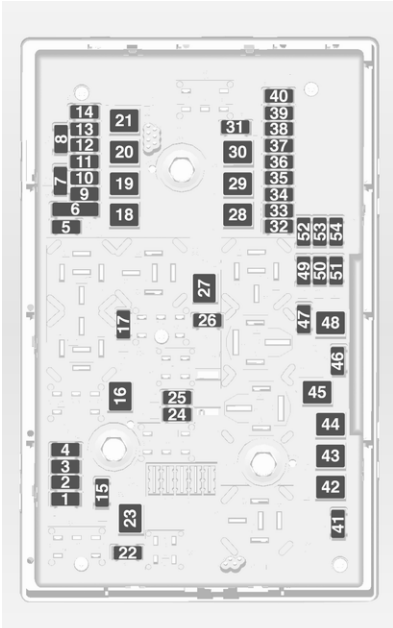

№	Контур
1	Модуль керування двигуном
2	Кисневий датчик
3	Впорскування пального, система запалення
4	Впорскування пального, система запалення
5	–
6	Підігрів дзеркал, система сигналізації для запобігання викраденню автомобіля
7	Регулятор вентилятора, модуль керування двигуном, модуль керування трансмісією
8	Кисневий датчик, охолодження двигуна
9	Датчик задніх вікон
10	Датчик автомобільного акумулятора
11	Відчинення багажника
12	Адаптивна система головного освітлення, автоматичне регулювання освітлення
13	ABS
14	Очисник заднього вікна
15	Модуль керування двигуном
16	Стартер
17	Модуль керування трансмісією
18	Заднє вікно з підігрівом
19	Передні вікна з електроприводом
20	Задні вікна з електроприводом
21	Задній електричний розподілювач
22	Дальнє світло лівої фари (галоген)
23	Система промивки фар
24	Ближнє світло правої фари (ксенон)
25	Ближнє світло лівої фари (ксенон)
26	Передні протитуманні фари
27	Підігрів дизельного пального
28	Система старт-стоп
29	Електричне стоянкове гальмо
30	ABS
31	Адаптивний круїз-контроль
32	Подушка безпеки
33	Адаптивна система головного освітлення, автоматичне регулювання освітлення
34	Рециркуляція вихлопних газів
35	Зовнішнє дзеркало, датчик дощу
36	Клімат-контроль
37	Соленоїд повітропроводу
38	Вакуумний насос
39	Центральний модуль керування
40	Очисник лобового скла, очисник заднього скла
41	Дальнє світло правої фари (галоген)
42	Вентилятор радіатора
43	Очисник лобового скла
44	Очисник лобового скла
45	Вентилятор радіатора

№	Контур
46	–
47	Звуковий сигнал
48	Вентилятор радіатора
49	Паливний насос
50	Регулювання фар, адаптивна система головного освітлення
51	Заслінка повітропроводу
52	Допоміжний обігрівач, дизельний двигун
53	Модуль керування трансмісією, модуль керування двигуном
54	Вакуумний насос, панель приладів, циркуляція теплого повітря, система кондиціонера

Після заміни пошкоджених запобіжників закрийте кришку коробки та натисніть її для фіксації.

Якщо кришку коробки запобіжників закрито неправильно, може виникнути несправність системи.

Блок запобіжників панелі приладів

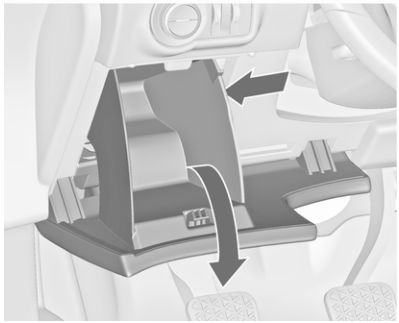

В автомобілях із лівостороннім керуванням коробка запобіжників знаходиться за відділенням для зберігання в панелі приладів.

Відчиніть відділення та проштовхніть його вліво для розблокування. Складіть відділення вниз і зніміть його.

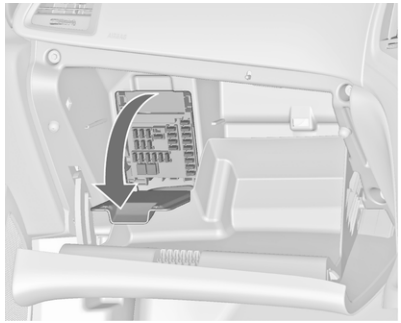

В автомобілях для правостороннього руху коробка запобіжників розташована за кришкою в бардачку. Відкрийте бардачок, після цього відкрийте кришку та складіть її.

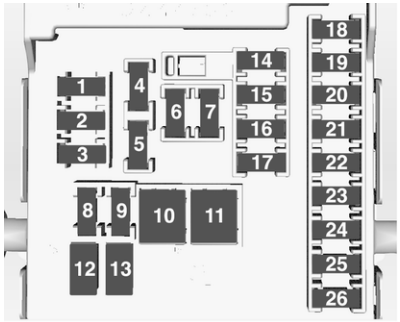

№	Контур
1	Дисплеї
2	Зовнішнє світло, модуль керування
3	Зовнішнє світло, модуль керування
4	Інформаційно-розважальна система
5	Інформаційно-розважальна система, прилад
6	Розетка, запальничка
7	Розетка
8	Ближнє світло лівої фари, модуль керування кузовом
9	Ближнє світло правої фари, модуль керування кузовом, модуль подушок безпеки
10	Дверні замки, модуль керування кузовом
11	Вентилятор салона
12	–
13	–
14	Діагностичний з'єднувач
15	Подушка безпеки
16	Розетка
17	Система кондиціонера
18	Логістика
19	Модуль керування кузовом
20	Модуль керування кузовом
21	Панель приладів, система сигналізації для запобігання викраденню автомобіля
22	Датчик запалювання
23	Модуль керування кузовом
24	Модуль керування кузовом
25	–
26	Електророзетка у багажнику (за відсутності коробки із запобіжниками у багажнику) (тільки для авто типу спорт-турист)

Блок запобіжників вантажного відділення

3-дверний хетчбек, 5-дверний хетчбек

Коробка запобіжників знаходиться за кришкою з лівого боку багажного відділення.

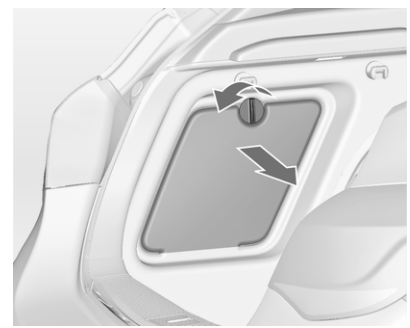

Зніміть кришку.

Універсал

Коробка запобіжників знаходиться за кришкою з лівого боку багажного відділення.

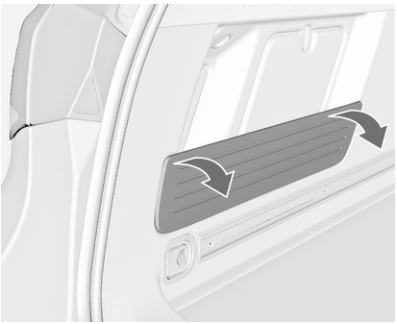

Складіть та зніміть шторку.

Зніміть кришку.

Розподілення запобіжників

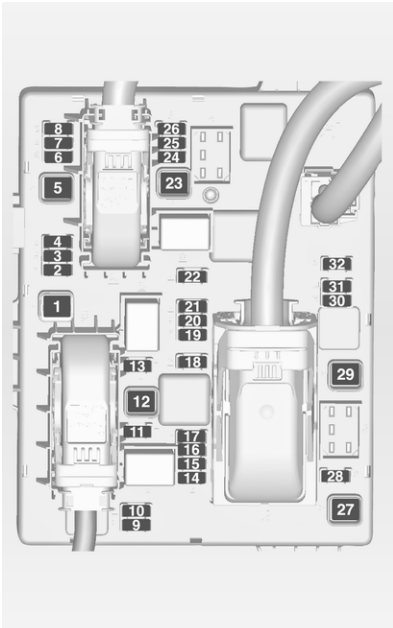

№	Контур
1	–
2	Розетка причепа
3	Система допомоги під час паркування
4	–
5	–
6	–
7	Сидіння з електроприводом
8	–
9	–
10	–
11	Модуль причепа, розетка причепа
12	Модуль причепа
13	Розетка причепа
14	Заднє сидіння, електричне складання
15	–
16	Внутрішнє дзеркало, камера заднього виду
17	Розетка

№	Контур
18	–
19	Підігрів керма
20	Люк
21	Передні сидіння з підігрівом
22	–
23	–
24	–
25	–
26	–
27	–
28	–
29	–
30	–
31	Підсилювач, сабвуфер
32	Активована система демпфування, система попередження про виїзд за межі смуги руху

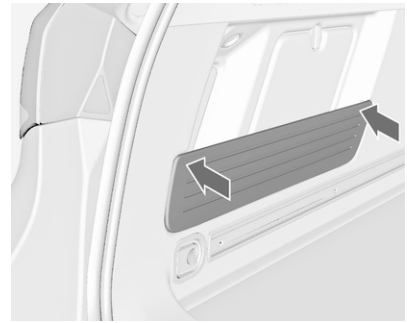

Під час збирання вставте шторку у гумові муфти, щоб забезпечити максимальне зусилля фіксації.

Інструменти автомобіля

Інструменти

Автомобілі з набором для ремонту шин

Деякі інструменти, а також буксирна провушина зберігаються разом із комплектом для ремонту шин у ящику для інструментів під килимком у багажному відділенні.

3-дверний та 5-дверний хетчбек

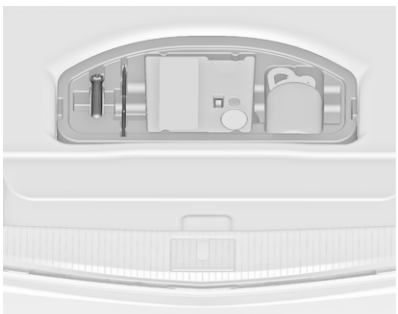

Універсал та 4-дверний нотчбек

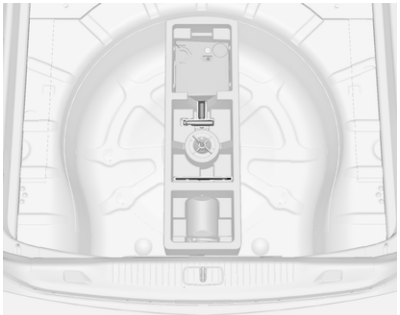

У версії з задньою системою кріплення ⇨ 70 комплект для ремонту шин, викрутка та буксирна провушина зберігаються шухляді під переднім пасажирським сидінням ⇨ 68.

Автомобілі із запасним колесом

Варіант 1a: 3-дверний та 5-дверний хетчбек, використання нескладаного колісного ключа

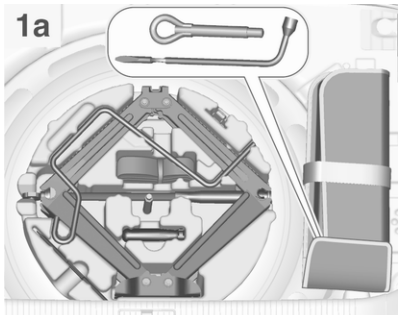

Домкрат, інструменти та ремінець для закріплення пошкодженого колеса зберігаються в інструментальному ящику нижче запасного колеса в багажному відділенні. Колісний ключ і буксирна провушина зберігаються в сумці для інструментів, розміщеній у ніші для запасного колеса біля інструментального ящика. Запасне колесо ⇨ 303.

Варіант 1b: 3-дверний та 5-дверний хетчбек, використання складаного колісного ключа

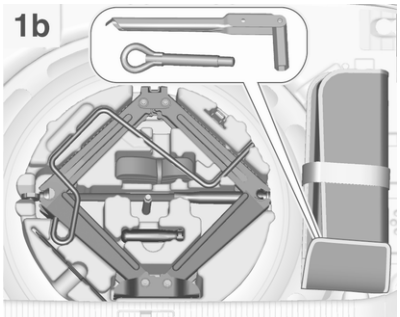

Те саме, що й варіант **1a**, тільки з використанням складаного колісного ключа замість нескладаного, який знаходиться в сумці з інструментами.

Варіант 2: універсал

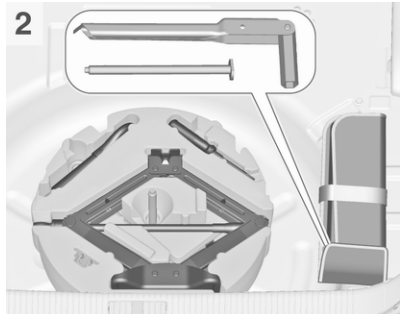

Домкрат, інструменти та буксирна провушина зберігаються в інструментальному ящику нижче запасного колеса в багажному відділенні. Колісний ключ та подовжений болт для кріплення пошкодженого колеса (лише в автомобілях із тимчасовим запасним колесом) зберігаються в сумці для інструментів, розміщеній у ніші для запасного колеса поряд із інструментальним ящиком. Запасне колесо ⇨ 303.

Варіант 3: 4-дверний нотчбек

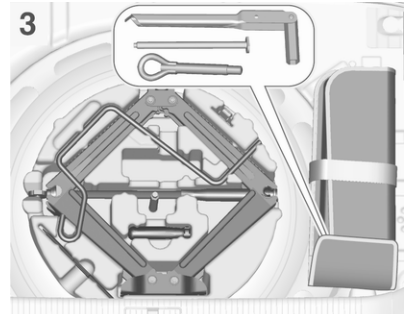

Домкрат та інструменти зберігаються в інструментальному ящику нижче запасного колеса в багажному відділенні. Колісний ключ, буксирна провушина та подовжений болт для кріплення пошкодженого колеса (лише в автомобілях із тимчасовим запасним колесом) зберігаються в сумці для інструментів, розміщеній у ніші для запасного колеса поряд з інструментальним ящиком. Запасне колесо ⇨ 303.

Колеса та шини

Стан шини, стан колеса

Якщо можливо, рухайтеся краями дороги повільно та під правильним кутом. Водіння понад різкими краями може спричинити пошкодження шини та колеса. Не торкайтеся шинами бордюрів під час паркування.

Регулярно перевіряйте колеса на предмет пошкодження. Зверніться по допомогу до майстерні у випадку пошкодження чи незвичного спрацювання.

Зимові шини

Зимні шини покращують безпеку водіння за температури нижче 7 °C, тому їх слід встановлювати на всі колеса.

Згідно нормативів, встановлених у певних країнах, у полі зору водія має бути розташована табличка швидкості.

Версія OPC: Шини розміром 235/45 R18 дозволяється використовувати лише як зимові.

Позначення шин

Наприклад, **215/60 R 16 95 H**

215 : Ширина шини, мм
60 : Коефіцієнт поперечного перерізу (висота шини до її ширини), %
R : Тип брекера: Радіальний
RF : Тип: RunFlat
16 : Діаметр колеса, дюйми
95 : Індекс навантаження, наприклад, 95 відповідає 690 кг
H : Кодова літера швидкості

Кодова літера швидкості:

Q : до 160 км/год
S : до 180 км/год
T : до 190 км/год
H : до 210 км/год
V : до 240 км/год
W : до 270 км/год

Тиск у шинах

Перевіряйте тиск холодних шин, принаймні, кожні 14 днів, а також перед будь-якою тривалою поїздкою. Не забувайте про запасне колесо. Це також стосується автомобілів із системою контролю тиску в шинах.

Відкрутіть ковпачок вентиля.

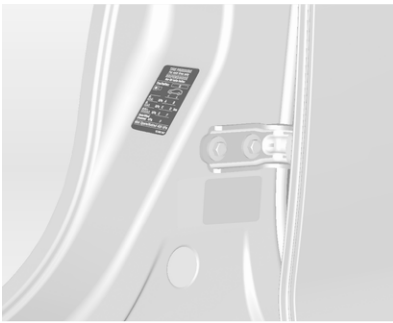

Тиск у шинах ⇨ 338 і на ярлику, розташованому на дверній рамі лівих та правих передніх дверцят.

Дані про тиск у шинах стосуються холодних шин. Це стосується і літніх, і зимових шин.

Завжди накачуйте запасне колесо до тиску, вказаного для повного навантаження.

Тиск у шинах ECO служить для того, щоб досягти максимально низького рівня витрат пального.

Неправильний тиск у шинах негативно вплине на безпеку, поводження автомобіля, комфорт і витрату пального, а також підвищить спрацювання шин.

Тиск у шинах залежить від багатьох факторів. Для визначення належного рівня тиску в шинах слід виконати такі дії:

1. Визначити тип кузова.
2. Визначити ідентифікаційний код двигуна. Дані про двигун ⇨ 325.
3. Визначити тип відповідної шини.

У таблицях рівнів тиску в шинах наведені дані для всіх можливих комбінацій ⇨ 338.

Перелік шин, які можна використовувати для цього автомобіля див. у Сертифікаті відповідності вимогам стандартів ЄС, який додається до автомобіля, а також в інших документах для державної реєстрації.

Водій відповідає за вчасне регулювання тиску в шинах.

⚠ Попередження

Якщо тиск є надто низьким, це може призвести до значного перегрівання шини та внутрішнього пошкодження, що веде до відділення протектора та навіть до розриву шини на високих швидкостях.

Якщо потрібно зменшити чи збільшити тиск у шинах автомобіля із системою контролю тиску в шинах, вимкніть систему запалення.

Система контролю тиску в шинах

Після того як автомобіля досягає певної швидкості система контролю тиску в шинах (TPMS) раз на хвилину перевіряє тиск одночасно у всіх чотирьох шинах.

Обережно

Система контролю тиску в шинах попереджає тільки про низький тиск у шинах і не є заміною регулярному технічному обслуговуванню шин водієм.

Усі колеса повинні бути оснащені датчиками тиску, а шини повинні мати визначений тиск.

Примітка
У країнах, де система контролю тиску в шинах є обов'язковою за законом, використання коліс без датчиків тиску може призвести до скасування схвалення типу автомобіля.

Поточний тиск шин може відображатися в **Vehicle Information Menu (Меню інформації про автомобіль)** у центрі інформації для водіїв (DIC).

Меню можна вибрати за допомогою кнопок на важелі перемикання поворотів.

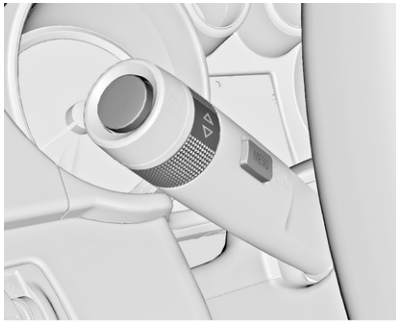

Натисніть кнопку **MENU**, щоб вибрати **Vehicle Information Menu (Меню інформації про автомобіль)** .

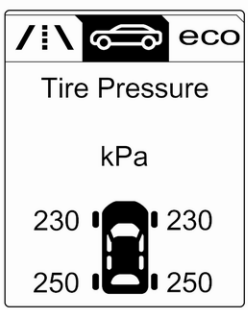

Поверніть колесо регулятора, щоб вибрати систему контролю тиску в шинах.

Стан системи та попередження про стан тиску відображаються у вигляді повідомлення, миготіння символу відповідної шини чи коду попередження в інформаційному центрі водія.

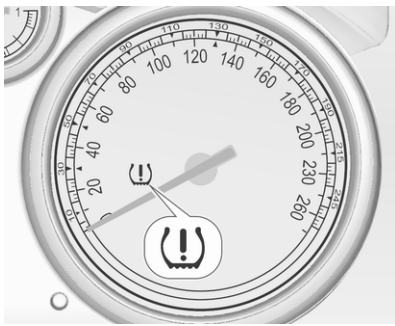

Розпізнавання стану тиску в шинах позначається контрольним індикатором (!) ⇨ 127.

Коли світиться індикатор (!), слід якомога скоріше зупинитися і накачати шини до рекомендованого тиску ⇨ 338.

Якщо систем несправна, (!) протягом 60-90 секунд блиматиме, а потім світитиметься постійно. Зверніться до майстерні.

Може статися, що після підкачування шин показники тиску в центрі інформації для водія зміняться тільки після того, як автомобіль рушить. До того часу індикатор (!) може світитися.

Якщо при низькій температурі індикатор (!) засвічується, а через певний час руху автомобіля згасає, це може свідчити про зниження тиску в шинах. Перевірте тиск у шинах.

Повідомлення автомобіля ⇨ 138.

Якщо тиск у шині необхідно знизити чи підвищити, вимкніть систему запалювання.

Дозволяється встановлювали лише колеса з датчиками тиску, інакше значення тиску не буде відображатися, а також постійно світитиметься сигналізатор (!).

На тимчасовому запасному колесі датчики тиску відсутні. Система контролю за тиском у шинах не

працює для цих коліс. Загориться контрольний індикатор (!). Для решти трьох коліс система залишається робочою.

Використання доступних у торгівельній мережі наборів для ремонту шин може зашкодити функціонуванню системи. Слід використовувати ремонтні комплекти, схвалені виробником.

Зовнішнє потужне радіообладнання може відключити систему контролю за тиском у шинах.

Після кожної заміни шин датчики системи контролю тиску в шинах слід знімати для технічного обслуговування. В датчиках, закріплених гвинтами, слід замінити осердя клапана й ущільнювальне кільце. В датчиках, закріплених затискачами, слід повністю замінити шток клапана.

Стан завантаження авто

Відрегулюйте тиск повітря в шинах відповідно до завантаження автомобіля, користуючись даними на інформаційній табличці або в таблиці рівнів тиску в шинах ⇨ 338, і оберіть відповідне значення в меню **Tire Load (Навантаження на шину)** в центрі інформації для водіїв, **Vehicle Information Menu (Меню інформації про автомобіль)** ⇨ 129.

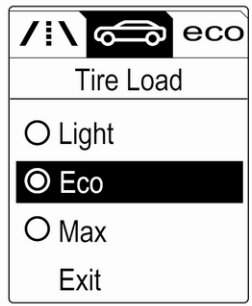

Виберіть:

- **Light (Світло)** - комфортний режим тиску (завантаження - до 3 осіб)
- **Eco (Eco)** - економічний режим тиску (завантаження - до 3 осіб)
- **Max (Макс.)** для повного завантаження

Розпізнавання датчика системи TPMS

Цей автомобіль обладнаний або автоматичною, або ручною системою розпізнавання. Автоматична система знаходить і розпізнає датчики TPMS автоматично, а в ручній системі процедуру розпізнавання датчиків необхідно виконувати щоразу після заміни колеса чи датчика.

Щоб визначити тип системи, виберіть у центрі інформації для водіїв меню тиску в шинах, а потім натисніть та утримуйте кнопку **SET/CLR**.

Якщо автомобіль обладнано ручною системою розпізнавання, на дисплеї з’явиться запит на підтвердження процедури.

Якщо автомобіль обладнано автоматичною системою розпізнавання, жодних повідомлень на дисплеї не буде.

Автоматична система розпізнавання

Після заміни коліс автомобіль повинен перебувати у нерухомому стані приблизно 20 хвилин для того, щоб система перейшла в режим повторного обчислення. Для проведення повторного розпізнавання автомобіль має рухатися близько 10 хвилин зі швидкістю не менше 20 км/год. У цьому випадку в центрі інформації для водія може відображатися значок – –. Також показники тиску можуть помінятися місцями.

Якщо під час повторного розпізнавання виникне проблема, у центрі інформації для водія з'явиться попередження.

Ручна система розпізнавання

Кожний датчик TPMS має унікальний ідентифікаційний код. Після перестановки коліс, заміни всього комплекту коліс або заміни одного чи декількох датчиків системи TPMS необхідно виконати розпізнавання цих ідентифікаційних кодів. Процес синхронізації датчиків TPMS також слід проводити після заміни запасного колеса звичайним, устаткованим датчиком TPMS.

Індикатор несправності системи TPMS, попереджувальне повідомлення чи код мають зникнути при наступному ввімкненні запалювання. Розпізнавання датчиків і прив'язування їх до положення коліс виконується за допомогою пристрою повторного розпізнавання у складі системи TPMS у такій послідовності: ліве переднє колесо, праве переднє колесо, праве заднє колесо і ліве заднє. Під час розпізнавання датчика світиться відповідний вказівник повороту.

Зверніться до вашої автомайстерні для проведення обслуговування або ж для придбання інструмента синхронізації. Синхронізація першої шини/колеса займає дві хвилини і п'ять хвилин загалом для синхронізації усіх чотирьох шин/коліс. Якщо процес синхронізації займає більше часу, синхронізація переривається, і його слід буде розпочати з початку.

Процес синхронізації датчиків TPMS:

1. Увімкніть стоянкове гальмо; в автомобілях з автоматичною трансмісією переведіть важіль селектора в положення **P**.
2. Увімкніть запалювання.
3. Виберіть меню **Vehicle Information Menu (Меню інформації про автомобіль)** у центрі інформації для водіїв (DIC) за допомогою кнопки **MENU** на важелі сигналу повороту.
4. Для прокручування меню тиску в шинах скористайтеся коліщатком регулятора.
5. Натисніть кнопку **SET/CLR**, щоб почати процес синхронізації датчика. При цьому на екран буде виведене повідомлення із запитом прийому процесу.
6. Знову натисніть багатофункціональну кнопку **SET/CLR**, щоб підтвердити вибір. Клаксон дасть два гудки,

позначаючи, що ресивер знаходиться в режимі синхронізації.

7. Розпочинайте процедуру з лівого переднього колеса.
8. Розташуйте інструмент синхронізації навпроти бокової стінки шини, поруч із золотником. Потім натисніть на кнопку, щоб увімкнути датчик TPMS. Короткий сигнал клаксона підтвердить, що код ідентифікації був синхронізований з цією шиною та положенням колеса.
9. Перейдіть до правого переднього колеса і повторіть дії, описані в пункті 8.
10. Перейдіть до правого заднього колеса і повторіть дії, описані в пункті 8.
11. До лівого заднього колеса і повторіть дії, описані в пункті 8. Після цього двічі пролунає звуковий сигнал, який свідчить про те, що розпізнавання ідентифікаційного коду для лівого заднього колеса виконане. На цьому процес розпізнавання датчиків системи TPMS закінчується.
12. Вимкніть запалювання.
13. Встановіть рекомендований тиск в усіх чотирьох шинах, який позначений на інформаційній табличці тиску повітря в шинах.
14. Переконайтеся, що встановлене навантаження на шини відповідає вибраному тиску ⇨ 129.

Залежність від температури

Тиск повітря в шинах залежить від температури шини. Під час руху автомобіля температура і тиск у шинах зростають.

У центрі інформації для водія відображається фактичний рівень тиску в шинах. Тому важливо перевіряти тиск у шинах, коли вони є холодними.

Глибина малюнка протектора

Регулярно перевіряйте глибину малюнка протектора.

Якщо глибина малюнку протектора становить 2-3 мм (4 мм для зимових шин), із міркувань безпеки рекомендується замінити шини.

З міркувань безпеки експлуатація шин з глибиною протектора, що відрізняється більше ніж на 2 мм на одній осі не рекомендується.

Мінімальна встановлена законодавством глибина малюнку протектора (1,6 мм) досягається,

щойно зноситься протектор (про що свідчать індикатори зносу (TWI)). Положення цих індикаторів указано позначками на боковій частині.

Якщо спереду спрацювання є більшим, ніж позаду, міняйте місцями передні та задні колеса час від часу. Переконайтеся, що після цього напрямок руху коліс не змінився.

Шини втрачають вихідні якісні характеристики (старіють), навіть якщо вони не використовуються. Ми рекомендуємо замінювати шини кожних 6 років.

Змінення шини та розміру колеса

У разі використання шин, розмір яких відрізняється від розміру шин встановлених на виробництві, потрібно перепрограмувати дані спідометра, номінальний тиск у шинах і внести інші зміни до налаштувань автомобіля.

Після встановлення шин іншого розміру замініть ярлики з тиском у шинах.

⚠ Попередження

Використання невідповідних шин або коліс може призвести до ДТП і скасує схвалення типу автомобіля.

Колісні ковпаки

Слід використовувати ковпаки та шини, схвалені виробником для відповідного автомобіля та ті, що відповідають всім діючим вимогам щодо поєднання коліс і шин.

У разі використання ковпаків і шин, які не схвалено виробником, шини повинні мати захисний профіль ободу.

Ковпаки на колесах не повинні заважати охолодженню гальм.

⚠ Попередження

Використання невідповідних шин або ковпаків може призвести до різкої втрати тиску та, як наслідок, до ДТП.

Автомобілі зі стальними дисками: Коли використовуються колісні гайки, на стальні диски не можна встановлювати колісні ковпаки.

Ланцюги для шин

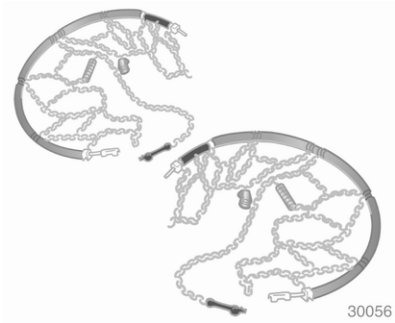

Використовуйте ланцюги для шин тільки на передніх колесах.

⚠ Попередження

Пошкодження може призвести до розриву шини.

5-дверний хетчбек, 4-дверний нотчбек, універсал
Завжди використовуйте дрібні ланцюги, що додають не більше 10 мм до поверхні шини та бокових частин (включаючи замок ланцюга).

Зимові ланцюги дозволяється використовувати тільки на шинах розміром 205/60 R 16 та 215/50 R 17.

3-дверний хетчбек
Ланцюги для шин дозволено використовувати на шинах розміром 225/55 R 17. Завжди користуйтеся ланцюгами з дрібними ланками, що збільшують діаметр та ширину шини не більше ніж 10 мм (включно з замком ланцюга).

Ланцюги для шин також дозволено використовувати на шинах розміром 245/45 R 18. Завжди використовуйте ланцюги з дрібними ланками, які збільшують діаметр та ширину шини не більше ніж на 7 мм (включно із замком ланцюга).

Версія OPC
Ланцюги для шин дозволено використовувати на шинах розміром 235/45 R 18. Завжди користуйтеся ланцюгами з дрібними ланками, що збільшують діаметр та ширину шини не більше ніж 10 мм (включно з замком ланцюга).

Загальна інформація
Використання ланцюгів не дозволяється на тимчасовому запасному колесі.

Комплект для ремонту шин

Мінімальне пошкодження протектора шини можна відремонтувати за допомогою набору для ремонту шин.

Не виймайте сторонні предмети із шин.

За допомогою цього набору не можна усунути пошкодження шини більше 4 мм або бокове пошкодження шини.

⚠ Попередження

Не перевищуйте швидкість 80 км/год.

Забороняється використовувати протягом тривалого періоду.

Можливий вплив на керування та поводження автомобіля.

Якщо у вас спущене колесо:

Застосуйте стоянкове гальмо та ввімкніть першу передачу, задню передачу або встановіть важіль селектора в положення **P**.

Комплект для ремонту шин зберігається у ящику під килимком у багажному відділенні, а в моделі з задньою системою кріплення - у шухляді під пасажирським сидінням ⇨ 68.

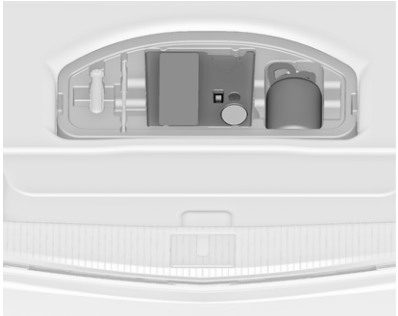

На ілюстраціях зображено різні версії.

1. Вийміть комплект для ремонту шин із відділення.

2. Вийміть компресор.

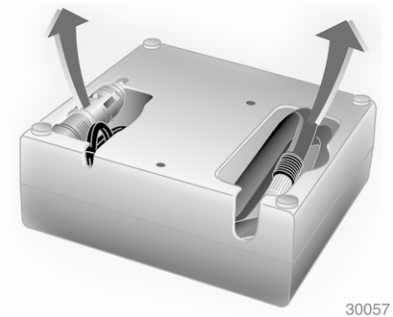

3. Вийміть електричний кабель і шланг для подачі повітря з відділень зберігання знизу компресора.

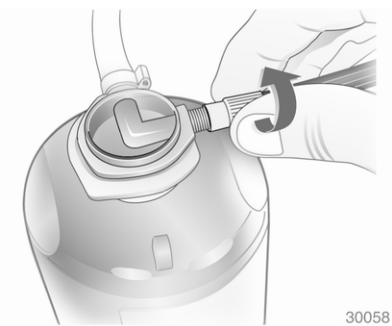

4. Прикрутіть повітропровід компресора до з'єднання на корпусі ущільнювача.
5. Установіть корпус ущільнювача у фіксатор на компресорі.

   Установіть компресор біля шини таким чином, щоб корпус ущільнювача був розташований вертикально.

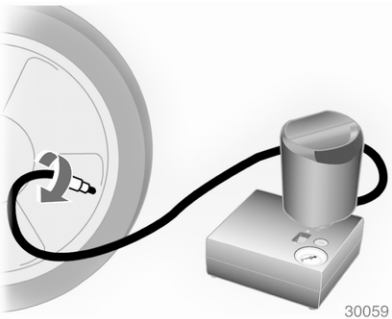

6. Відкрутіть ковпачок вентиля зі спущеного колеса.
7. Прикрутіть насадку на клапан шини.
8. Перемикач на компресорі повинен бути встановленим у положення O.

9. Підключіть компресор до розетки для аксесуарів або в розетку для прикурювача.

   Щоб уникнути розряджання акумулятора, ми рекомендуємо запустити двигун.

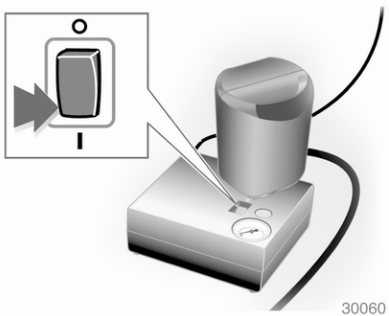

10. Установіть кулісний перемикач на компресорі в положення **I**. Шина наповнюється ущільнювачем.
11. Датчик тиску компресора недовго вказує до 6 бар у той час, коли корпус ущільнювача спорожнюється (приблизно 30 секунд). Після цього тиск починає падати.
12. Увесь ущільнювач закачаний у шину. Після цього розпочинається накачування шини.
13. Вказаний рівень тиску в шинах досягається протягом 10 хвилин. Тиск у шинах ⇨ 338. Після досягнення належного тиску в шинах компресор вимикається.

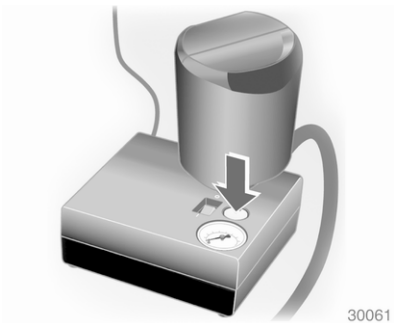

   Якщо протягом 10 хвилин вказаного рівня тиску не досягнуто, зніміть комплект для ремонту шин. Пересуньте автомобіль на один оберт шини. Повторно приєднайте комплект для ремонту шин і продовжуйте процедуру заповнення протягом 10 хвилин. Якщо вказаний тиск у шинах все ще не вдається отримати, це свідчить про серйозне пошкодження шини. Зверніться за допомогою до майстерні.

   Знизьте зайвий тиск у шинах, натиснувши кнопку над індикатором тиску.

   Не користуйтеся компресором більше 10 хвилин.
14. Зніміть комплект для ремонту шин. Натисніть пристрій захоплення на кронштейні, щоб зняти корпус ущільнювача з кронштейна. Прикрутіть шланг для накачування шин до вільного місця під'єднання корпусу ущільнювача. Це запобігає протіканню ущільнювача. Зберігайте комплект для ремонту шин у багажнику.
15. Усуньте надлишки ущільнювача за допомогою тканини.

16. Візьміть ярлик, який вказує максимальну допустиму швидкість, із пляшки з ущільнювачем і зафіксуйте його в полі зору водія.
17. Відразу після цього продовжіть рух, щоб дозволити ущільнювачу рівномірно розподілитися в шині. Приблизно через 10 км (але не більше 10 хвилин) зупиніться та перевірте тиск у шинах. Прикрутіть повітропровід компресора безпосередньо до клапана шини та компресора.

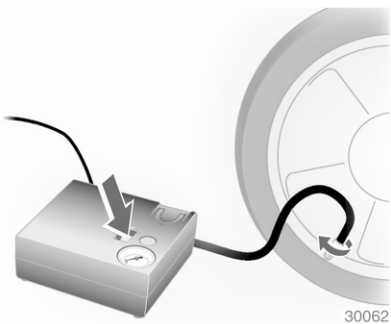

Якщо тиск у шинах перевищує 1,3 бар, відрегулюйте його до правильного значення. Повторюйте процедуру до припинення падіння тиску.

Якщо тиск у шинах впав нижче 1,3 бар, автомобіль не можна використовувати. Зверніться за допомогою до майстерні.

18. Зберігайте комплект для ремонту шин у багажнику.

Примітка
Ходові характеристики відремонтованої шини значно погіршується, тому замініть цю шину.

Якщо ви почули незвичний шум або компресор став гарячим, вимкніть його, щонайменше на 30 хвилин.

Вбудований запобіжний клапан відкривається за наявності тиску 7 бар.

Зверніть увагу на термін служби набору для ремонту шин. Після цієї дати його герметизуючі властивості не гарантуються. Зверніть увагу на інформацію про зберігання на пляшці ущільнювача.

Замініть використану пляшку. Утилізуйте пляшку відповідно до чинного законодавства.

Компресор та ущільнювач можна використовувати приблизно від -30 °C.

Адаптери, що постачаються, можна використовувати для накачування інших предметів, наприклад, футбольних м'ячів, повітряних матрасів, рятувальних надувних човнів і т.д. Вони розташовані на зворотньому боці компресора. Щоб їх зняти, прикрутіть на компресор повітропровід і зніміть адаптер.

Заміна коліс

Деякі автомобілі замість запасного колеса оснащені набором для ремонту шин ⇨ 295.

Проведіть такі підготовчі заходи та ознайомтеся з такою інформацією:

- Зупиніть автомобіль на рівній, твердій та неслизькій поверхні. Передні колеса повинні стояти рівно.
- Застосуйте стоянкове гальмо та ввімкніть першу передачу, задню передачу або встановіть селектор у положення положення **P**.
- Вийміть запасне колесо ⇨ 303.
- Забороняється замінювати кілька коліс одночасно.
- Застосовуйте домкрат лише під час заміни коліс для усунення проколу, але не для сезонної заміни шин (зима-літо).
- Якщо автомобіль стоїть на м’якій поверхні, потрібно підкласти під домкрат тверду дошку (завгрубшки макс. 1 см).
- Перед встановленням автомобіля на домкрат слід вийняти з нього усі важкі предмети.
- Під час застосування домкрата перебування в автомобілі людей або тварин заборонено.
- Забороняється підповзати під автомобіль, піднятий на домкраті.
- Забороняється запускати двигун, коли автомобіль піднятий на домкраті.
- Очистіть колісні гайки та різь чистою тканиною перед монтажем колеса.

⚠ Попередження

Не змащуйте колісний болт, колісну гайку та конус колісної гайки.

1. Зніміть ковпачки гайок за допомогою викрутки та відкладіть їх у сторону. Щоб зняти ковпак, потягніть його за гачок. Інструменти автомобіля ⇨ 286.

   Легкосплавні диски: Зніміть ковпачки гайок за допомогою викрутки та відкладіть їх у сторону. Щоб захистити колесо, покладіть м'яку тканину між викруткою та легкосплавним диском.

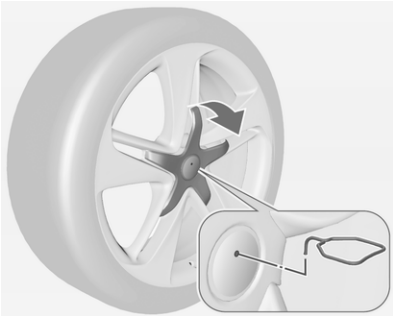

Легкосплавні диски з центральним ковпаком болтів кріплення: Від'єднайте центральну кришку, вставивши знімач у заглибину емблеми і потягнувши за нього. Див. розділ "Інструменти автомобіля" ⇨ 286.

2. Залежно від версії моделі автомобіля можуть застосовуватися два типи домкратів та колісних ключів. Див. розділ "Інструменти автомобіля" ⇨ 286.

Варіант 1a використання нескладаного колісного ключа:

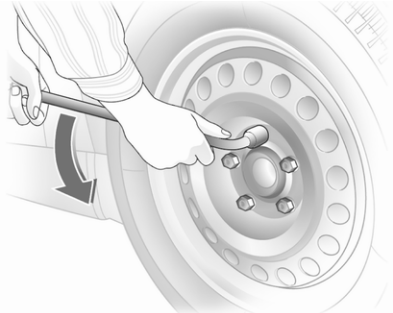

Установіть ключ і переконайтеся, що він розташований надійно. На півоберта послабте кожну гайку.

Варіанти 1b, 2 і 3 використання складаного колісного ключа:

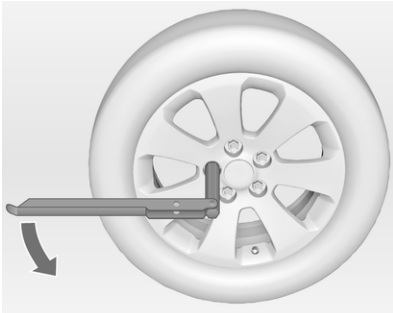

Розкладіть ключ і встановіть його, перевіривши надійність його положення, після чого відкрутіть кожну гайку впівоберта.

Колеса можуть бути захищені за допомогою стопорних колісних гайок. Щоб ослабити ці спеціальні гайки, спершу приєднайте перехідник ключа до головки гайки, а потім встановіть на неї ключ. Перехідник ключа зберігається в бардачку.

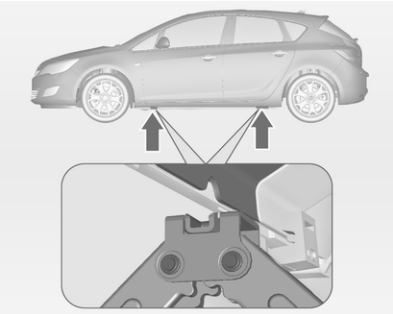

3. Переконайтеся, що домкрат стоїть правильно по відношенню до отвору для домкрата автомобіля.

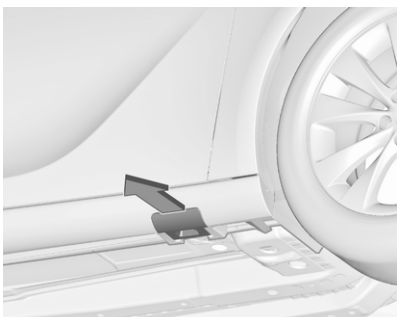

У деяких версіях використовуються стальні панелі дверних порогів з заглушками підйомних точок для домкрата: потрібно спершу витягнути заглушку з відповідної підйомної точки.

4. **3-дверний і 5-дверний хетчбек та 4-дверний нотчбек, варіанти домкратів 1a, 1b і 3, ⇨ 286:**

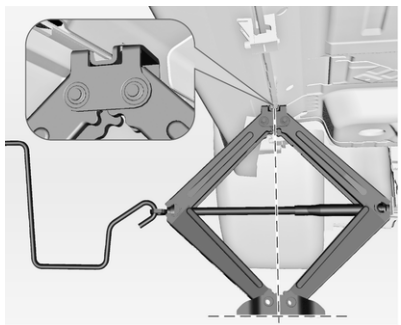

Установіть домкрат на потрібну висоту. Розташуйте його безпосередньо під точкою підйому, переконавшись, що він надійно зафіксований на місці.

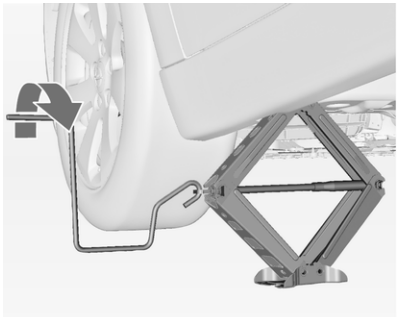

Причепіть ручку домкрата та після правильного його вирівнювання обертайте ручку, доки колесо не почне звисати над землею.

Універсал, варіант домкрата 2, ⇨ 286:

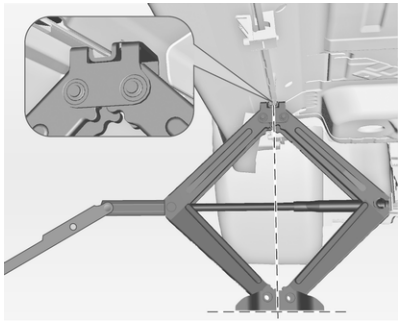

Установіть домкрат на потрібну висоту. Розташуйте його безпосередньо під точкою підйому, переконавшись, що він надійно зафіксований на місці.

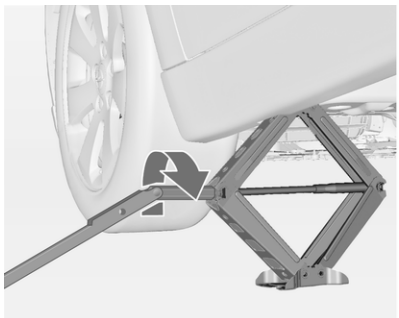

Причепіть колісний ключ та після правильного його вирівнювання обертайте колісний ключ, доки колесо не почне звисати над землею.

5. Відкрутіть колісні гайки.
6. Замініть колесо. Запасне колесо ⇨ 303.
7. Накрутіть гайки.
8. Опустіть автомобіль і вийміть з-під нього домкрат.
9. Установіть ключ і переконайтеся, що він надійно розташований, після чого закрутіть гайки в послідовності одна напроти іншої. Обертальний момент затягування становить 140 Нм.
10. Перед встановленням вирівняйте отвір для клапана камери в колпаку по відношенню до клапана шини.

    Установіть кришки колісних гайок.

    Вставте центральний ковпак на легкосплавні диски.
11. На автомобілях зі стальними панелями дверних порогів потрібно закрити підйомну точку заглушкою.
12. Покладіть у відповідні відділення замінене колесо ⇨ 303, інструменти автомобіля ⇨ 286 та перехідник ключа ⇨ 67.
13. Якомога швидше перевірте тиск у встановленій шині, а також обертальний момент закручування.

Оновіть або відремонтуйте несправну шину якомога швидше.

Розміщення домкрата для підйомної платформи

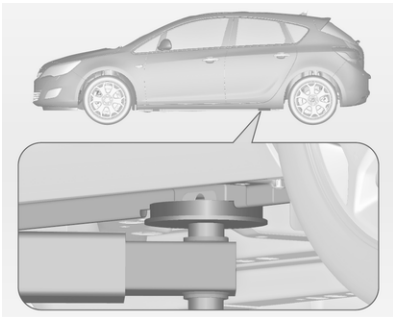

Розмістіть задню стойку підйомної платформи по центру під виступом порогу.

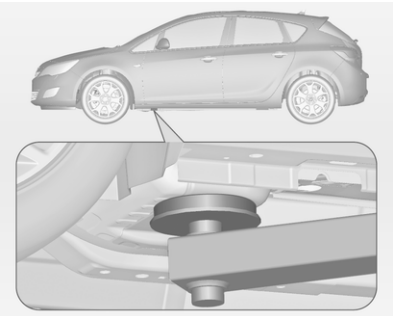

Розмістіть передню стойку підйомної платформи на днищі.

Запасне колесо

Деякі автомобілі замість запасного колеса оснащені набором для ремонту шин.

Якщо встановлене запасне колесо відрізняється від інших коліс, його можна класифікувати як тимчасове, внаслідок чого застосовуються відповідні обмеження швидкості автомобіля, навіть якщо вони не вказані на табличках технічних характеристик. Зверніться по допомогу на станцію технічного обслуговування, щоб дізнатися відповідне обмеження швидкості.

Запасне колесо має стальний обід.

Обережно

Встановлення запасного колеса, яке за розміром є меншим від інших коліс, або у поєднанні із зимовими шинами може спричинити порушення керованості автомобіля. Замініть несправну шину якомога швидше.

Запасне колесо розташоване в багажному відділенні під покриттям полика. Воно закріплене на місці крильчатою гайкою.

Щоб вийняти:

1. Відкрийте кришку підлоги.

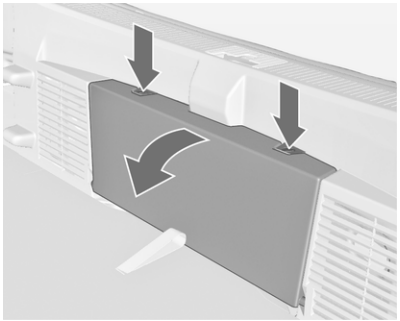

2. Лише у 3-дверному хетчбеку: вийміть заднє відділення для речей, натиснувши обидві кнопки. Опустіть кришку і вийміть відділення для речей.
3. Запасне колесо зафіксоване крильчастою гайкою. Щоб вийняти запасне колесо, відкрутіть гайку і витягніть конус (лише в 3-дверному хетчбеку).

   Під запасним колесом знаходиться скринька з інструментами.
4. Якщо після заміни колеса в нішу запасного колеса не буде вставлено колесо, закріпіть інструментальний ящик, повернувши назад вправо крильчасту гайку, а потім закрийте кришку підлоги.

Зберігання повнорозмірного пошкодженого колеса в багажному відділенні: 3-дверний та 5-дверний хетчбек

Ніша для запасного колеса не призначена для коліс іншого розміру. Повнорозмірне пошкоджене колесо необхідно перевозити в багажному відділенні, попередньо закріпивши його ременем. Інструменти автомобіля ⇨ 286. Порядок закріплення колеса:

1. Розмістіть колесо на підлозі багажного відділення ближче до однієї з бокових стінок.

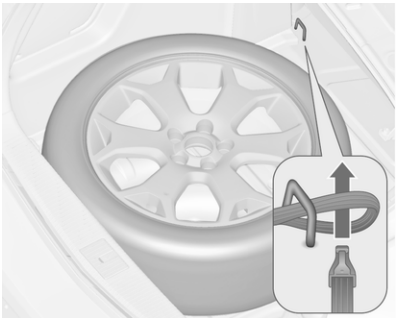

2. Проведіть вільний кінець ременя через передній отвір на відповідній стороні.
3. Проведіть зачіпку ременя за провушину та потягніть, доки ремінь надійно не зафіксується в отворі.

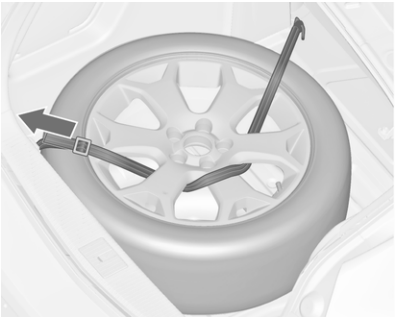

4. Протягніть ремінь через спиці колеса, як показано на малюнку.
5. Закріпіть гачок у задньому отворі.
6. Затягніть ремінь та зафіксуйте його в пряжці.

⚠ Небезпека

Коли в багажному відділенні перевозиться пошкоджене повнорозмірне колесо, під час руху автомобіля спинки задніх сидінь мають бути завжди піднятими та складеними.

Зберігання повнорозмірного пошкодженого колеса у призначеній для нього ніші: універсал та 4-дверний нотчбек

Автомобілі, обладнані повнорозмірним запасним колесом:

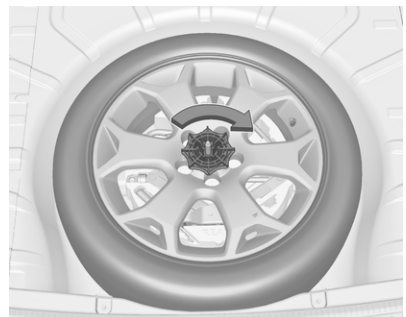

Пошкоджене повнорозмірне колесо слід зберігати у ніші для запасного колеса закріпленим за допомогою крильчастої гайки.

Кришку підлоги можна покласти на колесо, що виступає з паза.

Автомобілі, обладнані тимчасовим запасним колесом:

Повнорозмірне пошкоджене колесо потрібно закріплювати за допомогою крильчастої гайки в ніші для запасного колеса, замінивши болт із різьбою на подовжений болт, який зберігається в сумці для інструментів ⇨ 286. Порядок заміни болта:

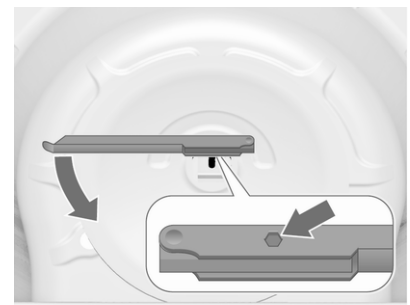

1. Установіть шестигранник колісного ключа та пересвідчіться в тому, що він впевнено розташувався в болту.

2. Повертайте колісний ключ проти годинникової стрілки, щоб відкрутити болт. Витягніть болт.
3. Візьміть подовжений болт у сумці для інструментів ⇨ 286 і закрутіть його вручну за допомогою шестигранника колісного ключа.
4. Зберігайте інструментальний ящик та пошкоджене колесо у ніші для запасного колеса, закрутивши крильчасту гайку на болті за годинниковою стрілкою.

Кришку підлоги можна покласти на колесо, що виступає з паза.

Перш ніж поставити тимчасове запасне колесо в нішу після відновлення чи ремонту пошкодженого колеса, подовжений болт потрібно замінити на короткий.

Повернення запасного колеса у нішу після заміни пошкодженого колеса

1. Відкрийте кришку підлоги, а потім відкрутіть і зніміть крильчасту гайку.

   Лише у 3-дверному хетчбеку: відкрийте кришку підлоги, витягніть відділення для речей, а потім відкрутіть крильчасту гайку і конус.

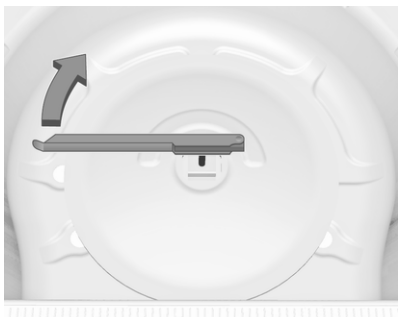

2. Лише універсал та 4-дверний нотчбек із тимчасовим запасним колесом: замініть подовжений болт коротким за допомогою шестигранної головки колісного ключа.
3. Складіть інструменти в інструментальний ящик або сумку для інструментів ⇨ 286.
4. Покладіть запасне колесо зовнішньою стороною догори у ніші для запасного колеса. Закріпіть його, знову повернувши крильчасту гайку вправо.

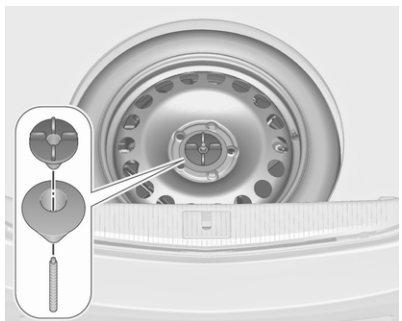

   Лише у 3-дверному хетчбеку: перш ніж знову повернути крильчасту гайку вправо,

розмістіть ексцентричний конус у ніші для запасного колеса.

5. Закрийте кришку на підлозі та вставте заднє відділення для речей (3-дверний).

⚠ Попередження

Якщо домкрат, колесо чи інше обладнання не закріплено в багажному відділенні, вони можуть стати причиною травм. У випадку різкого гальмування чи зіткнення незакріплене на місці обладнання може травмувати пасажирів.

Зберігайте домкрат й інструменти у відповідних відділеннях, надійно зафіксувавши їх на місці.

Пошкоджене колесо, покладене у багажне відділення, слід завжди фіксувати ременем.

Тимчасове запасне колесо

Обережно

Встановлення запасного колеса, яке за розміром є меншим від інших коліс, або у поєднанні із зимовими шинами може спричинити порушення керованості автомобіля. Замініть несправну шину якомога швидше.

Можна встановлювати лише одне тимчасове запасне колесо. Не перевищуйте швидкість 80 км/год. Повільно їдьте на поворотах. Забороняється використовувати запасне колесо протягом тривалого періоду.

Якщо ваш автомобіль отримає прокол колеса на задній вісі під час буксирування іншого автомобіля, встановіть тимчасове запасне колесо на передню вісь, а повнорозмірне колесо - на задню вісь.

Ланцюги для шин ⇨ 294.

Направляючі шини

Установіть направлені шини, оскільки вони обертаються в напрямку руху. Напрямок руху вказується символом (наприклад, стрілкою) на боковій частині.

Нижче наведено інформацію стосовно шин, встановлених проти напрямку обертання:

- Керованість може змінюватися. Оновіть або відремонтуйте несправну шину якомога швидше.
- На мокрій та вкритій снігом поверхні слід рухатися дуже обережно.

Запуск від зовнішнього джерела

Не запускайте двигун за допомогою швидкого зарядного пристрою.

Автомобіль з розрядженим акумулятором можна запустити від акумулятора іншого транспортного засобу за допомогою товстих дротів.

⚠ Попередження

Будьте надзвичайно обережними під час запуску двигуна через товсті дроти. Будь-яке відхилення від наведених інструкцій може призвести до травмування чи збитків, спричинених вибухом батареї, чи пошкодження електричних систем обох пристроїв.

⚠ Попередження

Уникайте контакту акумулятора зі шкірою, тканинами та пофарбованими поверхнями, а також не допускайте потрапляння рідини в очі. Рідина містить сірчану кислоту, яка може призвести до ураження чи травми, якщо вона потрапить в очі чи на шкіру.

- Бережіть акумулятор від дії вогню та іскор.
- Розряджений акумулятор при температурі 0 °C може замерзнути. Перед підключенням товстих дротів замерзлий акумулятор слід розморозити.
- Під час роботи з автомобільним акумулятором одягайте захисні окуляри та захисний одяг.
- Використовуйте допоміжний автомобільний акумулятор з ідентичним рівнем напруги (12 В). Його ємність (А-год) не повинна значною мірою відрізнятися від ємності розрядженого автомобільного акумулятора.
- Використовуйте товсті дроти з ізольованими клемами та поперечним перерізом мінімум 16 мм^2 (25 мм^2 для дизельних двигунів).
- Не відключайте розряджений акумулятор від автомобіля.
- Вимкніть усі непотрібні електроспоживачі.
- Під час запуску від зовнішнього джерела не нахиляйтеся над автомобільним акумулятором.
- Уникайте контактів клем одного дроту з клемами іншого.
- Під час запуску через товсті дроти автомобілі не повинні контактувати.

- Застосуйте стоянкове гальмо, перемістіть селектор в нейтральне положення, а селектор автоматичної трансмісії в положення **P**.
- Зніміть захисні ковпачки з позитивних виходів акумуляторів в обох автомобілях.

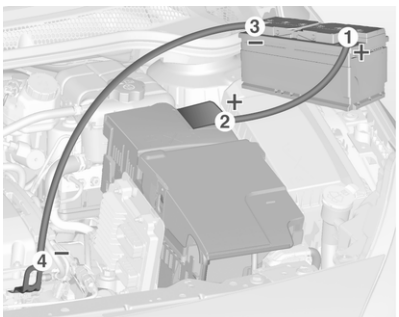

Порядок підключення дротів:

1. Підключіть червоний дріт до позитивного виходу допоміжного автомобільного акумулятора.
2. Підключіть інший кінець червоного дроту до позитивного виходу розрядженого автомобільного акумулятора.
3. Підключіть чорний дріт до негативного виходу допоміжного автомобільного акумулятора.
4. Підключіть інший кінець чорного дроту до точки заземлення автомобіля, зокрема, блока двигуна чи болта кріплення двигуна. Виконуйте підключення на максимально можливій відстані від розрядженого акумулятора - принаймні за 60 см від нього.

Спрямуйте дроти таким чином, щоб вони не могли потрапити на рухомі частини в моторному відсіку.

Щоб запустити двигун:

1. Запустіть двигун автомобіля, акумулятор якого ви використовуєте як додатковий.
2. Через 5 хвилин запустіть інший двигун. Спроби запуску повинні відбуватися не раніше, ніж через 15 секунд з інтервалом в 1 хвилину.
3. Залиште обидва двигуна працювати на холостому ході приблизно на 3 хвилини з підключеними дротами.
4. Увімкніть електроспоживачі (наприклад, фари, заднє вікно з підігрівом) автомобіля, який отримує енергію.
5. Повторіть у зворотному порядку вказану вище послідовність дій під час знімання дротів.

Буксирування

Буксирування автомобіля

Вставте викрутку в отвір у нижній частині кришки. Обережно опускайте викрутку вниз, щоб зняти кришку.

Буксирна провушина зберігається разом з інструментами для автомобіля ⇨ 286.

Вкрутіть буксирну провушину максимально далеко, доки вона не зупиниться в горизонтальному положенні.

Під'єднайте буксир або буксирну тягу до буксирної провушини.

Буксирна провушина повинна використовуватися лише для буксирування, а не для ремонту автомобіля.

Увімкніть систему запалювання, щоб розблокувати рульову колонку та забезпечити роботу стоп-сигналів, звукового сигналу та очисників лобового скла.

Трансмісія в нейтральному положенні.

Обережно
Рухайтесь повільно. Не їдьте поривчасто. Надмірна сила тяги може пошкодити автомобіль.

Якщо двигун не працює, для гальмування та керування потрібно значно більше сили.

Щоб запобігти потраплянню вихлопних газів з буксирувального автомобіля, увімкніть рециркуляцію повітря та зачиніть вікна.

Автомобілі з автоматичною трансмісією: Автомобілі мають буксируватися вперед зі швидкістю не більше 80 км/год і на відстань не більше 100 км. В іншому випадку або, якщо трансмісія несправна, потрібно підняти передню вісь.

Зверніться за допомогою до майстерні.

Після буксирування відкрутіть буксирну провушину.

Вставте кришку зверху та зафіксуйте її на місці.

Буксирування іншого автомобіля

Вставте викрутку в отвір у нижньому вигині кришки. Обережно опускайте викрутку вниз, щоб зняти кришку.

Буксирна провушина зберігається разом з інструментами для автомобіля ⇨ 286.

Вкрутіть буксирну провушину максимально далеко, доки вона не зупиниться в горизонтальному положенні.

Не використовуйте отвір для кріплення ззаду під автомобілем як буксирну провушину.

Під'єднайте буксирувальний трос або буксирну тягу до буксирної провушини.

Буксирна провушина повинна використовуватися лише для буксирування, а не для ремонту автомобіля.

Обережно

Рухайтесь повільно. Не їдьте поривчасто. Надмірна сила тяги може пошкодити автомобіль.

Після буксирування відкрутіть буксирну провушину.

Вставте кришку зверху та зафіксуйте її на місці.

Догляд за зовнішнім виглядом

Догляд за зовнішніми частинами

Замки

Замки змащуються на заводі з використанням високоякісного мастила для замків. Використовуйте речовину для видалення льоду лише в разі нагальної потреби, оскільки вона це сприяє видаленню змазки та негативно впливає на функцію блокування. Після використання розморожуючої речовини потрібно звернутися на СТО для повторного змащення замків.

Миття

Лакофарбове покриття вашого автомобіля зазнає дії чинників навколишнього середовища. Регулярно мийте автомобіль та натирайте його воском. Під час використання автоматичних автомийок, виберіть програму, яка включає в себе натирання воском.

Пташиний послід, мертві комахи, смола, пилок тощо слід усунути відразу, оскільки шкідливі речовини, які входять до їх складу, можуть спричинити пошкодження фарби.

Якщо ви користуєтесь послугами автомийки, дотримуйтесь інструкцій виробника щодо миття автомобіля. Очисники лобового та заднього скла мають бути вимкнені. Зніміть антену та зовнішні аксесуари, зокрема, багажник тощо.

Якщо ви миєте автомобіль вручну, переконайтеся, що внутрішній бік колісних арок також ретельно змочено.

Мийте краї та згини на відчинених дверцятах і капоті, а також зони, які вони закривають.

Обережно

Завжди використовуйте миючий засіб з кислотністю pH від 4 до 9.

Не використовуйте миючі засоби на гарячих поверхнях.

Змастіть у майстерні дверні петлі всіх дверцят.

Забороняється мити моторний відсік водою або паром під високим тиском.

Для моделей з логотипом автомобіля на натискній панелі: під час миття миючим апаратом високого тиску пересвідчіться в тому, що мінімальна відстань сопла апарата становить 30 см, щоб запобігти випадковому відмиканню.

Змочіть ганчірку зі шкіри та протріть нею автомобіль. Періодично змочуйте шкіру. Використовуйте окремі шматки шкіри для фарбованих і скляних поверхонь: залишки воску на вікнах погіршать видимість.

Забороняється використовувати тверді предмети для усунення плям від смоли. Використовуйте спрей для видалення смоли з пофарбованих поверхонь.

Зовнішнє освітлення

Щитки фар та інших приборів освітлення виготовлені з пластика. Забороняється використовувати абразиви чи каустичні речовини, не користуйтеся шкребком і не чистіть без води.

Полірування та воскування

Регулярно натирайте автомобіль воском (найпізніше, коли вода перестане капати). У протилежному випадку фарба пересохне.

Полірування є потрібним лише, якщо фарба стала тьмяною або якщо на неї начіплялися тверді відкладення.

Поліроль для фарби із силіконом утворює захисну плівку, після чого воскування виконувати непотрібно.

Пластикові деталі кузова не потрібно обробляти ні воском, ані полірувальними речовинами.

Щітки склоочисників вікон і лобового скла

Використовуйте м'яку тканину чи шкіру верблюда разом із очисником вікон і інсектицидом.

Внутрішній бік заднього вікна слід протирати паралельно нагрівальному елементу, щоб запобігти його пошкодженню.

Для механічного усунення льоду використовуйте шкребок загостреної форми. Щільно притискайте шкребок до скла, щоб між ним і склом не залишився бруд.

Витирайте щітки очисників м'якою тканиною та засобом чищення вікон.

Люк

Забороняється використовувати сольвенти чи абразивні речовини, пальне, шкідливі засоби (наприклад, засіб для очищення фарби, розчини з вмістом ацетону і т.п.), кислотні чи високолужні засоби чи абразивні серветки. Забороняється використовувати віск або інші полірувальні речовини для очищення люка.

Скляна панель

Забороняється використовувати сольвенти чи абразивні речовини, пальне, шкідливі засоби (наприклад, засіб для очищення фарби, розчини з вмістом ацетону і т.п.), кислотні чи високолужні засоби чи абразивні серветки. Забороняється використовувати віск або інші полірувальні речовини для очищення скляної панелі.

Колеса та шини

Забороняється очисники під високим тиском.

Помийте ободи очисником для коліс з нейтральним рівнем pH.

Як правило ободи коліс пофарбовані, а догляд за ними потрібно здійснювати таким же чином, як і за кузовом.

Пошкодження фарби

Усуньте найменше пошкодження фарби за допомогою олівця для підфарбовування до того, як утвориться іржа. У випадку більш крупних пошкоджень або утворення іржі потрібно звертатися до майстерні.

Днище

Деякі зони днища автомобіля мають покриття ПВХ у той час, як інші критичні місця мають надійне захисне покриття з воску.

Після миття днища перевірте його та за потреби покрийте воском.

Бітум/гумові матеріали можуть пошкодити покриття ПВХ. За потреби в ремонті днища зверніться до майстерні.

Перед і після зими мийте днище та перевіряйте захисне воскове покриття.

Система скрапленого газу

⚠ Небезпека

Скраплений газ важчий за повітря і може збиратися у западинах.

Проводьте роботу, пов'язану з днищем кузова в гаражних ямах з обережністю.

Для фарбування та при використанні сушильної камери при температурі понад 60 °C ємність для скрапленого газу слід демонтувати.

Не проводьте жодних модифікацій в системі для скрапленого газу.

Буксирувальне обладнання

Забороняється мити причіпний пристрій водою під високим тиском.

Задня система кріплення

Мийте зовнішній задній навісний багажник за допомогою промивки чи мийки високого тиску, щонайменше, один раз на рік.

Періодично користуйтеся заднім багажником, якщо ви не користуєтесь ним регулярно, особливо взимку.

Заслінка повітропроводу

Очищуйте систему заслінок на передньому бампері для підтримки належної її роботи.

Догляд за салоном

Салон і внутрішня обшивка

Лише чистіть салон автомобіля, в тому числі панель приладів і обшивку сухою тканиною або пилососом.

Протріть шкіряну оббивку м'якою тканиною, змоченою у чистій воді. При сильному забрудненні скористайтеся засобами догляду за шкірою.

Панель приладів і пристрої індикації слід чистити лише м'якою вологою тканиною. В разі необхідності можна використовувати слабкий мильний розчин.

Чистіть обшивку пилососом і щіткою. Видаляйте плями пилососом для обшивки.

Колір тканини одежі може линяти. Це може призвести до видимих плям, особливо на світлій оббивці. Плями та зміни кольору, які можна усунути, необхідно очистити якомога швидше.

Чистіть паски безпеки теплою водою чи пилососом.

Обережно

Закрийте застібки Velcro, оскільки відкриті застібки Velcro можуть пошкодити обшивку сидінь.

Таким самим чином можуть пошкодити обшивку предмети із загостреними краями, наприклад застібки "блискавки", ремені чи залізні заклепки на джинсах.

Пластикові та гумові частини

Пластикові та гумові частини можна чистити тим же пилососом, що використовувався для чищення кузова. Використовуйте пилосос для салона за потреби. Не використовуйте будь-який інший агент. Уникайте використання сольвентів, а особливо бензину. Забороняється очисники під високим тиском.

Ремонт і технічне обслуговування

Загальна інформація **316**
Інформація про обслуговування 316
Рекомендовані рідини, мастила та частини **317**
Рекомендовані рідини та мастила 317

Загальна інформація

Інформація про обслуговування

Для забезпечення економної та безпечної експлуатації автомобіля та збереження його вартості життєво важливо, щоб всі роботи з технічного обслуговування виконувалися з правильними інтервалами, як вказано в документації.

Детальний та оновлюваний графік проведення обслуговування вашого автомобіля можна отримати в майстерні.

Дисплей обслуговування ⇨ 119.

Європейські інтервали обслуговування

Обслуговування автомобіля слід проводити через кожні 30 000 км або через 1 рік залежно від того, що відбудеться раніше (якщо інше не зазначено на дисплеї обслуговування).

Європейський графік інтервалів техобслуговування є дійсним для таких країн:

Андорра, Австрія, Бельгія, Боснія і Герцеговина, Болгарія, Хорватія, Кіпр, Чеська Республіка, Данія, Естонія, Фінляндія, Франція, Німеччина, Греція, Гренландія, Угорщина, Ісландія, Ірландія, Італія, Латвія, Литва, Люксембург, Македонія, Мальта, Чорногорія, Нідерланди, Норвегія, Польща, Португалія, Румунія, Сербія, Словаччина, Словенія, Іспанія, Швеція, Швейцарія, Сполучене Королівство.

Дисплей обслуговування ⇨ 119.

Міжнародні інтервали обслуговування

Обслуговування автомобіля слід проводити через кожні 15 000 км або через 1 рік залежно від того, що відбудеться раніше (якщо інше не зазначено на дисплеї обслуговування).

Міжнародний графік обслуговування є дійсним для країн, які не перелічені в європейському графіку обслуговування.

Дисплей обслуговування ⇨ 119.

Підтвердження

Підтвердження обслуговування записується в гарантійний талон. Дата та пробіг доповнюються штампом і підписом майстерні, яка провела техобслуговування.

Переконайтеся, що гарантійний талон заповнений правильно, оскільки постійне підтвердження обслуговування є важливим, якщо виникають будь-які гарантійні чи добровільні скарги, і також є перевагою під час продажу автомобіля.

Інтервал обслуговування з терміном придатності моторного мастила, що залишився

Інтервал обслуговування залежить від кількох факторів використання автомобіля.

Інформація про необхідність заміни моторного мастила відображається на дисплеї обслуговування.

Дисплей обслуговування ⇨ 119.

Рекомендовані рідини, мастила та частини

Рекомендовані рідини та мастила

Використовуйте тільки продукцію, що відповідає рекомендованим характеристикам. Пошкодження, які виникли через використання продуктів, які не відповідають цим характеристикам, не будуть покриватися умовами гарантії.

⚠ Попередження

Робочі матеріали є небезпечними та можуть бути отруйними. Поводьтеся обережно. Зверніть увагу на надану інформацію на контейнерах.

Моторне мастило

Характерними ознаками кожної марки моторного мастила є його якість і в’язкість. Під час вибору моторного мастила якість є більш важливою, ніж в'язкість. Висока

якість моторного мастила забезпечує чистоту двигуна, захищає деталі від зношування та контролює старіння мастила, а ступінь в’язкості дозволяє визначити його густоту відповідно до діапазону температур.

Dexos є останнім словом у якості моторних масел та забезпечує оптимальний захист для бензинових та дизельних двигунів. Якщо застосувати його неможливо, необхідно використовувати моторні мастила інших рівнів якості, зазначених у списку. Рекомендації для бензинових двигунів також дійсні для двигунів, що працюють на стислому природному газі (CNG), скрапленому нафтовому газі (LPG) та етанолі (E85).

Оберіть відповідне моторне мастило згідно з його якістю та мінімальною зовнішньою температурою ⇨ 322.

Доливка моторного мастила

Моторні мастила різних виробників і торгових марок можна змішувати, якщо вони відповідають вимогам щодо якості та в’язкості моторного мастила.

Забороняється використовувати моторне мастило лише класу ACEA A1/B1 або лише A5/B5, оскільки це може спричинити серйозне пошкодження двигуна за певних умов експлуатації.

Оберіть відповідне моторне мастило згідно з його якістю та мінімальною зовнішньою температурою ⇨ 322.

Додаткові присадки для моторного мастила

Використання присадок для моторного мастила може призвести до пошкодження, а також скасування гарантії.

Ступені в’язкості моторного мастила

Ступінь в’язкості SAE дозволяє визначити густоту моторного мастила.

Універсальне мастило позначається двома цифрами, наприклад, SAE 5W-30. Перша цифра, після якої йде літера W, позначає в'язкість при низьких температурах, а друга цифра - в'язкість при високих температурах.

Оберіть мастило з відповідним ступенем в’язкості залежно від мінімальної температури навколишнього середовища ⇨ 322.

Усі рекомендовані класи в'язкості підходять для високих температур.

Охолоджуюча рідина та антифриз

Використовуйте тільки охолоджувальну рідину-антифриз тривалого використання на основі органічних кислот, схвалену для цього автомобіля. Зверніться до майстерні.

Система заповнена на заводі охолоджувальною рідиною, що має чудові антикорозійні властивості та захист від замерзання, приблизно, до температури -28 °C. У північних

країнах з дуже низькими температурами заводська охолоджувальна рідина забезпечує захист від замерзання, приблизно, до -37 °C. Цю концентрацію необхідно підтримувати протягом усього року. Присадки для охолоджуючої рідини, призначені для забезпечення додаткового захисту від корозії чи запобігання найменшому протіканню, можуть викликати несправності в роботі системи. Виробник не несе відповідальності за наслідки використання присадок для охолоджуючої рідини.

Рідина для системи гальм і зчеплення

Із часом гальмівна рідина поглинає вологу, яка може знизити ефективність гальмування. Гальмівну рідину потрібно замінювати через вказаний інтервал.

Технічні характеристики

Інформація про автомобіль **320**
Ідентифікаційний номер автомобіля 320
Маркувальна табличка 320
Позначення двигуна 321
Дані про автомобіль **322**
Рекомендовані рідини та мастила 322
Дані про двигун 325
Ходові характеристики 328
Маса автомобіля 332
Габаритні розміри автомобіля 336
Властивості 337
Тиск у шинах 338

Інформація про автомобіль

Ідентифікаційний номер автомобіля

Ідентифікаційний номер автомобіля видно через вітрове скло.

Маркувальна табличка

Маркувальна табличка розташована на передній лівій дверній рамі.

Інформація на маркувальній табличці:

1 : Виробник
2 : Номер схвалення типу
3 : Ідентифікаційний номер автомобіля
4 : Допустима повна маса автомобіля у кг
5 : Допустима повна маса автомобіля з причепом у кг
6 : Максимально допустиме навантаження на передню вісь у кг
7 : Максимально допустиме навантаження на задню вісь у кг
8 : Дані стосовно автомобіля чи країни

Загальне навантаження на передню і задню вісі не повинно перевищувати допустиму загальну вагу автомобіля. Наприклад, якщо на передню вісь навантаження є максимально допустимим, то навантаження на задню вісь може дорівнювати лише загальній масі автомобіля мінус навантаження на передню вісь.

Технічні характеристики визначаються відповідно до стандартів ЄС. Ми залишаємо за собою право вносити зміни. Специфікації в документації до автомобіля завжди є пріоритетнішими специфікацій, наведених у цьому посібнику.

Позначення двигуна

В таблицях технічних характеристик двигунів наведено їхні ідентифікаційні коди. Дані про двигун ⇨ 325.

Для визначення типу певного двигуна див. дані про його потужність в Сертифікаті відповідності вимогам стандартів ЄС, який додається до автомобіля, а також в інших документах для державної реєстрації.

Дані про автомобіль

Рекомендовані рідини та мастила

Європейський графік обслуговування

Необхідна якість моторного мастила

	Усі європейські країни (окрім Бєларусі, Молдови, Росії та Туреччини)		Тільки Ізраїль	
Якість моторного мастила	Бензинові двигуни (включаючи CNG, LPG, E85)	Дизельні двигуни	Бензинові двигуни (включаючи CNG, LPG, E85)	Дизельні двигуни
dexos 1	–	–	✓	–
dexos 2	✓	✓	–	✓

Якщо якість dexos недоступна, ви можете використовувати максимум до 1 літра моторного мастила якості ACEA C3 один раз між кожною заміною мастила.

Ступені в'язкості моторного мастила

	Усі європейські країни та Ізраїль (окрім Бєларусі, Молдови, Росії та Туреччини)
Навколишня температура	Бензинові й дизельні двигуни
до -25 °C	SAE 5W-30 або SAE 5W-40
нижче -25 °C	SAE 0W-30 або SAE 0W-40

Міжнародний графік обслуговування

Необхідна якість моторного мастила

	Усі країни за межами Європи окрім Ізраїлю		Лише Бєларусь, Молдова, Росія та Туреччина	
Якість моторного мастила	Бензинові двигуни (включаючи CNG, LPG, E85)	Дизельні двигуни	Бензинові двигуни (включаючи CNG, LPG, E85)	Дизельні двигуни
dexos 1	✓	–	–	–
dexos 2	–	✓	✓	✓

Якщо якість dexos недоступна, ви можете використовувати мастила наведених нижче типів:

	Усі країни за межами Європи окрім Ізраїлю		Лише Бєларусь, Молдова, Росія та Туреччина	
Якість моторного мастила	Бензинові двигуни (включаючи CNG, LPG, E85)	Дизельні двигуни	Бензинові двигуни (включаючи CNG, LPG, E85)	Дизельні двигуни
GM-LL-A-025	✓	–	✓	–
GM-LL-B-025	–	✓	–	✓

	Усі країни за межами Європи окрім Ізраїлю		Лише Бєларусь, Молдова, Росія та Туреччина	
Якість моторного мастила	Бензинові двигуни (включаючи CNG, LPG, E85)	Дизельні двигуни	Бензинові двигуни (включаючи CNG, LPG, E85)	Дизельні двигуни
ACEA A3/B3	✓	–	✓	–
ACEA A3/B4	✓	✓	✓	✓
ACEA C3	✓	✓	✓	✓
API SM	✓	–	✓	–
Збереження ресурсу API SN	✓	–	✓	–

Ступені в’язкості моторного мастила

	Усі країни за межами Європи (окрім Ізраїлю), включно з Бєларуссю, Молдовою, Росією та Туреччиною
Навколишня температура	Бензинові й дизельні двигуни
до -25 °C	SAE 5W-30 або SAE 5W-40
нижче -25 °C	SAE 0W-30 або SAE 0W-40
до -20 °C	SAE 10W-30[1)] або SAE 10W-40[1)]

[1)] Дозволяється, але рекомендується використання SAE 5W-30 чи SAE 5W-40 якості dexos.

Дані про двигун

Торгові позначення Код ідентифікації двигуна	1.4 A14XEL	1.4 A14XER	1.4 A14NEL	1.4 A14NET LPG	1.6 A16XER	1.6 A16LET	1.6 A16XHT
Кількість циліндрів	4	4	4	4	4	4	4
Робочий об'єм [см^3]	1398	1398	1364	1364	1598	1598	1598
Потужність двигуна [кВт]	64	74	88	103	85	132	125
при об/хв	6000	6000	4200-6000	4900-6000	6000	5500	6000
Обертальний момент [Нм]	130	130	200	200	155	230	260
при об/хв	4000	4000	1850-4200	1850-4900	4000	2200	1650-3200
Тип пального	Бензин	Бензин	Бензин	Бензин/LPG	Бензин	Бензин	Бензин
Октанове число RON							
рекомендується	95	95	95	95	95	95	98
можливий	98	98	98	98	98	98	95
можливий	91	91	91	91	91	91	91
Газ	–	–	–	LPG	–	–	–
Витрата моторного мастила [л/1000 км][2)]	0,6	0,6	0,6	0,6	0,6	0,6	0,6

2) Максимальне значення.

Торгові позначення	1.6	1.8	2.0 OPC	1.3	1.6	1.7	1.7
Код ідентифікації двигуна	A16SHT	A18XER	A20NFT	A13DTE	B16DTH	A17DTN	A17DTC
Кількість циліндрів	4	4	4	4	4	4	4
Робочий об'єм [см^3]	1598	1796	1998	1248	1598	1686	1686
Потужність двигуна [кВт]	147	103	206	70	100	74	81
при об/хв	5500	6300	5300	4000	3500-4000	4000	4000
Обертальний момент [Нм]	280	175	400	190	320	260	280
при об/хв	1650-3500	3800	2400-4800	1750-3250	2000	1750-2500	1750-2500
Тип пального	Бензин	Бензин	Бензин	Дизель	Дизель	Дизель	Дизель
Октанове число RON							
рекомендується	98	95	98				
можливий	95	98	95				
можливий	91	91	91				
Витрата моторного мастила [л/1000 км][3)]	0,6	0,6	0,6	0,6	0,6	0,6	0,6

3) Максимальне значення.

Торгові позначення Код ідентифікації двигуна	1.7 A17DTE	1.7 A17DTF	1.7 A17DTS	2.0 Turbo A20DTH	2.0 Turbo A20DTR
Кількість циліндрів	4	4	4	4	4
Робочий об'єм [см^3]	1686	1686	1686	1956	1956
Потужність двигуна [кВт]	81	96	96	121	143
при об/хв	4000	4000	4000	4000	4000
Обертальний момент [Нм]	280	300	300	350	400
при об/хв	1750-2500	2000-2500	2000-2500	1750-2500	1750-2500
Тип пального	Дизель	Дизель	Дизель	Дизель	Дизель
Витрата моторного мастила [л/1000 км][2)]	0,6	0,6	0,6	0,6	0,6

2) Максимальне значення.

Ходові характеристики

3-дверний хетчбек

Двигун	A14XER	A14NEL	A14NET	A16LET	A16XHT	A16SHT
Максимальна швидкість[4] [км/год]						
Механічна трансмісія	178[5]	192	201	220	219	230
Автоматична трансмісія	–	–	200	–	210	–

4) Указана максимальна швидкість досягається зі спорядженою масою (без водія) плюс 200 кг корисного вантажу. Додаткове обладнання може зменшити вказану максимальну швидкість автомобіля.
5) 4-а передача.

Двигун	A18XER	A20NFT	A17DTE	A17DTC	A17DTF
Максимальна швидкість[4] [км/год]					
Механічна трансмісія	200	250	183	182	197
Автоматична трансмісія	–	–	–	–	–

4) Указана максимальна швидкість досягається зі спорядженою масою (без водія) плюс 200 кг корисного вантажу. Додаткове обладнання може зменшити вказану максимальну швидкість автомобіля.

Двигун	A17DTS	A20DTH	A20DTR
Максимальна швидкість[4] [км/год]			
Механічна трансмісія	196	210	225
Автоматична трансмісія	–	207	–

4) Указана максимальна швидкість досягається зі спорядженою масою (без водія) плюс 200 кг корисного вантажу. Додаткове обладнання може зменшити вказану максимальну швидкість автомобіля.

5-дверний хетчбек

Двигун	A14XEL	A14XER	A14NEL	A14NET	A16LET	A16XER
Максимальна швидкість[4] [км/год]						
Механічна трансмісія	168[5]	178[5]	192	202	221	188
Автоматична трансмісія	–	–	–	200	211	182

4) Указана максимальна швидкість досягається зі спорядженою масою (без водія) плюс 200 кг корисного вантажу. Додаткове обладнання може зменшити вказану максимальну швидкість автомобіля.
5) 4-а передача.

Двигун	A16XHT	A13DTE	B16DTH	A17DTE	A17DTC	A17DTF
Максимальна швидкість[4] [км/год]						
Механічна трансмісія	220	175	200	188	186	201
Автоматична трансмісія	212	–	–	–	–	–

4) Указана максимальна швидкість досягається зі спорядженою масою (без водія) плюс 200 кг корисного вантажу. Додаткове обладнання може зменшити вказану максимальну швидкість автомобіля.

Двигун	A17DTS	A20DTH	A20DTR
Максимальна швидкість[4] [км/год]			
Механічна трансмісія	198	215	226
Автоматична трансмісія	–	209	–

4) Указана максимальна швидкість досягається зі спорядженою масою (без водія) плюс 200 кг корисного вантажу. Додаткове обладнання може зменшити вказану максимальну швидкість автомобіля.

4-дверний нотчбек

Двигун	A14XER	A14NET	A16LET	A16XER	A16XHT
Максимальна швидкість[4] [км/год]					
Механічна трансмісія	183[5]	207	223	193	222
Автоматична трансмісія	–	205	213	185	215

4) Указана максимальна швидкість досягається зі спорядженою масою (без водія) плюс 200 кг корисного вантажу. Додаткове обладнання може зменшити вказану максимальну швидкість автомобіля.
5) 4-а передача.

Двигун	A13DTE	B16DTH	A17DTE	A17DTC	A17DTF
Максимальна швидкість[4] [км/год]					
Механічна трансмісія	180	205	191	188	206
Автоматична трансмісія	–	–	–	–	–

4) Указана максимальна швидкість досягається зі спорядженою масою (без водія) плюс 200 кг корисного вантажу. Додаткове обладнання може зменшити вказану максимальну швидкість автомобіля.

Двигун	A17DTS	A20DTH
Максимальна швидкість[4] [км/год]		
Механічна трансмісія	203	215
Автоматична трансмісія	–	209

4) Указана максимальна швидкість досягається зі спорядженою масою (без водія) плюс 200 кг корисного вантажу. Додаткове обладнання може зменшити вказану максимальну швидкість автомобіля.

Універсал

Двигун	A14XER	A14NEL	A14NET	A16LET	A16XER	A16XHT
Максимальна швидкість [км/год][4)]						
Механічна трансмісія	175	190	200	220	185	220
Автоматична трансмісія	–	–	198	210	180	211

4) Указана максимальна швидкість досягається зі спорядженою масою (без водія) плюс 200 кг корисного вантажу. Додаткове обладнання може зменшити вказану максимальну швидкість автомобіля.

Двигун	A13DTE	B16DTH	A17DTN	A17DTE	A17DTF
Максимальна швидкість[4)] [км/год]					
Механічна трансмісія	174	200	182	186	198
Автоматична трансмісія	–	–	–	–	–

4) Указана максимальна швидкість досягається зі спорядженою масою (без водія) плюс 200 кг корисного вантажу. Додаткове обладнання може зменшити вказану максимальну швидкість автомобіля.

Двигун	A17DTC	A17DTS	A20DTH	A20DTR
Максимальна швидкість[4)] [км/год]				
Механічна трансмісія	184	195	212	224
Автоматична трансмісія	–	–	207	–

4) Указана максимальна швидкість досягається зі спорядженою масою (без водія) плюс 200 кг корисного вантажу. Додаткове обладнання може зменшити вказану максимальну швидкість автомобіля.

Маса автомобіля

Споряджена маса, базова модель без додаткового обладнання

3-дверний хетчбек	Двигун	Механічна трансмісія	Автоматична трансмісія
з кондиціонером	A14XER	1393	–
[кг]	A14NEL	1437	–
	A14NET	1437	1471
	A16LET	1471	–
	A16XHT	1503	1503
	A16SHT	1503	–
	A18XER	1437	–
	A20NFT	1550	–
	A17DTE	1503	–
	A17DTS	1503	–
з кондиціонером	A17DTC	1503	–
[кг]	A17DTF	1503	–
	A20DTH	1550	1571
	A20DTR	1571	–

Споряджена маса, базова модель без додаткового обладнання

5-дверний хетчбек	Двигун	Механічна трансмісія	Автоматична трансмісія
без/із кондиціонером	A14XEL	1373/1388	–
[кг]	A14XER	1373/1388	–
	A14NEL	1393/1408	–
	A14NET	1393/1408	–/1453
	A14NET LPG	1503/1518	–
	A16LET	–/1490	–/1503
	A16XER	1393/1408	–/1443
	A16XHT	–/1503	–/1503
	A13DTE	1393/1408	–
без/із кондиціонером	B16DTH	–/1503	–
[кг]	A17DTC	1503/1518	–
	A17DTE	1503/1518	–
	A17DTF	1503/1518	–
	A17DTS	1503/1518	–
	A20DTH	1503/1518	–/1590
	A20DTR	1571	–

Споряджена маса, базова модель без додаткового обладнання

4-дверний нотчбек	Двигун	Механічна трансмісія	Автоматична трансмісія
без/із кондиціонером	A14XER	1393/1405	–
[кг]	A14NET	1437/1449	1483
	A16LET	–/1471	1503
	A16XER	1393/1405	1449
	A16XHT	–/1503	1503
	A13DTE	1471/1483	–
	B16DTH	–/1503	–
	A17DTE	1503/1515	–
	A17DTC	1503/1515	–
без/із кондиціонером	A17DTF	1503/1515	–
[кг]	A17DTS	1503/1515	–

Споряджена маса, базова модель без додаткового обладнання

Універсал	Двигун	Механічна трансмісія	Автоматична трансмісія
без/із кондиціонером	A14XER	1393/1408	–
[кг]	A14NEL	1437/1452	–
	A14NET	1437/1452	–/1503
	A14NET LPG	1503/1518	–
	A16LET	–/1503	–/1550
	A16XER	1437/1452	–/1503
	A16XHT	–/1550	–/1571
	A13DTE	1471/1486	–
	B16DTH	1503/1518	–
	A17DTE	1550/1565	–
	A17DTN	1550/1565	–
	A17DTF	1550/1565	–
без/із кондиціонером	A17DTC	1550/1565	–
[кг]	A17DTS	1550/1565	–
	A20DTH	1550/1565	–/1613
	A20DTR	–/1613	–

Додаткове обладнання та аксесуари збільшують споряджену масу.

Інформація про завантаження ⇨ 105.

Габаритні розміри автомобіля

	3-дверний хетчбек	5-дверний хетчбек	4-дверний нотчбек	Універсал
Довжина [мм]	4466	4419	4658	4698
Ширина без зовнішніх дзеркал [мм]	1840	1814	1814	1814
Ширина із двома зовнішніми дзеркалами [мм]	2020	2013	2013	2013
Висота (без антени) [мм]	1482	1510	1500	1535
Довжина полика багажного відділення [мм]	855	836	1084	1069
Довжина багажного відділення зі складеним рядом задніх сидінь [мм]	1617	1549	1778	1835
Ширина багажного відділення [мм]	980	1027	976	1026
Висота багажного відділення [мм]	512	554	546	721
Колісна база [мм]	2695	2685	2685	2685
Діаметр повороту [м]	11,4	11,5	11,5	11,5

Властивості

Моторне мастило

Двигун	A14XEL, A14XER	A14NEL, A14NET	A16LET, A16XER	A16XHT	A18XER	A20NFT
включаючи фільтр [л]	4,0	4,0	4,5	5,5	4,5	6,0
між MIN і MAX [л]	1,0	1,0	1,0	1,0	1,0	1,0

Двигун	A13DTE ecoFlex	B16DTH	A17DTE, A17DTC	A17DTF, A17DTS	A20DTH, A20DTR
включаючи фільтр [л]	3,5		5,4	5,4	4,5
між MIN і MAX [л]	1,0		1,0	1,0	1,0

Паливний бак

Бензин/дизельне пальне, заправний об'єм [л]	56[6)]
Скраплений газ, заправний об'єм [л]	34[7)]

6) Знижений заправний об'єм дизельного двигуна A13 DTE із системою зупинки-запуску: 46 л.
7) Універсал: 33 л.

Тиск у шинах

Тиск у шинах залежить модифікації моделі. Дані про моделі автомобілів наведені в таблиці в такому порядку:

- 3-дверний хетчбек
- 5-дверний хетчбек, 4-дверний нотчбек, універсал

Щоб знайти дані про норми тиску в шинах для певної моделі див. заголовок таблиці.

3-дверний хетчбек		Comfort до 3 пасажирів		ECO до 3 пасажирів		Із повним навантаженням	
Двигун	Шини	передні [кПа/бар] ([фунт/кв.дюйм])	задні [кПа/бар] ([фунт/кв.дюйм])	передні [кПа/бар] ([фунт/кв.дюйм])	задні [кПа/бар] ([фунт/кв.дюйм])	передні [кПа/бар] ([фунт/кв.дюйм])	задні [кПа/бар] ([фунт/кв.дюйм])
A14XER, A18XER	225/55 R17, 235/45 R19, 235/50 R18, 235/55 R17, 245/45 R18	210/2,1 (30)	210/2,1 (30)	250/2,5 (36)	250/2,5 (36)	220/2,2 (32)	260/2,6 (38)
A14NEL, A14NET	225/55 R17, 235/45 R19, 235/50 R18, 235/55 R17, 245/40 R20, 245/45 R18	210/2,1 (30)	210/2,1 (30)	270/2,7 (39)	270/2,7 (39)	220/2,2 (32)	270/2,7 (39)

3-дверний хетчбек		Comfort до 3 пасажирів		ECO до 3 пасажирів		Із повним навантаженням	
Двигун	Шини	передні [кПа/бар] ([фунт/кв.дюйм])	задні [кПа/бар] ([фунт/кв.дюйм])	передні [кПа/бар] ([фунт/кв.дюйм])	задні [кПа/бар] ([фунт/кв.дюйм])	передні [кПа/бар] ([фунт/кв.дюйм])	задні [кПа/бар] ([фунт/кв.дюйм])
A16LET	225/55 R17, 235/45 R19, 235/50 R18, 235/55 R17, 245/40 R20, 245/45 R18	210/2,1 (30)	210/2,1 (30)	250/2,5 (36)	250/2,5 (36)	220/2,2 (32)	260/2,6 (38)
A17DTE	225/55 R17, 245/45 R18	210/2,1 (30)	210/2,1 (30)	250/2,5 (36)	250/2,5 (36)	220/2,2 (32)	260/2,6 (38)
A17DTF, A17DTS, A17DTC	225/55 R17, 235/45 R19, 235/50 R18, 235/55 R17, 245/40 R20, 245/45 R18	210/2,1 (30)	210/2,1 (30)	260/2,6 (38)	260/2,6 (38)	220/2,2 (32)	260/2,6 (38)

3-дверний хетчбек		Comfort до 3 пасажирів		ECO до 3 пасажирів		Із повним навантаженням	
Двигун	Шини	передні [кПа/бар] ([фунт/кв.дюйм])	задні [кПа/бар] ([фунт/кв.дюйм])	передні [кПа/бар] ([фунт/кв.дюйм])	задні [кПа/бар] ([фунт/кв.дюйм])	передні [кПа/бар] ([фунт/кв.дюйм])	задні [кПа/бар] ([фунт/кв.дюйм])
A16XHT, A16SHT, A20DTH, A20DTR	225/55 R17, 235/45 R19, 235/50 R18, 235/55 R17, 245/40 R20, 245/45 R18	230/2,3 (33)	230/2,3 (33)	270/2,7 (39)	270/2,7 (39)	240/2,4 (35)	280/2,8 (41)
A20NFT	235/45 R18, 245/40 R19,	240/2,4 (35)	240/2,4 (35)	–	–	260/2,6 (38)	300/3,0 (43)
	245/35 R20	270/2,7 (39)	250/2,5 (36)	–	–	280/2,8 (41)	310/3,1 (44)
Усі	Тимчасове запасне колесо	420/4,2 (61)	420/4,2 (61)	–	–	420/4,2 (61)	420/4,2 (61)

5-дверний хетчбек, 4-дверний нотчбек, універсал		Comfort до 3 пасажирів		ECO до 3 пасажирів		Із повним навантаженням	
Двигун	Шини	передні [кПа/бар] ([фунт/кв.дюйм])	задні [кПа/бар] ([фунт/кв.дюйм])	передні [кПа/бар] ([фунт/кв.дюйм])	задні [кПа/бар] ([фунт/кв.дюйм])	передні [кПа/бар] ([фунт/кв.дюйм])	задні [кПа/бар] ([фунт/кв.дюйм])
A14XER, A14XEL	205/55 R16, 205/60 R16, 215/50 R17, 215/60R16, 225/45 R17	220/2,2 (32)	220/2,2 (32)	270/2,7 (39)	270/2,7 (39)	230/2,3 (33)	270/2,7 (39)
A14NET, A14NET LPG, A14NEL, A16XER	205/55 R16, 205/60 R16, 215/50 R17, 215/60R16, 225/45 R17, 225/45 R18, 235/40 R19	220/2,2 (32)	220/2,2 (32)	270/2,7 (39)	270/2,7 (39)	230/2,3 (33)	270/2,7 (39)

5-дверний хетчбек, 4-дверний нотчбек, універсал		Comfort до 3 пасажирів		ECO до 3 пасажирів		Із повним навантаженням	
Двигун	Шини	передні [кПа/бар] ([фунт/кв.дюйм])	задні [кПа/бар] ([фунт/кв.дюйм])	передні [кПа/бар] ([фунт/кв.дюйм])	задні [кПа/бар] ([фунт/кв.дюйм])	передні [кПа/бар] ([фунт/кв.дюйм])	задні [кПа/бар] ([фунт/кв.дюйм])
A16LET	205/65 R16, 215/60 R16, 215/50 R17 225/50 R17, 235/45 R18	230/2,3 (33)	230/2,3 (33)	270/2,7 (39)	270/2,7 (39)	240/2,4 (35)	280/2,8 (41)
	235/40 R19	240/2,4 (35)	220/2,2 (32)	–	–	250/2,5 (36)	290/2,9 (42)
	205/60 R16,	250/2,5 (36)	230/2,3 (33)	270/2,7 (39)	270/2,7 (39)	260/2,6 (38)	300/3,0 (43)
A13DTE	205/60 R16, 215/50 R17, 215/60 R16	220/2,2 (32)	220/2,2 (32)	270/2,7 (39)	270/2,7 (39)	230/2,3 (33)	270/2,7 (39)
B16DTH	205/60 R16, 215/50 R17, 215/60 R16, 225/50 R17, 235/40 R19, 235/45 R18	230/2,3 (33)	230/2,3 (33)	270/2,7 (39)	270/2,7 (39)	240/2,4 (35)	280/2,8 (41)

5-дверний хетчбек, 4-дверний нотчбек, універсал		Comfort до 3 пасажирів		ECO до 3 пасажирів		Із повним навантаженням	
Двигун	Шини	передні [кПа/бар] ([фунт/кв.дюйм])	задні [кПа/бар] ([фунт/кв.дюйм])	передні [кПа/бар] ([фунт/кв.дюйм])	задні [кПа/бар] ([фунт/кв.дюйм])	передні [кПа/бар] ([фунт/кв.дюйм])	задні [кПа/бар] ([фунт/кв.дюйм])
A17DTC, A17DTS	205/65 R16, 215/60 R16, 215/50 R17, 225/50 R17, 225/45 R17, 235/45 R18	230/2,3 (33)	230/2,3 (33)	270/2,7 (39)	270/2,7 (39)	240/2,4 (35)	280/2,8 (41)
	205/55 R16, 235/40 R19	240/2,4 (35)	220/2,2 (32)	270/2,7 (39)	270/2,7 (39)	250/2,5 (36)	290/2,9 (42)
	205/60 R16	250/2,5 (36)	230/2,3 (33)	270/2,7 (39)	270/2,7 (39)	260/2,6 (38)	300/3,0 (43)

5-дверний хетчбек, 4-дверний нотчбек, універсал		Comfort до 3 пасажирів		ECO до 3 пасажирів		Із повним навантаженням	
Двигун	Шини	передні [кПа/бар] ([фунт/кв.дюйм])	задні [кПа/бар] ([фунт/кв.дюйм])	передні [кПа/бар] ([фунт/кв.дюйм])	задні [кПа/бар] ([фунт/кв.дюйм])	передні [кПа/бар] ([фунт/кв.дюйм])	задні [кПа/бар] ([фунт/кв.дюйм])
A16XHT, A17DTE, A17DTF, A17DTN	205/65 R16, 215/60 R16, 225/45 R17, 215/50 R17, 225/50 R17, 235/45 R18	230/2,3 (33)	230/2,3 (33)	270/2,7 (39)	270/2,7 (39)	240/2,4 (35)	280/2,8 (41)
	205/55 R16, 235/40 R19	240/2,4 (35)	220/2,2 (32)	270/2,7 (39)	270/2,7 (39)	250/2,5 (36)	290/2,9 (42)
	205/60 R16	250/2,5 (36)	230/2,3 (33)	270/2,7 (39)	270/2,7 (39)	260/2,6 (38)	300/3,0 (43)
A20DTH	205/65 R16, 215/60 R16, 215/50 R17, 225/50 R17, 235/45 R18	230/2,3 (33)	230/2,3 (33)	270/2,7 (39)	270/2,7 (39)	240/2,4 (35)	280/2,8 (41)
	235/40 R19	240/2,4 (35)	220/2,2 (32)	–	–	250/2,5 (36)	290/2,9 (42)
	205/60 R16,	250/2,5 (36)	230/2,3 (33)	270/2,7 (39)	270/2,7 (39)	260/2,6 (38)	300/3,0 (43)

5-дверний хетчбек, 4-дверний нотчбек, універсал		Comfort до 3 пасажирів		ECO до 3 пасажирів		Із повним навантаженням	
Двигун	Шини	передні [кПа/бар] ([фунт/кв.дюйм])	задні [кПа/бар] ([фунт/кв.дюйм])	передні [кПа/бар] ([фунт/кв.дюйм])	задні [кПа/бар] ([фунт/кв.дюйм])	передні [кПа/бар] ([фунт/кв.дюйм])	задні [кПа/бар] ([фунт/кв.дюйм])
A20DTR	215/50 R17, 235/45 R18	250/2,5 (36)	230/2,3 (33)	270/2,7 (39)	270/2,7 (39)	260/2,6 (38)	290/2,9 (42)
	235/40 R19	270/2,7 (39)	250/2,5 (36)	–	–	280/2,8 (41)	300/3,0 (43)
Усі	Тимчасове запасне колесо	420/4,2 (61)	420/4,2 (61)	–	–	420/4,2 (61)	420/4,2 (61)

Інформація для споживача

Інформація для споживача **346**
Декларація про відповідність 346
Запис даних автомобіля та конфіденційність **348**
Записуючі пристрої даних про події 348
Радіочастотна ідентифікація (RFID) 349

Інформація для споживача

Декларація про відповідність

Цей автомобіль оснащений системами
для передавання та приймання радіохвиль, на які розповсюджується дія Директиви ЄС 1999/5/ЕС. Ці системи відповідають основним вимогам та іншим відповідним положенням Директиви ЄС 1999/5/ЕС. Примірник Декларації про відповідність можна завантажити на нашому веб-сайті.

Радарні системи

Декларації відповідності радарних систем вимогам конкретних країн містяться на наведеній нижче сторінці:

European Union
EC Directive: 1999/5/EC
Manufacturer: Delphi Electronics & Safety
Model / Type Designation: L2C0038TR
Description / Intended Use:
Electronically Scanned Radar (ESR),
a 76.5GHz adaptive cruise control system radar fitted to motor vehicles at vehicle manufacture
Applied Standards:
47 CFR Part 15
CEPT ERC Recommendation 70-03
EN 60950
EN 301 091
European Commission Directive 2006/28/EC
I declare that the product referenced above is in compliance with the essential requirements and other relevant provisions of Directive 1999/5/EC, on the approximation of the laws of the member states relating to Directive 1999/5/EC.

Brazil

Este equipamento opera em caráter secundário, isto é, não tem direito a proteção contra interferência prejudicial, mesmo de estações do mesmo tipo, e não pode causar interferência a sistemas operando em caráter primário

Indonesia
14785/POSTEL/2010
1982

Jordan
Type Approval No.: TRC/LPD/2009/87
Equipment Type: Low Power Device (LPD)

Malaysia

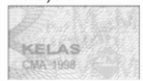

Approval #: B 05358

Moldova

8526

Morocco
AGREE PAR L'ANRT MAROC
Numéro d'agrément :
MR 4838 ANRT 2009
Date d'agrément : 22/5/2009

Singapore
Complies with
IDA Standards
DA105753

South Africa

TA-2009/163
APPROVED

South Korea

Taiwan
CCAB09LP4590T3

UAE
TRA
REGISTERED No:
0018923/09
DEALER No:
DA0047809/10

United States of America and Canada
Model / FCC ID: L2C0038TR IC: 3432A-0038TR

This device complies with Part 15 of the FCC Rules and with Industry Canada license-exempt RSS standard(s). Operation is subject to the following two conditions: (1) This device may not cause harmful interference, and (2) This device must accept any interference received, including interference that may cause undesired operation.

Le présent appareil est conforme aux CNR d'Industrie Canada applicables aux appareils radio exempts de licence. L'exploitation est autorisée aux deux conditions suivantes: (1) l'appareil ne doit pas produire de brouillage, et (2) l'utilisateur de l'appareil doit accepter tout brouillage radioélectrique subi, même si le brouillage est susceptible d'en compromettre le fonctionnement.

Note: Changes or modifications not expressively approved by the party responsible for compliance could void the user's authority to operate the equipment. The term "IC:" before the radio certification number only signifies that Industry Canada technical specifications were met.

Note: This equipment complies with radiation exposure limits set forth for an uncontrolled environment. This equipment should be installed and operated with minimum distance of 20 cm between the radiator and your body.

Запис даних автомобіля та конфіденційність

Записуючі пристрої даних про події

Модулі зберігання даних автомобіля

Велика кількість електронних компонентів вашого автомобіля мають модулі зберігання даних, які зберігають технічні дані про стан автомобіля, події чи помилки на тимчасовій чи постійній основі. Загалом ця технічна інформація містить відомості про стан деталей, модулів, систем та довкілля:

- Робочі умови компонентів системи (наприклад, рівень заповнення)
- Повідомлення статусу автомобіля та його окремих компонентів (наприклад, кількість обертань коліс / частоту обертів, зниження швидкості, бічне прискорення)
- Збої в роботі та дефекти важливих компонентів системи
- Реакція автомобіля на певні дорожні ситуації (наприклад, розкриття подушки безпеки, увімкнення системи регулювання курсової стійкості)
- Навколишні умови (наприклад, температура)

Ці дані мають виключно технічний характер і допомагають визначати та виправляти помилки, а також оптимізувати роботу автомобіля.

Ці дані неможливо використати для відтворення профілів та маршрутів руху автомобіля.

При використанні сервісних робіт (наприклад, ремонтні роботи, сервісні процеси, гарантійні випадки, заходи гарантування якості), співробітники сервісної мережі (включно з виробником) матимуть змогу зчитувати цю технічну інформацію з модулів даних подій та помилок за допомогою спеціальних діагностичних пристроїв. За необхідності, у цих майстернях вам буде надана подальша інформація. Після виправлення помилки дані видаляються з модуля зберігання помилки, або ж вони постійно перезаписуються.

При використанні автомобіля можуть статися ситуації, в яких ці технічні дані у поєднанні з іншою інформацією (звіт про ДТП, пошкодження автомобіля, покази свідків, тощо) можуть бути пов'язані з конкретною особою - можливо, із залученням експерта.

Додаткові функції, контрактово узгоджені з клієнтом (наприклад, визначення розташування автомобіля при необхідності екстреної технічної допомоги) дозволяють передавати конкретні дані про автомобіль.

Радіочастотна ідентифікація (RFID)

Технологія RFID використовується у деяких автомобілях для таких функцій, як моніторинг тиску повітря в шинах та безпека системи запалення. Вона також використовується у зв'язку з такими зручними функціями, як радіодистанційне керування для замикання/відмикання дверцят та запуску двигуна, а також для автомобільних передавачів для відкриття дверей гаража. Технологія RFID в автомобілях Opel не використовує і не зберігає особисту інформацію або ж посилання на будь-яку систему Opel, де зберігається особиста інформація.

Покажчик

А

Аварійні ліхтарі..... 117
Автоматична трансмісія 188
Автоматичне блокування 27
Автоматичне регулювання освітлення 153
Автомобільний акумулятор 256
Автомобільний домкрат..... 286
Автомобіль попереду..... 129
Адаптивна система головного освітлення..... 263
Адаптивне переднє освітлення 128, 156
Адаптивний круїз-контроль..... ..... 129, 205
Аксесуари та модифікації автомобілів 251
Активне екстрене гальмування 217
Активні підголівники 43
Антиблокувальна система гальм 192
Анти-блокувальна система гальм (ABS) 125
Аптечка..... 103

Б

Багажне відділення 28, 89
Багажник на даху 104
Бардачок 67
Безпека автомобіля..... 31
Блок запобіжників вантажного відділення 283
Блок запобіжників моторного відділення 280
Блок запобіжників панелі приладів 282
Бокові ліхтарі повороту 276
Бортовий комп'ютер 142
Буксирний пристрій..... 244
Буксирувальне обладнання 246
Буксирування..... 244, 310
Буксирування автомобіля 310
Буксирування іншого автомобіля 311
Буксирування причепа 245

В

Важіль селектора 188
Вентиляція..... 168
Виконання робіт 252
Використання цього посібника 3
Вимикач світла 152
Випукла форма 34
Випуск води й бруду з системи дизельного пального 258
Витрати пального - викиди CO_2 244
Вихлоп двигуна 186
Відділення в підлокітнику 68
Відділення для зберігання... 66, 67

Відділення для зберігання в передній частині салону..... 68
Відділення для зберігання під сидіннями 68
Відділення для зберігання у центральній консолі 69
Відмикання автомобіля 5
Вікна..... 36
Вікна з електропідйомниками.... 36
Вікна з ручним приводом 36
Властивості 337
Внесені в пам'ять параметри..... 24
Внутрішнє освітлення 278
Внутрішні дзеркала..... 35
Вступ 3

Г

Габаритні ліхтарі..... 152
Габаритні розміри автомобіля 336
Галогенові фари 260
Гальма 192, 256
Гальмівна рідина 256
Гідропідсилювач..... 125
Глибина малюнка протектора . 293
Годинник..... 113
Графічний інформаційний дисплей, кольоровий інформаційний дисплей 135

Д

Дальнє світло 128, 154
Дані про автомобіль..... 322
Дані про двигун 325
Дані стосовно автомобіля 3
Датчики..... 117
Датчик рівня пального 118
Датчик температури охолоджуючої рідини двигуна 119
Дах..... 39
Дверцята..... 28
Дверцята відчинені 129
Дезактивація подушок безпеки 58, 123
Декларація про відповідність... 346
Дзеркала з підігрівом 35
Дисплей обслуговування 119
Дисплей трансмісії 188
Догляд за зовнішнім виглядом. 312
Догляд за зовнішніми частинами 312
Догляд за салоном 314
Допоміжна система при старті з місця під гору 195
Допоміжний обігрівач..... 176
Допоміжні системи водія..... 201
Допомога у розпізнаванні дорожніх знаків..... 232

Е

Електрична система..... 279
Електричне стоянкове гальмо 124, 193
Електронна система клімат-контролю..... 171
Електронна система курсової стійкості..... 196
Електронна система курсової стійкості вимкнена 126
Електронна система курсової стійкості та протибуксовочна гальмівна система 126
Електронні системи водіння 190

З

Загальна інформація 244
Заднє відділення для речей..... 93
Заднє вікно з підігрівом 38
Задні ліхтарі 268
Задні протитуманні фари 129, 162
Задні сидіння..... 52
Задня кришка підлоги з регульованою висотою..... 96
Задня система кріплення..... 70
Заміна коліс 298
Заміна лампи 259
Заміна щітки склоочисника 259

Замки для захисту від доступу дітей 27
Запальничка 116
Запасне колесо 303
Запис даних автомобіля та конфіденційність..... 348
Записуючі пристрої даних про події..... 348
Запобіжники 279
Запотівання кришок фар 163
Запуск 19
Запуск від зовнішнього джерела 308
Запуск двигуна 182
Запуск та експлуатація..... 181
Заряд батареї 142
Засоби керування на кермі 109
Зберігання..... 67
Зберігання автомобіля..... 251
Звичайний режим роботи кондиціонера 177
Звуковий сигнал 15, 110
Зимові шини 288
Зменшена потужність двигуна. 128
Змінення шини та розміру колеса 294
Знак аварійної зупинки 102
Зовнішнє освітлення 13, 152
Зовнішнє світло 128
Зовнішні дзеркала..... 34
Зовнішня температура 113

І

Ідентифікаційний номер автомобіля 320
Імобілайзер 33, 128
Індикатори..... 117
Індикатор несправності 123
Індикація дистанції попереду... 217
Інструменти 286
Інструменти автомобіля..... 286
Інтерактивне шасі..... 198
Інформаційні дисплеї..... 129
Інформація про завантаження 105
Інформація про обслуговування 316

К

Камера заднього виду 231
Капот 252
Каталізатор 187
Кермо з підігрівом 110
Керування автомобілем 180
Керування кермом..... 180
Клімат-контроль 17
Ключ, внесені в пам'ять параметри..... 24
Ключі 22
Ключі, замки..... 22
Код..... 138
Колеса та шини 288
Колісні ковпаки 294
Комплект для ремонту шин 295
Контролер смартфону..... 137
Контрольні індикатори..... 120
Кришка багажного відділення ... 94
Кришка заднього відділення для речей у підлозі 96
Круїз-контроль 129, 201

Л

Ланцюги для шин 294
Ліхтарі аварійної сигналізації .. 161
Ліхтарі в сонцезахисних козирках 165
Ліхтарі заднього ходу 162
Ліхтарі стоянкового освітлення 162
Лобове скло..... 36
Люверси 98
Люк 39

М

Маркувальна табличка 320
Маса автомобіля 332
Мастило, двигун..... 317, 322
Медична аптечка 103
Механічна трансмісія 191
Миготіння фар 155
Місця встановлення системи безпеки для дітей 62

Моторне мастило..... 317, 322
Моторні мастила 253

Н

Навантаження на дах..... 105
Навішення причепа..... 244
Натисніть педаль..... 124
Небезпека, попередження та обережно 4
Несправність електричного стоянкового гальма..... 124
Низький рівень пального 127
Низький рівень промивної рідини 129

О

Оббивка..... 314
Обігрівач Quickheat..... 176
Обкатка нового автомобіля 181
Обмежувач швидкості..... 203
Обслуговування 177, 316
Огляд панелі приладів 11
Одометр 117
Органи управління..... 109
Освітлення виходу 166
Освітлення номерного знака ... 278
Освітлення передньої консолі 165
Освітлення під час входу 165
Освітлення при денному світлі 156
Освітлення салону..... 163
Отвори кріплення Top-tether..... 65
Отримання автомобіля після відпрацювання ресурсу 252
Охолоджуюча рідина двигуна . 254
Охолоджуюча рідина та антифриз..... 317

П

Паливо для роботи на скрапленому газі..... 238
Пальне..... 237
Пальне для бензинових двигунів 237
Пальне для дизельних двигунів 238
Панель приладів 117
Паркування 20, 185
Паски..... 52
Паски безпеки 52
Пасок безпеки 9
Пасок безпеки з кріпленням в трьох точках 53
Паспорт автомобіля 23
Перевірки автомобіля..... 252
Передні вказівники повороту . . 266
Передні протитуманні фари 161
Передні сидіння..... 44
Переривання подачі живлення 190
Персоналізація автомобіля 145
Підвищення передачі..... 125
Підголівники 42
Підігрів сидінь 51
Підлокітник 51, 52
Підсвічування панелі приладів 278
Підсилювач гальм 195
Повідомлення автомобіля 138
Повідомлення бокової мертвої зони видимості..... 229
Повідомлення про небезпеку зіткнення спереду..... 212
Повітрозабірник 177
Повітропроводи..... 176
повітряний фільтр..... 186
Повітряний фільтр 177
Подушка безпеки та переднатягувачі пасків безпеки 122
Позначення двигуна..... 321
Позначення шин 288
Положення перемикача системи запалення 181
Положення сидіння 44
Поломка..... 310
Помилка 190
Помічник дальнього світла..... 128
Попереджувальні звукові сигнали 141
Попередній прогрів 126
Попільнички 116
Поповнення рівня пального 240

Поради щодо керування автомобілем..... 180
Примусове відключення 181
Припинення подачі пального в разі перевищення швидкості 183
Проведіть обслуговування автомобіля найближчим часом 124
Прокол..... 298
Протибуксовочна гальмівна система вимкнена 126
Протибуксувальна гальмівна система 195
Протитуманна фара 128
Протитуманні фари 264

Р

Радіопульт дистанційного керування 23
Радіочастотна ідентифікація (RFID) 349
Регульовані повітропроводи … 176
Регулювання дзеркала 9
Регулювання діапазону освітлення фарами 155
Регулювання за допомогою електропривода 34
Регулювання керма 10, 109
Регулювання освітлення панелі приладів 163
Регулювання підголівника 8
Регулювання сидіння 6
Регулювання сидіння з електроприводом 49
Регулювання сидінь 45
Рекомендовані рідини та мастила 317, 322
Рідина в бачку омивача 255
Рідина для системи гальм і зчеплення..... 317
Робота фар під час їзди закордоном 155
Робоча рідина гідропідсилювача керма..... 255
Розетки 115
Ручне гальмо..... 192, 193
Ручний режим 189

С

Сажовий фільтр..... 126, 186
Світильники для читання …… 165
Селектор палива 118
Сигнали повороту та зміни смуги руху 161
Символи 4
Система автоматичного зменшення засліплюючої дії світла 35
Система бокових подушок безпеки 57
Система гальм і зчеплення 124
Система допомоги під час паркування 220
Система допомоги під час руху з причепом 249
Система запобігання викраденню автомобіля 31
Система зарядки 123
Система захисту від розряджання акумуляторної батареї 166
Система зменшення засліплювальної дії світла вручну 35
Система зупинки-запуску..... 183
Система керування дальнім світлом..... 154
Система кондиціонера 169
Система контролю тиску в шинах 127, 289
Система нагадування про непристебнутий пасок безпеки 122
Система надувних шторок безпеки 58
Система обігріву та вентиляції 168
Система подушок безпеки …… 55
Система попередження про виїзд за межі смуги руху 125, 236

Система промивки/чищення заднього скла 112
Система промивки/чищення лобового скла 110
Система управління вантажем . 98
Система фронтальних подушок безпеки 56
Система Flex-Fix..... 70
Системи безпеки для дітей..... 60
Системи безпеки для дітей ISOFIX 65
Системи виявлення предметів 220
Системи клімат-контролю..... 168
Системи промивки та чищення . 15
Системи регулювання плавності ходу..... 195
Сітка безпеки 101
Складані дзеркала 34
Складання сидінь 47
Скляна панель 40
Сонцезахисні козирки 38
Спідометр 117
Стаціонарні повітропроводи . . . 177
Стоянкове гальмо 193

Т

Тахометр 117
Тиск мастила в двигуні 127
Тиск у шинах 288, 338
Траєкторія світла..... 156
Трансмісія 18
Тримач для велосипеда..... 70
Тримачі для стаканів 67

У

Указівник повороту 122
Ультразвукова система допомоги під час паркування 126, 220

Ф

Фари..... 152

Х

Характеристики водіння та поради щодо буксирування . 245
Характерні особливості освітлення..... 165
Ходові характеристики 328

Ц

Центральний замок 25
Центр інформації для водіїв.... 129

Copyright by ADAM OPEL AG, Rüsselsheim, Germany.

Інформація, що міститься у даному посібнику, дійсна станом на зазначену нижче дату. Компанія "Adam Opel AG" залишає за собою право вносити зміни в технічні характеристики, функції та конструкцію транспортних засобів у порівнянні з даними, наведеними у цьому посібникові, а також і безпосередньо у сам посібник.

Видання: Червень 2014, ADAM OPEL AG, Rüsselsheim.

Надруковано на папері, який був відбілений без використання хлору.

KTA-2685/10-uk

Червень 2014