OPEL COMBO

Посібник з експлуатації

OPEL

Зміст

Вступ 2
Ключі, дверцята та вікна 6
Сидіння, підголовники 35
Зберігання 63
Прилади та органи управління .. 84
Освітлення 124
Інформаційно-розважальна система 134
Клімат-контроль 233
Керування автомобілем та експлуатація 249
Догляд за автомобілем 349
Ремонт і технічне обслуговування 397
Технічні характеристики 403
Інформація для споживача 413
Покажчик 424

Вступ

Паливо	Призначення			
Моторне мастило	Клас			
	В'язкість			
Тиск повітря в шинах		Розмір шин	Передні	Задні
	Літні шини			
	Зимові шини			
Вагові характеристики				
	Допустима повна маса			
	- Власна маса, базова модель			
	= Навантаження			

Дані стосовно автомобіля

Введіть дані про ваш автомобіль на попередній сторінці, щоб до них можна було легко отримати доступ.

Скористайтесь інформацією в розділах "Ремонт і технічне обслуговування", "Технічні характеристики" та на маркувальній табличці з даними про автомобіль, а також документами державної реєстрації.

Вступ

Ваш автомобіль поєднує в собі сучасні технології, безпеку, екологічність і економічність.

У цьому посібнику власника наведено всю інформацію, необхідну для безпечного та ефективного керування автомобілем.

Переконайтеся, що ваші пасажири усвідомлюють можливість ДТП і отримання травм унаслідок неправильного використання автомобіля.

Ви повинні завжди дотримуватися законів і нормативних актів країни, у якій перебуваєте. Такі закони можуть відрізнятися від інформації в цьому посібнику власника.

Нехтування інформацією, яка міститься в цьому посібнику, може призвести до скасування гарантії.

Коли в посібнику власника йдеться про відвідування станції технічного обслуговування, радимо звертатися до сервіс-партнера компанії Opel.

Усі сервіс-партнери Opel надають першокласне обслуговування за помірними цінами. Досвідчені механіки, які пройшли підготовку в компанії Opel, працюють відповідно до встановлених в Opel інструкцій.

Набір друкованих матеріалів для клієнта завжди потрібно зберігати в автомобілі.

Використання цього посібника

- У цьому посібнику описано всі опції та функції, доступні для цієї моделі. **Описи деяких елементів, включаючи функції відображення та меню, можуть не стосуватися вашого автомобіля (це залежить від варіанта моделі, установлених у країні норм, наявного спеціального обладнання чи аксесуарів).**
- У розділі "Коротко" міститься попередній огляд.
- Зміст на початку цього посібника та в кожному розділі вказує на місце розташування інформації.
- Алфавітний вказівник надасть змогу здійснювати пошук потрібної інформації.
- У цьому посібнику власника описано автомобілі з лівостороннім керуванням. Експлуатація таких автомобілів подібна до експлуатації автомобілів із правостороннім керуванням.
- У посібнику з експлуатації використовується ідентифікаційний код двигуна. Відповідне торгове маркування

й технічний код наведено в розділі "Технічні характеристики".

- Дані із зазначенням напрямку, наприклад ліворуч або праворуч, або вперед чи назад, завжди стосуються напрямку руху.
- У інтерфейсі дисплея ваша мова може бути відсутня.
- Повідомлення дисплея та внутрішні позначення виділено в тексті посібника **жирним** шрифтом.

Типи силових установок

Автомобіль с двигуном внутрішнього згоряння (ICE)

Автомобілі з ICE приводить у рух двигун внутрішнього згоряння - дизельний або бензиновий - і тільки.

Акумуляторний електромобіль (BEV)

BEV рухає тільки електричний двигун.

Акумуляторна батарея високої напруги заряджається за допомогою зарядного кабелю, а також додатково під час гальмування двигуном.

Небезпека, попередження та обережно

⚠ Небезпека

Напис ⚠ **Небезпека** вказує на ризик отримання смертельної травми. Нехтування цією інформацією є небезпечним для життя.

⚠ Попередження

Напис ⚠ **Попередження** вказує на ризик нещасного випадку або травмування. Нехтування цією інформацією може призвести до травмування.

Обережно

Напис **Обережно** вказує на можливе пошкодження автомобіля. Нехтування цією інформацією може призвести до пошкодження автомобіля.

Символи

Посилання на сторінки позначені ⇨. ⇨ означає "див. стор.".

Посилання на сторінки та елементи алфавітного вказівника вказують на підзаголовки у змісті розділів.

Бажаємо вам провести багато приємних годин за кермом автомобіля.

Щиро ваша, команда Opel

Ключі, дверцята та вікна

Ключі, замки **6**
Ключі 6
Радіопульт дистанційного керування 7
Система електронного ключа 9
Центральний замок 11
Автоматичне блокування 15
Замки для захисту від доступу дітей 16
Дверцята **17**
Зсувні двері 17
Задні дверцята 18
Багажне відділення 21
Безпека автомобіля **23**
Система запобігання викраденню автомобіля 23
Система запобігання викраденню автомобіля 23
Імобілайзер 26
Зовнішні дзеркала **26**
Випукла форма 26
Регулювання за допомогою електропривода 26
Складані дзеркала 27
Дзеркала з підігрівом 28
Внутрішні дзеркала **28**
Система зменшення засліплювальної дії світла вручну 28
Система автоматичного зменшення засліплювальної дії світла 29
Дзеркало для спостереження за дітьми 29
Дисплей заднього виду 29
Вікна **30**
Лобове скло 30
Вікна з електропідйомниками 31
Задні вікна 33
Заднє вікно з підігрівом 33
Лобове скло з підігрівом 33
Сонцезахисні козирки 34
Роликові штори 34
Дах **34**
Скляна панель 34

Ключі, замки

Ключі

Обережно
Не чіпляйте важкі або громіздкі предмети до ключа запалювання.

Запасні ключі

Номер ключа позначено на знімному ярлику.

Номер ключа потрібно вказати під час замовлення запасних ключів, оскільки він є компонентом системи імобілайзера.

Замки ⇨ 392.

Центральний замок ⇨ 11.

Запуск двигуна ⇨ 253.

Дистанційне керування ⇨ 7.

Електронний ключ ⇨ 9.

Кодовий номер перехідника для секретних гайок кріплення коліс вказаний на картці. Його потрібно назвати, замовляючи новий перехідник.

Заміна коліс ⇨ 382.

Складний ключ

⚠ Небезпека

Під час руху в жодному разі не можна виймати ключ із замка запалювання, оскільки це призведе (залежно від версії) до блокування керма.

Обережно

Не чіпляйте важкі або громіздкі предмети до ключа запалювання.

Натисніть кнопку, щоб його розкласти. Щоб скласти ключ, спочатку натисніть кнопку.

Радіопульт дистанційного керування

🔒 : замикає автомобіль
D : вмикає чи вимикає допоміжне освітлення
🔓 : відмикає автомобіль

🔒 : замикає автомобіль
: тривалим натисненням відмикаються та відчиняються двері багажного відділення
🔓 : відмикає автомобіль

Залежно від версії пульт дистанційного керування забезпечує керування такими функціями:

- центральний замок ⇨ 11
- система запобігання викраденню автомобіля ⇨ 23
- система сигналізації для запобігання викраденню автомобіля ⇨ 23
- відмикання дверей багажного відділення ⇨ 11
- вікна з електропідйомниками ⇨ 31
- складання дзеркал ⇨ 27
- освітлення для позначення місцезнаходження автомобіля ⇨ 133
- допоміжне освітлення ⇨ 133

Радіус дії пульта дистанційного керування – кілька метрів, однак зовнішні перешкоди можуть суттєво його зменшувати. Справність пульта підтверджують ліхтарі аварійної сигналізації.

Поводьтеся з пультом обережно, захищайте його від вологи та високих температур, а також уникайте зайвого використання.

Заміна батарейки в пульті дистанційного керування

Замініть батарею одразу після зменшення радіусу дії.

Акумулятори не належать до побутових відходів. Їх приймають на відповідних пунктах з утилізації.

1. Зніміть задню панель із пульта дистанційного керування.
2. Вийміть плаский елемент живлення з його ніші.

3. Замініть елемент живлення на такий самий за типом. Під час встановлення батарейки слідкуйте за її положенням.
4. Установіть задню кришку на місце.

Несправність

Якщо центральний замок не працює від радіопульта дистанційного керування, це може статися з таких причин:

- Несправність у радіопульті дистанційного керування.
- Електронний ключ знаходиться поза зоною прийому.
- Занизький заряд батареї.
- Перевантаження центрального замка шляхом частого використання, надходження живлення переривається на короткий період часу.
- Інтерференція радіохвиль більшої потужності від інших джерел.

Відмикання вручну ⇨ 11.

Система електронного ключа

⚠ Попередження

Електронний ключ може вплинути на роботу кардіостимулятора.

Не носіть електронний ключ близько до грудей.

Залежно від версії система електронного ключа забезпечує керування без ключа такими функціями:

- центральний замок ⇨ 11
- відмикання дверей багажного відділення
- увімкнення запалювання та запуск двигуна ⇨ 253
- активація фар

Електронний ключ просто повинен бути на тілі водія.

Електронний ключ може також виконувати функції радіопульта дистанційного керування ⇨ 7.

Поводьтеся з пультом обережно, захищайте його від вологи та високих температур, а також уникайте зайвого використання.

Примітка
Щоб акумулятор не розряджався, функції з керуванням без ключа встановлюються в режим очікування, якщо не використовуються протягом 21 дня. Щоб повторно активувати відповідні функції, натисніть кнопку на електронному ключі.

Заміна батареї в електронному ключі

Замініть елемент живлення, як тільки система перестане працювати належним чином або зменшиться радіус її дії.

Акумулятори не належать до побутових відходів. Їх приймають на відповідних пунктах з утилізації.

1. Зніміть кришку.
2. Вийміть плаский елемент живлення з його ніші.
3. Замініть елемент живлення на такий самий за типом. Під час встановлення батарейки слідкуйте за її положенням.
4. Установіть кришку на місце.

Несправність

Якщо центральний замок не вмикається або двигун не вдається запустити, причина може бути в одному з наведеного нижче:

- Несправність електронного ключа.
- Електронний ключ знаходиться поза зоною прийому.
- Занизький заряд батареї.
- Перевантаження центрального замка шляхом частого використання, надходження живлення переривається на короткий період часу.
- Інтерференція радіохвиль більшої потужності від інших джерел.

Щоб усунути причину несправності, змініть положення електронного ключа.

Відмикання вручну ⇨ 11.

Центральний замок

Розблоковує та блокує дверцята, багажне відділення та кришку заливної горловини паливного баку.

Щоб відімкнути й відкрити дверцята зсередини, слід потягнути за ручку на внутрішній стороні відповідних дверцят.

Примітка
У випадку ДТП, під час якого спрацьовують подушки безпеки чи перенатягувачі пасків безпеки, автомобіль автоматично розблоковується.

Примітка
Невдовзі після розблокування дверцят за допомогою пульта дистанційного керування вони знову автоматично блокуються, якщо не було відкриті. Це відбувається за умови, що відповідний параметр було увімкнено в меню персоналізації автомобіля ⇨ 121.

Вибіркове відімкнення салону та багажного відділення

Вибіркове відімкнення дає змогу відімкнути або двері салону та кришку горловини паливного бака, або багажне відділення, зокрема зсувні двері, задні двері/двері багажного відділення. Вибіркове відмикання потрібно налаштувати.

Графічний інформаційний дисплей: Увімкніть запалення. Натисніть кнопку і потримайте її довше ніж 2 секунди. Пролунає звуковий сигнал, а на графічному інформаційному дисплеї з’явиться повідомлення.

Кольоровий інформаційний дисплей: Виберіть відповідне налаштування в меню "Персоналізація автомобіля".

Персоналізація автомобіля ⇨ 121.

Дистанційне керування

Розблокування

Натисніть .

Режим відмикання налаштовується. Можна вибрати один із двох параметрів:

- Відімкнуться всі двері й багажне відділення, якщо натиснути .
- Якщо натиснути , відімкнуться лише дверцята водія та пасажира.

Відмикання багажного відділення

Щоб відімкнути багажне відділення, зокрема зсувні двері та задні двері або двері багажного відділення, натисніть кнопку один раз або кнопку двічі.

Блокування

Зачиніть дверцята й багажне відділення.

Натисніть .

Якщо двері автомобіля зачинено неправильно, центральний замок не працюватиме.

Підтвердження

Дії з центральним замком підтверджуються ліхтарями аварійної сигналізації. Це відбувається за умови, що відповідний параметр було увімкнено в меню персоналізації автомобіля ⇨ 121.

Користування системою електронного ключа

Ця система дає змогу автоматично замикати і відмикати автомобіль, просто виявляючи наявність електронного ключа. Електронний ключ має бути поза салоном автомобіля.

Примітка

Автомобіль не замкнеться, якщо дверцята не зачинено як слід або електронний ключ перебуває в салоні. Якщо автомобіль обладнано системою сигналізації для запобігання викраденню, через кілька секунд пролунає попереджувальний сигнал.

Примітка

Електронний ключ може не працювати, перебуваючи поряд з електронними пристроями, зокрема мобільними телефонами або портативними комп'ютерами.

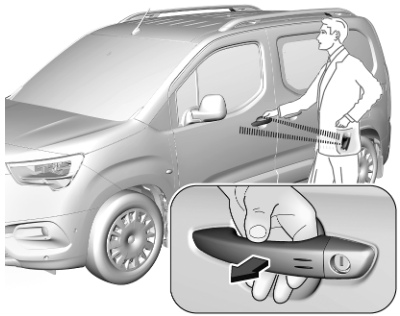

Електронний ключ має бути ззовні автомобіля з відповідної сторони на відстані приблизно один метр від потрібних дверцят.

Розблокування

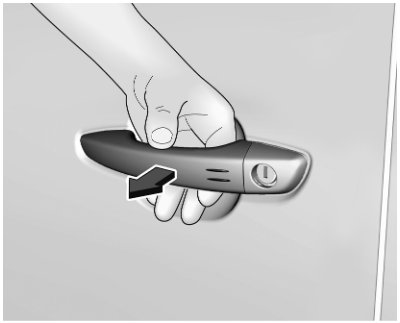

Щоб відімкнути автомобіль, візьміться рукою за ручку правих чи лівих передніх дверцят або натисніть кнопку посередині дверей багажного відділення.

Щоб відчинити вікна, тримайте рукою ручку дверей або натисніть кнопку дверей багажного відділення.

Режим відмикання можна встановити у меню персоналізації автомобіля на інформаційному дисплеї. Можна вибрати один із двох параметрів:

- Якщо просунути руку за ручку правих чи лівих передніх дверцят або задніх дверей, відімкнуться всі дверцята, багажне відділення та люк заливної горловини паливного бака. Якщо автомобіль обладнано дверима багажного відділення, натиснути розміщену на них кнопку.
- Якщо просунути руку за ручку правих чи лівих передніх дверцят, відімкнуться лише передні дверцята і люк заливної горловини паливного бака.

Персоналізація автомобіля ⇨ 121.

Відмикання багажного відділення

Якщо просунути руку за ручку задніх дверцят або натиснути кнопку на дверях багажного відділення, відімкнеться лише багажне відділення, зокрема задні дверцята або двері багажного відділення.

Блокування

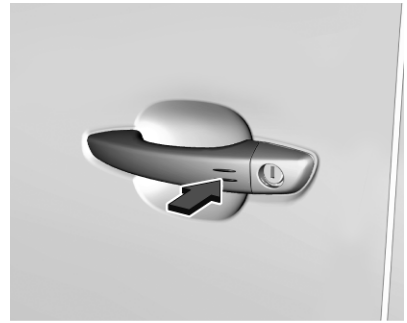

Натисніть вказівним чи великим пальцем на ручку будь-яких передніх дверцят (біля позначок) або натисніть кнопку дверей багажного відділення.

Замкнуться всі дверцята, багажне відділення та кришка горловини паливного бака.

Якщо автомобіль не зачинено як слід чи електронний ключ перебуває в салоні або запалювання не вимкнуто, замкнути автомобіль не вдасться.

Підтвердження
Дії з центральним замком підтверджуються ліхтарями аварійної сигналізації.

Кнопка центрального замка

Замикає та відмикає всі дверцята й багажне відділення з салону. Якщо автомобіль обладнано системою електронного ключа, люк заливної горловини паливного бака також буде замкнено або відімкнено.

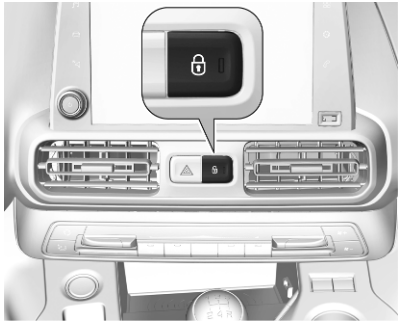

Натисніть 🔒, щоб замкнути. Засвітиться індикатор у кнопці.

Щоб відімкнути автомобіль, натисніть 🔒 ще раз. Індикатор у кнопці згасне.

Використання ключа в разі несправності центрального замка

У разі несправності, наприклад, внаслідок розряджання автомобільного акумулятора або батарейки пульта дистанційного керування чи електронного ключа, дверцята водія можна замкнути та відімкнути механічним ключем.

Відмикання вручну
Електронний ключ: натисніть і потримайте защіпку, щоб вийняти внутрішній ключ.

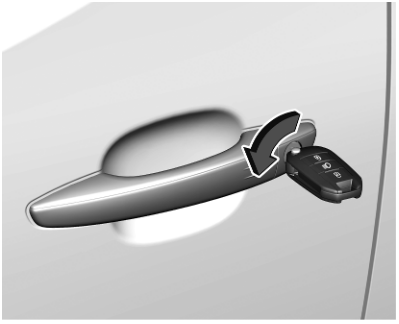

Вставте ключ в отвір замка і поверніть його, щоб відчинити дверцята водія вручну. Якщо центральний замок автомобіля діє, автомобіль відімкнеться.

Якщо центральний замок не працює, інші дверцята можна відчинити, потягнувши ручку на внутрішній стороні дверцят. Багажне відділення і кришка горловини паливного бака, скоріше за все, залишаться замкненими.

Під час увімкнення запалювання система запобігання викраденню автомобіля деактивується.

Замикання вручну

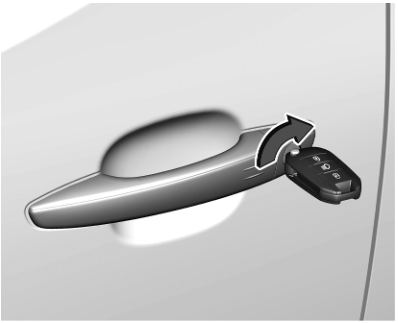

Щоб зачинити ліві передні дверцята вручну, вставте ключ в отвір замка й поверніть ключ. Якщо центральний замок автомобіля діє, автомобіль замкнеться.

Щоб замкнути інші дверцята, якщо центральний замок не працює, виконайте такі дії:

- Переконайтеся, що замок для захисту від доступу дітей не ввімкнено
- Зніміть чорну кришку: для цього вставте ключ і поверніть його за годинниковою стрілкою.
- Обережно вставте ключ і перемістіть до внутрішньої сторони дверцят, не повертаючи його.
- Вийміть ключ і приєднайте чорну кришку.

Двері багажного відділення і кришка горловини паливного бака, скоріше за все, залишаться не замкненими.

Автоматичне блокування

Автоматичне блокування після початку руху

Ця система автоматично замикає дверцята й двері багажного відділення, як тільки швидкість автомобіля перевищує 10 км/год.

Якщо якісь із дверцят або двері багажного відділення відчинено, автоматичне замикання центральним замком не виконується. При цьому замки повертаються у вихідне положення, засвічується на панелі приладів, лунає звуковий сигнал і відображається попередження.

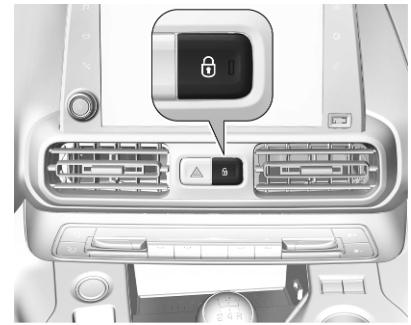

Цю функцію можна ввімкнути або вимкнути у будь-який час. Коли ввімкнено запалювання, натисніть і потримайте, доки не пролунає звуковий сигнал і відобразиться відповідне повідомлення.

Після вимкнення запалювання поточний стан системи збережеться в пам’яті.

Автоматичне блокування після розблокування

Ця функція автоматично замикає всі дверцята, багажне відділення та кришку горловини паливного бака невдовзі після їх відімкнення з пульта дистанційного керування або за допомогою електронного ключа, якщо не відчинено жодну з дверцят.

Замки для захисту від доступу дітей

⚠ Попередження

Використовуйте замки для захисту від доступу дітей завжди, коли діти займають задні сидіння.

Механічні запобіжники для захисту від доступу дітей

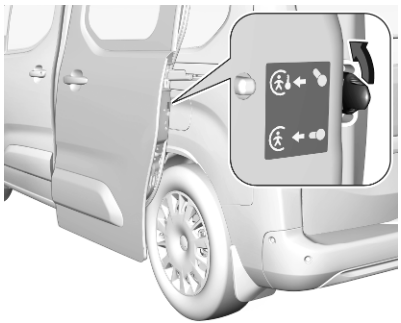

Поверніть замок для захисту від доступу дітей на задніх дверцятах у вертикальне положення. Дверцята не можна відчинити зсередини.

Щоб деактивувати замок для захисту від доступу дітей, поверніть його у горизонтальне положення.

Електричні запобіжники для захисту від доступу дітей

Залежно від версії кнопка ⚿ може розміщуватися на дверцятах водія або під вимикачем освітлювальних приладів.

Дистанційно керована система для запобігання відкриванню задніх дверцят за допомогою внутрішніх дверних ручки і використання задніх вікон з електропідйомниками.

Увімкнення

Натисніть ⚠. Індикатор у кнопці почне світитися й відобразиться підтверджувальне повідомлення. Цей індикатор світитиметься, доки запобіжник для захисту від доступу дітей не буде вимкнено.

Вимкнення

Натисніть ⚠ знову. Індикатор у кнопці згасне й відобразиться підтверджувальне повідомлення. Цей індикатор світитиметься, доки буде ввімкненим запобіжник для захисту від доступу дітей.

Дверцята

Зсувні двері

Відкривання

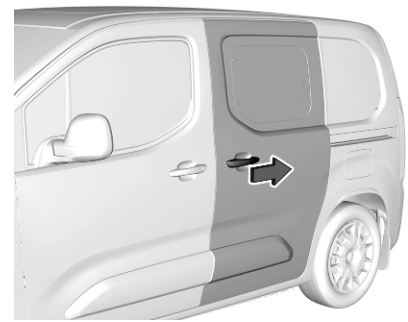

Коли двері відімкнуто, потягніть за зовнішню ручку на них і відсуньте до задньої частини автомобіля, подолавши точку опору.

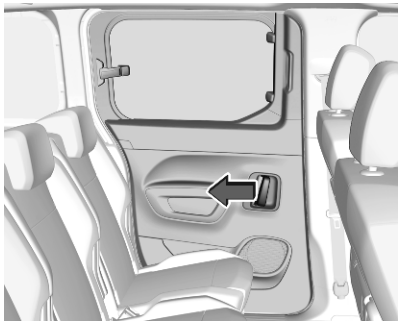

Щоб відчинити двері зсередини салону, натиснувши на ручку, відсуньте двері до задньої частини автомобіля, подолавши точку опору.

Зачинення

Щоб зачинити двері знадвору, потягніть за ручку і зсувайте їх до передньої частини автомобіля, доки вони не замкнуться.

Щоб зачинити двері зсередини салону, натискаючи на ручку, зсуньте двері, подолавши точку опору. Використовуючи фігурне заглиблення у верхній частині стійки дверей, зсувайте їх уперед, доки вони не замкнуться.

Обережно

Перед поїздкою перевірте, чи повністю і чи надійно зачинено зсувні бокові двері.

Обережно

Щоб уникнути пошкодження, не намагайтеся відчиняти чи зачиняти зсувні двері при відчиненому зовнішньому клапані паливнозаливної горловини.

⚠ Небезпека

Забороняється рухатися з відчиненими або нещільно зачиненими зсувними боковими дверима, наприклад, під час транспортування громіздких предметів, оскільки в салон автомобіля можуть потрапити токсичні вихлопні гази, які не мають ані кольору, ані запаху. Це може призвести до втрати свідомості або смерті.

Заправка ⇨ 341.

Задні дверцята

Задні дверцята відмикаються пультом дистанційного керування або поворотом ключа в циліндрі замка.

Центральний замок ⇨ 11.

Завжди відчиняйте спочатку ліву, а потім – праву половину дверцят.

Щоб відчинити ліві задні дверцята, потягніть за зовнішню ручку.

З салону автомобіля дверцята відкриваються, якщо потягнути за ручку на дверцятах.

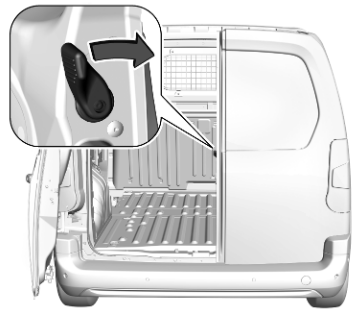

Праві задні дверцята розблоковуються важелем.

⚠ Попередження

При відчинених задніх дверцятах, коли автомобіль припаркований на узбіччі, задні габаритні ліхтарі можуть бути заблокованими.

Попередьте інших учасників дорожнього руху про припаркований автомобіль за допомогою знаку аварійної зупинки чи іншого устаткування, зазначеного у правилах дорожнього руху.

Дверцята утримуються у положенні 90º фіксаторами. Щоб відчинити дверцята до кута 180º, натисніть на замок та відчиніть їх до потрібного положення. Перш ніж зачинити двері, установіть фіксатори в положення під кутом 90º.

⚠ Попередження

Пересвідчіться в тому, що відкриті дверцята зафіксовані після повного відкриття.

Відкриті дверцята можуть з силою грюкнути під поривом вітру!

Ліві дверцята слід завжди закривати перед тим, як закривати праві дверцята.

Центральний замок ⇨ 11.

Рух із відчиненим багажним відділенням

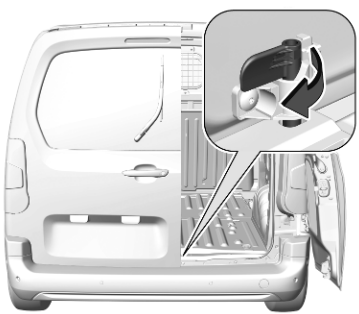

У виняткових випадках можна їхати з відчиненими правими задніми дверима, наприклад під час перевезення довгих предметів. Відчиніть ліві задні двері, а потім – праві. Після цього зачиніть ліві задні двері й замкніть їх.

⚠ Небезпека

Вихлопні гази містять отруйний чадний газ, який є безбарвним та не має запаху і може призвести до смерті під час вдихання.

Під час руху автомобіля з відчиненим багажником у салон можуть проникати вихлопні гази. Тому слід відчиняти вікна.

Примітка
Не використовуйте ліві задні дверцята для утримування предметів.

По можливості закріплюйте предмети в багажнику пасками з комплекту кріпильних петель ⇨ 72.

Обережно

Під час руху з відчиненим багажним відділенням завжди перевіряйте, чи надійно закріплено складений вантаж в автомобілі.

Детальніше в розділі "Інформація про завантаження" ⇨ 81.

Завжди дотримуйтеся місцевих і загальнодержавних норм.

Багажне відділення

Багажник

Відкривання

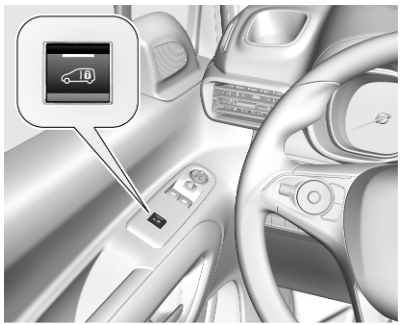

Залежно від версії натисніть ⊡, щоб відімкнути двері багажного відділення.

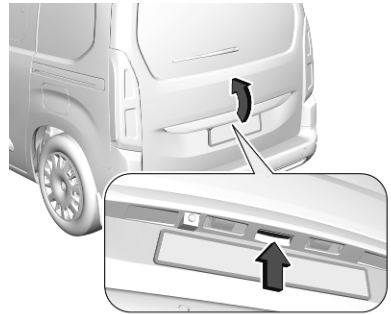

Після відмикання натисніть кнопку посередині дверей багажного відділення і відчиніть їх.

Зачинення

Використовуйте внутрішню ручку.

Не натискайте кнопку посередині, зачиняючи двері багажного відділення, оскільки внаслідок цього вони знову відчиняться.

Центральний замок ⇨ 11.

Загальні поради щодо використання багажника

⚠ Небезпека

Забороняється рухатися з відчиненими або нещільно зачиненими дверима багажного відділення, наприклад, під час транспортування громіздких предметів, оскільки токсичні вихлопні гази, які неможливо ідентифікувати візуально чи по запаху, можуть потрапити в автомобіль. Це може призвести до втрати свідомості або смерті.

Обережно

Перед тим як відкрити двері багажного відділення, упевніться в тому, що над ними немає жодних перешкод, наприклад гаражних дверей. Завжди перевіряйте зони над та позаду багажника на наявність перешкод.

Примітка
Установлення аксесуарів певної ваги на багажник може негативно вплинути на його здатність залишатися відчиненим.

Примітка
За низької температури двері багажного відділення можуть не відчинятися повністю без додаткових дій. У такому випадку підніміть двері багажного відділення до звичайного кінцевого положення вручну.

Екстрене відкривання дверей багажного відділення зсередини автомобіля

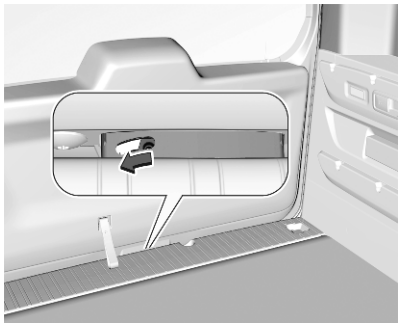

Щоб розблокувати защіпку дверей багажного відділення, слід вставити відповідний інструмент у спеціальний отвір між дверима та підлогою. Потім потрібно натиснути на важіль уліво – двері багажного відділення відімкнуться й відчиняться.

Заднє вікно

Заднє вікно можна відчинити, щоб мати доступ до багажника, не відчиняючи його двері.

Двері багажного відділення та заднє вікно не можна відчинити одночасно.

Відкривання

Відімкнувши двері багажного відділення, натисніть розміщену на них праву кнопку і відчиніть заднє вікно.

Зачинення

Натискайте на центральну частину заднього вікна, доки воно повністю не зачиниться.

Безпека автомобіля

Система запобігання викраденню автомобіля

⚠ Попередження

Не використовуйте систему, якщо в автомобілі є люди! Дверцята не можна розблокувати зсередини.

Система блокує всі дверцята. Усі дверцята мають бути зачиненими, інакше систему не можна буде активувати.

Якщо розблокувати автомобіль, механічна система запобігання викраденню автомобіля вимикається. Це неможливо, якщо натиснуто кнопку центрального замка.

Активування

Простий ключ: Вставте ключ і поверніть його за годинниковою стрілкою двічі протягом 5 секунд.

Пульт дистанційного керування: Натисніть 🔒 на радіопульті дистанційного керування двічі протягом п'яти секунд.

Електронний ключ: Натисніть двічі на ручку будь-яких дверцят (у місці з позначками) вказівним або великим пальцем протягом п’яти секунд

Система запобігання викраденню автомобіля

Система запобігання викраденню автомобіля поєднана із системою блокування автомобіля.

Вона контролює:

- дверцята, багажник, капот
- пасажирське відділення включно з багажним відділенням

Активація

Запалювання потрібно вимкнути. Усі дверцята мають бути зачинені, а електронний ключ має бути зовні автомобіля. Інакше систему буде неможливо увімкнути.

- Радіопульт дистанційного керування: Контроль стану дверцят салону, дверей багажного відділення та капота вмикається через 5 секунд після замикання автомобіля натисненням кнопки 🔒. Контроль стану салону разом із суміжним багажним відділенням вмикається через 45 секунд після замикання автомобіля натисненням кнопки 🔒.
- Система електронного ключа: Контроль стану дверцят салону, дверей багажного відділення та капота вмикається через 5 секунд після замикання автомобіля натисненням позначки на зовнішній ручці правих або лівих передніх дверцят вказівним або великим пальцем. Контроль стану салону разом із суміжним багажним відділенням вмикається через 45 секунд після замикання автомобіля натисненням позначки на зовнішній ручці правих або

лівих передніх дверцят вказівним або великим пальцем.

Активація системи підтверджується блиманням світлодіодного індикатора стану та короткочасним увімкненням покажчиків повороту.

Якщо дверцята або двері багажного відділення погано зачинено, після спроби замкнути автомобіль за допомогою пульта дистанційного керування чи системи електронного ключа автомобіль залишиться незамкнутим. Однак система сигналізації для запобігання викраденню автомобіля активується через 45 с.

Примітка
Зміни в салоні автомобіля, зокрема, відчинені вікна та наявність чохлів, можуть погіршити функціонування системи моніторингу пасажирського відділення.

Увімкнення без моніторингу салону

Вимикайте функцію моніторингу пасажирського відділення у випадках, коли в автомобілі залишаються тварини. Інакше гучні ультразвукові сигнали або рух тварини можуть спричинити спрацьовування сигналізації. Вимикайте цю функцію також у випадках, коли автомобіль перебуває на поромі чи потязі.

1. Вимкніть запалювання.
2. Натисніть і тримайте протягом наступних 10 с, доки світлодіод у кнопці не почне світитися постійно.
3. Вийдіть з автомобіля.
4. Одразу замкніть автомобіль, скориставшись пультом дистанційного керування, натиснувши на ручку будь-яких дверцят (у місці з позначками) вказівним чи великим пальцем або на кнопку дверей багажного відділення.

Після активації системи почне блимати світлодіодний індикатор стану.

Сигналізування

Коли ввімкнено систему сигналізації для запобігання викраденню автомобіля, блимає індикатор у кнопці центрального замка.

У випадку виникнення несправностей зверніться по допомогу на СТО.

Дезактивація

Радіопульт дистанційного керування: Якщо автомобіль відімкнути натисненням кнопки 🔓, систему запобігання викраденню автомобіля буде вимкнено.

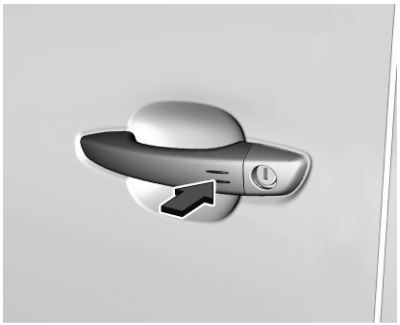

Система електронного ключа: Система сигналізації для запобігання викраденню автомобіля вимкнеться, якщо відімкнути автомобіль, натиснувши на позначки на зовнішній ручці передніх дверцят.

Електронний ключ має бути ззовні автомобіля з відповідної сторони на відстані приблизно один метр від потрібних дверцят.

У разі відмикання дверцят водія ключем або кнопкою центрального замка в салоні система не вимикається.

Примітка
Якщо автомобіль було відімкнено, але жодні з дверцят не відчинено, він знову автоматично замкнеться через 30 секунд. У такому випадку буде також знову активовано систему сигналізації для запобігання викраденню автомобіля.

Аварійний сигнал

Під час його спрацювання одночасно вмикаються звукові сигнали клаксона та ліхтарі аварійної сигналізації. Кількість і тривалість аварійних сигналів визначені законодавством.

Система сигналізації для запобігання викраденню автомобіля вимкнеться, якщо натиснути на кнопку 🔓 або на ручку правих або лівих передніх дверцят (у місці з позначками) із системою електронного ключа. Світлодіод у кнопці ☞ згасне, а покажчики повороту блиматимуть протягом короткого часу, а потім вимкнуться.

Якщо після спрацьовування сигналізації водій її не вимкнув, про це нагадуватиме швидке блимання світлодіоду в кнопці ☞. Після увімкнення запалювання блимання одразу припиниться

Якщо потрібно від’єднати акумулятор автомобіля (наприклад, для проведення технічного обслуговування), вимкніть сигнальну сирену таким чином: увімкніть запалювання, потім вимкніть його та протягом 15 секунд після цього від’єднайте акумулятор

Якщо акумулятор підключено після знімання (наприклад, після виконання робіт з обслуговування), перед запуском двигуна слід зачекати 10 хвилин.

Як замкнути автомобіль, не активуючи систему сигналізації для запобігання викраденню автомобіля

Замкніть автомобіль: вставте в отвір замка дверцят водія і поверніть ключ, вбудований у пульт дистанційного керування, або скористайтеся системою електронного ключа.

Несправність пульта дистанційного керування

Відімкніть автомобіль: вставте в отвір замка дверцят водія і поверніть ключ, вбудований у пульт дистанційного керування, або скористайтеся системою електронного ключа.

Відчиніть дверцята водія.

Пролунає сигнал клаксона сигналізації для запобігання викраденню автомобіля.

Увімкніть запалення.

Сигнал клаксона припинить лунати, а світлодіодний індикатор стану згасне.

Імобілайзер

Систему встановлено у вимикач запалення. Вона перевіряє, чи може автомобіль запуститися за допомогою ключа, що використовується.

Імобілайзер активується автоматично після того, як ключ буде вийнято із вимикача запалення.

Примітка
Мітки радіочастотної ідентифікації (RFID) можуть створювати перешкоди для ключа. Вони не повинні знаходитися поруч із ключем під час запуску двигуна.

Примітка
Імобілайзер не блокує дверцята. Виходячи з автомобіля, завжди його замикайте ⇨ 11.

Увімкніть систему запобігання викраденню автомобіля ⇨ 23.

Екстрена робота електронного ключа ⇨ 251.

Зовнішні дзеркала

Випукла форма

Завдяки формі дзеркала об'єкти відображаються меншими, що впливатиме на здатність коректно оцінювати відстані.

Попередження бокової мертвої зони ⇨ 313.

Регулювання за допомогою електропривода

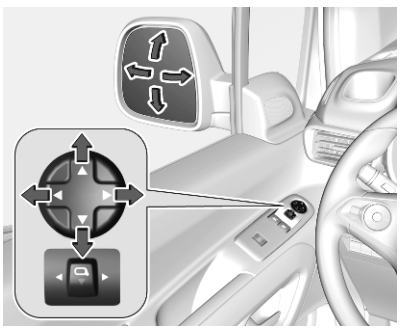

Виберіть відповідне зовнішнє дзеркало, натиснувши кнопку регулювання дзеркала вліво чи вправо.

Відрегулюйте відповідне дзеркало за допомогою чотириходового регулятора.

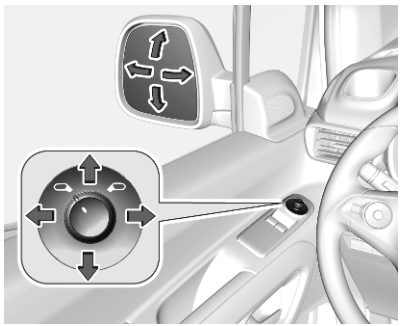

Виберіть відповідне зовнішнє дзеркало, повернувши регулятор до лівого або правого значка дзеркала.

Відрегулюйте відповідне дзеркало, нахиляючи чотириходовий регулятор.

Складані дзеркала

Задля безпеки пішоходів зовнішні дзеркала змінюють своє звичайне положення, автоматично повертаючись назовні від значного удару. Змінюйте положення дзеркал, злегка натискаючи його корпус.

Електричне складання

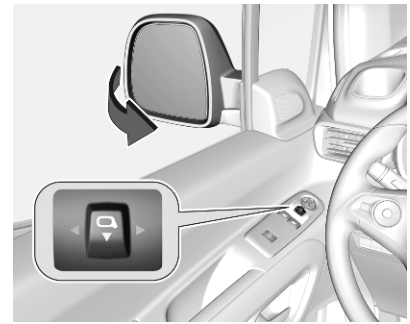

Потягніть кнопку регулювання дзеркал назад. Обидва зовнішніх дзеркала буде складено.

Щоб повернути обидва дзеркала в початкове положення, знову потягніть кнопку регулювання дзеркал назад.

Якщо одне з дзеркал, які складаються за допомогою електропривода, розкласти вручну, а потім потягнути кнопку регулювання дзеркал назад, електропривод розкладе лише друге дзеркало.

Автоматичне складання

Після відмикання автомобіля дзеркала розкладаються у своє звичайне положення. Після замкнення автомобіля дзеркала буде складено.

Дзеркала з підігрівом

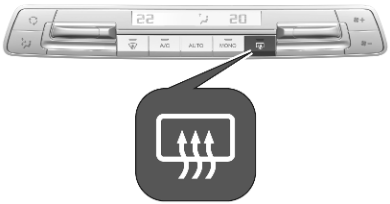

Залежно від версії для керування обігрівом використовуються кнопки ⊞ або ⊞.

Обігрівання вимикається автоматично через певний час, що залежить від навколишньої температури.

Заднє скло з підігрівом ⇨ 33.

Внутрішні дзеркала

Система зменшення засліплювальної дії світла вручну

Щоб зменшити засліплювальну дію світла, поверніть важіль на зворотному боці корпусу дзеркала.

Система автоматичного зменшення засліплювальної дії світла

Під час руху у темний час доби дія сліпучого світла від автомобілів позаду автоматично зменшується.

Дзеркало для спостереження за дітьми

Дзеркало для спостереження за дітьми дає змогу контролювати, що відбувається на задніх сидіннях. Це дзеркало регулюється.

Дисплей заднього виду

На дисплеї заднього виду можна переглядати зображення трьох типів:

- задній вид на близькій відстані
- вид зі сторони пасажира
- стандартний задній вид

За промовчанням відображається стандартний задній вид.

Камера заднього виду ⇨ 319

Камера з боку пасажира ⇨ 315

Для перемикання між видами натискайте "⊡".

Для ввімкнення або вимкнення дисплея заднього виду натискайте ⏻.

Вікна

Лобове скло

Наліпки на лобове скло

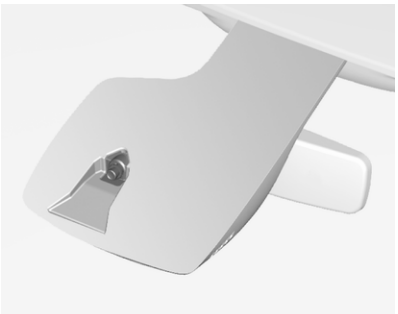

Не розташовуйте наліпки - наприклад, наліпки оплати платних доріг чи подібні речі у ділянці внутрішнього дзеркала заднього огляду. Підтримуйте чистоту датчика, запобігаючи потраплянню на нього пилу, бруду та льоду. Недотримання цієї вказівки може призвести до обмеження зон дії датчика дощу та датчика освітлення, а також ділянки огляду камери у корпусі дзеркала.

Датчики ⇨ 89, ⇨ 125.

Заміна лобового скла

Обережно

Якщо автомобіль обладнано датчиком камери переднього огляду для систем допомоги водію, дуже важливо, щоб будь-яка заміна лобового скла виконувалась точно відповідно до вимог Opel. В іншому випадку належна робота цих систем може порушитись, унаслідок чого зростає ризик непередбачуваної поведінки таких систем або відображення ними випадкових повідомлень.

Вікна з електропідйомниками

⚠ Попередження

Будьте обережні під час користування вікнами з електропідйомниками. Існує ризик отримання травми, особливо це стосується дітей.

Якщо на задньому сидінні є діти, ввімкніть систему захисту від дітей для вікон з електропідйомниками.

Уважно стежте за вікнами під час їх зачинення. Переконайтеся, що нічого не застрягло в них під час руху.

Увімкніть запалювання для використання вікон із електропідйомниками.

Використовуйте перемикач для відповідного вікна, натискаючи, щоб відчинити, чи тягнучи до себе, щоб зачинити.

Плавне піднімання чи опускання до першого фіксатора: вікно рухається вниз або вгору, поки застосовується перемикач.

Підйом чи опускання до другого фіксатора з наступним відпусканням: вікно рухається вгору чи вниз автоматично (при цьому вмикається функції безпеки). Щоб зупинити рух, потягніть перемикач один раз у тому ж напрямку.

Функція безпеки

Ця функція залежить від версії. Якщо під час автоматичного зачинення скло зустрічає опір всередині вікна, рух відразу зупиняється та повторно відчиняється.

Вимкнення функції безпеки

У випадку ускладненого закриття через мороз чи подібні умови ввімкніть запалювання, потягніть перемикач до першої точки опору і утримуйте його в цьому положенні. Вікно рухається вгору без активації функції безпеки. Щоб зупинити рух, відпустіть перемикач.

Система захисту від дітей для задніх вікон

Натисніть ⊠, щоб вимкнути електропідйомники задніх вікон. Після цього засвітиться індикатор. Щоб активувати електропідйомники, повторно натисніть ⊠.

Керування вікнами ззовні

Керування вікнами можна здійснювати дистанційно ззовні автомобіля.

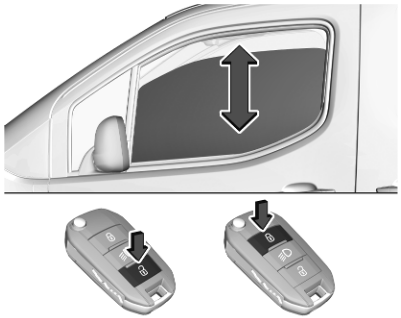

Щоб відчинити вікна, натисніть і потримайте 🔓.

Щоб зачинити вікна, натисніть і потримайте 🔒.

Відпустіть кнопку, щоб зупинити рух вікна.

Перевантаження

Якщо вікна часто відчиняються чи зачиняються протягом коротких інтервалів часу, вони вимикаються на деякий час.

Ініціалізація електропідйомників вікон

Якщо вікна не можна зачинити автоматично (наприклад, після відключення акумуляторної батареї автомобіля), в інформаційному центрі водія відображається попереджувальне повідомлення.

Повідомлення автомобіля ⇨ 119.

Активуйте електронну систему автомобіля таким чином:

1. Зачиніть дверцята.
2. Увімкніть запалювання.
3. Потягніть перемикач і не відпускайте, доки вікно не зачиниться, після чого утримуйте перемикач ще протягом двох секунд.
4. Натисніть перемикач і не відпускайте, доки вікно не відкриється повністю, після чого утримуйте перемикач ще протягом двох секунд.
5. Повторіть цей крок для кожного вікна.

Задні вікна

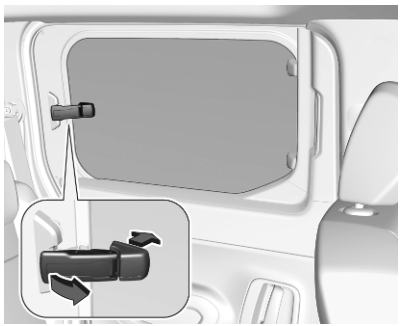

Щоб прочинити задні вікна, нахиліть важіль, а потім натисніть на нього повністю, щоб зафіксувати вікна у відчиненому положенні.

Заднє вікно з підігрівом

Вмикається й вимикається натисненням ⊞, як і обігрів зовнішніх дзеркал.

Обігрівання вимикається автоматично через певний час, що залежить від навколишньої температури.

Залежно від системи клімат-контролю кнопка ⊞ може розміщуватися в іншому місці.

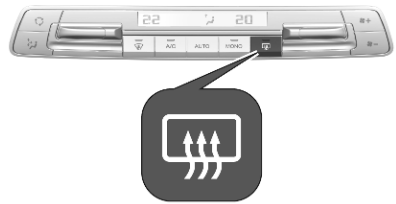

Лобове скло з підігрівом

Ця функція нагріває лобове скло в нижній частині та навпроти водія.

Завдяки цьому примерзлі до лобового скла щітки склоочисників можна швидко від’єднати. Крім того, ця функція запобігає накопиченню снігу на склі під час роботи склоочисників.

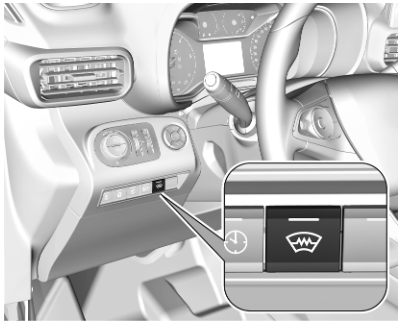

Керування нагріванням здійснюється кнопкою . Під час роботи системи в кнопці світиться світлодіод.

Підігрів працює лише з морозну погоду і вимикається автоматично через певний час залежно від зовнішньої температури.

Якщо повторно натиснути кнопку , нагрівання вимкнеться. Світлодіод у кнопці згасне.

Сонцезахисні козирки

Сонцезахисні козирки можна скласти чи повернути на бік, щоб запобігти засліпленню.

Якщо в сонцезахисні козирки вмонтовано дзеркальця, їх кришки повинні бути зачиненими під час водіння.

Тримач візитних карток розміщено на зворотній стороні сонцезахисного козирка.

Роликові штори

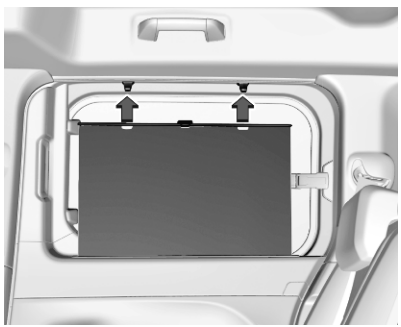

Щоб зменшити потрапляння сонячного світла на другий ряд сидінь, потягніть штору догори за допомогою ручки та зафіксуйте її у верхній частині дверної рами.

Дах

Скляна панель

Штора

Натисніть задню частину перемикача : штора відчинятиметься під час утримування перемикача.

Натисніть передню частину перемикача : штора зачинятиметься під час утримування перемикача.

Сидіння, підголовники

Підголівники **35**
Передні сидіння **36**
Положення сидіння 36
Регулювання сидінь 37
Складання сидінь 38
Підлокітник 40
Підігрів сидінь 41
Задні сидіння **41**
Сидіння другого ряду 41
Сидіння третього ряду 43
Паски безпеки **45**
Пасок безпеки з кріпленням в трьох точках 47
Система подушок безпеки **49**
Система фронтальних подушок безпеки 52
Система бокових подушок безпеки 53
Система надувних шторок безпеки 54
Дезактивація подушок безпеки 54
Системи безпеки для дітей **56**
Місця встановлення системи безпеки для дітей 60

Підголівники

Положення

⚠ Попередження

Їздіть лише зі встановленим у правильне положення підголівником.

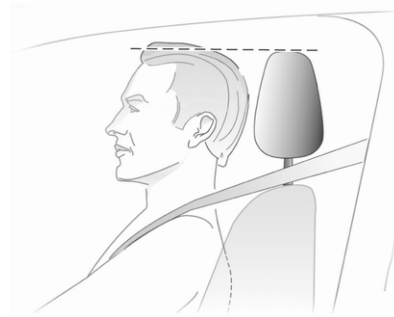

Верхня частина підголівника має бути розташована на рівні маківки. Якщо це неможливо, для дуже високих людей установіть

підголівники в максимально високе положення, а для невисоких людей – у найнижче.

Регулювання

Підголівники на передніх сидіннях

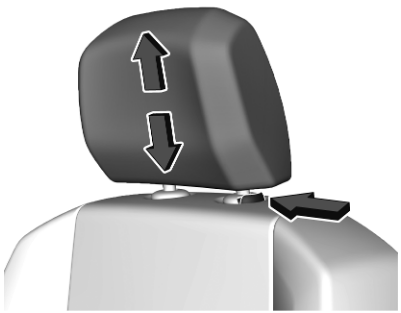

Регулювання довжини
Потягніть за підголівник угору або натисніть на нього донизу, натиснувши перед цим на фіксатор.

Зняття
Натисніть на затискач, потягніть відповідний підголівник угору та зніміть його.

Підголівники на задніх сидіннях

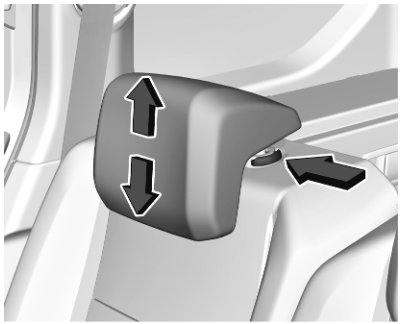

Регулювання довжини
Потягніть за підголівник угору або натисніть на нього донизу.

Зняття
Натисніть на затискач, потягніть відповідний підголівник угору та зніміть його.

Передні сидіння

Положення сидіння

⚠ Попередження

Рухайтеся лише з правильно відрегульованими сидіннями.

⚠ Попередження

Забороняється регулювати сидіння під час руху, оскільки вони можуть рухатися неконтрольовано.

⚠ Небезпека

Не сідайте ближче 25 см від керма, щоб подушка безпеки розкрилася безпечно.

⚠ Попередження

Нічого не кладіть під сидіння.

- Сідайте на сидіння, максимально притискаючи тіло до спинки. Відрегулюйте відстань між сидінням і педалями таким чином, щоб під час натискання на педалі ваші ноги були злегка підігнуті. Посуньте сидіння пасажира якомога далі назад.
- Установіть сидіння настільки високо, щоб мати чіткий огляд з усіх сторін і всіх приладів відображення. Між головою та стелею має бути проміжок мінімум в одну руку. Стегна мають вільно розташовуватися на сидінні, не втискаючись у нього.
- Сідайте на сидіння, максимально притискаючи плечі до спинки. Установіть спинку так, щоб ви могли легко дістати кермо злегка зігнутими руками. Намагайтеся не відривати плечі від спинки сидіння під час обертання керма. Не відхиляйте спинку надто далеко назад. Рекомендоване максимальне відхилення становить приблизно 25°.
- Відрегулюйте сидіння й кермо таким чином, щоб зап'ясток лежав зверху керма, рука була повністю випростана, а плечі притиснуті до спинки сидіння.
- Відрегулюйте кермо ⇨ 88.
- Відрегулюйте підголівник ⇨ 35.
- Відрегулюйте поперекову опору, щоб вона підтримувала природну форму хребта.

Регулювання сидінь

Керуйте автомобілем тільки із зафіксованими сидіннями та спинками.

Регулювання в поздовжньому напрямку

Потягніть ручку до себе, посуньте сидіння, відпустіть ручку. Щоб переконатися, що сидіння зафіксувалося, спробуйте перемістити його вперед і назад.

Залежно від версії потягніть за важіль пасажирського сидіння, посуньте його і відпустіть ручку.

Нахил спинки

Натисніть на важіль, відрегулюйте кут нахилу, а потім відпустіть важіль. Не спирайтеся на спинку сидіння під час регулювання.

Висота сидіння

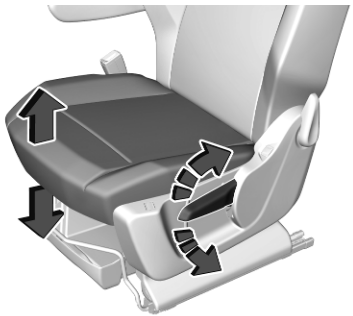

Хід накачування важеля

угору : сидіння вище
донизу : сидіння нижче

Поперекова опора

Повертаючи маховичок, відрегулюйте потрібне положення.

Складання сидінь

Залежно від версії переднє пасажирське сидіння можна скласти горизонтально в положення стола.

Складання окремого пасажирського сидіння спереду

Посуньте переднє пасажирське сидіння назад до упору, щоб під час складання воно не торкалося панелі приладів.

Перед складанням спинки сидіння опустіть або зніміть підголівник ⇨ 35.

Залежно від версії зніміть підлокітник сидіння ⇨ 40.

Потягніть за важіль, складіть спинку сидіння повністю вперед і відпустіть важіль. Натискайте далі на спинку сидіння донизу до повністю горизонтального положення.

Розкладання окремого пасажирського сидіння спереду

Щоб знову розкласти сидіння у вертикальне положення, відкиньте спинку до упору.

Потягніть важіль, повністю підніміть спинку сидіння і відпустіть важіль.

Складання суцільного пасажирського сидіння спереду

Опустіть спинку центрального сидіння, потягнувши її за петлю.

Опустіть спинку зовнішнього сидіння, потягнувши за петлю. Опускайте спинку сидіння вперед, доки сидіння не опуститься на підлогу автомобіля.

У розкладеному положенні спинка сидіння витримує вагу до 50 кг.

Щоб підняти подушку сидіння, потягніть за важіль і піднімайте подушку сидіння до спинки, доки не пролунає клацання.

Система управління вантажем ⇨ 73.

Решітка багажного відділення ⇨ 76.

Розкладання суцільного пасажирського сидіння спереду

Щоб знову розкласти спинку сидіння у вертикальне положення, тягніть сидіння вгору, доки воно не зафіксується на місці.

Щоб установити подушку сидіння у вихідне положення, натисніть на важіль, а потім опускайте подушку сидіння, доки вона не зафіксується.

⚠ Попередження

Коли переднє пасажирське сидіння складене, призначену для нього систему подушок безпеки потрібно вимикати.

Вимкнення подушок безпеки ⇨ 54.

Підлокітник

Підлокітник можна за потреби підняти.

Щоб прибрати підлокітник, відкиньте його вгору, а потім натисніть на нього й поверніть у положення, показане на рисунку.

Потім витягніть підлокітник зі спинки сидіння.

Щоб встановити підлокітник, прикріпіть його до спинки. Натисніть на підлокітник і встановіть його у вертикальне положення. Трохи відтягніть підлокітник і опустіть його донизу.

Підігрів сидінь

Підігрів сидінь можна ввімкнути, натиснувши ⊛ для відповідного переднього сидіння.

Після ввімкнення індикатор у кнопці засвітиться.

Підігрівання працює лише при навколишній температурі нижче 20 °C.

Якщо повторно натиснути ⊛, підігрів сидіння вимкнеться.

Система стоп-старт ⇨ 255.

Задні сидіння

Сидіння другого ряду

Спинка заднього сидіння може бути розділена на дві або три частини залежно від наявного обладнання. Усі частини можна складати.

Перед складанням задніх сидінь за потреби виконайте такі дії:

- Посуньте передні сидіння вперед.
- Посуньте кришку багажного відділення ⇨ 70.

Складення сидінь

1. Опустіть підголівник, натиснувши на нього донизу ⇨ 35.
2. Переконайтеся, що паски безпеки крайніх задніх сидінь правильно прилаштовано до спинок сидінь.

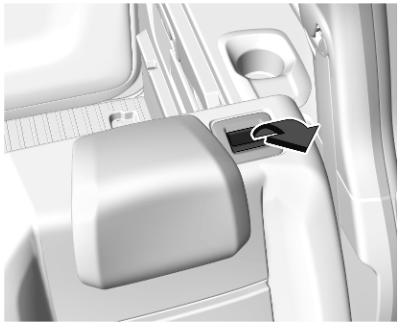

3. Потягніть до себе важіль з одного чи з обох зовнішніх боків і покладіть спинки на подушку сидіння.

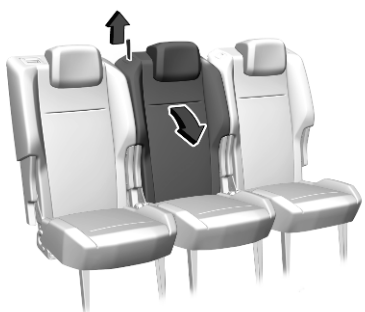

4. Залежно від версії опустіть спинку центрального сидіння, потягнувши її за петлю.

5. Можна також скласти спинки сидіння з багажного відділення: щоб скласти спинки заднього сидіння, потягніть за важіль на лівій або правій бічній панелі багажного відділення.

⚠ Попередження

Будьте уважні, виконуючи будь-які дії зі спинками задніх сидінь з боку багажного відділення. Спинки сидінь складаються зі значним зусиллям. Існує ризик отримання травм, зокрема для дітей.

Пересвідчіться в тому, що ніщо не закріплене до задніх сидінь, а подушки сидінь вільні від сторонніх предметів.

⚠ Попередження

Завжди слід перевіряти, чи надійно складено багаж в автомобілі. Якщо речі ненадійно закріплені в салоні, вони можуть зірватися з місця і призвести до отримання травми або ж пошкодити інші речі чи автомобіль.

Розкладання сидінь

Щоб скласти спинки, підніміть їх і направляйте у вертикальному положенні, доки вони не стануть на місце (буде чутно відповідний звук).

Коли спинки правильно встановлені, червону позначку біля важеля відпускання не видно.

⚠ Попередження

При складанні пересвідчіться в тому, що спинки надійно зафіксовані, перед тим, як зрушити з місця. Невиконання цієї інструкції може в разі різкого гальмування чи зіткнення призвести до травмування людей та пошкодження багажу або автомобіля.

Сидіння третього ряду

⚠ Попередження

Регулюючи або складаючи задні сидіння чи спинки сидінь, тримайте руки й ноги подалі від рухомих частин.

Забороняється регулювати сидіння під час руху, оскільки вони можуть рухатися неконтрольовано.

Їдьте тільки із зафіксованими сидіннями і спинками.

⚠ Попередження

Установлюючи задні сидіння, переконайтеся, що сидіння належним чином розміщено в анкерних точках, фіксатори повністю зафіксовані, а спинку встановлено в правильне положення.

Якщо цього не зробити, екстрене гальмування чи зіткнення може призвести до тяжких травм.

⚠ Попередження

Завжди слід перевіряти, чи надійно складено багаж в автомобілі. Якщо речі ненадійно закріплені в салоні, вони можуть зірватися з місця і призвести до отримання травми або ж пошкодити інші речі чи автомобіль.

Залежно від версії місткість багажного відділення можна збільшити, склавши сидіння третього ряду догори або вийнявши їх.

Складення сидінь

1. Опустіть підголівники і за потреби складіть сидіння другого ряду.

   Підголівники ⇨ 35

   Складання сидінь другого ряду ⇨ 41

2. Потягніть за важіль і опустіть спинку на подушку сидіння.

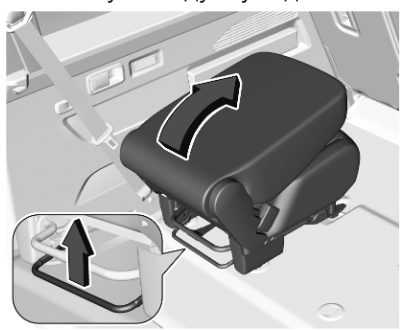

3. Потягніть за ручку й нахиліть усе сидіння вперед.

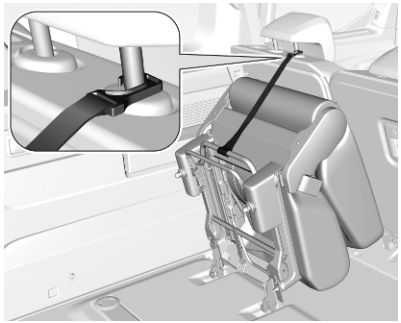

4. Закріпіть складене сидіння у вертикальному положенні, приєднавши ремінець до однієї зі стійок підголівника навпроти складеного сидіння.

Розкладання сидінь

1. Простежте, щоб паски безпеки не заважали під час розкладання сидінь.
2. Зніміть ремінець і опустіть усе сидіння до підлоги. Водночас простежте, щоб задня опора розміщувалася на опорній точці та була надійно зафіксованою на місці.
3. Підніміть спинку і відрегулюйте положення підголівника.

Зняття сидінь

1. Опустіть підголівники і за потреби складіть сидіння другого ряду.

   Підголівники ⇨ 35

   Складання сидінь другого ряду ⇨ 41
2. Потягніть за важіль і опустіть спинку на подушку сидіння.

   Потягніть за ручку й нахиліть усе сидіння вперед (докладніше – в розділі "Складання сидінь" вище).

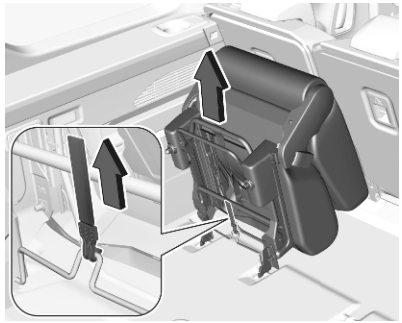

3. Потягніть за петлю, щоб від’єднати фіксатори, та зніміть усе сидіння з опорних точок на підлозі.

Встановлення сидінь

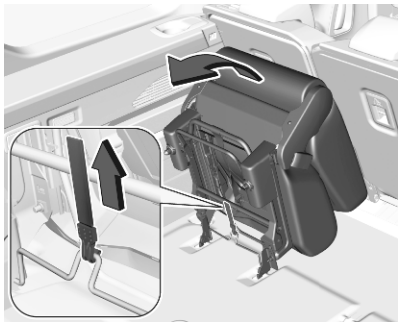

1. Закріпіть передні опори сидіння в передніх анкерних точках.
2. Складіть сидіння назад до підлоги, щоб закріпити його задню опорну точку.
3. Підніміть спинку і відрегулюйте положення підголівника.

Регулювання сидіння в поздовжньому напрямку

Потягніть ручку до себе, посуньте сидіння, відпустіть ручку. Щоб сидіння надійно зафіксувалося у виставленому положенні, спробуйте перемістити його вперед, а потім назад.

Паски безпеки

Паски безпеки блокуються під час різкого прискорення чи уповільнення руху автомобіля з метою утримання пасажирів на сидіннях. Завдяки цьому ризик отримання травми значно знижується.

⚠ Попередження

Перед кожною поїздкою пристібайте паски безпеки.

У випадку ДТП особи, які не користуються пасками безпеки, наражають на небезпеку як себе, так і інших пасажирів автомобіля.

Паски безпеки призначені для використання лише однією людиною одночасно.

Система безпеки для дітей ⇨ 56.

Періодично перевіряйте всі частини системи пасків безпеки, щоб упевнитися, що вони не пошкоджені й чисті та належно працюють.

Пошкоджені компоненти потрібно замінити. Після ДТП паски безпеки та їх натягувачі, які спрацювали, потрібно замінити на СТО.

Примітка
Стежте за тим, щоб паски безпеки не пошкодилися взуттям або предметами з гострими кінцями та не застрягли. Не допускайте потрапляння бруду в механізми втягування пасків безпеки.

Примітка
Для належної роботи системи під час пристібання використовуйте пряжку для відповідного паска безпеки.

Система нагадування про непристебнутий пасок безпеки

Кожне сидіння обладнане системою попередження про непристебнутий пасок безпеки, сигнали якої передає контрольний індикатор для відповідного сидіння на верхній консолі ⇨ 103.

Обмежувачі сили паска безпеки

Навантаження на тіло зменшується завдяки поступовому ослабленню паска безпеки під час зіткнення.

Натягувачі паска безпеки

У випадку лобового зіткнення або зіткнення з автомобілем, який рухається ззаду чи збоку, паски безпеки переднього сидіння та крайнього сидіння другого ряду натягнуться за допомогою натягувачів.

⚠ Попередження

Неправильне поводження з пасками безпеки (наприклад, зняття чи налаштування) може призвести до активації натягувачів.

Якщо натягувачі пасків безпеки спрацювали, почне світитися й не згасатиме контрольний індикатор ⇨ 104.

Натягувачі пасків безпеки, що спрацювали, потрібно замінити на СТО. Натягувачі пасків безпеки можуть спрацювати лише один раз.

Примітка
Не встановлюйте та не прикріплюйте аксесуари чи інші предмети, які можуть перешкоджати роботі натягувачів пасків безпеки. Забороняється будь-яким чином змінювати компоненти натягувачів пасків

безпеки, інакше дозвіл на експлуатацію автомобіля буде скасовано.

Пасок безпеки з кріпленням в трьох точках

Застібання

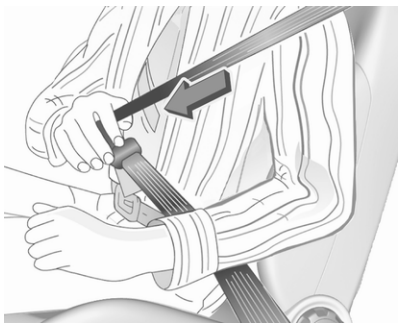

Витягніть пасок безпеки з механізму втягування, протягніть його над тілом і вставте язичок защіпки в пряжку. Переконайтеся, що пасок безпеки огинає плече та щільно прилягає до тіла під час руху.

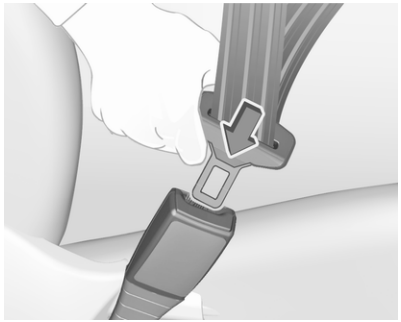

Вільний або мішкуватий одяг перешкоджає щільному приляганню паска. Не розташовуйте між тілом і паском безпеки предмети, зокрема, сумки чи мобільні телефони.

⚠ Попередження

Пасок безпеки не повинен проходити через важкі чи крихкі предмети в кишенях вашого одягу.

Система нагадування про непристебнутий пасок безпеки ⇨ 103, ⇨ 112.

Розстібання

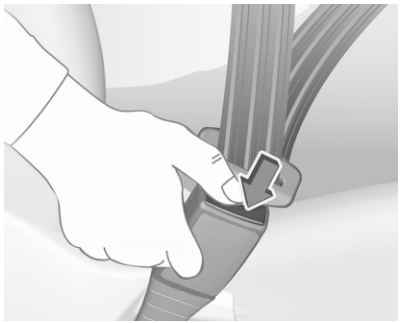

Щоб відстебнути пасок безпеки, натисніть червону кнопку на пряжці та дайте паску втягнутися.

Центральний пасок безпеки на другому ряді сидінь

Середнє сидіння устатковане особливим триточковим паском безпеки.

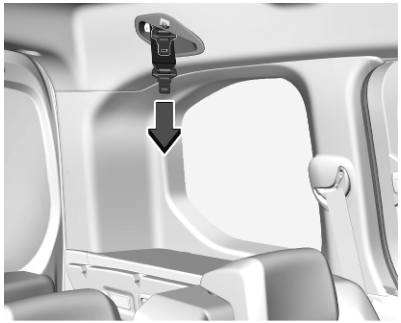

Потягніть за язички защіпок паска безпеки з його тримача в стелі.

Вставте нижній язичок защіпки в пряжку ліворуч (**1**) на центральному сидінні. Проведіть верхній пасок безпеки з язичком над стегнами й плечем (не перекручуючи пасок) і вставте язичок у праву пряжку (**2**) центрального сидіння.

Щоб розстебнути пасок безпеки, натисніть кнопку на пряжці праворуч (**2**) і вийміть верхній язичок защіпки. Потім натисніть кнопку на лівій пряжці (**1**) і вийміть нижній язичок защіпки. Пасок безпеки автоматично втягується в тримач.

Використання пасків безпеки під час вагітності

⚠ Попередження

Поясний пасок безпеки повинен бути встановлений максимально низько через таз, щоб запобігти тиску на черевну порожнину.

Система подушок безпеки

Система подушок безпеки складається з ряду окремих систем, кількість яких залежить від комплектації вашого автомобіля.

У разі потреби подушки безпеки накачуються протягом мілісекунд. Вони також спускаються настільки швидко, що в більшості випадків за цим важко прослідкувати під час зіткнення.

⚠ Попередження

Система подушок безпеки розгортає подушки безпеки в режимі вибуху – ремонтні роботи після їх спрацьовування має проводити лише кваліфікований спеціаліст.

⚠ Попередження

Встановлення додаткового обладнання, яке змінює конструкцію кузова, системи бамперів, а також висоту автомобіля, метал його передньої чи бокової частини, може заважати належній роботі системи подушок безпеки. На роботу системи подушок безпеки також може впливати змінення будь-яких деталей передніх сидінь, пасків безпеки, чутливо-діагностичного модуля подушок безпеки, керма, панелі приладів, внутрішнього ущільнення дверцят включно з динаміками, модулів будь-яких подушок безпеки, стелі або оздоблення стійок, передніх датчиків, датчиків бокових ударів, а також електропроводки подушок безпеки.

⚠ Попередження

В області спрацювання подушки безпеки не повинно бути перешкод.

Примітка

Електроніку систем подушок безпеки та системи керування натягувачами пасків безпеки розташовано на центральній консолі. Забороняється класти будь-які магнітні предмети в цій області.

Забороняється прикріплювати будь-які предмети на кришки подушок безпеки чи накривати їх іншими матеріалами. Пошкоджені кришки потрібно замінювати на станції технічного обслуговування.

Кожна подушка безпеки спрацьовує лише одного разу. Заміну подушок безпеки, що спрацювали, потрібно проводити у майстерні. Окрім цього, можливо, потрібно буде виконати

заміну керма, панелі приладів, частин обшивки, ущільнювачів дверцят, ручок та сидінь.

Забороняється вносити будь-які зміни до системи подушок безпеки, оскільки дозвіл на експлуатацію автомобіля буде скасовано.

Контрольний індикатор для систем подушок безпеки ⇨ 104.

Системи безпеки для дітей на сидінні переднього пасажира з системами подушок безпеки

EN: NEVER use a rearward-facing child restraint on a seat protected by an ACTIVE AIRBAG in front of it; DEATH or SERIOUS INJURY to the CHILD can occur.

DE: Nach hinten gerichtete Kindersitze NIEMALS auf einem Sitz verwenden, der durch einen davor befindlichen AKTIVEN AIRBAG geschützt ist, da dies den TOD oder SCHWERE VERLETZUNGEN DES KINDES zur Folge haben kann.

FR: NE JAMAIS utiliser un siège d'enfant orienté vers l'arrière sur un siège protégé par un COUSSIN GONFLABLE ACTIF placé devant lui, sous peine d'infliger des BLESSURES GRAVES, voire MORTELLES à l'ENFANT.

ES: NUNCA utilice un sistema de retención infantil orientado hacia atrás en un asiento protegido por un AIRBAG FRONTAL ACTIVO. Peligro de MUERTE o LESIONES GRAVES para el NIÑO.

RU: ЗАПРЕЩАЕТСЯ устанавливать детское удерживающее устройство лицом назад на сиденье автомобиля, оборудованном фронтальной подушкой безопасности, если ПОДУШКА НЕ ОТКЛЮЧЕНА! Это может привести к СМЕРТИ или СЕРЬЕЗНЫМ ТРАВМАМ РЕБЕНКА.

NL: Gebruik NOOIT een achterwaarts gericht kinderzitje op een stoel met een ACTIEVE AIRBAG ervoor, om DODELIJK of ERNSTIG LETSEL van het KIND te voorkomen.

DA: Brug ALDRIG en bagudvendt autostol på et forsæde med AKTIV AIRBAG, BARNET kan komme i LIVSFARE eller komme ALVORLIGT TIL SKADE.

SV: Använd ALDRIG en bakåtvänd barnstol på ett säte som skyddas med en framförvarande AKTIV AIRBAG. DÖDSFALL eller ALLVARLIGA SKADOR kan drabba BARNET.

FI: ÄLÄ KOSKAAN sijoita taaksepäin suunnattua lasten turvaistuinta istuimelle, jonka edessä on AKTIIVINEN TURVATYYNY, LAPSI VOI KUOLLA tai VAMMAUTUA VAKAVASTI.

NO: Bakovervendt barnesikringsutstyr må ALDRI brukes på et sete med AKTIV KOLLISJONSPUTE foran, da det kan føre til at BARNET utsettes for LIVSFARE og fare for ALVORLIGE SKADER.

PT: NUNCA use um sistema de retenção para crianças voltado para trás num banco protegido com um AIRBAG ACTIVO na frente do mesmo, poderá ocorrer a PERDA DE VIDA ou FERIMENTOS GRAVES na CRIANÇA.

IT: Non usare mai un sistema di sicurezza per bambini rivolto all'indietro su un sedile protetto da AIRBAG ATTIVO di fronte ad esso: pericolo di MORTE o LESIONI GRAVI per il BAMBINO!

EL: ΠΟΤΕ μη χρησιμοποιείτε παιδικό κάθισμα ασφαλείας με φορά προς τα πίσω σε κάθισμα που προστατεύεται από μετωπικό ΕΝΕΡΓΟ ΑΕΡΟΣΑΚΟ, διότι το παιδί μπορεί να υποστεί ΘΑΝΑΣΙΜΟ ή ΣΟΒΑΡΟ ΤΡΑΥΜΑΤΙΣΜΟ.

PL: NIE WOLNO montować fotelika dziecięcego zwróconego tyłem do kierunku jazdy na fotelu, przed którym znajduje się WŁĄCZONA PODUSZKA POWIETRZNA. Niezastosowanie się do tego zalecenia może być przyczyną ŚMIERCI lub POWAŻNYCH OBRAŻEŃ u DZIECKA.

TR: Arkaya bakan bir çocuk emniyet sistemini KESİNLİKLE önünde bir AKTİF HAVA YASTIĞI ile korunmakta olan bir koltukta kullanmayınız. ÇOCUK ÖLEBİLİR veya AĞIR ŞEKİLDE YARALANABİLİR.

UK: НІКОЛИ не використовуйте систему безпеки для дітей, що встановлюється обличчям назад, на сидінні з УВІМКНЕНОЮ ПОДУШКОЮ БЕЗПЕКИ, інакше це може призвести до СМЕРТІ чи СЕРЙОЗНОГО ТРАВМУВАННЯ ДИТИНИ.

HU: SOHA ne használjon hátrafelé néző biztonsági gyerekülést előlről AKTÍV LÉGZSÁKKAL védett ülésen, mert a GYERMEK HALÁLÁT vagy KOMOLY SÉRÜLÉSÉT okozhatja.

HR: NIKADA nemojte koristiti sustav zadržavanja za djecu okrenut prema natrag na sjedalu s AKTIVNIM ZRAČNIM JASTUKOM ispred njega, to bi moglo dovesti do SMRTI ili OZBILJNJIH OZLJEDA za DIJETE.

SL: NIKOLI ne nameščajte otroškega varnostnega sedeža, obrnjenega v nasprotni smeri vožnje, na sedež z AKTIVNO ČELNO ZRAČNO BLAZINO, saj pri tem obstaja nevarnost RESNIH ali SMRTNIH POŠKODB za OTROKA.

SR: NIKADA ne koristiti bezbednosni sistem za decu u kome su deca okrenuta unazad na sedištu sa AKTIVNIM VAZDUŠNIM JASTUKOM ispred sedišta zato što DETE može da NASTRADA ili da se TEŠKO POVREDI.

MK: НИКОГАШ не користете детско седиште свртено наназад на седиште заштитено со АКТИВНО ВОЗДУШНО ПЕРНИЧЕ пред него, затоа што детето може ДА ЗАГИНЕ или да биде ТЕШКО ПОВРЕДЕНО.

BG: НИКОГА не използвайте детска седалка, гледаща назад, върху седалка, която е защитена

чрез АКТИВНА ВЪЗДУШНА ВЪЗГЛАВНИЦА пред нея - може да се стигне до СМЪРТ или СЕРИОЗНО НАРАНЯВАНЕ на ДЕТЕТО.

RO: Nu utilizați NICIODATĂ un scaun pentru copil îndreptat spre partea din spate a mașinii pe un scaun protejat de un AIRBAG ACTIV în fața sa; acest lucru poate duce la DECESUL sau VĂTĂMAREA GRAVĂ a COPILULUI.

CS: NIKDY nepoužívejte dětský zádržný systém instalovaný proti směru jízdy na sedadle, které je chráněno před sedadlem AKTIVNÍM AIRBAGEM. Mohlo by dojít k VÁŽNÉMU PORANĚNÍ nebo ÚMRTÍ DÍTĚTE.

SK: NIKDY nepoužívajte detskú sedačku otočenú vzad na sedadle chránenom AKTÍVNYM AIRBAGOM, pretože môže dôjsť k SMRTI alebo VÁŽNYM ZRANENIAM DIEŤAŤA.

LT: JOKIU BŪDU nemontuokite atgal atgręžtos vaiko tvirtinimo sistemos sėdynėje, prieš kurią įrengta AKTYVI ORO PAGALVĖ, nes VAIKAS GALI ŽŪTI arba RIMTAI SUSIŽALOTI.

LV: NEKĀDĀ GADĪJUMĀ neizmantojiet uz aizmuguri vērstu bērnu sēdeklīti sēdvietā, kas tiek aizsargāta ar tās priekšā uzstādītu AKTĪVU DROŠĪBAS SPILVENU, jo pretējā gadījumā BĒRNS var gūt SMAGAS TRAUMAS vai IET BOJĀ.

ET: ÄRGE kasutage tahapoole suunatud lapseturvaistet istmel, mille ees on AKTIIVSE TURVAPADJAGA kaitstud iste, sest see võib põhjustada LAPSE SURMA või TÕSISE VIGASTUSE.

MT: QATT tuża trażżin għat-tfal li jħares lejn in-naħa ta' wara fuq sit protett b'AIRBAG ATTIV quddiemu; dan jista' jikkawża l-MEWT jew ĠRIEĦI SERJI lit-TFAL.

GA: Ná húsáid srian sábháilteachta linbh cúil RIAMH ar shuíochán a bhfuil mála aeir ag feidhmiú os a chomhair. Tá baol BÁIS nó GORTÚ DONA don PHÁISTE ag baint leis.

Крім того, з міркувань безпеки дитяче автокрісло, що встановлюється в напрямку руху автомобіля, потрібно використовувати лише відповідно до інструкцій та обмежень, наведених у таблиці ⇨ 60.

Наліпка подушки безпеки розташована на обох боках сонцезахисного козирка переднього пасажира.

Вимкнення подушок безпеки ⇨ 54.

Система фронтальних подушок безпеки

Система фронтальних подушок безпеки складається з однієї подушки безпеки в кермі та однієї – у стелі над переднім пасажиром. Про наявність таких подушок свідчить надпис **AIRBAG** (подушка безпеки).

Система фронтальних подушок безпеки спрацьовує в разі лобового зіткнення певної складності. Система запалювання повинна бути увімкненою.

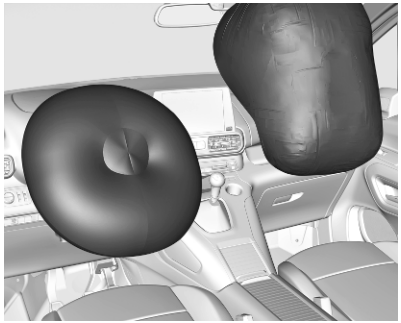

Надуті подушки безпеки пом’якшують силу удару, значно знижуючи ризик отримання травми верхньої частини тіла та голови пасажирів на передніх сидіннях.

⚠ Попередження

Оптимальний захист забезпечується лише тоді, коли сидіння знаходиться в правильному положенні.

Положення сидіння ⇨ 36.

В області спрацювання подушки безпеки не повинно бути перешкод.

Належним чином розташуйте пасок безпеки та надійно пристебніть його. Подушка безпеки гарантує захист лише в разі дотримання цих вимог.

Система бокових подушок безпеки

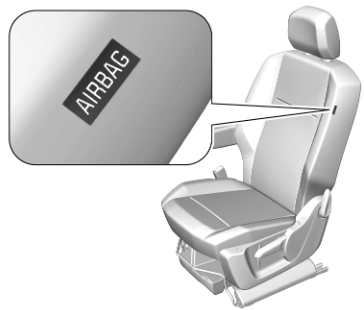

Бокова система складається з подушок безпеки на кожній спинці переднього сидіння. Наявність таких подушок визначається наявністю слова **AIRBAG**.

Система бокових подушок безпеки спрацьовує в разі бокового зіткнення певної складності. Система запалювання повинна бути увімкненою.

Надуті подушки безпеки пом’якшують силу удару, значно знижуючи ризик отримання травми верхньої частини тіла та тазу в разі бокового зіткнення.

⚠ Попередження

В області спрацювання подушки безпеки не повинно бути перешкод.

Примітка
Використовуйте лише ті захисні чохли, які було схвалено для використання з автомобілем. Будьте уважні, щоб не накрити подушки безпеки.

Система надувних шторок безпеки

Система надувних шторок безпеки складається з подушки безпеки в рамі даху з кожного боку. Наявність такої системи визначається за словом **AIRBAG** на стійках даху.

Надувні шторки безпеки спрацьовують у разі бокового зіткнення певної складності. Система запалювання повинна бути увімкненою.

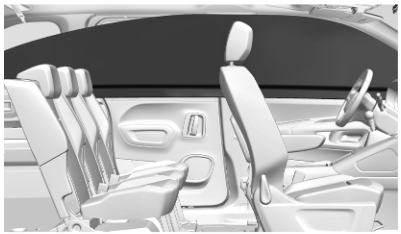

Надуті шторки безпеки пом'якшують силу удару, значно знижуючи ризик отримання травми голови в разі бокового зіткнення.

⚠ Попередження

В області спрацювання подушки безпеки не повинно бути перешкод.

Гачки на ручках в даху придатні лише для вішання легких предметів та одягу, за винятком верхнього одягу. Не тримайте в цьому одязі будь-які предмети.

Дезактивація подушок безпеки

Для дитячого автокрісла, встановленого на пасажирському сидінні, систему подушки безпеки переднього пасажира потрібно вимкнути відповідно до інструкцій у таблиці ⇨ 60. Бокові подушки безпеки, надувні шторки безпеки, натягувачі пасків безпеки та всі системи подушок безпеки водія залишатимуться активними.

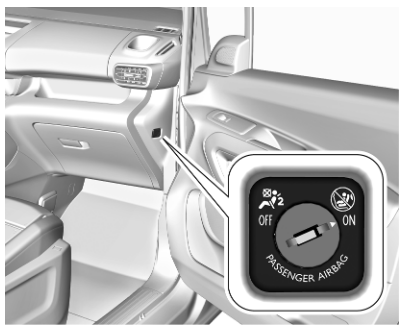

Систему подушок безпеки переднього пасажира можна вимкнути за допомогою

перемикача з ключем, який знаходиться на панелі інструментів з боку пасажира.

Використовуйте ключ запалювання для вибору положення:

OFF : подушку безпеки переднього пасажира вимкнено і вона не спрацює у випадку зіткнення, контрольний індикатор OFF на центральній консолі світиться постійно

ON : фронтальна подушка безпеки пасажира активована

⚠ Небезпека

Вимикайте подушку безпеки для пасажирського сидіння лише під час використання дитячого автокрісла відповідно до інструкцій та обмежень у таблиці ⇨ 60.

В іншому випадку існує ризик загибелі пасажира на цьому сидінні, коли систему подушок безпеки для переднього пасажирського сидіння вимкнено.

Якщо контрольний індикатор засвічується, приблизно, на 60 секунд після ввімкнення запалювання, передня подушка безпеки спрацює у випадку зіткнення.

Якщо після ввімкнення запалювання засвічується контрольний індикатор , це означає, що систему подушок безпеки переднього сидіння вимкнено. Коли система подушок безпеки не діє, цей індикатор світиться постійно.

Одночасне ввімкнення обох контрольних індикаторів свідчить про несправність у системі. Стан системи визначити неможливо, тому пасажирам заборонено займати переднє сидіння. Негайно зверніться до майстерні.

Якщо жоден із двох контрольних індикаторів не світиться, негайно зверніться на станцію технічного обслуговування.

У разі несправності в системі в інформаційному центрі водія з’явиться попередження і лунатиме застережний сигнал.

Змініть стан лише тоді, коли автомобіль стоятиме на місці з вимкненою системою запалювання.

Стан залишається ввімкненим до наступної зміни.

Контрольний індикатор вимкнення подушки безпеки ⇨ 104.

Системи безпеки для дітей

⚠ Небезпека

Простежте, щоб для дітей зі зростом і вагою, меншими за мінімально допустимі, було забезпечено захист за допомогою відповідного дитячого автокрісла. Забороняється садити дітей на коліна.

⚠ Небезпека

Якщо на передньому пасажирському сидінні перевозиться дитяче автокрісло, встановлюване проти напрямку руху автомобіля, систему подушок безпеки для переднього пасажира потрібно вимкнути. Це стосується також деяких дитячих автокрісел, що встановлюються в напрямку руху автомобіля, вказаних у таблицях ⇨ 60.

Вимкнення подушок безпеки ⇨ 54.

Наліпка подушки безпеки ⇨ 49.

Рекомендуємо використовувати систему безпеки для дітей, розроблену спеціально для цього автомобіля. Щоб отримати детальнішу інформацію, зверніться по допомогу на станцію технічного обслуговування.

Якщо системі безпеки для дітей якимось чином заважає певний підголівник сидіння, відрегулюйте або зніміть його ⇨ 35.

Коли використовується система безпеки для дітей, зверніть увагу на такі інструкції з використання та встановлення, а також на інструкції, що надаються із системою безпеки для дітей. Наведені в таблиці обмеження стосуються випробувального кузову, який має максимальні розміри і підходить для всіх існуючих систем безпеки для дітей.

Слідкуйте за тим, щоб передні сидіння не перешкоджали системі безпеки для дітей.

Завжди дотримуйтеся місцевих або національних нормативів. У деяких країнах використання систем безпеки для дітей на певних сидіннях забороняється.

Обов'язково правильно відрегулюйте сидіння водія перед початком руху ⇨ 36.

Можна використовувати такі способи кріплення систем безпеки для дітей:

- Пасок безпеки з кріпленням в трьох точках
- Кронштейни ISOFIX
- Top-tether

Пасок безпеки з кріпленням в трьох точках

Системи безпеки для дітей можна закріпити за допомогою паска безпеки з кріпленням у трьох точках. Після закріплення дитячих автокрісел слід затягнути пасок безпеки ⇨ 60.

Кронштейни ISOFIX

Кріплення ISOFIX призначені для встановлення схвалених для автомобіля систем безпеки для дітей ISOFIX. Місця для встановлення дитячих автокрісел ISOFIX позначено в таблиці ISOFIX ⇨ 60.

Кронштейни ISOFIX знаходяться під позначками i-Size на чохлі сидіння.

Дитяче автокрісло i-Size – це універсальна система ISOFIX, яка відповідає вимогам Постанови ООН № 129.

Усі дитячі автокрісла i-Size можна встановлювати на будь-яке придатне для них сидіння автомобіля, яке відповідає стандарту i-Size (див. таблицю i-Size ⇨ 60).

Окрім кріплень ISOFIX, слід використовувати пасок Top-tether або опору.

Опорну ніжку потрібно надійно встановити на підлогу. Розміщувати опорну ніжку у відділенні для речей ніші для ніг не можна.

Дитячі сидіння i-Size та автомобільні сидіння, які відповідають стандарту i-Size, мають позначку i-Size (див. ілюстрацію).

Скоби для верхніх ремінців

Кріпильні петлі для верхнього ремінця (Top-tether) позначені символом для дитячого сидіння.

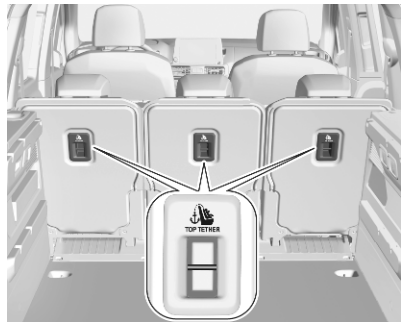

Для доповнення кронштейнів ISOFIX прив’яжіть пасок Top-tether до скоб Top-tether.

Сидіння третього ряду ⇨ 43.

Місця для встановлення дитячих автокрісел ISOFIX універсальної категорії позначено в таблиці абревіатурою IUF ⇨ 60.

Вибір правильної системи

Найкраще розміщувати системи безпеки для дітей на задніх сидіннях.

Перебуваючи в автомобілі, ваша дитина повинна бути повернутою обличчям до задньої частини автомобіля. Слід дотримуватися цієї застороги до досягнення дитиною максимально старшого віку. Завдяки цьому в разі зіткнення спинний хребет дитини, який є досить слабким, зазнає мінімального навантаження. Якщо вага дитини менше 13 кг, систему безпеки для дітей, що встановлюється в напрямку руху, можна кріпити не на всі сидіння.

Придатними для використання є дитячі автокрісла, які відповідають чинним постановам Європейської економічної комісії ООН. Див. місцеві нормативи та постанови щодо обов'язкового використання систем безпеки для дітей.

Для наведених нижче вагових категорій рекомендується використовувати такі дитячі автокрісла:

- **Група 0+**: колиска для немовлят
  Römer Baby-Safe Plus з основою ISOFIX для дітей вагою до 13 кг
- **Група I**:
  Römer Duo Plus ISOFIX із ISOFIX та ремінцем Top-tether для дітей вагою 9–18 кг
- **Група II, група III**:
  Römer Kidfix XP із або без ISOFIX для дітей вагою 15–36 кг
- **Група III**: Graco Booster для дітей вагою 22–36 кг

Переконайтеся, що встановлювана система безпеки для дітей є сумісною з типом автомобіля.

Дитяче автокрісло в передній частин салону: Випряміть спинку переднього пасажирського сидіння, відрегулюйте її на максимальну висоту і посуньте у крайнє заднє положення в поздовжньому напрямку.

Дитяче автокрісло в задній частині салону: Посуньте переднє сидіння автомобіля вперед і встановіть спинку сидіння у вертикальне положення так, щоб її не торкалися ноги дитини в дитячому автокріслі, спрямованому проти напрямку руху, або дитячому автокріслі, що встановлюється в напрямку руху.

Дотримуючись вказівок виробника дитячого автокрісла, установіть відповідне дитяче автокрісло в автомобілі.

Відомості про напівуніверсальні системи безпеки для дітей та системи, призначені для певного автомобіля (а також системи безпеки для дітей ISOFIX з кріпленням паском безпеки), див. у списку автомобілів, наведеному в посібнику користувача системи безпеки для дітей.

Перевірте, чи систему безпеки для дітей встановлено в автомобілі в належному місці. Див. наведену нижче таблицю.

Слідкуйте за тим, щоб діти заходили в автомобіль і виходили з нього лише з протилежної до руху транспорту сторони.

Коли система безпеки для дітей не використовується, зафіксуйте її паском безпеки чи зніміть з автомобіля.

Примітка
Забороняється наклеювати будь-які об'єкти на системи безпеки для дітей та накривати їх іншими матеріалами.

Систему безпеки для дітей, яка спрацювала під час ДТП, потрібно замінити.

Місця встановлення системи безпеки для дітей

Встановлення універсальних дитячих автокрісел i-Size та ISOFIX

Відповідно до норм ЄС, у цій таблиці наведено варіанти встановлення дитячих автокрісел, які пристібаються паском безпеки і є загально схваленими, а також більших дитячих автокрісел ISOFIX та i-Size на сидіннях, оснащених кріпленнями ISOFIX в автомобілі.

Так : Дозволяється встановлювати дитячі автокрісла відповідної категорії.
Ні : Не підходить для встановлення дитячих автокрісел зазначеної категорії.

	Переднє пасажирське сидіння	Крайні сидіння другого ряду	Центральне сидіння другого ряду	Сидіння третього ряду
Положення сумісне з універсальним дитячим автокріслом [1]	Так [2] [3] [4] [5]	Так [6] [7]	Так	Так [6] [7]
Положення сумісне з універсальним дитячим автокріслом i-Size	Ні	Так	Так	Ні
Положення обладнане кріпленням для верхнього ремінця	Ні	Так	Так	Ні
Дитяче автокрісло-колиска	Ні	Ні	Ні	Ні
Дитяче автокрісло ISOFIX, що встановлюється проти напрямку руху автомобіля	Ні	R3 [6] [7]	R3 [6] [7]	Ні

	Переднє пасажирське сидіння	Крайні сидіння другого ряду	Центральне сидіння другого ряду	Сидіння третього ряду
Дитяче автокрісло ISOFIX, що встановлюється за напрямком руху автомобіля	Ні	F3 [6) 7)]	F3 [6) 7)]	Ні
Дитяче сидіння-підкладка	Ні	B3 [6) 8)]	B3 [6) 8)]	Ні

1) Універсальне дитяче автокрісло: дитяче сидіння, яке встановлюється в усіх автомобілях і пристібається паском безпеки.
2) Щоб установити на цьому місці дитяче автокрісло, спрямоване проти напрямку руху, потрібно деактивувати подушку безпеки переднього пасажира OFF.
3) На цьому місці дозволяється використовувати лише дитяче автокрісло, яке встановлюється за напрямком руху, активувавши подушку безпеки переднього пасажира ON.
4) Посуньте сидіння автомобіля вперед на достатню відстань, а потім установіть спинку сидіння з нахилом якнайближче до вертикального положення, щоб пасок безпеки проходив уперед від верхньої точки кріплення.
5) Установіть спинку сидіння настільки близько до вертикального положення, наскільки це потрібно, щоб пасок безпеки було щільно натягнуто з боку пряжки.
6) Посуньте вперед на достатню відстань відповідне переднє сидіння перед дитячим автокріслом.
7) Відрегулюйте підголівник відповідним чином або зніміть його, якщо він не потрібен.
8) Установіть спинку сидіння настільки близько до вертикального положення, наскільки це потрібно, щоб для ніг дитини було достатньо місця.

Правила:

- Положення, сумісне з i-Size, також сумісне з R1, R2 та F2X, F2, B2.
- Положення, сумісне з R3, також сумісне з R1, R2 та R2X.
- Положення, сумісне з R2, також сумісне і з R1.
- Положення, сумісне з F3, також сумісне і з F2X та F2.
- Положення, сумісне з B3, також сумісне і з B2.

Розмір імітаційної моделі дитячого автокрісла (1, 2, 3):

- R1 — це імітаційна модель дитячого автокрісла, що встановлюється проти напрямку руху, призначеного для дітей вагою до 10 кг (група 0) і вагою до 13 кг (група 0+) та віком приблизно від 0 до 1 року.

- R2 — це імітаційна модель зменшеного розміру дитячого автокрісла, що встановлюється проти напрямку руху, призначеного для дітей вагою до 13 кг (група 0+) і вагою від 9 до 18 кг (група 1) та віком приблизно від 2 до 4 років.
- R3 — це повнорозмірна імітаційна модель дитячого автокрісла, що встановлюється проти напрямку руху, призначеного для дітей вагою до 13 кг (група 0+) і вагою від 9 до 18 кг (група 1) та віком приблизно від 2 до 4 років.
- F2, F2X — це імітаційна модель зменшеної висоти дитячого автокрісла, що встановлюється в напрямку руху, призначеного для дітей вагою від 9 до 18 кг (група 1) та віком приблизно 6-7 років.
- F3 — це повнорозмірна імітаційна модель дитячого автокрісла, що встановлюється в напрямку руху, призначеного для дітей вагою від 9 до 18 кг (група 1) та віком приблизно 7-10 років.

Зберігання

Відділення для зберігання **63**
Бардачок 63
Підстаканники 64
Відділення для зберігання в передній частині салону 65
Верхня полиця 66
Відділення для зберігання під сидіннями 67
Відділення для зберігання у центральній консолі 67
Відділення для речей у ніші для ніг 67
Багажне відділення **68**
Люк над багажним відділенням 68
Кришка багажного відділення 70
Отвори для кріплення 72
Система управління вантажем 73
Сітка безпеки 74
Решітка багажного відділення 76
Знак аварійної зупинки 79
Медична аптечка 79
Система багажника для даху **80**
Багажник на даху 80
Інформація про завантаження .. **81**
Індикатор перевантаження 82

Відділення для зберігання

⚠ Попередження

Не зберігайте важкі чи гострі предмети у відділеннях для зберігання речей.

Бардачок

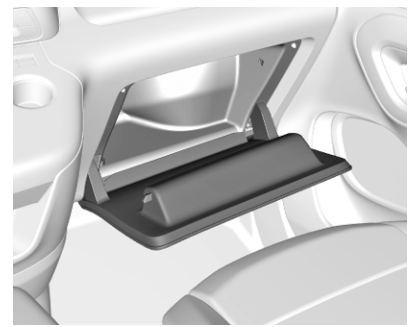

Щоб відкрити бардачок потягніть ручку.

Під час їзди бардачок повинен бути зачиненим.

Підстаканники

Передній підсклянник

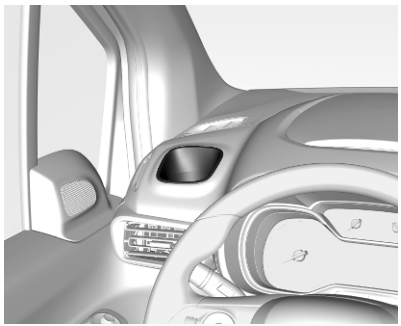

Підсклянники розміщено з обох сторін на панелі приладів.

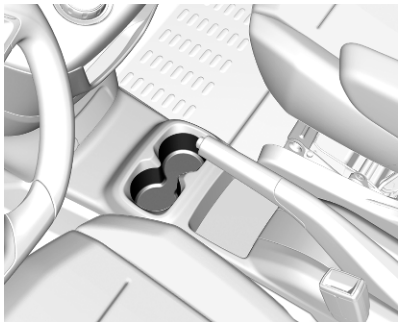

Підсклянники можуть розміщуватися на центральній консолі.

Задній підсклянник

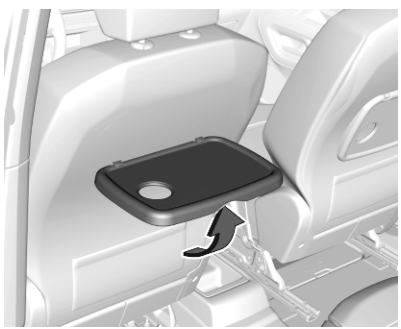

Додаткові підсклянники розміщено на відкидних столиках на спинках передніх сидінь. Коли столик не використовується, його потрібно піднімати.

На столик не можна класти важкі або тверді предмети.

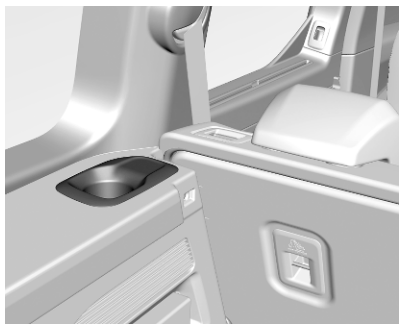

Підстаканники для сидінь третього ряду знаходяться по боках багажного відділення.

Відділення для зберігання в передній частині салону

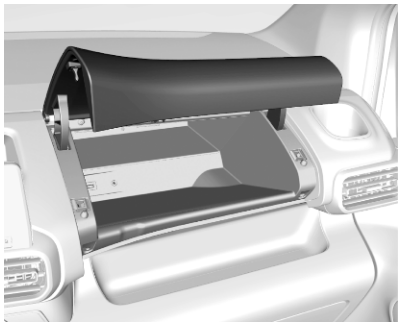

Відділення для речей розміщене на верхній частині панелі приладів.

Відділення для речей розміщене над комбінованою панеллю приладів.

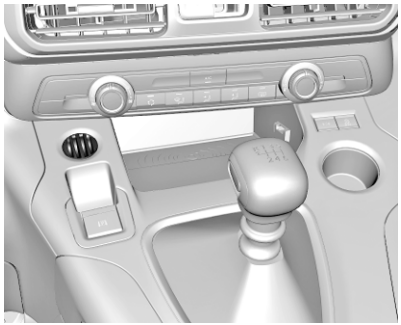

На панелі приладів розміщено монетницю.

Складання центрального сидіння

Спинку переднього центрального пасажирського сидіння обладнано лотком для документів.

Складання сидінь ⇨ 38.

⚠ Попередження

Коли переднє центральне пасажирське сидіння складене, призначену для нього систему подушок безпеки потрібно вимикати.

Вимкнення подушок безпеки ⇨ 54.

Верхня полиця

Призначена для зберігання лише легких предметів, зокрема документів або карт.

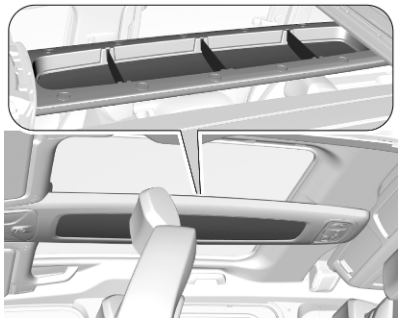

Перегородки між відділеннями можна вийняти.

Максимальне навантаження – 6 кг.

⚠ Попередження

Закріплюйте вантаж, щоб запобігти їхньому випаданню та травмуванню людей.

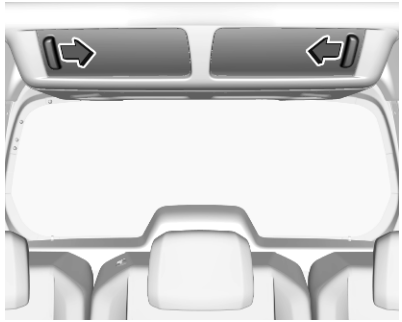

Щоб відкрити заслінку, пересуньте її.

Під час їзди заслінки потрібно закривати. Максимально допустиме навантаження – 10 кг.

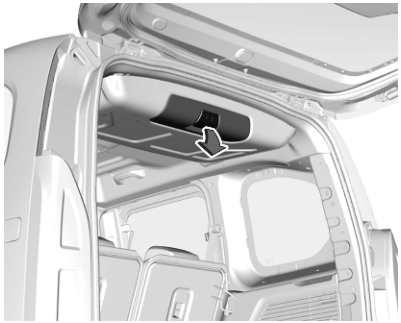

Потягніть за рукоятку, щоб відкрити.

Під час їзди заслінки потрібно закривати. Максимально допустиме навантаження – 10 кг.

Відділення для зберігання під сидіннями

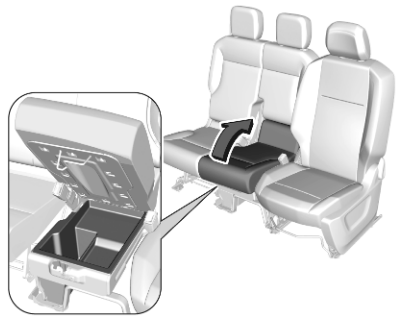

Під центральним суцільним сидінням може розміщуватися ящик для зберігання речей. Підніміть подушку сидіння, потягнувши за ручку. Ящик для речей можна замкнути за допомогою навісного замка.

Відділення для зберігання у центральній консолі

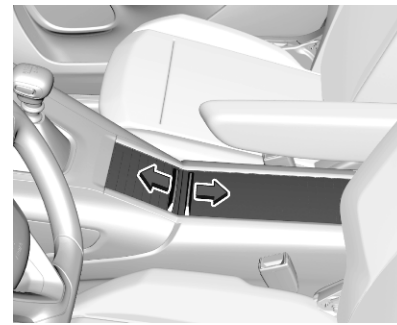

Ящик для речей може розміщуватися в центральній консолі. Кришка відкривається натисненням на неї.

Розетка на 12 В знаходиться під кришкою відділення для зберігання.

Відділення для речей у ніші для ніг

До відділення для речей у ніші для ніг можна отримати доступ із задніх сидінь.

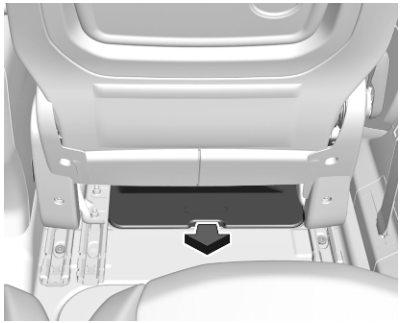

Інструменти для автомобіля можна скласти у відділеннях для речей під передніми сидіннями ⇨ 372.

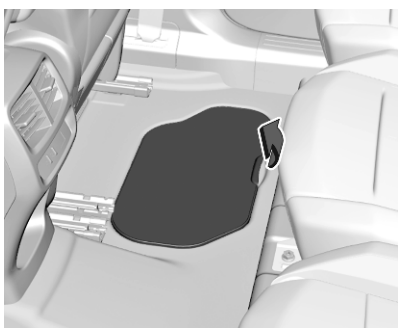

Залежно від версії задню нішу для ніг обладнано двома відділеннями для речей.

Багажне відділення

Залежно від версії місткість багажного відділення можна збільшити, склавши сидіння третього ряду догори або вийнявши їх. Спинки кожного сидіння другого ряду можна складати вперед окремо. Окрім того, можна складати спинку пасажирського сидіння.

Залежно від типу вантажу можна скласти лише одне сидіння чи одну спинку.

Складання пасажирського сидіння ⇨ 38

Складання сидінь другого ряду ⇨ 41

Складання та виймання сидінь третього ряду ⇨ 41

Люк над багажним відділенням

Люк над багажним відділенням дає змогу перевозити довгі вантажі.

Відчинення люка над багажним відділенням

1. Натисніть на важіль і від'єднайте пружинний затискач від фіксатора, потягнувши за нього.
2. Підніміть люк над багажним відділенням.

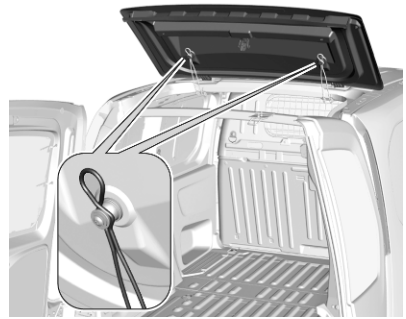

3. Подолайте точку опору, відчиняючи люк вантажного відділення, щоб зафіксувати його на опорах.

Опорна перекладина

Довгі вантажі слід спирати на опорну перекладину.

1. Натисніть важіль догори.
2. Посуньте опорну перекладину трохи вперед, а потім перемістіть її донизу до стійки дверей.
3. Тримайте довгий вантаж у нахиленому положенні.
4. Перемістіть опорну перекладину нижче вантажу в її початкове положення. Зафіксуйте її: натисніть важіль донизу, подолавши точку опору.

Задні двері замкнуться лише після встановлення опорної перекладини.

5. Надійно закріплюйте вантаж. Бічні опори можна використовувати для прив'язування.

Зачинення люка над багажним відділенням

1. Перевірте, чи надійно зафіксовано опорну перекладину.
2. Опустіть люк над багажним відділенням.
3. Закріпіть пружинний затискач у фіксаторі.

Кришка багажного відділення

Задня кришка багажного відділення

Забороняється класти будь-які предмети на кришку.

Закриття покриття

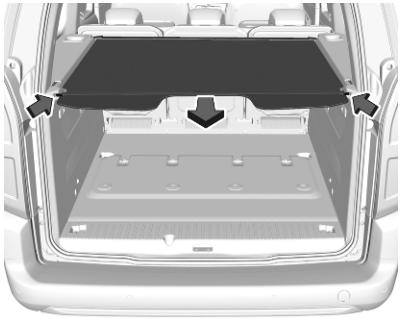

Відтягніть шторку багажного відділення назад і зафіксуйте її в бокових кронштейнах.

Відкриття покриття

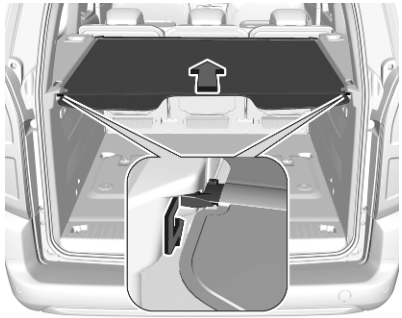

Зніміть кришку багажного відділення з бокових кронштейнів. Відсувайте кришку вздовж напрямних, доки вона повністю не згорнеться.

Знімання кришки

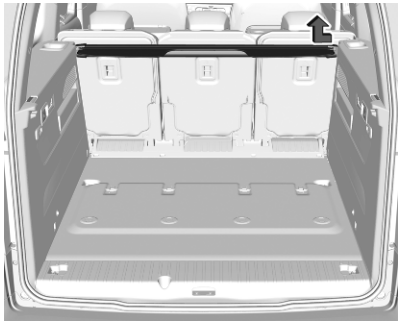

Відкрийте кришку багажного відділення.

Стисніть шторку багажного відділення з одного боку й підніміть її. Зніміть кришку багажного відділення.

Зберігання у багажному відділенні

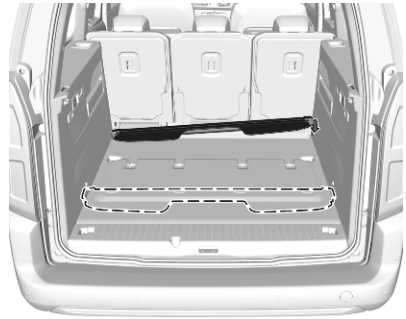

Коли шторка багажного відділення не використовується, зберігайте її в багажному відділенні. Її можна покласти за другим або третім рядом сидінь.

Установлення кришки

Вставте шторку багажного відділення в паз з одного боку. Стисніть шторку з іншого боку та встановіть її в паз.

Задня полиця

Не кладіть на задню полицю занадто важкі предмети або речі загостреної форми. Максимально допустиме навантаження становить 25 кг. Перевозячи високі вантажі, встановлюйте захисну сітку позаду задніх сидінь ⇨ 74.

Встановлення полиці багажного відділення

Полицю багажного відділення можна встановити у двох положеннях.

Встановіть полицю, вставивши її у фіксатори з обох боків.

Піднімання задньої полиці

Полицю багажного відділення можна підняти із задньої частини багажника для ефективнішого використання місця в багажному відділенні.

Зберігання у багажному відділенні

Встановіть складену кришку вертикально за списками задніх сидінь.

Отвори для кріплення

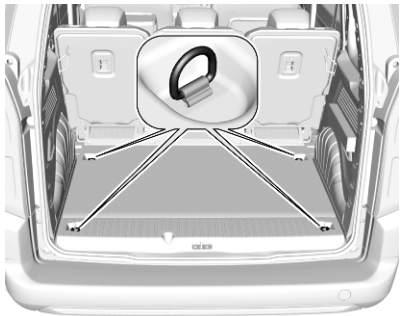

Люверси призначено для кріплення предметів за допомогою пасків або сітки для багажу, щоб запобігти їх ковзанню.

Кріпильні петлі можуть розміщуватися на підлозі автомобіля та на боковій стінці. Кількість та місця розміщення кріпильних петель можуть бути різними залежно від автомобіля.

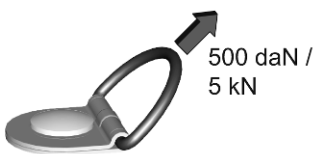

Максимальне зусилля, що застосовується до петель кріплення, не має перевищувати 500 даН/5 кН/5000 Н.

Залежно від країни максимальне зусилля може бути зазначено на етикетці.

Примітка
Технічні характеристики, зазначені на етикетці, завжди мають перевагу над тими, що наведені у цьому посібнику.

Система управління вантажем

Залежно від версії перегородка за передніми сидіннями захищає водія та передніх пасажирів від небезпеки травмування вантажем унаслідок його падіння під час руху.

У перегородці за пасажирським сидінням може бути люк, який можна знімати під час перевезення довгих предметів. Для безпечного перевезення вантажів в автомобілі передбачено захисну кришку.

Коли спинка зовнішнього сидіння складена й відкрито люк у перегородці, на центральному сидінні сидіти не можна.

Знімання люка в перегородці

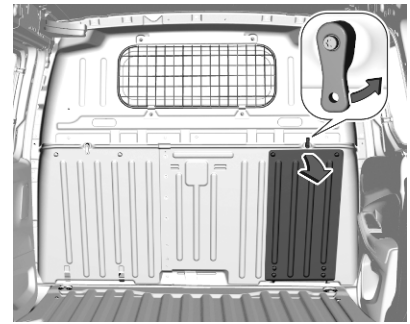

1. Розблокуйте защіпку люка, опустіть люк, а потім зніміть.
2. Люк можна покласти за сидінням водія.

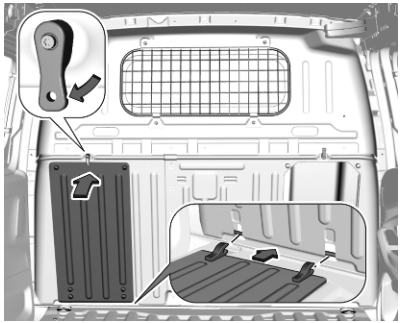

Поверніть защіпку догори. Вставте петлі люка в призначені для них отвори, підніміть люк і замкніть защіпку.

Установлення захисної кришки

Захисну кришку слід встановлювати щоразу, коли потрібно скласти спинку зовнішнього пасажирського сидіння та відкрити люк у перегородці.

1. Складіть спинку зовнішнього пасажирського сидіння ⇨ 38.

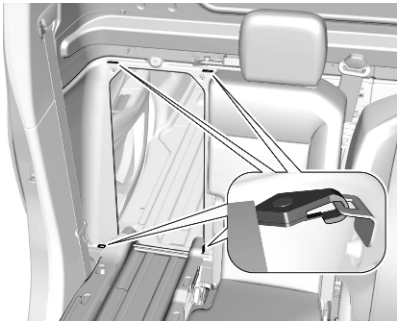

2. Приєднайте чотири гачки із защіпками до відповідних кріпильних вушок.
3. Витягніть підголівник зі складеної спинки настільки, щоб на стійці підголівника було видно дві насічки ⇨ 35.
4. Покладіть вантаж в автомобіль.

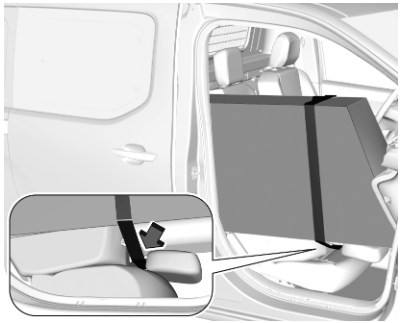

5. Пропустіть ремінець кришки навколо підголівника. Натягніть ремінець, потягнувши за його вільний кінець.

Коли встановлено захисну кришку, максимальне навантаження на складену спинку сидіння – 100 кг.

Сітка безпеки

Залежно від версії захисну сітку можна встановити за задніми сидіннями, а коли вони складені – за передніми.

Під час руху автомобіля за сіткою безпеки не повинно бути пасажирів.

Установлення

Позаду задніх сидінь

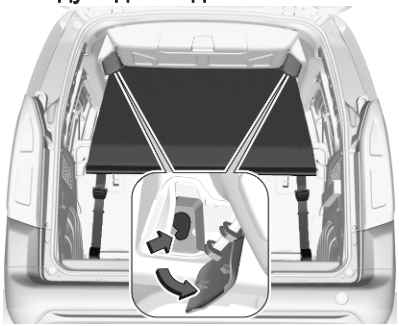

- З обох сторін у рамі даху над задніми сидіннями є монтажні отвори. Відкрийте кришки та встановіть рейку із захисною сіткою з одного боку, а потім зігніть рейку та встановіть і зафіксуйте її з протилежного боку.

- Зачепіть гачки на ремінцях захисної сітки за петлі позаду задніх сидінь.

  Натягніть обидва ремені, потягнувши за вільний кінець.
- Спинки задніх сидінь повинні бути піднятими.

Позаду передніх сидінь

- З обох сторін у рамі даху над передніми сидіннями є монтажні отвори. Відкрийте кришки та встановіть рейку із захисною сіткою з одного боку, а потім зігніть рейку та встановіть і зафіксуйте її з протилежного боку.

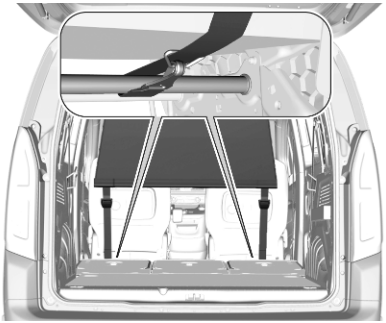

- Накиньте один ремінець на рейку під подушкою сидіння водія, а другий – на рейку пасажирського сидіння. Потім зачепіть гачок кожного ремінця за відповідний ремінець.

  Натягніть обидва ремені, потягнувши за вільний кінець.
- Опустіть підголівники та складіть спинки задніх сидінь ⇨ 68.

Решітка багажного відділення

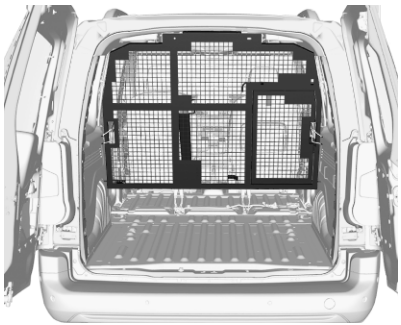

Залежно від версії перегородка захищає водія та пасажирів від небезпеки травмування вантажем унаслідок його падіння під час руху.

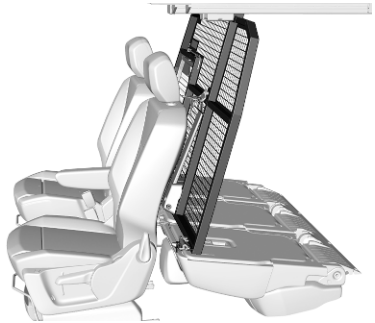

Перегородка можна встановити позаду передніх або задніх сидінь.

У перегородці передбачено люк, який можна відкривати для перевезення довгих предметів. Для безпечного перевезення вантажів в автомобілі передбачено захисну кришку.

Коли спинка бокового сидіння складена й відкрито люк у перегородці, на центральному сидінні сидіти не можна.

Якщо спинку заднього сидіння опущено і відкрито люк для перевезення довгих предметів, на передньому пасажирському сидінні має бути вільно.

Переміщення перегородки

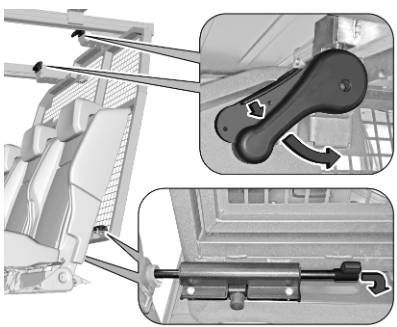

1. Розблокуйте чотири защіпки знизу та вгорі перегородки.
2. Щоб установити перегородку позаду передніх сидінь, опустіть спинки заднього сидіння ⇨ 41

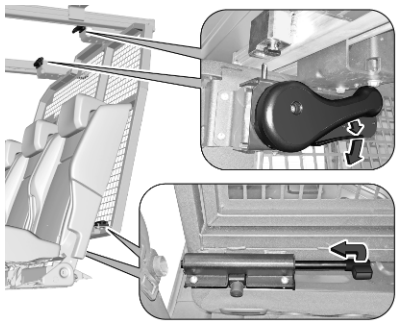

3. Перемістіть перегородку і заблокуйте чотири защіпки знизу та вгорі перегородки.

⚠ Попередження

Будьте обережні, використовуючи нижні защіпки. Ризик затискання.

Відкривання люка в перегородці

1. Залежно від місця встановлення перегородки та довжини вантажу складіть спинку зовнішнього та/або пасажирського сидіння ⇨ 38, 41

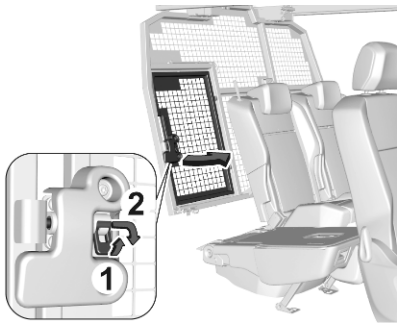

2. Розблокуйте защіпку люка і відкрийте його.

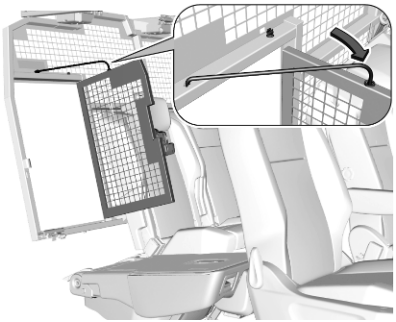

3. Зафіксуйте люк за допомогою обмежувального стержня.

Закривання люка в перегородці

1. Зафіксуйте стержень у кронштейні.

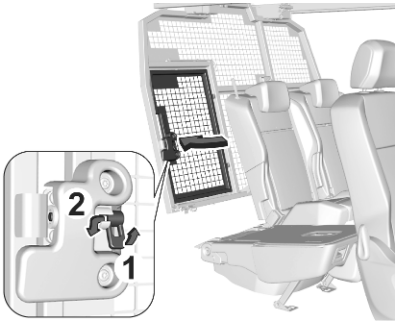

2. Закрийте люк і заблокуйте защіпку.
3. Розкладіть сидіння знову у вертикальне положення ⇨ 38, 41

Установлення захисної кришки

Захисну кришку слід встановлювати щоразу, коли потрібно скласти спинку бокового сидіння та відкрити люк у перегородці.

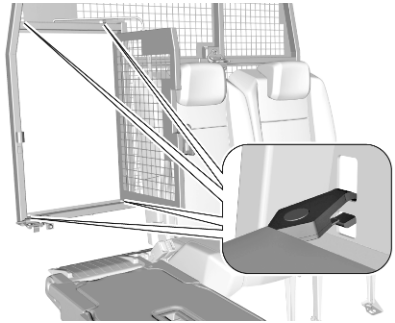

1. Приєднайте чотири гачки із защіпками до відповідних кріпильних вушок.
2. Витягніть підголівник зі складеної спинки настільки, щоб на стійці підголівника було видно дві насічки ⇨ 35.
3. Покладіть вантаж в автомобіль.

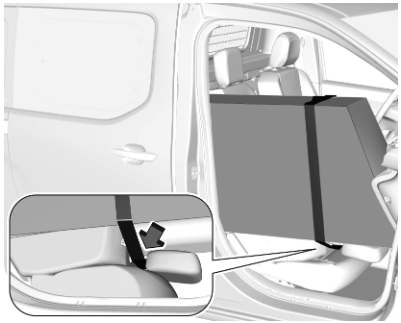

4. Пропустіть ремінець кришки навколо підголівника. Натягніть ремінець, потягнувши за його вільний кінець.

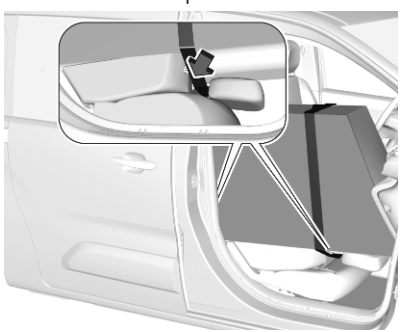

Якщо вантаж покладено на переднє та заднє сидіння з боку пасажира, пропустіть один ремінець навколо кожного підголівника.

Коли встановлено захисну кришку, максимальне навантаження на кожну зі складених спинок сидінь становить 100 кг.

Знак аварійної зупинки

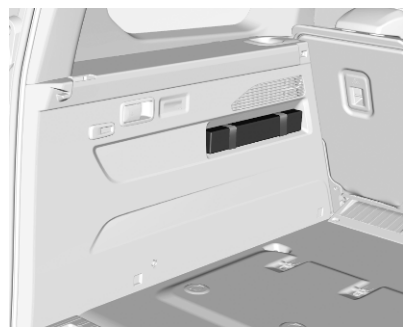

Залежно від версії знак аварійної зупинки можна зберігати в багажному відділенні. Закріпіть його за допомогою еластичних ремінців.

Медична аптечка

Залежно від версії аптечку можна зберігати в багажному відділенні.

Система багажника для даху

Багажник на даху

З міркувань безпеки та щоб запобігти пошкодженню даху, рекомендується використовувати багажник для даху, схвалений для цієї моделі автомобіля. Щоб отримати детальнішу інформацію зверніться по допомогу на станцію технічного обслуговування.

Дотримуйтеся інструкцій з установки та знімайте багажник, коли він не використовується.

Установлення багажника на даху

Автомобілі з поздовжніми дугами на даху

Точки кріплення розміщені в нижній частині поздовжньої дуги.

Прикріпіть багажник на дах відповідно до інструкції, яка додається до багажника.

Автомобілі без поздовжніх дуг на даху

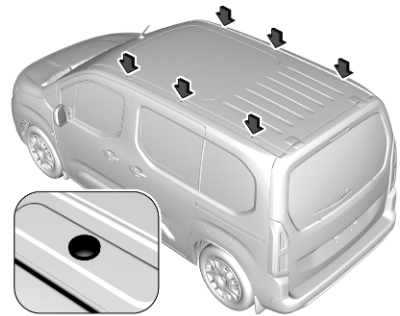

Щоб закріпити багажник на даху, відкрутіть кришки в накладних смугах на даху. Вставте елементи кріплення у фіксатор, дотримуючись вказівок.

Інформація про завантаження

⚠ Попередження

Завжди слід перевіряти, чи надійно складено багаж в автомобілі. Якщо речі ненадійно закріплено в салоні, вони можуть призвести до отримання травми чи пошкодити інші речі або автомобіль.

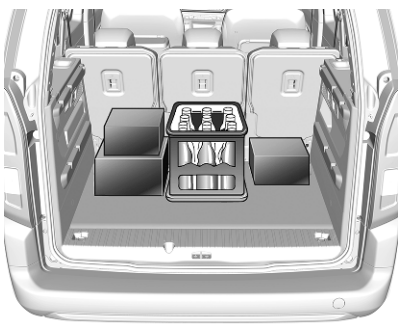

- Важкі предмети в багажному відділенні потрібно розташовувати ближче до спинок сидінь. Переконайтеся, що спинки сидінь надійно зафіксовані. Якщо ви розташовуєте предмети один на одному, то важчі предмети мають бути знизу.
- Щоб предмети в багажнику не ковзали по підлозі під час перевезення, закріплюйте їх пасочками, прив'язаними до вушок ⇨ 72.
- Вантаж не повинен виступати над верхнім краєм спинок.
- Забороняється класти будь-які предмети на шторку багажного відділення чи панель приладів, а також закривати датчик на верхній частині панелі приладів.
- Вантаж не повинен перешкоджати роботі педалей, стоянкового гальма та перемикача передач або обмежувати свободу рухів водія. Не розміщуйте в салоні незафіксовані предмети.
- Забороняється їздити з відчиненим багажним відділенням.
- Вантажопідйомність – це різниця між допустимою повною масою автомобіля (див. маркувальну табличку ⇨ 403) та спорядженою масою ЕС.

  Щоб розрахувати вантажопідйомність, уведіть дані для свого автомобіля в таблицю мас на початку цього посібника.

  Споряджена маса відповідно за стандартів ЄС включає масу водія (68 кг), масу вантажу (7 кг) та масу всіх рідин (за умови заповнення паливного бака на 90%).

  Додаткове обладнання та аксесуари збільшують споряджену масу.
- Водіння з вантажем на даху підвищує чутливість автомобіля до зустрічного вітру, а також ускладнює управління автомобілем через те, що піднімається центр його ваги. Рівномірно розкладіть вантаж і правильно зафіксуйте його за допомогою пасків.

Відрегулюйте тиск шин і виберіть швидкість відповідно до ступеня завантаженості автомобіля. Часто перевіряйте та підтягуйте паски.

Не перевищуйте швидкість 120 км/год.

Допустиме навантаження на дах становить:

- 80 кг для автомобілів із поздовжніми дугами на даху
- 100 кг для автомобілів без поздовжніх дуг і з двома багажниками на даху
- 150 кг для автомобілів без поздовжніх дуг і з трьома багажниками на даху, крім автомобілів на сім місць
- 100 кг для автомобілів без поздовжніх дуг із трьома багажниками на даху, розрахованих на сім місць

Навантаження на дах обчислюється сумарним показником ваги багажника та вантажу.

Індикатор перевантаження

Індикатор перевантаження вказує, чи автомобіль перевантажено. Ця функція призначена для запобігання перевантаженню і пов'язаній з цим небезпеці, такій як нестабільна поведінка на дорозі, розрив шини, передчасне зношення тощо.

Коли наближається перевантаження, засвічуються символи **ON** і ⚠.

Коли автомобіль перевантажено, засвічуються символи **ON**, ⚠ і ⚠. Крім того, засвічується символ ⚠ на панелі приладів.

Активація

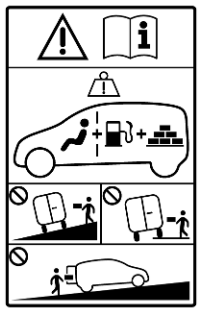

Примітка

Найкраще паркувати автомобіль на горизонтальній поверхні.

Не паркуйте автомобіль на схилі.

Не паркуйте автомобіль на тротуарі.

Система вмикається автоматично при запуску двигуна. Крім того, систему можна ввімкнути вручну

кнопкою **ON** в зоні завантаження. Після ввімкнення система діє протягом п'яти хвилин.

Прилади та органи управління

Огляд панелі інструментів **86**
Вигляд приладової панелі 86
Органи управління **88**
Регулювання керма 88
Засоби керування на кермі 88
Кермо з підігрівом 89
Звуковий сигнал 89
Попередження про безпеку пішоходів 89
Система промивки й очищення лобового скла 89
Система промивки й очищення заднього скла 91
Зовнішня температура 92
Годинник 92
Розетки 92
Індукційне заряджання 94
Запальничка 95
Попільнички 95
Сигнальні лампи, датчики та індикатори **96**
Спідометр 96
Лічильник загального пробігу 96
Лічильник щоденного пробігу 96
Тахометр 97
Датчик рівня пального 97
Покажчик заряду акумуляторної батареї високої напруги 98
Покажчик режимів заряджання-розряджання 98
Датчик температури охолоджувальної рідини двигуна 99
Прилад для контролю рівня мастила в двигуні 99
Дисплей обслуговування 99
Контрольні індикатори 101
Вказівники повороту 103
Система нагадування про непристебнутий пасок безпеки 103
Подушка безпеки та натягувачі пасків безпеки 104
Дезактивація подушок безпеки 104
Система зарядки 104
Індикатор несправності 105
Проведіть обслуговування автомобіля найближчим часом 105
Зупинити двигун 105
Перевірка системи 105
Система гальм і зчеплення 106
Стоянкове гальмо 106
Електричне стоянкове гальмо 106
Несправність електричного стоянкового гальма 106
Анти-блокувальна система гальм (ABS) 107
Перемикання передач 107
Індикатор перевантаження 107
Система контролю за спуском 107
Система утримання смуги руху 107
Електронна система курсової стійкості та протибуксувальна гальмівна система 107
Температура охолоджувальної рідини двигуна 108
Попередній прогрів 108
Сажовий фільтр 108
AdBlue 108
Система виявлення спущеного колеса 109
Тиск мастила в двигуні 109
Низький рівень пального 109
Підключено зарядний кабель 109

Автомобіль готовий 110
Зменшена потужність двигуна 110
Автостоп 110
Зовнішнє світло 110
Дальнє світло 110
Ближнє світло 110
Помічник дальнього світла 110
Світлодіодні фари 110
Передні протитуманні фари .. 110
Задні протитуманні фари 110
Датчик дощу 111
Круїз-контроль 111
Адаптивний круїз-контроль ... 111
Несправність у системі попередження пішоходів про наближення автомобіля 111
Повідомлення бокової мертвої зони видимості 111
Активне екстрене гальмування 111
Обмежувач швидкості 112
Дверцята відчинені 112

Дисплеї 112
Центр інформації для водіїв . 112
Інформаційний дисплей 115
Приладова панель на вітровому склі 117
Дисплей заднього виду 118

Повідомлення автомобіля 119
Попереджувальні звукові сигнали 120

Персоналізація автомобіля 121

Телематичні служби 122
Екстрений виклик 122
Opel Connect 123

Огляд панелі інструментів

Вигляд приладової панелі

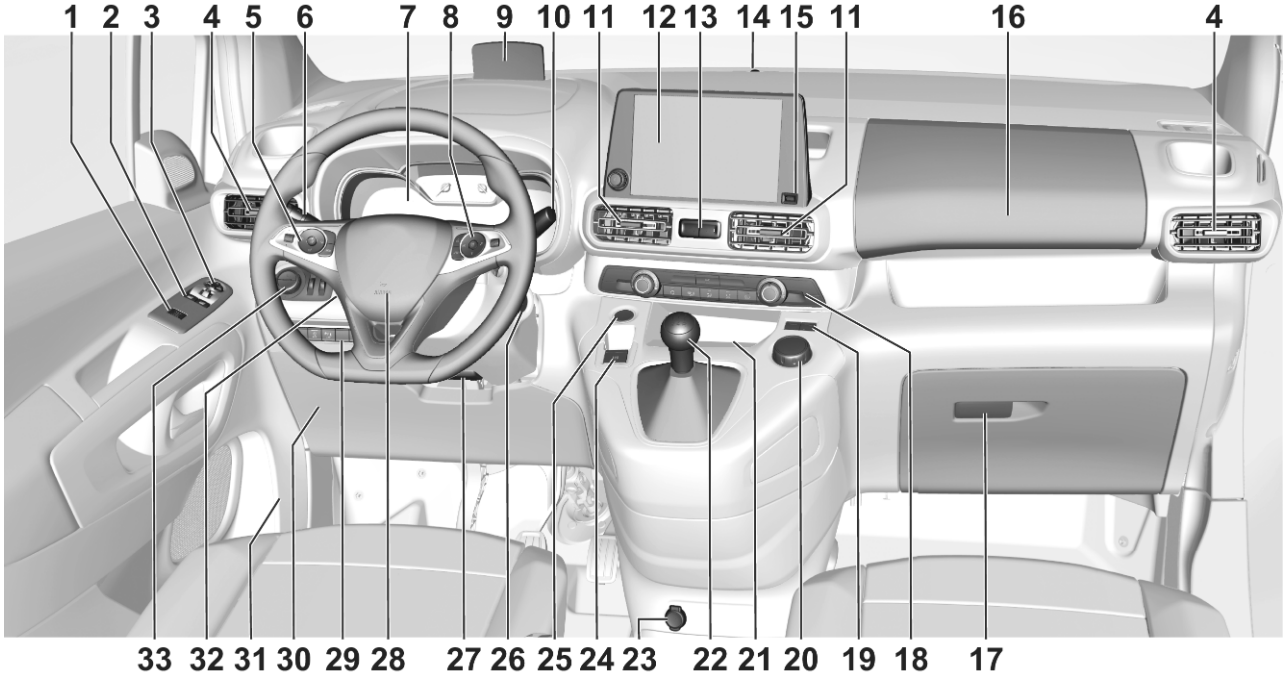

1 Електричні запобіжники для захисту від доступу дітей 16
Відімкнення дверей багажного відділення 21
Система захисту від дітей для задніх вікон 31
2 Вікна з електропідйомниками 31
3 Зовнішні дзеркала 26
4 Бокові повітропроводи 246
5 Круїз-контроль 283
Обмежувач швидкості 286
Адаптивний круїз-контроль 283
6 Покажчики повороту 128
Мигання фар 127
Дальнє світло 125
Функція підтримки дальнього світла 125
Освітлення виходу 132
Ліхтарі стоянкового освітлення 129
Кнопки для інформаційного центру водія 112
7 Прилади 96
Інформаційний центр водія 112
8 Органи управління інформаційно-розважальної системи
9 Проекційний дисплей 117
10 Система промивки й очищення лобового скла, система промивки й очищення заднього скла 89
11 Повітропроводи 246
12 Інформаційний дисплей ... 115
13 Ліхтарі аварійної сигналізації 128
Центральний замок 11
14 Датчик сонця 237
15 Зарядний порт USB 92
16 Зберігання 63
17 Бардачок 63
18 Система клімат-контролю . 235
19 Електронна система курсової стійкості та протибуксувальна система 278
Режим Eco
Система контролю спуску на схилах 279
20 Система вибору режиму їзди 281
21 Індукційне заряджання 94
22 Механічна трансмісія 272
Автоматична трансмісія ... 267
23 Розетка 92
24 Електричне стоянкове гальмо 274
25 Кнопка живлення 251
26 Замок запалення 251
27 Регулювання керма 88
28 Звуковий сигнал 89

29 Система допомоги під час паркування / розширена допомога при паркуванні 304

Електричні запобіжники для захисту від доступу дітей 16

Кнопка Eco для системи стоп-старт 255

Система утримання смуги руху 324

Система виявлення спущеного колеса 375

Обігрівач лобового скла 33

Стоянковий обігрівач салону 242

30 Коробка запобіжників 372

31 Важіль відчинення капота 354

32 Проекційний дисплей 117

33 Вимикач світла 124

Передні / задні протитуманні фари 129

Підсвітка приладів 130

Органи управління

Регулювання керма

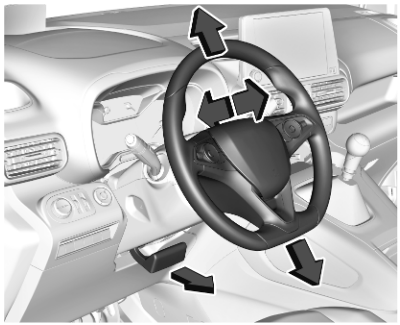

Розблокуйте важіль, відрегулюйте положення керма, потім знову натисніть важіль і переконайтеся, що кермо повністю заблоковано.

Не регулюйте кермо під час руху та тоді, коли воно заблоковане.

Засоби керування на кермі

Керування системою круїз-контролю і обмежувачем швидкості здійснюється за допомогою засобів керування на кермі, розташованих з лівого боку.

За допомогою засобів керування зліва на кермовому колесі можна також налаштувати адаптивний круїз-контроль.

Керування інформаційно-розважальною системою здійснюється за допомогою засобів керування на кермі, розташованих з правого боку.

Додаткова інформація доступна у розділі інформаційно-розважальної системи.

Допоміжні системи водія ⇨ 283.

Кермо з підігрівом

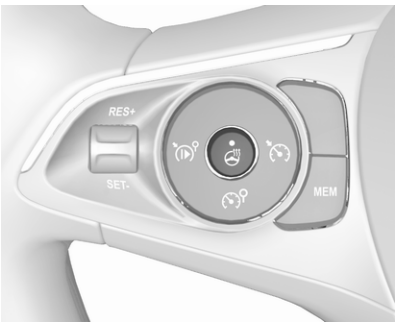

Щоб увімкнути підігрів, натисніть ♨. Активація вказується індикатором у кнопці.

Підігрівання працює лише при навколишній температурі нижче 20 °C.

Підігрів сидінь працює при увімкненому двигуні, а також під час дії функції Autostop.

Система стоп-старт ⇨ 255.

Звуковий сигнал

Натисніть 🔈.

Попередження про безпеку пішоходів

Щоб пішоходам було легше помітити ваш автомобіль, система попередження пішоходів про наближення автомобіля відтворює застережний сигнал. Вона активна на швидкості до 30 км/год.

Система промивки й очищення лобового скла

Очисник лобового скла з регулятором частоти

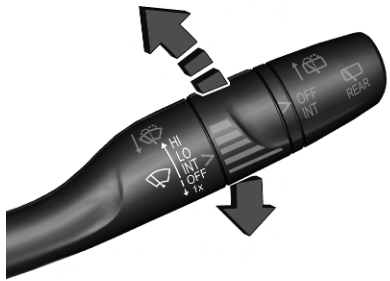

HI : швидко
LO : повільно
INT : з інтервалами
OFF : вимк.

Щоб здійснити один оберт при вимкнених очисниках скла, перемістіть важіль донизу в позицію **1x**.

Забороняється користуватися, коли лобове скло обмерзло.

Вимкніть очисники.

Щоб під час наступного ввімкнення запалювання увімкнувся режим очищення "з інтервалами", натисніть важіль донизу у положення **OFF**, а потім поверніть його у положення **INT**.

Регульована частота роботи склоочисників

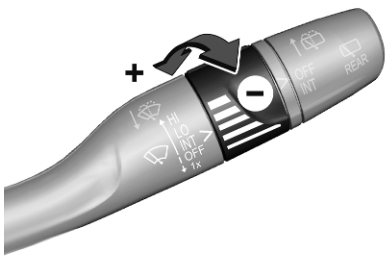

Важіль очисника в положенні **INT**.

Повертаючи колесо регулятора, задайте частоту витирання скла.

Очисник лобового скла з датчиком дощу

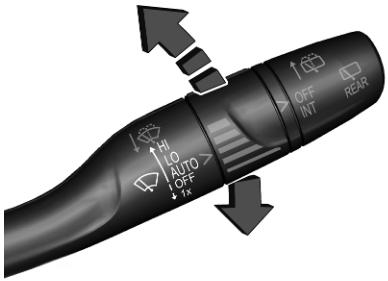

HI	:	швидко
LO	:	повільно
AUTO	:	автоматичне чищення за допомогою датчика дощу
OFF	:	вимк.

У режимі **AUTO** датчик дощу визначає кількість води на лобовому склі й автоматично регулює частоту роботи очисників лобового скла. Якщо вимкнути запалювання, автоматичний режим очищення вимикається. Щоб увімкнути автоматичний режим очищення, коли запалювання буде ввімкнене знову, натисніть важіль донизу у положення **OFF**, а потім поверніть його у положення **AUTO**.

Щоб здійснити один оберт, коли очисник скла вимкнено, перемістіть важіль донизу в положення **1x**.

Забороняється користуватися, коли лобове скло обмерзло.

Вимкніть очисники.

Регульована чутливість датчика дощу

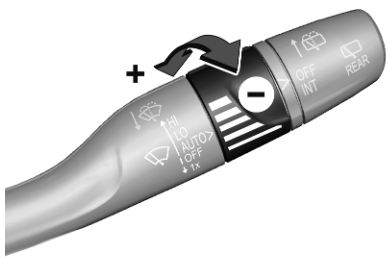

Поверніть колесо регулятора, щоб відрегулювати чутливість.

Слідкуйте за тим, щоб датчик був чистий і нічим не затулений ⇨ 30, ⇨ 86.

Контрольний індикатор ⇨ 89.

Омивач лобового скла

Потягніть до себе важіль.
Промивна рідина розпилюється на вітровому склі, після чого очисник витирає її за кілька рухів.

Рідина омивача ⇨ 358.

Система промивки й очищення заднього скла

Очисник заднього вікна

OFF : вимкнути
INT : повторно-короткочасний режим роботи

Забороняється користуватися, коли заднє скло обмерзло.

Вимкніть очисники.

Після ввімкнення очисника лобового скла та вибору задньої передачі автоматично вмикається очисник заднього скла.

Увімкнення чи вимкнення цієї функції можна налаштувати в Меню персоналізації автомобіля ⇨ 121.

Омивач заднього вікна

Натисніть важіль.

Промивна рідина розпилюється на задньому склі, після чого очисник витирає її за кілька рухів.

Коли рівень мийної рідини занизький, омивач заднього вікна вимикається.

Рідина омивача ⇨ 358.

Зовнішня температура

Падіння температури вказується негайно, а її підвищення – через короткий проміжок часу.

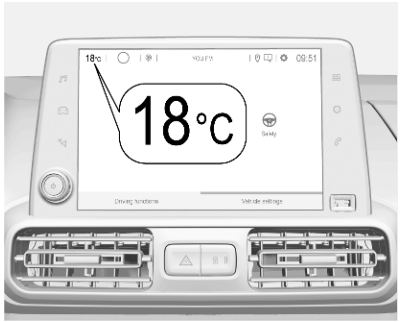

Приклад показано на рисунку.

Якщо зовнішня температура падає до 3 °C, в інформаційному центрі водія з'являється попереджувальне повідомлення.

⚠ Попередження

Поверхня дороги вже може бути покрита льодом, навіть якщо дисплей вказує кілька градусів вище 0 °C.

Годинник

Дата та час відображаються на інформаційному дисплеї.

Налаштування дати й часу описано в розділі інформаційно-розважальної системи.

Інформаційний дисплей ⇨ 115.

Розетки

Розетка на 12 В знаходиться під кришкою відділення для зберігання. Відкрийте кришку, посунувши її вгору.

Залежно від версії електророзетка на 12 В може бути відкритою.

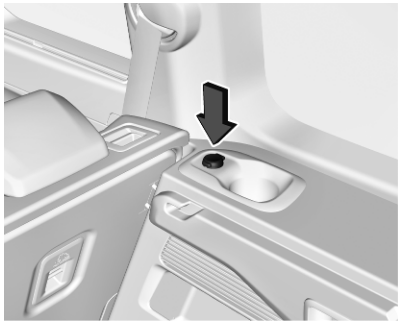

Праворуч у багажному відділенні може розміщуватися ще одна електророзетка на 12 В.

Забороняється перевищувати максимальне споживання енергії в 120 Вт.

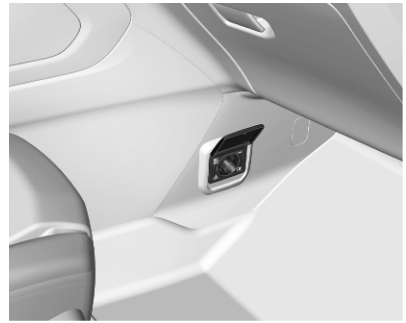

Розетка на 230 В може розміщуватися в нижній частині центральної консолі в передньому пасажирському відділенні.

Забороняється перевищувати максимальне споживання енергії в 150 Вт.

Після вимкнення запалювання розетки деактивуються. Окрім того, розетки не діють за низького заряду автомобільного акумулятора.

Електричні аксесуари, які підключаються, мають відповідати вимогам електромагнітної сумісності, визначеним у стандарті DIN VDE 40 839.

Забороняється підключати будь-які аксесуари, які подають енергію, наприклад, електричні зарядні пристрої чи акумулятори.

Забороняється використовувати вилки, розмір яких не відповідає розеткам в автомобілі.

Система стоп-старт ⇨ 255.

Порти USB

USB-порт розміщено на панелі приладів поруч з інформаційним дисплеєм.

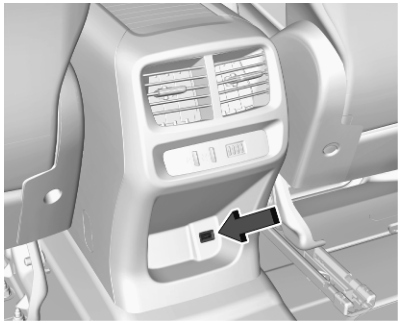

На задній консолі може знаходитися ще один порт USB.

Порти USB призначені для заряджання зовнішніх пристроїв і забезпечують передачу даних в інформаційно-розважальну систему. Додаткову інформацію див. у розділі інформаційно-розважальної системи.

Примітка
Розетки повинні постійно залишатися сухими і чистими.

Індукційне заряджання

⚠ Попередження

Індукційне заряджання може вливати на дію вживлених електрокардіостимуляторів та інших медичних пристроїв. У разі потреби перед використанням індукційного зарядного пристрою порадьтеся з лікарем.

⚠ Попередження

Перед заряджанням мобільного пристрою приберіть із зарядного пристрою всі металеві предмети, оскільки вони можуть сильно нагріватися.

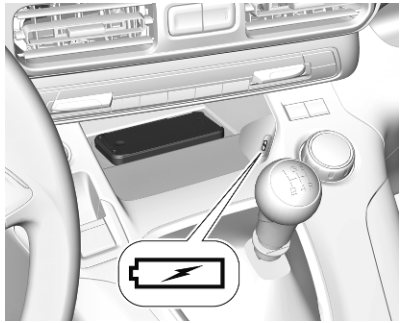

Портативний пристрій, який потрібно заряджати, має відповідати стандарту Qi, маючи або відповідну конструкцію, або сумісний тримач чи оболонку. Область заряджання позначено знаком Qi.

Щоб зарядити пристрій, слід увімкнути запалювання.

Щоб зарядити мобільний пристрій:

1. Приберіть усі предмети із зарядного пристрою.
2. Покладіть мобільний пристрій на зарядний пристрій полички для речей екраном догори.

Стан заряджання вказується світлодіодним індикатором: світиться зеленим, коли мобільний пристрій заряджається.

Захисний чохол мобільного пристрою може впливати на індуктивне заряджання.

Якщо мобільний пристрій не заряджається належним чином, поверніть його на 180° і знову покладіть на зарядний пристрій.

Запальничка

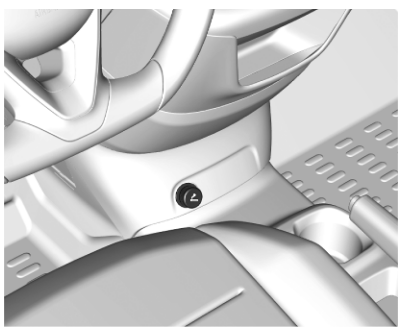

Прикурювач розміщується безпосередньо на панелі.

Залежно від версії прикурювач може розміщуватися за кришкою відділення для речей. Кришка відкривається натисненням на неї.

Утисніть запальничку. Запальничка вимикається автоматично після розжарення елемента. Витягніть запальничку.

Попільнички

Обережно
Слід використовувати лише для попелу, а не для легкозаймистого сміття.

Переносну попільничку можна розмістити в підставках для чашок.

Сигнальні лампи, датчики та індикатори

Спідометр

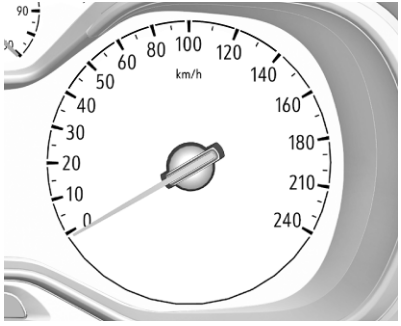

Указує швидкість автомобіля.

Є різні варіанти залежно від версії.

Лічильник загального пробігу

Зареєстрована загальна відстань відображається в кілометрах.

Інформаційний центр водія

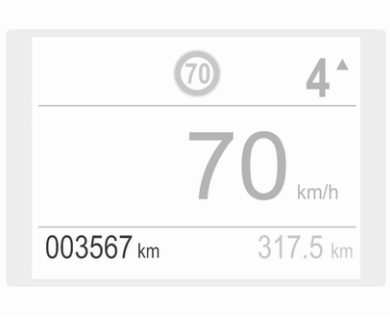

Лічильник щоденного пробігу

В інформаційному центрі водія відображається зареєстрована відстань, яку автомобіль проїхав після останнього скидання показників.

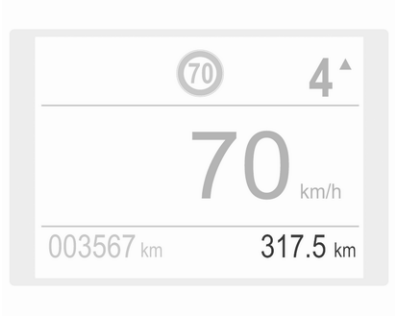

Монохромний дисплей

Лічильник пробігу рахує відстань до 9 999,9 км й автоматично не скидається.

Натисніть і потримайте **000** 2 секунди, щоб скинути лічильник щоденного пробігу.

Кольоровий дисплей

Лічильник пробігу рахує відстань до 1999,9 км, а потім автоматично скидається до нуля.

Натисніть і потримайте **000** 2 секунди, щоб скинути лічильник щоденного пробігу.

У меню інформації про пробіг/витрату пального є ще два лічильники ⇨ 112.

Тахометр

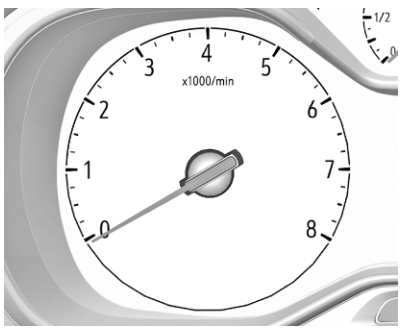

Показує швидкість роботи двигуна.

Вибирайте оптимальні оберти двигуна для кожної передачі.

Червона позначка вказує на початок зони попередження про надто високу частоту обертів двигуна. Для дизельних двигунів зона попередження починається з частоти 5000 обертів за хвилину. Для бензинових двигунів зона попередження починається з частоти 7000 обертів за хвилину.

Обережно
Положення стрілки за червоною позначкою означає, що перевищено максимально допустиму частоту обертів двигуна. Двигун може бути пошкоджено.

Датчик рівня пального

Показує рівень пального.

Контрольний індикатор ● світиться за низького рівня пального.

Забороняється їздити з порожнім паливним баком.

Оскільки в баку залишається пальне, кількість долитого пального може бути меншою, ніж указана ємність паливного баку.

Покажчик заряду акумуляторної батареї високої напруги

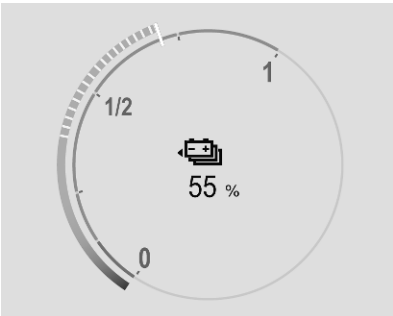

Показує стан заряду акумуляторної батареї високої напруги.

Покажчик режимів заряджання-розряджання

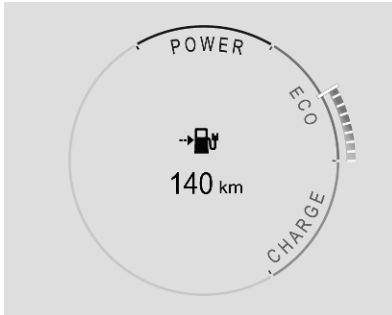

Покажчик режимів заряджання-розряджання інформує про поточний енергетичний стан автомобіля.

Заряджання	:	Акумулятор заряджається енергією, яка виникає внаслідок гальмування або сповільнення автомобіля
Економічний	:	У всіх режимах їзди доступна оптимальна кількість енергії
Потужність	:	Динамічний стиль керування автомобілем з акцентом на потужності

Датчик температури охолоджувальної рідини двигуна

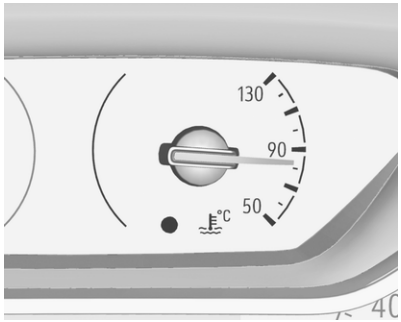

Відображає температуру охолоджувальної рідини.

50 : робочої температури двигуна ще не досягнуто
90 : нормальна робоча температура
130 : температура зависока

Контрольний індикатор ● світиться, якщо температура охолоджувальної рідини зависока. Негайно вимкніть двигун.

Обережно

Якщо температура охолоджуючої рідини двигуна є надто високою, зупиніть автомобіль, вимкніть двигун. Надвисока темепратура становить небезпеку для двигуна. Перевірте рівень охолоджуючої рідини.

Прилад для контролю рівня мастила в двигуні

Після ввімкнення запалювання у центрі інформації для водія після інформації про обслуговування протягом декількох секунд відображається стан рівня моторного мастила.

Повідомлення **Рівень мастила належний** свідчить про нормальний рівень моторного мастила.

Якщо рівень моторного мастила занизький, блиматиме сигналізатор, з'явиться повідомлення **Рівень мастила неналежний** і засвітиться.

Перевірте рівень моторного мастила щупом і долийте відповідну його кількість.

Моторні мастила ⇨ 355.

Повідомлення **Помилка вимірювання рівня мастила** свідчить про помилку при виконанні вимірювання. Перевірте рівень моторного мастила вручну за допомогою щупа.

Дисплей обслуговування

Система нагадування про обслуговування повідомляє, коли потрібно замінити мастило в двигуні та фільтр або виконати обслуговування автомобіля. Залежно від умов їзди інтервал, через який потрібно замінити мастило, може істотно відрізнятися.

Інформація про обслуговування ⇨ 397.

Після ввімкнення запалювання в інформаційному центрі водія протягом семи секунд

відображається тип обслуговування, яке потрібно виконати.

Якщо перед наступними 3000 км (або більше) пробігу не потрібно виконувати жодні роботи з обслуговування, на дисплеї не буде відповідної інформації.

Якщо протягом наступних 3000 км пробігу передбачено технічне обслуговування, на кілька секунд з'явиться інформація про відстань або час, що залишилися до цього заходу. Одночасно як нагадування почне світитися й не згасатиме 🔧.

Коли до проведення технічного обслуговування залишається менше ніж 1000 км, 🔧 спочатку блиматиме, а потім світитиметься постійно. На кілька секунд відобразиться відстань або період часу, що залишилися до його проведення.

Про прострочене технічне обслуговування буде попереджено повідомленням в інформаційному центрі водія, де вказується відстань, яку автомобіль проїхав після належного часу проведення ТО. 🔧 спочатку блиматиме, а потім світитиметься постійно, доки належне обслуговування не буде виконано.

Скидання інтервалу проведення технічного обслуговування

Після кожного технічного обслуговування слід скидати індикатор технічного обслуговування, щоб забезпечити належну роботу відповідної системи. Рекомендується звернутися по допомогу на станцію технічного обслуговування.

Виконуючи технічне обслуговування самостійно, дотримуйтеся такої послідовності дій:

- вимкніть запалювання
- натисніть і утримуйте кнопку CHECK
- увімкніть запалювання – почнеться зворотний відлік значення відстані
- коли на дисплеї відобразиться **=0**, відпустіть кнопку 🔧 щезне

Виконайте такі дії (залежно від версії)

- вимкніть запалювання

- натисніть і потримайте **SET / CLR**

- увімкніть запалювання – почнеться зворотний відлік значення відстані
- коли на дисплеї відобразиться **=0**, відпустіть **SET / CLR**

Значок 🔧 зникне.

Отримання інформації про технічне обслуговування

Щоб будь-коли отримати інформацію про стан технічного обслуговування, натисніть кнопку **CHECK**. У деяких версіях можна натиснути пункт **Перевірити** в меню налаштувань автомобіля. На кілька секунд відобразиться інформація про технічне обслуговування.

Інформація про обслуговування ⇨ 397.

Контрольні індикатори

Описані контрольні індикатори доступні не для всіх автомобілів. Опис стосується всіх версій приладів. У залежності від устаткування автомобіля розташування контрольних індикаторів може відрізнятися. Після ввімкнення запалювання більшість контрольних індикаторів світиться протягом короткого періоду (функція перевірки справності).

Значення кольорів контрольних індикаторів:

червоний	:	небезпека, важливе нагадування
жовтий	:	попередження, інформація, несправність
зелений	:	підтвердження ввімкнення
синій	:	підтвердження ввімкнення
білий	:	підтвердження ввімкнення
сірий	:	роботу системи призупинено, виявлено принаймні одне обмеження для системи

Контрольні індикатори розміщені в інформаційному центрі водія.

Центр інформації водія ⇨ 112.

Огляд

Цифрами в оглядовій таблиці позначено дію, яку потрібно виконати, коли світиться чи блимає контрольний індикатор.

1 : лише для інформування
2 : інформування та попередження
3 : зверніться по допомогу на СТО
4 : зупиніть двигун і зверніться по допомогу на СТО

5 : для усунення несправності негайно зверніться на СТО
6 : зупиніть автомобіль, перервіть поїздку і зверніться по допомогу на СТО

	1	Указівник повороту ⇨ 103
	2	Система нагадування про непристебнутий пасок безпеки ⇨ 103
	5	Подушка безпеки та натягувачі пасків безпеки ⇨ 104
	1	Вимкнення подушок безпеки ⇨ 104
	4	Система заряджання ⇨ 104
	5	Індикатор несправності ⇨ 105
	5	Проведіть обслуговування автомобіля найближчим часом ⇨ 105
STOP	4	Зупинення двигуна ⇨ 105
	4	Перевірка системи ⇨ 105
	6	Система гальм і зчеплення ⇨ 106
, AUTO P OFF	1 / 5	Стоянкове гальмо⇨ 106 Електричне стоянкове гальмо ⇨ 106
ABS	2	Антиблокувальна система гальм (ABS) ⇨ 107
▲	1	Перемикання передач ⇨ 107
	2	Система утримання смуги руху ⇨ 107
	2 / 5	Електронна система курсової стійкості та протибуксувальна гальмівна система ⇨ 107
	1	Попереднє прогрівання ⇨ 108
	2 / 3	Сажовий фільтр ⇨ 108
	1	AdBlue ⇨ 108
	2 / 3	Система виявлення спущеного колеса ⇨ 109
	4	Тиск мастила в двигуні ⇨ 109
	2	Низький рівень пального ⇨ 109
	4	Висока температура охолоджувальної рідини двигуна ⇨ 108
A	1	Автостоп ⇨ 110
	1	Зовнішні освітлювальні прилади ⇨ 110
	1	Ближнє світло ⇨ 110
	1	Дальнє світло ⇨ 110
A	1	Система керування дальнім світлом ⇨ 110
	2	Система контролю спуску на схилах ⇨ 107
	1	Передні протитуманні фари ⇨ 110

	1	Задня протитуманна фара ⇨ 110
AUTO	1	Датчик дощу ⇨ 111
	2	Система попереджування про об’єкти в мертвій зоні ⇨ 111
	2	Круїз-контроль ⇨ 111
	2	Обмежувач швидкості ⇨ 112
	2 / 3	Активне екстрене гальмування ⇨ 299
	2	Дверцята відчинені ⇨ 112
	1	Індикатор перевантаження ⇨ 107
	2	Зарядний кабель підключено ⇨ 109
READY	1	Автомобіль готовий до виїзду ⇨ 110
	2	Зменшення потужності двигуна ⇨ 111
OFF	3	Несправність у системі попередження пішоходів про наближення автомобіля ⇨ 111

Вказівники повороту

⇦⇨ світиться чи миготить зеленим.

Світиться протягом короткого проміжку часу

Ліхтарі стоянкового освітлення ввімкнено.

Блимає

Ввімкнено вказівники повороту або ліхтарі аварійної сигналізації.

Блимає з великою частотою: несправність покажчика повороту чи відповідного запобіжника, несправність покажчика повороту на причепі.

Заміна лампи ⇨ 363.

Вказівники повороту ⇨ 128.

Система нагадування про непристебнутий пасок безпеки

на комбінованій панелі приладів світиться або блимає. Крім того, на верхній консолі світиться відповідний індикатор. Великими символами позначаються паски безпеки передніх сидінь, а малими – паски безпеки задніх сидінь другого ряду.

- Після ввімкнення запалювання ненадовго засвітитися індикатор на комбінованій панелі приладів і символи на верхній консолі. Для передніх

сидінь сигналізатор на комбінованій панелі приладів і символи на верхній консолі світитимуться, доки пасок безпеки не буде застебнуто.

- Якщо на швидкості понад 20 км/год відстебнути пасок безпеки, на стельовій консолі блиматиме символ відповідного сидіння й лунатиме попереджувальний сигнал. Це стосується задніх сидінь другого ряду, лише якщо перед цим було пристебнуто принаймні один пасок безпеки заднього сидіння.

  Крім цього, на комбінованій панелі приладів засвітиться сигналізатор .

  Через дві хвилини звуковий сигнал вимкнеться, а на верхній консолі постійно світитиметься символ , доки не буде пристебнуто пасок безпеки відповідного сидіння.

Подушка безпеки та натягувачі пасків безпеки

світиться червоним.

Після ввімкнення системи запалювання контрольний індикатор світиться приблизно протягом чотирьох секунд. Якщо він не світиться, не гасне через чотири секунди або світиться під час руху автомобіля, це свідчить про несправність у системі подушок безпеки. Зверніться по допомогу до майстерні. Подушки безпеки та натягувачі пасків безпеки можуть не спрацювати у випадку ДТП.

Розгортання натягувачі пасків безпеки чи подушок безпеки позначається безперервним горінням .

⚠ Попередження

Для усунення несправності негайно зверніться до майстерні.

Натягувачі пасків ⇨ 45.

Система подушок безпеки ⇨ 49.

Дезактивація подушок безпеки

ON світиться жовтим.

Подушку безпеки для переднього пасажирського сидіння активовано.

OFF світиться жовтим.

Подушка безпеки для переднього пасажирського сидіння вимкнена.

Вимкнення подушок безпеки ⇨ 54.

Система зарядки

світиться червоним.

Світиться, коли система запалювання ввімкнена, і згасає незабаром після запуску двигуна.

Світиться, коли двигун працює

Зупиніться, вимкніть двигун. Акумулятор не заряджається. Функція охолодження двигуна може вимикатися. Можливо, знизилася ефективність сервопристрою гальм. Зверніться по допомогу до майстерні.

Індикатор несправності

🔧 світиться чи миготить жовтим.

Світиться, коли система запалювання ввімкнена, і згасає незабаром після запуску двигуна.

Світиться, коли двигун працює

Несправність у системі зниження токсичності вихлопів. Допустимі межі токсичності вихлопу можуть бути перевищені. Негайно зверніться по допомогу до майстерні.

Миготить, коли двигун працює

Несправність, яка може призвести до пошкодження каталізатора. Зменшуйте навантаження на педаль акселератора, доки індикатор не перестане миготіти. Негайно зверніться по допомогу до майстерні.

Проведіть обслуговування автомобіля найближчим часом

🔧 / 🚗 світиться жовтим.

🔧

Засвічується на короткий час при ввімкнення запалювання.

Може світитися разом з іншими контрольними індикаторами, а в інформаційному центрі водія при цьому відобразиться відповідне повідомлення.

Негайно зверніться по допомогу на СТО.

🚗

Світиться постійно після ввімкнення запалювання.

Виявлено несправність електродвигуна чи акумуляторної батареї високої напруги.

Негайно зверніться по допомогу на СТО.

Зупинити двигун

STOP світиться червоним.

Засвічується на короткий час при ввімкнення запалювання.

Світиться разом з іншими контрольними індикаторами і при цьому лунає попереджувальний сигнал, а в інформаційному центрі водія відображається відповідне повідомлення.

Негайно зупиніть двигун і зверніться по допомогу на станцію технічного обслуговування.

Перевірка системи

🔧 світиться жовтим або червоним кольором.

Світиться жовтим

Виявлено незначну несправність двигуна.

Світиться червоним

Виявлено серйозну несправність двигуна.

Якомога швидше заглушіть двигун і зверніться по допомогу на станцію технічного обслуговування.

Система гальм і зчеплення

(!) світиться червоним.

Рівень рідини для системи гальм та зчеплення занадто низький.

⚠ Попередження

Зупиніться. Не продовжуйте подорож. Зверніться до майстерні.

Стоянкове гальмо

(P) світиться червоним.

Світиться після ввімкнення системи запалювання, якщо застосовано ручне стоянкове гальмо ⇨ 274.

Електричне стоянкове гальмо

(P) світиться чи мигає червоним.

Світиться

Електричне стоянкове гальмо ввімкнуте ⇨ 274.

Блимає

Електричне стоянкове гальмо не ввімкнено автоматично. Виникла несправність, пов'язана з його увімкненням або вимкненням.

⚠ Попередження

Для усунення несправності негайно зверніться до майстерні.

AUTO (P) OFF світиться жовтим.

Світиться

Роботу в автоматичному режимі вимкнено або їй заважає несправність. Активуйте роботу в автоматичному режимі знову або зверніться на станцію технічного обслуговування, щоб усунути причину несправності.

Робота в автоматичному режимі ⇨ 274.

Несправність електричного стоянкового гальма

(P)! світиться жовтим.

Світиться

Виникла несправність електричного стоянкового гальма ⇨ 274.

⚠ Попередження

Для усунення несправності негайно зверніться до майстерні.

Анти-блокувальна система гальм (ABS)

(ABS) світиться жовтим.

Світиться протягом кількох секунд після ввімкнення системи запалювання. Система готова для роботи, коли контрольний індикатор згасає.

Якщо контрольний індикатор не згасає через кілька секунд або якщо він горить під час їзди, це свідчить про несправність системи ABS. Гальмівна система залишається в робочому стані, але без регулювання ABS.

Антиблокувальна система гальм ⇨ 274.

Перемикання передач

Коли задля економії пального рекомендується перейти на іншу передачу, відображається ▲ або ▼ разом із цифрою.

Індикатор перевантаження

⚠ світиться.

Індикатор перевантаження засвічується, коли виявлено перевищення максимально допустимої маси ⇨ 82.

Система контролю за спуском

світиться чи миготить зеленим.

Світиться зеленим

Система ввімкнена та готова до роботи.

Миготить зеленим світлом

Система працює.

Система утримання смуги руху

світиться зеленим чи жовтим або блимає жовтим.

Світиться зеленим

Система ввімкнена та готова до роботи.

Світиться жовтим

Автомобіль наближається до виявленої системою лінії дорожньої розмітки, але покажчик повороту в цьому напрямку не ввімкнено.

Миготить жовтим

Система виявила значне відхилення від смуги руху.

Система утримання смуги руху ⇨ 324.

Електронна система курсової стійкості та протибуксувальна гальмівна система

світиться чи миготить жовтим.

Світиться

У системі виявлено несправність. Можлива безперервна їзда. Проте стійкість автомобіля може погіршитися, що залежить від стану дорожнього покриття.

Для усунення несправності зверніться на станцію технічного обслуговування.

Блимає

Система активно працює. Ефективна потужність двигуна може знизитися, і автомобіль може незначною мірою автоматично гальмувати.

Електронна система курсової стійкості та протибуксувальна система ⇨ 278.

Система вибору режиму їзди ⇨ 281.

Температура охолоджувальної рідини двигуна

● світиться червоним.

Світиться, коли двигун працює

Зупиніться, вимкніть двигун.

Обережно
Температура охолоджуючої рідини надто висока.

Негайно перевірте рівень охолоджувальної рідини ⇨ 356.

Якщо він є достатнім, зверніться до майстерні.

Попередній прогрів

ϖ світиться жовтим.

Увімкнено попередній прогрів дизельного двигуна. Вмикається лише за низької температури ззовні. Двигун можна запускати після того, як згасне індикатор.

Сажовий фільтр

⁂ або 🔧 засвітиться жовтим і водночас відобразиться супровідне повідомлення в інформаційному центрі водія.

Сажовий фільтр потребує очищення.

Продовжуйте рух, доки не згасне контрольний індикатор.

Ненадовго засвічується

Початок насичення сажового фільтра. Якомога швидше розпочніть процес очищення, рухаючись зі швидкістю щонайменше 60 км/год.

Світиться постійно

Індикація низького рівня присадок. Зверніться по допомогу на СТО.

Сажовий фільтр ⇨ 259.

AdBlue

мигає чи світиться жовтим.

Світиться жовтим

Запас ходу до наступного заливання пального становить від 800 км до 2400 км.

Миготить жовтим

Запас ходу до наступного заливання пального становить від 0 км до 800 км.

Низький рівень AdBlue. Потрібно якнайшвидше долити AdBlue, щоб уникнути проблем при запуску двигуна.

AdBlue ⇨ 260.

Система виявлення спущеного колеса

(!) світиться чи миготить жовтим.

Світиться

Зниження тиску в шині принаймні одного з коліс. Негайно зупиніться та перевірте тиск у шинах.

Блимає

Несправність у системі. Зверніться до майстерні.

Система виявлення спущеного колеса ⇨ 375.

Тиск мастила в двигуні

світиться червоним.

Світиться, коли система запалювання ввімкнена, і гасне незабаром після запуску двигуна.

Світиться, коли двигун працює

Обережно

Змащення двигуна може припинитися. Це може призвести до пошкодження двигуна та / чи блокування ведучих коліс.

1. Оберіть нейтральну передачу.
2. Якомога швидше залиште зону інтенсивного руху, не заважаючи іншим автомобілям.
3. Вимкніть запалення.

⚠ Попередження

Коли двигун не працює, для гальмування та керування потрібно значно більше сили.

При активній функції Автостоп сервопривід гальм буде працювати.

Не виймайте ключ із замка запалення до тих пір, поки автомобіль не зупиниться, оскільки це може призвести до неочікуваного блокування керма.

Не заводьте двигун і викличте евакуатор для буксирування автомобіля на СТО.

Низький рівень пального

● світиться жовтим.

Занадто низький рівень пального в баку.

Заправка ⇨ 341.

Прокачування системи дизельного пального ⇨ 362.

Підключено зарядний кабель

світиться червоним.

З'єднувач зарядного кабелю для підключення до автомобіля досі приєднано до зарядного гнізда. Автомобіль не запуститься.

Від'єднайте з'єднувач зарядного кабелю для підключення до автомобіля від зарядного гнізда й зачиніть люк гнізда.

Заряджання ⇨ 330.

Автомобіль готовий

READY світиться зеленим. Автомобіль готовий до поїздки.

Зменшена потужність двигуна

світиться жовтим.

Низький рівень заряду акумуляторної батареї високої напруги. Доступна лише знижена потужність двигуна.

Автостоп

Ⓐ світиться чи миготить зеленим.

Світиться зеленим

Двигун переведено в режим "Автостоп".

Миготить зеленим світлом

Режим "Автостоп" тимчасово недоступний, або режим "Автостоп" ініціюється автоматично.

Система зупинки-запуску ⇨ 255.

Зовнішнє світло

світиться зеленим.

Зовнішнє освітлення ввімкнено ⇨ 124.

Дальнє світло

D світиться синім.

Світиться, коли ввімкнено дальнє світло та під час блимання фар ⇨ 125.

Ближнє світло

D світиться зеленим.

Світиться, коли ближнє світло ввімкнене.

Помічник дальнього світла

Ⓐ світиться зеленим.

Активовано допомогу для дальнього світла ⇨ 125.

Світлодіодні фари

В інформаційному центрі водія засвітиться й відобразиться попереджувальне повідомлення.

Зверніться по допомогу на СТО.

Передні протитуманні фари

D світиться зеленим.

Передні протитуманні фари ввімкнено ⇨ 129.

Задні протитуманні фари

світиться жовтим.

Задні протитуманні фари ввімкнено ⇨ 129.

Датчик дощу

AUTO світиться зеленим.

Світиться, коли вибрано положення датчика дощу на важелі керування склоочисником.

Круїз-контроль

світиться білим або зеленим.

Світиться білим

Система ввімкнена.

Світиться зеленим

Круїз-контроль увімкнений. Задана швидкість відображається у центрі інформації для водія.

Круїз-контроль ⇨ 283.

Адаптивний круїз-контроль

світиться білим або зеленим.

Індикатор почнає світитися центрі інформації водія.

світиться білим

Система ввімкнена.

світиться зеленим

Адаптивний круїз-контроль увімкнений.

Коли адаптивний круїз-контроль увімкнений або діє, у центрі інформації для водія відображається значок разом із заданою швидкістю.

Адаптивний круїз-контроль ⇨ 288.

Несправність у системі попередження пішоходів про наближення автомобіля

OFF світиться жовтим.

Система попередження пішоходів про наближення автомобіля не працює.

Повідомлення бокової мертвої зони видимості

на панелі приладів постійно світиться зеленим світлом.

Система діє ⇨ 313.

Активне екстрене гальмування

світиться чи миготить жовтим.

Світиться

Систему була вимкнуто або виявлено несправність.

Крім цього, в інформаційному центрі водія відображається попереджувальне повідомлення.

З'ясуйте причину вимкненні ⇨ 299 і в разі несправності системи зверніться на СТО по допомогу.

Блимає

Система активно працює.

Залежно від ситуації, може бути застосовано гальмування середньої інтенсивності або різке гальмування.

Повідомлення про небезпеку зіткнення спереду ⇨ 297.

Передня система захисту пішоходів ⇨ 303.

Активне екстрене гальмування ⇨ 299.

Обмежувач швидкості

Коли обмежувач швидкості увімкнено, в центрі інформації для водія світиться . Задана швидкість вказана поруч зі значком .

Обмежувач швидкості ⇨ 286.

Дверцята відчинені

 світиться червоним.

Світиться, коли відчинені дверцята чи багажник.

Дисплеї

Центр інформації для водіїв

Залежно від версії інформаційний центр водій може відрізнятися.

Крім сигналізаторів, покажчиків та індикаторів, тут відображається така інформація:

- загальний пробіг автомобіля та одометр
- відображення швидкості в цифровому форматі
- меню інформації про пробіг/запас ходу
- індикація під час перемикання передач
- інформація про технічне обслуговування
- повідомлення автомобіля й попередження
- системи допомоги водію
- спливні повідомлення

Вибір меню та функцій

Меню та функції вибираються кнопками на важелі перемикання покажчиків повороту.

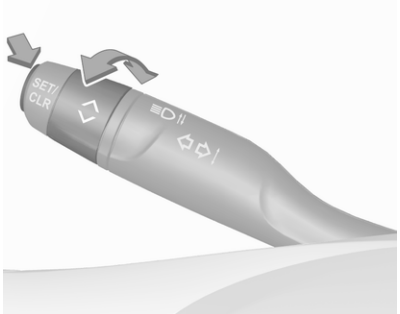

Щоб вибрати сторінку, поверніть коліщатко регулятора.

Натисніть **SET / CLR**, щоб вибрати, підтвердити чи скинути функцію.

За потреби на екрані інформаційного центру водія відображаються спливні повідомлення систем автомобіля та повідомлення про технічне обслуговування. Щоб прокручувати повідомлення, повертайте коліщатко регулятора. Для підтвердження повідомлень натискайте **SET / CLR**.

У деяких версіях певні меню можна вибрати за допомогою кнопки **CHECK** — це, зокрема, інформація про обслуговування або рівень рідини AdBlue.

Натискаючи **CHECK**, можна переходити від одного меню до іншого.

Повідомлення автомобіля ⇨ 119.

Меню інформації про пробіг/ запас ходу

Панель середнього рівня

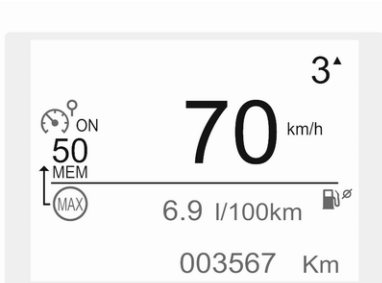

Панель вищого рівня

Цифровий формат відображення
Тут можна вибирати різні сторінки з комбінованою інформацією.

Щоб вибрати сторінку, поверніть коліщатко регулятора.

Інформаційна сторінка: Запас пального

Запас пального обчислюється з урахуванням поточного рівня та поточної витрати пального. Дисплей показує середні значення.

Після заправляння запас пального через короткий проміжок часу оновлюється автоматично.

Коли рівень пального низький, на екрані відображається повідомлення і засвічується контрольний індикатор ● або ⛽ в датчику рівня пального ⇨ 109.

Поточна витрата пального

Відображення миттєвого значення витрати пального.

Запас ходу на заряді акумуляторної батареї

Запас ходу на заряді акумуляторної батареї високої напруги розраховується на основі поточного стану її заряджання та поточного енергоспоживання. Дисплей показує середні значення.

Після заряджання запас ходу через короткий проміжок часу автоматично оновлюється.

Покажчик заряду акумуляторної батареї високої напруги ⇨ 109.

Лічильник часу у стані Автостоп
Лічильник часу, протягом якого автомобіль перебував у режимі Автостоп під час поїздки. Його показники скидаються до нуля під час кожного ввімкнення запалювання.

Сторінка поїздки 1/поїздки 2: Середня швидкість

Відображення середньої швидкості. Показник можна скинути в будь-який час.

Середня витрата пального

Відображення середньої витрати пального. Виміри можна обнулити у будь-який час, при цьому обчислення розпочнеться із вихідного значення.

Середня витрата електроенергії

Відображення середньої витрати пального. Виміри можна обнулити у будь-який час, при цьому обчислення розпочнеться із вихідного значення.

Пройдену відстань

Відображає поточну відстань, яку автомобіль проїхав під час відповідної поїздки з моменту скидання показників.

Значення на сторінці відповідної поїздки можна скинути, на кілька секунд натиснувши кнопку **SET / CLR**.

Сторінка компаса

Показує географічний напрямок руху автомобіля.

Персоналізований режим відображення

Персоналізований режим відображення можна вибрати, повернувши коліщатко регулятора.

Персоналізовані режими відображення можна змінити в меню налаштувань на інформаційному дисплеї.

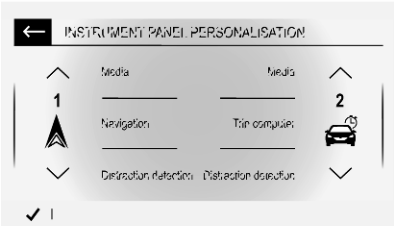

Виберіть вміст, наприклад навігаційну карту або інформацію про поточну поїздку, і підтвердьте задані налаштування.

Інформаційний дисплей

На інформаційному дисплеї може відображатися така інформація:

- час ⇨ 92
- зовнішня температура ⇨ 92
- дата ⇨ 92
- Інформаційно-розважальна система, див. опис у розділі інформаційно-розважальної системи
- індикація камери заднього виду ⇨ 319
- індикація системи система панорамного огляду ⇨ 316
- індикація вказівок системи допомоги під час паркування ⇨ 304
- навігація, див. опис у розділі інформаційно-розважальної системи
- повідомлення автомобіля й системи ⇨ 119
- параметри для персоналізації автомобіля ⇨ 121

Radio (інформаційно-розважальна система)

⏻: увімкнення дисплея.

Натисніть ⚙, щоб вибрати налаштування системи (одиниці вимірювання, мову, час і дату).

Натисніть 🚗, щоб вибрати налаштування автомобіля або функції для керування ним.

На підтвердження вибору певної функції або елемента, торкніться їх пальцем.

Натисніть на дисплеї ⟵, щоб повернутися на попередню сторінку.

Multimedia / Multimedia Navi Pro

На ілюстраціях зображено різні варіанти інформаційно-розважальної системи.

Вибір меню та параметрів
Передбачені три способи керування дисплеєм:

- за допомогою кнопок поруч із дисплеєм
- дотиками пальця до сенсорного екрана
- за допомогою функції розпізнавання мовлення

Керування за допомогою кнопок і сенсорного дисплея
⏻: увімкнення дисплея.

Натисніть ⚙, щоб вибрати налаштування системи (одиниці вимірювання, мову, час і дату).

Натисніть 🚗, щоб вибрати налаштування автомобіля або функції для керування ним.

Щоб вибрати на екрані значок меню або функцію, торкніться їх пальцем.

На підтвердження вибору певної функції або елемента, торкніться їх пальцем.

Натисніть ⟵ або ✕, щоб вийти з меню, не зберігаючи зміни до налаштувань.

Додаткову інформацію див. у розділі інформаційно-розважальної системи.

Розпізнавання мовлення
Опис див. у розділі інформаційно-розважальної системи.

Потік енергії

Примітка
На автомобілях з інформаційно-розважальною системою **Multimedia** цим меню можна користуватися лише через додаток MyOpel App.

У цьому меню показується поточний потік енергії в електричній системі.

1. Натисніть ⊖.
2. Виберіть **Енергопотоки**.

Різними кольорами показано напрямок руху енергії.

- зелений колір: працює електричний двигун
- синій: регенерується енергія

Середня витрата пального

Примітка
На автомобілях з інформаційно-розважальною системою **Multimedia** цим меню можна користуватися лише через додаток MyOpel App.

У цьому меню можна переглянути середню витрату заряду під час поточної поїздки.

- зелений: спожита електроенергія
- синій: кількість електричної енергії, виробленої під час фаз гальмування та сповільнення автомобіля, яка підзаряджає акумуляторну батарею

Поточна поїздка розбивається на часові кроки. Для кожного часового кроку показується середня витрата. Часові кроки можна змінювати.

1. Натисніть ⟲.
2. Виберіть **Статистичні**.
3. Щоб змінити часові кроки, натискайте кнопки **+** та **-**.

Персоналізація автомобіля ⇨ 121.

Приладова панель на вітровому склі

Проекційний дисплей забезпечує відображення на розкладній проекційній панелі з боку водія потрібної водієві інформації з панелі приладів.

Інформація проектується через вбудований у панель приладів об'єктив на проекційну панель просто перед очима водія. Зображення фокусується у точці, яка знаходиться попереду біля краю капота автомобіля.

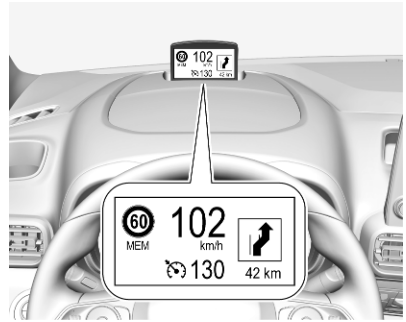

Елементи проекційного дисплея:

- швидкість автомобіля
- обмеження швидкості, виявлені системою розпізнавання дорожніх знаків
- значення, задане для обмежувача швидкості
- значення швидкості, задане для круїз-контролю
- попередження про зіткнення спереду
- інформація навігаційної системи.

Увімкнення

Натисніть ☼, щоб увімкнути проекційний дисплей.

Налаштування зображення проекційного дисплея

Натискайте ∆ або ∇, щоб відцентрувати зображення. Зображення можна пересувати лише вгору/вниз. Пересунути зображення вбік неможливо.

⚠Попередження

Якщо зображення на проекційному дисплеї занадто яскраве або розміщене в полі зору надто високо, це може ускладнити огляд у темний час доби. Слідкуйте за тим, щоб зображення проекційного дисплея було тьмяним і розміщувалося в нижній частині поля зору.

Регулювання яскравості

Залежно від зовнішнього освітлення зображення на проекційному дисплеї стає тьмянішим або яскравішим. За потреби яскравість можна налаштувати вручну:

Щоб збільшити яскравість дисплея, натисніть ☼. Натисніть ☾, щоб затемнити дисплей.

Зображення може ненадовго стати яскравішим залежно від висоти сонця над горизонтом і кута падіння сонячних променів.

Вимкнення

Щоб вимкнути проекційний дисплей, натисніть і потримайте ☾.

Мова

Потрібну мову можна встановити у меню персоналізації автомобіля ⇨ 121.

Одиниці вимірювання

Потрібні одиниці вимірювання можна задати у меню персоналізації автомобіля ⇨ 121.

Догляд за проекційним дисплеєм

Очищувати екран проекційного дисплея потрібно м’якою тканиною після нанесення на нього засобу для миття скла. Обережно протріть об'єктив, а потім просушіть його.

Обмеження системи

Проекційний дисплей може не працювати належним чином за наведених нижче умов:

- Об’єктив у панелі приладів закритий якимось предметом або вкритий брудом.
- Яскравість зображення надто мала або надто велика.
- Висота розміщення зображення не відрегульована належним чином.
- Водій використовує поляризовані сонцезахисні окуляри.

Якщо зображення на лобовому склі неправильно відображається з інших причин, зверніться на СТО.

Дисплей заднього виду

Дисплей заднього виду розміщений на місці внутрішнього дзеркала.

Він забезпечує такі види:

- стандартний задній вид ⇨ 29
- задній вид на близькій відстані ⇨ 319
- вид зі сторони пасажира ⇨ 315

Увімкнення

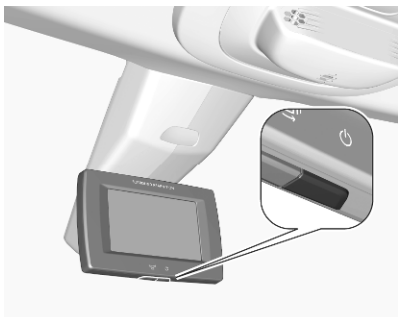

Натисніть ⏻, а потім натисніть на підтвердження повідомлення.

Вибір потрібного виду

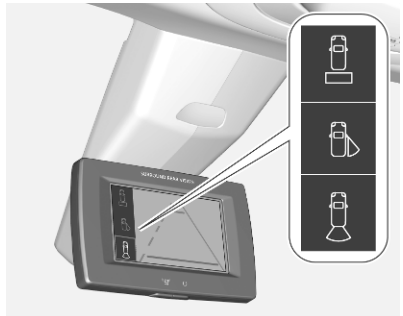

Щоб вибрати стандартний задній вид або вид зі сторони пасажира, натисніть кнопку, яка знаходиться знизу.

Задній вид на близькій відстані вмикається автоматично при ввімкненні передачі заднього ходу.

Вимкнення

Натисніть ⏻.

Повідомлення автомобіля

Повідомлення відображаються в центрі інформації для водія. Деякі повідомлення супроводжується попереджувальними звуковими сигналами.

Для підтвердження повідомлення натисніть**SET / CLR**.

Повідомлення автомобіля й службові повідомлення

Повідомлення автомобіля відображаються як текст. Дотримуйтеся інструкцій, наведених у повідомленнях. Переклад повідомлень дисплея можна знайти у додатковій брошурі "Повідомлення дисплея вищого рівня", що додається у комплекті документації у відділенні для рукавичок автомобіля. За подальшою допомогою звертайтеся в сервісний центр.

Повідомлення на кольоровому інформаційному дисплеї

Деякі важливі повідомлення можуть також відображатися на інформаційному дисплеї. Деякі повідомлення відображаються лише протягом кількох секунд у вигляді спливних індикаторів.

Попереджувальні звукові сигнали

Попереджувальний звуковий сигнал при непристебнутих пасках безпеки має пріоритет перед іншими попереджувальними звуковими сигналами.

Коли лунає попереджувальний звуковий сигнал, завжди звертайте увагу на повідомлення й попереджувальні індикатори в центрі інформації для водія.

Під час запуску двигуна чи водіння

Попереджувальний звуковий сигнал при непристебнутих пасках безпеки має пріоритет перед іншими попереджувальними звуковими сигналами.

- Якщо пасок безпеки не пристебнутий.
- Якщо дверцята чи багажник зачинено не повністю.
- Якщо перевищено певну швидкість з увімкненим стоянковим гальмом.
- Якщо круїз-контроль вимикається автоматично.
- Якщо досягнуте встановлене обмеження швидкості або можлива межа швидкості.
- Якщо в центрі інформації водія відображається попереджувальне повідомлення.
- Якщо в салоні автомобіля немає електронного ключа.
- Якщо система допомоги під час паркування виявляє об’єкт.
- У разі ненавмисної зміни смуги руху.
- У разі досягнення максимального рівня заповнення сажового фільтра.

Якщо кілька попереджень з’являються одночасно, лунає лише один попереджувальний сигнал.

Коли автомобіль припаркований і / чи дверцята водія відчинені

- Із увімкненими зовнішніми ліхтарями.

Під час Автостопу

- При відчиненні дверцят водія.
- Якщо не виконано будь-яку з умов для повторного запуску двигуна.

Персоналізація автомобіля

Змінити параметри та налаштувати роботу автомобіля відповідно до своїх потреб можна на інформаційному дисплеї.

Деякі функції відображаються чи активуються лише за умови ввімкненого двигуна.

Radio (інформаційно-розважальна система)

Натисніть , щоб відкрити меню персоналізації автомобіля.

Multimedia

Натисніть , щоб відкрити меню персоналізації автомобіля.

Multimedia Navi Pro

Натисніть , щоб відкрити меню персоналізації автомобіля.

Телематичні служби

Екстрений виклик

Примітка
Щоб система була доступною та готовою до роботи, потрібна справна електроніка автомобіля, мобільний Інтернет і зв'язок із супутником GLONASS. У деяких варіантах комплектації обладнання використовується батарея резервного живлення.

Примітка
Ця послуга доступна лише на тих ринках, де її використання обов'язкове за законом. Крім того, ця послуга залежить від наявності центрів екстреної допомоги та інфраструктури у відповідній країні.

Індикатор стану у верхній консолі

Світиться зеленим і червоним світлом, згасає невдовзі після увімкнення запалювання: система працює нормально.

Світиться червоним: помилка в системі. Зверніться до майстерні.

Блимає червоним: резервний акумулятор потрібно замінити. Зверніться до майстерні.

Екстрений виклик

Функція екстреного виклику встановлює з’єднання з найближчим пунктом реагування служби громадської безпеки (PSAP). Службі PSAP надсилається мінімальний набір даних, зокрема інформація про автомобіль та його місцезнаходження.

У разі надзвичайної ситуації натисніть червону кнопку **SOS** на верхній консолі не менше ніж на дві секунди. Почне блимати зелений світлодіодний індикатор, який підтверджує, що встановлюється з’єднання з найближчим пунктом PSAP. Доки триває виклик, індикатор світиться постійно.

Якщо одразу вдруге натиснути кнопку **SOS**, виклик буде завершено. Світлодіодний індикатор згасне.

Автоматичне сповіщення про ДТП
У разі ДТП, у якому спрацювала подушка безпеки, але не пошкодилося необхідне обладнання, буде здійснено автоматичний екстрений виклик і надіслано автоматичне сповіщення про ДТП до пункту реагування служби громадської безпеки (PSAP).

Opel Connect

Система Opel Connect включає в себе кілька підключених служб, доступ до яких можна отримати через додаток або сайті в Інтернеті чи за допомогою системи автомобіля.

Примітка
У деяких країнах система Opel Connect недоступна. Щоб отримати детальнішу інформацію, зверніться по допомогу на станцію технічного обслуговування.

Примітка
Для повної функціональності систему Opel Connect потрібно зареєструвати й належним чином активувати.

Підключені служби можуть надавати навігаційну інформацію в реальному часі, зокрема інформацію про дорожній рух і стан автомобіля, а також попереджати про необхідність виконати технічне обслуговування.

Служби, до яких можна отримати доступ через систему автомобіля, також включають функцію екстреного виклику та виклику технічної допомоги. Ці функції активуються автоматично. До них застосовуються умови використання.

Екстрений виклик ⇨ 122.

Виклик технічної допомоги

Якщо натиснути кнопку на верхній консолі довше ніж на дві секунди, буде встановлено з'єднання зі службою мобільної технічної допомоги.

Докладнішу інформацію про регіон обслуговування та спектр послуг шляхової технічної допомоги можна знайти в інформації, що надана системою Opel Distributor за формою замовлення.

Налаштування конфіденційності

Для налаштувань конфіденційності Opel Connect можна задати потрібні значення. Задані налаштування вплинуть на набір даних, які надсилаються, наприклад, у разі виклику технічної допомоги.На функцію екстреного виклику це не вплине.

Залежно від версії, налаштування конфіденційності можна змінити, одночасно натиснувши та **SOS** у верхній консолі, або скориставшись меню налаштувань на інформаційному дисплеї.

Освітлення

Зовнішнє освітлення **124**
Вимикач світла 124
Автоматичне регулювання освітлення 125
Дальнє світло 125
Система керування дальнім світлом 125
Мигання фар 127
Регулювання діапазону освітлення фарами 127
Робота фар під час їзди закордоном 127
Освітлення при денному світлі 127
Ліхтарі аварійної сигналізації 128
Вказівники повороту 128
Передні протитуманні фари .. 129
Задня протитуманна фара 129
Ліхтарі стоянкового освітлення 129
Ліхтарі заднього ходу 130
Запотівання кришок фар 130
Освітлення салону **130**
Регулювання освітлення панелі приладів 130
Світильники для читання 131
Ліхтарі в сонцезахисних козирках 131
Характерні особливості освітлення **132**
Освітлення передньої консолі 132
Освітлення під час входу 132
Освітлення виходу 132
Освітлення для позначення місцезнаходження автомобіля 133
Допоміжне освітлення 133
Система захисту від розряджання акумуляторної батареї 133

Зовнішнє освітлення

Вимикач світла

Перемикач освітлення:

AUTO : система автоматичного регулювання освітлення автоматично перемикає освітлення при денному світлі на світло фар

: бокові ліхтарі

: фари

Функція автоматичного регулювання освітлення залишається активною, поки ввімкнено запалювання.

Контрольний індикатор ⇶ ⇨ 110.

Задні ліхтарі

Задні ліхтарі засвічуються разом із ближнім/дальнім світлом фар та боковими ліхтарями.

Автоматичне регулювання освітлення

Коли функцію автоматичного керування освітленням увімкнено, а двигун працює, система автоматично перемикається на режим освітлення при денному світлі або на режим увімкнення фар – залежно від навколишнього освітлення та даних, що надходять із системи керування склоочисниками.

Слідкуйте за тим, щоб датчик був чистий і нічим не затулений ⇨ 86, ⇨ 30.

Освітлення при денному світлі. ⇨ 127.

Автоматична активація фар

Під час руху в умовах поганої видимості вмикаються фари.

Крім того, фари вмикаються після кількох циклів роботи очисників лобового скла.

Визначення тунелю

Коли автомобіль в'їжджає у тунель, одразу вмикаються фари.

Дальнє світло

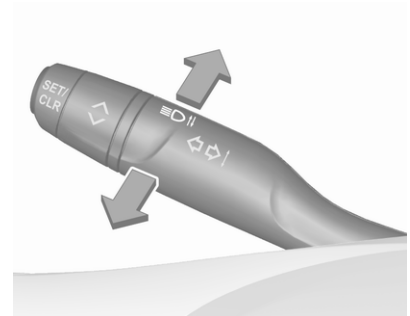

Щоб перемкнутися з ближнього на дальнє світло, натисніть важіль.

Щоб вимкнути дальнє світло, потягніть важіль.

Система керування дальнім світлом

Коли ввімкнено цю функцію, система керування дальнім світлом автоматично вмикає й вимикає дальнє світло залежно від швидкості автомобіля та виявлення об'єктів камерою на лобовому склі. Це забезпечує

оптимальний для водія розподіл світла в кожній ситуації і водночас запобігає засліпленню інших учасників дорожнього руху.

Ця функція автоматично вмикає дальнє світло вночі на швидкості автомобіля понад 25 км/год.

Автоматичне перемикання на знову ближнє світло відбувається в таких випадках:

- Датчик розпізнає світло автомобілів, що рухаються назустріч вам чи попереду вас.
- Автомобіль рухається в межах міста.
- Швидкість руху автомобіля нижча за 15 км/год.
- Автомобіль рухається в умовах снігопаду чи туману.
- Увімкнено передні або задні протитуманні фари.

Якщо не виявлено жодних обмежень, система перемикає світло на дальнє.

Активація

Важіль перемикання сигналів повороту з кнопкою

Щоб увімкнути систему керування дальнім світлом, натисніть один раз.

При активованій системі постійно світиться зелений контрольний індикатор , а синій індикатор світиться за умови ввімкнення дальнього світла.

Контрольний індикатор ⇨ 110.

Дезактивація

Щоб вимкнути систему автокерування дальнім світлом, коли ввімкнено дальнє світло фар, потягніть за важіль перемикання покажчиків повороту один раз. Якщо блимання фар вмикається при вимкненому дальньому світлі, помічник дальнього світла не вимикається.

Система вимкнеться, якщо натиснути важіль перемикання сигналів повороту, щоб перемкнутися на ручний режим керування дальнім світлом. Вона також вимикається після ввімкнення протитуманних фар.

Натисніть один раз, щоб деактивувати систему керування дальнім світлом.

Під час наступного ввімкнення запалювання застосується й зберігатиметься в пам’яті останнє налаштування, задане для функції автокерування дальнім світлом.

Мигання фар

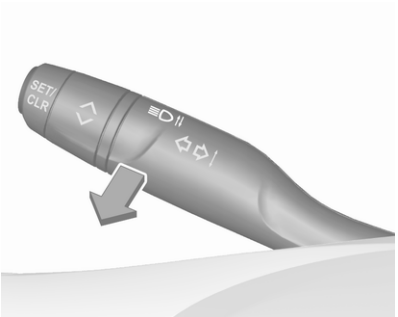

Щоб увімкнути функцію миготіння фар, потягніть важіль.

Якщо потягнути важіль, дальнє світло вимикається.

Регулювання діапазону освітлення фарами

Регулювання діапазону освітлення фарами вручну

Щоб налаштувати діапазон освітлення фарами відповідно до навантаження автомобіля і запобігти засліпленню, виконайте такі дії: поверніть колесо регулятора в потрібне положення.

0 : передні сидіння зайняті
1 : усі сидіння зайняті
2 : усі сидіння зайняті, а багажник завантажений
3 : сидіння водія зайняте, а багажник завантажений

Робота фар під час їзди закордоном

Для подорожей у країнах з протилежним напрямком руху регулювати фари не потрібно.

Освітлення при денному світлі

Фари денного світла підвищують видимість автомобіля в умовах денного освітлення.

Це освітлення вмикається автоматично під час запуску двигуна.

Система здійснює автоматичне перемикання з ліхтарів денного освітлення на ближнє світло фар і навпаки залежно від стану зовнішнього освітлення.

Ліхтарі аварійної сигналізації

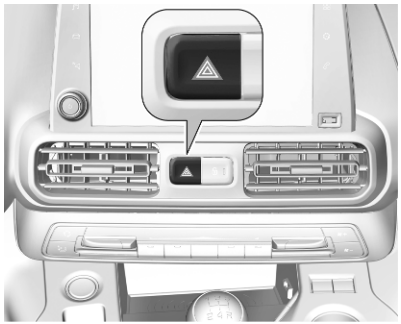

Ліхтарі аварійної сигналізації автоматично вмикаються в наведених нижче ситуаціях.

- Екстрене гальмування у випадку надзвичайної ситуації (залежно від сили сповільнення).
- У разі ДТП.

Вони вимкнуться після натиснення кнопки ⚠ або під час першого прискорення.

Вказівники повороту

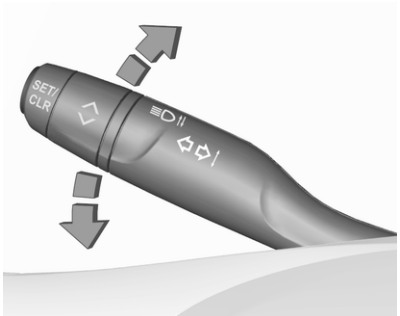

угору : вказівники правого повороту
донизу : вказівники лівого повороту

Під час переміщення важеля перемикання сигналів повороту відчуваються точки опору.

Якщо під час переміщення важеля перемикання сигналів повороту подолати точку опору, активується постійне блимання. Воно вимкнеться, якщо повернути кермо в протилежному напрямку або перемістити важіль вручну знову в нейтральне положення.

Тимчасове блимання увімкнеться, якщо тримати важіль перемикання сигналів повороту якраз перед подоланням точки опору. Покажчики повороту блиматимуть, доки важіль не буде відпущено.

Щоб покажчик спалахнув тричі, натисніть на важіль перемикання сигналів повороту, не подолавши точку опору.

Якщо не вимкнути вказівники повороту, і вони світитимуться понад двадцять секунд, то коли швидкість перевищить 60 км/год, гучність звукового сигналу зросте.

Передні протитуманні фари

Для керування використовується кнопка ⇶.

Перемикач освітлення в положенні **AUTO** (Авто): після ввімкнення передніх протитуманних фар автоматично вмикаються передні фари.

Протитуманні фари слід використовувати лише при дуже поганій видимості, наприклад, під час туману або сильного дощу.

Задня протитуманна фара

Для керування використовується кнопка ⇶.

Перемикач освітлення в положенні **AUTO** (Авто): після ввімкнення задніх протитуманних фар автоматично вмикаються фари.

Перемикач світла в положенні ≡D⇶: задні протитуманні фари можна ввімкнути лише з передніми протитуманними фарами.

Задні протитуманні фари вимикаються під час буксирування причепа або коли у гніздо вставлено заглушку, тобто коли використовується кріплення для велосипедів.

Ліхтарі стоянкового освітлення

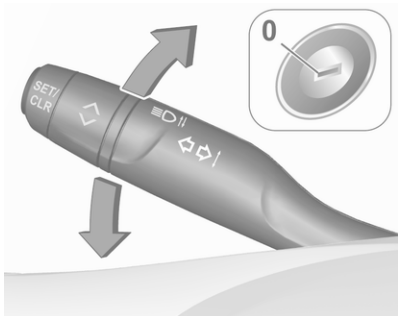

Під час паркування автомобіля можна активувати ліхтарі стоянкового освітлення з одного боку:

1. Вимкніть запалення.
2. Перемістіть важіль перемикання сигналів повороту до кінця вгору (ліхтарі

стоянкового освітлення справа) або донизу (ліхтарі стоянкового освітлення зліва).

Підтверджується сигналом і відповідним контрольним індикатором вказівника повороту.

Ліхтарі заднього ходу

Ліхтарі заднього ходу вмикаються після ввімкнення системи запалювання та вибору задньої передачі.

Запотівання кришок фар

В умовах поганої, вологої та холодної погоди, під час сильного дощу чи після миття на внутрішній частині корпусу ліхтарів на короткий час може утворитися конденсат. Конденсат швидко зникає. Можна ввімкнути фари, щоб прискорити цей процес.

Освітлення салону

Регулювання освітлення панелі приладів

Яскравість наведених ліхтарів можна відрегулювати, коли ліхтарі салону ввімкнені:

- освітлення панелі приладів
- Інформаційний дисплей
- вимикачі та елементи керування освітлювальними приладами

Поверніть колесо регулятора та утримуйте його, доки не буде досягнуто потрібного рівня яскравості.

Освітлення салону

Під час входу до автомобіля та виходу з нього передні та задні ліхтарі підсвітки автоматично вмикаються, а потім вимикаються через короткий проміжок часу.

Примітка
У випадку спрацювання подушок безпеки ліхтарі підсвічування вмикаються автоматично.

Затримка вимкнення зовнішнього освітлення спереду і ззаду авто

Увімкніть кулісний перемикач:

	: автоматичне ввімкнення та вимкнення
натисніть ☼	: увімкнено
натисніть ○	: вимкнено

Світильники для читання

Щоб увімкнути чи вимкнути, натискайте ⊨ та ⊨ на ліхтарях освітлення салону.

На ілюстрації зображені задні ліхтарі освітлення салону під час виходу.

Ліхтарі в сонцезахисних козирках

Світяться, коли кришка відчинена.

Характерні особливості освітлення

Освітлення передньої консолі

Точковий світильник, вмонтований у верхню консоль, освітлює центральну консоль після вимкнення фар.

Інтенсивність світіння регулюється в меню персоналізації автомобіля ⇨ 121.

Освітлення під час входу

Вітальне освітлення

Після відмикання автомобіля за допомогою пульта дистанційного керування на короткий час вмикаються деякі або всі перелічені нижче освітлювальні прилади:

- фари
- задні ліхтарі
- лампи освітлення салону

Кількість увімкнених освітлювальних приладів залежить від навколишнього освітлення.

Після увімкнення запалювання освітлення відразу вимикається.

Початок руху ⇨ 251.

Ця функція вмикається й вимикається в меню персоналізації автомобіля ⇨ 121.

Зазначені нижче ліхтарі вмикаються за умови відчинених дверцят водія:

- підсвічування деяких перемикачів
- Інформаційний центр водія

Освітлення виходу

Наведені нижче освітлювальні прилади вмикаються після того, як ключ запалювання витягнуто із замка:

- лампи освітлення салону
- освітлення панелі приладів

Вони вмикаються автоматично через невеликий проміжок часу. Ця функція працює тільки в темний час доби.

Освітлення дороги додому

Фари, задні ліхтарі та ліхтарі освітлення номерних знаків протягом регульованого періоду часу освітлюють область навколо автомобіля після виходу з нього.

Активування

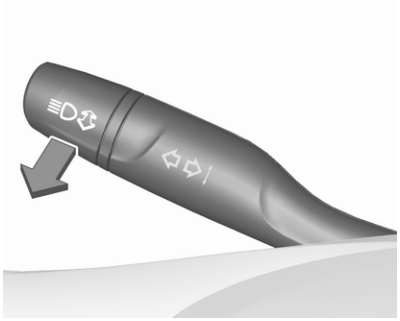

1. Вимкніть запалювання.
2. Відчиніть дверцята водія.
3. Потягніть за важіль перемикання покажчиків повороту.
4. Зачиніть дверцята водія.

Якщо дверцята водія незачинені, ліхтарі вимикаються через дві хвилини.

Освітлення при виході з автомобіля вимикається одразу, якщо потягнути за важіль перемикання покажчиків повороту, коли відчинено дверцята водія.

Ця функція вмикається й вимикається в меню персоналізації автомобіля ⇨ 121.

Інформаційний дисплей ⇨ 115.

Освітлення для позначення місцезнаходження автомобіля

Ця функція дає змогу знайти місцезнаходження автомобіля (наприклад, у темряві) за допомогою пульта дистанційного керування. Увімкнуться фари, а покажчики повороту блиматимуть протягом 10 секунд.

Натисніть 🔒 на пульті дистанційного керування.

Автомобіль має бути замкненим щонайменше 5 секунд.

Допоміжне освітлення

Функція допоміжного освітлення дає змогу ввімкнути габаритні ліхтарі, ближнє світло фар і освітлення номерного знака за допомогою пульта дистанційного керування.

Натисніть ≡D на пульті дистанційного керування, щоб увімкнути допоміжне освітлення.

Щоб вимкнути допоміжне освітлення, ще раз натисніть ≡D на пульті дистанційного керування.

Система захисту від розряджання акумуляторної батареї

З метою запобігання розряджанню акумулятора після вимкнення системи запалювання деякі ліхтарі в салоні через певний час автоматично вимикаються.

Інформаційно-розважальна система

Multimedia Navi Pro **134**
Аудіосистема 149
Зовнішні пристрої 152
Навігація 156
Функція розпізнавання мовлення 168
Телефон 171
Multimedia **177**
Аудіосистема 188
Зовнішні пристрої 190
Функція розпізнавання мовлення 193
Телефон 195
Радіо із сенсорним екраном **201**
Аудіосистема 206
Функція розпізнавання мовлення 208
Телефон 208
Радіо **211**
Аудіосистема 221
Зовнішні пристрої 224
Функція розпізнавання мовлення 227
Телефон 228

Multimedia Navi Pro

Вступ

Важлива інформація щодо безпеки дорожнього руху та використання системи

⚠ Попередження

Завжди дотримуйтеся правил безпеки руху. Користуйтеся інформаційно-розважальною системою тільки тоді, коли це дозволяють дорожні умови.

З міркувань безпеки, часом доцільно зупинити автомобіль перед використанням інформаційно-розважальної системи (наприклад, для запису адреси).

⚠ Попередження

Навіть під час використання системи навігації водій має належним чином керувати автомобілем та бути уважним

під час дорожнього руху. Завжди дотримуйтесь відповідних правил дорожнього руху.

⚠ Попередження

Для деяких зон вулиці з одностороннім рухом, а також інші дороги та проїзди (наприклад, пішохідні зони), рух у яких заборонено, на карті не позначено. У таких зонах в інформаційно-розважальній системі може відображатися попередження, якого слід дотримуватися. Тут слід звернути особливу увагу на вулиці з одностороннім рухом, дороги та проїзди, рух у яких заборонено.

Прийом радіосигналу

Прийом радіосигналу може перериватися статикою, шумом, перешкодами або втратою прийому через:

- зміни відстані від передавача
- багатопроменевий прийом через відбиття хвиль
- затухання радіосигналу

Multimedia Navi Pro

Панель керування

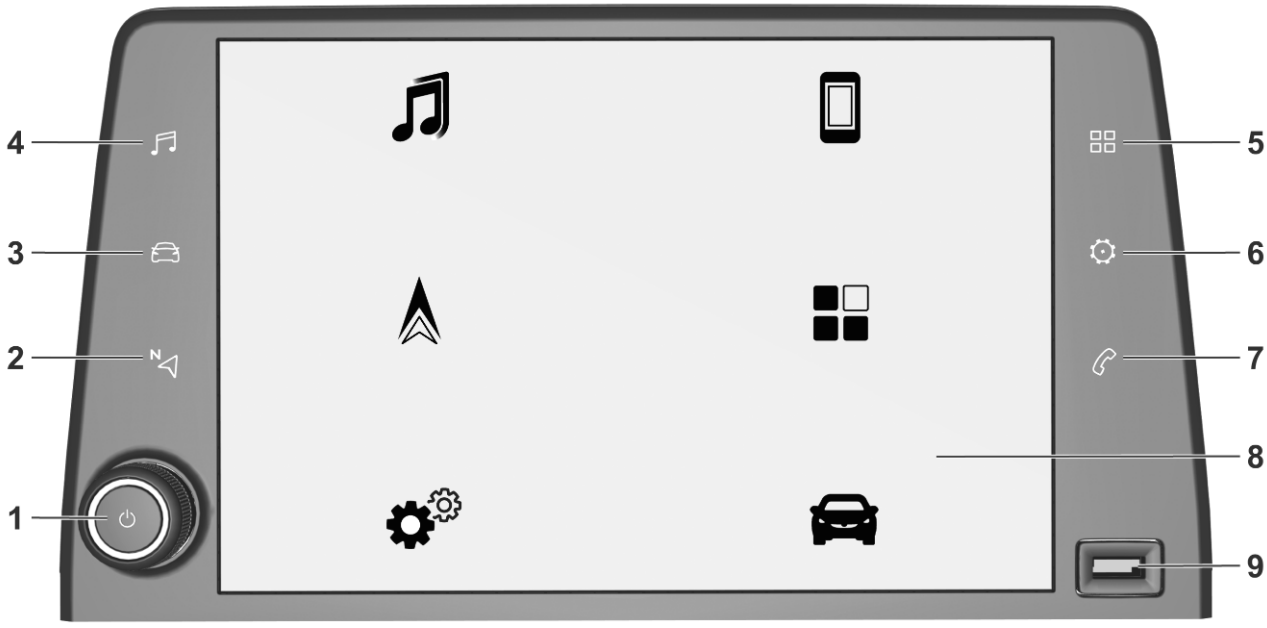

1 ⏻

Якщо система вимкнена: увімкнення / вимкнення живлення

Якщо система ввімкнена: вимкнення звуку системи

Поверніть: налаштування гучності

2

Відображення вбудованої навігаційної карти 156

3

Відкривання меню налаштувань автомобіля .. 121

4

Відкривання меню відтворення звуку:

Радіо 149

Програвач CD-дисків 152

Зовнішні пристрої (USB, Bluetooth) 152

5

Відкривання меню додатків 152

6 /

Відкривання меню налаштувань

або відкривання розділу налаштувань заряджання (в електромобілях)

7

Відкривання меню телефону 171

8 Інформаційний дисплей / сенсорний екран з головним меню (головне меню з'являється лише після дотику до екрана трьома пальцями)

9 Порт USB 152

Засоби керування на кермі

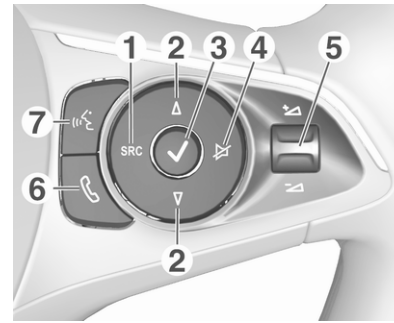

1 **SRC** (джерело)

Вибір джерела відтворення звуку, для підтвердження вибраних елементів натискайте ✓

Натиснення й утримування: вимикається звук системи

2 ∆ / ∇

Вибір наступної / попередньої збереженої радіостанції, якщо ввімкнено радіоприймач … 149

або вибір наступної / попередньої композиції / зображення, якщо ввімкнені зовнішні пристрої 152

або вибір наступного / попереднього пункту у списку радіостанцій, списку мультимедіа, списку викликів / контактів, якщо операцію почато за допомогою органа керування на кермі

Для підтвердження вибраних елементів натискайте ✓

3 ✓

Підтвердження вибраного елемента

або відкривання списку радіостанцій, списку мультимедійних пристроїв

4 🔇

Увімкнення / вимкнення режиму без звуку

5 ⊞ / ⊟

Повертання вгору/ донизу: збільшення/ зменшення гучності

6 📞

Коротке натиснення: прийняти вхідний виклик

Натиснення й утримування: відхилити вхідний виклик, закінчити розмову 171

або відкривання списку викликів / контактів 171

Якщо телефонний виклик активний: відкрити меню поточних викликів

7 🎤

Коротке натиснення: увімкнути вбудовану функцію розпізнавання мовлення

Натиснення й утримування: увімкнути розпізнавання мовлення у Apple CarPlay™ або Android™ Auto, якщо телефон підключено через порт USB 168

Елементи керування

Керування інформаційно-розважальною системою можна здійснювати за допомогою функціональних кнопок, сенсорного екрана і меню, що відображаються на дисплеї.

Додатково можна вводити дані за допомогою:

- панель керування інформаційно-розважальної системи
- сенсорний екран
- елементами керування аудіосистемою на кермі
- розпізнавання мовлення ⇨ 168

Увімкнення та вимкнення інформаційно-розважальної системи

Натисніть ⏻. Після ввімкнення активується джерело інформаційно-розважальної системи, яке було вибрано останнім.

Примітка
Деякі функції інформаційно-розважальної системи доступні, лише коли ввімкнено запалювання або працює двигун.

Автоматичне вимкнення

Якщо інформаційно-розважальну систему ввімкнено кнопкою ⏻, коли запалювання було вимкненим, система автоматично вимкнеться після активації режиму Eco.

Налаштування гучності

Поверніть регулятор ⏻. На дисплеї відобразиться поточне налаштоване значення.

При ввімкненні інформаційно-розважальної системи встановлюється рівень гучності, який був відрегульований користувачем попереднього разу.

Функція компенсації гучності на великій швидкості

Після ввімкнення функції компенсації гучності на великій швидкості гучність автоматично налаштовується для компенсації дорожніх шумів і шуму вітру.

Вимкнення звуку

Натисніть ⏻, щоб вимкнути звук інформаційно-розважальної системи.

Щоб скасувати вимкнення звуку, натисніть ⏻ ще раз. При цьому буде знов встановлена гучність, встановлена востаннє.

Режими роботи

Аудіо- та мультимедійні пристрої

Натисніть ♫, щоб відобразити головне меню останнього вибраного режиму відтворення аудіофайлів.

Вибір іншого джерела даних
Виберіть **SOURCES** – з'явиться меню для вибору джерела мультимедійних даних.

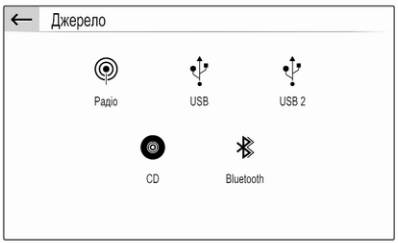

Виберіть потрібне джерело мультимедійних даних.

Див. детальний опис:

- Функції радіо ⇨ 149
- Програвач CD-дисків ⇨ 152
- Зовнішні пристрої ⇨ 152

навігація
Натисніть ⁴◁, щоб відобразити навігаційну карту з зображенням області навколо поточного місця розташування.

Детальний опис основних функцій навігаційної системи ⇨ 156.

Меню навігації
Виберіть **МЕНЮ**, щоб відобразити меню навігаційної системи.

Меню навігаційної системи слугує центральною відправною точкою для наведених нижче функцій:

- Пошук і введення адрес
- Планування поїздок із кількома проміжними пунктами
- Визначення критеріїв для ведення за маршрутом
- Скасування та відновлення ведення за маршрутом

Навігація ⇨ 156

Телефон
Перш ніж ви зможете користуватися функцією телефону, потрібно встановити з'єднання між

інформаційно-розважальною системою та мобільним телефоном.

Детальний опис процедури підготовки та встановлення з'єднання Bluetooth між інформаційно-розважальною системою та мобільним телефоном ⇨ 171.

Якщо мобільний телефон підключено, натисніть ✆, щоб відобразити головне меню функції телефону.

Детальний опис керування мобільним телефоном за допомогою інформаційно-розважальної системи ⇨ 171.

Мережеві та підключені служби

Натисніть ⊞ і виберіть **ОПЦІЇ** – на екрані з'являться налаштування Bluetooth та мережевих і підключених служб.

Щоб підключити автомобіль до мережі Wi-Fi, натисніть ⌔. Відобразиться список усіх наявних мереж Wi-Fi.

Доступ до з'єднання Wi-Fi можна також надавати іншим пристроям.

Щоб оновити стан служби та з'єднання, перейдіть у меню підключених служб ⚙ і натисніть ⊕.

Для користування підключеними службами потрібно активувати надання доступу до даних і місцезнаходження автомобіля в розділі **Параметри системи** меню конфіденційності.

Програми

Щоб показувати певні програми з дисплея смартфону на дисплеї інформаційно-розважальної системи, підключіть до неї смартфон.

Виберіть ⊞, щоб відкрити головне меню режиму роботи з додатками.

Натиснути **Apple CarPlay** або **Android Auto**. Відобразиться меню з різними додатками на вибір.

Детальний опис ⇨ 152.

Налаштування

Натисніть ⚙ і потім оберіть **Параметри звуку**, щоб показати на екрані відповідне меню.

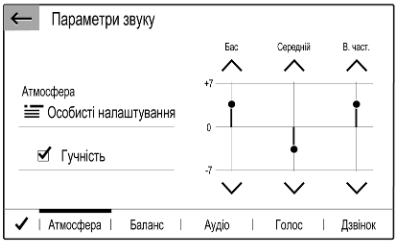

Детальний опис .

Натисніть ⚙, а потім **ОПЦІЇ** – на екрані з'явиться меню з різними налаштуваннями, пов'язаними з системою.

Детальний опис .

Налаштування автомобіля

Виберіть 🚗, щоб відкрити меню для керування різними налаштуваннями, пов'язаними з автомобілем.

Персоналізація автомобіля ⇨ 121.

Керування меню

Дисплей інформаційно-розважальної системи має сенсорний інтерфейс, що дозволяє пряму взаємодію з елементами керування меню.

Обережно

Для керуванням роботою сенсорного дисплея не можна використовувати гострі чи тверді предмети, наприклад кулькові ручки, олівці чи подібні предмети.

Вибір та активація екранної кнопки чи пункту меню

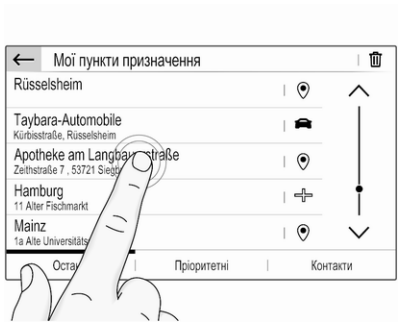

Натисніть екранну кнопку або пункт меню.

Примітка
Більшість значків у меню, зокрема 🗑 або 📍 в ілюстрованому прикладі, слугують екранними кнопками, що ініціюють певні дії, якщо їх натиснути.

Увімкнеться відповідна функція системи, на екрані з'явиться повідомлення або підменю з додатковими пунктами.

Екранні кнопки ← та ✓

Під час операцій із меню, натиснувши ← у відповідному підменю, можна перейти до наступного вищого рівня меню.

Якщо екранна кнопка ← не відображається, ви перебуваєте в найвищому рівні відповідного меню.

Вибравши пункт меню або відрегулювавши налаштування в меню, натискайте ✓, щоб підтвердити налаштування. В іншому випадку виділення елементів або зміни в налаштуваннях не збережуться.

Ярлики для важливих меню

Тексти та значки у верхньому рядку, наприклад, у головному меню навігації, слугують ярликами для деяких важливих меню. Наприклад, натисніть назву станції, щоб відкрити меню списку станцій.

Прокручування списку

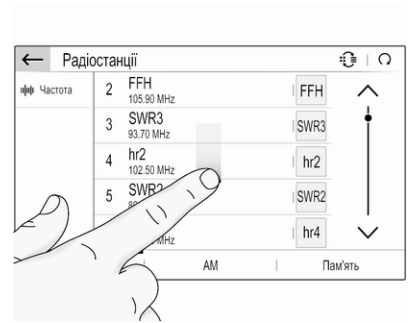

Коли на екрані відображаються не всі наявні у списку пункти, список потрібно прокрутити.

Прокрутити список пунктів меню можна одним із наведених нижче способів:

- Притуліть палець до будь-якого місця на екрані та перемістіть палець вгору або донизу.

Примітка
Палець потрібно переміщувати з постійною швидкістю, не відриваючи його від поверхні.

- Натисніть ∧ або ∨ вгорі чи знизу на смужці прокручування.
- Натисніть потрібне місце на смузі прокручування.
- Переміщуйте повзунок прокручування пальцем угору або донизу.

Оновлення списку

Натисніть ↻, щоб вручну оновити, наприклад, список станцій, список контактів або список пунктів призначення.

Поля введення тексту та клавіатури

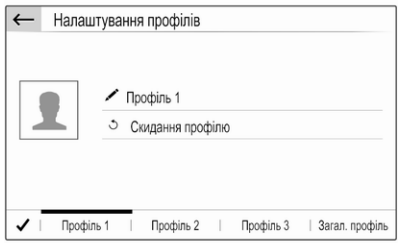

Поля введення тексту позначаються значком ✎.

Торкніться поля введення тексту, щоб відкрити клавіатуру для введення тексту або чисел.

Залежно від поточного активного додатка або функції відображаються різні клавіатури.

Клавіатури для введення тексту

Клавіатури для введення тексту можуть містити кілька полів введення. Щоб увімкнути поле для введення тексту, торкніться його.

Щоб ввести символ, натисніть відповідну екранну кнопку. Символ буде введено після її відпускання.

Натисніть і потримайте екранну кнопку з літерою, щоб відобразити пов’язані з нею літери у спливному меню. Натисніть і відпустіть потрібну літеру.

Щоб перемкнутися на клавіатуру з символами, натисніть **0..#**.

Щоб повернутися до клавіатури для введення літер або перемкнутися з великих літер на малі чи навпаки, натисніть **Aa**.

Щоб змінити порядок літер на клавіатурі зі звичайного на алфавітний і навпаки, натисніть ⌨.

Щоб видалити останній введений знак або символ, натисніть ⌫.

Щоб видалити знак або символ у будь-якому місці введеного ряду символів, торкніться потрібного місця, щоб у ньому почав блимати курсор, а потім натисніть ⌫.

Налаштування аудіо

Натисніть ⚙, виберіть **Параметри звуку**, а потім виберіть вкладку **Атмосфера**.

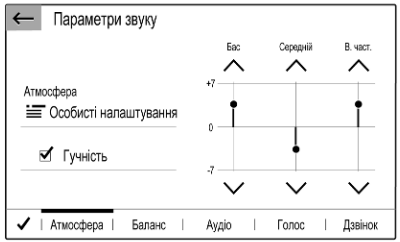

У системі є кілька наперед запрограмованих налаштувань, які дають змогу оптимізувати тембр окремого стилю музики (наприклад, **Поп-рок** або **Класична музика**).

Щоб окремо відрегулювати тембр, виберіть **Особисті налаштування**. Внесіть потрібні зміни в налаштування й підтвердьте їх.

Примітка
Якщо змінити налаштування попередньо визначеного параметра, наприклад **Поп-рок**, ці налаштування буде застосовано до **Користувач** або **Особисті налаштування**.

Активація функції **Гучність** дає змогу оптимізувати тембр на низькій гучності.

Баланс та рівень сигналу

Виберіть вкладку **Баланс**.

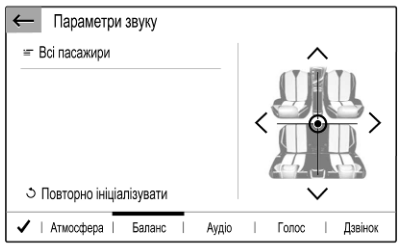

У системі є кілька наперед запрограмованих налаштувань, які дають змогу регулювати гучність у салоні (наприклад, **Всі пасажири** або **Лише передні**).

Щоб змінити поточне налаштування, наприклад **Всі пасажири**, виберіть це налаштування, а потім виберіть нове налаштування у відображеному списку.

Наперед запрограмовані налаштування можна змінювати.

Щоб вказати місце в салоні, де гучність матиме найвищий рівень, перемістіть курсор на малюнку в правій частині екрана у відповідну точку.

Щоб повернутися до стандартних заводських налаштувань, виберіть **Повторно ініціалізувати**.

Налаштування гучності

Натисніть ⚙, виберіть **Параметри звуку**, а потім виберіть вкладку **Аудіо**.

Сигнал дотику

Якщо функцію сигналу дотику під час натискання кнопок активовано, кожен дотик до екранної кнопки або пункту меню супроводжується звуковим сигналом.

Щоб відрегулювати гучність сигналу дотику, активуйте **Звуки дотику** та змініть значення налаштування.

Функція компенсації гучності на великій швидкості

Увімкніть або вимкніть функцію **Гучність, прив'язана до швидкості**.

Якщо ввімкнено цю функцію, гучність інформаційно-розважальної системи налаштовується автоматично для компенсування шуму від дорожнього покриття та вітру під час руху автомобіля.

Синтезатор мовлення

Виберіть вкладку **Голос**.

Відрегулюйте гучність усіх елементів мовлення системи, наприклад оголошень про дорожній рух, повідомлень навігаційної системи тощо.

Сигнал дзвінка

Виберіть вкладку **Дзвінок**.

Відрегулюйте гучність сигналу вхідних дзвінків.

Налаштування системи

Натисніть кнопку ⚙ і виберіть пункт **ОПЦІЇ**.

Конфігурування системи

Виберіть **Параметри системи**, щоб виконати прості налаштування системи, наприклад:

- Налаштувати відображення одиниць вимірювання температури або споживання пального.
- Скинути конфігурацію системи до заводських значень.
- Оновити версію встановленого програмного забезпечення.

Змінення мови відображення

Щоб налаштувати мову відображення текстових елементів меню, виберіть **Мови**, а потім виберіть потрібну мову.

Примітка

Якщо вибрана мова відображення підтримується вбудованою системою розпізнавання мовлення, мову системи розпізнавання мовлення буде змінено відповідно. В іншому випадку вбудована функція розпізнавання мовлення буде недоступною.

Налаштування часу й дати

Виберіть **Встановлення часу-дати**.

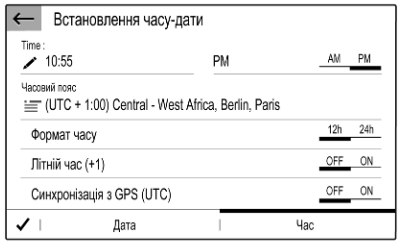

Змінення форматів часу й дати

Щоб змінити формати дати й часу, перейдіть на відповідну вкладку й виберіть потрібний формат.

Вказування часу й дати

За замовчуванням відображувані час і дата автоматично коригуються системою.

Щоб налаштувати час і дату вручну, виконайте перелічені нижче дії:

Виберіть вкладку **Час**.

Установіть для **Синхронізація з GPS (UTC)** значення **OFF** і виберіть поле **Час**, щоб налаштувати потрібний час.

Виберіть вкладку **Дата**, потім виберіть поле **Дата:**, щоб налаштувати потрібну дату.

Регулювання екрана

Виберіть **Налаштування екрану**.

Функція прокручування тексту

Виберіть вкладку **Анімація**.

Щоб довгі тексти автоматично прокручувалися на екрані, увімкніть функцію **Автоматична прокрутка тексту**.

Коли функцію **Автоматична прокрутка тексту** вимкнено, довгі тексти скорочуються.

Регулювання яскравості

Виберіть **Яскравість** і відрегулюйте потрібний рівень яскравості екрана.

Збереження ваших особистих налаштувань

Виберіть **Налаштування профілів**.

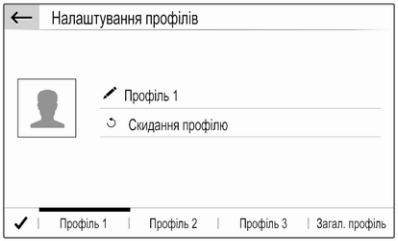

Ви можете зберігати різноманітні налаштування в персональному профілі. Наприклад, усі поточні налаштування тембру, усі збережені радіостанції, одну телефонну книгу, налаштування карти та пріоритетні адреси.

Якщо вашим автомобілем, крім вас, користуються інші люди, ця функція дає змогу будь-коли відновлювати особисті налаштування зі свого профілю.

Можна зберегти до трьох персональних профілів.

Додатково можна використовувати **Загал. профіль**. Усі зміни, які вносяться в налаштування, постійно автоматично зберігаються в цьому профілі. Якщо ви не активували особистий профіль, активним буде **Загал. профіль**.

Збереження вашого особистого профілю
Визначивши всі особисті налаштування, виконайте дії нижче:

Виберіть одну з вкладок особистого профілю.

Виберіть поле для введення тексту ✎ і введіть назву свого особистого профілю.

Якщо до профілю потрібно додати фотознімок:

Підключіть USB-пристрій, на якому збережено потрібний фотознімок, до USB-порту ⇨ 152, торкніться фоторамки й виберіть потрібний фотознімок.

Підтвердьте свій вибір, щоб завантажити фотознімок до системи.

Завершивши, підтвердьте введену інформацію, щоб зберегти її у своєму особистому профілі.

Активування вашого особистого профілю
Натисніть ⚙, а потім виберіть вкладку з назвою вашого особистого профілю.

Як активувати Загал. профіль
Якщо наразі активовано особистий профіль:

Натисніть кнопку ⚙ і виберіть пункт **Вимк. профіль корист.**.

Скидання особистого профілю
Ви можете будь-коли змінити налаштування особистого профілю, щоб відновити в цьому профілі стандартні заводські налаштування.

Виберіть відповідний профіль, а потім виберіть **Скидання профілю**.

Як скинути Загал. профіль
Ви можете будь-коли скинути **Загал. профіль**, щоб відновити в цьому профілі стандартні заводські налаштування.

Виберіть **Загал. профіль**, а потім – **Повторно ініціаліз. загальний профіль**.

Аудіосистема

Увімкнення радіо

Натисніть ♫. Відобразиться останнє вибране головне меню відтворення аудіофайлів.

Якщо головне меню радіоприймача неактивне, виберіть **SOURCES**, а потім – **Радіо**.

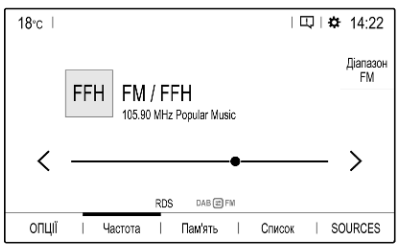

Буде здійснено прийом станції, що відтворювалася останньою.

Вибір діапазону

Щоб перейти з одного діапазону на інший, послідовно натискайте **Діапазон**.

Пошук радіостанцій

Автоматичний пошук станції

Натискайте < або >, щоб налаштуватися на попередню чи наступну радіостанцію з належним сигналом.

Пошук станції вручну

Натисніть і потримайте < або >. Відпустіть, коли потрібну частоту буде майже настроєно.

Виконується пошук наступної станції, сигнал якої можна прийняти, після чого розпочинається її відтворення.

Пошук радіостанцій

Якщо ви точно знаєте частоту мовлення радіостанції, можна ввести її вручну.

Виберіть **ОПЦІЇ**, виберіть **Радіостанції**, а потім – потрібний діапазон.

Виберіть **Частота**, введіть частоту радіостанції та підтвердьте введене значення.

Якщо на вказаній частоті транслюється відповідна радіостанція, ви почуєте передачу, яка звучить в ефірі.

Списки станцій

У списку радіостанцій можна вибрати будь-яку з них, сигнал якої достатньо сильний для поточного місця вашого перебування.

Щоб відобразити список радіостанцій поточного активного діапазону, виберіть **Список**.

Виберіть потрібну станцію.

Оновлення списків станцій

Якщо радіостанції, що зберігаються в списку радіостанцій відповідного діапазону більше недоступні, необхідно оновити списки радіостанцій AM та DAB. Список станцій FM-діапазону оновлюється автоматично.

Виберіть **ОПЦІЇ**, виберіть **Радіостанції**, а потім – потрібний діапазон.

Щоб почати оновлення для вибраного діапазону, виберіть ↻.

Збереження станцій у вибране

У списку **Пам'ять** у вибране можна зберегти до 15 радіостанцій усіх діапазонів.

Виберіть **Пам'ять**, щоб показати запрограмовані кнопки.

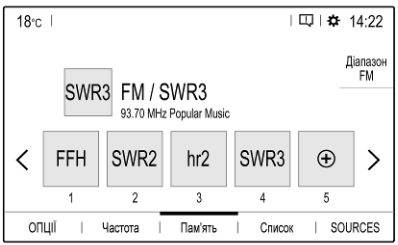

Зберігання поточної активної станції

Натисніть і потримайте потрібну кнопку на кілька секунд. Відповідна частота або назва станції відобразяться на кнопці.

Якщо станцію вже збережено для запрограмованої кнопки, цю станцію буде замінено на нову.

Збереження станції з наявних у списку

Виберіть **ОПЦІЇ**, виберіть **Радіостанції**, а потім – потрібний діапазон.

Натисніть і відпустіть кнопку поруч із потрібною станцією. Можна також вибрати ⊞, щоб перемкнутися на режим перегляду у вигляді плиток. Потім натисніть і відпустіть ⌕ на плитці потрібної станції.

Виберіть **Зберегти**, а потім натисніть і потримайте протягом кількох секунд рядок у списку, де потрібно зберегти станцію.

Якщо у вибраному рядку списку вже збережено станцію, її буде замінено на нову.

Завантаження станцій

У головному меню радіоприймача виберіть **Пам'ять**, а потім натисніть і відпустіть запрограмовану кнопку потрібної станції.

Система передавання даних через радіоефір (RDS)

Система радіоінформації (RDS) – це послуга, що надається станціями FM, яка значною мірою полегшує пошук потрібної станції та її безперебійний прийом.

Конфігурація RDS

Виберіть **Загальний** і активуйте **Супровід станції**.

Якщо ввімкнено **Супровід станції**, у нижньому рядку головного меню радіоприймача відображатиметься **RDS**.

Радіотекст
Якщо активовано функцію RDS, під назвою радіопередачі відображається інформація про поточну радіопередачу в ефірі або музичну композицію, що зараз відтворюється.

Щоб показати або приховати інформацію, увімкніть або вимкніть функцію **Відображення радіо-текста**.

Повідомлення про ситуацію на дорогах
Багато станцій з підтримкою функції RDS передають новини. Якщо функцію повідомлень про дорожній рух увімкнено, прослуховування радіо радіостанції або відтворення мультимедійних файлів буде перервано до кінця повідомлення.

Виберіть **Оголошення**, а потім увімкніть або вимкніть **Повідомлення про дорожній рух**.

Якщо ввімкнено **Повідомлення про дорожній рух**, у нижньому рядку головного меню радіоприймача відображатиметься **TA**.

Цифрове радіомовлення

Радіостанції DAB (цифрове радіомовлення) ведуть передачі тільки у цифровому режимі.

Станції з підтримкою DAB містять у назві не частоту трансляції, а назву програми.

Оголошення DAB
Окрім музичних програм багато радіостанцій DAB також транслюють сповіщення, що відносяться до різних категорій. Якщо буде активована одна чи всі категорії, трансляція сервісу DAB буде перервана під час прийому сповіщень з цих категорій.

У головному меню радіоприймача виберіть **ОПЦІЇ**, виберіть **Параметри радіо**, а потім – **Оголошення**.

Активуйте потрібні вам категорії оголошень, наприклад **Новини** або **Погода**. Одночасно можна вибрати кілька різних категорій сповіщень.

Зв’язування діапазонів FM і DAB
За допомогою цієї функції можна перемикатися зі станції FM на станцію DAB і навпаки.

Перемикання зі станції FM на станцію здійснюється тоді, коли відповідна станція DAB доступна. Тому, щоб уникнути частого перемикання, рекомендується зберегти потрібні радіостанції у списку улюбленого як станції DAB.

Перемикання зі станції DAB на станцію FM відбувається тоді, коли сигнал надто слабкий для прийому.

Активація
Перш ніж вмикати функцію зв’язування діапазонів FM і DAB, обов’язково увімкніть параметр **Супровід станції**.

Щоб увімкнути функцію зв’язування діапазонів FM і DAB, виберіть **ОПЦІЇ** у головному меню радіоприймача, а потім – **FM-DAB** у **Параметри радіо**.

Коли функцію зв’язування діапазонів FM і DAB увімкнуто, відображається такий символ:

Дезактивація
Щоб вимкнути функцію зв'язування діапазонів FM і DAB, виберіть **ОПЦІЇ** у головному меню радіоприймача, а потім скасуйте вибір **FM-DAB** у **Параметри радіо**.

Якщо вимкнути параметр **Супровід станції**, функція зв'язування діапазонів FM і DAB вимкнеться автоматично.

Зовнішні пристрої

Порти USB

USB-порт розміщено на панелі керування. Ще один USB-порт може розміщуватися у відділенні для речей поруч з інформаційним дисплеєм.

Обережно

Щоб захистити систему, не використовуйте USB-концентратор.

Примітка
Порти USB завжди мають бути сухими й чистими.

До обох портів USB можна підключати програвач MP3, пристрій USB, картку SD (через з'єднувач або адаптер USB) чи смартфон.

За допомогою інформаційно-розважальної системи можна відтворювати музичні файли та переглядати файли фотографій, збережені на USB-пристроях.

Якщо ці пристрої підключені до порту USB, керування функціями зазначених вище пристроїв здійснюється за допомогою засобів керування та меню інформаційно-розважальної системи.

Примітка
Інформаційно-розважальна система підтримує не всі додаткові пристрої.

Примітка
За наявності двох USB-портів: Щоб використовувати функцію проектування телефону інформаційно-розважальної системи, потрібно підключити смартфон до USB-порту на панелі керування. USB-порт у відділенні для речей непридатний для роботи системи Apple CarPlay.

Підключення / відключення пристрою
Підключіть один з пристроїв до зазначеного вище порту USB. За потреби скористайтеся відповідним з'єднувальним кабелем. Функція відтворення музики запуститься автоматично.

Примітка
Під час підключення пристрою USB, який не розпізнається системою, на екрані з'являється відповідне повідомлення про

помилку, а інформаційно-розважальна система автоматично перемикається на попередню функцію.

Щоб відключити пристрій USB, виберіть іншу функцію – після цього USB-пристрій можна відключати.

Обережно
Уникайте відключення пристрою під час програвання. Це може пошкодити пристрій або інформаційно-розважальну систему.

Потокове відтворення звуку через Bluetooth

Потокове відтворення звуку дає змогу слухати музику з вашого смартфона.

Детальний опис встановлення з'єднання через Bluetooth ⇨ 171.

Якщо відтворення звуку не починається автоматично, його потрібно запустити на смартфоні.

Спочатку відрегулюйте гучність на смартфоні (установіть високий рівень). Потім відрегулюйте гучність інформаційно-розважальної системи.

Формати файлів

Аудіообладнання підтримує різні формати файлів.

Увімкнення функції відтворення музики

Підключення пристрою USB або пристрою Bluetooth.

Якщо пристрій уже підключено, але відтворення збережених музичних файлів не активне:

Натисніть ♫, виберіть **SOURCES**, а потім виберіть відповідне джерело відтворення.

Відтворення композицій почнеться автоматично.

Функції відтворення

Зупинення та відновлення відтворення

Щоб перервати відтворення, натисніть **II**. Кнопка на екрані зміниться на ►.

Щоб відновити відтворення, натисніть ►.

Відтворення попередньої або наступної композиції

Натиснути < або >.

Прокручування вперед та назад
Натисніть і потримайте < або >. Відпустіть, щоб повернутися в звичайний режим відтворення.

Можна також пересувати вліво або вправо повзунок, яким позначається позиція відтворюваної композиції.

Випадкове відтворення композицій
Натисніть кнопку потрібну кількість разів, щоб перемкнутися на один із доступних режимів випадкового відтворення.

: відтворення композицій у поточному вибраному списку (альбом, виконавець тощо) у випадковому порядку.

ALL: відтворення всіх композицій, які є в підключеному пристрої, у випадковому порядку.

OFF: відтворення композицій у поточному вибраному списку (альбом, виконавець тощо) у звичайному режимі.

Повторення композицій
Натискайте кнопку, щоб увімкнути або вимкнути режим повторення.

: відтворення по колу композицій у поточному вибраному списку (альбом, виконавець тощо).

OFF: відтворення композицій у поточному вибраному списку (альбом, виконавець тощо) у звичайному режимі.

Функції перегляду музичних файлів

(лише для пристроїв, підключених через USB-порт)

Музичні файли в системі можна сортувати за різними критеріями. Є два варіанти перегляду музичних файлів на підключеному USB-пристрої.

Перегляд за допомогою головного меню
Якщо потрібно змінити поточне активне джерело даних, підключене до USB, виберіть **SOURCES**, а потім – потрібне джерело. Відобразиться головне меню відповідної функції.

Натисніть кнопку з поточним вибраним критерієм сортування (наприклад, **Альбом** або **Виконавець**) і виберіть інший критерій сортування, який вам потрібен. Відбудеться сортування.

Виберіть **Список**, а потім – потрібну композицію.

Почнеться відтворення вибраної композиції.

Перегляд через меню пристрою
Виберіть **ОПЦІЇ**, а потім – **Музикальні файли**.

Якщо потрібно змінити поточне активне джерело даних, підключене до USB, виберіть **Інший**.

Виберіть потрібний критерій сортування (наприклад, **Альбоми** або **Виконавці**), а потім – потрібну композицію.

Почнеться відтворення вибраної композиції.

Увімкнення переглядача зображень

Підключення пристрою USB.

Якщо пристрій уже підключено, але програма перегляду зображень не активна:

Натисніть ♫ і послідовно виберіть **ОПЦІЇ** і **Керування фотографіями**.

Виберіть потрібне зображення.

Автоматично почнеться показ усіх збережених файлів зображень у режимі показу слайдів.

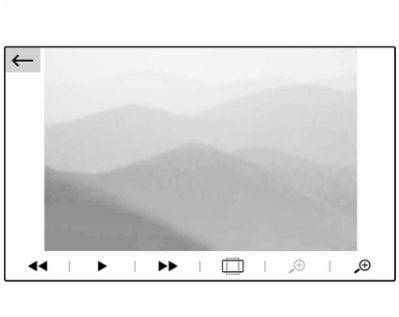

Торкніться екрана, щоб відобразити рядок меню.

Перегляд попереднього або наступного зображення

Торкніться ◄◄ або ►►.

Запуск або припинення показу слайдів

Виберіть ►, щоб переглянути в режимі показу слайдів зображення, збережені на пристрої USB.

Натисніть **II**, щоб припинити показ слайдів.

Трансляція екрана телефона

Програми для проеціювання з телефону Apple CarPlay та Android Auto дають змогу відображати вибрані програми зі смартфону на інформаційному дисплеї та керувати ними за допомогою органів керування інформаційно-розважальної системи.

Уточніть у виробника пристрою, чи сумісна ця функція з вашим смартфоном, а також дізнайтеся, чи доступна ця програма в країні, де ви мешкаєте.

Підготовка смартфону

iPhone®: перевірте, чи ввімкнено функцію Siri® у телефоні.

Телефон із ОС Android: Завантажте програму Android Auto в телефон з магазину програм Google Play™.

Підключення смартфону

iPhone

Підключіть телефон до порту USB.

Якщо телефон уже підключений до системи через Bluetooth, після його приєднання до USB-порту й запуску додатка Apple CarPlay з’єднання через Bluetooth буде перервано.

Телефон із ОС Android

Підключіть телефон через Bluetooth ⇨ 171, а потім підключіть його до USB-порту.

Запуск трансляції екрана телефона

Натисніть ⊞, а потім – **Apple CarPlay** або **Android Auto**.

Відображений екран проеціювання телефону залежить від смартфону та версії програмного забезпечення.

Повернення на екран інформаційно-розважальної системи

Натисніть, наприклад, кнопку ♫ на панелі керування.

Навігація

У цьому розділі йдеться про вбудовану навігаційну систему, яка знаходить маршрути до потрібних вам пунктів призначення.

Поточна дорожня ситуація враховується під час прокладання маршруту. Для цього інформаційно-розважальна система отримує дорожні оголошення у відповідній зоні прийому через службу RDS-TMC.

Проте під час обчислення маршруту система не може враховувати дорожньо-транспортні пригоди, раптову зміну правил дорожнього руху, а також непередбачувані небезпечні ситуації та проблеми (наприклад, дорожні роботи).

Обережно

Навіть під час використання системи навігації водій має належним чином керувати автомобілем та бути уважним під час дорожнього руху. Обов'язково слід дотримуватися відповідних правил дорожнього руху. Насамперед необхідно дотримуватися правил дорожнього руху, навіть якщо підказки навігатора суперечать їм.

Робота навігаційної системи

Місцезнаходження та рух автомобіля розпізнається датчиками навігаційної системи. Подолана відстань визначається за допомогою даних спідометра, дані проходження поворотів – датчиком. Місце розташування визначається супутниками GPS (Глобальна система позиціонування).

Порівняння сигналів датчиків з цифровими картами дає змогу визначати поточне місцезнаходження з точністю до 10 м.

Система також здатна працювати за умов слабкого сигналу GPS. Однак за таких умов точність визначення місця розташування буде нижчою.

Коли буде введено адресу пункту призначення чи об'єкта інфраструктури (найближча АЗС, готель тощо), система прокладе маршрут від поточного місця розташування до вибраного пункту призначення.

Ведення за маршрутом забезпечується голосовими підказками синтезатора мовлення та стрілкою, а також за допомогою кольорового дисплея з картою.

Важлива інформація

Система сповіщення про стан дорожнього руху TMC та динамічне прокладання маршруту

Система сповіщення про стан дорожнього руху TMC отримує всі відповідні дані від радіостанцій TMC. Ця інформація враховується під час прокладання всього маршруту. Маршрут прокладається так, щоб уникнути проблем із дорожнім рухом, пов’язаних із попередньо встановленими критеріями.

Щоб мати змогу скористатися інформацією TMC про дорожній рух, система має приймати сигнал станцій TMC у відповідному регіоні.

Динамічна навігація

Коли активовано надання доступу до даних і місцезнаходження автомобіля, навігаційна система показує отримувану з Інтернету інформацію про стан дорожнього руху, місця для паркування, ціни на пальне та прогноз погоди. Щоб будь-коли вимкнути ці служби, можна деактивувати надання доступу до даних і місцезнаходження автомобіля.

Надання доступу до даних і місцезнаходження автомобіля можна активувати або деактивувати за допомогою меню конфіденційності в розділі **Параметри системи**.

Мережеві та підключені служби ⇨ 134.

Меню конфіденційності та меню підключених служб можна також відкрити, натиснувши значок повідомлення на екрані.

Картографічні дані

Усі необхідні картографічні дані зберігаються в інформаційно-розважальній системі.

Карти можна оновити у сервіс-партнерів Opel або на порталі myOpel. Щоб оновити карти на порталі для автовласників Opel, необхідно мати обліковий запис myOpel і порожню картку пам'яті USB місткістю щонайменше 32 ГБ (у форматі FAT 32).

Завантажте карти на комп'ютер, а потім розпакуйте їх і збережіть на картці пам'яті USB.

Щоб оновити карти в інформаційно-розважальній системі, підключіть до неї картку пам'яті USB, виберіть функцію навігації й виконуйте вказівки, які відображатимуться на інформаційному дисплеї.

Інсталяція оновлень карт займає близько 1 години. Не вимикайте двигун під час процесу інсталяції.

Під час процесу інсталяції деякі функції інформаційно-розважальної системи, такі як функція навігації, недоступні.

Інформація на дисплеї карти

Натисніть ⁴◁, щоб відобразити навігаційну карту з зображенням області навколо поточного місця розташування.

Функція планування маршруту не активна

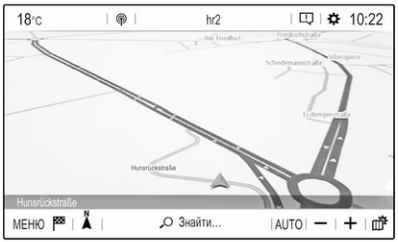

- Відображається екран перегляду карти.
- Поточне місцезнаходження позначається стрілкою.
- Назва вулиці, на якій ви зараз перебуваєте, відображається знизу зліва у вікні перегляду карти.

Функція планування маршруту активна

- Відображається екран перегляду карти.
- Активний маршрут позначається кольоровою лінією.
- Рухомий автомобіль позначається стрілкою, яка вказує напрямок руху.
- Наступний маневр повороту відображається у вікні з картою в окремому полі вгорі зліва.

  Залежно від ситуації, може додатково відображатися інформація про потрібну смугу руху або другий наступний маневр повороту.
- Час прибуття та залишок відстані до пункту призначення відображаються у вікні з картою вгорі праворуч.

Налаштування відображення карти

Режими перегляду карти

Є три різні режими перегляду карти: **Орієнтація на північ**, **Орієнтація автомобіля** та **Вигляд у перспективі**.

Щоб перемкнутися з одного режиму перегляду карти на інший, натискайте ⮝.

Кольори карти

Залежно від умов зовнішнього освітлення можна відповідним чином налаштовувати палітру екрана з картою (світлі кольори протягом дня, темні – вночі).

Натисніть ⚙ – праворуч на екрані відобразиться меню.

Щоб перемкнутися зі світлих кольорів на темні й навпаки, виберіть **Колір карти** потрібну кількість разів.

Значки об’єктів інфраструктури (POI) на карті

Об’єкти інфраструктури (POI) – це корисні об’єкти загального користування, наприклад, заправні станції або паркувальні майданчики.

Відображення категорій об’єктів інфраструктури на карті можна налаштувати відповідно до власних потреб.

Активуйте потрібні категорії об’єктів інфраструктури. Вікно з картою зміниться відповідно.

Замість цього можна вибрати **POI на карті**, щоб відобразити меню з різними категоріями та підкатегоріями об’єктів інфраструктури і вказати потрібне. Активуйте потрібні категорії об’єктів інфраструктури.

Події дорожнього руху

Події дорожнього руху можуть позначатися на карті. Інформацію про ці події можна також відобразити у вигляді списку.

Виберіть **Под. на карті**, щоб перемкнутися на інше відображення карти з новими пунктами меню.

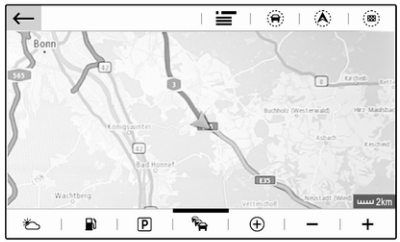

Вікно з картою перемкнеться на режим **Орієнтація на північ**, у якому може відобразитися довша частина маршруту.

Натисніть значок затору, щоб показати відповідні події дорожнього руху на карті. Натисніть ≣, щоб показати список з інформацією про ці події дорожнього руху.

Якщо потрібно відобразити іншу ділянку карти:

Натисніть ⊕, щоб відобразити область навколо поточного місцезнаходження.

Натисніть ⊛, щоб показати весь маршрут.

Натисніть ◉, щоб відобразити область навколо пункту призначення.

Щоб повернутися до стандартного режиму перегляду карти, натисніть ←.

Функція автомасштабування

Якщо активовано функцію автоматичного масштабування (під областю перегляду карти відображається **AUTO**), кратність масштабування змінюється автоматично, коли автомобіль наближається до маневру повороту під час активного ведення за маршрутом. Завдяки цьому ви завжди отримуєте достатній огляд відповідного маневру.

Якщо функцію автоматичного масштабування вимкнено, вибраний масштаб буде незмінним протягом усього процесу ведення за маршрутом.

Щоб увімкнути чи вимкнути цю функцію, виконайте описані нижче дії:

Виберіть **МЕНЮ**, виберіть **Параметри** і перейдіть на вкладку **Аспект карт.**.

Увімкніть або вимкніть функцію **Автоматична установка масштабу**.

Маніпуляції з мапами

Пересування видимої ділянки карти

Притуліть палець до будь-якого місця на екрані та перемістіть палець у потрібному напрямку.

Карта переміститься у відповідному напрямку і відобразиться її нова область. Відобразиться нова панель кнопок.

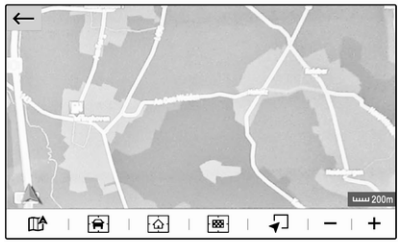

🚗: повторно відобразити область навколо поточного місцезнаходження.

🏠: показати область навколо домашньої адреси.

🏁: показати область навколо пункту призначення.

Щоб повернутися до стандартного вікна навігаційної системи, виберіть ←.

Центрування видимої ділянки карти

Торкніться потрібного місця на екрані, щоб відцентрувати карту навколо нього.

У відповідному місці відобразиться червоного кольору, а на виносці з'явиться відповідна адреса.

Змінення масштабу вручну

Щоб збільшити вибране місце на карті, притуліть два пальці до екрана й розведіть їх у протилежні боки.

Замість цього можна натиснути + під вікном із картою.

Щоб зменшити масштаб, відобразивши більшу область навколо вибраного місця, притуліть два пальці до екрана й зведіть їх один до одного.

Замість цього можна натиснути − під вікном із картою.

Відображення загального вигляду маршруту

Натисніть , виберіть **Под. на карті**, а потім натисніть .

Вікно з картою перемкнеться на режим **Орієнтація на північ**, в якому відобразиться загальний вигляд поточного маршруту.

Щоб повернутися до стандартного режиму перегляду карти, натисніть ←.

Голосовий супровід

Процес ведення за маршрутом може підтримуватися голосовими підказками, які відтворює система.

Щоб увімкнути чи вимкнути цю функцію, виконайте описані нижче дії:

Виберіть **МЕНЮ** у головному меню навігації, виберіть **Параметри**, а потім – вкладку **Вокал**.

Увімкніть або вимкніть функцію **Увімкнути навігаційні повідомлення**.

Налаштування навігаційної системи

Виберіть **МЕНЮ** у головному меню навігації, а потім виберіть **Параметри** – відобразиться відповідне меню з різними налаштуваннями, пов'язаними з навігацією.

Перегляньте різні налаштування. Деякі з них уже розглянуто вище, інші ж буде описано в наступних розділах.

Вибір адреси на карті

Торкніться потрібної точки на карті. Карту буде відцентровано навколо цього місця.

У відповідному місці відобразиться ⚲ червоного кольору, а на виносці з'явиться відповідна адреса.

Щоб розпочати ведення за маршрутом, виберіть ⮝.

Детальний опис функції ведення за маршрутом .

Швидкий пошук адреси або об'єкта інфраструктури

Виберіть **Знайти…**. Відобразиться меню з переліком останніх пунктів призначення та клавіатурою.

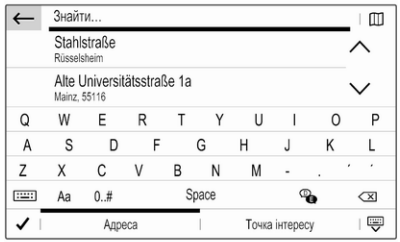

Щоб уточнити область для потрібної адреси або пошуку об'єкта інфраструктури (POI), виберіть 🕮, а потім – потрібний пункт.

Щоб сховати клавіатуру й показати весь список, виберіть ⌨. Щоб знову показати клавіатуру, виберіть ⌨.

Якщо потрібно виконати пошук лише об'єктів інфраструктури (POI), виберіть вкладку **Точка інтересу**.

Введіть адресу або термін для пошуку. Під час введення символів виконується пошук адрес і список знайдених адрес постійно оновлюється.

Оберіть бажаний елемент списку.

Залежно від поточної ситуації та вашого вибору навігаційна система реагуватиме по-різному:

- Якщо вибраний у списку елемент є дійсною адресою для пункту призначення і ведення за маршрутом наразі не активне:

  Головне меню навігації відобразиться знову й почнеться ведення за маршрутом.

  Детальний опис функції ведення за маршрутом .
- Якщо вибраний у списку елемент є дійсною адресою для пункту призначення, але ведення за маршрутом уже активне:

  Відобразиться повідомлення, і спочатку потрібно буде вирішити, замінити старий

пункт призначення на інший чи додати вибрану адресу як проміжний пункт призначення до маршруту через задані точки. Детальніше про маршрути через задані точки див. нижче.

Виберіть потрібний пункт.

- Якщо навігаційній системі потрібна детальніша інформація для розрахунку маршруту:

  Введіть детальніший пошуковий запит, щоб уточнити результати пошуку.

Введення детальної адреси

Виберіть **МЕНЮ**, а потім **Увести адресу** – відобразиться клавіатура для введення адреси.

Під час введення символів почнеться пошук адреси. Кожен додатковий символ пошукового запиту враховується в процесі пошуку відповідників і відображається список адрес, що відповідають запиту.

Виберіть потрібну адресу, або змініть пошуковий запит, щоб ініціювати новий пошук.

Продовжуйте вводити адресу, доки не буде знайдено повну адресу, яку ви шукаєте.

Щоб почати ведення за маршрутом до відповідної адреси, підтвердьте введений запит.

Детальний опис функції ведення за маршрутом .

Зберігання адрес у вибране

Щоб зберегти введену адресу, виберіть ⊟.

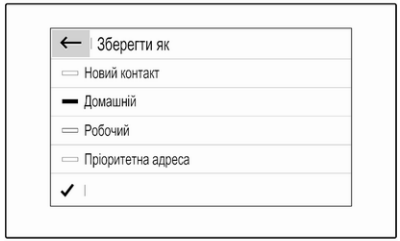

Наприклад, можна зберегти адресу й назвати її **Домашній** або **Робочий**.

Виберіть потрібний варіант, підтвердьте свій вибір, а потім введіть назву для адреси.

Збережену адресу легко вибрати як адресу для пункту призначення за допомогою списків пунктів призначення **Пріоритетні** або **Контакти** (див. нижче).

Списки пунктів призначення

Виберіть **МЕНЮ**, а потім – **Мої пункти призначення**.

Виберіть **Останні**, щоб показати список усіх недавно введених пунктів призначення.

Виберіть **Пріоритетні**, щоб відобразити всі пункти призначення, які було збережено раніше як домашню, робочу або пріоритетну адреси.

Виберіть **Контакти**, щоб показати список з іменами контактів і всі пов'язані адреси, збережено раніше як особисті контакти.

Щоб почати ведення за маршрутом до відповідної адреси, виберіть пункт у списку.

Детальний опис функції ведення за маршрутом .

Визначні місця

Об'єкт інфраструктури (POI) є певним місцем, яке може бути чимось корисним, наприклад, заправна станція, паркувальний майданчик або ресторан.

Збережені в навігаційній системі дані містять багато стандартних об'єктів інфраструктури, які позначено на карті (якщо цю функцію ввімкнено).

Вибір об'єкта інфраструктури на карті

Торкніться потрібного об'єкта інфраструктури на карті. Карту буде відцентровано навколо цього місця.

Натисніть значок повторно.

У відповідному місці відобразиться ⚲ червоного кольору, а на виносці з'явиться відповідна адреса.

Щоб розпочати ведення за маршрутом, виберіть ⮝.

Детальний опис функції ведення за маршрутом .

Відображення списку об'єктів інфраструктури навколо певного місця

Торкніться потрібної точки на карті. Карту буде відцентровано навколо цього місця.

У відповідному місці відобразиться ⚲ червоного кольору, а на виносці з'явиться відповідна адреса.

Натисніть і потримайте ⚲.

Відобразиться список об'єктів інфраструктури навколо певного місця на карті.

Виберіть потрібний об'єкт інфраструктури, щоб розпочати ведення за маршрутом до нього.

Детальний опис функції ведення за маршрутом .

Пошук об'єктів інфраструктури за категоріями

Виберіть **МЕНЮ**, а потім – **Пам'ятки**.

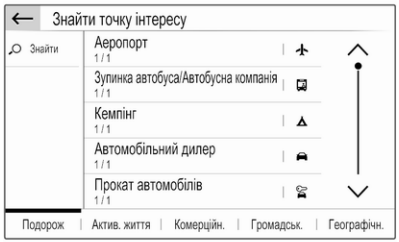

Виберіть основну категорію об’єктів інфраструктури, наприклад, **Подорож**, а потім – підкатегорію, наприклад **Аеропорт**. Відобразиться нове меню.

Виберіть область пошуку, наприклад, **Навколо автомоб.** для уточнення результатів пошуку.

Коли буде виконано пошук об’єктів інфраструктури, виберіть потрібний.

Щоб виконати пошук об’єктів інфраструктури в іншому місці, виберіть **Адреса**.

Щоб виконати пошук об’єктів інфраструктури за ключовим словом (див. нижче), виберіть **Знайти**.

Пошук за ключовим словом

Виберіть **МЕНЮ**, потім **Знайти**, введіть ключове слово, наприклад "Станція", введіть або виберіть назву міста й підтвердьте введений запит.

Коли буде виконано пошук об’єктів інфраструктури, виберіть потрібний.

Подорожі з проміжними зупинками (точками маршруту)

Точка маршруту є проміжним пунктом призначення, який використовується під час прокладання маршруту до кінцевого пункту призначення. Щоб створити маршрут через задані точки, можна додати одну або декілька точок маршруту.

Введіть або виберіть кінцевий пункт призначення маршруту через задані точки та запустіть ведення за маршрутом.

Під час активного ведення за маршрутом виберіть **МЕНЮ**, а потім – **Маршрут / Дорожні точки**.

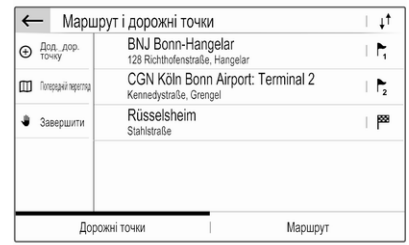

Виберіть **Дод._дор. точку**, а потім – варіант введення адреси, наприклад **Знайти точки інтересу**.

Введіть або виберіть нову адресу. Адресу буде вставлено в список проміжних пунктів на маршруті.

За потреби введіть інші точки маршруту, дотримуючись наведених вище вказівок.

Якщо потрібно змінити порядок проміжних пунктів на маршруті:

Натисніть ↓↑, а потім натискайте стрілки на дисплеї, щоб перемістити пункти списку вгору або донизу.

Виберіть **Розрахув.**, щоб перерахувати маршрут відповідно до зміненого порядку.

Щоб повернутися в головне меню навігації, виберіть **Завершити**.

Щоб відобразити детальний маршрут, що складається з проміжних пунктів призначення, виберіть вкладку **Маршрут**.

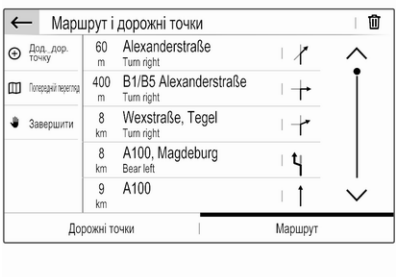

Ведення за маршрутом

Ведення за маршрутом забезпечується навігаційною системою у вигляді візуальних вказівників та голосових підказок (голосових вказівок).

Візуальні вказівники

На дисплеї відображаються візуальні вказівники.

Примітка

Коли ведення за маршрутом активне, але на телефоні не запущено додаток для навігації, система попереджає про маневри повороту на дисплеї комбінованої панелі приладів.

Голосовий супровід

Голосові підказки навігації повідомлятимуть, в якому напрямку їхати, а також наближення до перехрестя. на якому вам слід повертати.

Щоб увімкнути чи вимкнути функцію голосових підказок, виберіть **МЕНЮ** у головному меню навігації, виберіть **Параметри**, перейдіть на вкладку **Вокал**, а потім увімкніть або вимкніть **Увімкнути навігаційні повідомлення**.

Якщо активовано голосові підказки, додатково можна вказати, чи потрібно озвучувати назви вулиць.

Щоб повторити останню голосову підказку системи, натисніть зліва на екрані стрілку повороту.

Налаштування ведення за маршрутом

Виберіть **МЕНЮ** у головному меню навігації, а потім виберіть **Параметри навігації** – відобразиться відповідне меню.

Після відкривання меню навігаційна система автоматично розраховує кілька маршрутів на вибір, наприклад найшвидший маршрут і маршрут, найбільш безпечний для довкілля.

Щоб показати на карті різні пропоновані маршрути, виберіть **Подивитися на карті**.

Якщо ж вам потрібно, наприклад, оминати на своєму маршруті шосейні дороги, задайте для відповідного параметра значення **OFF**.

Облік трафіку

Коли система визначає маршрут до пункту призначення, враховуються події дорожнього руху.

Коли активне ведення за маршрутом, до маршруту можуть вноситися зміни на основі вхідних повідомлень про дорожній рух.

Для налаштування **Облік трафіку** можливі три варіанти:

Якщо потрібно, щоб система автоматично змінювала маршрут відповідно до нових повідомлень про дорожній рух, виберіть **Автоматичний**.

Щоб система запитувала, перш ніж змінити маршрут, виберіть **Керівництво**.

Щоб ніколи не змінювати маршрути, виберіть **Немає**.

Запуск, скасування та відновлення ведення за маршрутом

Щоб почати ведення за маршрутом, введіть або виберіть адресу пункту призначення. Залежно від ситуації ведення за маршрутом може починатися автоматично, або ж може знадобитися виконати певні вказівки на екрані.

Щоб скасувати ведення за маршрутом, у головному меню навігаційної системи виберіть **МЕНЮ**, а потім – **Зупинити навігацію**.

Щоб відновити скасоване ведення за маршрутом, у головному меню навігаційної системи виберіть **МЕНЮ**, а потім – **Відновити навігацію**.

Список поворотів

Наступний маневр повороту відображається зліва на екрані.

Щоб відобразити список усіх майбутніх поворотів на активному маршруті, виберіть **МЕНЮ** у головному меню навігації, виберіть **Маршрут / Дорожні точки**, а потім – вкладку **Маршрут**.

Щоб відобразити маневр повороту на карті, натисніть значок стрілки повороту поруч із відповідним пунктом у списку. Карта відцентрується за відповідним місцем розташування.

Щоб відобразити попередній або наступний маневр повороту на карті, натисніть < або >.

Щоб оминути ділянку маршруту, яка наразі відображається на карті, натисніть ⇶.

За потреби можна вибрати, які ще ділянки маршруту потрібно оминути.

Підтвердьте свій вибір.

Функція розпізнавання мовлення

Вбудована функція розпізнавання мовлення

Вбудована функція розпізнавання мовлення інформаційно-розважальної системи дозволяє керувати різними її функціями за допомогою голосових команд. Вона розпізнає команди та послідовності цифр незалежно від особи, що їх вимовляє. Команди та послідовності цифр можуть проголошуватися без дотримання паузи між окремими словами.

У випадку неправильної роботи чи неправильних команд функція розпізнавання мовлення відтворить візуальний та / або звуковий сигнал і попросить ввести потрібну команду ще раз. Також ця функція розпізнає важливі команди та за потреби відтворює запити на їх підтвердження.

Команди для виконання відповідних дій можна вимовляти різними способами.

Примітка
Щоб розмови в салоні автомобіля не ініціювали ненавмисне ввімкнення системних функцій, розпізнавання голосу не вмикається автоматично.

Важлива інформація

Підтримувані мови

- Не усі мови, наявні як мови інтерфейсу інформаційно-розважальної системи, розпізнаються системою розпізнавання мовлення.
- Якщо поточна вибрана мова елементів дисплея не підтримується функцією розпізнавання мовлення, цією функцією не можна скористатися.

  У такому випадку, щоб керувати інформаційно-розважальною системою за допомогою голосових команд, слід обрати іншу мову інтерфейсу. Як змінити мову відображення ⇨ 134.

Введення адрес пунктів призначення за кордоном

Якщо потрібно ввести адресу пункту призначення, розташованого в іншій країні, за допомогою голосового введення, слід змінити мову інтерфейсу інформаційного дисплея на мову іноземної країни.

Наприклад, якщо мовою дисплея вибрано англійську, але потрібно ввести назву міста у Франції, слід вибрати для мови дисплея французьку.

Для зміни мови інтерфейсу дисплея, див. "Мова" в розділі "Налаштування системи", ⇨ 134.

Порядок введення адрес пунктів призначення

Порядок, в якому частини адреси необхідно вводити за допомогою системи розпізнавання голосу, залежить від країни розташування пункту призначення.

Якщо система розпізнавання мовлення відхилить продиктовану вами адресу, повторіть команду, змінивши порядок частин адреси.

Активування функції розпізнавання мовлення

Примітка
Розпізнавання голосу не працює під час активного телефонного виклику.

Увімкнення кнопкою 🗣 на кермі

Натисніть 🗣 на кермі.

Відтворюваний аудіосистемою звук вимкнеться і пролунає повідомлення синтезатора мовлення з проханням промовити голосову команду. На дисплеї з’являться меню довідки з найважливішими командами, якими наразі можна скористатися.

Після звукового сигналу функція розпізнавання мовлення готова до приймання голосових команд.

Тепер можна промовити голосову команду, щоб запустити відповідну функцію системи (наприклад, налаштуватись на збережену радіостанцію).

Регулювання гучності голосових підказок

Натисніть кнопку регулювання гучності на кермі вгору (щоб збільшити гучність) ⊿ або донизу (щоб зменшити гучність) ⊿.

Переривання голосових підказок

Досвідчений користувач може переривати голосові підказки короткими натисканнями кнопки на кермі.

Замість цього можна промовити "Установити режим діалогу експерт".

При цьому негайно пролунає звуковий сигнал, і команду можна давати без очікування завершення підказки.

Скасування діалогової секвенції

Щоб скасувати послідовність реплік діалогу та вимкнути розпізнавання мовлення, натисніть на кермі.

Якщо не вимовляти жодних команд протягом деякого часу або вимовляти команди, які не розпізнаються системою, послідовність реплік діалогу буде автоматично скасовано.

Керування за допомогою голосових команд

Дотримуйтесь інструкцій, озвучуваних синтезатором мовлення та відображуваних на екрані.

Як отримати найкращі результати:

- Прослухайте голосову підказку і зачекайте звукового сигналу перед тим, як промовити команду чи відповісти на підказку.
- Перегляньте приклади команд на екрані дисплея.
- Функцію голосових підказок можна перервати, повторно натиснувши кнопку .
- Після звукового сигналу промовте команду природним тоном: не дуже швидко, але й не дуже повільно.

Зазвичай складні команди можна вимовляти як одну просту команду.

Програма голосового коридору

Програма голосового керування через смартфон інформаційно-розважальної системи забезпечує доступ до голосових команд у смартфоні.

Функція взаємодії телефону з аудіосистемою за допомогою голосового керування доступна через додатки для проеціювання телефону Apple CarPlay та Android Auto ⇨ 152.

Активування функції розпізнавання мовлення

Натисніть на кермі й потримайте, доки не почнеться сеанс розпізнавання мовлення.

Регулювання гучності голосових підказок

Повертайте ⏻ на панелі керування або натискайте кнопку регулювання гучності на кермі вгору (щоб збільшити гучність) ⊿ або донизу (щоб зменшити гучність) ⊿.

Вимкнення функції розпізнавання мовлення

Натисніть ✆ на кермі кермі. Сеанс розпізнавання мовлення завершиться.

Телефон

Функція телефону дає змогу спілкуватися по телефону за допомогою мікрофона та динаміків автомобіля, а також керувати найбільш важливими функціями мобільного телефону через інформаційно-розважальну систему автомобіля. Щоб користуватися функцією телефону, потрібно підключити мобільний телефон до інформаційно-розважальної системи за допомогою Bluetooth.

Деякі функції порталу телефону підтримуються не всіма мобільними телефонами. Можливість використання деяких функцій залежить від моделі мобільного телефону та постачальника послуг мережі. Додаткову інформацію про це можна переглянути в посібнику користувача мобільного телефону або дізнатися від оператора мережі.

Важлива інформація щодо безпеки дорожнього руху та використання системи

⚠ Попередження

Використання мобільних телефонів впливає на навколишнє середовище. Тому були розроблені норми та положення з техніки безпеки. Слід ознайомитися з відповідними вказівками перед початком використання функцій мобільного телефону.

⚠ Попередження

Використання функції "вільні руки" за кермом може бути небезпечним, оскільки зосередженість водія знижується, коли він одночасно здійснює телефонні дзвінки та керує автомобілем. Перш ніж використовувати пристрій "вільні руки", припаркуйте автомобіль. Дотримуйтеся правил, прийнятих у країні, у якій наразі перебуваєте.

Не забувайте вимикати телефон і дотримуватись особливих норм, затверджених у певних регіонах, згідно з якими використання в них мобільних телефонів забороняється, а також якщо перешкоди виникають унаслідок використання телефону чи користування цим пристроєм може призвести до виникнення небезпечної ситуації.

Сполучення пристрою

Під час об’єднання пристрою Bluetooth в пару з інформаційно-розважальною системою між ними виконується обмін PIN-кодом і до інформаційно-розважальної системи підключаються пристрої Bluetooth.

Важлива інформація

- Одночасно до інформаційно-розважальної системи можна підключити не більше ніж два пристрої Bluetooth, об'єднані з нею в пару. Один пристрій – у режимі гарнітури, а другий – у режимі потокового відтворення звуку. Див. опис налаштувань профілю Bluetooth нижче.

  Утім, два пристрої не можна використовувати в режимі гарнітури одночасно.
- Об'єднування пристроїв у пару з системою виконується лише один раз, крім випадків, коли пристрій було видалено зі списку парних пристроїв. Якщо пристрій вже був підключений, інформаційно-розважальна система встановлює з'єднання автоматично.
- Функція Bluetooth значно пришвидшує розрядження акумулятора пристрою. Тому підключіть пристрій до порту USB, щоб зарядити його.

Об'єднання в пару нового пристрою

1. Увімкніть функцію Bluetooth у пристрої Bluetooth. Додаткова інформація міститься в інструкції до пристрою Bluetooth.
2. Якщо один пристрій Bluetooth уже підключений:

   Натисніть ✆, виберіть **ОПЦІЇ**, потім – **Зв'язок Bluetooth** і натисніть ⌕ **Знайти**.

   Якщо наразі ще підключено жодного пристрою Bluetooth:

   Натисніть ✆, а потім – **Пошук Bluetooth**.

   Буде виконано пошук усіх пристроїв Bluetooth поблизу.
3. Виберіть у відображеному списку пристрій Bluetooth, із яким потрібно створити пару.
4. Підтвердьте процедуру об'єднування в пару:
   - Якщо підтримується функція SSP (безпечне просте сполучення):

     Підтвердьте повідомлення в інформаційно-розважальній системі та на пристрої Bluetooth.
   - Якщо функція SSP (безпечне просте сполучення) не підтримується:

     В інформаційно-розважальній системі на екрані з'явиться повідомлення із запитом ввести PIN-код у пристрої Bluetooth.

     В пристрої Bluetooth: введіть PIN-код та підтвердьте введення.
5. Активуйте функції, які має виконувати об'єднаний у пару смартфон, і підтвердьте задані налаштування. Ці налаштування профілю Bluetooth можна будь-коли змінити. Докладніше – нижче.

   Інформаційно-розважальна система та пристрій сполучені.
6. Телефонна книга автоматично завантажується в

інформаційно-розважальну систему. Залежно від телефону інформаційно-розважальній системі потрібно надати доступ до телефонної книги. За потреби підтвердьте повідомлення, відображене в пристрої Bluetooth.

Якщо ця функція не підтримується пристроєм Bluetooth, на екрані з'явиться відповідне повідомлення.

Операції на об'єднаних у пару пристроях

Натисніть ✆ і послідовно виберіть **ОПЦІЇ** і **Зв'язок Bluetooth**.

На екрані буде показано список усіх пристроїв, з якими створено пари.

Змінення налаштувань профілю Bluetooth

Натисніть ⚲ поруч із потрібним парним пристроєм.

Увімкніть або вимкніть потрібні налаштування профілю й підтвердьте внесені зміни.

Підключення сполученого пристрою

Пристрої, з якими створено пару, але не підключено до системи, мають значок ✱.

Виберіть потрібний пристрій, щоб підключити його.

Відключення пристрою

Пристрій, який зараз підключений до системи, має значок ✱.

Виберіть пристрій, який потрібно від'єднати.

Видалення об'єднаного в пару пристрою

Натисніть 🗑 у верхньому правому куті екрана, щоб відобразити значки 🗑 поряд із кожним об'єднаним у пару пристроєм.

Натисніть 🗑 поруч із пристроєм Bluetooth, який потрібно видалити, і підтвердьте відображене повідомлення.

Головне меню телефону

Натисніть ✆, щоб відкрити головне меню керування телефоном.

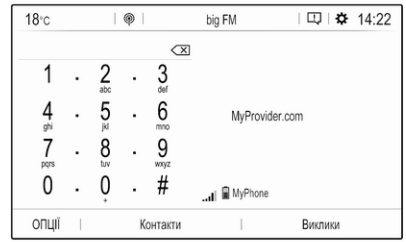

Багатьма функціями мобільного телефону тепер можна керувати через призначене для цього головне меню (та відповідні підменю), а також за допомогою органів керування телефоном на кермі.

Як зателефонувати

Введення номера телефону

Введіть номер телефону за допомогою клавіатури в головному меню керування телефоном.

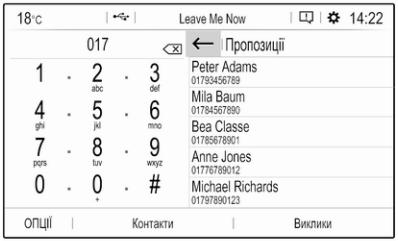

Після введення цифр відповідні записи зі списку контактів відобразяться в алфавітному порядку.

Натисніть потрібний пункт у списку, щоб зателефонувати.

Користування списком контактів

Список контактів містить усі записи телефонної книги з підключеного пристрою Bluetooth і всі контакти з навігаційної системи.

Виберіть **Контакти**, а потім – потрібний тип списку.

Пошук контактів

Контакти можна впорядкувати або за іменем, або за прізвищем. Щоб змінити порядок сортування, натисніть .

Прокрутивши список, виберіть літеру на смужці прокручування або ∧ чи ∨.

Щоб шукати контакти за допомогою клавіатури, натисніть **Знайти**.

Внесення змін до контактів та їх видалення

Виберіть поруч із контактом, а потім – потрібний пункт.

Якщо до контакту потрібно додати фотознімок:

Підключіть USB-пристрій, на якому збережено потрібний фотознімок, до USB-порту ⇨ 152, торкніться фоторамки й виберіть потрібний фотознімок.

Підтвердьте свій вибір, щоб завантажити фотознімок до системи.

Використання історії дзвінків

Всі вхідні, вихідні або пропущені дзвінки реєструються.

Виберіть **Виклики**, а потім – потрібний список.

Виберіть потрібний пункт у списку, щоб зателефонувати.

Вхідний дзвінок

Якщо вам зателефонують, наприклад під час прослуховування радіоприймача чи відтворення вмісту USB-носія, звук відтворення відповідного джерела вимкнеться до завершення розмови.

На екрані з’явиться повідомлення з номером телефону чи іменем абонента.

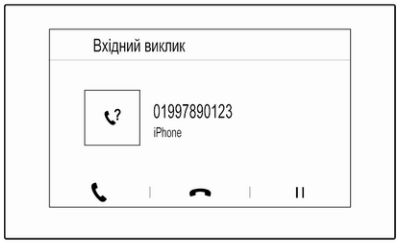

Щоб відповісти на дзвінок, натисніть ✆.

Щоб відхилити дзвінок, натисніть ☎.

Щоб установити виклик на утримування, натисніть II. Щоб відновити утримуваний виклик, натисніть ►.

Під час поточного виклику відобразиться наведене нижче меню.

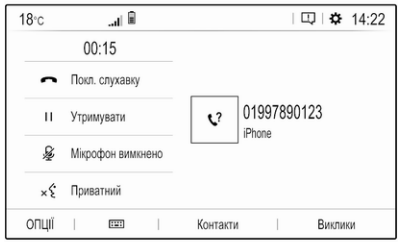

Щоб вимкнути мікрофон інформаційно-розважальної системи, натисніть **Мікрофон вимкнено**.

Щоб продовжити розмову на мобільному телефоні (приватний режим), натисніть **Приватний**. Щоб повторно активувати розмову за допомогою інформаційно-розважальної системи, натисніть **Приватний**.

Примітка
Якщо ви вийдете з автомобіля й замкнете його, але ще ведете телефонну розмову в приватному режимі, інформаційно-розважальна система може залишатися ввімкненою, доки ви не вийдете з її зони приймання Bluetooth-сигналів.

Завжди встановлювати вхідні виклики на утримування

З міркувань безпеки функція телефону може за замовчуванням установлювати всі вхідні дзвінки на утримування.

Щоб увімкнути цю функцію, виберіть по черзі **ОПЦІЇ**, потім **Безпека** та **Утримати вхідні виклики**.

Швидкі повідомлення

За допомогою інформаційно-розважальної системи контактам можна надсилати різні короткі повідомлення.

Виберіть **ОПЦІЇ**, а потім **Швидкі повідомлення** – відобразиться список коротких повідомлень, упорядкованих за різними категоріями.

Щоб надіслати коротке повідомлення, виберіть потрібне в списку, а потім – одержувача з контактів.

Мобільні телефони та радіообладнання CB

Інструкції з установки та експлуатації

Під час встановлення та експлуатації мобільного телефону потрібно дотримуватися відповідних інструкцій для певного автомобіля та рекомендацій виробника мобільного телефону та гарнітури щодо їх використання. Невиконання цих вимог може скасувати типовий допуск автомобіля (директива ЄС 95/54EC).

Рекомендації для безперешкодної роботи:

- Встановлення зовнішньої антени мають виконувати фахівці, що забезпечить максимально можливу дальність прийому
- Максимальна потужність передачі становить 10 Вт
- Телефон потрібно встановлювати у відповідне місце, керуючись рекомендаціями з розділу **Система подушок безпеки** ⇨ 49.

Зверніться до фахівця, щоб попередньо визначити точку встановлення для зовнішньої антени чи тримача обладнання, а також способи використання пристроїв з потужністю передачі більше 10 Вт.

Використання гарнітури без зовнішньої антени зі стандартами мобільного телефону GSM 900/1800/1900 і UMTS дозволяється лише в тому разі, якщо максимальна потужність передачі мобільного телефону становить 2 Вт для GSM 900 або 1 Вт для інших типів.

З міркувань безпеки не використовуйте телефон під час водіння. Навіть використання гарнітури може відволікати від керування автомобілем.

⚠ Попередження

Використання радіообладнання та мобільних телефонів, які не відповідають зазначеним вище стандартам щодо мобільних телефонів, дозволено лише за умови застосування антени, розміщеної ззовні автомобіля.

Обережно

У разі недотримання згаданих вище норм використання в салоні мобільних телефонів і радіообладнання без зовнішньої антени може спричинити несправність у роботі електронних систем автомобіля.

Multimedia

Важлива інформація щодо безпеки дорожнього руху та використання системи

⚠ Попередження

Керуючи автомобілем, завжди дотримуйтеся правил безпеки. Користуйтеся інформаційно-розважальною системою, лише коли ситуація на дорозі не є небезпечною.

З міркувань безпеки перед користуванням інформаційно-розважальною системою варто зупинити автомобіль.

⚠ Попередження

Навіть під час використання додатка для навігації водій має належним чином керувати автомобілем та бути уважним під час дорожнього руху.

Завжди дотримуйтеся відповідних правил дорожнього руху.

Прийом радіосигналу

Прийом радіосигналу може перериватися статикою, шумом, перешкодами або втратою прийому через:

- зміни відстані від передавача
- багатопроменевий прийом через відбиття хвиль
- затухання радіосигналу

Multimedia

Панель керування

1 ⏻

Якщо система вимкнена: увімкнення / вимкнення живлення

Якщо система ввімкнена: вимкнення звуку системи

Поверніть: налаштування гучності

2

Відображення навігаційного додатка, коли активне проеціювання телефону … 190

3

Відкривання меню налаштувань автомобіля .. 121

4

Відкривання меню відтворення звуку:

Радіо 188

Програвач CD-дисків …… 190

Зовнішні пристрої (USB, Bluetooth) 190

5

Відкривання меню для функції перегляду зображень 190

6

Відкривання меню налаштувань

7

Відкривання меню телефону 195

Відкриває екран проеціювання телефону, коли воно активне 190

8 Інформаційний дисплей / сенсорний екран з головним меню (головне меню з'являється лише після дотику до екрана трьома пальцями)

9 Порт USB 190

Засоби керування на кермі

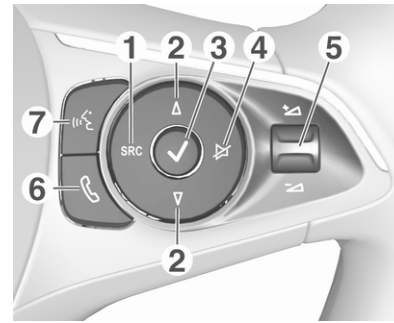

1 **SRC** (джерело)

Вибір джерела відтворення звуку, для підтвердження вибраних елементів натискайте ✓

Натиснення й утримування: вимикається звук системи

2 ∆ / ∇

Вибір наступної / попередньої збереженої радіостанції, якщо ввімкнено радіоприймач … 188

або вибір наступної / попередньої композиції / зображення, якщо ввімкнені зовнішні пристрої 190

або вибір наступного / попереднього пункту у списку радіостанцій, списку мультимедіа, списку викликів / контактів, якщо операцію почато за допомогою органа керування на кермі

Для підтвердження вибраних елементів натискайте ✓

3 ✓

Підтвердження вибраного елемента

або відкривання списку радіостанцій, списку мультимедійних пристроїв

4

Увімкнення / вимкнення режиму без звуку

5 /

Повертання вгору/ донизу: збільшення/ зменшення гучності

6

Коротке натиснення: прийняти вхідний виклик

Натиснення й утримування: відхилити вхідний виклик, закінчити розмову 195

або відкривання списку викликів / контактів 195

Якщо телефонний виклик активний: відкрити меню поточних викликів

7

Коротке натиснення: увімкнути вбудовану функцію розпізнавання мовлення

Натиснення й утримування: увімкнути розпізнавання мовлення у Apple CarPlay™ або Android™ Auto, якщо телефон підключено через порт USB 193

Елементи керування

Керування інформаційно-розважальною системою можна здійснювати за допомогою функціональних кнопок, сенсорного екрана і меню, що відображаються на дисплеї.

Додатково можна вводити дані за допомогою:

- панель керування інформаційно-розважальної системи
- сенсорний екран
- елементами керування аудіосистемою на кермі
- розпізнавання мовлення ⇨ 193

Увімкнення та вимкнення інформаційно-розважальної системи

Натисніть ⏻. Після ввімкнення активується джерело інформаційно-розважальної системи, яке було вибрано останнім.

Примітка
Деякі функції інформаційно-розважальної системи доступні, лише коли ввімкнено запалювання або працює двигун.

Автоматичне вимкнення

Якщо інформаційно-розважальну систему ввімкнено кнопкою ⏻, коли запалювання було вимкненим, система автоматично вимкнеться після активації режиму Eco.

Налаштування гучності

Поверніть регулятор ⏻. На дисплеї відобразиться поточне налаштоване значення.

При ввімкненні інформаційно-розважальної системи встановлюється рівень гучності, який був відрегульований користувачем попереднього разу.

Функція компенсації гучності на великій швидкості

Після ввімкнення функції компенсації гучності на великій швидкості гучність автоматично налаштовується для компенсації дорожніх шумів і шуму вітру.

Вимкнення звуку

Натисніть ⏻, щоб вимкнути звук інформаційно-розважальної системи.

Щоб скасувати вимкнення звуку, натисніть ⏻ ще раз. При цьому буде знов встановлена гучність, встановлена востаннє.

Режими роботи

Аудіо- та мультимедійні пристрої

Натисніть ♫, щоб відобразити головне меню останнього вибраного режиму відтворення аудіофайлів.

Вибір іншого джерела даних
Виберіть **SOURCES** – з'явиться меню для вибору джерела мультимедійних даних.

Виберіть потрібне джерело мультимедійних даних.

Див. детальний опис:

- Функції радіо ⇨ 188
- Програвач CD-дисків ⇨ 190
- Зовнішні пристрої ⇨ 195

Телефон

Перш ніж ви зможете користуватися функцією телефону, потрібно встановити з'єднання між інформаційно-розважальною системою та мобільним телефоном.

Детальний опис процедури підготовки та встановлення з'єднання Bluetooth між інформаційно-розважальною системою та мобільним телефоном ⇨ 195.

Якщо мобільний телефон підключено, натисніть ✆, щоб відобразити головне меню функції телефону.

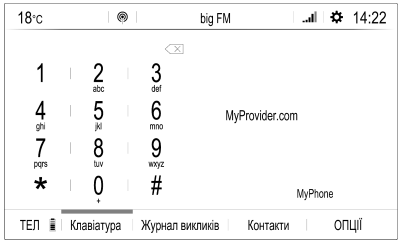

Детальний опис керування мобільним телефоном за допомогою інформаційно-розважальної системи ⇨ 195.

Програми

Щоб показувати певні програми з дисплея смартфону на дисплеї інформаційно-розважальної системи, підключіть до неї смартфон.

Натисніть ✆, а потім – **Apple CarPlay** або **Android Auto**. Відобразиться меню з різними додатками на вибір.

Детальний опис ⇨ 190.

Налаштування

Натисніть ♫, виберіть **ОПЦІЇ**, а потім – **Параметри звуку**, щоб відкрилося відповідне меню.

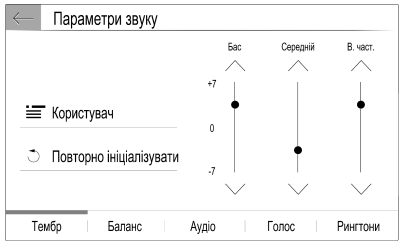

Детальний опис .

Натисніть ⚙ – відкриється меню з різними налаштуваннями, пов'язаними із системою.

Детальний опис .

Налаштування автомобіля

Виберіть 🚗, щоб відкрити меню для керування різними налаштуваннями, пов’язаними з автомобілем.

Персоналізація автомобіля ⇨ 121.

Тюнінг – центр

Тюнінг – центр забезпечує швидкий доступ до таких налаштувань:

- темний екран
- яскравість
- профілі
- налаштування системи
- налаштування конфіденційності

Торкніться верхнього рядка екрана, щоб відкрити **Тюнінг – центр**.

Керування меню

Дисплей інформаційно-розважальної системи має сенсорний інтерфейс, що дозволяє пряму взаємодію з елементами керування меню.

Обережно

Для керуванням роботою сенсорного дисплея не можна використовувати гострі чи тверді предмети, наприклад кулькові ручки, олівці чи подібні предмети.

Вибір та активація екранної кнопки чи пункту меню

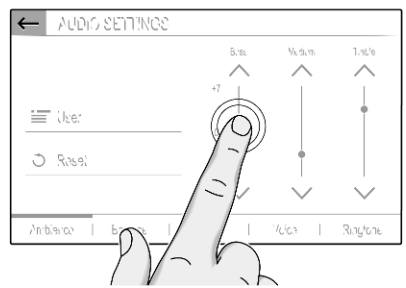

Натисніть екранну кнопку або пункт меню.

Увімкнеться відповідна функція системи, на екрані з’явиться повідомлення або підменю з додатковими пунктами.

Екранні кнопки ←, ✕ та ✓

Під час операцій із меню натиснувши ← або ✕ у відповідному підменю, можна перейти до наступного вищого рівня меню.

Якщо екранна кнопка ← або ✕ не відображаються, ви перебуваєте в найвищому рівні відповідного меню.

На деяких екранах для підтвердження вибору пункту меню чи змінення налаштувань потрібно натискати ✓. В іншому випадку виділення елементів або зміни в налаштуваннях не збережуться.

Прокручування списку

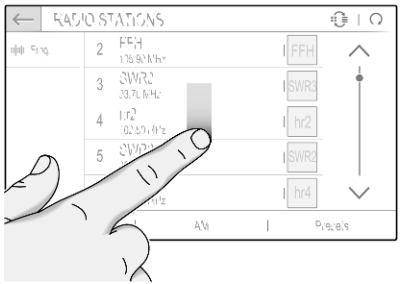

Коли на екрані відображаються не всі наявні у списку пункти, список потрібно прокрутити.

Прокрутити список пунктів меню можна одним із наведених нижче способів:

- Притуліть палець до будь-якого місця на екрані та перемістіть палець вгору або донизу.

Примітка
Палець потрібно переміщувати з постійною швидкістю, не відриваючи його від поверхні.

- Натисніть ∧ або ∨ вгорі чи знизу на смужці прокручування.
- Натисніть потрібне місце на смузі прокручування.
- Переміщуйте повзунок прокручування пальцем угору або донизу.

Оновлення списку

Натисніть ↻, щоб вручну оновити списки, наприклад список станцій.

Поля введення тексту та клавіатури

Поля введення тексту позначаються значком ✎.

Торкніться поля введення тексту, щоб відкрити клавіатуру для введення тексту або чисел.

Залежно від поточного активного додатка або функції відображаються різні клавіатури.

Клавіатури для введення тексту
Клавіатури для введення тексту можуть містити кілька полів введення. Щоб увімкнути поле для введення тексту, торкніться його.

Щоб ввести символ, натисніть відповідну екранну кнопку. Символ буде введено після її відпускання.

Натисніть і потримайте екранну кнопку з літерою, щоб відобразити пов’язані з нею літери у спливному меню. Натисніть і відпустіть потрібну літеру.

Щоб перемкнутися на клавіатуру з символами, натисніть **0..#**.

Щоб повернутися до клавіатури для введення літер або перемкнутися з великих літер на малі чи навпаки, натисніть **Aa**.

Щоб змінити порядок літер на клавіатурі зі звичайного на алфавітний і навпаки, натисніть ⌨.

Щоб видалити останній введений знак або символ, натисніть ⌫.

Налаштування аудіо

Натисніть ♫ і послідовно виберіть **ОПЦІЇ** і **Параметри звуку**.

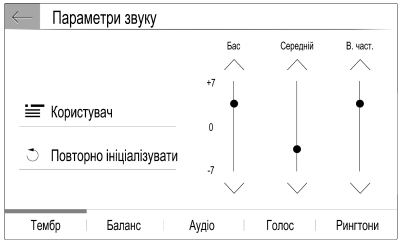

У системі є кілька наперед запрограмованих налаштувань, які дають змогу оптимізувати тембр окремого стилю музики (наприклад, **Поп-рок** або **Класична музика**).

Щоб окремо відрегулювати тембр, виберіть **Користувач**. Змініть налаштування відповідно до своїх потреб.

Примітка
Якщо змінити налаштування попередньо визначеного параметра, наприклад **Поп-рок**, ці налаштування буде застосовано до **Користувач** або **Особисті налаштування**.

Баланс та рівень сигналу

Виберіть вкладку **Баланс**.

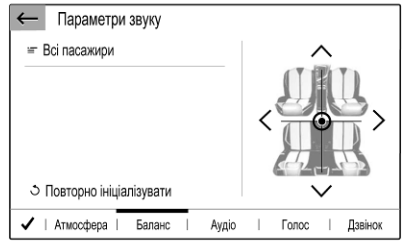

У системі є кілька наперед запрограмованих налаштувань, які дають змогу регулювати гучність у салоні (наприклад, **Всі пасажири** або **Лише передні**).

Щоб змінити поточне налаштування, наприклад **Всі пасажири**, виберіть це налаштування, а потім виберіть нове налаштування у відображеному списку.

Наперед запрограмовані налаштування можна змінювати.

Щоб вказати місце в салоні, де гучність матиме найвищий рівень, перемістіть курсор на малюнку в правій частині екрана у відповідну точку.

Щоб повернутися до стандартних заводських налаштувань, виберіть ↺.

Налаштування гучності

Натисніть ♫ і послідовно виберіть **ОПЦІЇ** і **Параметри звуку**. Потім виберіть вкладку **Аудіо**.

Сигнал дотику

Якщо функцію сигналу дотику під час натискання кнопок активовано, кожен дотик до екранної кнопки або пункту меню супроводжується звуковим сигналом.

Щоб відрегулювати гучність сигналу дотику, активуйте **Звуки дотику** та змініть значення налаштування.

Функція компенсації гучності на великій швидкості

Увімкніть або вимкніть функцію **Гучність, прив'язана до швидкості**.

Якщо ввімкнено цю функцію, гучність інформаційно-розважальної системи налаштовується автоматично для компенсування шуму від дорожнього покриття та вітру під час руху автомобіля.

Синтезатор мовлення

Виберіть вкладку **Голос**.

Відрегулюйте гучність для всіх функцій синтезу мовлення системи.

Сигнал дзвінка

Виберіть вкладку **Рингтони**.

Відрегулюйте гучність сигналу вхідних дзвінків.

Налаштування системи

Натисніть ⚙.

Конфігурування системи

Виберіть **Конфігурація системи**, щоб виконати прості налаштування системи, наприклад:

- Налаштувати відображення одиниць вимірювання температури або споживання пального.
- Скинути конфігурацію системи до заводських значень.
- Оновити версію встановленого програмного забезпечення.

Змінення мови відображення

Щоб налаштувати мову відображення текстових елементів меню, виберіть **Мова**, а потім виберіть потрібну мову.

Примітка

Якщо вибрана мова відображення підтримується вбудованою системою розпізнавання мовлення, мову системи розпізнавання мовлення буде змінено відповідно. В іншому випадку вбудована функція розпізнавання мовлення буде недоступною.

Налаштування часу й дати

Виберіть **Дата і час**.

Щоб налаштувати час і дата, перейдіть на відповідну вкладку.

Регулювання екрана

Виберіть **Налаштування екрану**.

Функція прокручування тексту

Виберіть вкладку **Анімація**.

Щоб довгі тексти автоматично прокручувалися на екрані, увімкніть функцію **Автоматична прокрутка тексту**.

Коли функцію **Автоматична прокрутка тексту** вимкнено, довгі тексти скорочуються.

Регулювання яскравості
Виберіть **Яскравість** і відрегулюйте потрібний рівень яскравості екрана.

Збереження ваших особистих налаштувань
Щоб перейти до налаштувань профілю, торкніться верхнього рядка екрана, а потім виберіть **Профілі**.

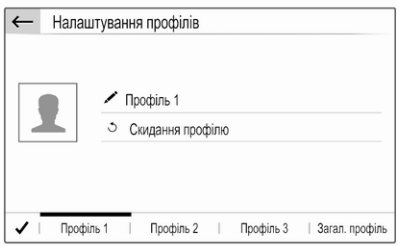

Ви можете зберігати різноманітні налаштування в персональному профілі. Наприклад, усі поточні налаштування тембру, усі збережені радіостанції та телефонну книгу.

Якщо вашим автомобілем, крім вас, користуються інші люди, ця функція дає змогу будь-коли відновлювати особисті налаштування зі свого профілю.

Можна зберегти до трьох персональних профілів.

Додатково можна використовувати **Загал. профіль**. Усі зміни, які вносяться в налаштування, постійно автоматично зберігаються в цьому профілі. Якщо ви не активували особистий профіль, активним буде **Загал. профіль**.

Збереження вашого особистого профілю
Визначивши всі особисті налаштування, виконайте дії нижче:

Виберіть одну з вкладок особистого профілю.

Виберіть поле для введення тексту ✎ і введіть назву свого особистого профілю.

Завершивши, підтвердьте введену інформацію, щоб зберегти її у своєму особистому профілі.

Активування вашого особистого профілю
Торкніться верхнього рядка екрана, виберіть **Профілі**, а потім – вкладку з назвою вашого особистого профілю.

Як активувати Загал. профіль
Якщо наразі активовано особистий профіль:

Перейдіть на вкладку **Загал. профіль**, а потім виберіть **Увімкнути профіль**.

Скидання особистого профілю
Ви можете будь-коли змінити налаштування особистого профілю, щоб відновити в цьому профілі стандартні заводські налаштування.

Активуйте відповідний профіль і виберіть **Відновити профіль**.

Як скинути Загал. профіль
Ви можете будь-коли скинути **Загал. профіль**, щоб відновити в цьому профілі стандартні заводські налаштування.

Виберіть **Загал. профіль**, а потім – **Повторно ініціаліз. загальний профіль**.

Аудіосистема

Увімкнення радіо

Натисніть ♫. Відобразиться останнє вибране головне меню відтворення аудіофайлів.

Якщо головне меню радіоприймача неактивне, виберіть **ДЖЕРЕЛА**, а потім – **Радіо**.

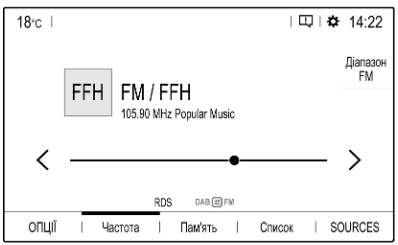

Буде здійснено прийом станції, що відтворювалася останньою.

Вибір діапазону

Виберіть **ОПЦІЇ** і натисніть ◉ відповідну кількість разів, щоб перемкнутися на потрібний діапазон.

Пошук радіостанцій

Автоматичний пошук станції

Натискайте < або >, щоб налаштуватися на попередню чи наступну радіостанцію з належним сигналом.

Пошук станції вручну

Натисніть і потримайте < або >. Відпустіть, коли потрібну частоту буде майже настроєно.

Виконується пошук наступної станції, сигнал якої можна прийняти, після чого розпочинається її відтворення.

Списки станцій

У списку радіостанцій можна вибрати будь-яку з них, сигнал якої достатньо сильний для поточного місця вашого перебування.

Щоб відобразити список радіостанцій поточного активного діапазону, виберіть **Список**.

Виберіть потрібну станцію.

Оновлення списків станцій

Якщо станції, збережені в списку радіостанцій відповідного діапазону, стануть недоступними, потрібно оновити ці списки.

Щоб почати оновлення для поточного активного діапазону, виберіть ↻.

Збереження станцій у вибране

У списку **Пам'ять** у вибране можна зберегти до 24 радіостанцій усіх діапазонів.

Виберіть **Пам'ять**, щоб показати запрограмовані кнопки.

Зберігання поточної активної станції

Натисніть і потримайте кілька секунд потрібну кнопку в списку **Пам'ять**. Відповідна частота або назва станції відобразяться на кнопці.

Якщо станцію вже збережено для запрограмованої кнопки, цю станцію буде замінено на нову.

Натомість у головному меню радіо можна натиснути ☆ **Mem**, щоб зберегти поточну активну радіостанцію.

Збереження станції з наявних у списку

Виберіть **ОПЦІЇ**, а потім – потрібний діапазон.

Щоб зберегти станцію зі списку станцій, без затримки натисніть ☆ поруч із потрібною станцією. Станцію буде збережено, після чого відобразиться номер відповідної програмованої кнопки. Щоб видалити станцію, повторно натисніть ★.

Натомість можна натиснути й потримати назву станції, доки станція не збережеться. Щоб видалити станцію, повторно натисніть і потримайте її назву, доки не з'явиться відповідне повідомлення.

Завантаження станцій

У головному меню радіоприймача виберіть **Пам'ять**, а потім натисніть і відпустіть запрограмовану кнопку потрібної станції.

Система передавання даних через радіоефір (RDS)

Система радіоінформації (RDS) – це послуга, що надається станціями FM, яка значною мірою полегшує пошук потрібної станції та її безперебійний прийом.

Активація RDS

У головному меню радіоприймача виберіть **ОПЦІЇ**, а потім активуйте **RDS**.

Якщо ввімкнено **RDS**, у нижньому рядку головного меню радіоприймача відображатиметься **RDS**.

Радіотекст

Якщо активовано функцію RDS, під назвою радіопередачі відображається інформація про поточну радіопередачу в ефірі або музичну композицію, що зараз відтворюється.

Щоб показати чи сховати інформацію, перейдіть у меню **ОПЦІЇ** й активуйте або деактивуйте **ІНФОРМАЦІЯ**.

Повідомлення про ситуацію на дорогах

Багато станцій з підтримкою функції RDS передають новини. Якщо функцію повідомлень про дорожній рух увімкнено, прослуховування радіо радіостанції або відтворення мультимедійних файлів буде перервано до кінця повідомлення.

Щоб активувати оголошення про дорожній рух, перейдіть у меню **ОПЦІЇ** й активуйте **TA**.

Якщо ввімкнено **TA**, у нижньому рядку головного меню радіоприймача відображатиметься **TA**.

Цифрове радіомовлення

Радіостанції DAB (цифрове радіомовлення) ведуть передачі тільки у цифровому режимі.

Станції з підтримкою DAB містять у назві не частоту трансляції, а назву програми.

Зв'язування діапазонів FM і DAB

За допомогою цієї функції можна перемикатися зі станції FM на станцію DAB і навпаки.

Перемикання зі станції FM на станцію здійснюється тоді, коли відповідна станція DAB доступна. Тому, щоб уникнути частого перемикання, рекомендується зберегти потрібні радіостанції у списку улюбленого як станції DAB.

Перемикання зі станції DAB на станцію FM відбувається тоді, коли сигнал надто слабкий для прийому.

Активація
Перш ніж вмикати функцію зв'язування діапазонів FM і DAB, обов'язково увімкніть параметр **RDS**.

Щоб активувати функцію зв'язування діапазонів FM і DAB, виберіть **ОПЦІЇ** у головному меню радіоприймача, а потім активуйте **FM-DAB**.

Коли функцію зв'язування діапазонів FM і DAB увімкнуто, відображається такий символ:

Дезактивація
Щоб вимкнути функцію зв'язування діапазонів FM і DAB, виберіть **ОПЦІЇ** у головному меню радіоприймача, а потім скасуйте вибір **FM-DAB**.

Якщо вимкнути параметр **RDS**, функція зв'язування діапазонів FM і DAB вимкнеться автоматично.

Зовнішні пристрої

Порти USB

USB-порт розміщено на панелі керування. Ще один USB-порт може розміщуватися у відділенні для речей поруч з інформаційним дисплеєм.

Обережно
Щоб захистити систему, не використовуйте USB-концентратор.

Примітка
Порти USB завжди мають бути сухими й чистими.

До обох портів USB можна підключати програвач MP3, пристрій USB, картку SD (через з'єднувач або адаптер USB) чи смартфон.

За допомогою інформаційно-розважальної системи можна відтворювати музичні файли та переглядати файли фотографій, збережені на USB-пристроях.

Якщо ці пристрої підключені до порту USB, керування функціями зазначених вище пристроїв здійснюється за допомогою засобів керування та меню інформаційно-розважальної системи.

Примітка
Інформаційно-розважальна система підтримує не всі додаткові пристрої.

Примітка
За наявності двох USB-портів: Щоб використовувати функцію проектування телефону інформаційно-розважальної системи, потрібно підключити смартфон до USB-порту на панелі керування. USB-порт у відділенні для речей непридатний для роботи системи Apple CarPlay.

Підключення / відключення пристрою

Підключіть один з пристроїв до зазначеного вище порту USB. За потреби скористайтеся відповідним з'єднувальним кабелем. Функція відтворення музики запуститься автоматично.

Примітка
Під час підключення пристрою USB, який не розпізнається системою, на екрані з'являється відповідне повідомлення про помилку, а інформаційно-розважальна система автоматично перемикається на попередню функцію.

Щоб відключити пристрій USB, виберіть іншу функцію – після цього USB-пристрій можна відключати.

Обережно

Уникайте відключення пристрою під час програвання. Це може пошкодити пристрій або інформаційно-розважальну систему.

Потокове відтворення звуку через Bluetooth

Потокове відтворення звуку дає змогу слухати музику з вашого смартфона.

Детальний опис встановлення з'єднання через Bluetooth ⇨ 195.

Якщо відтворення звуку не починається автоматично, його потрібно запустити на смартфоні.

Спочатку відрегулюйте гучність на смартфоні (установіть високий рівень). Потім відрегулюйте гучність інформаційно-розважальної системи.

Формати файлів

Аудіообладнання підтримує різні формати файлів.

Увімкнення функції відтворення музики

Підключення пристрою USB або пристрою Bluetooth.

Якщо пристрій уже підключено, але відтворення збережених музичних файлів не активне:

Натисніть ♫, виберіть **SOURCES**, а потім виберіть відповідне джерело відтворення.

Відтворення композицій почнеться автоматично.

Функції відтворення

Зупинення та відновлення відтворення

Щоб перервати відтворення, натисніть **II**. Кнопка на екрані зміниться на ►.

Щоб відновити відтворення, натисніть ►.

Відтворення попередньої або наступної композиції

Натиснути < або >.

Прокручування вперед та назад

Натисніть і потримайте < або >. Відпустіть, щоб повернутися в звичайний режим відтворення.

Можна також пересувати вліво або вправо повзунок, яким позначається позиція відтворюваної композиції.

Випадкове відтворення композицій

Виберіть **ОПЦІЇ**, а потім натискайте значок **Випадковий**:

ON: відтворення композицій у поточному вибраному списку (альбом, виконавець тощо) у випадковому порядку.

OFF: відтворення композицій у поточному вибраному списку (альбом, виконавець тощо) у звичайному режимі.

Повторення композицій

Виберіть **ОПЦІЇ**, а потім натискайте значок **Repeat** ON, доки не буде вибрано один із таких параметрів:

- відтворення по колу композицій у поточному вибраному списку (альбом, виконавець тощо)
- відтворення по колу композицій у поточному вибраному списку (альбом, виконавець тощо) один раз
- відтворення композицій у поточному вибраному списку (альбом, виконавець тощо) у звичайному режимі

Увімкнення переглядача зображень

Підключення пристрою USB.

Якщо пристрій уже підключено, але програма перегляду зображень не активна:

Натисніть ⊞, виберіть **Фотографії**, а потім – потрібну папку та зображення в ній.

Торкніться екрана, щоб відобразити рядок меню.

Перегляд попереднього або наступного зображення

Торкніться ◄◄ або ►►.

Запуск або припинення показу слайдів

Виберіть ►, щоб переглянути в режимі показу слайдів зображення, збережені на пристрої USB.

Натисніть II, щоб припинити показ слайдів.

Трансляція екрана телефона

Програми для проеціювання з телефону Apple CarPlay та Android Auto дають змогу відображати вибрані програми зі смартфону на інформаційному дисплеї та керувати ними за допомогою органів керування інформаційно-розважальної системи.

Уточніть у виробника пристрою, чи сумісна ця функція з вашим смартфоном, а також дізнайтеся, чи доступна ця програма в країні, де ви мешкаєте.

Підготовка смартфону

iPhone®: перевірте, чи ввімкнено функцію Siri® у телефоні.

Телефон із ОС Android: Завантажте програму Android Auto в телефон з магазину програм Google Play™.

Підключення смартфону

iPhone

Підключіть телефон до порту USB.

Якщо телефон уже підключений до системи через Bluetooth, після його приєднання до USB-порту й запуску додатка Apple CarPlay з'єднання через Bluetooth буде перервано. Після від'єднання телефону від USB-порту його буде знову підключено через Bluetooth.

Телефон із ОС Android

Підключіть телефон через Bluetooth ⇨ 195, а потім підключіть його до USB-порту.

Запуск трансляції екрана телефона

Якщо проеціювання телефону не запускається автоматично, натисніть ✆, а потім – **Apple CarPlay** або **Android Auto** на екрані.

Відображений екран проеціювання телефону залежить від смартфону та версії програмного забезпечення.

Повернення на екран інформаційно-розважальної системи

Натисніть, наприклад, кнопку ♫ на панелі керування.

Функція розпізнавання мовлення

Вбудована функція розпізнавання мовлення

Вбудована функція розпізнавання мовлення інформаційно-розважальної системи дозволяє керувати різними її функціями за допомогою голосових команд. Вона розпізнає команди та послідовності цифр незалежно від особи, що їх вимовляє. Команди та послідовності цифр можуть проголошуватися без дотримання паузи між окремими словами.

У випадку неправильної роботи чи неправильних команд функція розпізнавання мовлення відтворить візуальний та / або звуковий сигнал і попросить ввести потрібну команду ще раз. Також ця функція розпізнає важливі команди та за потреби відтворює запити на їх підтвердження.

Команди для виконання відповідних дій можна вимовляти різними способами.

Примітка
Щоб розмови в салоні автомобіля не ініціювали ненавмисне ввімкнення системних функцій, розпізнавання голосу не вмикається автоматично.

Важлива інформація

Підтримувані мови

- Не усі мови, наявні як мови інтерфейсу інформаційно-розважальної системи, розпізнаються системою розпізнавання мовлення.
- Якщо поточна вибрана мова елементів дисплея не підтримується функцією розпізнавання мовлення, цією функцією не можна скористатися.

  У такому випадку, щоб керувати інформаційно-розважальною системою за допомогою голосових команд, слід обрати іншу мову інтерфейсу. Як змінити мову відображення ⇨ 177.

Активування функції розпізнавання мовлення

Примітка
Розпізнавання голосу не працює під час активного телефонного виклику.

Увімкнення кнопкою на кермі

Натисніть на кермі.

Відтворюваний аудіосистемою звук вимкнеться і пролунає повідомлення синтезатора мовлення з проханням промовити голосову команду. На дисплеї з’являться меню довідки з найважливішими командами, якими наразі можна скористатися.

Після звукового сигналу функція розпізнавання мовлення готова до приймання голосових команд.

Тепер можна промовити голосову команду, щоб запустити відповідну функцію системи (наприклад, налаштуватись на збережену радіостанцію).

Регулювання гучності голосових підказок

Натисніть кнопку регулювання гучності на кермі вгору (щоб збільшити гучність) або донизу (щоб зменшити гучність) .

Переривання голосових підказок

Досвідчений користувач може переривати голосові підказки короткими натисканнями кнопки на кермі.

Замість цього можна промовити "Установити режим діалогу експерт".

При цьому негайно пролунає звуковий сигнал, і команду можна давати без очікування завершення підказки.

Скасування діалогової секвенції

Щоб скасувати послідовність реплік діалогу та вимкнути розпізнавання мовлення, натисніть ☎ на кермі.

Якщо не вимовляти жодних команд протягом деякого часу або вимовляти команди, які не розпізнаються системою, послідовність реплік діалогу буде автоматично скасовано.

Керування за допомогою голосових команд

Дотримуйтесь інструкцій, озвучуваних синтезатором мовлення та відображуваних на екрані.

Як отримати найкращі результати:

- Прослухайте голосову підказку і зачекайте звукового сигналу перед тим, як промовити команду чи відповісти на підказку.
- Перегляньте приклади команд на екрані дисплея.
- Функцію голосових підказок можна перервати, повторно натиснувши кнопку 🗣.
- Після звукового сигналу промовте команду природним тоном: не дуже швидко, але й не дуже повільно.

Зазвичай складні команди можна вимовляти як одну просту команду.

Програма голосового коридору

Програма голосового керування через смартфон інформаційно-розважальної системи забезпечує доступ до голосових команд у смартфоні.

Функція взаємодії телефону з аудіосистемою за допомогою голосового керування доступна через додатки для проеціювання телефону Apple CarPlay та Android Auto ⇨ 190.

Активування функції розпізнавання мовлення

Натисніть 🗣 на кермі й потримайте, доки не почнеться сеанс розпізнавання мовлення.

Регулювання гучності голосових підказок

Повертайте ⏻ на панелі керування або натискайте кнопку регулювання гучності на кермі вгору (щоб збільшити гучність) ±◿ або донизу (щоб зменшити гучність) ∓◿.

Вимкнення функції розпізнавання мовлення

Натисніть ☎ на кермі кермі. Сеанс розпізнавання мовлення завершиться.

Телефон

Функція телефону дає змогу спілкуватися по телефону за допомогою мікрофона та динаміків автомобіля, а також керувати найбільш важливими функціями мобільного телефону через інформаційно-розважальну систему автомобіля. Щоб користуватися функцією телефону, потрібно підключити мобільний телефон до інформаційно-розважальної системи за допомогою Bluetooth.

Деякі функції порталу телефону підтримуються не всіма мобільними телефонами. Можливість використання деяких функцій залежить від моделі мобільного телефону та постачальника послуг мережі. Додаткову інформацію про це можна переглянути в посібнику користувача мобільного телефону або дізнатися від оператора мережі.

Важлива інформація щодо безпеки дорожнього руху та використання системи

⚠ Попередження

Використання мобільних телефонів впливає на навколишнє середовище. Тому були розроблені норми та положення з техніки безпеки. Слід ознайомитися з відповідними вказівками перед початком використання функцій мобільного телефону.

⚠ Попередження

Використання функції "вільні руки" за кермом може бути небезпечним, оскільки зосередженість водія знижується, коли він одночасно здійснює телефонні дзвінки та керує автомобілем. Перш ніж використовувати пристрій "вільні руки", припаркуйте автомобіль. Дотримуйтеся правил, прийнятих у країні, у якій наразі перебуваєте.

Не забувайте вимикати телефон і дотримуватись особливих норм, затверджених у певних регіонах, згідно з якими використання в них мобільних телефонів забороняється, а також якщо перешкоди виникають унаслідок використання телефону чи користування цим пристроєм може призвести до виникнення небезпечної ситуації.

Сполучення пристрою

Під час об’єднання пристрою Bluetooth в пару з інформаційно-розважальною системою між ними виконується обмін PIN-кодом і до інформаційно-розважальної системи підключаються пристрої Bluetooth.

Важлива інформація

- Одночасно до інформаційно-розважальної системи можна підключити не більше ніж два пристрої Bluetooth, об’єднані з нею в пару. Один пристрій – у режимі гарнітури, а другий – у режимі потокового відтворення звуку. Див. опис налаштувань профілю Bluetooth нижче.

  Утім, два пристрої не можна використовувати в режимі гарнітури одночасно.
- Об’єднування пристроїв у пару з системою виконується лише один раз, крім випадків, коли пристрій було видалено зі списку парних пристроїв. Якщо пристрій вже був підключений,

інформаційно-розважальна система встановлює з'єднання автоматично.

- Функція Bluetooth значно пришвидшує розрядження акумулятора пристрою. Тому підключіть пристрій до порту USB, щоб зарядити його.

Об’єднання в пару нового пристрою

1. Увімкніть функцію Bluetooth у пристрої Bluetooth. Додаткова інформація міститься в інструкції до пристрою Bluetooth.
2. Натисніть ✆, а потім – **Пошук Bluetooth**.

   Буде виконано пошук усіх пристроїв Bluetooth поблизу.
3. Виберіть у відображеному списку пристрій Bluetooth, із яким потрібно створити пару.
4. Підтвердьте процедуру об’єднування в пару:
   - Якщо підтримується функція SSP (безпечне просте сполучення):

     Підтвердьте повідомлення в інформаційно-розважальній системі та на пристрої Bluetooth.
   - Якщо функція SSP (безпечне просте сполучення) не підтримується:

     В інформаційно-розважальній системі на екрані з’явиться повідомлення із запитом ввести PIN-код у пристрої Bluetooth.

     В пристрої Bluetooth: введіть PIN-код та підтвердьте введення.

     Інформаційно-розважальна система та пристрій сполучені.
5. Телефонна книга автоматично завантажується в інформаційно-розважальну систему. Залежно від телефону інформаційно-розважальній системі потрібно надати доступ до телефонної книги. За потреби підтвердьте повідомлення, відображене в пристрої Bluetooth.

   Якщо ця функція не підтримується пристроєм Bluetooth, на екрані з'явиться відповідне повідомлення.

Операції на об’єднаних у пару пристроях

Натисніть ✆ і послідовно виберіть **ТЕЛ** і **Зв'язок Bluetooth**.

На екрані буде показано список усіх пристроїв, з якими створено пари.

Змінення налаштувань профілю Bluetooth

Натисніть ⚙ поруч із потрібним парним пристроєм.

Увімкніть або вимкніть потрібні налаштування профілю й підтвердьте внесені зміни.

Підключення сполученого пристрою

Пристрої, з якими створено пару, але не підключено до системи, мають значок ✱.

Виберіть потрібний пристрій, щоб підключити його.

Відключення пристрою

Пристрій, який зараз підключений до системи, має значок ✱.

Виберіть пристрій, який потрібно від'єднати.

Видалення об'єднаного в пару пристрою

Натисніть 🗑 у верхньому правому куті екрана, щоб відобразити значки 🗑 поряд із кожним об'єднаним у пару пристроєм.

Натисніть 🗑 поруч із пристроєм Bluetooth, який потрібно видалити, і підтвердьте відображене повідомлення.

Головне меню телефону

Натисніть ✆, щоб відкрити головне меню керування телефоном.

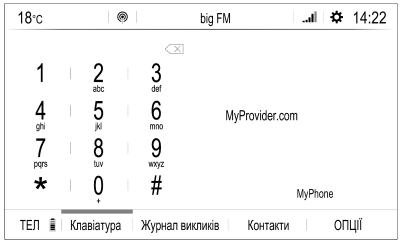

Багатьма функціями мобільного телефону тепер можна керувати через призначене для цього головне меню (та відповідні підменю), а також за допомогою органів керування телефоном на кермі.

Як зателефонувати

Введення номера телефону

Введіть номер телефону за допомогою клавіатури в головному меню керування телефоном.

Після введення цифр відповідні записи зі списку контактів відобразяться в алфавітному порядку.

Натисніть потрібний пункт у списку, щоб зателефонувати.

Користування списком контактів

Список контактів містить усі записи телефонної книги з підключеного пристрою Bluetooth.

Виберіть **Контакти**, щоб переглянути список контактів.

Пошук контактів

Контакти можна впорядкувати або за іменем, або за прізвищем. Щоб змінити порядок сортування, натисніть **ОПЦІЇ**, а потім – 👤.

Щоб прокрутити список, натисніть ∧ або ∨.

Щоб шукати контакти за допомогою клавіатури, натисніть 🔍.

Щоб знайти контакт за першою літерою, натисніть 🔍A.. і виберіть потрібну літеру.

Внесення змін до контактів та їх видалення
Виберіть ♟ поруч із контактом, а потім – потрібний пункт.

Використання історії дзвінків
Всі вхідні, вихідні або пропущені дзвінки реєструються.

Виберіть **Журнал викликів**, щоб переглянути журнал дзвінків.

Виберіть потрібний пункт у списку, щоб зателефонувати.

Вхідний дзвінок

Якщо вам зателефонують, наприклад під час прослуховування радіоприймача чи відтворення вмісту USB-носія, звук відтворення відповідного джерела вимкнеться до завершення розмови.

На екрані з'явиться повідомлення з номером телефону чи іменем абонента.

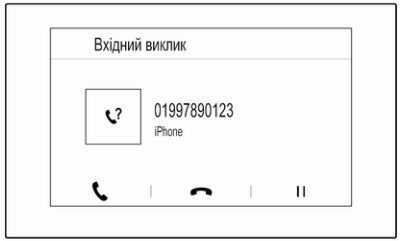

Щоб відповісти на дзвінок, натисніть ✆.

Щоб відхилити дзвінок, натисніть ☎.

Щоб установити виклик на утримування, натисніть II. Щоб відновити утримуваний виклик, натисніть ►.

Щоб вимкнути мікрофон інформаційно-розважальної системи, натисніть **Мікрофон вимкнено** – з'явиться ☑. Щоб скасувати вимкнення звуку, натисніть ☑ ще раз.

Щоб продовжити розмову на мобільному телефоні (приватний режим), натисніть 📱. Щоб повторно активувати розмову за допомогою інформаційно-розважальної системи, повторно натисніть 📱.

Примітка
Якщо ви вийдете з автомобіля й замкнете його, але ще ведете телефонну розмову в приватному режимі, інформаційно-розважальна система може залишатися ввімкненою, доки ви не вийдете з її зони приймання Bluetooth-сигналів.

Завжди встановлювати вхідні виклики на утримування

З міркувань безпеки функція телефону може за замовчуванням установлювати всі вхідні дзвінки на утримування.

Щоб активувати цю функцію, виберіть **ОПЦІЇ**, а потім натисніть ✆" і потримайте, доки функція не активується.

Мобільні телефони та радіообладнання CB

Інструкції з установки та експлуатації

Під час встановлення та експлуатації мобільного телефону потрібно дотримуватися відповідних інструкцій для певного автомобіля та рекомендацій виробника мобільного телефону та гарнітури щодо їх використання. Невиконання цих вимог може скасувати типовий допуск автомобіля (директива ЄС 95/54EC).

Рекомендації для безперешкодної роботи:

- Встановлення зовнішньої антени мають виконувати фахівці, що забезпечить максимально можливу дальність прийому
- Максимальна потужність передачі становить 10 Вт
- Телефон потрібно встановлювати у відповідне місце, керуючись рекомендаціями з розділу **Система подушок безпеки** ⇨ 49.

Зверніться до фахівця, щоб попередньо визначити точку встановлення для зовнішньої антени чи тримача обладнання, а також способи використання пристроїв з потужністю передачі більше 10 Вт.

Використання гарнітури без зовнішньої антени зі стандартами мобільного телефону GSM 900/1800/1900 і UMTS дозволяється лише в тому разі, якщо максимальна потужність передачі мобільного телефону становить 2 Вт для GSM 900 або 1 Вт для інших типів.

З міркувань безпеки не використовуйте телефон під час водіння. Навіть використання гарнітури може відволікати від керування автомобілем.

⚠ Попередження

Використання радіообладнання та мобільних телефонів, які не відповідають зазначеним вище стандартам щодо мобільних телефонів, дозволено лише за умови застосування антени, розміщеної ззовні автомобіля.

Обережно

У разі недотримання згаданих вище норм використання в салоні мобільних телефонів і радіообладнання без зовнішньої антени може спричинити несправність у роботі електронних систем автомобіля.

Радіо із сенсорним екраном

Вступ

Важлива інформація щодо безпеки дорожнього руху та використання системи

⚠ Попередження

Користування інформаційно-розважальною системою ніколи не повинно заважати безпечному керуванню автомобілем. Якщо у вас виникли сумніви, зупиніть автомобіль і керуйте інформаційно-розважальною системою лише під час його стоянки.

Прийом радіосигналу

Прийом радіосигналу може перериватися статикою, шумом, перешкодами або втратою прийому через:

- зміни відстані від передавача
- багатопроменевий прийом через відбиття хвиль
- затухання радіосигналу

Радіо із сенсорним екраном

Панель керування

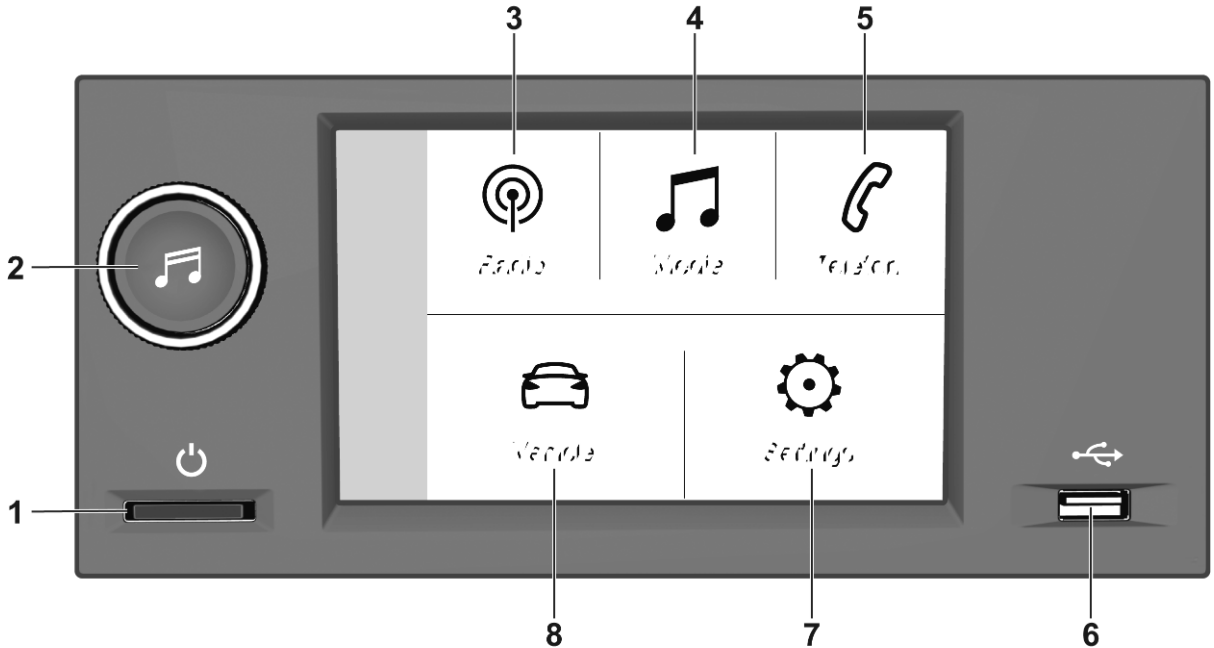

1 ⏻

Натиснення: увімкнення/ вимкнення живлення

2 ♫

Поверніть: налаштування гучності

3

Відкривання меню керування радіоприймачем

4 ♫

Відкривання меню керування мультимедійними даними для зовнішніх пристроїв

5

Відкривання меню керування телефоном, якщо до системи підключено мобільний телефон

Відкривання списку всіх пристроїв, з якими створено пари, якщо телефон не підключено

6

USB-порт для зовнішніх пристроїв

7

Відкривання меню налаштувань системи

8

Відкривання меню налаштувань систем автомобіля

Засоби керування на кермі

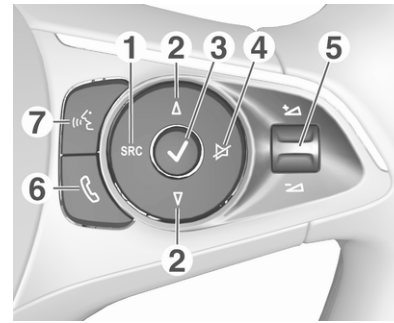

1 **SRC** (джерело)

Вибір джерела відтворення звуку, для підтвердження вибраних елементів натискайте ✓

Натиснення й утримування: вимикається звук системи

2 ∆ / ∇

Вибір наступної / попередньої збереженої радіостанції, якщо ввімкнено радіоприймач

або вибір наступної / попередньої композиції / зображення, якщо ввімкнені зовнішні пристрої

або вибір наступного / попереднього пункту у списку радіостанцій, списку мультимедіа, списку викликів / контактів, якщо операцію почато за допомогою органа керування на кермі

Для підтвердження вибраних елементів натискайте ✓

3 ✓

Підтвердження вибраного елемента

або відкривання списку радіостанцій, списку мультимедійних пристроїв

4

Увімкнення / вимкнення режиму без звуку

5 + / −

Повертання вгору/ донизу: збільшення/ зменшення гучності

6

Коротке натиснення: прийняти вхідний виклик

Натиснення й утримування: відхилити вхідний виклик, закінчити розмову

або відкривання списку викликів / контактів

Якщо телефонний виклик активний: відкрити меню поточних викликів

7

Коротке натиснення: активація розпізнавання мовлення

Верхній рядок

У верхньому рядку на екрані показується така інформація:

- час
- температура

Операції, які можна виконувати на екрані

Дисплей інформаційно-розважальної системи має сенсорний інтерфейс, що дозволяє пряму взаємодію з елементами керування меню.

Обережно

Для керуванням роботою сенсорного дисплея не можна використовувати гострі чи тверді предмети, наприклад кулькові ручки, олівці чи подібні предмети.

Для керування інформаційно-розважальною системою використовуються описані нижче жести пальців.

Натисніть

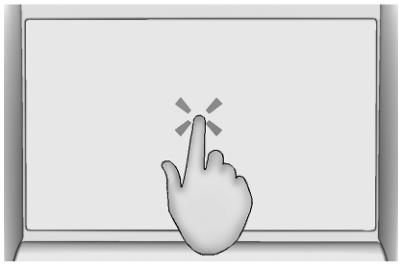

Дотиком можна відкрити меню або вибрати пункт у ньому.

Натисніть і потримайте

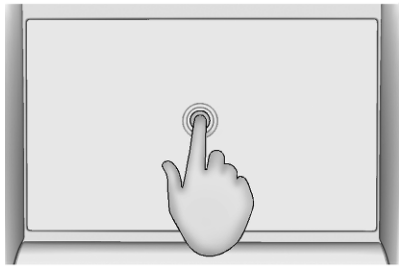

Утримуючи палець на екрані, можна зберігати радіостанції.

Повернення на попередній екран
Щоб повернутися на попередній екран, натисніть ⟵ у верхньому лівому куті екрана.

Якщо натиснути ⟵ на головному екрані, відобразиться екран керування відтворенням звуку.

Повернення на головний екран
Щоб повернутися на стартовий екран, натисніть ⌂.

Налаштування системи

Щоб відкрити меню налаштувань системи, перейдіть на головний екран і виберіть ⚙.

Список доступних меню нижчого рівня:

- **Дисплей**: Тут можна відрегулювати яскравість дисплея та прокручування тексту на ньому або вимкнути екран.
- **Дата/час**: Налаштування дати й часу.
- **Система**: Дає змогу вибрати налаштування конфіденційності для надання доступу до даних і місцезнаходження автомобіля, відновити стандартні значення налаштувань системи, вибрати одиниці вимірювання та переглянути інформацію про систему.
- **Мови**: вибрати мову для інтерфейсу системи.

- **Bluetooth**: показати список усіх пристроїв, об’єднаних у пару із системою.
- **Аудіо**: дає змогу ввімкнути або вимкнути такі функції: авторегулювання гучності відповідно до швидкості руху, сигнали дотику до сенсорного екрана, а також регулювання розподілу звуку та об’ємного звучання й низьких і високих частот.

Аудіосистема

Огляд

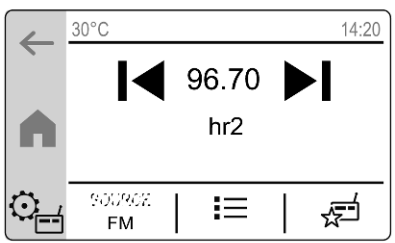

⏮ : Натисніть, щоб налаштуватися на попередню радіостанцію чи перейти до попередньої композиції, або натисніть і потримайте, щоб швидко перейти назад.

96.70 : Натисніть, щоб ввести частоту.

⏭ : Натисніть, щоб налаштуватися на наступну радіостанцію чи перейти до наступної композиції, або натисніть і потримайте, щоб швидко перейти вперед.

⚙ : Налаштування параметрів звуку.

ДЖЕРЕЛО : Вибір джерела відтворення звуку.

☰ : Відображення списку радіостанцій/композицій.

☆ : Відображення списку елементів вибраного.

Джерела

Виберіть потрібне джерело відтворення звуку, натиснувши **SOURCE** на екрані. Буде вказано поточне активне джерело відтворення звуку.

Якщо підключити зовнішній пристрій, інформаційно-розважальна система автоматично вибере його як джерело відтворення звуку. Якщо від’єднати зовнішній пристрій, буде вибрано попереднє джерело відтворення звуку.

Пошук радіостанцій

Щоб налаштуватися на певну радіостанцію, відкрийте список радіостанцій ☰ і натисніть **ABC**. Усі радіостанції буде відсортовано за першою літерою.

Щоб налаштуватися на певну частоту, торкніться значення частоти на головному екрані керування радіо. З'явиться новий екран із цифровими клавішами. Тут можна ввести потрібну частоту.

Список станцій

Щоб відобразити список станцій, натисніть ☰.

Поточну налаштовану радіостанцію буде позначено значком ıılıı.

Радіостанції з розділу "Вибране" буде позначено значком ★.

Щоб оновити список станцій, натисніть ⚙ і виберіть **Оновити список**.

Елементи вибраного

У розділі "Вибране" можна зберегти до 16 радіостанцій. Натисніть ☆, щоб показати список елементів у розділі "Вибране".

Щоб зберегти поточну налаштовану радіостанцію у вибране, натисніть і потримайте потрібний рядок у списку елементів вибраного.

Дорожнє оголошення

Оголошення про дорожній рух – послуга FM-радіостанцій. Якщо програма оголошень про дорожній рух активована, відтворення звуку з поточного джерела перерветься, поки в ефірі FM-радіостанції передаватимуться новини про ситуацію на дорогах. Після новин про ситуацію на дорогах джерело відтворення звуку буде знову ввімкнено.

Такі оголошення можна активувати або деактивувати в налаштуваннях аудіосистеми ⚙.

Перемикання на альтернативні частоти системи RDS

Коли активовано перемикання на альтернативні частоти системи RDS, інформаційно-розважальна система постійно налаштовується на кращу частоту мовлення поточної активної радіостанції.

Перемикання на альтернативні частоти системи RDS можна активувати або деактивувати в налаштуваннях аудіосистеми ⚙.

Примітка
Після перемикання гучність може змінитися.

Зовнішні пристрої

USB-порт для підключення зовнішніх пристроїв розміщений поруч з інформаційним дисплеєм.

Якщо до системи підключити (через USB чи Bluetooth) зовнішній пристрій і вибрати його як джерело відтворення звуку, на екрані керування звуком з'являться наведені нижче елементи.

- ❚❚ : Перервати відтворення.
- ▶ : Відновити відтворення.
- ☰ : Показати список композицій.
- 🔍 : Показати бібліотеку (папки, виконавці, альбоми, списки композицій, композиції).

У бібліотеці композиції можна відсортувати за виконавцем, альбомом тощо.

Якщо вибрати папку в бібліотеці , у списку композицій буде показано лише композиції з відповідної папки.

У налаштуваннях носія мультимедійних даних можна активувати такі функції відтворення:

Повторення	: Повторення композицій у поточному списку.
Випадковий порядок відтворення	: Відтворити композиції у випадковому порядку.

Налаштування аудіо

Щоб змінити налаштування звучання, натисніть на екрані керування аудіопристроями, а потім виберіть **Налаштування звучання**. Можна змінити такі налаштування:

- Увімкнення та вимкнення регулювання гучності відповідно до швидкості руху
- Увімкнення та вимкнення сигналів дотику до сенсорного екрана
- Регулювання розподілу звуку
- Регулювання об’ємного звучання та низьких і високих частот

Функція розпізнавання мовлення

Додаток для голосового керування інформаційно-розважальною системою через смартфон забезпечує доступ до голосових команд у смартфоні. Щоб дізнатися, чи підтримується ця функція в смартфоні, перегляньте його інструкцію, надану виробником.

Щоб користуватися програмою голосового керування інформаційно-розважальною системою зі смартфона, потрібно підключити його до системи через Bluetooth ⇨ 208.

Активування функції розпізнавання мовлення

Натисніть на кермі й потримайте, доки не почнеться сеанс розпізнавання мовлення.

Регулювання гучності голосових підказок

Повертайте на панелі керування або натискайте та на кермі вгору (щоб збільшити гучність) або донизу (щоб зменшити гучність).

Вимкнення функції розпізнавання мовлення

Натисніть на кермі. Сеанс розпізнавання мовлення завершиться.

Телефон

Не всі мобільні телефони повною мірою підтримують функцію телефону. Через це можливі деякі відмінності від описаних нижче функцій.

Головне меню телефону

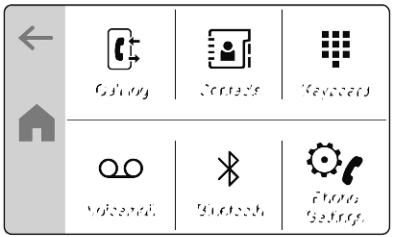

- : Показати список дзвінків.
- : Показати список контактів.
- : Показати клавіші набору номерів.
- : Якщо задано номер голосової пошти, зателефонувати на автовідповідач.
- : Показати список усіх пристроїв, об’єднаних у пару із системою.
- : Змінити налаштування телефону.

Примітка
На деяких мобільних телефонах під час підключення мобільного телефону до інформаційно-розважальної системи можуть знадобитися дозволи на доступ до списку контактів і списку викликів.

Здійснення телефонних дзвінків

Щоб здійснити телефонний дзвінок, виберіть контакт у списку контактів або наберіть номер телефону за допомогою клавіш із цифрами.

Налаштування телефону

Щоб відкрити меню налаштувань телефону, перейдіть у меню керування телефоном і виберіть .

Можна змінити такі налаштування:

- Автоматичне встановлення телефонних дзвінків на утримування.
- Налаштування номера голосової пошти.

Створення пари з телефоном

Щоб створити пару з мобільним телефоном, виконайте такі дії:

1. Увімкніть Bluetooth на мобільному телефоні та зробіть його видимим для інших пристроїв.
2. На інформаційному дисплеї виберіть **Телефон** ➧ **Керування пристроями**.
3. Натисніть **Додати**.

   Виконується пошук мобільних телефонів.
4. Виберіть потрібний мобільний телефон.
5. Виберіть інформаційно-розважальну систему в списку пристроїв Bluetooth на своєму телефоні.
6. Порівняйте відображений на телефоні код із кодом на інформаційному дисплеї і підтвердьте їх ідентичність. Натисніть **OK** на інформаційному дисплеї.

   Натомість на інформаційному дисплеї може з’явитися

цифрова клавіатура. Введіть код, відображений на екрані мобільного телефону.

Деяким мобільним телефонам потрібен доступ до певних функцій телефону – дотримуйтеся вказівок.

7. Укажіть, чи потрібно підключити мобільний телефон для функції телефону та потокового відтворення музики.

Після створення пари з мобільним телефоном із ним буде автоматично встановлено з'єднання і він відображатиметься як підключений.

Якщо мобільний телефон підключено для функції телефону, у списку парних пристроїв його буде позначено значком ✆.

Якщо мобільний телефон підключено для потокового відтворення музики, у списку парних пристроїв його буде позначено значком ♪.

Встановлення та переривання з'єднання з мобільним телефоном

1. У меню телефонних функцій на інформаційному дисплеї виберіть **Bluetooth**.
2. Щоб перервати з'єднання з поточним підключеним мобільним телефоном, натисніть на нього в списку й виберіть **Так**.

   З'єднання з телефоном буде перервано.
3. Щоб установити з'єднання з поточним об'єднаним у пару мобільним телефоном, натисніть на нього в списку й виберіть **Так**.

   З'єднання з телефоном буде встановлено.

Видалення мобільного телефону, з яким створено пару

1. У меню керування телефоном на інформаційному дисплеї виберіть **Bluetooth** ➧ **Керування пристроями**.
2. Натисніть **Видалити**.
3. Виберіть потрібний мобільний телефон.
4. Натисніть **Так**.

   Мобільний телефон буде видалено.

Радіо

Важлива інформація щодо безпеки дорожнього руху та використання системи

⚠ Попередження

Дотримуйтесь правил безпеки руху при використанні інформаційно-розважальної системи.

При виникненні сумнівів зупиніть автомобіль перед початком роботи з інформаційно-розважальної системи.

Прийом радіосигналу

Прийом радіосигналу може перериватися статикою, шумом, перешкодами або втратою прийому через:

- зміни відстані від передавача
- багатопроменевий прийом через відбиття хвиль
- затухання радіосигналу

Функція захисту від крадіжки

Інформаційно-розважальна система має електронну систему безпеки для захисту від викрадення.

Завдяки цій інновації інформаційно-розважальна система може функціонувати виключно у вашому автомобілі та не становить цінності для злодія.

Радіо

Панель керування

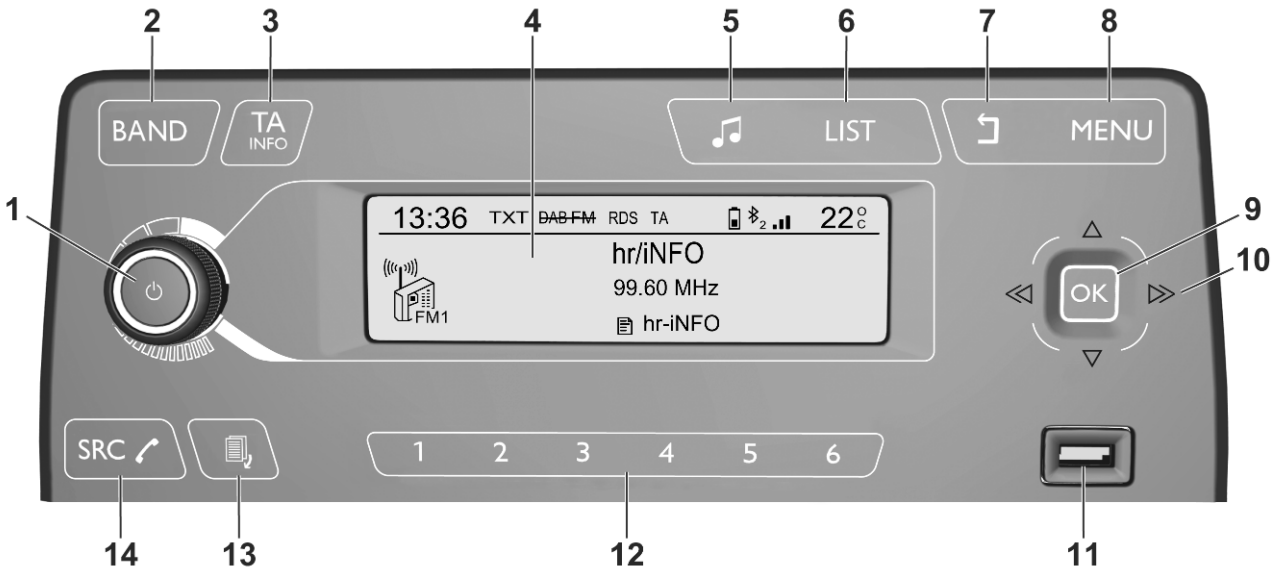

1 ⏻

Якщо вимкнено, коротким натисненням вмикається живлення

Якщо ввімкнено, коротким натисненням вимикається звук системи, а утримуванням вимикається живлення

Поверніть: налаштування гучності

2 BAND

Коротке натиснення: перемикання з одного діапазону на інший 221

3 TA INFO

Коротке натиснення: дає змогу увімкнути або вимкнути отримання повідомлень про дорожній рух 221

Натиснення й утримування: відкривання налаштувань функції TA … 221

4 Інформаційний дисплей

5 ♫

Коротке натиснення: відкрити меню налаштувань тембру та гучності

6 LIST

Радіоприймач: коротке натиснення – відображення списку станцій; натиснення й утримування – оновлення списку станцій . 221

Мультимедійні пристрої: коротке натиснення – відобразити список папок; натиснення й утримування: переглянути варіанти відображення композицій . 224

7 ⮌

Меню: перехід на один рівень назад

Введення: видалення останнього символу чи всього запису 228

8 MENU

Коротке натиснення: відображення головної сторінки

9 OK

Коротке натиснення: підтвердження налаштування або відкривання підменю

10 △ / ▽

Радіоприймач: коротке натиснення – ручний пошук станцій 221

Мультимедійні пристрої: коротке натиснення – вибрати наступну або попередню папку, жанр, виконавця або список композицій; натиснення й утримування – прокрутити в списку 224

⋘ / ⋙

Радіоприймач: коротке натиснення – автоматичний пошук станцій до попередньої або наступної станції; натиснення й утримування: пошук угору або донизу 221

Мультимедійні пристрої: коротке натиснення – вибір попередньої або наступної композиції; натиснення й утримування: перемотування вперед або назад 224

11 Порт USB 224

12 Кнопки попередніх налаштувань

Натиснення: вибір збережених у вибраному елементів 221

Натиснення й утримування: зберегти радіостанцію у вибране 221

13 ⎙

Коротке натиснення: перемкнутися з одного режиму відображення на інший і навпаки

Натиснення й утримування: вимкнути дисплей (але залишити звук активним)

14 SRC

Коротке натиснення: перемикання з одного джерела відтворення звуку на інше 221

Натиснення й утримування: відкрити меню телефону, якщо його підключено 228

Засоби керування на кермі

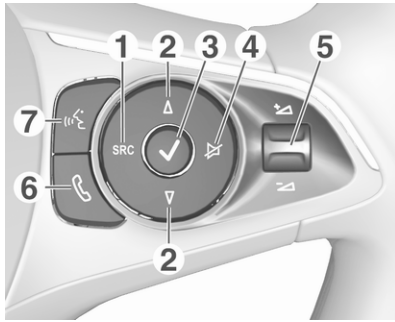

1 SRC

Вибір джерела відтворення звуку, для підтвердження вибраних елементів натискайте ✓

2 ∆ / ∇

Вибір наступної / попередньої збереженої радіостанції, якщо ввімкнено радіоприймач … 221

або вибір наступної/ попередньої композиції/ зображення (якщо ввімкнене джерело мультимедійних даних) 224

або вибір наступного/ попереднього запису в списку викликів/ контактів, якщо активна функція телефону і відкрито список викликів/ контактів 228

Для підтвердження вибраних елементів натискайте ✓

3 ✓

Підтвердження вибраного елемента

Відкритий список

4 🔕

Увімкнення/вимкнення режиму без звуку

5 ◿ / ◸

Повертання вгору/ донизу: збільшення/ зменшення гучності

6 📞

Відповідь на телефонний дзвінок 228

або відхилення телефонного дзвінка 228

або відкривання списку викликів / контактів 228

7 🗣

Активація додатка для голосового керування через смартфон 227

Елементи керування

Керування інформаційно-розважальною системою можна здійснювати за допомогою функціональних кнопок, кнопок навігації та меню, що відображаються на дисплеї.

Додатково можна вводити дані за допомогою:

- панель керування інформаційно-розважальної системи
- елементами керування на кермі

Увімкнення та вимкнення інформаційно-розважальної системи

Натисніть і відпустіть кнопку ⏻. Після ввімкнення вмикається джерело інформаційно-розважальної системи, яке було вибране останнім.

Примітка
Деякі функції інформаційно-розважальної системи доступні, лише коли ввімкнено запалювання або працює двигун.

Щоб вимкнути систему, повторно натисніть ⏻.

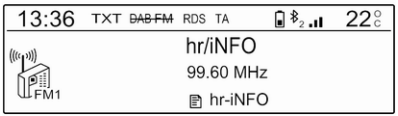

Автоматичне вимкнення

Якщо інформаційно-розважальну систему було ввімкнено кнопкою ⏻, коли запалювання було вимкненим, через певний час система знову автоматично вимкнеться.

Налаштування гучності

Поверніть ⏻. На дисплеї відобразиться поточне налаштоване значення.

При ввімкненні інформаційно-розважальної системи встановлюється рівень гучності, який був відрегульований користувачем попереднього разу.

Функція компенсації гучності на великій швидкості

Коли ввімкнено функцію автоматичного регулювання гучності , вона автоматично регулюється відповідно до рівня шуму, що виникає від контакту коліс із дорогою та обтікання автомобіля повітрям під час руху.

Функція вимкнення звуку

Натисніть 🔇 на кермі, щоб вимкнути звук джерел відтворення звуку.

Щоб скасувати вимкнення звуку, натисніть 🔇 ще раз.

Змінення режиму відображення

Можна вибрати один із трьох режимів відображення:

- режим відображення на весь екран
- режим відображення з розділеним екраном, у лівій частині якого відображається інформація про час і дату
- чорний екран

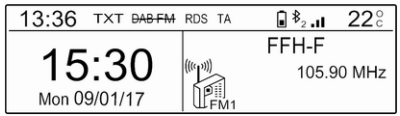

Щоб перемкнутися з режиму відображення на весь екран на режим розділеного екрана й навпаки, натискайте ⏎.

Натисніть і потримайте ⏎, щоб вимкнути дисплей, але не вимикати звук. Щоб знову ввімкнути дисплей, натисніть ⏎ ще раз.

Режими роботи

Радіо

Щоб перемкнутися з одного діапазону на інший, натисніть **BAND** потрібну кількість разів і виберіть потрібний діапазон.

Детальний опис функцій радіо ⇨ 221.

Порт USB

Натискаючи **SRC**, перегляньте різні джерела відтворення звуку й виберіть режим USB.

Детальний опис підключення зовнішніх пристроїв та керування ними ⇨ 224.

Відтворення музики через Bluetooth

Натискаючи **SRC**, перегляньте різні джерела відтворення звуку й виберіть режим відтворення звуку через Bluetooth.

Детальний опис підключення зовнішніх пристроїв та керування ними ⇨ 224.

Телефон

Щоб користуватися функцією телефону, потрібно встановити з'єднання з пристроєм Bluetooth. Детальний опис ⇨ 228.

Натисніть **MENU**, щоб відобразити головну сторінку. Виберіть **Telephone (Телефон)**, натиснувши ⋘ та ⋙, а потім натисніть **OK** для підтвердження. Відобразиться меню керування телефоном.

Детальний опис керування мобільним телефоном за допомогою інформаційно-розважальної системи ⇨ 228.

Кнопка OK

Натисніть **OK**:

- щоб вибрати чи активувати вибраний пункт
- щоб підтвердити задане значення
- щоб увімкнути чи вимкнути певну функцію
- щоб відкрити потрібне меню

Кнопка ⮌

Натисніть ⮌:

- щоб вийти з меню
- щоб повернутися з підменю до наступного верхнього рівня меню

Приклади роботи меню

Вибір пункту

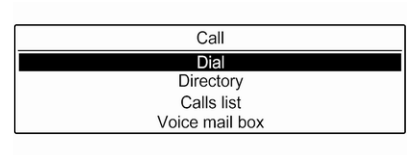

Натисніть △, ▽, ⋘ або ⋙, щоб перемістити курсор (=кольоровий квадратик) до потрібного пункту.

Натисніть **OK**, щоб підтвердити вибір параметра.

Активування налаштування

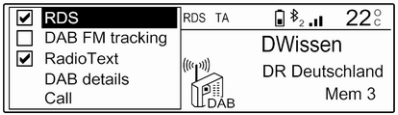

Щоб вибрати потрібне налаштування, натисніть △, ▽, ◁◁ або ▷▷.

Натисніть **OK**, щоб активувати налаштування.

Установлення значення

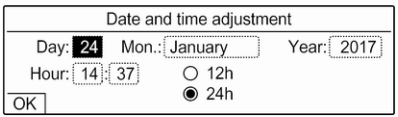

Щоб вибрати поточне значення налаштування, натисніть ◁◁ або ▷▷.

Натисніть **OK**, щоб підтвердити вибір.

Можна налаштувати потрібне значення, натискаючи ◁◁ або ▷▷.

Натисніть **OK**, щоб підтвердити встановлене значення.

Після цього курсор перемкнеться на значення наступного налаштування. Щоб перейти до значення наступного налаштування, натисніть △, ▽, ◁◁ або ▷▷. Якщо встановлено значення всіх налаштувань, виберіть **OK** на дисплеї та натисніть **OK**.

Налаштування параметрів

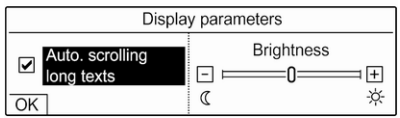

Виберіть потрібне налаштування й натисніть **OK**.

Щоб задати потрібне значення налаштування, натискайте ◁◁ або ▷▷.

Виберіть на дисплеї **OK** і натисніть **OK**, щоб підтвердити налаштування.

Введення набору символів

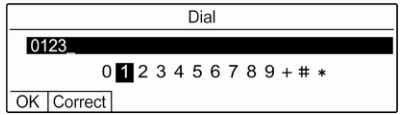

Щоб ввести послідовність символів (наприклад, номер телефону), виконайте дії нижче:

Виберіть потрібний символ, натискаючи ◁◁ або ▷▷.

Натисніть **OK**, щоб підтвердити вибраний символ.

Щоб видалити останній із набраних символів, виберіть **Correct (Виправити)** на дисплеї та натисніть **OK**.

Щоб змінити положення курсора у вже введеній послідовності символів, виберіть її й натисніть ◁◁ або ▷▷, щоб перемістити курсор у потрібне положення.

Щоб підтвердити послідовність символів, натисніть ▽, щоб вибрати **OK** на дисплеї, а потім натисніть **OK**.

Налаштування аудіо й гучності

У меню налаштувань тембру та гучності можна налаштувати характеристики звучання й параметри гучності.

Налаштування на сторінці 1 можна змінити окремо для кожного джерела відтворення звуку. Налаштування на сторінці 2 задаються для всіх джерел відтворення звуку.

Натисніть ♫, щоб відкрити меню налаштувань тембру та гучності.

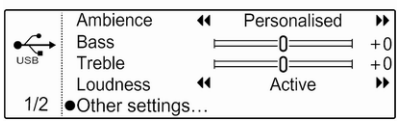

Натисніть ♫ ще раз, щоб відкрити другу сторінку налаштувань тембру та гучності. Замість цього можна вибрати **Other settings… (Інші налаштування…)**.

Регулювання звуку

Щоб змінити звук інформаційно-розважальної системи, виберіть стиль тембру або налаштуйте характеристики тембру вручну.

Стиль тембру

Щоб активувати стиль тембру, виберіть **Ambience (Об'ємність)**. Щоб перемкнутися з одного стилю тембру на інший, натискайте ◁◁ або ▷▷.

Якщо для стилю тембру вибрано значення **Personalised (Персоналізований)**, **Bass (Низькі частоти)** і **Treble (Високі частоти)** можна налаштувати вручну.

НЧ та ВЧ

Щоб підсилити або пом'якшити глибокі частоти, виберіть **Bass (Низькі частоти)**.

Щоб підсилити або пом'якшити високі частоти, виберіть **Treble (Високі частоти)**.

Щоб змінити значення налаштувань, натискайте ◁◁ або ▷▷.

Примітка
Якщо змінити налаштування для **Bass (Низькі частоти)** або **Treble (Високі частоти)**, як стиль тембру буде задано **Personalised (Персоналізований)**.

Гучність

Інформаційно-розважальна система має функцію тонкомпенсації, яка покращує якість звучання при низькому рівні гучності. За замовчуванням для неї задано значення **Active (Активний)**.

Щоб змінити налаштування сили звуку, виберіть **Loudness (Сила звуку)**. Натисніть ◁◁ або ▷▷, щоб вибрати налаштування **Active (Активний)** або **Inactive (Неактивний)**.

Баланс

Розподіл гучності в салоні можна оптимізувати або для водія, або для всіх пасажирів.

Виберіть **Distribution (Розподіл)**. Натисніть ◁◁ або ▷▷, щоб вибрати налаштування **Driver (Водій)** або **All passengers (Усі пасажири)**.

Якщо вибрано **Driver (Водій)**, баланс гучності автоматично оптимізується для водія.

Якщо вибрано **All passengers (Усі пасажири)**, розподіл гучності між лівою та правою частиною салону можна встановити вручну.

Виберіть **Balance (Баланс)**. Натискайте ⋘, щоб змістити точку найвищого рівня звуку вліво, або ⋙, щоб змістити точку найвищого рівня звуку вправо.

Автоматичне регулювання гучності

Рівень гучності інформаційно-розважальної системи може регулюватися автоматично залежно від швидкості автомобіля.

Виберіть **Auto. volume (Авторегулювання гучності)**. Натисніть ⋘ або ⋙, щоб вибрати налаштування **Active (Активний)** або **Inactive (Неактивний)**.

Налаштування системи

Конфігурування системи

Відкрийте меню налаштувань, щоб виконати прості налаштування системи, наприклад:

- Налаштувати відображення одиниць вимірювання температури або споживання пального
- Змінити мову відображення
- Налаштувати дату й час

Змінення мови відображення

Натисніть кнопку **MENU** і виберіть пункт **Personalisation-configuration (Персоналізація-налаштування)**.

Виберіть **Display configuration (Налаштування відображення)**, а потім – **Choice of language (Вибір мови)**.

Щоб налаштувати мову відображення текстових елементів меню, виберіть потрібну мову й натисніть **OK**.

Налаштування часу й дати

Натисніть кнопку **MENU** і виберіть пункт **Personalisation-configuration (Персоналізація-налаштування)**.

Виберіть **Display configuration (Налаштування відображення)**, а потім – **Date and time adjustment (Налаштування дати й часу)**.

Змінення формату часу

Щоб змінити формат часу, виберіть **12h (12 годин)** або **24h (24 години)** і натисніть **OK**.

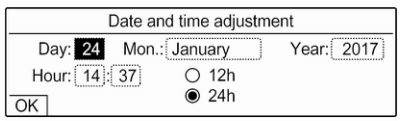

Вказування часу й дати

За замовчуванням відображувані час і дата автоматично коригуються системою.

Щоб налаштувати час і дату вручну, виконайте перелічені нижче дії:

Виберіть значення потрібних налаштувань (наприклад, **Day (День)**) і натисніть **OK**.

Натисніть △ або ▽, щоб задати потрібне значення, і натисніть **OK**, щоб підтвердити.

Щоб підтвердити налаштовану дату й час, виберіть **OK** на дисплеї.

Регулювання екрана

Натисніть кнопку **MENU** і виберіть пункт **Personalisation-configuration (Персоналізація-налаштування)**.

Виберіть **Display configuration (Налаштування відображення)**, а потім – **Display personalisation (Персоналізація відображення)**.

Функція прокручування тексту

Щоб довгі тексти автоматично прокручувалися на екрані, увімкніть функцію **Auto. scrolling long texts (Автопрокручування довгих текстів)**.

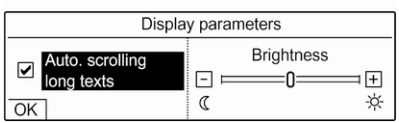

Виберіть **OK** на дисплеї.

Коли функцію **Auto. scrolling long texts (Автопрокручування довгих текстів)** вимкнено, довгі тексти скорочуються.

Регулювання яскравості

У розділі **Brightness (Яскравість)** виберіть **+** або **-**, щоб збільшити або зменшити яскравість екрана.

Натисніть **OK**, щоб підтвердити, а потім натисніть **OK** потрібну кількість разів, щоб налаштувати яскравість до потрібного рівня.

Щоб підтвердити налаштовану яскравість, виберіть **OK** на дисплеї.

Налаштування одиниць вимірювання температури та споживання пального

Натисніть кнопку **MENU** і виберіть пункт **Personalisation-configuration (Персоналізація-налаштування)**.

Виберіть **Display configuration (Налаштування відображення)**, а потім – **Choice of units (Вибір одиниць вимірювання)**.

Виберіть потрібну одиницю вимірювання й натисніть **OK**.

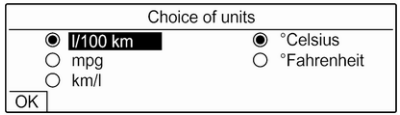

Виберіть **OK** на дисплеї.

Аудіосистема

Щоб перемкнутися з одного діапазону на інший, натисніть **BAND** відповідну кількість разів. Виберіть бажаний діапазон.

Замість цього можна переглянути всі наявні джерела відтворення звуку, натискаючи **SRC**, і вибрати потрібний діапазон.

Система налаштується на станцію у вибраному діапазоні, яку було налаштовано останньою.

Пошук радіостанцій

Автоматичний пошук станції

Натисніть ⋘ або ⋙, щоб відтворити попередню або наступну станцію, збережену в пам'яті.

Пошук станції вручну

Натисніть і потримайте ⋘ або ⋙. Відпустіть, коли потрібну частоту буде майже настроєно.

Виконується пошук наступної станції, сигнал якої можна прийняти, після чого розпочинається її відтворення.

Пошук радіостанцій

Натисніть чи натисніть і потримайте △ або ▽, щоб налаштуватися на потрібну частоту вручну.

Списки станцій

Станції з найкращим сигналом у місці вашого перебування зберігаються у списку станцій відповідного діапазону.

Виведення на екран списку радіостанцій

Щоб відобразити список радіостанцій поточного активного діапазону, натисніть **LIST**.

Прокрутіть список і виберіть у ньому потрібну радіостанцію.

Примітка
Поточна вибрана станція позначається за допомогою ►.

Оновлення списку радіостанцій

Натисніть і потримайте **LIST**, доки не з'явиться повідомлення про виконання оновлення.

Список радіостанцій буде оновлено.

Кнопки попередніх налаштувань

Для запрограмованих кнопок можна зберегти шість вибраних радіостанцій із кожного діапазону. Якщо натиснути одну із запрограмованих кнопок, відобразиться сторінка доданих у вибране елементів.

Примітка
Поточна вибрана станція позначається за допомогою ►.

Збереження станцій для запрограмованих кнопок

Щоб зберегти станцію для запрограмованої кнопки, активуйте потрібний діапазон частот і станцію. Налаштувавшись на потрібну станцію, натисніть і потримайте одну із запрограмованих кнопок від **1** до **6**, для якої потрібно зберегти цю станцію.

Поруч із відповідним елементом вибраного на екрані відобразиться назва або частота станції.

Налаштування на збережені станції

Щоб перемкнутися на збережену у вибране радіостанцію, натисніть відповідну запрограмовану кнопку від **1** до **6**.

Система передавання даних через радіоефір (RDS)

Система радіоінформації (RDS) – це послуга, що надається станціями FM, яка значною мірою полегшує пошук потрібної станції та її безперебійний прийом.

Альтернативні частоти

Якщо сигнал FM певної станції занадто слабкий для радіоприймача, інформаційно-розважальна система може автоматично налаштуватися на альтернативну частоту FM-діапазону, щоб продовжити приймання програми.

Активуйте діапазон частот FM і натисніть **OK** – відобразиться меню цього діапазону. Активація **RDS**.

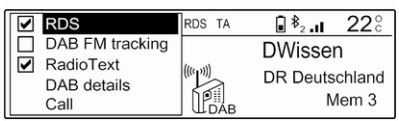

Якщо ввімкнено пошук альтернативних частот зі службою RDS, у верхньому рядку екрана відображається **RDS**. Якщо станція не підтримує функцію RDS, **RDS** буде перекреслено.

Примітка

Цю функцію можна також змінити за допомогою мультимедійних меню. Натисніть кнопку **MENU** і виберіть пункт **Multimedia (Мультимедійні пристрої)**.

Радіотекст

Радіотекст містить додаткову інформацію, яка транслюється радіостанціями, наприклад назва станції, ім'я виконавця або назва композиції, яка зараз лунає, новини тощо.

Активуйте діапазон частот FM і натисніть **OK** – відобразиться меню цього діапазону. Активація **RadioText**.

Якщо ввімкнено функцію відображення на екрані радіотексту, у верхньому рядку екрана відображається **TXT**. Якщо станція не підтримує функцію радіотексту, **TXT** буде перекреслено.

Примітка

Цю функцію можна також змінити за допомогою мультимедійних меню. Натисніть кнопку **MENU** і виберіть пункт **Multimedia (Мультимедійні пристрої)**.

Дорожні оголошення (TA)

Станції радіослужби сповіщень про дорожній рух є станціями RDS, які транслюють новини щодо ситуації на дорогах. Якщо активовано цю функцію, система шукає лише станції з повідомленнями про дорожній рух і налаштовується на них.

Під час трансляції повідомлень про дорожній рух переривається приймання передач радіостанцій та відтворення вмісту мультимедійних пристроїв.

Щоб увімкнути чи вимкнути режим очікування повідомлень про дорожній рух інформаційно-розважальною системою, натисніть **TA**. Відобразиться відповідне повідомлення, в якому підтверджується виконана вами дія.

Якщо ввімкнено отримання повідомлень про дорожній рух, у верхньому рядку екрана відображається **TA**. Якщо в ефірі станції не транслюються повідомлення про дорожній рух, **TA** буде перекреслено.

Цифрове радіомовлення

Альтернативні частоти

Якщо сигнал DAB певної станції занадто слабкий для радіоприймача, інформаційно-розважальна система може автоматично налаштуватися на альтернативну частоту FM-діапазону, щоб продовжити приймання програми.

Активуйте діапазон частот FM і натисніть **OK** – відобразиться меню цього діапазону. Активація **DAB FM tracking (Перемикання з DAB на FM)**.

Примітка
Цю функцію можна також змінити за допомогою мультимедійних меню. Натисніть кнопку **MENU** і виберіть пункт **Multimedia (Мультимедійні пристрої)**.

Якщо ввімкнено автоматичне перемикання DAB на FM, у верхньому рядку екрана відображається **DAB FM**. Якщо станція не підтримує цю функцію, **DAB FM** буде перекреслено.

Інформація про станцію DAB

Активуйте діапазон частот FM і натисніть **OK** – відобразиться меню цього діапазону.

Виберіть **DAB details (Детальна інформація про DAB-станцію)**, щоб показати інформацію про поточну налаштовану станцію DAB.

Зовнішні пристрої

Порти USB

На панелі керування розміщено USB-порт для підключення зовнішніх джерел відтворення звуку.

Примітка
Патрон має постійно залишатися сухим і чистим.

Підключення пристрою USB

До порту USB можна підключати програвач MP3, пристрій USB або картку SD (через з'єднувач або адаптер USB). USB-концентратор не підтримується. За потреби скористайтеся відповідним з'єднувальним кабелем.

Примітка
Інформаційно-розважальна система підтримує не всі додаткові пристрої. Перегляньте список сумісних пристроїв на нашому веб-сайті.

При підключенні до порту USB різними функціями зазначених вище пристроїв можна буде керувати елементами керування та меню інформаційно-розважальної системи.

Після підключення пристрою до інформаційно-розважальної системи вона автоматично створює списки композицій.

Відключення пристрою USB

Натисніть **SRC**, щоб вибрати інше джерело відтворення звуку, а потім від'єднайте USB-пристрій.

Обережно

Уникайте відключення пристрою під час програвання. Це може пошкодити пристрій або інформаційно-розважальну систему.

Формати файлів

Аудіообладнання підтримує різні формати аудіофайлів.

Увімкнення функції відтворення музики через USB

Якщо пристрій ще не підключено до інформаційно-розважальної системи, підключіть його.

Інформаційно-розважальна система автоматично перемкнеться на режим відтворення музики з USB-пристроїв.

Якщо пристрій уже підключено, натискайте **SRC**, щоб перемкнутися на режим відтворення музики з USB-пристроїв.

Відтворення композицій почнеться автоматично.

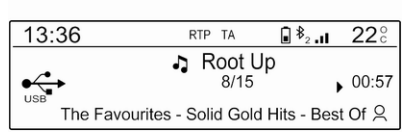

Відтворення наступного або попереднього треку

Натисніть ▷▷, щоб відтворити наступну композицію.

Натисніть ◁◁, щоб відтворити попередню композицію.

Прокручування вперед та назад

Натисніть і потримайте ◁◁ або ▷▷. Відпустіть, щоб повернутися в звичайний режим відтворення.

Відтворення наступної або попередньої папки або виконавця чи списку композицій

Натисніть ▽, щоб відтворити наступну папку або виконавця чи список композицій, залежно від варіантів відображення композицій.

Натисніть △, щоб відтворити попередню папку або виконавця чи список композицій, залежно від варіантів відображення композицій.

Меню перегляду

За допомогою меню огляду композиції можна шукати за категоріями.

Функція огляду

Щоб відобразити список огляду, натисніть **LIST**. Композиції буде відсортовано за категоріями папок, жанрів, виконавців і списків композицій.

Виберіть потрібні категорії та композицію. Оберіть композицію, щоб розпочати відтворення.

Вибір відображення композицій

Натисніть і потримайте **LIST**, щоб відобразити меню вибору. Прокрутіть список і виберіть у ньому потрібний режим відображення списку композицій. Меню огляду зміниться відповідним чином.

Примітка
Залежно від метаданих, які зберігаються на пристрої, можуть бути доступні не всі варіанти відображення композицій.

Примітка
Цю функцію можна також змінити за допомогою мультимедійних меню. Натисніть кнопку **MENU** і виберіть пункт **Multimedia (Мультимедійні пристрої)**.

Меню відтворення музики з пристроїв USB

У меню відтворення музики з USB-пристроїв можна налаштувати режим відтворення для композицій на підключеному пристрої.

Активуйте режим відтворення музики з USB-пристроїв і натисніть **OK** – відобразиться відповідне меню відтворення музики.

Активуйте потрібний режим відтворення.

Normal (Звичайне відтворення): вибрані композиція в альбомі, папка або список композицій відтворюються у звичайному порядку.

Random (Випадкове відтворення): вибрані композиція в альбомі, папка або список композицій відтворюються у випадковому порядку.

Random all (Випадкове відтворення всіх): усі композиції, збережені в підключеному пристрої, відтворюються у випадковому порядку.

Repeat (Повторення): вибрані альбом, папка або список композицій відтворюються по колу.

Підключення пристрою Bluetooth

Джерела відтворення звуку з підтримкою Bluetooth (наприклад, мобільні телефони з функцією відтворення музики, програвачі MP3 з інтерфейсом Bluetooth тощо) можна підключати до інформаційно-розважальної системи за допомогою бездротового з’єднання.

Зовнішній пристрій Bluetooth потрібно об’єднати в пару з інформаційно-розважальною системою ⇨ 228.

Якщо пристрій уже об’єднано в пару з інформаційно-розважальною системою, установіть із ним з’єднання за допомогою меню **Connections management (Керування з’єднаннями)**:

Натисніть кнопку **MENU** і виберіть пункт **Connections (З’єднання)**. Виберіть **Connections management (Керування з’єднаннями)**, а потім укажіть потрібний пристрій Bluetooth, щоб увійти в підменю.

Щоб слугувати джерелом відтворення звуку, пристрій має бути підключеним як мультимедійний плеєр. Залежно від ваших потреб виберіть **Connect media player (Підключити мультимедійний плеєр)** або **Connect telephone + media player (Підключити телефон і мультимедійний плеєр)**. Пристрій підключений.

Відключення пристрою Bluetooth

Натисніть кнопку **MENU** і виберіть пункт **Connections (З’єднання)**. Виберіть **Connections management**

(Керування з'єднаннями), а потім укажіть потрібний пристрій Bluetooth, щоб увійти в підменю.

Виберіть **Disconnect media player (Від'єднати мультимедійний плеєр)**, щоб від'єднати пристрій лише як джерело відтворення звуку через Bluetooth. У такому разі з'єднання для функції телефону залишається активним.

Щоб повністю від'єднати пристрій, виберіть **Disconnect telephone + media player (Від'єднати телефон і мультимедійний плеєр)**.

Виберіть **Yes (Так)** у повідомленні й натисніть **OK**.

Увімкнення функції відтворення музики через USB

Якщо пристрій ще не підключено до інформаційно-розважальної системи, підключіть його ⇨ 228.

Інформаційно-розважальна система автоматично перемкнеться на режим відтворення музики через Bluetooth.

Якщо пристрій уже підключено, натискайте **SRC**, щоб перемкнутися на режим відтворення музики через Bluetooth.

Якщо відтворення музики не починається автоматично, можливо, потрібно запустити відтворення аудіофайлів із пристрою Bluetooth.

Відтворення наступного або попереднього треку

Натисніть ▷▷, щоб відтворити наступну композицію.

Натисніть ◁◁, щоб відтворити попередню композицію.

Функція розпізнавання мовлення

Додаток для голосового керування інформаційно-розважальною системою через смартфон забезпечує доступ до голосових команд у смартфоні. Щоб дізнатися, чи підтримується ця функція в смартфоні, перегляньте його інструкцію, надану виробником.

Щоб користуватися програмою голосового керування інформаційно-розважальною системою зі смартфона, потрібно підключити його до системи через Bluetooth ⇨ 228.

Активування функції розпізнавання мовлення

Натисніть на кермі й потримайте, доки не почнеться сеанс розпізнавання мовлення.

Регулювання гучності голосових підказок

Повертайте ⏻ на панелі керування або натискайте ± та ± на кермі вгору (щоб збільшити гучність) або донизу (щоб зменшити гучність).

Вимкнення функції розпізнавання мовлення

Натисніть на кермі кермі. Сеанс розпізнавання мовлення завершиться.

Телефон

Функція телефону дає змогу спілкуватися по телефону за допомогою мікрофона та динаміків автомобіля, а також керувати найбільш важливими функціями мобільного телефону через інформаційно-розважальну систему автомобіля. Щоб користуватися функцією телефону, потрібно підключити мобільний телефон до інформаційно-розважальної системи за допомогою Bluetooth.

Функції телефону підтримуються не всіма мобільними телефонами. Наявність деяких функцій залежить від моделі мобільного телефону та постачальника послуг мережі. Додаткову інформацію про це можна переглянути в посібнику користувача мобільного телефону чи дізнатися від постачальника послуг мережі.

Важлива інформація щодо безпеки дорожнього руху та використання системи

⚠ Попередження

Використання мобільних телефонів впливає на навколишнє середовище. Тому були розроблені норми та положення з техніки безпеки. Слід ознайомитися з відповідними вказівками перед початком використання функцій мобільного телефону.

⚠ Попередження

Використання функції "вільні руки" за кермом може бути небезпечним, оскільки зосередженість водія знижується, коли він одночасно здійснює телефонні дзвінки та керує автомобілем. Перш ніж використовувати пристрій "вільні руки", припаркуйте автомобіль. Дотримуйтеся правил, прийнятих у країні, у якій наразі перебуваєте.

Не забувайте вимикати телефон і дотримуватись особливих норм, затверджених у певних регіонах, згідно з якими використання в них мобільних телефонів забороняється, а також якщо перешкоди виникають унаслідок використання телефону чи користування цим пристроєм може призвести до виникнення небезпечної ситуації.

Сполучення пристрою Bluetooth

Увімкніть функцію Bluetooth у пристрої Bluetooth. Додаткова інформація міститься в інструкції до пристрою Bluetooth.

Натисніть **MENU**, виберіть **Connections (З'єднання)**, а потім натисніть **OK**.

Виберіть **Search for a device (Пошук пристроїв)** і натисніть **OK**. Після виявлення пристрою відобразиться список **Devices detected (Виявлені пристрої)**.

- Якщо підтримується функція SSP (безпечне просте сполучення): Підтвердьте повідомлення в інформаційно-розважальній системі та на пристрої Bluetooth.
- Якщо функція SSP (безпечне просте сполучення) не підтримується: В інформаційно-розважальній системі на екрані з'явиться повідомлення із запитом ввести PIN-код у пристрої Bluetooth. В пристрої Bluetooth: введіть PIN-код та підтвердьте введення.

Пристрій підключиться автоматично. У верхньому рядку дисплея зміниться символ Bluetooth: **X** символу буде приховано, а ᛒ відображатиметься.

Примітка
Телефонна книга вашого телефону завантажиться автоматично. Оформлення та порядок записів телефонної книги на дисплеї системи та на дисплеї мобільного телефону можуть бути різними.

Якщо підключення Bluetooth було виконано успішно: у випадку, якщо інший пристрій з інтерфейсом Bluetooth був підключений до інформаційно-розважальної системи, цей пристрій зараз буде відключений від системи.

Якщо не вдалося встановити з'єднання Bluetooth, почніть описану вище процедуру спочатку або ще раз прочитайте інструкцію до пристрою Bluetooth.

Підключення до іншого сполученого пристрою

Увімкніть функцію Bluetooth у пристрої Bluetooth. Додаткова інформація міститься в інструкції до пристрою Bluetooth.

Натисніть **MENU**, виберіть **Connections (З'єднання)**, а потім натисніть **OK**.

Виберіть **Connections management (Керування з'єднаннями)** і натисніть **OK**. Відобразиться список пристроїв Bluetooth, які зараз об'єднано в пару з інформаційно-розважальною системою.

Примітка
Пристрій Bluetooth, який наразі підключений до інформаційно-розважальної системи, позначається ▯.

Щоб установити з'єднання, виберіть потрібний пристрій і натисніть **OK**.

Відключення пристрою

Натисніть **MENU**, виберіть **Connections (З'єднання)**, а потім натисніть **OK**.

Виберіть **Connections management (Керування з'єднаннями)** і натисніть **OK**. Відобразиться список пристроїв Bluetooth, які

зараз об’єднано в пару з інформаційно-розважальною системою.

Примітка
Пристрій Bluetooth, який наразі підключений до інформаційно-розважальної системи, позначається ▯.

Виберіть пристрій, який зараз підключений до інформаційно-розважальної системи.

Натисніть **OK**, щоб підтвердити вибір.

Виберіть **Disconnect telephone (Від’єднати телефон)**.

Щоб від’єднати пристрій, виберіть **Yes (Так)** і натисніть **OK**.

Вилучення сполученого пристрою

Натисніть **MENU**, виберіть **Connections (З’єднання)**, а потім натисніть **OK**.

Виберіть **Connections management (Керування з’єднаннями)**. Список пристроїв з інтерфейсом Bluetooth, що в даний час сполучені з інформаційно-розважальною системою, виводиться на екран.

Примітка
Пристрій Bluetooth, який наразі підключений до інформаційно-розважальної системи, позначається ▯.

Виберіть потрібний пристрій і натисніть **OK**, щоб підтвердити вибір.

Щоб вилучити об’єднаний у пару пристрій, виберіть **Delete connection (Видалити з’єднання)** і натисніть **OK**.

Як зателефонувати

Введення номера вручну

Натисніть **MENU** і послідовно виберіть **Telephone (Телефон)** і **Call (Зателефонувати)**.

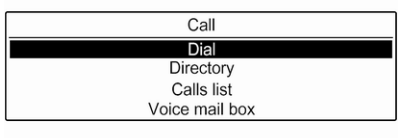

Виберіть **Dial (Набрати номер)**.

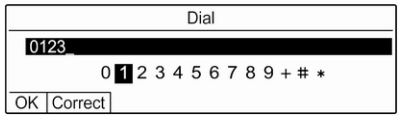

Введіть бажаний номер телефону: Натискайте потрібні цифри, підтверджуючи кожну з них натисненням кнопки **OK**.

Щоб почати набір, виберіть **OK** на дисплеї.

Користування телефонною книгою

Телефонна книга містить імена та номери абонентів.

Натисніть кнопку **MENU** і виберіть пункт **Telephone (Телефон)**.

Виберіть **Call (Зателефонувати)**, а потім – **Directory (Каталог)**.

Щоб почати набір, прокрутіть список до потрібного імені й виберіть його.

Використання списку дзвінків
Усі вхідні, вихідні та пропущені дзвінки реєструються у списку дзвінків.

Натисніть кнопку **MENU** і виберіть пункт **Telephone (Телефон)**.

Виберіть **Call (Зателефонувати)**, а потім – **Calls list (Список дзвінків)**.

Щоб почати набір, прокрутіть список до потрібного пункту й виберіть його.

Надсилання контактів із мобільного пристрою до інформаційно-розважальної системи

За допомогою певних телефонів, підключених до інформаційно-розважальної системи через Bluetooth, можна надіслати контакт у її каталог. Контакти, імпортовані таким способом, зберігаються в постійному каталозі, видимому для всіх незалежно від підключення телефону.

Щоб увійти в цей каталог, натисніть **MENU**, а потім виберіть **Telephone (Телефон)**.

Виберіть **Directory management (Керування каталогами)**.

Якщо каталог порожній, меню для нього недоступне.

Автоматичне встановлення вхідних викликів на утримування

З міркувань безпеки інформаційно-розважальна система може за замовчуванням установлювати всі вхідні дзвінки на утримування.

Щоб активувати цю функцію, натисніть **MENU**, а потім виберіть **Telephone (Телефон)**.

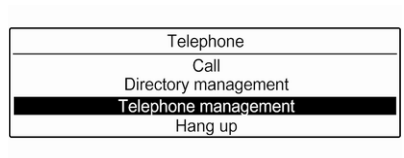

Виберіть **Telephone management (Керування телефонами)**, а потім – **Telephone parameters (Параметри телефону)**.

Щоб активувати функцію **Automatic on hold (Автоматичне утримування)**, натисніть **OK**.

Вхідний дзвінок

При активному аудіорежимі, наприклад, в режимі роботи радіоприймача чи програвача компакт-дисків під час надходження вхідного дзвінка, звук програвання відповідного джерела буде вимкнений до завершення дзвінка.

Щоб відповісти на виклик, виберіть **Yes (Так)** у повідомленні, відображеному на дисплеї.

Щоб відхилити виклик, виберіть **No (Ні)** у повідомленні, відображеному на дисплеї, або натисніть і потримайте ✓ на кермі.

Щоб установити вхідний виклик на утримування, виберіть **On hold (Утримувати)** у повідомленні, відображеному на дисплеї.

Другий вхідний дзвінок
Якщо під час активного дзвінка надходить інший, буде виведене повідомлення.

Щоб відповісти на другий виклик і завершити поточний, виберіть **Yes (Так)** у повідомленні, відображеному на дисплеї.

Щоб відхилити другий виклик і продовжити поточний, виберіть **No (Hi)** у повідомленні, відображеному на дисплеї.

Функції, доступні під час дзвінка

Під час поточного телефонного дзвінка можна користуватися функціями контекстного меню.

Натисніть **OK**, щоб відкрити контекстне меню.

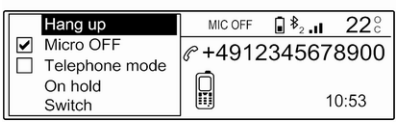

Щоб завершити виклик, оберіть **Hang up (Покласти слухавку)**.

Щоб вимкнути мікрофон, активуйте параметр **Micro OFF (Вимкнути мікрофон)**. Щоб увімкнути мікрофон, зніміть позначку з параметра **Micro OFF (Вимкнути мікрофон)**.

Щоб перевести виклик на телефон (наприклад, щоб продовжити розмову, вийшовши з автомобіля), активуйте параметр **Telephone mode (Режим телефону)**. Щоб перевести виклик на інформаційно-розважальну систему, зніміть позначку біля пункту **Telephone mode (Режим телефону)**.

Щоб установити виклик на утримування, під час поточного виклику виберіть **On hold (Утримувати)**. Якщо виклик було встановлено на утримування, пункт меню **On hold (Утримувати)** зміниться на **Resume (Відновити)**. Щоб повернутися до виклику, встановленого на утримування, виберіть **Resume (Відновити)**.

Щоб перемкнутися з одного виклику на інший, виберіть **Switch (Перемкнутися)**.

Клімат-контроль

Системи клімат-контролю **233**
Система обігріву та вентиляції 233
Система кондиціонера 235
Електронна система клімат-контролю 237
Стоянковий обігрівач салону 242
Попереднє кондиціонування . 244
Повітропроводи **246**
Регульовані повітропроводи . 246
Стаціонарні повітропроводи . 247
Технічне обслуговування **247**
Повітрозабірник 247
Звичайний режим роботи кондиціонера 248
Обслуговування 248

Системи клімат-контролю

Система обігріву та вентиляції

Керує:

- температура
- розподіл повітря , та
- швидкість вентилятора
- функція рециркуляції повітря
- підігрів заднього вікна та зовнішніх дзеркал
- підігрів сидінь

Заднє скло з підігрівом ⇨ 33.

Зовнішні дзеркала з підігрівом ⇨ 28.

Сидіння з підігрівом ⇨ 41.

Температурою

Потрібну температуру можна встановити поворотом .

HI : обігрів
LO : охолодження

Обігрів не буде повністю ефективним, доки двигун не досягне звичайної робочої температури.

Поширення повітря

: до вітрового скла та вікон передніх дверцят
: до зони голови через регульовані повітропроводи
: до ніші для ніг і лобового скла

Можливі будь-які комбінації обігріву.

Швидкість вентилятора

Потрібну швидкість потоку повітря вентилятора можна встановити поворотом ✤.

за годинниковою стрілкою	:	підвищити
проти годинникової стрілки	:	знизити

Система рециркуляції повітря ⟲

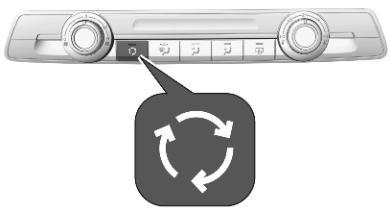

Натисніть ⟲, щоб увімкнути режим рециркуляції повітря. Після ввімкнення індикатор у кнопці засвітиться.

Натисніть ⟲ ще раз, щоб вимкнути режим рециркуляції повітря.

⚠Попередження

Обмін свіжого повітря зменшується в режимі рециркуляції повітря. У режимі роботи без охолодження вологість повітря підвищується, тому вікна можуть запотіти зсередини. Якість повітря пасажирського відділення погіршується, що може спричинити сонливість пасажирів.

За теплої погоди та при дуже високій вологості повітря лобове скло може запотіти ззовні під дією спрямованого на нього холодного повітря. Якщо лобове скло потіє зовні, увімкніть очисник лобового скла та вимкніть ☏.

Система запобігання запріванню та система розморожування

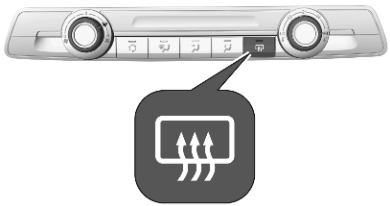

- Натисніть ☏: потік повітря буде спрямовано на лобове скло.
- Установіть регулятор температури 🌡° на найвищий рівень.
- Установіть швидкість вентилятора ✤ на найвищий рівень.

- Увімкніть підігрів заднього вікна.
- Відчиніть бокові повітропроводи та спрямуйте їх у напрямку вікон дверцят.

Підігрів заднього вікна, лобового скла та зовнішніх дзеркал ⇨ 33.

Сидіння з підігрівом ⇨ 41.

Система кондиціонера

Керує:

- температура
- розподіл повітря , та
- швидкість вентилятора
- функція охолодження A/C
- функція рециркуляції повітря
- підігрів заднього вікна та зовнішніх дзеркал

Заднє скло з підігрівом ⇨ 33.

Зовнішні дзеркала з підігрівом ⇨ 28.

Температура

Потрібну температуру можна встановити поворотом .

HI : обігрів
LO : охолодження

Обігрів не буде повністю ефективним, доки двигун не досягне звичайної робочої температури.

Поширення повітря , ,

: до лобового скла та вікон передніх дверцят
: до зони голови через регульовані повітропроводи
: до ніші для ніг

Можливі будь-які комбінації обігріву.

Швидкість вентилятора

Потрібну швидкість потоку повітря вентилятора можна встановити поворотом .

за годинниковою стрілкою : підвищити
проти годинникової стрілки : знизити

Охолодження A/C

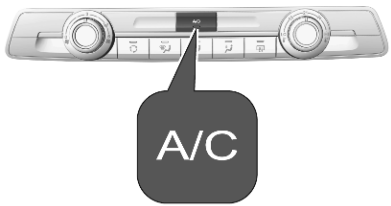

Натисніть A/C, щоб перемкнути на охолодження. Після ввімкнення індикатор у кнопці засвітиться. Охолодження працює, лише коли увімкнено двигун і вентилятор.

Натисніть кнопку A/C знову, щоб вимкнути охолодження.

Система кондиціонування повітря охолоджує та висушує повітря, коли показник температури ззовні трохи вищий, ніж точка замерзання. Тому може утворюватися конденсат і капати з-під днища автомобіля.

Якщо немає потреби в функціях охолодження чи висушування, для економії пального вимкніть систему охолодження.

Увімкнення системи охолодження може призвести до того, що функція Автостоп не діятиме. Система стоп-старт ⇨ 255.

Система рециркуляції повітря

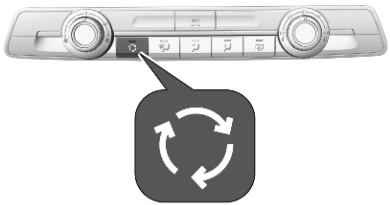

Натисніть, щоб увімкнути режим рециркуляції повітря. Після ввімкнення індикатор у кнопці засвітиться.

Натисніть ще раз, щоб вимкнути режим рециркуляції повітря.

⚠ Попередження

Обмін свіжого повітря зменшується в режимі рециркуляції повітря. У режимі роботи без охолодження вологість повітря підвищується, тому вікна можуть запотіти зсередини. Якість повітря пасажирського відділення погіршується, що може спричинити сонливість пасажирів.

За теплої погоди та при дуже високій вологості повітря лобове скло може запотіти ззовні під дією спрямованого на нього холодного повітря. Якщо вітрове скло потіє зовні, увімкніть очисник вітрового скла та вимкніть .

Максимальне охолодження

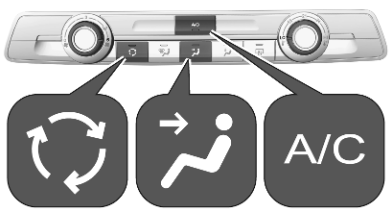

Відчиніть ненадовго вікно, щоб гаряче повітря могло швидко розсіятися.

- Увімкніть охолодження A/C.
- Увімкніть систему рециркуляції повітря кнопкою ⟲.
- Увімкніть розподіл повітря кнопкою ⇄.
- Установіть регулятор температури 🌡° на найнижчий рівень.
- Установіть швидкість вентилятора ✠ на найвищий рівень.
- Відчиніть усі повітропроводи.

Підігрів заднього вікна, лобового скла та зовнішніх дзеркал REAR ⇨ 33.

Сидіння з підігрівом ⇨ 41.

Система запобігання запотіванню та замерзанню вікон

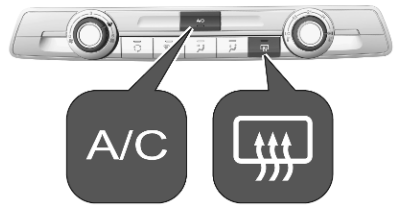

- Установіть швидкість вентилятора ✠ на найвищий рівень.
- Установіть регулятор температури 🌡° на найвищий рівень.
- За потреби ввімкніть охолодження A/C.
- Увімкніть підігрів заднього вікна.
- Відчиніть бокові повітропроводи та спрямуйте їх у напрямку вікон дверцят.

Примітка

Якщо вибрати налаштування для запобігання запотіванню та замерзанню вікон, роботу функції Autostop може бути призупинено.

Якщо вибрати налаштування для запобігання запотіванню та замерзанню вікон, коли двигун знаходиться у стані Autostop, двигун запуститься автоматично. Система стоп-старт ⇨ 255.

Система стоп-старт ⇨ 255.

Електронна система клімат-контролю

Двозонний режим клімат-контролю дає змогу встановлювати різні температури з боку водія та з боку переднього пасажирського сидіння.

В автоматичному режимі температура, швидкість обертання вентилятора та розподіл повітря регулюються автоматично.

Керує:

- керування рециркуляцією повітря вручну
- розподіл повітря
- кулісний перемикач для регулювання температури з боку водія та переднього пасажира

- система запобігання запотіванню та замерзанню вікон
- функція охолодження **A/C**
- автоматичний режим **AUTO**
- синхронізація температур у двох зонах **MONO**
- підігрів заднього вікна та зовнішніх дзеркал
- швидкість вентилятора + –

Заднє вікно з підігрівом ⇨ 33.

Зовнішні дзеркала з підігрівом ⇨ 28.

Коли функцію увімкнено, індикатор у відповідній кнопці світиться.

Електронна система клімат-контролю повністю працює лише, коли працює двигун.

Слідкуйте за тим, щоб датчик сонця електронної системи клімат-контролю не був нічим затулений ⇨ 86.

Автоматичний режим AUTO

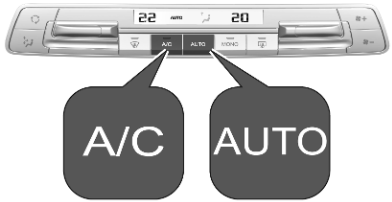

Базовий параметр для максимального комфорту:

- Кнопка **AUTO**: автоматичний режим регулювання розподілу повітря та швидкості вентилятора.
- Відкрийте всі вентиляційні отвори для оптимізації розподілу повітря в автоматичному режимі.
- Для оптимального охолодження салону та усунення запотівання скла потрібно ввімкнути кондиціонер. Щоб увімкнути

кондиціонер, натисніть A/C. Світлодіод у кнопці вказує на її активний стан.

- Установіть потрібні температури для водія та пасажира на передньому сидінні за допомогою обертових кілець ліворуч і праворуч. Рекомендована температура - 22 °C.

Натискаючи AUTO, виберіть потрібні автоматичні налаштування нижче.

- **М'який автоматичний режим** забезпечує плавний і безшумний розподіл повітря.
- **Автоматичний режим** забезпечує комфортну температуру та безшумний розподіл повітря.
- **Автоматичний швидкий режим** забезпечує динамічний та ефективний розподіл повітря.

Параметри, що встановлюються вручну

Налаштування системи клімат-контролю можна змінити, увімкнувши описані нижче функції:

Швидкість вентилятора ✤+ ✤–

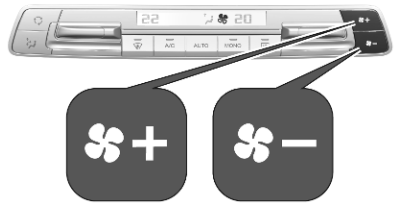

Натискайте ✤+, щоб збільшити потік повітря, або ✤–, щоб зменшити його.

Щоб повернутися до автоматичного режиму, натисніть AUTO.

Поширення повітря

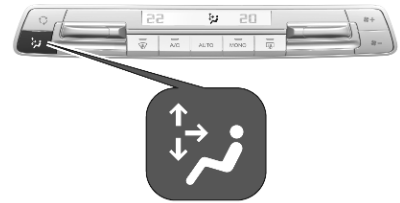

Натискайте з паузами, доки не з'явиться потрібний напрямок розподілу повітря:

- : до лобового скла та вікон передніх дверцят
- : до зони голови задніх сидінь через регульовані повітропроводи
- : до передньої та задньої ніш для ніг
- : на лобове скло та вікна передніх дверцят, до зони голови та задніх сидінь через регульовані вентиляційні отвори, до передньої та задньої ніш для ніг

Натискаючи з паузою, можна вибрати комбінації різних варіантів розподілу повітря.

Щоб повернутися до автоматичного розподілу повітря, натисніть **AUTO**.

Попередній вибір температури

Установіть заздалегідь задані значення температури окремо для місць водія та пасажира на передньому сидінні за допомогою регуляторів температури ліворуч і праворуч.

Рекомендована температура – 22 °C. Температура висвічується на дисплеї поруч із регуляторами температури.

Якщо встановлена мінімальна температура **Lo**, система клімат-контролю працює на максимальне охолодження, за умови, що охолодження **A/C** увімкнене.

Якщо встановлена максимальна температура **Hi**, система клімат-контролю працює на максимальний підігрів.

Примітка
Коли ввімкнено **A/C**, зменшення температури в салоні може призвести до перезапуску двигуна з режиму Автостоп або затримати режим Автостоп.

Система стоп-старт ⇨ 255.

Синхронізація температур у двох зонах MONO

Натисніть MONO, щоб для зони пасажира задавалася така сама температура, як для зони водія, або щоб для обох зон температура регулювалася окремо. Коли світлодіод у кнопці MONO не світиться, з боку пасажира задається така сама температура, як з боку водія.

Кондиціонер повітря A/C

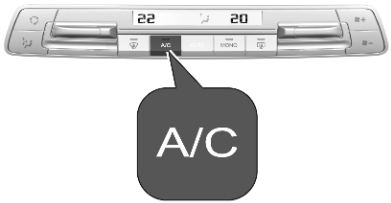

Натисніть **A/C**, щоб перемкнути на охолодження. Охолодження працює лише під час роботи двигуна та вентилятора системи клімат-контролю.

Натисніть кнопку **A/C** знову, щоб вимкнути охолодження.

Система кондиціонера охолоджує та висушує повітря, коли зовнішня температура перевищує вказаний рівень. Тому може утворюватися конденсат і капати з-під днища автомобіля.

Якщо немає потреби в функціях охолодження чи висушування, для економії пального вимкніть систему охолодження.

Рециркуляція повітря вручну

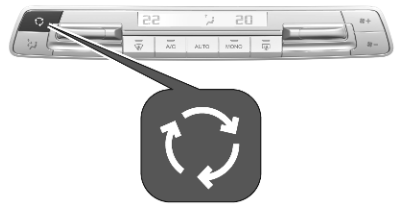

Натисніть , щоб активувати режим рециркуляції повітря. Після цього на дисплеї з'явиться .

Знову натисніть кнопку , щоб вимкнути режим рециркуляції.

⚠ Попередження

Обмін свіжого повітря зменшується в режимі рециркуляції повітря. У режимі роботи без охолодження вологість повітря підвищується, тому вікна можуть запотіти зсередини. Якість повітря в салоні погіршується, що може спричинити сонливість пасажирів.

За теплої погоди та при дуже високій вологості повітря лобове скло може запотіти ззовні під впливом холодного повітря, яким воно обдається. Якщо вітрове скло потіє зовні, увімкніть очисник вітрового скла та вимкніть .

Система запобігання запотіванню та замерзанню вікон

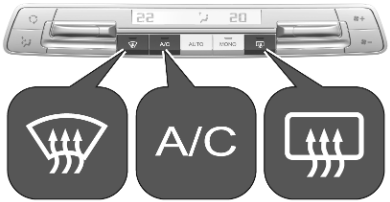

- Натисніть . Після ввімкнення індикатор у кнопці засвітиться.
- Кондиціонер та автоматичний режим вмикаються автоматично. Засвітиться світлодіод у кнопці **A/C**, а на дисплеї відобразиться **AUTO**.
- Температура та поширення повітря встановлюються автоматично, і вентилятор працює з високою швидкістю.
- Увімкніть підігрів заднього вікна .
- Увімкніть підігрів лобового скла .
- Щоб повернутися до попереднього режиму, натисніть ще раз.

Примітка
Якщо натиснути під час роботи двигуна, функція Автостоп не буде спрацьовувати до наступного натискання .

Натисненням кнопки під час перебування двигуна в режимі Автостоп його буде запущено автоматично.

Система стоп-старт ⇨ 255.

Вимкнення електронної системи клімат-контролю

Натискайте **– з паузою, доки електронна система клімат-контролю не деактивується.

Стоянковий обігрівач салону

Стоянковий обігрівач салону дає змогу обігрівати салон автомобіля та провітрювати його повітрям знадвору.

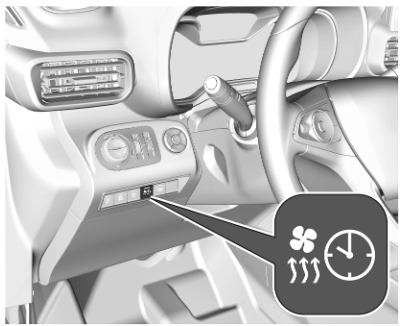

Під час роботи стоянкового обігрівача на його активний стан вказує індикатор зі світлодіодом.

- Індикатор світиться: Таймер налаштовано.
- Індикатор блимає: Система працює.

Світлодіод у кнопці згасне, коли стоянковий обігрівач завершить роботу або його буде вимкнено з пульта дистанційного керування.

Стоянковий обігрівач можна запрограмувати за допомогою графічного інформаційного дисплея/кольорового інформаційного дисплея. Крім того, стоянковий обігрівач можна увімкнути та вимкнути за допомогою пульта дистанційного керування.

Radio (інформаційно-розважальна система)

Щоб відкрити сторінку меню, натисніть кнопку **MENU**.

Натисніть **Обігрів** або **Вентиляція**.

Виберіть потрібний таймер, натискаючи ⋘ або ⋙. На підтвердження виберіть **OK**.

Налаштуйте потрібний час таймера: Можна задати потрібне значення, натискаючи △ або ▽. На підтвердження виберіть **OK**.

Щоб почати відлік таймера, кнопками ⋘ або ⋙ виберіть **OK** на дисплеї. На підтвердження виберіть **OK**.

Multimedia / Multimedia Navi Pro

Натисніть ⊞.

Натисніть **Car Apps**.

Натисніть **Регулювання температури**.

Закрийте спливаючі повідомлення кнопкою ←.

Програмування стоянкового обігрівача салону

Натисніть **Параметри**.

Виберіть **Опалення** або **Вентиляція**, а потім натисніть ⊟.

Можна запрограмувати два варіанти часу запуску стоянкового обігрівача салону.

Виберіть потрібний таймер, натискаючи **Час 1** або **Час 2**, а потім натисніть ⊟.

Установіть час на першому таймері кнопкою ✎ **Час 1** або на другому таймері кнопкою ✎ **Час 2**.

Щоб зберегти налаштування, натисніть ⊟.

Увімкнення та вимкнення запрограмованого запуску

Натисніть **State**.

Увімкніть **Регулювання температури** кнопкою **ON** або вимкніть кнопкою **OFF**, а потім натисніть ⊟.

Увімкнути запуск можна лише по одному таймеру.

Керування стоянковим обігрівачем із пульта дистанційного керування

Стоянковий обігрівач можна увімкнути та вимкнути з пульта дистанційного керування.

Натисніть ⛱: стоянковий обігрівач салону ввімкнеться.

Натисніть **OFF**: стоянковий обігрівач салону вимкнеться.

Заміна елемента живлення в пульті дистанційного керування

Якщо індикатор пульта дистанційного керування почав світитися жовтим кольором, це вказує на низький заряд елемента живлення. Якщо індикатор не світиться, це означає, що елемент живлення повністю розрядився і його потрібно замінити.

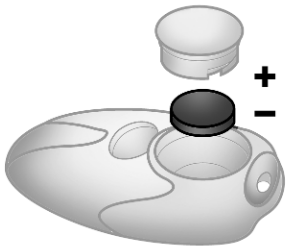

1. Зніміть кришку пульта дистанційного керування, відкрутивши її монетою, і вийміть елемент живлення.
2. Замініть елемент живлення на такий самий за типом. Під час встановлення батарейки слідкуйте за її положенням.
3. Закрутіть кришку на місце.

Попереднє кондиціонування

Попереднє кондиціонування забезпечує обігрівання салону автомобіля та його провітрювання повітрям знадвору.

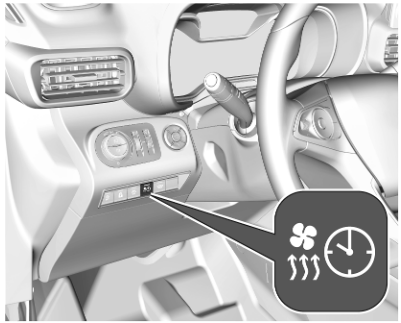

Попереднє кондиціонування програмується за допомогою інформаційно-розважальної системи.

Цією функцією можна також скористатися за допомогою додатка MyOpel App.

Робочий стан попереднього кондиціонування вказується світлодіодним індикатором.

- Індикатор світиться: Таймер налаштовано.
- Індикатор блимає: Система працює.

Світлодіод згасає, щойно завершиться обігрівання/ вентилювання, або після вимкнення попереднього кондиціонування з пульта дистанційного керування.

Умови роботи

Примітка
Попереднє кондиціонування активується, якщо запалювання вимкнено, а автомобіль замкнено.

Попереднє кондиціонування не активується, якщо рівень заряду акумуляторної батареї високої напруги нижчий за 30%.

Коли автомобіль підключено до електромережі, заряджання акумуляторної батареї має вищий пріоритет, ніж передкондиціонування. Через це його можна активувати, лише якщо заряд акумуляторної батареї перевищує порогове значення, задане на рівні 80%.

Якщо запрограмовано періодичний обігрів / вентиляцію, і виконуються дві процедури обігріву / вентиляції, коли керування автомобілем не здійснюється, програмування вимикається.

Програмування за допомогою інформаційно-розважальної системи

Попереднє кондиціонування програмується за допомогою інформаційно-розважальної системи. Можна виставити два таймери. Таймером задається час, у який салон автомобіля потрібно обігріти/провітрити до заданої виробником температури.

Обмеження:

- Можна активувати лише один таймер.
- Якщо було налаштовано два таймери, а потім скасовано відлік активованого таймера, неактивний таймер не активується автоматично. Таймер потрібно активувати вручну.
- Якщо налаштовано й активовано лише один таймер, але автомобіль не запущено, відлік таймера буде припинено на наступний день. Таймер потрібно активувати знову.

Radio (інформаційно-розважальна система)
Щоб відкрити сторінку меню, натисніть кнопку **MENU**.

Натисніть **Обігрів** або **Вентиляція**.

Виберіть потрібний таймер, натискаючи ⋘ або ⋙. На підтвердження виберіть **OK**.

Налаштуйте потрібний час таймера: Можна задати потрібне значення, натискаючи △ або ▽. На підтвердження виберіть **OK**.

Щоб почати відлік таймера, кнопками ⋘ або ⋙ виберіть **OK** на дисплеї. На підтвердження виберіть **OK**.

Multimedia / Multimedia Navi
Натисніть ⊞.

Натисніть **Регулювання температури**.

Щоб увімкнути **Регулювання температури**, натисніть **ON**.

Натисніть **Параметри**.

Виберіть **Опалення** або **Вентиляція**.

Виберіть потрібний таймер, натискаючи **Час 1** або **Час 2**.

Налаштуйте час вибраного таймера.

Натисніть ⊟, щоб зберегти налаштування та встановити таймер.

Повітропроводи

Регульовані повітропроводи

Дефлектори на панелі приладів

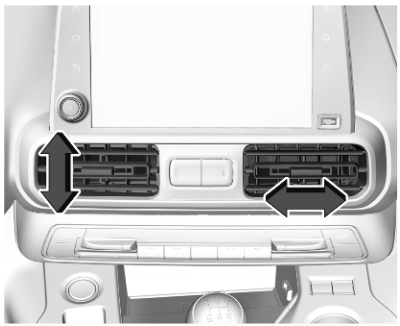

Спрямовуйте потік повітря обертанням жалюзі.

Щоб закрити повітропровід, поверніть жалюзі всередину.

Зовнішні повітропроводи на панелі приладів

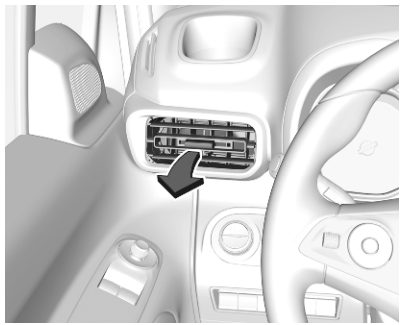

Спрямовуйте потік повітря обертанням жалюзі.

Щоб закрити повітропровід, поверніть жалюзі назовні.

Коли ввімкнено охолодження, мають бути відкритими принаймні два повітропроводи.

⚠ Попередження

Не прикріплюйте предмети на заслінки повітропроводів. Існує ризик поранення чи травмування в разі ДТП.

Задні вентиляційні отвори на центральній консолі

Щоб активувати розподіл охолодженого/нагрітого повітря через задні вентиляційні отвори, натисніть .

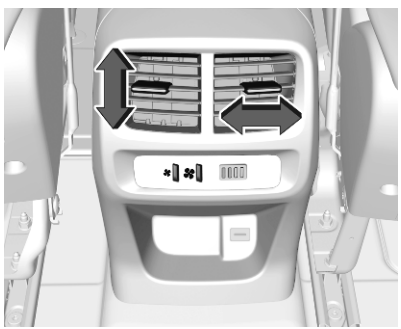

Спрямовуйте потік повітря обертанням жалюзі.

Відрегулюйте потік повітря, щоб обрати необхідну швидкість.

: збільшення потоку повітря
: зменшення потоку повітря

Повітропровід у бардачку

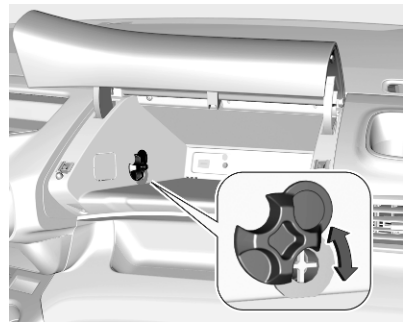

Щоб закрити або відкрити вентиляційний отвір, поверніть повзунок угору чи вниз.

Стаціонарні повітропроводи

Додаткові вентиляційні отвори розташовані під лобовим склом, вікнами дверцят і в нішах для ніг.

Технічне обслуговування

Повітрозабірник

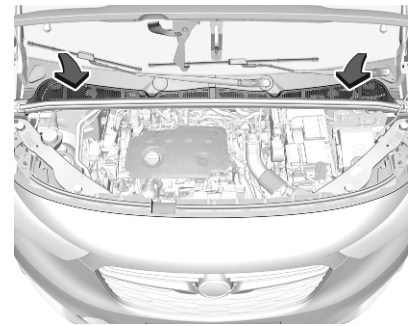

Щоб забезпечити вільний прохід повітряного потоку, повітрозабірник перед вітровим склом у моторному відділенні не повинен бути забруднений. Видаліть листя, бруд або сніг.

Звичайний режим роботи кондиціонера

Для забезпечення тривалої ефективної роботи системи охолодження її потрібно вмикати на кілька хвилин раз на місяць, незалежно від погоди та пори року. Робота системи охолодження неможлива, якщо зовнішня температура занизька.

Обслуговування

Для оптимального охолодження рекомендується щорічно перевіряти систему клімат-контролю через три роки після початкової реєстрації автомобіля, в тому числі:

- перевірка функцій та тиску;
- перевірка функцій системи обігріву;
- перевірка на наявність протікань;
- перевірка приводних ременів;
- чищення конденсатора та зливання конденсату з випаровувача;
- перевірка потужності.

Керування автомобілем та експлуатація

Поради щодо керування автомобілем **250**
Керування автомобілем 250
Керування кермом 250
Запуск та експлуатація **251**
Обкатка нового автомобіля ... 251
Положення перемикача системи запалювання 251
Кнопка живлення 251
Запуск двигуна 253
Припинення подачі пального під час перевищення швидкості 255
Система зупинки-запуску 255
Паркування 258
Вихлоп двигуна **259**
Сажовий фільтр 259
Каталізатор 259
AdBlue 260
Блок електроприводу **264**
Автоматична трансмісія **267**
Механічна трансмісія **272**
Системи приводів **273**
Режими їзди 273
Гальма **273**
Антиблокувальна система гальм 274
Стоянкове гальмо 274
Підсилювач гальм 277
Допоміжна система при старті з місця під гору 277
Гальмування з рекуперацією енергії 277
Системи регулювання плавності ходу **278**
Електронна система курсової стійкості та протибуксувальна система 278
Система контролю за спуском 279
Система вибору режиму їзди 281
Допоміжні системи водія **283**
Круїз-контроль 283
Обмежувач швидкості 286
Адаптивний круїз-контроль ... 288
Повідомлення про небезпеку зіткнення спереду 297
Активне екстрене гальмування 299
Передня система захисту пішоходів 303
Система допомоги під час паркування 304
Розширена допомога при паркуванні 309
Повідомлення бокової мертвої зони видимості 313
Камера зі сторони пасажира . 315
Система панорамного огляду 316
Камера заднього виду 319
Допомога у розпізнаванні дорожніх знаків 322
Система утримання смуги руху 324
Система підтримання пильності водія 326
Заряджання **328**
Загальна інформація 328
Типи заряджання 329
Зарядний кабель 330
Заряджання 333
Програмоване заряджання ... 336
Стан заряджання 338
Пальне **338**
Пальне для бензинових двигунів 338
Пальне для дизельних двигунів 339

Поповнення рівня пального . . 341
Витрати пального - викиди CO_2 342
Зчіпний пристрій для причепа . 343
Загальна інформація 343
Характеристики водіння та поради щодо буксирування . 343
Буксирування причепа 344
Буксирувальне обладнання . . 345
Система допомоги під час руху з причепом 347

Поради щодо керування автомобілем

Керування автомобілем

⚠ Попередження

Не можна їздити по легкозаймистій поверхні. Через високу температуру системи виведення вихлопних газів або інших систем така поверхня може зайнятися.

Не пускайте машину за інерцією з вимкненим двигуном

У такому разі більшість систем не функціонуватиме (наприклад, сервопристрій гальм, електропідсилювач керма). Рух за таких обставин становить небезпеку для вас і для інших.

Усі системи працюють під час автостопу.

Система стоп-старт ⇨ 255.

Педалі

Щоб забезпечити безперешкодний хід педалей, у зоні їх переміщень не повинно бути килимків.

З боку водія використовуйте лише такі килимки, які підходять за розміром та закріплюються фіксаторами.

Керування кермом

Якщо через зупинку двигуна або несправність системи підсилення керма ефект підсилення відсутній, кермо діятиме, але керування кермом потребуватиме більших зусиль.

Запуск та експлуатація

Обкатка нового автомобіля

Під час перших кількох поїздок уникайте різкого гальмування.

Під час першої поїздки може з'явитися дим внаслідок випаровування воску та моторного мастила з вихлопної системи. Після першої поїздки припаркуйте автомобіль на відкритому повітрі й намагайтеся не вдихати випари.

Під час обкатування автомобіля може спостерігатися підвищене споживання пального й моторного мастила.

Окрім цього, процедура очищення сажового фільтра може виконуватися частіше.

Сажовий фільтр ⇨ 259.

Положення перемикача системи запалювання

Положення після повороту ключа:

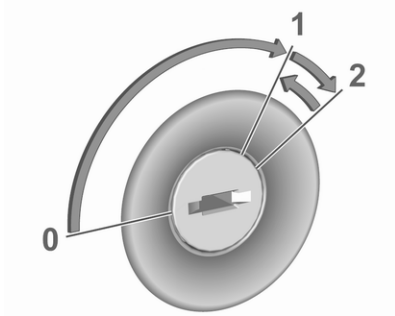

0 : запалювання вимкнуто: якщо перед цим запалювання було ввімкнуте, деякі функції будуть діяти до виймання ключа або до відчинення дверцят водія

1 : режим увімкненого запалювання: запалювання ввімкнуто, для дизельного двигуна виконується попередній прогрів, світяться контрольні індикатори, можна користуватися більшістю електричних функцій

2 : запуск двигуна: коли двигун запуститься, відпустіть ключ

Блокування керма

Вийміть ключ із замка запалювання і поверніть кермо до фіксації.

⚠ Небезпека

В жодному разі не можна виймати ключ із замка запалювання під час руху, оскільки це призведе до блокування керма.

Кнопка живлення

Електронний ключ має бути в салоні автомобіля.

Запуск двигуна
Натисніть педаль зчеплення (механічна трансмісія), педаль гальм, а потім натисніть **Start/Stop**.

Режим живлення з увімкненим запалюванням без запуску двигуна
Натисніть кнопку **Start/Stop**, не натискаючи при цьому педаль зчеплення чи педаль гальм. Засвітяться контрольні індикатори, і можна буде користуватися більшістю електричних функцій

Двигун і запалювання вимкнені
У будь-якому з режимів або коли автомобіль стоїть з увімкнутим двигуном, натисніть на короткий час **Start/Stop**. Якщо перед цим запалювання було ввімкнуте, деякі функції будуть діяти до відчинення дверцят водія.

Нагальне вимкнення двигуна під час руху
Натисніть **Start/Stop** і потримайте приблизно три секунди ⇨ 253. Кермо заблокується одразу після зупинки автомобіля.

Блокування керма

Блокування керма вмикається автоматично за таких умов:

- Автомобіль стоїть на місці.
- Запалювання вимкнуте.

Для розблокування керма відкрийте й закрийте дверцята водія та увімкніть режим увімкненого запалювання або просто запустіть двигун.

⚠ Попередження

Коли автомобільний акумулятор розряджений, автомобіль не можна буксирувати або запускати двигун шляхом буксирування, оскільки в такому разі неможливо вимкнути блокування керма.

Експлуатація автомобілів із системою електронного ключа в разі несправності

Якщо електронний ключ вийшов з ладу або батарейка електронного ключа не має достатнього заряду, в інформаційному центрі водія може з'явитися повідомлення.

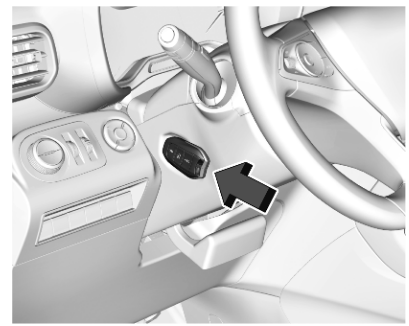

Прикладіть електронний ключ кнопками назовні до кришки кермової колонки в місці з позначкою, як показано на ілюстрації.

Натисніть педаль зчеплення (механічна трансмісія), педаль гальм, а потім натисніть **Start/Stop**.

Ця опція призначена лише для аварійних ситуацій. Якнайшвидше замініть батарейку в електронному ключі ⇨ 9.

Вказівки щодо відмикання й замикання дверцят див. у розділах про несправності радіопульта дистанційного керування або системи електронного ключа ⇨ 11.

Запуск двигуна

Автомобілі із замком запалювання

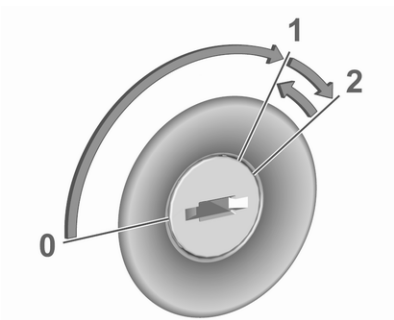

Поверніть ключ у положення 1, щоб вимкнути блокування керма.

Механічна трансмісія: натисніть педалі зчеплення та гальм.

АКПП: натисніть педаль гальм і перемкніть важіль селектора в положення **P** або **N**.

Не натискайте педаль акселератора.

Автомобілі з дизельним двигуном: зачекайте, доки не згасне контрольний індикатор ⌇⌇.

Ненадовго поверніть ключ запалювання в положення 2 й відпустіть після запуску двигуна.

Механічна трансмісія: після спрацювання функції Автостоп двигун можна запустити, натискаючи на педаль зчеплення ⇨ 255.

Автоматична трансмісія: після спрацювання функції Автостоп двигун можна запустити, відпустивши педаль гальм ⇨ 255.

Автомобілі з кнопкою живлення

- Механічна трансмісія: натисніть педалі зчеплення та гальм.
- АКПП: натисніть педаль гальм і перемкніть важіль селектора в положення **P** або **N**.
- Не натискайте педаль акселератора.
- Натисніть кнопку **Start/Stop**.
- Коли розпочнеться процедура запуску, відпустіть кнопку. Дизельний двигун запуститься,

коли згасне контрольний індикатор попереднього прогрівання ⌇⌇.

- Якщо автомобіль стоїть на місці, перед повторним запуском та вимкнення двигуна натисніть **Start/Stop** ще раз.

Запуск двигуна у режимі Автостоп:

- Механічна трансмісія: після спрацювання функції Автостоп двигун можна запустити, натискаючи на педаль зчеплення ⇨ 255.
- Автоматична трансмісія: після спрацювання функції Автостоп двигун можна запустити, відпустивши педаль гальм ⇨ 255.

Нагальне вимкнення двигуна під час руху

Якщо виникне нагальна потреба вимкнути двигун під час руху, натисніть **Start/Stop** й утримуйте її щонайменше протягом п’яти секунд.

⚠ Небезпека

Вимкнення двигуна під час руху може призвести до вимкнення підсилювачів гальм і керма. Допоміжні системи та системи подушок безпеки не діятимуть. Освітлення та стоп-сигнали згаснуть. Отже, без нагальної потреби не слід вимикати двигун і запалювання під час руху.

Запуск двигуна при низькій температурі

Запуск двигуна без додаткових розігрівачів можливий до -25 °C для дизельних двигунів, а також до -30 °C для бензинових двигунів. Для цього необхідне моторне мастило відповідної в'язкості, відповідний тип пального, вчасно проведене технічне обслуговування й автомобільний акумулятор із достатнім зарядом. При температурі нижче -30 °C автоматична трансмісія потребує розігріву протягом, приблизно, п'яти хвилин. При цьому важіль перемикача передач має знаходитися в положенні **P**.

Обережно

При дуже низькій температурі двигун може працювати на холостому ходу не більше ніж 5 хвилин, інакше двигун може пошкодитися.

Функції обігрівання

Примітка

Функції індивідуального обігрівання, наприклад, підігрівання сидінь або підігрівання керма, можуть бути тимчасово недоступними, коли діють обмеження щодо електричного навантаження. Через кілька хвилин роботу цих функцій буде відновлено.

Турбопідігрівання двигуна

Одразу після пуску двигуна його обертальний момент може бути короткочасно обмеженим, особливо в разі, якщо початкова температура двигуна була низькою. Завдяки цьому обмеженню система змащення може забезпечити повний захист двигуна.

Припинення подачі пального під час перевищення швидкості

Подача пального автоматично припиняється у разі перевищення швидкості, тобто, коли автомобіль рухається з увімкненою передачею, але відпущеною педаллю акселератора.

Залежно від умов руху припинення подавання пального в режимі примусового холостого ходу можна вимкнути.

Система зупинки-запуску

Система стоп-старт допомагає економити пальне та знижувати викиди вихлопних газів. За сприятливих умов система вимикає двигун при зниженні швидкості автомобіля до мінімальної або ж при повній зупинки (наприклад, на світлофорі чи у корках).

Активація

Система стоп-старт може вступати в дію як тільки був запущений двигун, автомобіль розпочав рух і виникли перелічені нижче умови.

Система готова до роботи, коли індикатор у кнопці вже не світиться. Щоб активувати систему, коли вона вимкнена, натисніть .

Якщо натиснути кнопку , коли система зупинки-запуску тимчасово не діє, індикатор у кнопці почне блимати.

Дезактивація

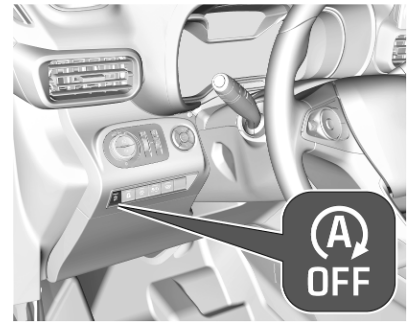

Вимкніть систему стоп-старт вручну, натиснувши . Після вимкнення індикатор у кнопці засвічується.

Автостоп

Автомобілі з механічною трансмісією

Функцію "Автостоп" можна ввімкнути, коли автомобіль нерухомий або рухається зі швидкістю менше ніж 20 км/год.

Щоб увімкнути функцію "Автостоп", виконайте перелічені нижче дії:

- Натисніть педаль зчеплення.
- Встановіть важіль селектора в положення нейтральної передачі.
- Відпустіть педаль зчеплення.

Двигун вимикається, при цьому запалення буде увімкнене.

Автомобілі з автоматичною трансмісією
Якщо педаль гальм натиснути, коли автомобіль не рухається, автоматично активується режим "Автостоп".

Двигун вимикається, при цьому запалення буде увімкнене.

Система зупинки-запуску буде вимикатися на спусках із нахилом від 12%.

Сигналізування

На стан режиму "Автостоп" указує контрольний індикатор Ⓐ.

При активній функції Автостоп обігрів та гальма будуть працювати у звичайному режимі.

Умови спрацювання функції Автостоп
Система зупинки-запуску перевіряє наявність наведених нижче умов.

- Систему стоп-старт не вимкнено вручну.
- Дверцята водія зачинено, а пасок безпеки водія застібнуто.
- Автомобільний акумулятор справний і має достатній заряд.
- Двигун розігріто.
- Температура охолоджувальної рідини двигуна не занадто висока.
- Температура вихлопів двигуна не така висока, як після їзди з високим навантаженням на двигун.
- Навколишня температура не є занизькою.
- Система клімат-контролю допускає роботу функції Автостоп.
- Вакуум гальмівної системи достатній.
- Функцію самоочищення сажового фільтра не ввімкнено.
- Автомобіль їхав принаймні зі швидкістю ходи з моменту останньої автоматичної зупинки.

Інакше функція Автостоп залишається в режимі очікування.

Примітка
Після заміни або повторного підключення акумулятора функція Автостоп може не діяти протягом декількох годин.

Певні налаштування системи клімат-контролю можуть перешкоджати ввімкненню функції "Автостоп".

Клімат-контроль ⇨ 235.

Одразу після розгону функцію "Автостоп" може бути переведено в режим очікування.

Обкатка нового автомобіля ⇨ 251.

Система захисту автомобільного акумулятора від розряджання

З метою надійного забезпечення повторного запуску двигуна, в системі зупинки-запуску реалізовано декілька механізмів захисту автомобільного акумулятора від розряджання.

Заходи економії електроенергії

Під час роботи функції Автостоп декілька електричних функцій, таких як додатковий електричний обігрівач або обігрів заднього вікна, вимикаються або ж переводяться в режим економії. Швидкість обертання вентилятора кліматичної системи знижується для економії електроенергії.

Повторний запуск двигуна водієм

Автомобілі з механічною трансмісією

Для повторного запуску двигуна натисніть педаль зчеплення, не натискаючи педалі гальм.

Автомобілі з автоматичною трансмісією

Двигун перезапуститься за таких умов

- педаль гальм відпущено, а важіль селектора у положенні **D** або **M**
- або педаль гальм відпущено чи перед переміщенням важеля селектора в положення **D** або **M** він перебуває у положенні **N**
- або важіль селектора переміщено у положення **R**.

Повторний запуск двигуна системою стоп-старт

Для автоматичного повторного запуску важіль перемикання повинен знаходитися в нейтральному положенні.

При виникненні однієї з наступних умов під час активної функції Автостоп, двигун автоматично запускається системою стоп-старт:

- Систему стоп-старт вимкнено вручну.
- Відстебнуто пасок безпеки водія та відчинено дверцята водія.
- Температура двигуна занадто низька.
- Заряд автомобільного акумулятора нижчий за визначений рівень.
- Недостатній вакуум у гальмівній системі.
- Автомобіль рухається принаймні зі швидкістю ходи.
- Система клімат-контролю вимагає запуску двигуна.
- Кондиціонер увімкнено вручну.

Якщо до електричної розетки підключений споживач, наприклад, портативний програвач компакт-дисків, під час повторного запуску двигуна може статися коротка перерва у живленні.

Паркування

⚠ Попередження

- Забороняється ставити автомобіль на стоянку на легкозаймистій поверхні. Через високу температуру системи виведення вихлопних газів така поверхня може зайнятися.
- Увімкніть стоянкове гальмо.
- Якщо автомобіль стоїть на рівній поверхні чи на підйомі, увімкніть першу передачу або встановіть важіль селектора у положення **P**. На підйомі поверніть передні колеса від бордюру.

  Якщо автомобіль стоїть на схилі, увімкніть передачу заднього ходу або встановіть важіль селектора у положення **P**. Поверніть передні колеса до бордюру.
- Зачиніть вікна.
- Вимкніть двигун.
- Вийміть ключ із замка запалювання або вимкніть запалювання кнопкою (в автомобілях із кнопкою живлення). Залежно від версії поверніть кермо до спрацьовування блокування.
- Замкніть автомобіль.
- Активуйте систему запобігання викраденню автомобіля.
- Вентилятори охолодження двигуна можуть працювати після вимкнення двигуна ⇨ 353.

Обережно

Після роботи двигуна на великих обертах або з великим навантаженням перш ніж вимкнути його, потрібно проїхати коротку відстань із невеликим навантаженням або ввімкнути нейтральну передачу приблизно на 30 секунд, щоб захистити турбонагнітач.

Обережно

При дуже низькій температурі двигун може працювати на холостому ходу не більше ніж 5 хвилин, інакше двигун може пошкодитися.

Примітка

Якщо станеться аварія і спрацюють подушки безпеки, то коли автомобіль через певний час зупиниться, двигун автоматично вимкнеться.

У країнах із дуже холодним кліматом, паркуючи автомобіль, можливо, доведеться не вмикати стоянкове гальмо. Для паркування слід вибирати місце з рівною поверхнею.

Вихлоп двигуна

⚠ Небезпека

Вихлопні гази містять отруйний чадний газ, який є безбарвним та не має запаху і може призвести до смерті під час вдихання.

Якщо вихлопні гази потраплять в салон автомобіля, відчиніть вікна. Для усунення несправності зверніться до майстерні.

Уникайте водіння з відчиненим багажником, у протилежному випадку вихлопні гази потраплять у салон.

Сажовий фільтр

Автоматичне чищення

Система сажового фільтра вбирає частинки сажі з вихлопних газів.

Про початок насичення сажового фільтра свідчить тимчасове увімкнення індикатора або з одночасним повідомленням в інформаційному центрі водія.

За належних умов дорожнього руху виконайте відновлення фільтра, їдучи зі швидкістю щонайменше 60 км/год, доки контрольний індикатор не згасне.

Примітка
На новому автомобілі процес регенерації сажового фільтра спочатку може супроводжуватися запахом горілого – це нормально. Після тривалої їзди автомобілем на малій швидкості або роботи в режимі холостого ходу з вихлопної труби під час прискорення може виходити водяна пара. Це не позначається на функціях автомобіля чи навколишньому середовищі.

Чищення неможливе

Якщо або не згасають, лунає звуковий сигнал і відображається відповідне повідомлення, це свідчить про занизький рівень рідини для сажового фільтра.

У бачок потрібно негайно долити рідину. Зверніться по допомогу на СТО.

Каталізатор

Каталітичний нейтралізатор зменшує кількість шкідливих речовин у вихлопних газах.

Обережно

Якість пального, яка відрізняється від вказаної на сторінках ⇨ 338, ⇨ 407 може призвести до пошкодження каталізатора чи електроніки.

Неспалений бензин перегріватиме та пошкодить каталізатор. Тому уникайте надмірного використання стартера та руху з порожнім баком. Забороняється запуск двигуна буксируванням.

У випадку перебою запалювання, нестійкої роботи двигуна, зниження його продуктивності чи інших незвичних проблем зверніться до майстерні, щоб якомога швидше усунути причини несправності. В аварійній ситуації деякий час рух можна продовжити на низькій швидкості та малих обертах двигуна.

AdBlue

Загальна інформація

Селективне каталітичне відновлення (BlueInjection) є методом значного зменшення вмісту окисів азоту у вихлопних газах. Для цього в систему виведення вихлопних газів впорскується рідина для нейтралізації вихлопних газів дизельного двигуна (DEF). Аміак, який виділяється під час реакції з цією рідиною, вступає в реакцію з азотистими газами (NO_x), які входять до складу вихлопних газів, і вони розкладаються на азот і воду.

Ця рідина має назву AdBlue®. Це неотруйна і незаймиста рідина без кольору та запаху, яка містить 32% сечовини та 68% води.

⚠ Попередження

Стежте за тим, щоб рідина AdBlue не потрапила в очі або на шкіру.

У разі, якщо рідина потрапила в очі або на шкіру, промийте їх водою.

Обережно

Стежте за тим, щоб рідина AdBlue не потрапляла на лакофарбове покриття.

У разі потрапляння змийте водою.

AdBlue замерзає при температурі приблизно -11 °C. Автомобіль обладнано пристроєм для підігрівання рідини AdBlue, який забезпечує нейтралізацію вихлопів у холодну погоду. Пристрій для підігрівання рідини AdBlue працює в автоматичному режимі.

За деяких обставин при температурі, нижчій за вказану, в інформаційному центрі водія з'являється повідомлення про помилку. У такому випадку слід поставити автомобіль у місці з вищою навколишньою температурою і зачекати, коли рідина AdBlue набуде рідкого стану.

Примітка
Рідину AdBlue, яка замерзла й знову розтанула, можна використовувати – на її якість це не впливає.

Як правило, витрачається приблизно 2 л AdBlue на 1000 км, але витрата може бути більшою залежно від особливостей поїздки (наприклад, при великому завантаженні автомобіля або буксируванні причепа).

Попередження про зниження рівня рідини

Залежно від розрахованого запасу ходу для AdBlue в інформаційному центрі водія відображаються різні повідомлення. Ці повідомлення та обмеження визначені законодавством.

1. Перше можливе попередження – **Долийте рідину для очищення вихлопів: запуск автомобіля буде неможливим через 2400 км**.

   Після ввімкнення запалювання на короткий час один раз з'явиться це попередження з обчисленим залишком запасу ходу. Крім того, засвітиться контрольний індикатор, а також пролунає звуковий сигнал. Рух автомобіля можливий без жодних обмежень.

2. Система перейде до наступного рівня попереджень, коли рідини залишиться менше ніж на 800 км. Під час кожного ввімкнення запалювання відображатиметься повідомлення з поточним значенням запасу ходу. Крім того, засвітиться контрольний індикатор, а також пролунає звуковий сигнал. Слід долити AdBlue перш ніж буде досягнуто рівень наступного попередження.

   Під час руху автомобіля лунатиме попереджувальний сигнал і з'являтиметься повідомлення через кожні 100 км, доки не буде долито рідину для очищення вихлопів у призначений для неї бачок.

3. Система перейде до наступного рівня попереджень, коли рідини залишиться менше ніж на 100 км. Під час кожного ввімкнення запалювання відображатиметься повідомлення з поточним значенням запасу ходу. Крім того, блиматиме контрольний індикатор, а також пролунає звуковий сигнал. Якомога швидше долийте рідину AdBlue в призначений для неї бачок, доки він не спорожнів повністю. Якщо цього не зробити, після зупинення двигуна його запуск блокуватиметься.

   Під час руху автомобіля лунатиме попереджувальний сигнал і з'являтиметься повідомлення через кожні 10 км, доки не буде долито рідину для очищення вихлопів у призначений для неї бачок.

4. Останній рівень попередження - це порожній бачок AdBlue. Повторний запуск двигуна неможливий. Відобразиться наведене нижче попередження:

   Долийте рідину для очищення вихлопів: Запуск автомобіля заблоковано

   Крім того, блиматиме контрольний індикатор, а також пролунає звуковий сигнал.

   У бачок слід долити принаймні 5 л AdBlue, інакше запустити двигун буде неможливо.

Примітка
Для двигунів D16DT застосовуються інші рівні.

Попередження про високу токсичність вихлопів

У разі несправності в системі зниження токсичності вихлопів в інформаційному центрі водія з'являються різні повідомлення. Ці повідомлення та обмеження визначені законодавством.

1. Якщо проблему виявлено вперше, відобразиться попередження **Проблема в системі зниження токсичності вихлопів**.

   Крім того, засвітяться контрольні індикатори , , та , а також пролунає звуковий сигнал. Рух автомобіля можливий без жодних обмежень.

   Якщо проблема має тимчасовий характер, попередження зникне під час наступної поїздки після самодіагностики системи зниження токсичності вихлопів.

2. Якщо система зниження токсичності вихлопів підтвердить наявність проблеми, відобразиться наведене нижче повідомлення:

   Проблема в системі зниження токсичності вихлопів: запуск автомобіля стане неможливим через 1100 км.

   Крім того, засвітяться контрольні індикатори , , та , а також пролунає звуковий сигнал.

   Під час руху автомобіля повідомлення з'являтиметься через кожні 30 с, доки проблему не буде усунуто.

3. На останньому рівні попереджень відобразиться наведене нижче попереджувальне повідомлення:

   Проблема в системі зниження токсичності вихлопів: Запуск автомобіля заблоковано

   Крім того, засвітяться контрольні індикатори , , та , а також пролунає звуковий сигнал.

   Зверніться на СТО.

Доливання рідини AdBlue

Обережно

Використовуйте лише рідину AdBlue, яка відповідає стандартам ЄС DIN 70 070 та ISO 22241-1.

Забороняється використовувати присадки.

Забороняється розводити AdBlue.

Це може призвести до пошкодження системи селективного каталітичного відновлення.

Примітка
Якщо на заправній станції немає наливного насоса з наконечником для легкових автомобілів, використовуйте для доливання AdBlue тільки пляшки й каністри з герметичним штуцером, щоб запобігти розбризкуванню та

переливанню рідини, а також виходу випарів з бачка. AdBlue у пляшках або каністрах можна придбати на багатьох заправних станціях, а також у дилерів компанії Opel та в інших торговельних точках.

Оскільки AdBlue має обмежений термін придатності для використання, перевіряйте дату закінчення терміну придатності перед доливанням рідини в бачок.

Примітка
Заповніть бачок для рідини AdBlue до рівня не менше ніж 10 л, щоб забезпечити виявлення нового рівня рідини AdBlue.

Якщо система не виявила доливання рідини AdBlue:

1. Їдьте без зупинок упродовж десяти хвилин зі швидкістю понад 20 км/год.
2. Якщо доливання рідини AdBlue успішно виявлено, зникнуть попередження та обмеження, пов'язані з запасом рідини AdBlue.

Якщо система так і не виявила доливання рідини AdBlue, зверніться по допомогу на станцію технічного обслуговування.

Система може не виявити, що рідину AdBlue було долито, також у випадку, коли AdBlue доводиться доливати при температурі нижче -11 °C. У такому випадку слід поставити автомобіль на стоянку в місці з вищою навколишньою температурою і зачекати, поки рідина AdBlue не набуде рідкого стану.

Примітка
Після відкручування захисної кришки з горловини можуть виходити випари аміаку. Намагайтеся не вдихати ці випари, оскільки вони мають їдкий запах. У разі вдихання випарів вони не завдають шкоди.

Басок AdBlue має бути заповнений до максимального рівня. Це необхідно зробити після відображення попередження про запобігання повторному запуску двигуна.

Автомобіль потрібно припаркувати на рівній поверхні.

Заливна горловина для рідини AdBlue знаходиться за кришкою горловини паливного бака, яка розташована в задній частині автомобіля з лівого боку.

Якщо автомобіль обладнано системою електронного ключа, люк заливної горловини паливного бака можна відчинити, лише коли автомобіль відімкнено.

1. Вийміть ключ із замка запалювання.
2. Закрийте всі дверцята, щоб випари аміаку не потрапили в салон автомобіля.
3. Зніміть кришку горловини паливного бака, натиснувши на неї ⇨ 341.

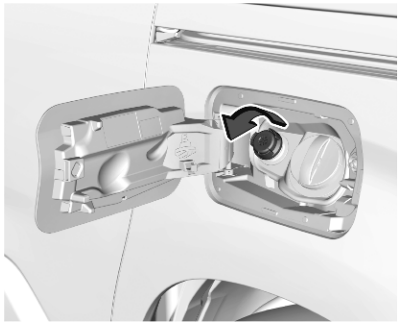

4. Відкрутіть захисний ковпачок горловини.
5. Відкрийте каністру з рідиною AdBlue.
6. Вставте один кінець шланга в каністру, а другий кінець прикрутіть до заливної горловини.
7. Підніміть каністру і дочекайтеся, поки вона спорожніє або поки рідина не перестане виливатися з каністри. Ця процедура може потребувати до п’яти хвилин.
8. Поставте каністру на землю, щоб спорожнити шланг. Зачекайте 15 с.
9. Відкрутіть шланг від заливної горловини.
10. Встановіть захисний ковпачок на горловину і закрутіть його за годинниковою стрілкою до кінця.

Примітка
Каністра з-під рідини AdBlue підлягає утилізації відповідно до екологічних норм. Шланг можна використовувати повторно, якщо промити його чистою водою до висихання залишків рідини AdBlue в ньому.

Блок електроприводу

Автомобіль обладнано електроприводом з 1-ступінчастою трансмісією.

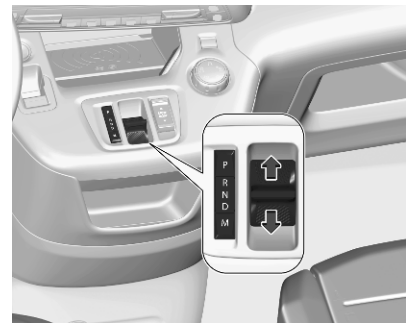

P : положення паркування
R : режим заднього ходу
N : нейтральний режим
D : автоматичний режим
B : автоматичний режим із керуванням за допомогою однієї педалі

Після вмикання потрібного режиму селектором він повернеться в центральне положення. Індикатор увімкненого режиму відобразиться в інформаційному центрі водія.

Не натискайте педаль акселератора під час вибору режиму. Забороняється натискати педаль акселератора та гальм одночасно. Коли режим їзди вибрано, після відпускання гальм автомобіль починає повільно рухатися.

Обережно

Якщо здається, що автомобіль повільно розганяється або не реагує, коли ви намагаєтеся пришвидшитися, зупиніться. Можливо, електропривод пошкоджено. Зверніться на СТО якомога скоріше.

Обережно

Буксуючи колесами або утримуючи автомобіль на місці на схилі за допомогою лише педалі акселератора, можна пошкодити електропривод. Якщо автомобіль застряг, буксувати колесами не можна. Зупинившись на схилі, для утримування автомобіля на місці використовуйте гальма.

Паркувальне положення (P)

Щоб перемкнутися в положення **P**, натисніть кнопку **P**, коли автомобіль не рухається. У положенні **P** передні колеса автомобіля блокуються.

Щоб перемкнутися з положення **P** на іншу передачу, натисніть педаль гальм і виберіть потрібний режим.

Автомобіль автоматично перемикається в режим **P** за таких умов:

- після вимкнення запалювання
- відчинено двері водія, а швидкість автомобіля менша ніж 2 км/год

Режим заднього ходу R

Щоб перемкнутися в режим **R** або перейти з нього на інший режим, слід натиснути педаль гальм, коли автомобіль стоїть на місці.

Обережно

Якщо перемкнутися на режим **R** під час руху автомобіля вперед, це може призвести до пошкодження автоматичної трансмісії. Важіль селектора можна перемкнути в положення **R** лише після повної зупинки автомобіля.

Нейтральний режим N

У цьому режимі система електротяги не передає крутний момент на колеса. Щоб перезапустити систему електротяги вже під час руху автомобіля, використовуйте лише положення **D**.

Якщо вибрано **N**, через короткий проміжок часу ввімкнеться режим **P**.

Якщо відчинити дверцята водія, коли вибрано **N**, пролунає звуковий сигнал і ввімкнеться режим **P** . Якщо зачинити дверцята водія, звуковий сигнал припиниться.

Автоматичний режим D

Примітка
На слизькій дорозі слід перемикатися на режим **D**, щоб підвищити ефективність їзди та покращити керованість.

Автоматичний режим B із керуванням за допомогою однієї педалі

У цьому режимі можна значно знизити швидкість автомобіля, якщо відпустити педаль акселератора, не натискаючи педаль гальм.

Положення **B** використовується під час руху на крутому спуску, по глибокому снігу, в багнюці або в заторах.

⚠ Попередження

За дуже високої або дуже низької температури, а також коли акумуляторна батарея високої напруги майже повністю заряджена, гальмівне зусилля під час рекуперативного гальмування може тимчасово зменшитися. Якщо гальмівне зусилля недостатнє, водій повинен бути готовим натиснути педаль гальм.

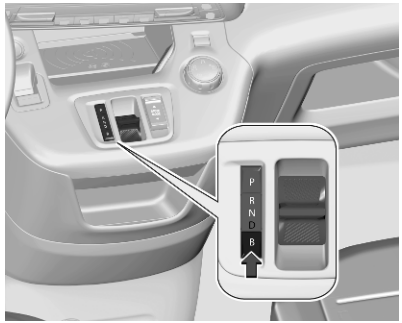

Щоб активувати режим **B**, перемкніться в положення **D** і натисніть кнопку **B**.

Щоб вимкнути режим **B**, натисніть кнопку **B**.

Гальмування з рекуперацією енергії ⇨ 277

Режим вільного ходу

У деяких ситуаціях, зокрема в автоматичній автомийці тощо, потрібно, щоб колеса могли вільно рухатися, коли двигун вимкнено.

Щоб колеса могли вільно рухатися, автомобіль має бути нерухомим, двигун – увімкненим, а двері водія – зачиненими. Виконайте такі дії:

1. Натисніть педаль гальм і виберіть **N**.
2. Натисніть педаль гальм й утримуйте її протягом п'яти секунд.
3. Вимкніть запалювання, а потім перемістіть селектор уперед або назад.
4. Відпустіть педаль гальм і ввімкніть запалювання.
5. Натисніть й утримуйте педаль гальм, а потім натисніть на електричне стоянкове гальмо, щоб його відпустити.
6. Відпустіть педалі гальм і вимкніть запалювання.

В інформаційному центрі водія з’явиться повідомлення, що колеса залишаться розблокованими протягом наступних 15 хвилин.

Щоб відновити звичайний режим роботи, натисніть педаль гальм й увімкніть двигун.

Стоянкове гальмо ⇨ 274.

Автоматична трансмісія

P : положення паркування
R : режим заднього ходу
N : нейтральний режим
D : автоматичний режим
M : ручний режим

Не натискайте педаль акселератора під час вибору режиму. Забороняється натискати педаль акселератора та гальм одночасно. Коли режим їзди вибрано, після відпускання гальм автомобіль починає повільно рухатися.

Двигун можна запустити лише в положенні селектора передач **P** або **N**. Після вибору положення **N** перед запуском двигуна натисніть педаль гальм або застосуйте стоянкове гальмо.

Селектор типу A

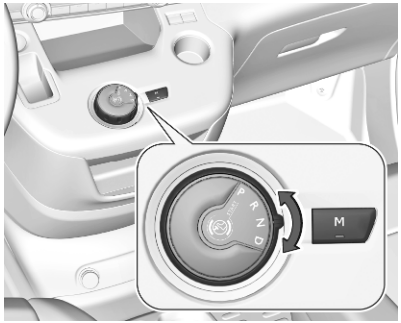

Повертайте селектор.

Паркувальне положення (P)

Щоб перемкнутися на режим **P**, поверніть селектор в положення **P**, коли автомобіль стоїть на місці. У положенні **P** передні колеса автомобіля блокуються.

Щоб перемкнутися з положення **P** на іншу передачу, натисніть педаль гальм і виберіть потрібний режим.

Режим заднього ходу R

Щоб перемкнутися в режим **R** або перейти з нього на інший режим, слід натиснути педаль гальм, коли автомобіль стоїть на місці.

Обережно

Якщо перемкнутися на режим **R** під час руху автомобіля вперед, це може призвести до пошкодження автоматичної трансмісії. Важіль селектора можна перемкнути в положення **R** лише після повної зупинки автомобіля.

Нейтральний режим N

У цьому режимі система електротяги не передає крутний момент на колеса. Щоб перезапустити систему електротяги вже під час руху автомобіля, використовуйте лише положення **D**.

Автоматичний режим D

Примітка

На слизькій дорозі слід перемикатися на режим **D**, щоб підвищити ефективність їзди та покращити керованість.

Ручний режим M

У цьому режимі передачі можна вибирати вручну за допомогою перемикачів на кермі.

Режим **M** можна увімкнути за будь-яких умов руху та на будь-якій швидкості, коли селектор знаходиться в положенні **D**.

У режимі **D** натисніть кнопку **M**.

Селектор типу B

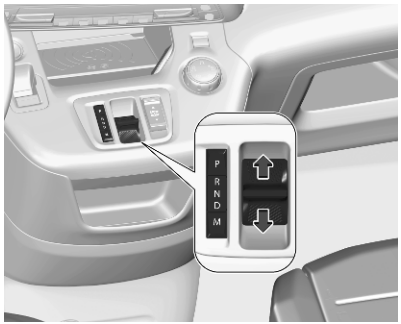

Після вмикання потрібного режиму селектором він повернеться в центральне положення.

Паркувальне положення (P)

Щоб перемкнутися в положення **P**, натисніть кнопку **P**, коли автомобіль не рухається. У положенні **P** передні колеса автомобіля блокуються.

Щоб перемкнутися з положення **P** на іншу передачу, натисніть педаль гальм і виберіть потрібний режим.

Автомобіль автоматично перемикається в положення **P** за таких умов:

- двигун вимкнено
- відчинено двері водія, а швидкість автомобіля менша ніж 2 км/год

Режим заднього ходу R

Щоб перемкнутися в режим **R** або перейти з нього на інший режим, слід натиснути педаль гальм, коли автомобіль стоїть на місці.

Обережно

Якщо перемкнутися на режим **R** під час руху автомобіля вперед, це може призвести до пошкодження автоматичної трансмісії. Важіль селектора можна перемкнути в положення **R** лише після повної зупинки автомобіля.

Нейтральний режим N

У цьому режимі система електротяги не передає крутний момент на колеса. Щоб перезапустити систему електротяги вже під час руху автомобіля, використовуйте лише положення **D**.

Автоматичний режим D

Примітка
На слизькій дорозі слід перемикатися на режим **D**, щоб підвищити ефективність їзди та покращити керованість.

Ручний режим M

У цьому режимі передачі можна вибирати вручну за допомогою перемикачів на кермі.

Режим **M** можна увімкнути за будь-яких умов руху та на будь-якій швидкості, коли селектор знаходиться в положенні **D**.

У режимі **D** натисніть кнопку **M**.

Гальмування двигуном

Щоб скористатися гальмівним ефектом двигуна, виберіть нижчу передачу при русі на схилах.

Розгойдування автомобіля

Розгойдування дозволяється лише тоді, коли автомобіль застряг у піску, багні чи снігу. Поверніть селектор передач у положення між **D** та **R** кілька разів. Не давайте повний газ двигуну та уникайте стрімкого прискорення.

Перемикачі на кермі

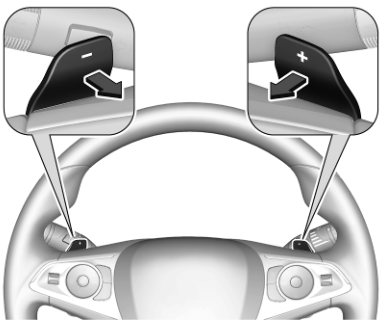

Для перемикання передач вручну скористайтеся перемикачами на кермі.

Щоб перейти на вищу передачу, потягніть правий перемикач **+**.

Щоб перейти на нижчу передачу, потягніть лівий перемикач **-**.

Якщо потягнути перемикач кілька разів підряд, деякі положення можна пропустити.

За вибору вищої передачі під час руху автомобіля на занадто низькій швидкості та в разі вибору нижчої передачі під час їзди на занадто високій швидкості перемикання передачі не виконується. Після цього в центрі інформації водія може відобразитися повідомлення.

У ручному режимі на високих обертах двигуна автоматичне перемикання на вищу передачу не відбувається.

Індикація під час перемикання передач ⇨ 107.

Дисплей трансмісії

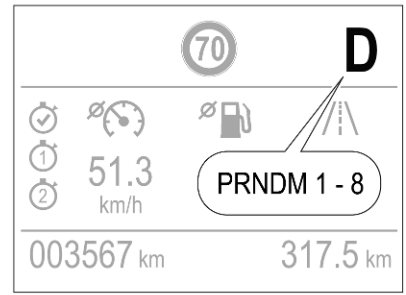

Режим або вибрана передача відображаються в інформаційному центрі водія.

Електронні системи водіння

- Після холодного запуску система робочої температури підвищує кількість обертів двигуна, щоб каталізатор швидко дійшов до потрібної температури.

- Спеціальні програми автоматично адаптують точки перемикання передач під час руху схилом вгору чи вниз.
- На дорогах, вкритих снігом чи льодом, та на інших слизьких поверхнях електронна система керування трансмісією дозволяє водієві під час запуску двигуна вручну вмикати першу, другу чи третю передачу.

Перехід на нижчу передачу

Натискання педалі акселератора глибше рівня механізму переходу на нижчу передачу призведе до максимального прискорення, незалежно вибраного режиму водіння. Трансмісія перемикається на нижчу передачу, залежно від швидкості двигуна.

Несправність

В разі несправності в інформаційному центрі водія з'являється повідомлення.

Повідомлення автомобіля ⇨ 119.

Електронна система керування трансмісією вмикає лише третю передачу. Трансмісія більше не перемикається автоматично.

Не перевищуйте швидкість 100 км/год.

Для усунення несправності зверніться на СТО.

Режим Eco

Цей режим регулює налаштування системи для економнішої витрати пального, зокрема оптимізуючи моменти перемикання передач автоматичної трансмісії та адаптуючи чутливість педалі акселератора.

Механічна трансмісія

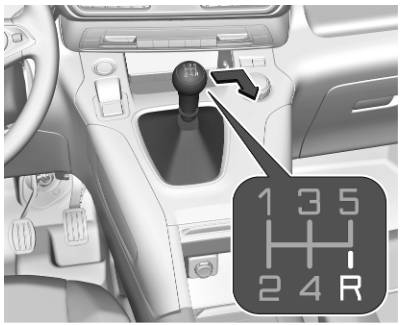

Щоб увімкнути задню передачу на 5-швидкісній трансмісії, коли автомобіль нерухомий, а двигун працює на холостих обертах, натисніть педаль зчеплення й перемістіть важіль селектора вправо та назад.

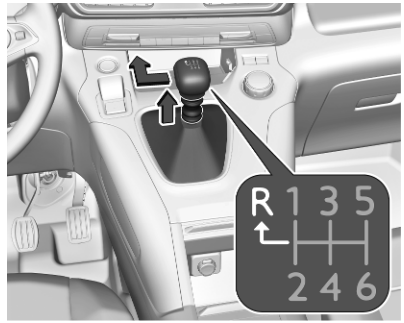

Щоб увімкнути задню передачу на 6-швидкісній трансмісії, коли автомобіль нерухомий, а двигун працює на холостих обертах, натисніть педаль зчеплення, потягніть за кільце під важелем селектора, а потім перемістіть важіль повністю вліво та вперед.

Якщо передача не вмикається, установіть важіль селектора у нейтральне положення, відпустіть педаль зчеплення та натисніть її знову. Потім повторіть вибір передачі.

Не дозволяйте зчепленню прокручуватися без потреби.

Під час роботи повністю натисніть педаль зчеплення. Не використовуйте педаль як підставку для ніг.

Якщо виявлено пробуксовування зчеплення протягом визначеного часу, потужність двигуна буде зменшено. У центрі інформації водія відображається попередження. Відпустіть педаль зчеплення.

Обережно
Не рекомендується керувати автомобілем однією рукою, тримаючи іншу на важелі селектора.

Індикація під час перемикання передач ⇨ 107.

Система стоп-старт ⇨ 255.

Системи приводів

Режими їзди

Є такі режими їзди на вибір:

- **Звичайний режим**
- **Режим живлення**
- **Режим Eco**

Кожен режим їзди відрізняється відповідними налаштуваннями автомобіля.

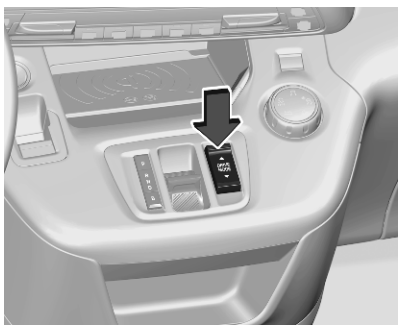

Увімкнути відповідний режим їзди можна зображеним на малюнку перемикачем.

Звичайний режим

Оптимізує запас ходу та динамічні характеристики. Цей режим вибирається автоматично під час кожного запуску автомобіля.

Режим живлення

Забезпечує таку саму потужність, як **звичайний режим**, але за умов повного завантаження автомобіля.

Режим Eco

Оптимізує енергоспоживання, зменшуючи інтенсивність обігрівання та кондиціонування повітря, а також знижуючи потужність електричного двигуна.

Гальма

Система гальм містить два незалежні контури гальм.

Якщо контур гальм виходить із ладу, можна гальмувати за допомогою іншого контуру гальм. Проте ефект гальмування досягається лише тоді, коли педаль гальм повністю натиснуто. Для цього потрібно значно більше сили. Гальмівний шлях подовжується. Перед продовженням подорожі зверніться на станцію технічного обслуговування.

Коли двигун не працює, підтримка сервопристрою гальм вимикається, щойно педаль гальм натиснуто один раз або двічі. Ефект гальмування не знижується, але гальмування вимагає значно більших зусиль. Це особливо важливо під час буксирування.

Контрольний індикатор Ⓟ ⇨ 106.

Антиблокувальна система гальм

Антиблокувальна система гальм (ABS) запобігає блокуванню коліс.

Система ABS починає регулювати тиск гальмування, щойно виникає ймовірність блокування коліс. Автомобіль залишається керованим навіть під час різкого гальмування.

Про роботу системи ABS свідчить пульсування педалі гальм і шум, викликаний процесом регулювання.

Для оптимального гальмування натисніть і утримуйте педаль гальм протягом усього процесу гальмування, незважаючи на її пульсування. Не відпускайте педаль.

Під час екстреного гальмування для уникнення ДТП ліхтарі аварійної сигналізації вмикаються автоматично залежно від сили сповільнення. Вони автоматично вимкнуться під час першого прискорення.

Після зрушення з місця система проводить самодіагностику, і цей процес можна почути на слух.

Контрольний індикатор (ABS) ⇨ 107.

Помилка

⚠ Попередження

Якщо в системі ABS є несправність, колеса можуть блокуватися через гальмування, яке є більш жорстким, ніж звичайно. Переваги системи ABS більше недоступні. Під час різкого гальмування автомобіль більше не може керуватися та може йти в заніс.

Для усунення несправності зверніться на станцію технічного обслуговування.

Стоянкове гальмо

⚠ Попередження

Перед виходом з автомобіля перевірте стан стоянкового гальма. Після увімкнення електричного стоянкового гальма контрольний індикатор (P) світиться постійно.

Ручне стоянкове гальмо

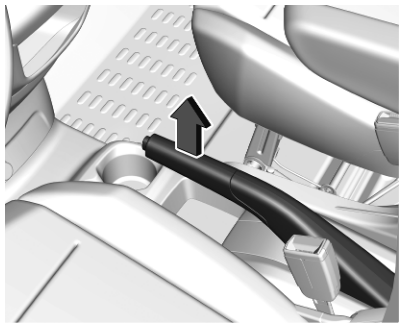

⚠ Попередження

Завжди використовуйте стоянкове гальмо, не натискаючи на кнопку відпускання, та застосовуйте його максимально міцно на спучку чи підйомі.

Щоб відпустити стоянкове гальмо, злегка потягніть важіль угору, натисніть кнопку відпускання та повністю опустіть важіль.

Щоб зменшити зусилля спрацьовування стоянкового гальма, натисніть педаль гальм у той же час.

Контрольний індикатор (!) ⇨ 106.

Електричне стоянкове гальмо

Застосування, коли автомобіль стоїть на місці

⚠ Попередження

Потягніть вимикач (P) протягом однієї секунди, поки контрольний індикатор (P) не почне світитися постійно. Тепер електричне стоянкове гальмо увімкнуте ⇨ 106. Електричне стоянкове гальмо діє автоматично з відповідним зусиллям.

Перед виходом з автомобіля перевірте стан електричного стоянкового гальма. Контрольний індикатор (P) ⇨ 106.

Електричне стоянкове гальмо можна увімкнути за будь-яких умов - навіть тоді, коли запалювання вимкнуте.

Не слід надто часто використовувати електричне стоянкове гальмо, коли двигун вимкнений, оскільки це може призвести до розрядження автомобільного акумулятора.

Відпускання

Увімкніть запалення. Тримайте педаль ніжного гальма натиснутою, потім натисніть перемикач (P).

Функція розгону

Якщо натиснути педаль зчеплення, а потім трохи відпустити її та злегка натиснути педаль акселератора, електричне стоянкове гальмо вимкнеться автоматично. Це можливо лише за умови, що

увімкнуто автоматичний режим роботи електричного стоянкового гальма. Це неможливо, якщо одночасно витягнуто перемикач (Ⓟ).

Гальмування під час руху автомобіля

Якщо під час руху автомобіля перемикач (Ⓟ) залишається витягнутим, система електричного стоянкового гальма сповільнюватиме рух. Якщо відпустити перемикач (Ⓟ), гальмування одразу припиниться.

Коли перемикач (Ⓟ) витягнуто, антиблокувальна система гальм та електронна система курсової стійкості підтримують стабільність автомобіля. Якщо виникає помилка електричного стоянкового гальма, в інформаційному центрі водія відображається попередження. У разі несправності антиблокувальної системи гальм та електронної системи курсової стійкості на панелі приладів світиться один або обидва індикатори (ABS) і 🚘. У такому випадку стабільність можна забезпечити лише шляхом багаторазового витягання і натиснення перемикача (Ⓟ), доки автомобіль не стане нерухомо.

Робота в автоматичному режимі

Під час роботи в автоматичному режимі електричне стоянкове гальмо вмикається й вимикається автоматично.

Електричне стоянкове гальмо можна також увімкнути або вимкнути вручну за допомогою перемикача (Ⓟ).

Автоматичне ввімкнення:

- Електричне стоянкове гальмо вмикається автоматично після зупинки автомобіля та вимкнення запалювання.
- Для підтвердження ввімкнення в комбінованій панелі приладів засвітиться (Ⓟ) і відобразиться спливне повідомлення на дисплеї.

Автоматичне вимкнення:

- Коли автомобіль рушає, стоянкове гальмо автоматично вимикається.
- Для підтвердження вимкнення (Ⓟ) згасне в комбінованій панелі приладів і відобразиться спливне повідомлення на дисплеї.

Якщо автомобіль обладнано автоматичною трансмісією і гальмо не вимкнулося автоматично, переконайтеся, що передні дверцята зачинено належним чином.

Вимкнення автоматичної роботи

У деяких ситуаціях, зокрема в дуже холодну погоду або під час буксирування тощо, може виникнути необхідність деактивувати автоматичну роботу електричного стоянкового гальма.

1. Запуск двигуна.
2. Якщо стоянкове гальмо вимкнене, увімкніть його, потягнувши на себе перемикач (Ⓟ).
3. Приберіть ногу з педалі гальм.

4. Натискайте перемикач (Ⓟ) щонайменше протягом десяти секунд, але не довше 15 секунд.
5. Відпустіть перемикач (Ⓟ).
6. Натисніть і потримайте педаль гальм.
7. Потягніть перемикач (Ⓟ) і потримайте дві секунди.

Коли автоматичне керування електричним стоянковим гальмом вимкнеться, в комбінованій панелі приладів засвітиться AUTO OFF як підтвердження ⇨ 106. Електричне стоянкове гальмо можна ввімкнути й вимкнути лише вручну.

Щоб знову активувати роботу в автоматичному режимі, повторно виконайте описані вище кроки.

Перевірка функціональності

Коли автомобіль не рухається, електричне стоянкове гальмо може бути увімкнуто автоматично. Це проводиться для перевірки системи.

Несправність

Коли електричне стоянкове гальмо несправне, світиться контрольний індикатор, а у центрі інформації для водія відображається повідомлення.

Повідомлення автомобіля ⇨ 119.

Контрольний індикатор (Ⓟ) блимає: електричне стоянкове гальмо ввімкнуте не повністю або вимкнуте. Якщо контрольний індикатор блимає постійно, вимкніть електричне стоянкове гальмо, а потім увімкніть його знову.

Підсилювач гальм

Якщо педаль гальм натискається швидко та інтенсивно, автоматично застосовується максимальне гальмівне зусилля.

Про застосування підсилювача гальм свідчить пульсація педалі гальм і більший опір під час натискання педалі.

Рівномірно натискайте педаль гальм до повної зупинки. Максимальне гальмівне зусилля автоматично зменшується, коли педаль гальм відпускається.

Допоміжна система при старті з місця під гору

Система допомагає запобігти випадковому відкочуванню під час рушання з місця на схилах.

Якщо після зупинки на схилі відпустити педаль гальм, вони залишаються ввімкненими ще протягом 2 с. Гальма автоматично вимикаються, як тільки автомобіль набирає швидкість.

Гальмування з рекуперацією енергії

⚠ Попередження

За дуже високої або дуже низької температури, а також коли акумуляторна батарея високої напруги майже повністю

заряджена, гальмівне зусилля під час гальмування двигуном може тимчасово зменшитися. Якщо гальмівне зусилля недостатнє, водій повинен бути готовим натиснути педаль гальм.

⚠ Попередження

Залежно від гальмівного зусилля двигуна вмикаються стоп-сигнали.

Під час рекуперативного гальмування утворюється електрична енергія від гальмування двигуном, яка використовується для заряджання акумуляторної батареї високої напруги.

Блок керування електроприводом ⇨ 264.

Системи регулювання плавності ходу

Електронна система курсової стійкості та протибуксувальна система

Електронна система курсової стійкості (ESC) за потреби покращує стійкість, незалежно від типу дороги чи зчеплення шин із дорогою.

Як тільки автомобіль починає звертати вбік (унаслідок недостатньої керованості / занесення на повороті), потужність двигуна знижується й гальма застосовуються окремо до кожного колеса.

ESC діє разом із протибуксувальною гальмівною системою (TC). Вона запобігає прокручуванню ведучих коліс.

Система TC є складовою частиною системи ESC.

За потреби протибуксувальна система покращує стійкість руху незалежно від типу дорожнього покриття чи зчеплення шин із дорогою, запобігаючи при цьому обертанню ведучих коліс.

Щойно ведучі колеса починають обертатися, потужність двигуна зменшується й обертання гальмується індивідуально. Це значно покращує стійкість авто на слизьких дорогах.

Системи ESC і TC готові до роботи після кожного запуску двигуна, як тільки згасне контрольний індикатор.

Коли діють системи ESC і TC, блимає.

⚠ Попередження

Забороняється випробовувати цю спеціальну функцію безпеки, наражаючись на небезпеку під час руху.

Адаптуйте швидкість до дорожніх умов.

Контрольний індикатор ⇨ 107.

Дезактивація

Системи ESC і TC за потреби можна у будь-який час вимкнути, натиснувши .

Засвітиться індикатор у кнопці .

Після вимкнення систем ESC і TC в інформаційному центрі водія з’явиться повідомлення про їхній стан.

Системи ESC і TC знову ввімкнуться, якщо повторно натиснути кнопку або натиснути педаль гальм, а також після розгону автомобіля до швидкості понад 50 км/год.

Після повторного ввімкнення систем ESC і TC індикатор у кнопці згасне.

Крім того, системи ESC і TC знову ввімкнуться після увімкнення запалювання.

Помилка

Коли в системі виникає несправність, контрольний індикатор світиться постійно, а в інформаційному центрі водія з’являється повідомлення. Система не працює.

Для усунення несправності зверніться на станцію технічного обслуговування.

Система контролю за спуском

Система контролю за спуском дає змогу автомобілю їхати на малій швидкості, але при цьому водію не потрібно натискати педаль гальм. Автомобіль автоматично знижуватиме швидкість і залишатиметься на цій швидкості, коли система увімкнена. Під час роботи системи можна відчути певний шум чи вібрацію гальмівної системи.

Обережно

Використовуйте тільки при спуску крутими схилами, якщо подорожуєте по бездоріжжю. Не використовуйте для водіння на звичайних дорожніх поверхнях. Зайве використовування функції DCS - наприклад, для їзди нормальними дорогами, може пошкодити гальмівну систему і функцію ESC.

Активація

Примітка
Якщо функція контролю руху на спуску активна, активне екстрене гальмування автоматично вимикається.

Ці системи доступні лише для схилів понад 5%.

На швидкості до 50 км/год натисніть . Систему можна також увімкнути, коли автомобіль стоїть нерухомо із заведеним двигуном. Контрольний індикатор на комбінованій панелі приладів засвітиться зеленим, підтверджуючи, що систему активовано.

На початку спуску автомобіля система контролює швидкість руху, тож педалі акселератора та гальм можна відпустити.

- Якщо увімкнено першу чи другу передачу, швидкість зменшиться, а на комбінованій панелі приладів швидко блиматиме контрольний індикатор.
- Якщо важіль перемикання передач у нейтральному положенні або натиснуто педаль зчеплення, швидкість зменшиться, а контрольний індикатор на комбінованій панелі приладів блиматиме з малою частотою.

Якщо система працює, автоматично ввімкнеться стоп-сигнал.

На швидкості понад 30 км/год регулювання буде призупинено. Колір індикатора на комбінованій панелі приладів зміниться на сірий. Однак світлодіод у кнопці світитиметься і далі. Регулювання автоматично відновиться, якщо швидкість стане меншою за 30 км/год, нахил дороги перевищуватиме 5% і буде дотримано умов щодо натискання педалей.

Дезактивація

Натисніть ще раз і дочекайтеся, коли світлодіод у кнопці згасне. Зелений контрольний індикатор на комбінованій панелі приладів також згасне.

На швидкості понад 70 км/год система автоматично деактивується. Індикатор у кнопці згасне.

Несправність

Якщо зелений контрольний індикатор не світиться або блимає після натискання кнопки, це свідчить про несправність у системі.

Зверніться по допомогу на СТО.

Система вибору режиму їзди

Обережно

Цей автомобіль призначений головним чином для руху по дорогах, але його також можна використовувати для їзди по бездоріжжю.

Однак не варто їздити по місцевості, де можна пошкодити автомобіль через перешкоди на дорозі, такі як каміння тощо, і в місцевості з крутими схилами й поганим зчепленням з дорогою.

Не можна перетинати водяні перешкоди.

Обережно

Під час їзди бездоріжжям раптовий рух чи маневри можуть призвести до зіткнення або до втрати автомобілем керованості.

Система вибору режиму їзди призначена для оптимізації зчеплення з дорогою, що має низький коефіцієнт тертя (засніжена, вкрита брудом або піском).

Система пристосовується до рельєфу, діючи на передні колеса – завдяки цьому перерозподіляється вага автомобіля, що зазвичай асоціюється з більш традиційною системою повного приводу.

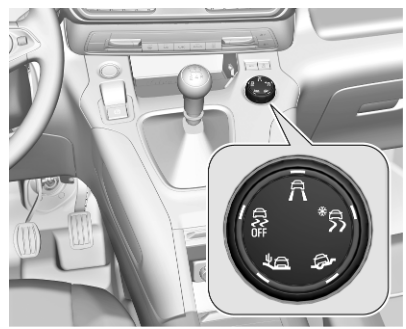

Система вибору режиму їзди дає змогу вибрати один із п'яти режимів керування автомобілем, повернувши регулятор:

- Режим з вимкненою системою ESC
- стандартний режим
- режим "Сніг"
- режим "Болото"
- режим "Пісок"

В інформаційному центрі водія засвітиться світлодіодний індикатор і з’явиться повідомлення про стан вибраного режиму.

Режим з вимкненою системою ESC

У цьому режимі система ESC та протибуксувальна система вимикаються.

Система ESC та протибуксувальна система автоматично вмикаються знову на швидкості понад 50 км/год або під час наступного ввімкнення запалювання.

Стандартний режим

Цей режим відкаліброване для забезпечення низького рівня буксування коліс на основі різних типів зчеплення з дорогою, які зазвичай трапляються під час щоденної їзди.

Під час кожного ввімкнення запалювання система автоматично скидається до цього режиму.

Режим "Сніг" *

Цей режим пристосовується до умов зчеплення з дорогою, яких зазнає кожне колесо під час рушання автомобіля.

Під час прискорення система оптимізує буксування коліс, щоб забезпечити найкращий розгін за умов наявного зчеплення з дорогою. Рекомендується використовувати для глибокого снігу та стрімких схилів.

Цей режим діє, доки швидкість не перевищує 50 км/год.

Режим "Болото"

Цей режим забезпечує значне буксування коліс під час рушання для колеса з найслабшим зчепленням із дорогою, завдяки чому з-під коліс видаляється болото й відновлюється належне зчеплення.

Водночас на колесо з найкращим зчепленням із дорогою передається максимально можливий крутний момент.

Цей режим діє, доки швидкість не перевищує 80 км/год.

Режим "Пісок"

Цей режим забезпечує незначне одночасне буксування двох ведучих коліс, завдяки чому полегшується просування автомобіля вперед і зменшується ризик його загрузання.

Цей режим діє, доки швидкість не перевищує 120 км/год.

Обережно

Не використовуйте інші режими на піску, оскільки автомобіль може застрягнути.

Допоміжні системи водія

⚠ Попередження

Допоміжні системи водія розробляються для допомоги водію і не замінюють його увагу.

Водій бере на себе повну відповідальність при керуванні автомобілем.

При використанні допоміжних систем водія завжди уважно стежте за поточною ситуацією на дорозі.

Круїз-контроль

Круїз-контроль може зберігати й підтримувати швидкість понад 40 км/год. Крім цього, на автомобілях із механічною трансмісією має бути ввімкнена принаймні третя передача, а на автомобілях з автоматичною трансмісією потрібно вибрати положення **D** або другу чи вищу передачу в положенні **M**.

Під час руху на підйомі чи на спуску можливі відхилення від збережених швидкостей.

Система підтримує задану водієм швидкість автомобіля, і для цього не потрібно натискати педаль акселератора.

Попередньо задану швидкість може бути тимчасово перевищено натисненням педалі акселератора.

Стан і запрограмована швидкість відображаються в інформаційному центрі водія.

Забороняється використовувати круїз-контроль, якщо не рекомендується підтримувати постійну швидкість.

Контрольний індикатор ⇨ 111.

Увімкнення системи

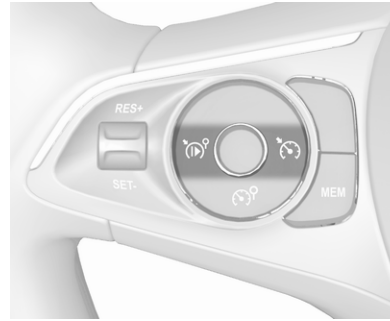

Натисніть – у центрі інформації для водія з'явиться символ і повідомлення. Система поки що не працює.

Увімкнення функцій

Налаштування швидкості водієм

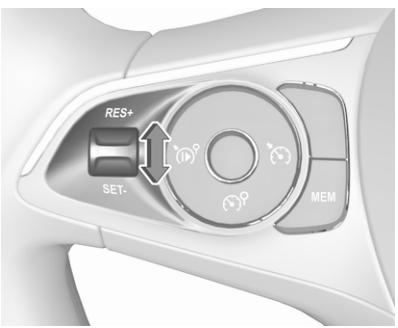

Коли автомобіль набере потрібну швидкість, натисніть коліщатко коротким рухом один раз у бік **RES/+** або **SET/-**. Поточна швидкість зберігається та підтримується. Педаль акселератора можна відпустити.

Після цього можна налаштувати обмеження швидкості за допомогою коліщатка: натискайте його у бік **RES/+**, щоб збільшити швидкість, або у бік **SET/-**, щоб її зменшити. Короткими дотиками швидкість змінюється з невеликим кроком, а утримування перемикача дає змогу змінювати швидкість із великим кроком.

Значення швидкості відображається в інформаційному центрі водія.

Прийняття швидкості, запропонованої функцією розпізнавання знаків обмеження швидкості

Інтелектуальна система адаптування швидкості інформує водія, якщо функція розпізнавання знаків обмеження швидкості виявила відповідний знак. Виявлене обмеження швидкості може бути використано як нове значення швидкості для круїз-контролю.

За допомогою камери вгорі на лобовому склі ця система виявляє та зчитує знаки обмеження швидкості та знаки, які позначають кінець ділянки з обмеженням швидкості. Система також враховує дані про обмеження швидкості, яка міститься в картографічних даних навігаційної системи.

Функцію можна ввімкнути або вимкнути в меню персоналізації автомобіля ⇨ 121.

Якщо круїз-контроль активний, розпізнане обмеження швидкості відображається в інформаційному центрі водія і світиться MEM.

Залежно від версії центру інформації для водія може відображатися різна інформація.

В інформаційному центрі водія відобразиться знак обмеження швидкості й на кілька секунд засвітиться MEM.

Натисніть MEM на панелі органів керування на кермі, щоб ініціювати збереження запропонованої швидкості.

Ще раз натисніть MEM на панелі органів керування на кермі, щоб підтвердити й зберегти нове налаштування швидкості.

Цю швидкість буде задано як нове значення для круїз-контролю.

Перевищення заданої швидкості

Швидкість автомобіля можна збільшити натисканням педалі акселератора. Коли педаль акселератора відпускається, відновлюється попередньо збережена швидкість.

Вимкнення функцій

Натисніть - круїз-контроль перейде у режим паузи і на дисплеї з'явиться повідомлення. Автомобіль рухатиметься без керування круїз-контролем.

Круїз-контроль не діятиме, але остаточно не вимкнеться. Останнє збережене значення швидкості залишається в пам’яті, і його можна відновити пізніше.

Круїз-контроль автоматично вимикається за наведених нижче умов:

- Натиснуто педаль гальм.
- Швидкість автомобіля не перевищує 40 км/год.
- Працює протибуксувальна гальмівна система чи електронна система курсової стійкості.
- Важіль селектора у положенні N (автоматична трансмісія) або вибрано першу чи другу передача (механічна трансмісія).

Відновлення збереженої швидкості

Після досягнення швидкості понад 40 км/год натисніть коліщатко у бік RES/+. Збережена швидкість відновиться.

Вимкнення системи

Натисніть – вибір режиму круїз-контролю буде скасовано, і його індикатор в інформаційному центрі водія згасне.

Якщо натиснути , щоб активувати обмежувач швидкості, круїз-контроль дезактивується.

Якщо вимкнути запалювання, буде скасовано будь-яке запрограмоване значення швидкості.

Несправність

У разі несправності круїз-контролю значення швидкості буде очищено, після чого натомість блиматимуть косі риски.

Круїз-контроль може не діяти належним чином, якщо дорожні знаки не відповідають Віденській конвенції про дорожні знаки.

Обмежувач швидкості

Обмежувач швидкості не дозволяє автомобілю перевищувати попередньо встановлену максимальну швидкість.

Максимальну швидкість можна встановити на рівні понад 30 км/год.

Водій може розігнати автомобіль до швидкості, що не перевищує попередньо задану. Під час руху на схилах може статися відхилення від обмеженої швидкості.

Попередньо задану швидкість може бути тимчасово перевищено натисненням педалі акселератора.

Стан і попередньо задане обмеження швидкості відображаються у центрі інформації для водія.

Увімкнення системи

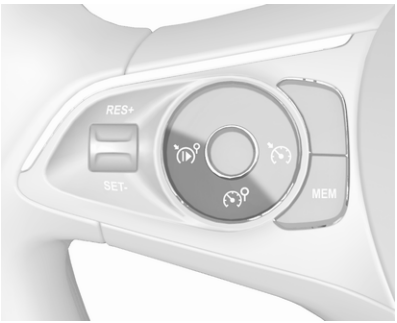

Натисніть – у центрі інформації для водія з'явиться символ і повідомлення. Система поки що не працює.

Увімкнення функцій

Налаштування швидкості водієм

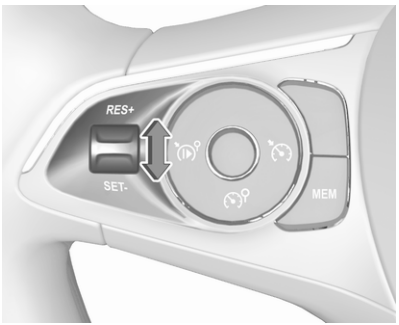

Натисніть коліщатко коротким рухом один раз у бік **RES/+** або **SET/-**.

Рівень обмеження швидкості можна налаштувати за допомогою коліщатка: натискайте його у бік **RES/+**, якщо потрібно встановити вищу максимальну швидкість, або у бік **SET/-**, якщо її потрібно зменшити. Короткими дотиками швидкість змінюється з невеликим кроком, а утримування перемикача дає змогу змінювати швидкість із великим кроком.

Значення швидкості відображається в інформаційному центрі водія.

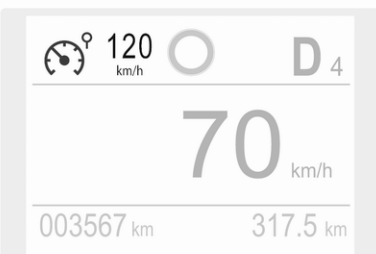

Натисніть ⚤, щоб активувати обмежувач швидкості.

Застосування швидкості, запропонованої системою розпізнавання дорожніх знаків

Інтелектуальна система адаптування швидкості інформує водія, якщо система розпізнавання дорожніх знаків виявила обмеження швидкості. Виявлене обмеження швидкості буде задано як нове значення для обмежувача швидкості.

За допомогою камери вгорі на лобовому склі ця система виявляє та зчитує знаки обмеження швидкості та знаки, які позначають кінець ділянки з обмеженням швидкості. Система також враховує дані про обмеження швидкості, яка міститься в картографічних даних навігаційної системи.

Ця функція вмикається й вимикається у меню персоналізації ⇨ 121.

Якщо обмежувач швидкості активний, розпізнане обмеження швидкості відображається в інформаційному центрі водія і світиться **MEM**.

Залежно від версії центру інформації для водія може відображатися різна інформація.

У інформаційному центрі водія з'явиться знак обмеження швидкості та на кілька секунд засвітиться **MEM**.

Натисніть **MEM** на панелі органів керування на кермі, щоб ініціювати збереження запропонованої швидкості.

Ще раз натисніть **MEM** на панелі органів керування на кермі, щоб підтвердити й зберегти нове налаштування швидкості.

Цю швидкість буде задано як нове значення для обмежувача швидкості.

Перевищення обмеження швидкості

При виникненні екстреної ситуації можна перевищувати обмеження швидкості шляхом сильного натискання педалі акселератора майже до кінця.

Відпустіть педаль акселератора, і функція обмежувача швидкості знову буде активована, щойно швидкість не знизиться менше за встановлене обмеження швидкості.

Вимкнення функцій

Натисніть - обмежувач швидкості перейде у режим паузи і на дисплеї з'явиться повідомлення. Автомобіль рухатиметься без обмеження швидкості.

Обмежувач швидкості не діятиме, але остаточно не вимкнеться. Останнє збережене значення швидкості залишається в пам’яті, і його можна відновити пізніше.

Відновити обмеження швидкості

Натисніть – автомобіль набере швидкість до заданого значення.

Вимкнення системи

Натисніть – вибір режиму обмежувача швидкості буде скасовано, після чого індикація обмеження швидкості в інформаційному центрі водія згасне.

Якщо натиснути , щоб активувати круїз-контроль, обмежувач швидкості дезактивується.

Попередньо задана швидкість після вимкнення запалювання залишається в пам’яті.

Несправність

У разі несправності обмежувача швидкості її значення буде очищено, після чого натомість блиматимуть косі риски.

Обмежувач швидкості може не працювати належним чином, якщо дорожні знаки не відповідають Віденській конвенції про дорожні знаки.

Адаптивний круїз-контроль

Адаптивний круїз-контроль - це вдосконалений варіант звичайного круїз-контролю з додатковою функцією утримування певної дистанції слідування до автомобіля попереду. У цій системі для розпізнавання транспортних засобів, що рухаються попереду, використовуються камера у верхній частині лобового скла та датчики камери. Якщо на шляху автомобіля не виявлено інших транспортних засобів, функція адаптивного круїз-контролю працюватиме так, як звичайний круїз-контроль.

Адаптивний круїз-контроль автоматично уповільнює автомобіль при наближенні до більш повільного транспортного засобу. Потім система регулює

швидкість для слідування за транспортним засобом, що рухається попереду, із дотриманням зазначеної дистанції. Швидкість автомобіля збільшується чи зменшується для слідування за автомобілем, що рухається попереду, але при цьому не перевищуватиме задану швидкість. Функція може гальмувати із обмеженим гальмівним зусиллям, з увімкненням стоп-сигналів.

Якщо транспортний засіб попереду прискориться або змінить смугу руху, адаптивний круїз-контроль поступово прискорить автомобіль, щоб повернутися до заданої швидкості. Якщо водій вмикає покажчики повороту, щоб обігнати повільніший транспортний засіб попереду, адаптивний круїз-контроль дозволяє автомобілю тимчасово наблизитися до цього транспортного засобу, щоб його було легше обігнати. Проте, задану швидкість ніколи не буде перевищено.

У системі адаптивного круїз-контролю для механічної трансмісії можна зберегти попередньо задані значення швидкості. Якщо автомобіль попереду рухається надто повільно, і підтримувати вибрану дистанцію слідування вже неможливо, лунає попереджувальний звуковий сигнал, і в інформаційному центрі водія відображається повідомлення. У повідомленні водію пропонується знову перебрати на себе керування автомобілем. В автомобілях з автоматичною трансмісією ця система може загальмувати автомобіль до повної зупинки.

У системі адаптивного круїз-контролю для автомобілів з механічною трансмісією можна зберегти задані швидкості, що перевищують 30 км/год. Якщо автомобіль попереду рухається надто повільно, і підтримувати вибрану дистанцію слідування вже неможливо, лунає попереджувальний звуковий сигнал, і в інформаційному центрі водія відображається повідомлення. У повідомленні водію пропонується знову перебрати на себе керування автомобілем. В автомобілях з автоматичною трансмісією ця система може загальмувати автомобіль до повної зупинки.

⚠ Попередження

Повна увага водія завжди необхідна під час їзди з адаптивним круїз-контролем. Водій повністю контролює керування автомобілем, тому що педаль гальма, педаль акселератора і кнопка ⁽ᵐ⁾ мають пріоритет перед будь-якою операцією адаптивного круїз-контролю.

Увімкнення системи

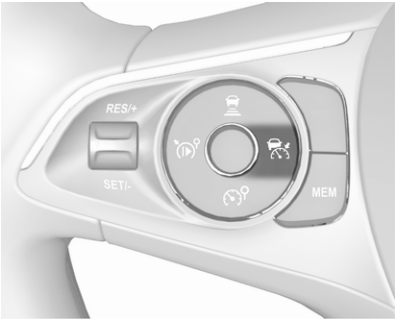

Натисніть - в інформаційному центрі водія відображатиметься символ. Система поки що не працює.

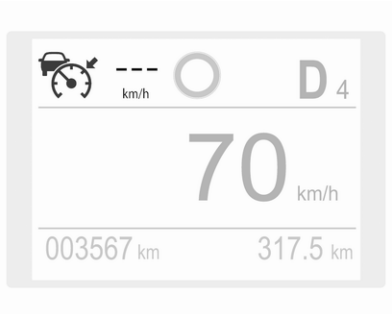

Увімкнення функцій шляхом встановлення швидкості

Систему адаптивного круїз-контролю потрібно вмикати вручну на швидкості від 30 до 180 км/год.

В автомобілях з автоматичною трансмісією важіль селектора має бути в положеннях **D** або **M.**

Наберіть потрібну швидкість і пересуньте коліщатко у положення **SET/-**. Поточна швидкість зберігається та підтримується.

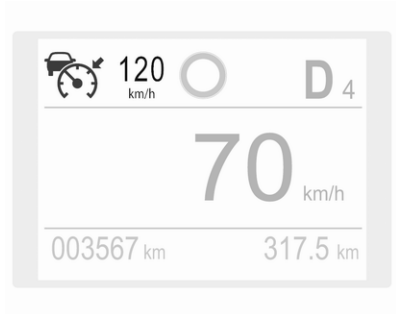

Значення швидкості відображається в інформаційному центрі водія.

Під час роботи круїз-контролю система зупинки-запуску автоматично вимикається.

Отримання обмеження швидкості від допоміжної системи визначення дорожніх знаків.

Інтелектуальна система адаптування швидкості інформує водія, якщо система розпізнавання дорожніх знаків виявила обмеження швидкості. Виявлене

обмеження швидкості можна задати як нове значення швидкості для адаптивного круїз-контролю.

За допомогою камери вгорі на лобовому склі ця функція виявляє та зчитує знаки обмеження швидкості та знаки, які позначають кінець ділянки з обмеженням швидкості. Система також враховує дані про обмеження швидкості, яка міститься в картографічних даних навігаційної системи.

Якщо діє адаптивний круїз-контроль, розпізнане обмеження швидкості відображається в інформаційному центрі водія, і світиться **MEM**.

Натисніть **MEM** на панелі органів керування на кермі, щоб ініціювати збереження запропонованої швидкості.

Ще раз натисніть **MEM** на панелі органів керування на кермі, щоб підтвердити й зберегти нове налаштування швидкості.

Це обмеження швидкості тепер використовуватиметься адаптивним круїз-контролем як задана швидкість.

Ця функція вмикається й вимикається у меню персоналізації ⇨ 121.

Допоміжна система визначення дорожніх знаків ⇨ 322

Коригування заданої швидкості

Завжди можна їхати швидше заданої швидкості, натискаючи на педаль акселератора. Якщо відпустити педаль акселератора, автомобіль відновлює збережена швидкість. Якщо попереду рухається повільніший транспортний засіб, відновлюється дистанція слідування, вибрана водієм.

Якщо задану швидкість перевищено, в інформаційному центрі водія блимає визначене значення швидкості і відображається попередження.

⚠ Попередження

В разі прискорення, ініційованого водієм, функція автоматичне гальмування в системі вимикається. В центрі інформації для водія з'являється відповідне спливаюче повідомлення.

Збільшення швидкості

Коли увімкнено адаптивний круїз-контроль, пересуньте коліщатко до **RES/+** й утримуйте його, або посуньте коліщатко до **RES/+** на короткий час декілька разів: Швидкість збільшуватиметься безперервно або поступово з невеликим кроком.

Зменшення швидкості

Коли увімкнено адаптивний круїз-контроль, пересуньте коліщатко до **SET/-** й утримуйте його, або посуньте коліщатко до **SET/-** на короткий час декілька разів: Швидкість зменшуватиметься безперервно або поступово з невеликим кроком.

Відновлення збереженої швидкості

Після досягнення швидкості понад 30 км/год пересуньте коліщатко у положення **RES/+**. Адаптивний круїз-контроль буде увімкнуто, і використовуватиметься збережена швидкість.

Адаптивний круїз-контроль в автомобілях з автоматичною трансмісією

В автомобілях з автоматичною трансмісією адаптивний круїз-контроль дозволяє підтримувати вибрану дистанцію слідування за транспортним засобом, що гальмує, до його повної зупинки.

Якщо система зупинила ваш автомобіль за іншим транспортним засобом, то замість встановленої швидкості відображається зелений контрольний індикатор Ⓐ. Цей символ означає, що автомобіль автоматично утримується в стані зупинки.

Якщо автомобіль попереду зупиниться на деякий час, а потім почне рухатися вперед, зелений контрольний індикатор визначення автомобіля попереду Ⓐ почне блимати і пролунає попереджувальний звуковий сигнал для нагадування про необхідність перевірки дорожньої обстановки перед продовженням руху.

Коли автомобіль попереду від'їжджатиме, натисніть педаль акселератора і наберіть швидкість 30 км/год, а потім посуньте коліщатко до **SET-** або **RES+**, щоб відновити адаптивний круїз-контроль. Якщо зупинка триває довше п'яти хвилин або відчинено дверцята водія чи розстебнуто пасок безпеки на сидінні водія, автоматично ввімкнеться електричне стоянкове гальмо, щоб утримати автомобіль на місці. Засвітиться контрольний індикатор Ⓟ. Щоб вимкнути електричне стоянкове гальмо, натисніть педаль акселератора.

Електричне стоянкове гальмо ⇨ 274.

⚠ Попередження

Коли систему вимкнено або вона не діє, автомобіль більше не буде утримуватися в нерухомому положенні і може розпочати рух. Завжди будьте напоготові застосувати гальмо, щоб утримати автомобіль на місці.

Не залишайте автомобіль, коли він утримується на місці функцією адаптивного круїз-контролю. Завжди пересувайте важіль перемикання передач в положення **P** і вимикайте запалення перед виходом з автомобіля.

Встановлення дистанції слідування

Коли функція адаптивного круїз-контролю розпізнає повільніший транспортний засіб на вашому шляху, вона приведе швидкість вашого автомобіля у відповідність для збереження дистанції слідування, заданої водієм.

Для дистанції слідування можна задати одне з трьох значень: "близька" (1 риска), "середня" (2 риски) або "далека" (3 риски).

Якщо під час роботи двигуна адаптивний круїз-контроль ввімкнуто (відображається сірим кольором), можна змінити значення дистанції слідування:

Натисніть , щоб показати поточні налаштування у центрі інформації для водія.

Щоб змінити дистанцію слідування, натисніть знову: Нове налаштування також відображається в інформаційному центрі водія.

Обрана дистанція слідування позначається заповненими стовпчиками на сторінці адаптивного круїз-контролю.

⚠ Попередження

Водій несе повну відповідальність за дотримання належної дистанції руху відповідно до дорожніх та погодних умов, а також умов видимості. Дистанцію руху необхідно відкоригувати, інакше система вимкнеться, якщо поточні умови руху цього потребуватимуть.

Розпізнавання автомобілів, що рухаються попереду

Коли система виявляє автомобіль на смузі руху, символ адаптивного круїз-контролю в інформаційному центрі водія змінюється: змінюється на .

Вимкнення функцій

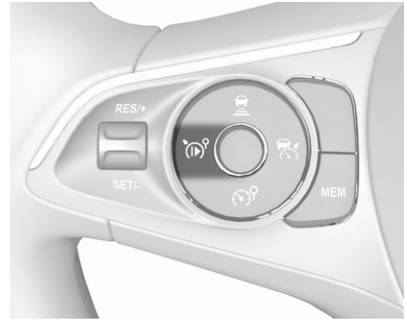

Натисніть - адаптивний круїз-контроль перейде у режим паузи, і на дисплеї з'явиться повідомлення. Автомобіль рухатиметься без адаптивного круїз-контролю.

Адаптивний круїз-контроль не активний, але його не вимкнено. Останнє збережене значення заданої швидкості залишається в пам'яті для подальшого використання.

Адаптивний круїз-контроль автоматично вимикається у таких випадках:

- Натиснуто педаль гальм.
- Швидкість автомобіля перевищує 180 км/год або нижча за 30 км/год.
- Увімкнуто електричне стоянкове гальмо.
- Працює або деактивувалася протибуксувальна система або електронна система курсової стійкості.
- Важіль селектора автоматичної трансмісії не встановлено у положення **D** або **M**.
- В електронній системі курсової стійкості виникла несправність.

Вимкнення системи

Натисніть – вибір режиму адаптивного круїз-контролю буде скасовано, і його індикатор в інформаційному центрі водія згасне.

Якщо натиснути , щоб увімкнути обмежувач швидкості, адаптивний круїз-контроль вимкнеться.

При вимкненні запалювання збережене значення швидкості видаляється.

Увага водія

- На звивистих дорогах або у гірській місцевості користуйтеся функцією адаптивного круїз-контролю обережно, оскільки система може загубити автомобіль, що рухається попереду, і їй знадобиться час, щоб розпізнати його знову.
- Не користуйтеся системою на слизьких дорогах, оскільки вона може спричиняти швидкі зміни у зчепленні коліс з дорожнім полотном (пробуксовування), і автомобіль може втратити керованість.
- Цю систему не можна використовувати, якщо на автомобілі встановлено запасне колесо.

Обмеження системи

⚠ Попередження

Гальмівне зусилля у системі автоматичного гальмування не дає змоги виконати різке гальмування, і ступінь гальмування може бути недостатнім, щоб уникнути зіткнення.

- Після раптової зміни смуги руху система потребує певний час для розпізнання наступного автомобіля, що рухається перед вами. То ж при розпізнаванні нового автомобіля система може прискорюватися замість того, щоб гальмувати.
- Адаптивний круїз-контроль враховує рух транспорту лише в тому самому напрямку.
- Під час рушання та гальмування функція адаптивного круїз-контролю не помічає пішоходів і тварин.

- Функція адаптивного круїз-контролю зважає на автомобілі, що стоять, лише під час руху з низькою швидкістю.
- Під час буксирування причепа користуватися системою адаптивного круїз-контролю заборонено.
- Адаптивний круїз-контроль не можна використовувати на дорогах з ухилом понад 10%.

Криві

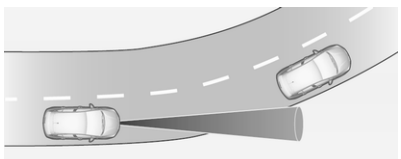

Функція адаптивного круїз-контролю обчислює прогнозований маршрут на основі відцентрової сили. Цей прогнозований маршрут враховує поточні характеристики кривої, але не може враховувати майбутні її зміни. Система може втратити поточний автомобіль що рухається попереду або ж орієнтуватися на автомобіль який рухається в іншій смузі. Це може трапитися при зміні смуг руху, або ж якщо крива дороги стає крутішою чи прямішою. Якщо система більше не розпізнає автомобілів попереду, контрольний індикатор 🚗 гасне.

Якщо відцентрова сила при проходженні кривої занадто сильна, система злегка пригальмовує автомобіль. Цей рівень гальмування не призначений для уникнення втрати керування та з'їзду з дороги. Водій несе відповідальність за зменшення обраної швидкості перед входженням у криву, а також за вибір безпечної швидкості відповідно до типу дороги та наявних обмежень швидкості.

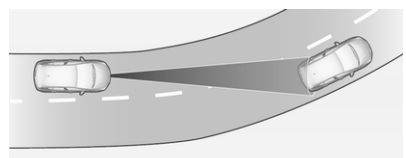

Шосе

На шосе приведіть задану швидкість у відповідність дорожній ситуації та погоді. Завжди зважайте на те, що функція адаптивного круїз-контролю має обмежений радіус дії, обмежену інтенсивність гальмування і певний час реагування, необхідний для перевірки того, чи знаходиться даний транспортний засіб на вашому шляху, чи ні. Функція адаптивного круїз-контролю може виявитися нездатною загальмувати автомобіль вчасно, щоб уникнути зіткнення з набагато повільнішим автомобілем після зміни смуги руху. Це особливо стосується швидкої їзди або ж тих випадків, коли видимість обмежена через погодні умови.

Під час заїзду чи виїзду з шосе функція адаптивного круїз-контролю може втратити автомобіль, що рухається попереду вас із поля зору і прискоритися до заданої швидкості. Через це зменшіть задану швидкість перед з'їздом з шосе чи виїздом на нього.

Зміна траєкторії руху автомобіля

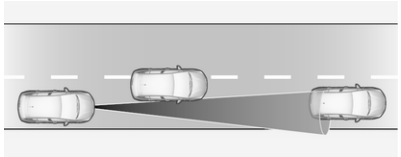

Якщо інший автомобіль переходить на вашу смугу руху, функція адаптивного круїз-контролю почне сприймати автомобіль після завершення маневру, коли він повністю опиниться на вашому шляху. Будьте напоготові, щоб натиснути на педаль гальма, якщо знадобиться загальмувати швидше.

Зауваження щодо руху на схилах

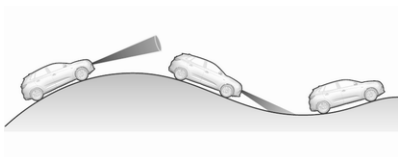

⚠ Попередження

Користуватися системою адаптивного круїз-контролю на гірських дорогах заборонено.

Ефективність роботи системи під час руху на схилах і підйомах залежить від швидкості та навантаження автомобіля, умов дорожнього руху та ухилу дороги. Система може не розпізнати автомобіль, що рухається попереду вас, під час руху у пагористій місцевості. На крутих пагорбах вам може знадобитися скористатися педаллю акселератора для підтримання швидкості вашого автомобіля. Під час спуску, можливо, доведеться гальмувати, щоб утримати швидкість на попередньому рівні чи зменшити її.

Зауважте, що застосування гальма вимикає систему.

Несправність

Якщо у системі адаптивного круїз-контролю виникне проблема, для попередження водія засвітиться лампа аварійної сигналізації, на панелі приладів відобразиться повідомлення, а також пролунає звуковий сигнал.

Адаптивний круїз-контроль може не діяти належним чином, якщо дорожні знаки не відповідають Віденській конвенції про дорожні знаки.

Для перевірки системи зв’яжіться зі своїм дилером або зверніться на відповідну станцію технічного обслуговування.

З міркувань безпеки не використовуйте систему, коли стоп-сигнали несправні.

Повідомлення про небезпеку зіткнення спереду

Повідомлення про небезпеку зіткнення спереду допомагає уникнути лобових зіткнень або зменшити шкоду від них.

Для виявлення іншого транспортного засобу прямо перед автомобілем у системі попередження про небезпеку лобового зіткнення застосовується передня камера на лобовому склі.

Якщо дистанція до автомобіля, що рухається попереду, скорочується занадто швидко, пролунає попереджувальний звуковий сигнал, а в центрі інформації для водіїв з'явиться відповідне повідомлення.

⚠ Попередження

Повідомлення про небезпеку зіткнення спереду є просто системою попередження, яка не застосовує гальма. При занадто швидкому наближенні до автомобіля, що рухається попереду у вас може не бути достатньо часу для уникнення зіткнення.

Водій несе повну відповідальність за дотримання належної дистанції руху відповідно до дорожніх та погодних умов, а також умов видимості.

Повна увага водія завжди необхідна під час їзди. Водій постійно має бути готовим вжити відповідних дій і застосувати педаль гальм.

Активація

Система попередження про небезпеку лобового зіткнення виявляє транспортні засоби й працює автоматично на швидкостях у діапазоні від 5 км/год до 85 км/год. Система виявляє нерухомі транспортні засоби, якщо швидкість не перевищує 80 км/год.

Попередження водія

Для попередження водія використовуються такі засоби:

- Коли відстань до автомобіля попереду стає замалою, в інформаційному центрі водія засвічується символ і відображається попереджувальне повідомлення.
- Коли зіткнення неминуче і водій має діяти негайно, в інформаційному центрі водія засвічується символ і відображається попереджувальне повідомлення, а також лунають попереджувальні сигнали.

⚠ Попередження

Повідомлення про небезпеку зіткнення спереду є просто системою попередження, яка не застосовує гальма. У разі занадто швидкого зближення з

автомобілем попереду може не вистачити часу, щоб уникнути зіткнення.

Водій несе повну відповідальність за дотримання належної дистанції руху відповідно до дорожніх та погодних умов, а також умов видимості.

Повна увага водія завжди необхідна під час їзди. Водій постійно має бути готовим вжити відповідних дій і застосувати педаль гальм.

Обережно

Кольори цього контрольного індикатора не пов'язані з місцевими законами щодо безпечної дистанції руху. Водій несе повну відповідальність за дотримання безпечної дистанції руху відповідно до діючих правил дорожнього руху, погодних умов, стану дороги і т.ін.

Вибір чутливості реагування

У меню персоналізації автомобіля потрібно налаштувати чутливість для відображення попереджень: "близько", "середня відстань" або "далеко" ⇨ 121.

Вибране значення діє до наступної зміни. Завчасність попередження залежить від швидкості автомобіля. Чим вища швидкість, тим на більшій дистанції спрацює функція попереджень. При виборі завчасності попереджень слід враховувати умови дорожнього руху та погодні умови.

Дезактивація

Система вимкнеться лише якщо вимкнути активне екстрене гальмування в меню персоналізації автомобіля ⇨ 121.

Обмеження системи

Система попередження про небезпеку лобового зіткнення призначена для попередження про зіткнення з автомобілями, пішоходами та велосипедистами, але може реагувати й на інші об'єкти.

У наступних випадках функція повідомлення про небезпеку зіткнення спереду може не розпізнавати транспортний засіб попереду, або ефективність датчика буде обмежена:

- рух звивистими дорогами або пагористою місцевістю
- рух у нічний час
- погодні умови (туман, дощ чи сніг), які обмежують видимість
- датчик на лобовому склі або радар за переднім бампером вкриті снігом, льодом, слизом, багном, брудом тощо
- лобове скло пошкоджене або на ньому є сторонні предмети, наприклад наліпки
- бампер пошкоджений або на ньому закріплено сторонні предмети, наприклад тримач номерного знака

Активне екстрене гальмування

Активне екстрене гальмування може зменшити пошкодження й травмування внаслідок зіткнення з автомобілями та пішоходами, які з'явилися безпосередньо перед автомобілем, якщо водій не встиг активно зреагувати маневруванням чи гальмуванням. В автомобілях, оснащених камерою та радаром, система активного екстреного гальмування виявляє також велосипедистів. Перед застосуванням активного екстреного гальмування система попередження про небезпеку лобового зіткнення подає водію відповідний сигнал.

Система попередження про небезпеку лобового зіткнення ⇨ 297

Передня система захисту пішоходів ⇨ 303

Ця функція використовує різні сигнали (наприклад, камера-датчик, тиск гальм, швидкість автомобіля) для обчислення вірогідності фронтального зіткнення.

⚠ Попередження

Ця система не призначена для звільнення водія від обов'язку керувати автомобілем і дивитися вперед. Вона попереджає водія, коли є ризик зіткнення з автомобілем, пішоходом або велосипедистом попереду. Безпосередньо перед неминучим зіткненням вона зменшує швидкість автомобіля, щоб уникнути зіткнення або знизити його важкість.

Система може не реагувати на тварин. Після раптової зміни смуги руху система потребує певний час для розпізнання наступного автомобіля, що рухається перед вами.

Водій завжди має бути готовим застосовувати гальма та скеровувати автомобіль для уникнення зіткнень.

Функціональність

Функція активного екстреного гальмування використовує для роботи передню камеру і діє під час руху автомобіля на передній передачі зі швидкістю в діапазоні від швидкості ходи до 85 км/год. Система виявляє нерухомі транспортні засоби, лише якщо швидкість не перевищує 80 км/год.

Передумова для цього: активне екстрене гальмування не було деактивовано в меню персоналізації автомобіля ⇨ 121.

Якщо цю систему вимкнено, на панелі приладів світиться (⊜), а в інформаційному центрі водія відображається попередження

Якщо систему деактивовано вручну, вона знову автоматично активується під час наступного ввімкнення запалювання.

Система включає в себе:

- систему екстреного автоматичного гальмування
- попередження про зіткнення спереду
- передню систему захисту пішоходів

Екстрене автоматичне гальмування

Після ввімкнення системи підготовки гальм і безпосередньо перед неминучим зіткненням ця функція автоматично застосовує гальмування обмеженої інтенсивності для зменшення швидкості зіткнення або уникнення аварії.

Якщо застосовано активне екстрене гальмування, на панелі приладів блимає ⊛.

Залежно від ситуації, може бути застосовано гальмування середньої інтенсивності або різке гальмування.

Автоматичне гальмування під час руху вперед може ввімкнутися, лише якщо перед автомобілем буде виявлено транспортний засіб або пішохода.

Система попередження про небезпеку лобового зіткнення ⇨ 297

Передня система захисту пішоходів ⇨ 303

На швидкості до 30 км/год екстрене автоматичне гальмування може сповільнити автомобіль до повної зупинки. Якщо швидкість перевищить 30 км/год, екстрене автоматичне гальмування зменшить швидкість. Проте водій має увімкнути гальма.

Щоб запобігти аварії, система екстреного автоматичного гальмування може зменшити швидкість автомобіля до повної зупинки.

- Автоматична трансмісія: Після повної зупинки автомобіля автоматичне гальмування продовжує діяти ще протягом двох секунд. Не знімайте ногу з педалі гальм, щоб автомобіль не запустився знову.
- Механічна трансмісія: У разі повної зупинки автомобіля двигун може заглухнути.

Під час роботи функції може відчуватися незначне вібрування педалі гальм.

⚠ Попередження

Екстрене автоматичне гальмування - це функція, призначена для підготовки до аварійних ситуацій, а не до запобігання аваріям. Не слід покладатися на цю систему, коли потрібно загальмувати рух автомобіля. Система екстреного автоматичного гальмування діє лише в межах свого робочого діапазону швидкостей і реагує лише на розпізнані транспортні засоби і розпізнаних пішоходів.

Умови роботи

Система активного екстреного гальмування працює лише тоді, коли

- пристебнуті паски безпеки передніх сидінь і, залежно від версії, задніх сидінь
- гальмівна система готова до роботи
- система курсової стійкості та протибуксувальна система активовані

Активне екстрене гальмування автоматично вимикається в таких випадках:

- виявлено запасне колесо меншого діаметра.
- Виявлено несправність датчика педалі гальма або лівого чи правого стоп-сигналу.
- Виявлено несправність в системі активного екстреного гальмування, в електронній або гальмівній системі.
- Виявлено серйозне зіткнення, наприклад зі спрацюванням подушки безпеки.

Обмеження системи

Робота системи може бути знижена або недоступна у таких випадках:

- датчик покритий снігом, льодом, сльотою чи брудом
- вітрове скло пошкоджене або замазане, з розмитим оглядом або закрите сторонніми предметами, напр. наклейками,
- пошкоджений або деформований передній бампер, чи передній бампер покритий сторонніми предметами, напр. наклейками
- блок радара зміщений зі свого штатного місця внаслідок удару переднього бампера
- передня камера не в штатному положенні
- автоматичне гальмування недоступне, наприклад, відбувається охолодження гальмівних дисків
- педаль гальма постійно використовувалася упродовж тривалого часу, наприклад, на довгому спуску
- звивисті або пагористі дороги
- під час ініціалізації системи, наприклад, після вимкнення акумуляторної батареї автомобіля
- сонце або фари, які потрапляють в об'єктив передньої камери
- погані погодні умови, наприклад, злива, туман або сніг
- від автомобіля, що рухається попереду, летять бризки

Після удару або за наявності видимих пошкоджень автомобіль необхідно перевірити в автомайстерні.

На ефективність роботи системи можуть впливати такі фактори:

- електронна система курсової стійкості та протибуксувальна система активні
- акумулятор автомобіля не має нормальної робочої напруги
- світло відбивається на мокрій дорозі
- мала відстань до автомобілів попереду
- трактори, брудні автомобілі чи автомобілі з причепом
- дороги з поперечним нахилом
- недостатнє освітлення
- раптова зміна зовнішнього освітлення
- внесення змін в автомобіль, наприклад, нестандартні колеса
- автомобіль перевантажений

Якщо датчик закритий, з'являється повідомлення про те, що датчики потрібно очистити.

Якщо система тимчасово пошкоджена та жодних дій з боку водія не вимагається, повідомлення не відображається.

Під час їзди потрібно завжди бути уважним і готовим до відповідних дій, щоб уникнути ДТП.

Рекомендується вимикати цю систему в меню персоналізації автомобіля у таких випадках:

- під час буксирування причепа або фургона
- у разі перевезення довгих предметів у верхньому багажнику або багажнику на даху
- під час буксирування автомобіля
- під час виконання будь-якого технічного обслуговування за умови ввімкненого запалювання
- на колесах автомобіля встановлено ланцюги протиковзання
- коли встановлено запасне колесо, менше за інші колеса
- перед використанням автоматичної автомийки
- перед тим, як помістити автомобіль на стенд для перевірки гальм в СТО
- у разі пошкодження лобового скла поруч із камерою
- якщо передній бампер було пошкоджено або деформовано
- якщо блок радара зміщений зі свого штатного місця внаслідок удару переднього бампера
- якщо не працюють стоп-сигнали

Несправність

Коли потрібно буде виконати обслуговування системи, на комбінованій панелі приладів засвітиться сигналізатор ⊛, в інформаційному центрі водія з’явиться повідомлення і пролунає звуковий сигнал.

Якщо система не працює так, як слід, відповідні повідомлення автомобіля відображаються в інформаційному центрі водія.

Повідомлення автомобіля ⇨ 119.

Передня система захисту пішоходів

Передня система захисту пішоходів допомагає уникнути наїзду на пішоходів попереду під час руху переднім ходом чи зменшити ступінь їх травмування.

Для виявлення пішохода перед автомобілем у системі застосовується передня камера на лобовому склі.

Передня система захисту пішоходів може виявляти пішоходів і видавати попередження, коли автомобіль рухається вперед зі швидкістю від 5 км/год до 60 миль/год.

Під час руху вночі ефективність системи обмежена.

⚠ Небезпека

Передня система захисту пішоходів видає попередження та здійснює автоматичне гальмування автомобіля лише тоді, коли виявлено пішохода.

Система може не виявляти пішоходів, зокрема дітей, коли вони перебувають не безпосередньо перед автомобілем, їх видно не повністю або вони стоять не прямо перед автомобілем.

Функції передньої системи захисту пішоходів:

- визначення пішоходів попереду
- попередження про пішохода попереду

Передня система захисту пішоходів вмикається разом із системою повідомлень про небезпеку зіткнення спереду.

Повідомлення про небезпеку зіткнення спереду ⇨ 297.

Визначення пішоходів попереду

Про наявність пішохода попереду на відстані до 40 м вказує відповідний символ на панелі приладів.

Попередження про пішохода попереду

Якщо автомобіль занадто швидко наближається до виявленого пішохода, в інформаційному центрі водія з’являється попередження. Лунає попереджувальний звуковий сигнал.

Після попередження про пішохода попереду може бути вимкнуто круїз-контроль або адаптивний круїз-контроль.

Обмеження системи

Перелік випадків, у яких передня система захисту пішоходів може не визначити пішохода попереду або ефективність датчика буде обмеженою:

- рух звивистими дорогами або пагористою місцевістю
- автомобіль рухається в темряві
- погодні умови (туман, дощ чи сніг), які обмежують видимість
- датчик за лобовим склом або радар за переднім бампером блокуються снігом, льодом, слизом, багном, брудом або сторонніми предметами, наприклад наклейками
- лобове скло пошкоджене
- бампер пошкоджений

Система допомоги під час паркування

Загальна інформація

Якщо до зчіпного пристрою приєднати причеп або систему для перевезення велосипедів, система допомоги під час паркування вимкнеться.

⚠ Попередження

Водій несе повну відповідальність за маневри під час паркування.

Під час руху вперед або заднім ходом з використанням системи допомоги під час паркування обов'язково слід уважно спостерігати за ситуацією довкола автомобіля.

Задня система допомоги під час паркування

Система попереджає водія звуковими сигналами про потенційно небезпечні перешкоди позаду автомобіля в радіусі до 50 см, коли ввімкнена задня передача.

Робота системи забезпечується ультразвуковими датчиками в задньому бампері.

Активація

Задня система допомоги під час паркування активується після ввімкнення задньої передачі, коли ввімкнене запалювання. Для підтвердження пролунає звуковий сигнал.

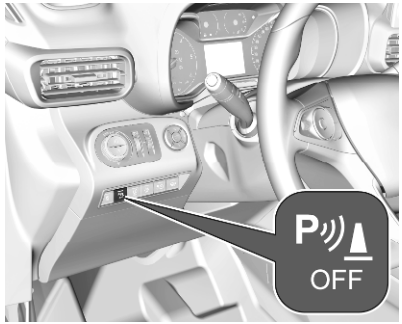

Графічний інформаційний дисплей: Система готова до роботи, якщо індикатор у кнопці системи допомоги під час паркування не світиться.

Кольоровий інформаційний дисплей: Активуйте систему допомоги під час паркування в меню персоналізації автомобіля ⇨ 121.

Сигналізування

Звукові сигнали подаються з того боку автомобіля, який знаходиться ближче до перешкоди. Що меншою є відстань між автомобілем та відповідною перешкодою, то коротшим є інтервал між звуковими сигналами. Коли відстань становить менше 30 см, звуковий сигнал лунає безперервно.

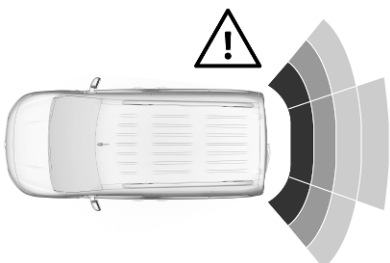

Окрім цього, відстань до перешкод позаду позначається рухомими лініями відстані на інформаційному дисплеї ⇨ 115. Якщо перешкода дуже близько, відображається ⚠ як попередження про небезпеку.

Дезактивація

Система вимикається після вимкнення задньої передачі. Щоб вимкнути систему вручну, натисніть PDC OFF. Коли система вимкнеться, засвітиться індикатор у кнопці. Якщо систему вимкнено вручну, вона не ввімкнеться знову автоматично під час наступного ввімкнення запалювання.

Графічний інформаційний дисплей: Система вимкнена, якщо світиться індикатор PDC OFF у кнопці системи допомоги під час паркування.

Кольоровий інформаційний дисплей: Деактивуйте систему допомоги під час паркування в меню персоналізації автомобіля ⇨ 121. Стан системи

Передня і задня система допомоги під час паркування

Передня і задня система допомоги під час паркування вимірює дистанцію між автомобілем і перешкодами попереду і позаду автомобіля. Вона інформує і попереджає водія звуковими сигналами та візуальною індикацією.

Ця система використовує два різних акустичних попереджувальних сигналів для передньої та задньої частини, при чому кожен з них має різну частоту.

Робота системи забезпечується ультразвуковими датчиками в задньому та передньому бамперах.

Активація

Якщо перед автомобілем виявлено перешкоду, але швидкість не перевищує 10 км/год, окрім задньої системи допомоги під час паркування, вмикається ще й передня система.

Графічний інформаційний дисплей: Система готова до роботи, якщо індикатор у кнопці системи допомоги під час паркування PDC OFF не світиться.

Кольоровий інформаційний дисплей: Активуйте систему допомоги під час паркування в меню персоналізації автомобіля ⇨ 121.

Сигналізування

Звукові сигнали подаються з того боку автомобіля, який знаходиться ближче до перешкоди. Що меншою є відстань між автомобілем та відповідною перешкодою, то коротшим є інтервал між звуковими сигналами. Коли відстань становить менше 30 см, звуковий сигнал лунає безперервно.

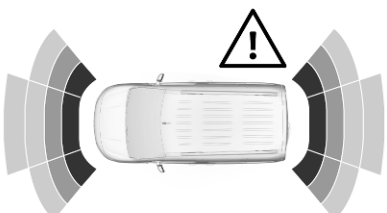

Окрім цього, відстань до перешкод позаду автомобіля та перед ним позначається рухомими лініями відстані на інформаційному дисплеї ⇨ 115.

Коли автомобіль зупиняється довше ніж на три секунди на передній передачі, якщо важіль передач автоматичної трансмісії в положенні **P**, або коли не виявлено жодних інших перешкод, попереджувальні звукові сигнали не лунають.

Дезактивація

Система автоматично вимкнеться, коли швидкість автомобіля перевищить 10 км/год, а також якщо ввімкнути електричне стоянкове гальмо або натиснути кнопку системи допомоги під час паркування ⁸⁸ OFF.

Графічний інформаційний дисплей: Система вимкнена, якщо світиться індикатор ⁸⁸ OFF у кнопці системи допомоги під час паркування.

Кольоровий інформаційний дисплей: Деактивуйте систему допомоги під час паркування в меню персоналізації автомобіля ⇨ 121.

Система допомоги під час паркування з контролем передньої, задньої та бокової зон

Система допомоги під час паркування з контролем передньої, задньої та бокової зон вимірює відстань між автомобілем і перешкодами поблизу нього попереду, позаду та збоку. Вона інформує і попереджає водія звуковими сигналами та візуальною індикацією.

Робота системи забезпечується ультразвуковими датчиками в задньому та передньому бамперах, а також з обох боків автомобіля.

Активація

Крім системи допомоги під час паркування заднім ходом та системи допомоги під час паркування переднім і заднім ходом, спрацьовує система допомоги під час паркування з контролем передньої, задньої та бокової зон, якщо виявлено нерухомі перешкоди збоку ліворуч або праворуч від автомобіля.

Графічний інформаційний дисплей: Система готова до роботи, якщо індикатор у кнопці системи допомоги під час паркування не світиться.

Кольоровий інформаційний дисплей: Активуйте систему допомоги під час паркування в меню персоналізації автомобіля ⇨ 121.

Сигналізування

Звукові сигнали подаються з того боку автомобіля, який знаходиться ближче до перешкоди. Що меншою є відстань між автомобілем та відповідною перешкодою, то коротшим є інтервал між звуковими сигналами. Коли відстань становить менше 30 см, звуковий сигнал лунає безперервно.

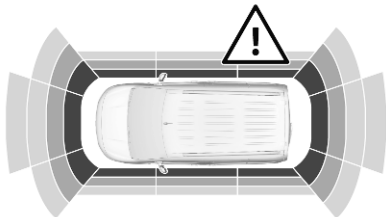

Окрім цього, відстань до перешкод позаду, попереду та збоку автомобіля позначається рухомими лініями відстані на кольоровому інформаційному дисплеї ⇨ 115.

Дезактивація

Система автоматично вимкнеться, коли швидкість автомобіля перевищить 10 км/год, а також якщо ввімкнути електричне стоянкове гальмо або натиснути кнопку системи допомоги під час паркування .

Графічний інформаційний дисплей: Система вимкнена, якщо світиться індикатор у кнопці системи допомоги під час паркування.

Кольоровий інформаційний дисплей: Деактивуйте систему допомоги під час паркування в меню персоналізації автомобіля ⇨ 121.

Обмеження системи

Якщо виникла несправність або система тимчасово не працює, наприклад через високий рівень зовнішнього шуму чи інші перешкоди, в інформаційному центрі водія світиться сигналізатор . В інформаційному центрі водія відобразиться повідомлення і пролунає звуковий сигнал.

У разі постійної несправності зверніться по допомогу на станцію технічного обслуговування.

⚠Попередження

За певних обставин різні відбиваючі поверхні на предметах або одязі, а також зовнішні джерела шуму можуть спричинити нездатність системи виявити перешкоди.

Слід приділяти особливу увагу низько розташованим перешкодам, які можуть пошкодити нижню частину бампера.

Обережно

У разі серйозної несправності автомобіля, коли його потрібно зупинити, система вимикається.

У разі несправності коробки передач система допомоги під час паркування не активується, коли ввімкнена задня передача.

В разі несправності гучномовця можуть не лунати звукові сигнали.

Якщо датчик забруднено (наприклад, вкрито льодом або снігом), ефективність роботи системи може погіршуватися.

Якщо датчик закритий, з'являється повідомлення про те, що датчики потрібно очистити.

Робота системи допомоги під час паркування може бути обмежена або її функції можуть бути взагалі недоступні, якщо світиться або зображення на інформаційному дисплеї зависло, або якщо екран чорний.

Ефективність роботи системи паркування може погіршуватися при значному навантаженні автомобіля.

Якщо поблизу знаходяться високі транспортні засоби (наприклад, всюдиходи, міні-фургони чи мікроавтобуси), застосовуються особливі умови. Виявлення об'єктів і правильна ідентифікація дистанції у верхній частині таких автомобілів не гарантується.

Система може не виявляти об’єкти з дуже малою відбивальною площею поперечного перерізу, наприклад вузькі об’єкти чи предмети з м’яких матеріалів.

Система допомоги під час паркування не виявляє об'єкти поза межами свого радіусу дії, наприклад нижче бампера або під автомобілем.

Під час маневру паркування заднім ходом система не враховує встановлену на автомобілі кульову опору для причепа. Водій має враховувати відповідну додаткову довжину.

Примітка
Датчик може розпізнати відсутній предмет через акустичні перешкоди від внутрішнього шуму чи неправильне механічне

регулювання (у цьому випадку можливі поодинокі помилкові попередження).

Державний номер автомобіля спереду має бути правильно закріплено (він не повинен бути зігнутим, між номером та бампером не повинно бути зазорів з лівого чи правого боку), а датчики мають бути надійно зафіксованими. Коли номерний знак погнутий або використовується тримач номерного знака, система допомоги під час паркування може працювати гірше.

Низькі бордюри та нерівності на дорозі (наприклад, на ділянках, де проводяться дорожні роботи), розпізнаються системою некоректно. Водій приймає на себе всю відповідальність.

Розширена допомога при паркуванні

⚠ Попередження

Уся відповідальність за прийняття запропонованого системою місця для паркування та за маневри під час паркування покладається на водія.

Використовуючи системи розширеної допомоги під час паркування, слід обов’язково уважно стежити за ситуацією довкола.

Система розширеної допомоги під час паркування визначає місце, придатне для паркування, обчислює траєкторію та автоматично скеровує автомобіль на місце під час паркування.

Розширена система допомоги під час паркування допомагає під час виконання наведених нижче маневрів:

- в'їзд на місце паралельного паркування
- в'їзд на місце перпендикулярного паркування
- виїзд з місця паралельного паркування

Водій має контролювати прискорення, гальмування та переключення передач, а керування кермом здійснюється автоматично. Водій будь-коли може взяти керування на себе за допомогою керма.

Можливо, потрібно буде більше ніж один раз проїхати вперед і назад.

Вказівки відображаються на інформаційному дисплеї ⇨ 115.

Розширена система допомога під час паркування може вмикатися тільки під час руху вперед.

В'їзд на паралельне місце паркування

Активація

Пригальмуйте, щоб швидкість була меншою за 30 км/год.

Щоб виконати пошук паркувального місця, активуйте систему на інформаційному дисплеї ⇨ 115.

Виберіть меню паркування на паралельному місці.

Виберіть сторону паркування, увімкнувши вказівник повороту з відповідного боку.

Допустима відстань між траєкторією руху автомобіля і рядом припаркованих автомобілів – від 0,5 м до 1,5 м.

Для в'їзду на паралельне місце паркування його мінімальна довжина має дорівнювати довжині вашого автомобіля +0,6 м. Система ігноруватиме місця для паркування, які точно менші або більші за автомобіль.

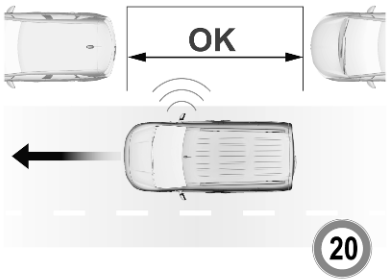

Коли вільне місце для паркування знайдено, система повідомляє про це візуально на інформаційному дисплеї та подає перший звуковий сигнал. Повільно їдьте вперед. Коли пролунає другий звуковий сигнал, зупиніть автомобіль, увімкніть задню передачу, відпустіть кермо й почніть повільно їхати. На інформаційному дисплеї з'явиться візуальний сигнал.

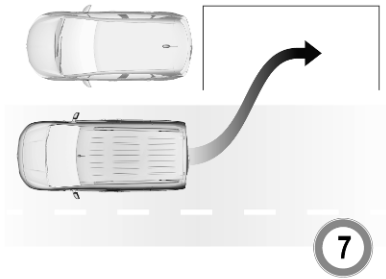

Їдьте вперед і здавайте назад відповідно до інструкцій, стежачи за попередженнями системи допомоги під час паркування, доки не буде повідомлено про завершення маневру.

В'їзд на перпендикулярне місце паркування

Активація

Пригальмуйте, щоб швидкість була меншою за 30 км/год.

Щоб виконати пошук паркувального місця, активуйте систему на інформаційному дисплеї ⇨ 115.

Виберіть меню паркування на перпендикулярному місці.

Виберіть сторону паркування, увімкнувши вказівник повороту з відповідного боку.

Допустима відстань між траєкторією руху автомобіля і рядом припаркованих автомобілів – від 0,5 м до 1,5 м.

Для в'їзду на перпендикулярне місце паркування його мінімальна ширина має дорівнювати ширині вашого автомобіля +0,7 м. Якщо виявлено кілька місць для паркування підряд, автомобіль буде скеровано на останнє з них.

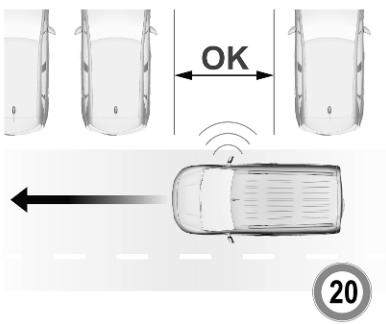

Коли вільне місце для паркування знайдено, система повідомляє про це візуально на інформаційному дисплеї та подає звуковий сигнал. Зупиніть автомобіль, увімкніть задню передачу, відпустіть кермо й почніть рухатися зі швидкістю до 7 км/год.

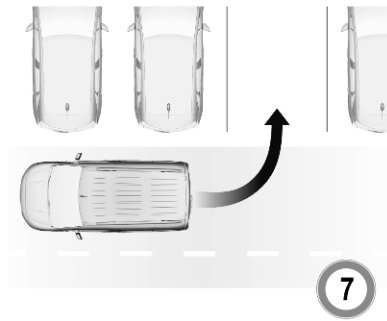

Їдьте вперед і здавайте назад відповідно до інструкцій, стежачи за попередженнями системи допомоги під час паркування звуковими сигналами, доки не буде повідомлено про завершення маневру. Після завершення в комбінованій панелі приладів згасне.

Під час маневру паркування система автоматично вимикається, якщо позаду автомобіля виявлено перешкоду на відстані 50 см.

Виїзд із паралельного місця паркування

Активація

Виїжджаючи з паралельного місця паркування, активуйте систему на інформаційному дисплеї ⇨ 115.

Виберіть меню виїзду з паралельного місця паркування.

Виберіть сторону виїзду виїхати, увімкнувши відповідний указівник повороту.

Увімкніть задню або передню передачу, відпустіть кермо й почніть рухатися зі швидкістю до 5 км/год.

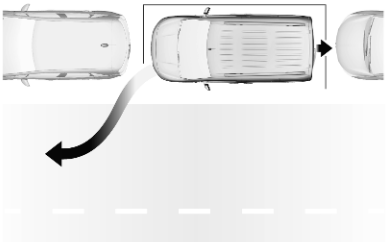

Їдьте вперед і здавайте назад відповідно до інструкцій, стежачи за попередженнями системи допомоги під час паркування, доки не буде повідомлено про завершення маневру. Маневр завершено, коли передні колеса автомобіля перебувають за межами місця для паркування.

Після вимкнення системи необхідно взяти керування автомобілем на себе.

Позначення дисплея

На дисплеї відображаються такі вказівки:

- загальні поради та попереджувальні повідомлення
- необхідність в зупинці автомобіля після визначення місця для паркування
- напрямок руху під час паркування
- вимога ввімкнути передачі заднього ходу або першу передачу
- вимога зупинитися або їхати повільно
- успішне встановлення автомобіля на місце стоянки позначається спливаючим символом та звуковим сигналом
- скасування паркувального маневру

Дезактивація

Не використовуйте систему розширеної допомоги під час паркування, якщо встановлено тимчасове запасне колесо. Камера заднього виду може не працювати як слід.

Щоб скасувати поточний маневр системи допомоги під час паркування і повернутися до попереднього екрана на інформаційному дисплеї, натисніть кнопку. Щоб повністю вимкнути систему, натисніть P OFF на центральній консолі.

Система автоматично вимикається:

- після вимкнення запалювання
- якщо заглухне двигун
- якщо маневрування не почнеться протягом п'яти хвилин вибору типу маневру
- після тривалої зупинки автомобіля під час маневрування

- у разі спрацювання електронної системи курсової стійкості
- якщо швидкість автомобіля перевищить задане обмеження
- якщо водій перерве рух керма
- після семи маневрів для в’їзду на перпендикулярне місце паркування (маневр складається з одного руху назад або одного руху вперед)
- після десяти маневрів для в’їзду або виїзду з паралельного місця паркування
- після відчинення дверей або багажного відділення
- якщо одне з передніх коліс наштовхнеться на перешкоду
- автоматично після вдалого завершення маневру

У разі автоматичного вимкнення системи або її вимкнення водієм під час маневрування це буде вказано в інформаційному центрі водія. Додатково пролунає звуковий сигнал.

Система вимикається, якщо вилку кабелю живлення підключити до електричної розетки зчіпного пристрою причепа.

Щоб вимкнути систему на тривалий період часу, зверніться до дилера.

Несправність

Якщо виникне несправність, на кольоровому інформаційному дисплеї з’явиться повідомлення і при цьому пролунає звуковий сигнал.

У випадку несправності гідропідсилювача керма засвітиться індикатор , а в інформаційному центрі водія відобразиться відповідне повідомлення.

Примітка
Покращена система допомоги під час паркування може не реагувати на зміни наявного паркувального простору після початку виконання маневру паркування. Система може прийняти в'їзд, ворота, двір чи навіть перехрестя за місце для паркування. Стежте за тим, щоб запропоноване місце для паркування залишалося вільним.

Повідомлення бокової мертвої зони видимості

Система повідомлень бокової мертвої зони видимості розпізнає та повідомляє про об'єкти, що знаходяться по обидва боки автомобіля в межах зазначеної мертвої зони. В разі виявлення об’єктів, які можуть бути поза зоною видимості внутрішніх чи зовнішніх дзеркал, система відображає попередження на кожному із зовнішніх дзеркал.

Система попереджування про об’єкти в мертвій зоні використовує деякі з датчиків розширеної системи допомоги під час паркування, розташовані в передньому та задньому бамперах з обох боків автомобіля.

⚠Попередження

Повідомлення мертвої зони видимості не замінує бачення водія.

Система не може виявити:

- автомобілі, які можуть швидко наближатися, за межами мертвих зон;
- пішоходів, велосипедистів та тварин.

Перш ніж змінювати смугу, завжди перевіряйте ситуацію по всім дзеркалам, дивіться через плече і вмикайте указівник повороту.

Активація

Кольоровий інформаційний дисплей: натисніть 🚗. Виберіть на інформаційному дисплеї **"Функції для водіння"**, а потім – **Датчики контролю мертвої зони**. Активуйте функцію.

постійно світитиметься зеленим кольором у комбінованій панелі приладів, підтверджуючи роботу функції.

Функціональність

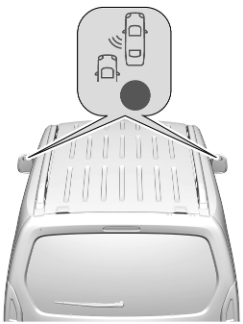

Якщо під час руху вперед система виявить транспортний засіб у боковій мертвій зоні, у відповідному зовнішньому дзеркалі засвітиться світлодіодний індикатор.

Коли вас обганяють по суміжній смузі, світлодіод засвічується одразу.

Коли ви обганяєте інший автомобіль по суміжній смузі, світлодіод засвічується із затримкою.

Умови роботи

Належна робота функції можлива за таких умов:

- усі транспортні засоби рухаються в одному напрямку і по суміжних смугах
- швидкість вашого автомобіля становить 12–140 км/год
- виконується обгін автомобіля, швидкість якого відрізняється від вашої швидкості менше ніж на 10 км/год
- вас обганяє автомобіль, швидкість якого відрізняється від вашої менше ніж на 25 км/год
- нормальна інтенсивність дорожнього руху
- рух здійснюється по прямій або трохи кривій дорозі
- автомобіль не буксирує причеп

- датчики не вкриті брудом, льодом чи снігом
- попереджувальні зони на дзеркалах дверцят та зони виявлення на передньому й задньому бамперах не закрито клейкими наліпками чи іншими предметами

Попереджувальні сигнали не вмикаються в наведених нижче ситуаціях:

- наявність нерухомих об'єктів, наприклад припаркованих автомобілів, огорож, вуличних ліхтарів, дорожніх знаків
- в умовах дуже інтенсивного руху, коли рухомі транспортні засоби можна прийняти за нерухомі об'єкти
- наявність транспортних засобів, що рухаються в протилежному напрямку
- рух звивистою дорогою або входження у крутий поворот
- коли автомобіль обганяє дуже довгі автомобілі, наприклад, вантажівки чи фури, або вони його обганяють, їх виявлено у мертвій зоні позаду і водночас вони перебувають у полі зору водія попереду
- під час надто швидкого обгону

Дезактивація

Систему можна вимкнути в меню персоналізації автомобіля ⇨ 121. Після цього згасне на комбінованій панелі приладів. Додатково пролунає звуковий сигнал.

Після вимкнення запалювання поточний стан системи збережеться в пам’яті.

Система автоматично вимикається під час буксирування причепа з електричним з’єднанням.

У погану погоду (наприклад, під час зливи) система може неправильно розпізнавати об’єкти.

Несправність

Якщо виникне несправність, на панелі приладів протягом певного часу блиматиме разом із , а на дисплеї відобразиться повідомлення. Для усунення несправності зверніться на СТО.

Камера зі сторони пасажира

Камера зі сторони пасажира дає змогу стежити за зоною збоку автомобіля.

Ця камера встановлюється в нижній частині зовнішнього дзеркала зі сторони пасажира.

Ділянка, яку показує камера, є обмеженою. Дистанція, що відтворюється на зображенні, відрізняється від фактичної відстані.

Камера, спрямована назад

Камера показує мертву зону зі сторони пасажира.

На дисплеї заднього виду відображається вид зі сторони пасажира ⇨ 118.

Увімкнення

Камера вмикається під час руху автомобіля вперед, якщо на дисплеї заднього виду вибрати вид зі сторони пасажира.

Напрямні лінії

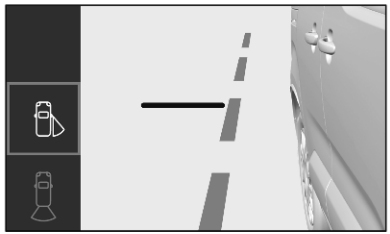

Лінією позначається відстань близько 4 м від краю заднього бампера автомобіля.

Вимкнення

Камера вимикається, якщо вибрати інший тип виду.

Обмеження системи

Камера зі сторони пасажира може не працювати належним чином за наведених нижче умов:

- у темряві
- фари автомобіля світять прямо в об'єктив камери
- погодні умови (туман, дощ чи сніг), які обмежують видимість
- об'єктив камери вкритий снігом, льодом, слизом, брудом, багном або іншими нашаруваннями. Очистіть об'єктив, обмийте його водою і протріть м'якою тканиною
- спостерігаються сильні коливання температури;

Система панорамного огляду

Ця система дає змогу побачити на інформаційному дисплеї кругове (майже 180°) зображення оточення автомобіля, що нагадує вид із висоти пташиного польоту.

⚠ Попередження

Система панорамного огляду не замінює очі водія. Ця система не показує дітей, пішоходів, велосипедистів, перетинаючи руху, тварини, автомобілі, що рухаються у перехресному

напрямку та інші об'єкти, які знаходяться поза зоною видимості камери, наприклад, об'єкти під бампером або під автомобілем.

Забороняється їздити заднім ходом або паркувати автомобіль, використовуючи тільки систему панорамного огляду.

Перед початком руху і під час руху обов'язково перевіряйте зону довкола автомобіля.

Об'єкти, зображені на дисплеї, можуть знаходитися далі чи ближче, ніж видається. Зона відображення є обмеженою, і об'єкти, які знаходяться близько до будь-якого краю бампера або під бампером, не відображаються на екрані.

Залежно від величини навантаження на автомобіль нахил автомобіля може змінюватися, як і вид із камери.

Система використовує такі засоби:

- задня камера на дверцятах багажного відділення
- ультразвукові датчики в задньому бампері

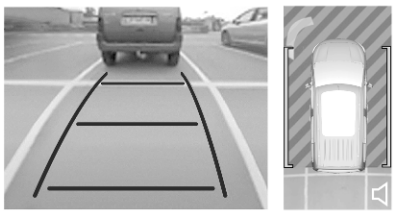

Екран інформаційного дисплея розділено на дві частини. Праворуч показано вид автомобіля зверху, а ліворуч – вид ззаду. Паркувальні датчики доповнюють інформацію про огляд автомобіля зверху.

Гучність звукових сигналів можна регулювати, натискаючи значок ◁ у правому нижньому куті дисплея.

Активація

Система панорамного огляду вмикається, якщо:

- увімкнуто задню передачу
- автомобіль рухається зі швидкістю до 10 км/год

Функціональність

У лівій частині дисплея можна вибрати різні види. Під час маневру завжди можна змінити тип виду, натиснувши на сенсорне поле в лівій нижній області дисплея:

- **Вид Стандартний**
- **Режим AUTO**
- **Вид Оптичний зум**
- **Вид 180**

Вибраний тип виду одразу відобразиться на дисплеї.

Режим AUTO активується за замовчуванням. У цьому режимі система вибирає найкращий вид (стандартний або масштабований) для відображення згідно з інформацією, одержаною від паркувальних датчиків.

Після вимкнення запалювання стан системи не зберігається в пам'яті.

Вид ззаду / Вид Стандартний

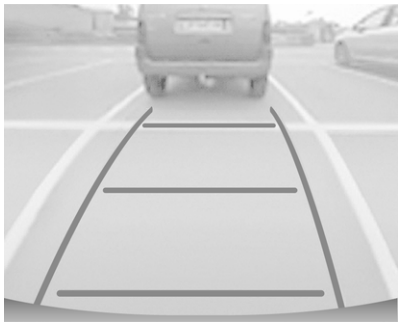

На екрані відображається область позаду автомобіля. Вертикальні лінії окреслюють ширину автомобіля з розкладеними дзеркалами. Напрямок ліній змінюється залежно від положення керма.

Першою горизонтальною лінією позначається відстань близько 30 см від краю заднього бампера автомобіля. Верхніми горизонтальними лініями позначаються відстані приблизно 1 і 2 м від краю заднього бампера автомобіля.

Цей вид доступний у режимі **Режим AUTO** або в меню вибору виду.

Вид ззаду — оптичний зум / Вид Оптичний зум

Камера записує оточення автомобіля під час маневру, щоб реконструювати вигляд ззаду автомобіля згори в його найближчому оточенні. Це дає змогу автомобілю легше оминати перешкоди навколо. Цей вид доступний у режимі **Режим AUTO** або в меню вибору видів.

Вид боковий позаду / Вид 180

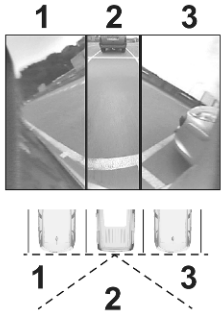

Вид на 180° допомагає здавати назад із місця для паркування, даючи змогу бачити наближення транспортних засобів, пішоходів і велосипедистів. Цей вид не рекомендується для проведення повного маневру. Він складається з трьох секторів: лівий (1), центральний (2) та правий (3). Цей вид доступний лише в меню вибору видів.

Дезактивація

Система панорамного огляду вимикається, якщо:

- швидкість руху перевищує 10 км/год
- через сім секунд після вимкнення задньої передачі
- натиснути значок ← у верхньому лівому куті сенсорного екрана, а після цього – ✕
- відчинено двері багажного відділення
- приєднання причепа або багажника для велосипедів

Обмеження системи

Обережно

Для оптимальної роботи системи важливо підтримувати чистоту об'єктивів всіх камер. Для камери заднього виду є насадка омивача, яка активується під час роботи омивача заднього вікна.

Якщо потрібно очистити об'єктиви камер вручну, промийте їх водою і протріть м'якою тканиною.

Забороняється мити об'єктив водою або паром під високим тиском.

Система панорамного огляду може не діяти належним чином у наведених нижче випадках:

- У темряві.
- Сонце або фари автомобіля світять прямо в об'єктив камери.
- Погодні умови (туман, дощ чи сніг), які обмежують видимість.
- Об'єктив камери вкритий снігом, льодом, брудом, багном або іншими нашаруваннями.
- Автомобіль буксирує причеп, систему для перевезення велосипедів тощо з електричним підключенням
- Автомобіль потрапив в аварію. Зверніться до майстерні.
- У разі раптової зміни температури.

Обережно

Дуже важливо, щоб будь-який ремонт системи панорамного огляду виконувався точно у відповідності зі специфікаціями Opel. В іншому випадку належна робота цієї системи може порушитись, унаслідок чого зростає ризик непередбачуваної поведінки такої системи та/або відображення нею випадкових повідомлень.

Камера заднього виду

Залежно від версії камера встановлюється над номерним знаком на дверях багажного відділення/лівих задніх дверцятах або у верхній частині лівих задніх дверцят.

⚠Попередження

Камера заднього огляду не замінює очі водія. Зауважте, що об'єкти, які знаходяться поза радіусом огляду камери та датчиків системи допомоги під час паркування, наприклад, під бампером або під автомобілем, не відображаються.

Забороняється їздити заднім ходом або паркувати автомобіль, використовуючи тільки камеру заднього виду.

Перед початком руху і під час руху обов'язково перевіряйте зону довкола автомобіля.

Камера над номерним знаком на дверях багажного відділення/лівих задніх дверцятах

Зображення з камери показується на інформаційному дисплеї ⇨ 115.

Ділянка, яку показує камера, є обмеженою. Дистанція, що відтворюється на зображенні, відрізняється від фактичної відстані.

Увімкнення

Камера заднього огляду вмикається автоматично при ввімкненні задньої передачі.

Напрямні лінії

Динамічні напрямні лінії - це горизонтальні лінії з інтервалом один метр, які накладаються на зображення, щоб полегшити визначення відстані до показаних на екрані об'єктів.

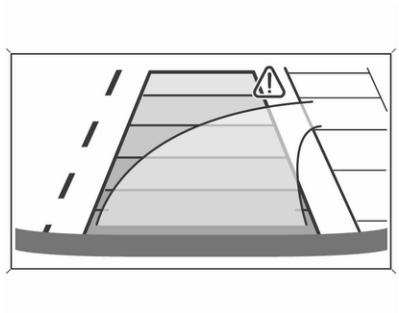

Траєкторія руху автомобіля показується відповідно до кута повороту коліс.

Вимкнення

Камера вимикається після ввімкнення передачі для руху вперед.

Камера у верхній частині лівих задніх дверцят

Зображення з камери показується на дисплеї заднього виду ⇨ 118.

Увімкнення

Камера заднього виду вмикається автоматично.

Якщо ввімкнено передачу переднього ходу, відображається стандартний задній вид.

Задній вид на близькій відстані відображається тоді, коли його вибрано на дисплеї заднього виду кнопкою "⇄" або коли ввімкнено передачу заднього ходу.

Під час користування причепом задній вид на близькій відстані недоступний.

Напрямні лінії
Стандартний задній вид

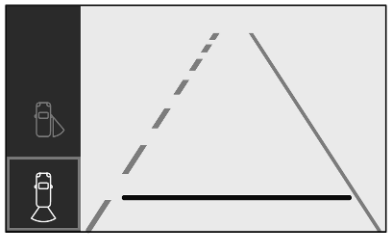

Горизонтальною лінією позначається відстань близько 4 м від краю заднього бампера автомобіля.

Задній вид на близькій відстані

Нижньою горизонтальною лінією позначається відстань близько 30 см від краю заднього бампера автомобіля. Верхніми горизонтальними лініями позначаються відстані приблизно 1 м і 2 м.

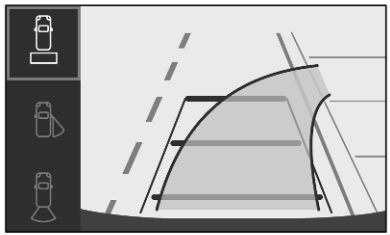

Траєкторія руху автомобіля показується відповідно до кута повороту коліс.

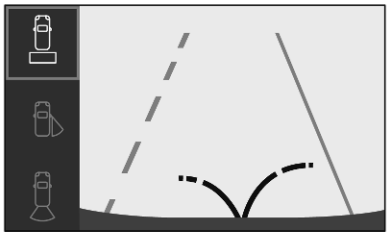

Крім цього, на дисплеї заднього виду позначено радіус відкривання задніх дверцят.

Вимкнення

Якщо вимкнути дисплей заднього виду, вимкнеться і камера заднього виду.

Обмеження системи

Камера заднього огляду може не працювати як слід за наступних обставин:

- у темряві
- фари автомобіля світять прямо в об'єктив камери
- погодні умови (туман, дощ чи сніг), які обмежують видимість
- об'єктив камери вкритий снігом, льодом, слизом, брудом, багном або іншими нашаруваннями. Очистіть об'єктив, обмийте його водою і протріть м'якою тканиною
- двері багажного відділення буде відчинено
- автомобіль буксирує причеп, систему для перевезення велосипедів тощо з електричним підключенням
- автомобіль зазнав зіткнення ззаду
- спостерігаються сильні коливання температури;

Допомога у розпізнаванні дорожніх знаків

⚠ Попередження

Фізичний дорожній знак завжди має пріоритет над дорожнім знаком, який показується в інформаційному центрі водія.

Обмеження швидкості

За допомогою камери вгорі на лобовому склі і вбудованої навігаційної системи автомобіля, ця система забезпечує обмеження швидкості та завершення дії обмеження швидкості в інформаційному центрі водія.

Ця система вмикається й вимикається у меню персоналізації автомобіля ⇨ 121.

Якщо систему ввімкнено, але знака обмеження швидкості не виявлено, відображається такий знак:

Якщо автомобіль перевищить обмеження швидкості щонайменше на 5 км/год, обмеження швидкості, що відображається, буде блимати близько десяти секунд.

Обмежувач швидкості ⇨ 286.

Круїз-контроль ⇨ 283.

Адаптивний круїз-контроль ⇨ 288.

Оновлення навігаційних карт

Для збереження роботи системи навігаційна карта має періодично оновлюватися. Оновлення навігаційної карти доступне двічі на рік.

Додаткова інформація доступна у розділі інформаційно-розважальної системи.

Інші дорожні знаки

Система розпізнає дорожні знаки та відображає їх на певній сторінці в центрі інформації для водія.

Ця система вмикається й вимикається в меню персоналізації автомобіля ⇨ 121.

Центр інформації водія ⇨ 112.

Обмеження системи

Допоміжна система визначення дорожніх знаків може не працювати належним чином за таких обставин:

- Автомобіль рухається звивистою дорогою або пагористою місцевістю.
- Рух у нічний час.
- Використання ланцюгів протиковзання.
- Буксирування причепа.
- Ділянка лобового скла, де знаходиться передня камера, забруднена або закрита сторонніми предметами, наприклад, наліпками.
- Видимість обмежена через погодні умови, такі як туман, дощ чи сніг.
- Сонце світить прямо в об'єктив камери.
- Дорожні знаки повністю чи частково закриті або їх важко розпізнати.
- Дорожні знаки неправильно встановлені або пошкоджені.
- Дорожні знаки не відповідають Віденській конвенції про дорожні знаки та сигнали.
- Картографічні дані навігаційної системи застаріли.

Обережно

Система призначена для допомоги водієві при розпізнаванні певних дорожніх

знаків у визначеному діапазоні швидкості. Не ігноруйте дорожні знаки, які не відображаються в системі.

Повністю покладаючись на цю спеціальну функцію, ви наражаєтеся на ризик під час керування.

Завжди адаптуйте швидкість під дорожні та погодні умови.

Використання водієм будь-яких допоміжних систем не звільняє його від повної відповідальності за керування автомобілем.

Під час їзди за кордоном пересвідчіться в тому, що автомобіль використовує блок швидкості відповідної країни. За потреби виберіть потрібні одиниці вимірювання на інформаційному дисплеї.

Система утримання смуги руху

Система утримання смуги руху допомагає водію уникнути ненавмисного виїзду за межі смуги руху. Передня камера слідкує за краями дороги та дорожньої розміткою вздовж смуги, якою рухається автомобіль. Якщо автомобіль наближається до краю дороги або лінії дорожньої розмітки, кермо повертається в таке положення, щоб автомобіль знову рухався в межах смуги. Водій помітить, як для корегування траєкторії руху автомобіля кермо повертається у відповідний бік. Якщо система недостатньо сильно повернула кермо, повертайте його в тому самому напрямку. Якщо потрібно змінити смугу руху, злегка поверніть кермо в протилежному напрямку.

Коли система повертає кермо, щоб скоригувати траєкторію руху автомобіля, 🚗 блимає жовтим кольором в інформаційному центрі водія. Система утримання смуги руху не забезпечує безперервне кермування.

Система не вважає виїзд за межі смуги руху випадковим, якщо було ввімкнено покажчики повороту, а також протягом кількох секунд після їх вимкнення.

Якщо система визначить, що водій утримує кермо не постійно, корегування траєкторії автомобіля буде перервано.

Коли система попередження про виїзд за межі смуги не може втримати автомобіль у межах смуги й потрібні негайні дії водія, в інформаційному центрі водія з'являється застереження.

Примітка
У разі виявлення надто вузьких, надто широких або значно викривлених смуг руху система може вимкнутися.

Система коригує траєкторію автомобіля за таких обов'язкових умов:

- автомобіль має рухатися зі швидкістю від 65 км/годдо 180 км/год
- покажчики повороту не активовано
- електронну систему курсової стійкості активовано, але не задіяно

- вилку кабелю живлення не підключено до електричної розетки зчіпного пристрою причепа
- не виявлено динамічний стиль водіння, зокрема натиснення педалі гальм або педалі акселератора
- дороги з якісною дорожньою розміткою
- тимчасове запасне колесо не використовується
- автомобіль не входить у крутий поворот
- відсутня несправність, яка не дає системі коригувати траєкторію автомобіля

Активація

Якщо систему активовано, індикатор у кнопці не світиться. Щоб активувати систему, коли вона вимкнена, натисніть .

Дезактивація

Щоб вимкнути систему, натискайте , доки не засвітиться світлодіод у кнопці.

Умови, за яких рекомендується вимкнути систему

У наведених нижче ситуаціях систему рекомендується вимикати.

- Дорожнє покриття в поганому стані
- Погодні умови несприятливі
- Поверхня дороги слизька, наприклад, вкрита льодом

Система не призначена для керування автомобілем у таких ситуаціях:

- Рух по швидкісній замкнутій трасі
- Буксирування причепа
- Рух на платформі для випробувань
- Рух по нестійких поверхнях

Несправність

У разі виникнення несправності на панелі приладів з’являються символи і , на дисплеї відображається повідомлення і лунає попереджувальний звуковий сигнал. С. Зверніться по допомогу до майстерні.

Обмеження системи

На ефективність роботи системи можуть впливати такі фактори:

- камеру закриває сніг, лід, сльота, бруд або пошкодження вітрового скла або сторонні предмети, напр. наклейки
- мала відстань до автомобілів попереду
- дороги з поперечним нахилом
- звивисті або пагористі дороги
- недостатнє освітлення
- раптова зміна зовнішнього освітлення
- сонце світить прямо в об'єктив камери
- погані погодні умови, наприклад, злива, густий туман або снігопад
- внесення змін в автомобіль, наприклад, нестандартні колеса
- дороги з поганою дорожньою розміткою

Коли автомобіль рухається довгою прямою смугою з якісним дорожнім покриттям, може з’явитися попереджувальне повідомлення, навіть якщо водій належно тримає кермо.

Вимкніть систему, якщо її роботі заважають плями смоли, тіні чи тріщини на дорожньому покритті, тимчасова або будівельна дорожня розмітка чи інші дефекти дороги.

⚠ Попередження

Обов'язково слідкуйте за дорогою і правильним положенням автомобіля на смузі руху, інакше може статися ДТП, яке призведе до пошкодження автомобіля, травми або смерті.

Система може не втримати автомобіль на смузі чи видати попередження, навіть коли дорожню розмітку виявлено.

Кермування системи може бути недостатнім, щоб втримати автомобіль на смузі руху.

Система може пропустити виїзд за межі смуги через зовнішні чинники (стан дороги та її покриття, погода тощо). Водій повністю відповідає за керування автомобілем і під час водіння має завжди тримати руки на кермі.

Використання системи під час буксирування причепу або на слизьких дорогах може призвести до аварії через втрату автомобілем керованості. Вимкніть цю систему.

Система підтримання пильності водія

Система контролю пильності водія відстежує, як довго водій керував автомобілем, і визначає рівень його уважності. Система стежить за пильністю водія на основі відхилень траєкторії руху автомобіля від розмітки на смузі руху.

Система не може замінити потребу в пильності з боку водія. Рекомендується робити перерву, відчувши втому, або принаймні кожні дві години. Не сідайте за кермо, коли почуваєтеся втомленими.

Увімкнення та вимкнення

Ця система вмикається й вимикається у меню персоналізації автомобіля ⇨ 121.

Після вимкнення запалювання стан системи зберігається в пам'яті.

Система відстеження тривалості водіння

Якщо водій не зробив перерви після 2 годин їзди на швидкості понад 65 км/год, система нагадає про це спливаючим символом ☕ в інформаційному центрі водія. Одночасно пролунає звуковий сигнал. Попередження повторюватиметься щогодини, доки автомобіль не зупиниться, незалежно від того, як змінюватиметься швидкість автомобіля.

Лічильник системи відстеження тривалості водіння буде скинуто, якщо виконуються такі умови:

- Автомобіль стояв нерухомо довше ніж 15 хвилин, але двигун працював.
- Запалювання було вимкненим протягом кількох хвилин.
- Відстебнуто пасок безпеки водія і відчинено дверцята водія.

Примітка
Якщо швидкість автомобіля стане меншою за 65 км/год, роботу системи буде призупинено. Тривалість поїздки знову рахуватиметься, як тільки швидкість автомобіля стане більшою за 65 км/год.

Виявлення неуважності водія

Система контролює рівень пильності водія. Камера вгорі на лобовому склі виявляє відхилення траєкторії руху автомобіля від розмітки на смузі руху. Ця система особливо підходить для швидкісних доріг (для руху зі швидкістю понад 65 км/год).

Якщо траєкторія руху автомобіля вказує на певний рівень сонливості або неуважності водія, система запускає перший рівень попереджень. Для попередження водія відображається повідомлення і лунає звуковий сигнал.

Після трьох попереджень першого рівня система запускає нове попередження, що складається з повідомлення та більш вираженого звукового сигналу.

За деяких умов керування автомобілем (погане дорожнє покриття або сильні вітри) система може генерувати попередження незалежно від рівня пильності водія.

Виявлення неуважності водія запуститься знову, якщо на кілька хвилин вимкнути запалювання або протягом кількох хвилин їхати зі швидкістю до 65 км/год.

Обмеження системи

У наведених нижче ситуаціях система може працювати неправильно або навіть не працювати взагалі:

- погана видимість, спричинена недостатнім освітленням проїзної частини, снігопадом, зливою, щільним туманом тощо.
- засліплення, спричинене світлом фар зустрічного транспорту, заходом сонця, відблисками вологої дороги, виїздом із тунелю, рухом по дорозі, де чергуються освітлені та затінені ділянки.
- не виявлено дорожню розмітку на смузі руху або на ній є декілька розміток через дорожні роботи
- мала відстань до автомобілів попереду
- звивисті або вузькі дороги
- діє вдосконалена система утримання смуги руху
- камеру закриває сніг, лід, сльота, бруд або пошкодження вітрового скла або сторонні предмети, напр. наклейки

Зарядження

Загальна інформація

⚠ Попередження

Особам із кардіостимулятором потрібно проконсультуватися з лікарем щодо можливих застережних заходів.

Заряджання акумуляторної батареї високої напруги автомобіля залежить від кількох факторів:

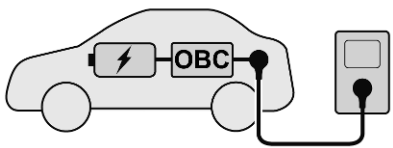

- акумуляторна батарея високої напруги автомобіля
- внутрішній вбудований зарядний пристрій (OBC)
- зарядний кабель
- зовнішній зарядний пристрій

Зарядний кабель з'єднує автомобіль із зовнішнім зарядним пристроєм, який забезпечує заряджання. Це може бути побутова електрична розетка, розетка Green'Up, настінна зарядна станція або зарядна станція загального користування.

Акумуляторна батарея високої напруги заряджається лише постійним струмом (DC). Під час заряджання автомобіля змінним струмом (AC) змінний струм має перетворюватися на постійний. Цю функцію виконує вбудований зарядний пристрій автомобіля. Вбудований зарядний пристрій забезпечує потужність заряджання 7,4 кВт (однофазний) і 11 кВт (трифазний).

Якщо автомобіль заряджається від зарядної станції загального користування постійного струму, перетворення струму не потрібне. Акумуляторну батарею високої напруги можна заряджати напряму постійним струмом, що виробляється зарядною станцією постійного струму.

Швидкість заряджання батареї високої напруги автомобіля залежить від найслабшого елемента зарядного ланцюга. Щоб швидкість заряджання була максимальною, зарядний кабель і зарядний пристрій мають бути сумісними.

Примітка
Переконайтеся, що використовуваний зарядний кабель сумісний із вбудованим зарядним пристроєм автомобіля.

Види заряджання ⇨ 329.

Зарядний кабель ⇨ 338.

Витрата заряду акумуляторної батареї та запас ходу

Витрата заряду акумуляторної батареї (у комбінованому режимі) коливається в діапазоні від 22,5 до 19,8 кВт·год/100 км, викиди CO_2 становлять 0 г/км.

Запас ходу для Combo-e Life — до 280 км, а для Combo-e Cargo — до 275 км.

Характеристики, що стосуються вашого автомобіля, див. у Сертифікаті відповідності ЕЕС, що надається з вашим автомобілем чи в інших національних реєстраційних документах.

Нормативи витрати заряду акумуляторної батареї регулюються директивами R (ЕС) № 715/2007 та № 2017/1151 (в останній застосовній редакції).

Типи заряджання

Є кілька типів заряджання акумуляторної батареї високої напруги автомобіля.

Заряджання від настінних зарядних станцій

Настінна зарядна станція – це зарядний пристрій для приватних будинків. Його обладнано

зарядним кабелем, який підключається до зарядного гнізда автомобіля. Деякі настінні зарядні станції не мають зарядного кабелю. У цьому випадку знадобиться окремий зарядний кабель, один кінець якого приєднується до настінної зарядної станції, а другий – до зарядного гнізда автомобіля.

Заряджання може тривати до 5 годин при зарядній потужності 11 кВт або 7,5 годин, коли зарядна потужність – 7,4 кВт.

Заряджання від зарядних станцій загального користування

Зарядні станції можуть забезпечувати або змінний струм (AC) або постійний струм (DC) заряджання. Тривалість заряджання може різнитися залежно від зарядної станції – зарядні станції постійного струму забезпечують найшвидше заряджання. Для заряджання акумуляторної батареї автомобіля зарядний кабель зарядної станції потрібно підключити до зарядного гнізда автомобіля.

- Зарядна станція зі змінним струмом заряджання: Заряджання може тривати до 5 годин при зарядній потужності 11 кВт або 7,5 годин, коли зарядна потужність – 7,4 кВт.

- Зарядна станція з постійним струмом заряджання: На 80% акумуляторна батарея може зарядитися приблизно за 30 хвилин при потужності заряджання 100 кВт.

Заряджання від побутових електричних розеток

Акумуляторну батарею високої напруги автомобіля можна заряджати від побутової електричної розетки. Приєднайте один кінець зарядного кабелю до зарядного гнізда автомобіля, а другий – до побутової електричної розетки.

При зарядній потужності 1,8 кВт заряджання може тривати до 30 годин.

Зарядний кабель

Залежно від типу заряджання використовуються різні зарядні кабелі.

⚠ Попередження

Неправильне використання портативних зарядних кабелів може спричинити пожежу, ураження електричним струмом або опіки, а також призвести до пошкодження майна, серйозних травм або загибелі людей.

- Не використовуйте подовжувачі, мережеві фільтри з кількома розетками, розгалужувачі, заземлювальні адаптери, пристрої для захисту від стрибків напруги та аналогічні пристрої.
- Заборонено використовувати зношену чи пошкоджену електричну розетку або розетку, у якій вилка не триматиметься надійно.
- Заборонено занурювати зарядний кабель у будь-які рідини.
- Заборонено використовувати незаземлену електричну розетку.
- Не можна використовувати електричну розетку, підключена в коло з іншими електричними споживачами.

⚠ Попередження

Перед користуванням цим приладом прочитайте всі застереження та правила техніки безпеки. Нехтування застереженнями та інструкціями може призвести до ураження електричним струмом, пожежі та/або серйозних травм.

Суворо заборонено залишати без нагляду дітей біля автомобіля під час його заряджання, а також дозволяти їм гратися зарядним кабелем.

Якщо вилка з комплекту не підходить до електричної розетки, не можна змінювати конструкцію вилки. Зверніться до кваліфікованого електрика, щоб він перевірив електричну розетку.

Не встромляйте пальці в роз’єм на електромобілі.

⚠ Небезпека

Існує ризик ураження електричним струмом, яке може призвести до отримання травм або смерті.

Забороняється використовувати зарядний кабель, якщо якась із його частин пошкоджена.

Забороняється відкривати та знімати кришку зарядного кабелю.

Обслуговування дозволяється проводити лише кваліфікованим спеціалістам. Підключати зарядний кабель потрібно до правильно заземленої розетки за допомогою кабелів, які не мають пошкоджень.

Звичайний побутовий кабель (для режиму Mode 2) / побутовий кабель підвищеної потужності (для режиму Mode 2)

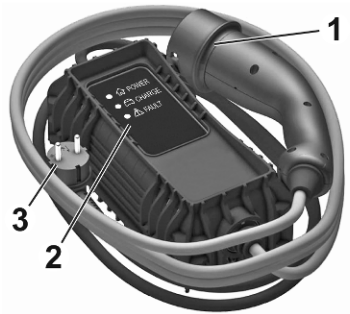

1. Вилка для приєднання зарядного кабелю до автомобіля
2. Покажчики стану
3. Вилка для настінної розетки

Звичайні побутові кабелі (для режиму Mode 2) використовуються для заряджання від побутових електричних розеток. Звичайний побутовий кабель (для режиму Mode 2) складається зі з'єднувача для підключення до автомобіля, блока керування та з'єднувача для підключення до електричної розетки. Блок керування має вбудований контролер заряджання та кілька світлодіодів, які вказують на стан заряджання.

Побутові кабелі підвищеної потужності (для режиму Mode 2) подібні до звичайних (для режиму Mode 2). Однак ефективність заряджання за допомогою побутових кабелів підвищеної потужності (для режиму заряджання Mode 2) вища, ніж у звичайних побутових кабелів (для режиму заряджання Mode 2). Побутові кабелі підвищеної потужності (для режиму Mode 2) використовуються для розеток Green'Up, які має встановити сертифікований електрик на місці користування ними споживачем.

Індикатори стану зарядного кабелю

Після підключення зарядного кабелю він виконає швидке самотестування, під час якого ненадовго засвітяться всі індикатори стану. Відомості про функції індикаторів стану див. у посібнику виробника зарядного кабелю.

Важлива інформація про заряджання електромобіля в дорозі

- Заряджання електромобіля може навантажувати електросистему будинку більше, ніж звичайний побутовий прилад.
- Перед підключенням до будь-якої електричної розетки зверніться до кваліфікованого електрика, щоб він оглянув електричну мережу (електричну розетку, проводку, з’єднання та захисні пристрої) й перевірив, чи витримає вона напружену роботу при постійному навантаженні 10 A.
- Електричні розетки можуть зношуватися від користування за звичайних умов або зазнавати пошкоджень із часом – такі розетки непридатні для заряджання електромобілів.

- Перевірте електричну розетку/вилку під час заряджання – припиніть використовувати її, якщо електрична розетка/вилка нагрілася, а потім доручіть кваліфікованому електрику виконати обслуговування розетки.
- Надворі підключатися потрібно до розетки, захищеної від опадів.
- Підвісьте зарядний кабель, щоб зменшити навантаження на електричну розетку/вилку.

Зарядний кабель для режиму Mode 3

1. Вилка для приєднання зарядного кабелю до автомобіля
2. З'єднувач для настінної зарядної станції / зарядної станції змінного струму

Зарядні кабелі для режиму Mode 3 призначені для заряджання від настінних зарядних станцій і зарядних станцій змінного струму. Зарядний кабель для режиму Mode 3 має з'єднувач для підключення до автомобіля та з'єднувач для настінної зарядної станції / зарядної станції змінного струму. Настінні зарядні станції / зарядні станції змінного струму можуть мати вбудований зарядний кабель для режиму Mode 3. Додаткові відомості про зарядний кабель для режиму 3 див. у посібнику виробника зарядного кабелю.

Зарядний кабель для режиму Mode 4

Примітка
Довжина використовуваних зарядних кабелів постійного струму має бути меншою ніж 30 м.

Зарядні кабелі для режиму Mode 4 використовуються для заряджання від джерел постійного струму. Оскільки зарядні кабелі для режиму Mode 4 вбудовані в зарядні станції постійного струму, вони мають лише з'єднувач для підключення до автомобіля.

Заряджання

⚠ Попередження

Особам із кардіостимулятором або подібними пристроями потрібно проконсультуватися з лікарем щодо можливих застережних заходів.

Якщо у вас виникли сумніви, не залишайтеся під час заряджання в салоні чи поруч з автомобілем або поруч із зарядним кабелем чи зарядним пристроєм.

Для забезпечення сумісності вилки та розетки використовуються різні етикетки. Етикетки знаходяться на внутрішньому боці кришки

зарядного гнізда автомобіля. Будьте уважні і підключайте лише кабель такого самого типу.

Для заряджання від мережі змінного струму використовуються вилка та розетка типу 2

Для заряджання від мережі постійного струму використовуються вилка та розетка типу FF

⚠Попередження

Стежте, щоб у зарядне гніздо автомобіля, на вилку зарядного кабелю для приєднання до автомобіля та в побутову електричну розетку не потрапляли рідини.

Під час заряджання від зарядних станцій загального користування змінного/постійного струму дотримуйтеся правил користування відповідною станцією. Зарядні станції загального користування змінного струму можуть не мати вбудованого зарядного кабелю. У цьому випадку потрібен портативний зарядний кабель для режиму Mode 3.

⚠Попередження

Для заряджання автомобіля можна використовувати лише таку побутову електричну розетку, яка правильно заземлена й захищена диференційним вимикачем на 30 мА.

Використовуйте лише побутову електричну розетку, захищену автоматичним вимикачем, розрахованим на силу струму електричного кола.

Попросіть кваліфікованого електрика перевірити вибрану вами електроустановку. Установка має відповідати державним стандартам і бути сумісною з автомобілем.

Якщо планується використовувати спеціально призначену для заряджання побутову електричну розетку, доручіть її встановлення кваліфікованому електрику.

Переконайтеся, що електрична розетка, вилка та кабель не збільшують вагу блока керування.

1. Перемкніться на режим **P** і вимкніть автомобіль.

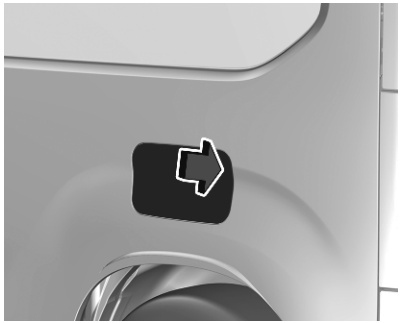

2. Натисніть люк зарядного гнізда, щоб відчинити його.
3. За потреби вийміть зарядний кабель із багажного відділення.
4. За потреби вставте вилку зарядного кабелю у відповідний порт зовнішнього джерела живлення.

   Зарядний кабель ⇨ 338.

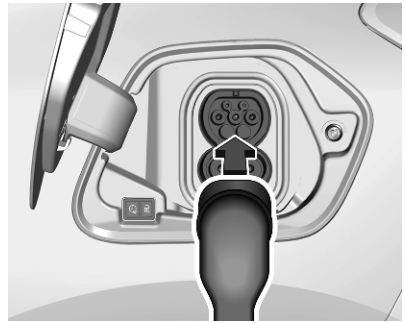

5. Приєднайте відповідний кінець зарядного кабелю до зарядного гнізда на автомобілі.

   Стан заряджання ⇨ 338.

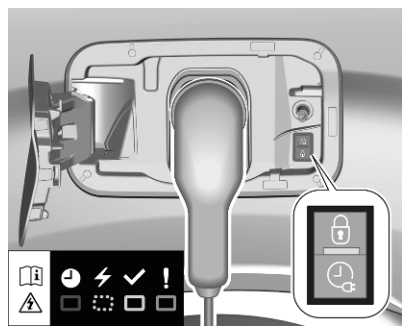

Заряджання розпочалося, якщо індикатори стану на зарядному гнізді та на блоці керування зарядного кабелю (за наявності) блимають зеленим кольором.

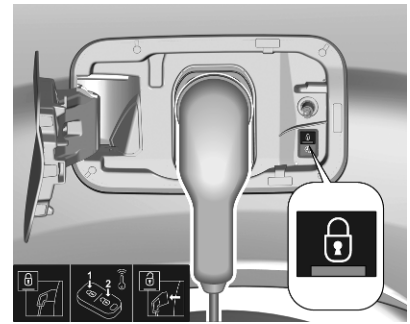

Під час заряджання вилка зарядного кабелю автомобіля блокується в зарядному гнізді – доки триває заряджання, від’єднати її не можна. Світиться індикатор 🔒.

Види заряджання ⇨ 329.

Скасування процесу заряджання

Примітка
Зарядні станції загального користування можуть стягувати додаткову плату, якщо процес заряджання знову запущено після його скасування.

Щойно почнеться процес заряджання, не скасовуючи його, можна відімкнути лише двері водія. Тому активуйте відмикання лише дверей водія в меню персоналізації автомобіля.

Натисніть 🔓 на пульті дистанційного керування, щоб у потрібний момент скасувати процес заряджання.

Натисніть 🔓 двічі, щоб скасувати процес заряджання в потрібний момент, якщо активовано функцію **відчинення лише дверей водія** у меню персоналізації автомобіля.

Центральний замок ⇨ 11.

Персоналізація автомобіля ⇨ 121.

Припинення заряджання

Батарею високої напруги повністю заряджено, якщо індикатор стану на зарядному гнізді постійно світиться зеленим кольором.

1. Перш ніж від’єднати вилку зарядного кабелю автомобіля від зарядного гнізда, відімкніть автомобіль.

   Якщо автомобіль уже відімкнуто, замкніть його і знову відімкніть.

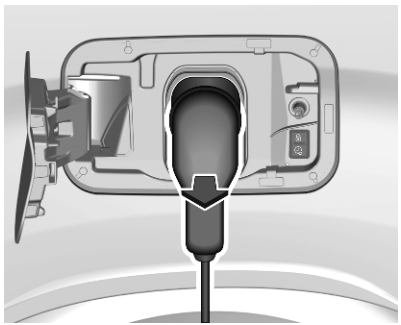

2. Від'єднайте з'єднувач зарядного кабелю автомобіля від зарядного гнізда впродовж 30 секунд після відмикання замків.
3. Зачиніть люк зарядного гнізда, добре натиснувши на нього по центру.
4. Від'єднайте зарядний кабель від зовнішнього джерела живлення.
5. За потреби зберігайте зарядний кабель у багажнику.

Доки зарядний кабель підключений до автомобіля, їхати ним не можна.

Програмоване заряджання

За замовчуванням заряджання починається, щойно зарядний кабель підключено до зарядного гнізда автомобіля. Можна також запланувати заряджання з інформаційного дисплея.

Запрограмоване заряджання можливе лише за умови використання побутової

електричної розетки / розетки Green'Up або настінної зарядної станції.

Програмоване заряджання можна також виконувати за допомогою додатка MyOpel App.

Примітка
На автомобілях з інформаційно-розважальною системою **Multimedia** програмоване заряджання налаштовується лише через додаток MyOpel App.

1. Натисніть ⊖.
2. Виберіть **Заряд**.

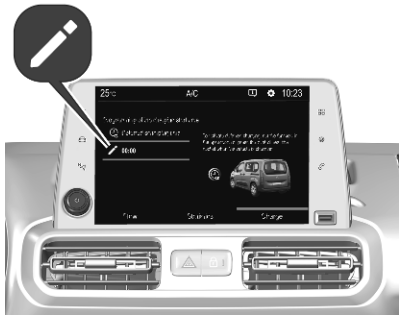

3. Натисніть ✎.
4. Укажіть кількість годин і хвилин, після яких розпочнеться процес заряджання.
5. Натисніть **OK**.
6. Підключіть автомобіль до розетки.

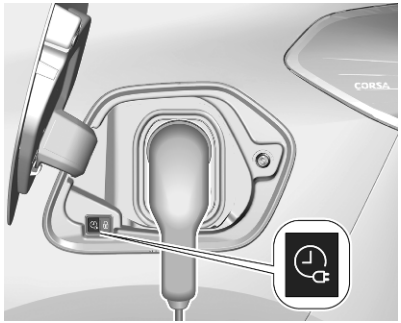

7. Протягом однієї хвилини натисніть ⏲, щоб активувати програмоване заряджання.
8. Залежно від версії автомобіля його потрібно замкнути.

Індикатор стану світиться синім кольором – це означає, що програмоване заряджання активне.

Заряджання ⇨ 333.

Стан заряджання ⇨ 338.

Стан заряджання

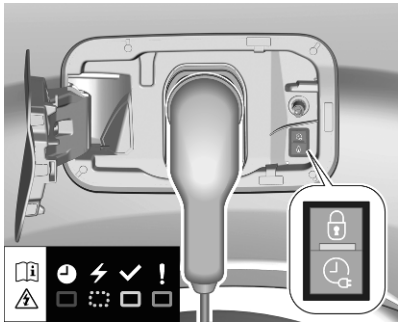

Якщо автомобіль підключено до розетки заряджання і вимкнено запалювання, індикатор стану заряджання вказуватиме на наведені нижче стани:

- Світиться білим: увімкнено допоміжне підсвічування під час відчинення люка зарядного гнізда
- Світиться зеленим: заряджання завершено
- Блимає зеленим: заряджання триває
- Світиться червоним: стався збій заряджання
- Світиться синім: активне програмоване заряджання

Якщо автомобіль підключено до мережі для заряджання, але індикатор стану заряджання не світиться, це означає, що в системі заряджання виникла несправність.

Додаткові індикатори стану заряджання розміщені на блоці керування звичайного побутового кабелю (режим 2)/удосконаленого побутового кабелю (режим 2).

Зарядний кабель ⇨ 330.

Програмоване заряджання ⇨ 336.

Пальне

Пальне для бензинових двигунів

Бензинові двигуни сумісні з біопальним, що відповідає поточним і майбутнім європейським стандартам та доступне на автозаправних станціях (опис нижче).

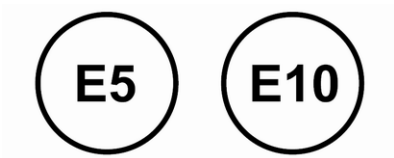

Бензин, що відповідає стандарту EN228, змішаний із біопальним, що відповідає стандарту EN15376.

Використання палива, якість якого не відповідає чинним Технічним умовам (Указ № 118 від 27.02.2008 р. з поправками № 1076 від 30.12.2008 р.) може призвести до пошкодження двигуна.

Використовуйте пальне з рекомендованим октановим числом. Використання пального з низьким октановим числом може призвести до зниження потужності й моменту двигуна. Крім того, може дещо підвищитися витрата пального.

Обережно

Забороняється використовувати пальне чи присадки до пального, які містять металовмісні суміші, наприклад присадки на основі марганцю. Це може призвести до пошкодження двигуна.

Обережно

Використання пального з октановим числом, нижчим за мінімальне припустиме значення, може призвести до некерованого горіння й пошкодження двигуна.

Вимоги для двигунів щодо октанового числа наведені в таблиці даних про двигуни ⇨ 407. У певних країнах кришка горловини паливного баку може мати табличку з вимогами, що відрізняються від вказаних. У деяких країнах для забезпечення належної роботи двигуна може знадобитися конкретне пальне, наприклад із певним октановим числом.

Пальне для дизельних двигунів

Дизельні двигуни сумісні з біопальним, що відповідає поточним і майбутнім європейським стандартам та доступне на автозаправних станціях:

дизельне пальне, що відповідає стандарту EN590, змішане з біопальним, що відповідає стандарту EN14214 (може містити до 7% метилового ефіру жирної кислоти);

дизельне пальне, що відповідає стандарту EN16734, змішане з біопальним, що відповідає стандарту EN14214 (може містити до 10% метилового ефіру жирної кислоти);

Парафінове дизельне пальне, що відповідає стандарту EN15940, змішане з біопальним, що

відповідає стандарту EN14214 (може містити до 7% метилового ефіру жирної кислоти).

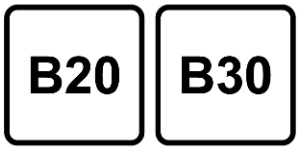

Для дизельного двигуна вашого автомобіля можна використовувати пальне B20 або B30, що відповідає стандарту EN16709. Однак у разі використання цього пального навіть час від часу потрібне суворе застосування спеціальних умов обслуговування, які класифікуються як "Тяжкі умови".

Докладнішу інформацію можна отримати в дилерській компанії або на кваліфікованій станції технічного обслуговування.

Обережно

Використовувати інший тип (біо-)пального (рослинної олії чи тваринного жиру, в чистому або розведеному вигляді, побутового пального тощо) суворо заборонено (внаслідок цього може пошкодитися двигун і паливна система).

Примітка
Для дизельного пального дозволяється використовувати лише ті присадки, які відповідають стандарту B715000.

Для автомобілів із дизельним двигуном, які експлуатуються в Еквадорі, потрібна присадка **DLP 32-600**, що запобігає пошкодженню системи вприскування. Цю присадку можна придбати лише в дилерів Opel. Присадку потрібно заливати в бак перед заливанням дизельного пального. На кожні 50 л заправленого дизельного пального потрібно доливати 30 мл присадки. Щоб відміряти потрібну кількість присадки, використовуйте кришку контейнера з присадкою. Ковпачком можна відміряти 30 мл присадки.

Експлуатація за низької температури

При температурі нижче 0° C деякі дизельні продукти з сумішами біодизелю можуть забити паливні канали, замерзнути або набути форми гелю, що може вплинути на систему подачі пального. Можуть порушитися запуск і робота двигуна. Не забудьте заправити бак зимовим дизельним пальним, призначеним для використання при температурі навколишнього повітря нижче 0 °C.

Арктичний сорт дизельного пального можна використовувати в умовах дуже холодного клімату при температурі нижче -20 °C. Цей сорт пального не рекомендується використовувати в умовах теплого або тропічного клімату – це може спричинити заглухання двигуна чи

його неналежний запуск або пошкодити систему вприскування пального.

Поповнення рівня пального

⚠ Небезпека

Перед дозаправкою вимкніть запалювання, а також усі зовнішні нагрівачі з камерами згорання.

Заправляючи автомобіль, дотримуйтеся інструкцій з експлуатації та техніки безпеки заправної станції.

⚠ Небезпека

Пальне є займистим і вибухонебезпечним. Забороняється палити. Забороняється наявність відкритого вогню.

Якщо в автомобілі є запах пального, негайно зверніться до майстерні.

На кришці горловини паливного баку є наліпка із символами допустимих типів пального. У країнах Євросоюзу цими символами позначені заправні пістолети на бензоколонках. Заправляти автомобіль можна тільки пальним дозволеного типу.

Обережно

У випадку заправки невідповідним типом палива не заводьте двигун.

Кришка горловини паливного баку розташована в задньому лівому крилі автомобіля.

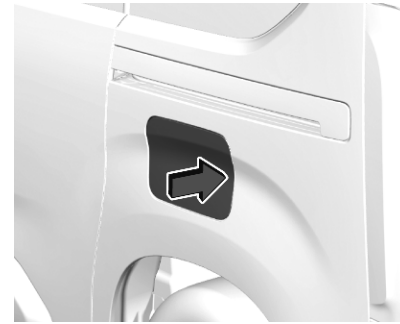

Якщо автомобіль обладнано системою електронного ключа, люк заливної горловини паливного бака можна відчинити, лише коли автомобіль відімкнено. Залежно від версії для відкривання люка заливної горловини паливного бака потрібно натиснути на нього або потягнути за правий нижній кут.

Заправка автомобілів з бензиновими та дизельними двигунами

Залежно від версії вставте ключ у замок і відімкніть кришку.

Щоб відкрити горловину, повільно відкрутіть кришку проти годинникової стрілки.

Кришку горловини паливного бака можна почепити на гачок на дверцятах горловини паливного бака.

Встановіть насадку в пряме положення відносно заливної горловини, а потім з невеликим зусиллям вставте насадку в горловину.

Для заправки пальним увімкніть заправний пістолет.

Після автоматичного припинення подачі пального бак можна доповнити, натискаючи важіль заправного пістолета (не більше двох разів).

Обережно
Витріть усі переливи.

Щоб закрити кришку паливнозаливної горловини, поверніть її за годинниковою стрілкою до клацання.

Закрийте кришку до фіксації.

Кришка горловини паливного баку

Використовуйте лише оригінальні кришки для горловини паливного бака.

Автомобілі з дизельними двигунами оснащуються спеціальними кришками горловини паливного баку.

Витрати пального - викиди CO_2

Витрата пального (комбінована) становить від 5,9 до 4,3 л/100 км.

Викиди CO_2 становлять від 137 до 106 г/км.

Загальна інформація

Характеристики, що стосуються вашого автомобіля, див. у Сертифікаті відповідності EEC, що надається з вашим автомобілем чи в інших національних реєстраційних документах.

Нормативи витрати пального регулюються директивами R (EC) № 715/2007 та № 2017/1151 (в останній застосовній редакції).

Також положення директиви регулюють рівень викидів CO_2.

Наведені цифри можуть не відповідати фактичним витратам пального певного автомобіля. Окрім того, витрати пального залежать від стилю водіння, а також від інтенсивності руху та дорожніх умов.

Усі значення ґрунтуються на базовій моделі ЄС зі стандартним обладнанням.

Під час обчислення витрат пального враховується споряджена маса автомобіля, визначена відповідно до нормативів. Додаткове обладнання може збільшити витрати пального, рівень викидів CO_2та знизити максимальну швидкість.

Зчіпний пристрій для причепа

Загальна інформація

Використовуйте лише схвалене для вашого автомобіля буксирувальне обладнання.

Модернізація буксирувального обладнання має виконуватися лише в майстерні. Можливо, така модернізація потрібна, щоб внести зімни до системи охолодження, теплозахисту або іншого обладнання.

Функція виявлення перегорілої лампи стоп-сигналу причепа не виявляє частковий вихід ламп із ладу. Наприклад, коли встановлено чотири лампи потужністю по 5 Вт, функція виявить несправність, лише коли залишиться одна лампа на 5 Вт або не залишиться жодної.

Під час кріплення буксирувального обладнання доступ до буксирної провушини може бути заблоковано. У такому разі для буксирування використовуйте кулю причіпного пристрою. Зберігайте кулю причіпного пристрою в автомобілі, щоб вона завжди була під рукою в разі потреби.

Характеристики водіння та поради щодо буксирування

Перед під’єднанням причепа змастіть кулю причіпного пристрою. Проте не робіть цього, якщо стабілізатор, який діє на кулі причіпного пристрою, використовується для зниження коливальних рухів.

Під час буксирування причепа забороняється перевищувати швидкість 80 км/год. Максимальна швидкість 100 км/год допустима лише за умови використання демпфера, коли дозволена загальна маса причепа не перевищує власної маси автомобіля.

Для причепів з низькою стійкістю під час руху та фургонів рекомендується обов'язково використовувати демпфер.

Якщо причіп починає коливатися, рухайтеся повільніше, не намагайтеся виправити керування та гальмування за потреби.

На схилі їдьте на тій передачі, з якою ви їхали вгору, і продовжуйте рух на цій же швидкості.

Відрегулюйте тиск у шинах до рівня, указаного для повного навантаження ⇨ 411.

Буксирування причепа

Навантаження причепа

Максимально допустиме навантаження на причеп залежить від установлених для автомобіля та двигуна значень, які не можна перевищувати. Фактичним навантаженням причепа є різниця між фактичною повною масою причепа та фактичним навантаженням на причіпний пристрій.

Допустимі навантаження причепа вказані в документації автомобіля. Як правило, вони дійсні для ухилів не більше 12%.

Допустимі навантаження причепа застосовні при вказаних ухилах та висоті над рівнем моря. Оскільки зі збільшенням висоти потужність двигуна через розрідження повітря зменшується, що призводить до погіршення здатності подолання підйомів, допустима загальна вага автопоїзда також має зменшуватися на 10% на кожні 1000 метрів висоти. Загальна маса автопотяга не має зменшуватися під час руху дорогами з невеликими схилами (менше ніж 8%, наприклад шосе).

Забороняється перевищувати допустиму загальну вагу автопотяга. Ця вага вказана на маркувальній табличці ⇨ 403.

Вертикальне навантаження на причіпний пристрій

Вертикальне навантаження на причіпний пристрій – це навантаження причепа на кулю причіпного пристрою. Рівень навантаження можна зменшити, розподіливши вантаж під час завантаження причепа.

Максимально допустиме вертикальне навантаження на причіпний пристрій указано на маркувальній табличці буксирувального обладнання та в документації до автомобіля.

Завжди намагайтеся добитися максимального вертикального навантаження на причіпний пристрій, особливо коли причеп важкий. Вертикальне навантаження на причіпний пристрій повинно бути не менше 25 кг.

Навантаження на задню вісь

Коли причіп причеплений і автомобіль повністю завантажений, допустиме навантаження на задню вісь (див. маркувальну табличку чи документацію до автомобіля) можна перевищити на 60 кг. Загальну масу автомобіля перевищувати не можна. Якщо допустиме навантаження на задню вісь перевищено, максимальна швидкість руху має дорівнювати 100 км/год.

Буксирувальне обладнання

Залежно від версії на автомобіль можна встановити знімну або жорстку буксирувальну штангу.

Тип A

Обережно
Під час руху без причепа складіть причіпний пристрій.

Установка буксирувальної штанги

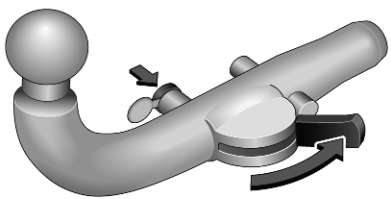

1. Вставте ключ у замок і розблокуйте штангу. Перемістіть важіль у заднє положення.

2. Очистіть контактні точки м’якою чистою тканиною.

3. Вставте буксирувальну штангу в отвір і міцно натисніть угору до упору.

   Закріпіть буксирувальну штангу, перемістивши важіль у заблоковане положення, зображене на малюнку.
4. Заблокуйте штангу, повертаючи ключ. Вийміть ключ і закрийте запобіжний клапан.
5. Приєднайте причіп.
6. Складіть розетку вперед.

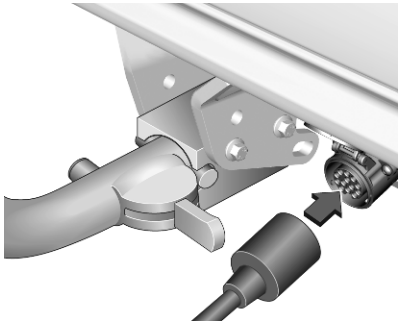

7. Підключіть вилку причепа до розетки.

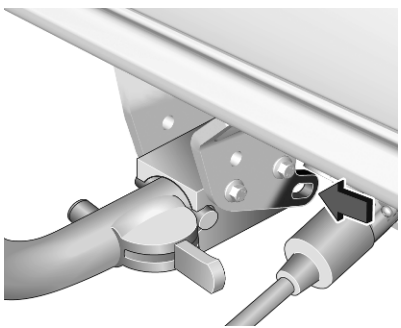

8. Причепіть відривний блокувальний трос до отвору на тягачі.

⚠Попередження

Буксирування причепа дозволяється лише, коли штанга причіпного пристрою встановлена правильно. Якщо штанга заходить неправильно, зверніться по допомогу до майстерні.

Знімання буксирувальної штанги

1. Від'єднайте рознім причепа.
2. Відстебніть відривний блокувальний трос.
3. Від'єднайте причіп.
4. Відкрийте запобіжну кришку і розблокуйте буксирувальну штангу ключем.

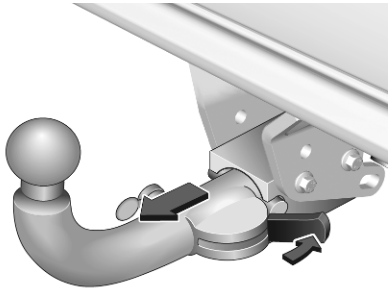

5. Перемістіть важіль буксирувальної штанги в заднє положення. Зніміть буксирувальну штангу, потягнувши її на себе.

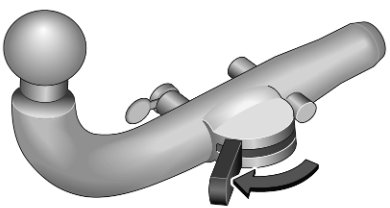

6. Перемістіть важіль буксирувальної штанги в переднє положення.

Тип B

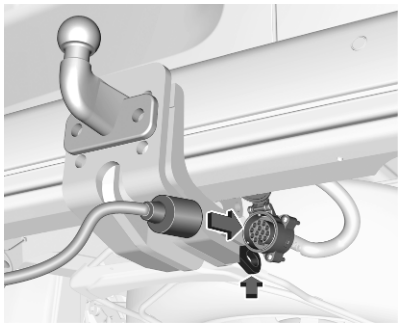

1. Підключіть вилку причепа до розетки і пристебніть відривний блокувальний трос до отвору на тягачі.
2. Приєднайте причіп.

Тип C

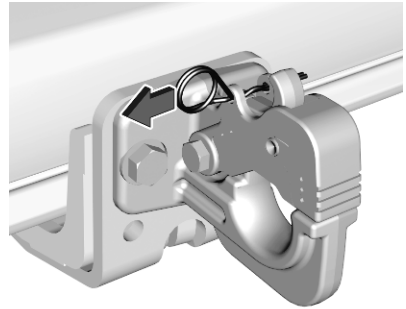

1. Вийміть запобіжний шплінт.

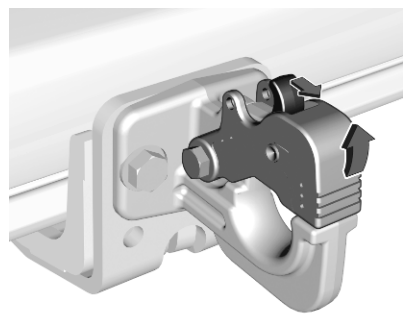

2. Потягнувши за важіль, відкрийте буксирну сергу.
3. Приєднайте причіп, закрийте буксирну сергу і вставте шплінт.

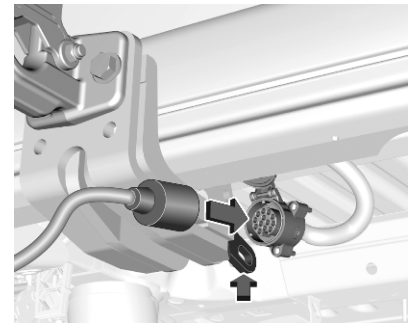

4. Підключіть вилку причепа до розетки і приєднайте відривний блокувальний трос до отвору на тягачі.

Система допомоги під час руху з причепом

Якщо система виявляє коливальні рухи, потужність двигуна зменшується, а поєднання автомобіль / причеп селективно гальмується до припинення

коливання. Під час роботи системи тримайте кермо максимально міцно.

Система допомоги під час руху з причепом є складовою електронною системи курсової стійкості ⇨ 278.

Догляд за автомобілем

Загальна інформація **350**
Аксесуари та модифікації автомобілів 350
Зберігання автомобіля 350
Отримання автомобіля після відпрацювання ресурсу 352
Перевірки автомобіля **353**
Виконання робіт 353
Капот 354
Моторні мастила 355
Охолоджуюча рідина двигуна 356
Рідина в бачку омивача 358
Гальма 358
Гальмівна рідина 358
Автомобільний акумулятор ... 358
Акумуляторна батарея високої напруги 361
Випуск води й бруду з системи дизельного пального 362
Заміна щітки склоочисника ... 362
Заміна лампи **363**
Галогенові фари 363
Світлодіодні фари 366
Передні протитуманні фари .. 366
Передні вказівники повороту 367
Задні ліхтарі 368
Бокові вказівники повороту ... 370
Освітлення номерного знака 371
Внутрішнє освітлення 371
Електрична система **372**
Запобіжники 372
Інструменти автомобіля **372**
Інструменти 372
Колеса та шини **373**
Зимові шини 373
Позначення шин 373
Тиск у шинах 373
Система контролю падіння тиску в шинах 375
Глибина малюнка протектора 376
Заміна розміру шин та коліс .. 377
Колісні ковпаки 377
Ланцюги для шин 377
Комплект для ремонту шин ... 378
Заміна коліс 382
Запасне колесо 383
Запуск від зовнішнього джерела **388**
Буксирування **390**
Буксирування автомобіля 390
Буксирування іншого автомобіля 391
Догляд за зовнішнім виглядом **392**
Догляд за зовнішніми частинами 392
Догляд за салоном 395
Килимки 395

Загальна інформація

Аксесуари та модифікації автомобілів

Рекомендується використовувати оригінальні деталі, аксесуари, а також схвалені виробником частини для вашого типу автомобіля. Ми не можемо оцінити та гарантувати надійність продуктів, навіть якщо вони відповідають регулятивним нормам або отримали будь-яке інше схвалення.

Будь-які модифікації, переробки або інші зміни, внесені до стандартної специфікації автомобіля (зокрема, без обмеження, модифікації програмного забезпечення, модифікації електронних блоків керування) можуть призвести до скасування гарантії, наданої компанією Opel. Крім того, такі зміни можуть позначитися на роботі систем допомоги водію, вплинути на витрату пального, рівень викидів CO_2 та інших викидів. Унаслідок цього автомобіль більше не відповідатиме вимогам дозволу на експлуатацію, через що його реєстрація може стати недійсною.

Обережно

Доступ до діагностичного роз'єму, пов'язаного з бортовою електронікою, здійснюється лише кваліфікованими технічними фахівцями, які використовують схвалені інструменти.

Обережно

При транспортуванні транспортного засобу потягом чи евакуатором закрилки можуть бути пошкоджені.

Екран захисту від переохолодження

Щоб запобігти накопиченню снігу на вентиляторі охолодження радіатора, на решітку радіатора рекомендується встановити знімний захисний екран.

Захисні екрани мають встановлювати спеціалісти. Зверніться на СТО.

Обережно

За будь-якої з наведених нижче умов екрани захисту від переохолодження потрібно зняти:

- Температура навколишнього середовища вища за 10 °C.
- Автомобіль буксирує причеп.
- Автомобіль їде зі швидкістю понад 120 км/год.

Зберігання автомобіля

Зберігання протягом тривалого періоду часу

Якщо автомобіль потрібно зберігати протягом кількох місяців:

- Помийте автомобіль.
- Перевірте віск у моторному відсіку та на днищі.
- Почистіть та законсервуйте гумові ущільнювачі.

- Повністю заповніть паливний бак.
- Замініть масло в двигуні.
- Висушіть резервуар для мийної рідини.
- Перевірте рівень антифризу та захист від корозії.
- Відрегулюйте тиск у шинах до рівня, вказаного для повного навантаження.

1. Поставте автомобіль в сухому, добре провітрюваному місці. Увімкніть першу чи задню передачу чи встановіть селектор у положення **P**. Попередьте відкочування автомобіля.
2. Не застосовуйте стоянкове гальмо.
3. Вимкніть запалювання та всі електроспоживачі.
4. Зачекайте чотири хвилини.
5. Відчиніть капот, зачиніть усі дверцята та заблокуйте автомобіль.
6. Підніміть пластмасову кришку позитивної клеми автомобільного акумулятора у відсіку двигуна.
7. Повністю підніміть важіль і зніміть затискач із клеми.

Зберігання протягом тривалого періоду часу (електромобіль)

Якщо автомобіль потрібно зберігати протягом кількох місяців:

- Помийте автомобіль і натріть його воском.
- Перевірте віск у моторному відсіку та на днищі.
- Почистіть та законсервуйте гумові ущільнювачі.
- Висушіть резервуар для мийної рідини.
- Перевірте рівень антифризу та захист від корозії.
- Відрегулюйте тиск у шинах до рівня, вказаного для повного навантаження.
- Поставте автомобіль в сухому, добре провітрюваному місці. Увімкніть першу чи задню передачу чи встановіть селектор у положення **P**. Попередьте відкочування автомобіля.
- Не застосовуйте стоянкове гальмо.
- Відчиніть капот, зачиніть усі дверцята та заблокуйте автомобіль.

До чотирьох тижнів
Підключіть зарядний кабель.

Від чотирьох тижнів до дванадцяти місяців

- Розряджати акумуляторну батарею високої напруги можна доти, доки індикатор запасу ходу (символ у вигляді акумуляторної батареї) на комбінованій панелі приладів показує значення більше ніж 30%.
- Не підключайте зарядний кабель.
- Навколишня температура в місці зберігання автомобіля має бути від –10 °C до 30 °C.

- Унаслідок зберігання автомобіля при дуже високих або дуже низьких температурах акумуляторна батарея високої напруги може пошкодитися.
- Від'єднайте чорний негативний (–) кабель від автомобільного акумулятора на 12 В і приєднайте буферний зарядний пристрій до клем автомобільного акумулятора. Натомість можна не від'єднувати кабелі автомобільного акумулятора на 12 В, а виконувати заряджання в буферному режимі за допомогою позитивної (+) та негативної (–) клем у моторному відсіку.
- Кожні три місяці перевіряйте рівень заряду акумулятора. Якщо рівень заряду нижчий за 30%, зарядіть акумуляторну батарею до 30%.

Повернення до експлуатації

Якщо автомобіль потрібно повернути до експлуатації:

1. Приєднайте затискач до позитивної клеми автомобільного акумулятора у відсіку двигуна.
2. Ініціалізуйте електропідйомники вікон ⇨ 31.

- Перевірте тиск у шинах.
- Заповніть бачок рідиною для омивання скла.
- Перевірте рівень масла в двигуні.
- Перевірте рівень охолоджувальної рідини.
- За потреби встановіть номерний знак.

Відновлення експлуатації (електромобіль)

Якщо автомобіль потрібно повернути до експлуатації:

- Підключіть клему до негативного виходу батареї автомобіля. Ініціалізуйте електропідйомники вікон ⇨ 31.
- Перевірте тиск у шинах.
- Заповніть бачок рідиною для омивання скла.
- Перевірте рівень охолоджувальної рідини.
- За потреби встановіть номерний знак.

Отримання автомобіля після відпрацювання ресурсу

Інформація про центри прийому автомобілів, термін експлуатації яких завершився, і їх переробку, доступна на нашому веб-сайті, у тих країнах, де це є нормативною вимогою. Ця робота має

виконуватися лише представниками авторизованих центрів переробки.

Акумуляторна батарея високої напруги

Якщо дотримуватися наведених рекомендацій, ресурсу акумуляторної батареї високої напруги вистачить на весь термін експлуатації автомобіля. Якщо акумуляторну батарею високої напруги довелося замінити, зверніться на СТО, щоб дізнатися про порядок її утилізації. Неправильна утилізація акумуляторної батареї може спричинити тяжкі опіки, призвести до ураження електричним струмом, а також завдати шкоди довкіллю.

Рекомендації ⇨ 361.

Перевірки автомобіля

Виконання робіт

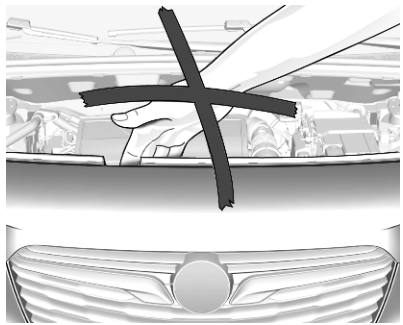

⚠ Попередження

Перевірки в моторному відсіку здійснюйте лише, коли вимкнено систему запалення.

Вентилятор охолодження може почати працювати навіть, якщо система запалення вимкнена.

⚠ Небезпека

Для системи запалення використовується надзвичайно високий рівень напруги. Не торкайтеся їх.

Електромобіль

⚠ Небезпека

Ніколи не намагайтеся самостійно виконувати технічне обслуговування компонентів високої напруги. Унаслідок цього ви можете отримати травми й призвести до пошкодження автомобіля. Обслуговування та ремонт компонентів високої напруги мають виконуватися лише кваліфікованим спеціалістом, який має належні знання та інструменти. Ураження високою напругою може спричинити шок, опіки й навіть призвести до смерті. Компоненти високої напруги в автомобілі можна обслуговувати лише фахівцям, які пройшли спеціальну підготовку.

Компоненти високої напруги можна впізнати за відповідними наклейками на них. Забороняється демонтувати, відкривати, розбирати та змінювати ці компоненти. Кабель або проводка високої напруги мають жовтогарячу оболонку. Кабель або проводку високої напруги забороняється протикати, зминати, різати чи змінювати.

Обережно

Навіть невелика кількість бруду в рідинах може призвести до пошкодження систем автомобіля. Стежте, щоб забрудники не контактували з рідинами, кришками бачків або щупами автомобіля.

Капот

Відкривання

Відкрийте ліві передні дверцята.

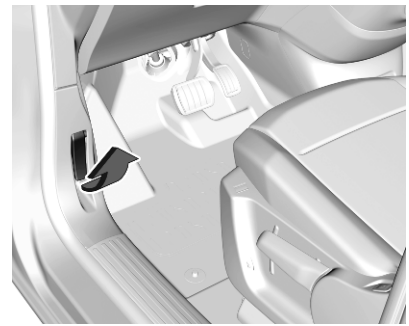

Потягніть важіль і поверніть його в початкове положення.

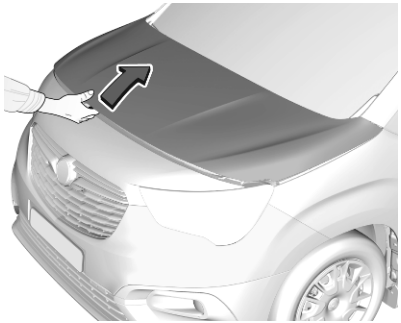

Натисніть на запобіжну защіпку вгору, а потім відкрийте капот.

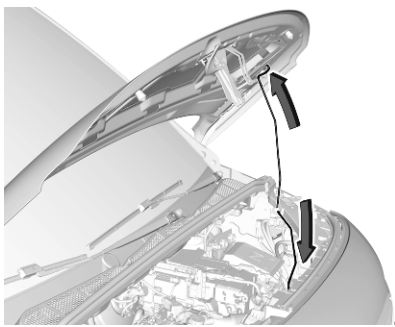

Зафіксуйте опору капота.

Зачинення

Перш ніж закрити капот, натисніть опору в тримачі.

Опустіть капот і відпустить його на невеликій висоті (20-25 см). Переконайтеся, що капот зачинився.

Обережно
Не слід притискати капот до заскочки, бо це може призвести до утворення вм'ятин.

Моторні мастила

Радимо регулярно перевіряти рівень масла у двигуні вручну, щоб запобігти пошкодженню двигуна. Переконайтеся, що використовуване моторне мастило відповідає вказаним специфікаціям.

Рекомендовані рідини та мастила ⇨ 401.

Максимальна витрата моторного мастила становить 0,6 л на 1000 км.

Перевірку потрібно здійснювати на рівній поверхні. Двигун повинен мати робочу температуру та бути вимкненим щонайменше протягом п’яти хвилин.

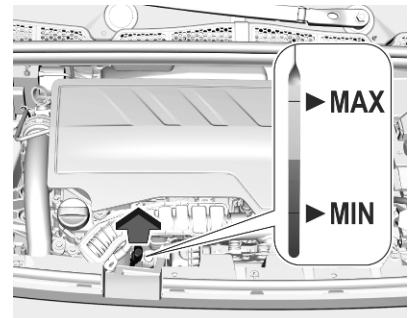

Витягніть щуп, витріть його насухо, вставте повністю, а потім витягніть і перевірте рівень мастила в двигуні.

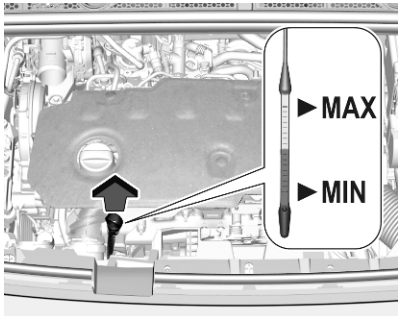

Залежно від варіанта двигуна використовуються різні щупи.

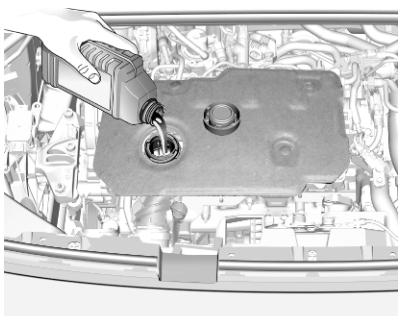

Коли рівень мастила зменшиться до позначки **MIN**, долийте потрібну його кількість.

Ми рекомендуємо використовувати масло тієї ж якості, яке використовувалась під час останньої заміни.

Рівень масла в двигуні не повинен перевищувати позначку **MAX** на щупі.

Обережно
Масло з двигуна потрібно злити. Якщо рівень моторного мастила перевищує максимальний, заводити двигун не можна – зверніться на СТО.

Заправні обсяги ⇨ 410.

Установіть кришку рівно та затисніть її.

Охолоджуюча рідина двигуна

Рівень охолоджувальної рідини BEV

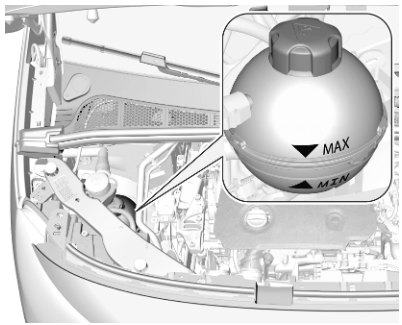

Якщо рівень охолоджувальної рідини на позначці **MIN** або нижче, зверніться по допомогу на станцію технічного обслуговування, щоб долити охолоджувальної рідини двигуна.

Обережно

Використання неправильної охолоджувальної рідини двигуна може спричинити серйозні пошкодження акумуляторної батареї високої напруги. Тільки досвідченим механікам дозволяється відкривати бачок охолоджуючої рідини та доливати її.

Типи силових установок ⇨ 4.

Рівень охолоджувальної рідини ICE

Охолоджувальна рідина від виробника автомобіля забезпечує захист від замерзання до температури приблизно -37 °C.

Обережно

Використовуйте антифриз, який схвалено для використання в автомобілі.

Охолоджувальна рідина та антифриз ⇨ 401.

Обережно

Надто низький рівень охолоджуючої рідини може спричинити пошкодження двигуна.

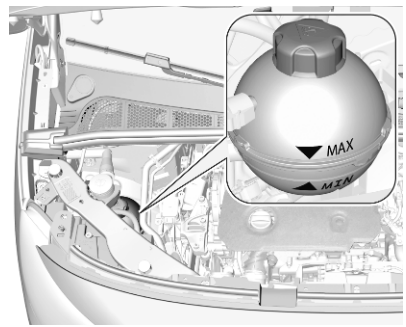

Якщо система охолодження холодна, рівень охолоджувальної рідини повинен бути вище позначки **MIN**. За умови низького рівня долийте рідину.

⚠ Попередження

Залиште двигун для охолодження перед відкриванням кришки. Обережно відкрийте кришку, поступово знижуючи тиск.

Щоб долити рідину, використовуйте суміш 1:1 готового концентрату охолоджувальної рідини та чистої водопровідної води. У разі відсутності концентрату охолоджувальної рідини, використовуйте чисту водопровідну воду. Щільно закрийте кришку. Проводити перевірку концентрації охолоджувальної рідини та усувати причини її витрати слід лише в майстерні.

Рідина в бачку омивача

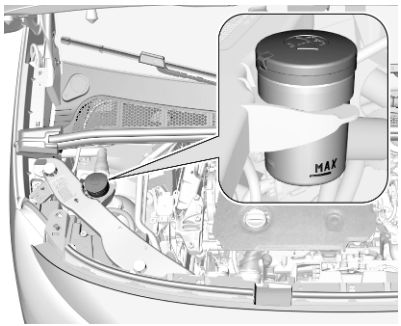

Заповніть резервуар чистою водою, додавши відповідну кількість дозволеної рідини для омивання лобового скла, яка містить антифриз.

Рівень рідини в бачку омивача має бути нижчим за позначку **MAX**.

Обережно
Лише рідина для промивання з достатньою концентрацією антифризу забезпечує захист за низької температури або за умови її різкого зниження.

Рідина омивача ⇨ 401.

Гальма

Коли товщина гальмівної накладки досягає мінімального рівня, під час гальмування лунає пронизливий сигнал.

Можна подорожувати на великі відстані, але потрібно замінити гальмівні накладки якомога швидше.

Установивши нові гальмівні накладки, не гальмуйте різко протягом перших кількох поїздок.

Гальмівна рідина

⚠ Попередження
Гальмівна рідина є отруйною та кородуючою. Уникайте контакту з очима, шкірою, тканинами та пофарбованими поверхнями.

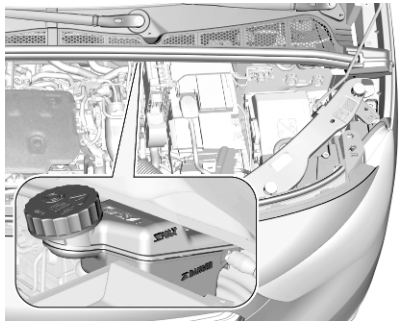

Рівень гальмівної рідини має бути на рівні між позначками **DANGER** і **MAX**.

Якщо рівень цієї рідини нижчий за позначку **DANGER**, зверніться по допомогу на станцію технічного обслуговування.

Рідина для системи гальм і зчеплення ⇨ 401.

Автомобільний акумулятор

Акумулятор автомобіля не потребує обслуговування, оскільки достатній його заряд досягається під час руху автомобіля. Їзда на

короткі дистанції та часті запуски двигуна розряджають акумулятор. Уникайте використання непотрібних пристроїв, що споживають електроенергію.

Акумулятори не належать до побутових відходів. Їх приймають на відповідних пунктах з утилізації.

Якщо автомобіль не використовується більше чотирьох тижнів, акумулятор може розрядитися. Відключіть клему з негативного виходу батареї автомобіля.

Перед підключенням або відключенням батареї переконайтеся, що запалення вимкнено.

Система захисту від розряджання акумулятора ⇨ 133.

Заміна автомобільного акумулятора

Примітка

Будь-яке порушення інструкцій, наведених у цьому розділі, може призвести до тимчасового вимкнення або збоїв системи зупинки-запуску.

Під час заміни автомобільного акумулятора переконайтеся, що поруч із позитивним виходом немає відкритих вентиляційних отворів. За наявності відкритого вентиляційного отвору в цій області його слід закрити власноруч створеною заглушкою, натомість вентиляційний отвір в області негативного виходу повинен бути відкритим.

Замінювати акумулятор можна лише акумулятором такого самого типу.

Для заміни автомобільного акумулятора потрібно звернутися на станцію технічного обслуговування.

Система стоп-старт ⇨ 255.

Заряджання автомобільного акумулятора

⚠ Попередження

У автомобілях із системою запинки-запуску переконайтеся, що при використанні зарядного пристрою напруга заряджання не перевищує 14,6 В. Вищий рівень напруги може призвести до пошкодження автомобільного акумулятора.

Запуск із зовнішнього джерела ⇨ 388.

Захист від розряджання

Напруга батареї

В разі зниження заряду автомобільного акумулятора в центрі інформації для водія відображається попередження.

Під час руху автомобіля система зменшення навантаження тимчасово вимикає певні функції, наприклад, підігрів заднього вікна.

За належних умов вимкнені функції автоматично вмикаються знову.

Збільшення холостих обертів
Якщо стан автомобільного акумулятора вимагає його зарядження, слід збільшити потужність генератора. Це досягатиметься за рахунок збільшення холостих обертів, що можна буде почути на слух.

В інформаційному центрі водія відобразиться повідомлення.

Розетка
За низького заряду автомобільного акумулятора розетки деактивуються.

Попереджувальна табличка

Значення символів:

- Немає іскор, відкритого вогню чи диму.
- Завжди носіть захист очей. Вибухонебезпечні гази можуть призвести до сліпоти чи травмування.
- Зберігайте автомобільний акумулятор у місцях, недоступних для дітей.
- Автомобільний акумулятор містить сірчану кислоту, яка може спричинити важкі опіки чи сліпоту.
- Детальніше див. у Посібнику з експлуатації.
- Поруч з автомобільним акумулятором може накопичитися вибухонебезпечний газ.

Режим енергозбереження

У цьому режимі споживачі електроенергії вимикаються, щоб уникнути надмірного розряджання автомобільного акумулятора. Після вимкнення запалювання ці споживачі (інформаційно-розважальна система, очисники лобового скла, фари ближнього світла, освітлення салону тощо) можуть використовуватися загалом не більше ніж 40 хвилин.

Перемикання на режим енергозбереження
Коли вмикається режим енергозбереження, в інформаційному центрі водія з’являється повідомлення **Режим енергозбереження**.

У цьому режимі дозволена тривалість телефонної розмови з використанням безпроводової гарнітури становить приблизно 10 хвилин.

Вимкнення режиму енергозбереження

Режим енергозбереження вимикається автоматично, коли запускається двигун. Тривалість роботи двигуна для підзаряджання акумулятора:

- менше 10 хвилин: заряду вистачить приблизно на 5 хвилин роботи електроприладів
- понад 10 хвилин: заряду вистачить не більше ніж на 30 хвилин роботи електроприладів

Функції обігрівання

Примітка
Функції індивідуального обігрівання, наприклад, підігрівання сидінь або підігрівання керма, можуть бути тимчасово недоступними, коли діють обмеження щодо електричного навантаження. Через кілька хвилин роботу цих функцій буде відновлено.

Акумуляторна батарея високої напруги

Щоб запобігти зменшенню запасу ходу й забезпечити тривалу експлуатацію акумуляторної батареї високої напруги, радимо дотримуватися наведених нижче правил.

- За можливості не заряджайте акумуляторну батарею високої напруги більше ніж на 80%.
- Не розряджайте акумуляторну батарею високої напруги повністю.
- Стежте, щоб автомобіль не стояв на стоянці протягом тривалого часу (понад 12 годин), коли акумуляторна батарея високої напруги має низький або високий рівень заряду. Намагайтеся підтримувати рівень заряду в межах 20–40%.
- Не зловживайте швидкісним режимом заряджання.
- Не залишайте автомобіль довше ніж на добу в місці з температурою повітря нижче – 30 або вище +60 °C.
- Намагайтеся не заряджати автомобіль при низьких температурах (крім випадків, коли перед цим він працював довше ніж 20 хвилин) або при температурі вище +30 °C.
- Не використовуйте акумуляторну батарею високої напруги як джерело живлення.
- Не використовуйте генератор для заряджання акумуляторної батареї високої напруги.

Зберігання автомобіля ⇨ 350.

Витік газів і рідин

Пошкодження акумуляторної батареї високої напруги може призвести до витоку токсичних газів чи рідин – або відразу, або через певний час. Дотримуйтеся наведених нижче рекомендацій.

- Якщо стається витік, обов'язково повідомляйте пожежним та екстреним службам, що автомобіль обладнано акумуляторною батареєю високої напруги.
- Ніколи не торкайтеся рідин, які витікають з акумуляторної батареї високої напруги.
- Гази, які виділяються акумуляторною батареєю високої напруги, токсичні, тому вдихати їх не можна.
- У разі ДТП або несправності акумуляторної батареї відійдіть від автомобіля, оскільки гази, що виділяються з неї, є легкозаймистими і можуть спричинити пожежу.
- Коли рівень охолоджувальної рідини занизький, її потрібно доливати. Причину зниження її рівня мають виявити й усунути спеціалісти на станції технічного обслуговування.

Випуск води й бруду з системи дизельного пального

Якщо бак порожній, систему дизельного пального потрібно прокачати. Вмикайте систему запалювання тричі на 15 секунд. Потім робіть спроби запуску двигуна тривалістю не більше 40 секунд. Повторіть цей процес не пізніше ніж через п’ять секунд. Якщо двигун не запускається, зверніться по допомогу до майстерні.

Заміна щітки склоочисника

Лобове скло

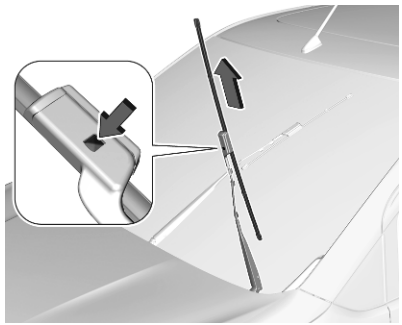

Вимкніть запалювання.

Протягом хвилини після вимкнення запалювання встановіть щітки склоочисника у вертикальне положення за допомогою важеля керування.

Підніміть кронштейн склоочисника, доки він не залишиться у піднятому стані, натисніть кнопку, щоб розблокувати щітку та зніміть її.

Приєднайте склоочисник до кронштейна, а потім натисніть на склоочисник, щоб він зафіксувався.

Обережно опустіть кронштейн склоочисника.

Заднє вікно

Підніміть очисник. Від'єднайте щітку склоочисника, як показано на малюнку, і зніміть її.

Приставте склоочисник під невеликим кутом до кронштейна склоочисника та натисніть на склоочисник, щоб зафіксувати його.

Обережно опустіть кронштейн склоочисника.

Заміна лампи

Перш ніж замінювати лампи, переконайтеся, що всі зовнішні й внутрішні освітлювальні прилади та запалювання вимкнено. Усі дверцята потрібно зачинити.

Тримайте нову лампу лише за її основу. Не торкайтеся скла лампи голими руками.

Для заміни використовуйте лише лампи ідентичного типу.

Замінюйте лампи передніх фар через моторне відділення.

Перевірка ламп

Після заміни лампи ввімкніть запалювання, ввімкніть та перевірте світло.

Галогенові фари

Галогенові фари з окремими лампами для ближнього та дальнього світла.

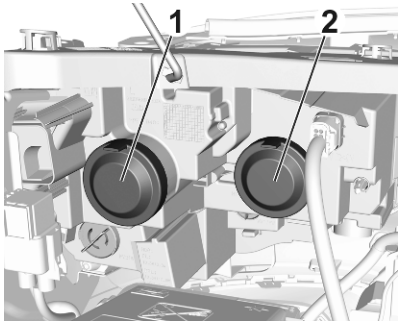

Зовнішня лампа фари ближнього світла (**1**)

Внутрішня лампа фари дальнього світла (**2**)

Ближнє світло (1)

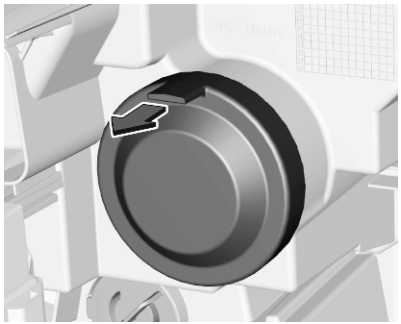

1. Зніміть захисну кришку, потягнувши за неї.

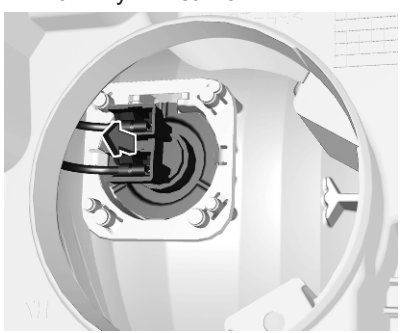

2. Витягніть патрон лампи з корпусу рефлектора.

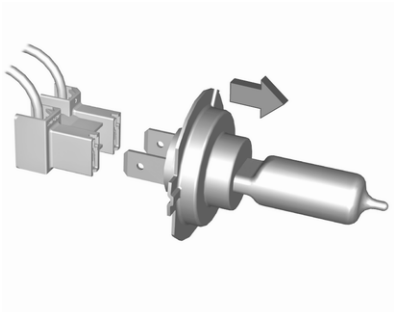

3. Від’єднайте лампу від патрона й замініть її на нову.
4. Вставте патрон лампи в корпус рефлектора.
5. Установіть захисну кришку.

Дальнє світло (2)

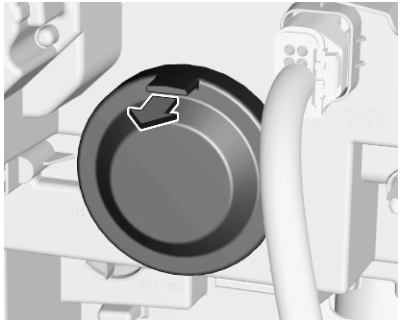

1. Зніміть захисну кришку, потягнувши за неї.

2. Від'єднайте пружинний затискач від фіксатора, перемістивши його вправо. Поверніть пружинний затискач донизу.

   Витягніть патрон лампи з корпусу рефлектора.

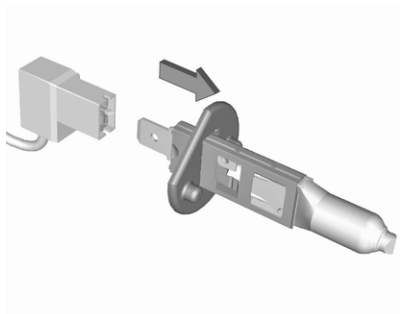

3. Від'єднайте лампу від патрона й замініть її на нову.
4. Вставте патрон лампи в корпус рефлектора.
5. Установіть захисну кришку.

Габаритні ліхтарі / ліхтарі денного освітлення з лампами

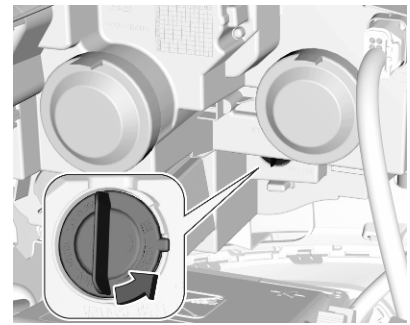

1. Повертайте патрон проти годинникової стрілки, щоб від'єднати його та вийняти з відбивача.

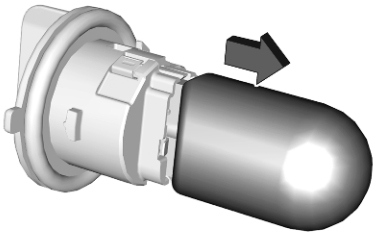

2. Вийміть лампу з патрона, потягнувши за неї.
3. Вставте в патрон нову лампу.
4. Вставте патрон лампи в ліхтар у зборі й поверніть його за годинниковою стрілкою.

Габаритні ліхтарі / ліхтарі денного освітлення зі світлодіодами

У разі несправності світлодіодних ламп зверніться для їх заміни на станцію технічного обслуговування.

Світлодіодні фари

Денні ходові ліхтарі виконані як світлодіоди, тому замінити їх не можна.

У разі несправності ці ліхтарі слід ремонтувати на СТО.

Передні протитуманні фари

1. Щоб не пошкодити фарбу, обмотайте лезо плаского викрутки тканиною. Вставте викрутку у виріз скраю на кришці. Зніміть ковпак, обережно підваживши його назовні.

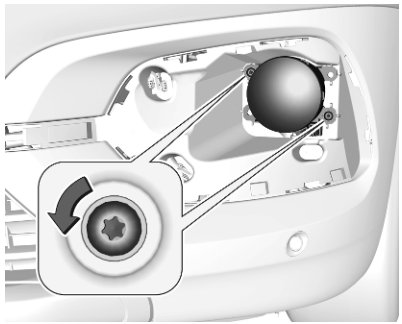

2. Відкрутіть і вийміть два гвинти викруткою та вийміть ліхтар у зборі наперед.

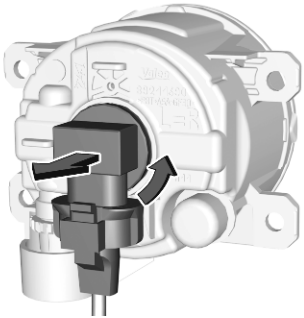

3. Поверніть патрон лампи проти годинникової стрілки та вийміть його з блоку ліхтаря.

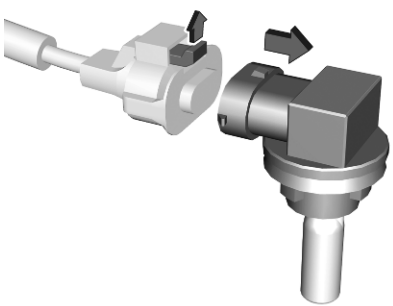

4. Від'єднайте роз'єм, потягнувши за затискач.
5. Витягніть блок лампи, замініть його і приєднайте роз'єм. Майте на увазі, що лампа з патроном - це єдиний блок, і їх потрібно замінювати разом.
6. Вставте патрон лампи у блок ліхтаря, для цього поверніть його за годинниковою стрілкою і зафіксуйте.
7. Закріпіть ліхтар у зборі, закрутивши два гвинти.
8. Поставте кришку на місце і зафіксуйте її.

Передні вказівники повороту

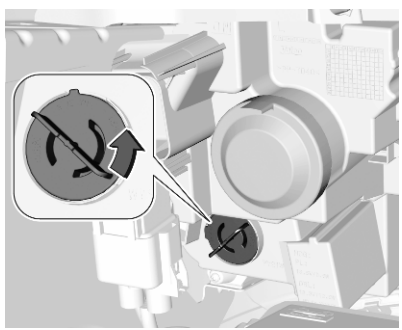

1. Повертайте патрон проти годинникової стрілки, щоб від'єднати його та вийняти з відбивача.

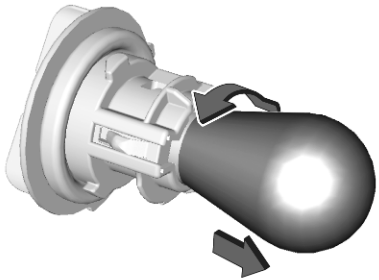

2. Злегка натисніть на лампу, поверніть її проти годинникової стрілки та вийміть із патрона.
3. Замініть і вставте нову лампу в патрон, повертаючи її за годинниковою стрілкою.
4. Вставте патрон лампи в рефлектор і поверніть його за годинниковою стрілкою.

Задні ліхтарі

Ліхтар у зборі в кузові

Автомобіль із дверима багажного відділення

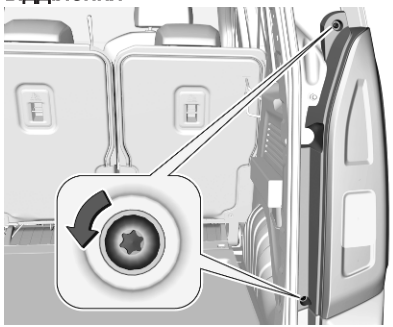

1. Відкрутіть та вийміть два гвинти.

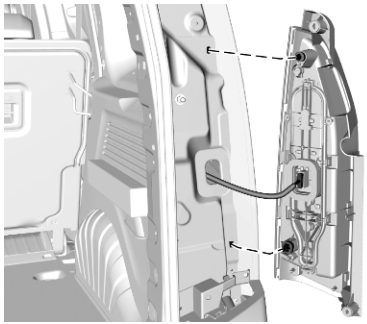

2. Обережно вийміть блок заднього ліхтаря з ніші та зніміть його. Будьте обережні, канал кабелю повинен залишатися на місці.
3. Зніміть кабель із утримувача.

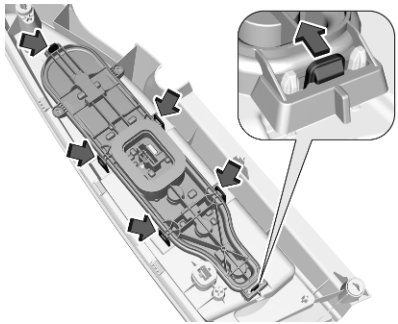

4. Відігніть затискач назад і потягніть за лампову панель, щоб від’єднати її від інших затискачів.

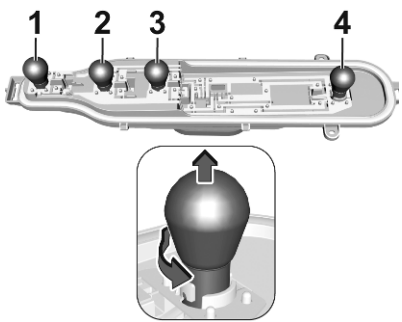

5. Відігніть затискач назад і потягніть за лампову панель, щоб від'єднати її від інших затискачів. Вставте нову лампу:

   Задні протитуманні фари (**1**)

   Ліхтар заднього ходу (**2**)

   Покажчик повороту/ліхтарі аварійної сигналізації (**3**)

   Задній ліхтар/стоп-сигнал (**4**)
6. Приєднайте тримач лампи до блоку ліхтаря.
7. Приєднайте кабель до утримувача.
8. Установіть ліхтар у зборі в кузов автомобіля й закрутіть обидва гвинти.

Автомобіль із задніми дверцятами

1. Відкрутіть та вийміть два гвинти.

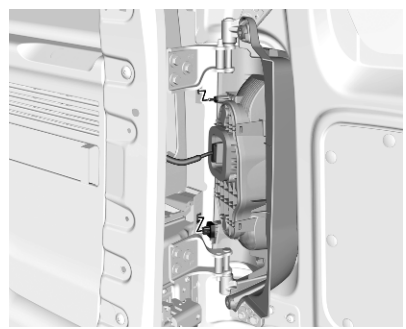

2. Обережно вийміть блок заднього ліхтаря з ніші та зніміть його. Будьте обережні, канал кабелю повинен залишатися на місці.
3. Зніміть кабель із утримувача.

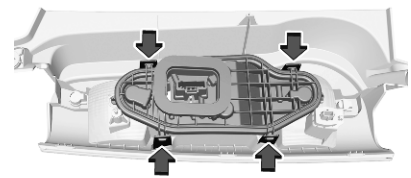

4. Вийміть лампову панель, від'єднавши її від чотирьох затискачів.

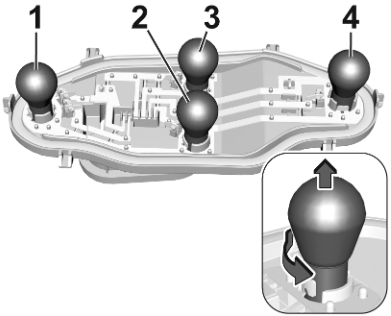

5. Відігніть затискач назад і потягніть за лампову панель, щоб від'єднати її від інших затискачів. Вставте нову лампу:

   Задній ліхтар / стоп-сигнал (**1**)

   Покажчик повороту/зовнішня лампа ліхтарів аварійної сигналізації (**2**)

   Внутрішня лампа ліхтаря заднього ходу (**3**)

   Задня протитуманна фара (**4**)
6. Приєднайте тримач лампи до блоку ліхтаря.
7. Приєднайте кабель до утримувача.
8. Установіть ліхтар у зборі в кузов автомобіля й закрутіть обидва гвинти.

Третій стоп-сигнал

Третій стоп-сигнал працює на світлодіодах, які не підлягають заміні.

У разі несправності ці ліхтарі слід ремонтувати на СТО.

Перевірка ламп

Увімкніть систему запалювання, активуйте та перевірте всі ліхтарі.

Бокові вказівники повороту

Щоб замінити лампу, зніміть корпус фари:

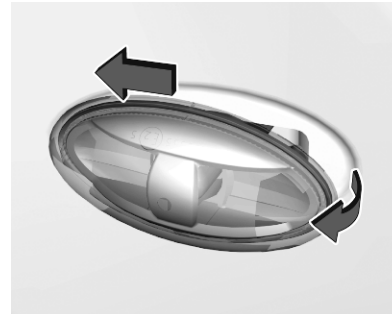

1. Посуньте корпус ліхтаря вперед і зніміть його в задній частині.

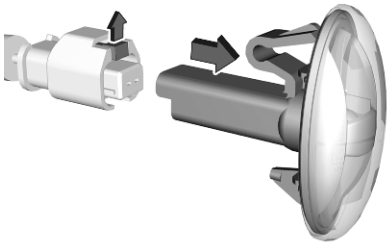

2. Відігніть затискач угору та від'єднайте патрон лампи від роз'єму.
3. Замініть весь пристрій.
4. Вставте лівий кінець лампи, зсуньте її вліво, а потім вставте її правий кінець.

Освітлення номерного знака

1. Вставте викрутку у виріз у кришці та зніміть кришку.

2. Витягніть лампу з тримача й замініть на нову.
3. Поставте кришку на місце.

Внутрішнє освітлення

Для заміни вказаних ламп слід звертатися на станцію технічного обслуговування:

- ліхтарі освітлення салону, світильники для читання
- освітлення багажного відділення
- освітлення панелі приладів

Електрична система

Запобіжники

Несправні запобіжники слід заміняти в майстерні.

Інструменти автомобіля

Інструменти

Ящик з інструментами розташований під сидінням водія або пасажира. Домкрат зберігається під сидінням пасажира.

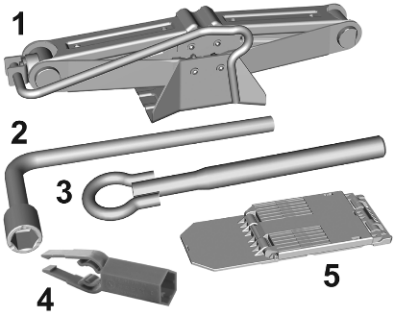

Ящик з інструментами містить такі інструменти:

- Домкрат
- Буксирувальна серга
- Інструмент для доступу до фари
- Гайковий ключ
- Інструмент для знімання ковпачків колісних болтів
- Противідкотний упор

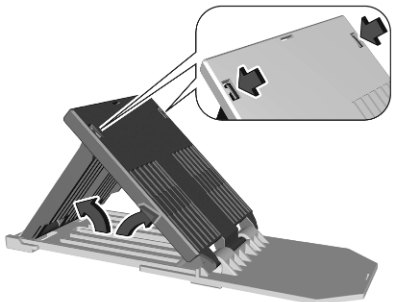

Щоб скористатися противідкотним упором, розкладіть його, а потім з'єднайте його частини.

Колеса та шини

Стан шини, стан колеса

Якщо можливо, рухайтеся узбіччям повільно та під правильним кутом. Якщо їздити узбіччям, можна пошкодити шини та колеса, наїхавши на гострі предмети. Не торкайтеся шинами бордюрів під час паркування.

Регулярно перевіряйте, чи не пошкоджено колеса. Зверніться до майстерні у випадку пошкодження чи незвичного зношування.

Зимові шини

Зимові шини підвищують безпеку їзди за температури нижче 7 °C. Їх слід установлювати на всі колеса.

Згідно з правилами відповідної країни, прикріпіть наліпку з обмеженням швидкості в полі зору водія, якщо маркування дозволеної швидкості для шин менше за максимальну швидкість автомобіля.

Як зимові дозволяється використовувати шини усіх розмірів ⇨ 411.

Позначення шин

Наприклад, **225/55 R 18 98 V**

225 : ширина шини, мм
55 : коефіцієнт поперечного перерізу (відношення висоти шини до її ширини), %
R : тип брекера: Радіальний
RF : тип: RunFlat
18 : діаметр колеса, дюйми
98 : індекс навантаження, наприклад, 98 - це еквівалент 750 кг
V : кодова літера швидкості

Кодова літера швидкості:

Q : до 160 км/год
S : до 180 км/год
T : до 190 км/год
H : до 210 км/год
V : до 240 км/год
W : до 270 км/год

Вибирайте шини відповідно до максимальної швидкості автомобіля. Перегляньте

Сертифікат відповідності стандартам ЕЕС, що надається з вашим автомобілем, або інші державні реєстраційні документи. Додаткове обладнання може знизити максимальну швидкість автомобіля.

Шини зі спрямованим малюнком протектора

Шини зі спрямованим малюнком протектора слід встановлювати так, щоб вони оберталися в правильному напрямку. Правильний напрямок обертання вказується символом (наприклад, стрілкою) на боковій частині.

Тиск у шинах

Перевіряйте тиск холодних шин, принаймні, кожні 14 днів, а також перед будь-якою тривалою поїздкою. Не забувайте про запасне колесо. Це також стосується автомобілів із системою контролю за тиском у шинах.

Тиск у шинах ⇨ 411.

На наліпці з інформацією про тиск у шинах, розміщеній на рамі дверцят водія, вказані дані про шини в комплектації виробника та відповідний тиск у шинах.

Дані про тиск у шинах стосуються холодних шин. Це стосується і літніх, і зимових шин.

Тиск у шині запасного колеса має завжди відповідати значенню, указаному для повного навантаження.

Неправильний тиск у шинах негативно вплине на безпеку, поводження автомобіля, комфорт і витрату пального, а також підвищить спрацювання шин.

Тиск у шинах залежить від багатьох факторів. Для визначення належного рівня тиску в шинах слід виконати такі дії:

1. Визначити вантажопідйомність відповідно до моделі автомобіля, тобто Combo CARGO чи Combo LIFE ⇨ 411.
2. Визначити тип відповідної шини.

У таблицях рівнів тиску в шинах наведені дані для всіх можливих комбінацій ⇨ 411.

Перелік шин, які можна використовувати для цього автомобіля див. у Сертифікаті відповідності вимогам стандартів ЄС, який додається до автомобіля, а також в інших документах для державної реєстрації.

Водій відповідає за вчасне регулювання тиску в шинах.

⚠ Попередження

Якщо тиск є надто низьким, це може призвести до значного перегрівання шини та внутрішнього пошкодження, що веде до відділення протектора та навіть до розриву шини на високих швидкостях.

⚠ Попередження

Для певних типів шин рекомендований тиск, вказаний у таблиці рівнів тиску, може перевищувати максимальний рівень тиску, зазначений на шині. Забороняється перевищувати максимальний рівень тиск, зазначений на шині.

Залежність від температури

Тиск у шині залежить від її температури. Під час руху автомобіля температура і тиск у шинах зростають. Значення тиску в шинах, вказані на інформаційній

табличці та в таблиці рівнів тиску в шинах, дійсні для холодних шин (температура 20 °C).

При підвищені температури на 10 °C тиск підвищується приблизно на 10 кПа. Це потрібно враховувати, перевіряючи тиск у теплих шинах.

Система контролю падіння тиску в шинах

Система контролю зниження тиску в шинах постійно перевіряє швидкість обертання всіх чотирьох коліс і попереджає про зниження тиску в шині під час руху автомобіля. Для цього окружність кочення шини порівнюється з контрольними значеннями, а також відстежуються відповідні сигнали.

Якщо в шині падає тиск, починає світитися контрольний індикатор (!) і лунає попереджувальний сигнал, а в інформаційному центрі водія відображається попереджувальне повідомлення.

У цьому випадку потрібно зменшити швидкість та уникати крутих поворотів і різкого гальмування. Зупиніться в найближчому безпечному місці й перевірте тиск у шинах.

Контрольний індикатор (!) ⇨ 109.

Після регулювання тиску в шинах виконайте ініціалізацію системи – після цього контрольний індикатор згасне і система перезапуститься.

Обережно
Система виявлення спущеного колеса попереджає лише про низький тиск у шинах і не замінює регулярне обслуговування шин водієм.

У разі несправності системи в інформаційному центрі водія з’являється повідомлення. Відрегулюйте належний тиск у шинах і виконайте ініціалізацію системи. Якщо повідомлення про несправність і далі відображається, зверніться на станцію технічного обслуговування. Система не працює, якщо в системі ABS або ESC виникла несправність або коли використовується тимчасове запасне колесо. Після встановлення звичайної шини перевірте тиск у шинах, коли вони холодні, а потім виконайте ініціалізацію системи.

Ініціалізація системи

Після корекції тиску в шинах або заміни колеса потрібно виконати ініціалізацію системи, щоб визначити нові контрольні значення окружності кочення:

1. Завжди перевіряйте, чи всі чотири шини мають правильний тиск ⇨ 411.
2. Застосуйте стоянкове гальмо.

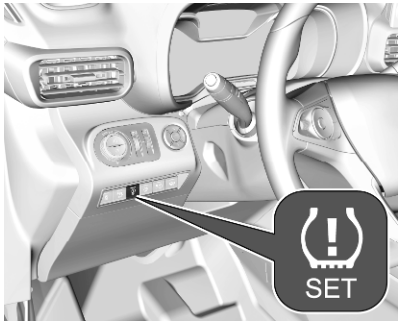

3. Запустіть систему контролю зниження тиску в шинах: Якщо автомобіль обладнано графічним інформаційним дисплеєм, натисніть ⓘ SET на три секунди. Якщо автомобіль обладнано кольоровим інформаційним дисплеєм, ініціалізація виконується в меню персоналізації автомобіля ⇨ 121.
4. Скидання буде підтверджено спливним повідомленням.

Після ініціалізації система автоматично калібрується під час руху автомобіля під нові значення тиску в шинах. Після тривалої їзди система прийме нові значення тиску та відстежуватиме їх.

Завжди перевіряйте тиск у шинах, коли вони холодні.

Повторна ініціалізація системи виконується в таких випадках:

- Змінено тиск у шинах
- Змінилося навантаження на автомобіль
- Колеса було поміняно місцями або замінено

Система не попереджає про спускання шин або швидке їх здування миттєво. Причина в тому, що для обчислення потрібен час.

Глибина малюнка протектора

Регулярно перевіряйте глибину малюнка протектора.

З міркувань безпеки експлуатація шин з глибиною протектора, що відрізняється більше ніж на 2 мм на одній осі не рекомендується.

Про знос протектора свідчать показання відповідного індикатора (TWI), які вказують на досягнення протектором мінімально встановленої законодавством глибини малюнка (1,6 мм). Положення цих індикаторів указано позначками на боковій частині.

Якщо зношення передніх шини більше, ніж задніх, поміняйте їх місцями. Пересвідчіться в тому, що напрямок руху коліс не змінився.

Шини втрачають вихідні якісні характеристики (старіють), навіть якщо вони не використовуються. Рекомендуємо міняти шини кожні шість років.

Заміна розміру шин та коліс

У разі використання шин, розмір яких відрізняється від розміру шин, встановлених виробником, потрібно перепрограмувати системи, а також внести інші зміни в налаштування автомобіля.

Зверніться до спеціаліста, щоб замінити табличку зі значеннями тиску.

⚠ Попередження

Використання невідповідних шин або коліс може призвести до ДТП і скасування дозволу на експлуатацію автомобіля.

Колісні ковпаки

Слід використовувати ковпаки та шини, що схвалені виробником для відповідного автомобіля й відповідають усім чинним вимогам щодо використання коліс і шин.

У разі використання ковпаків і шин, не схвалених виробником, шини повинні мати захисний профіль ободу.

Ковпаки на колесах не повинні перешкоджати охолодженню гальм.

⚠ Попередження

Використання невідповідних шин або ковпаків може призвести до різкої втрати тиску та, як наслідок, до ДТП.

Автомобілі зі сталевими дисками: Коли використовуються стопорні колісні гайки, колісні ковпаки встановлювати не можна.

Ланцюги для шин

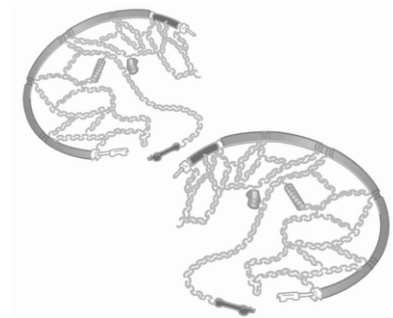

Ланцюги для шин дозволено використовувати лише на передніх колесах.

Завжди використовуйте дрібні ланцюги, що збільшують протектор шини та бокові частини не більше ніж на 9 мм (включаючи замок ланцюга).

⚠ Попередження

Пошкодження може призвести до розриву шини.

Снігові ланцюги для шин цього автомобіля дозволяється використовувати на колесах усіх розмірів.

Тимчасове запасне колесо

Заборонено використовувати ланцюги на тимчасовому запасному колесі.

Комплект для ремонту шин

Мінімальне пошкодження поверхні шини можна усунути за допомогою набору для ремонту шин.

Не виймайте сторонні предмети із шин.

За допомогою цього набору не можна усунути пошкодження шини більше 4 мм або бокове пошкодження шини.

Залежно від версії автомобіля передбачено два різні комплекти для ремонту шин (тип A й тип B).

⚠Попередження

Не перевищуйте швидкість 80 км/год.

Забороняється використовувати протягом тривалого періоду.

Можливий вплив на керування та поводження автомобіля.

Якщо шина спущена:

Застосуйте стоянкове гальмо та ввімкніть першу передачу, задню передачу або встановіть селектор у положення положення **P**.

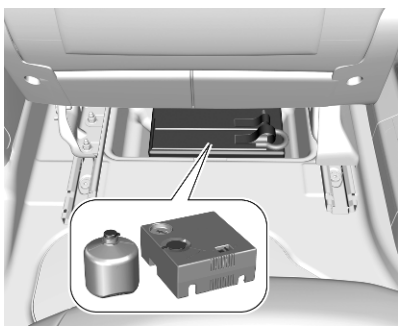

Тип A

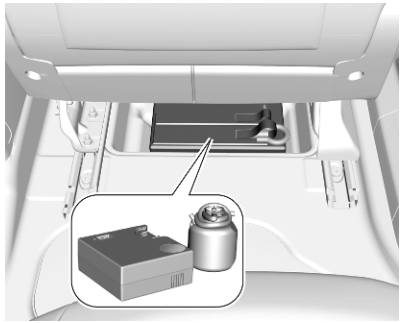

Тип B

Комплект для ремонту шин зберігається у відділенні для речей під переднім пасажирським сидінням.

1. Вийміть пляшку з герметиком та компресор.
2. Від’єднайте етикетку з обмеженням швидкості від пляшки з герметиком і помістіть її на видне для водія місце.

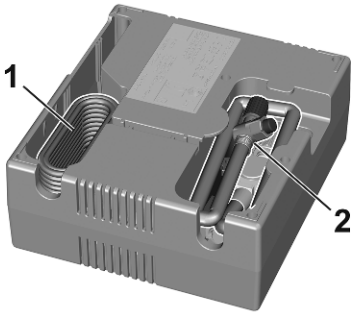

3. Вийміть електричний кабель (**1**) і шланг для подачі повітря (**2**) з відділень зберігання знизу компресора.

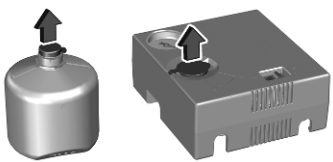

4. Тип A: відкрийте контейнер із герметиком і підніміть кришку.

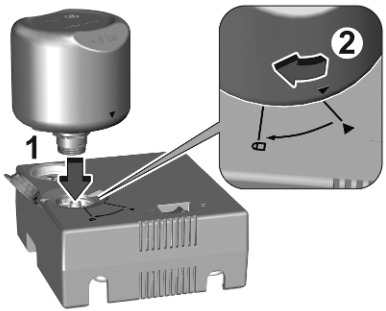

5. Тип A: спочатку вставте контейнер із герметиком у компресор і зіставте символи трикутників. Натисніть на контейнер із герметиком, а потім поверніть його в заблоковане положення.

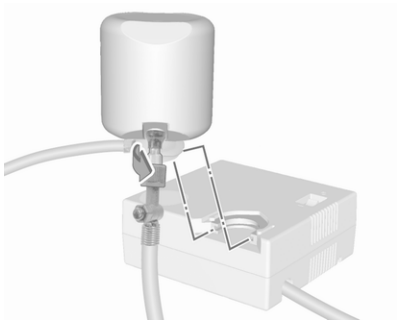

Тип B: прикрутіть повітропровід компресора до з'єднувача на контейнері з герметиком.

6. Тип B: установіть контейнер із герметиком у кронштейн на компресорі.
7. Установіть компресор біля шини таким чином, щоб корпус ущільнювача був розташований вертикально.
8. Відкрутіть ковпачок вентиля зі спущеного колеса.

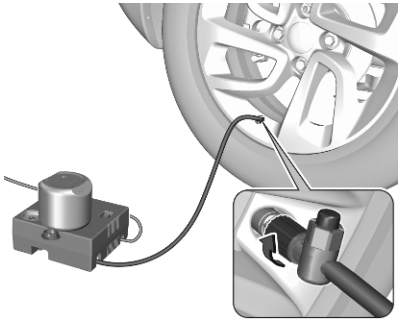

9. Прикрутіть насадку на клапан шини.
10. Перемикач на компресорі повинен бути встановленим у положення O.
11. Підключіть компресор до розетки з напругою 12 В для приладдя або в розетку для прикурювача ⇨ 92.

    Щоб запобігти розряджанню акумулятора автомобіля, рекомендується використовувати комплект для ремонту шин лише під час роботи двигуна внутрішнього згоряння або за умови, що електричний двигун готовий до роботи.

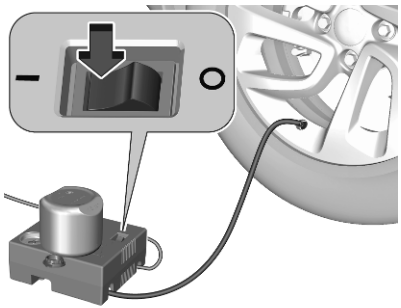

12. Установіть кулісний перемикач на компресорі в положення I. Шина наповнюється ущільнювачем.
13. Коли контейнер з ущільнювачем випорожнюється (приблизно 30 секунд), датчик тиску компресора на короткий час показує тиск до 600 кПа (6 бар). Після цього тиск починає падати.
14. Увесь ущільнювач закачаний у шину. Потім почнеться накачування шини.
15. Вказаний рівень тиску в шинах досягається протягом десяти хвилин.

    Тиск у шинах ⇨ 411.

    Після досягнення належного тиску в шинах компресор вимикається.

    Якщо протягом десяти хвилин вказаного рівня тиску не досягнуто, зніміть набір для ремонту шин. Пересуньте автомобіль на один оберт шини. Повторно приєднайте набір для ремонту шин і продовжуйте процедуру заповнення протягом десяти хвилин. Якщо вказаний тиск у шинах все ще не вдається отримати, це свідчить про серйозне пошкодження шини. Зверніться по допомогу на СТО.

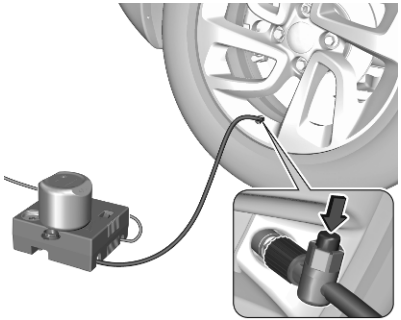

Знизьте зайвий тиск у шинах, натиснувши кнопку на повітряному шлангу.

Не користуйтеся компресором більше десяти хвилин.

16. Зніміть набір для ремонту шин. Вийміть контейнер із герметиком із компресора. Прикрутіть шланг до вільного з'єднувача на контейнері з ущільнювачем. Це запобігає протіканню ущільнювача. Зберігайте набір для ремонту шин у багажнику.
17. Усуньте надлишки ущільнювача за допомогою тканини.
18. Відразу після цього продовжіть рух, щоб дозволити ущільнювачу рівномірно розподілитися в шині. Проїдьте певну відстань на швидкості від 20 км/год до 60 км/год. Проїхавши приблизно 5 км (але не пізніше ніж через десять хвилин), зупиніться й перевірте тиск у шинах. При цьому прикрутіть повітропровід компресора безпосередньо до ніпеля шини. Заповніть шину герметиком так, як описано вище. Знизьте зайвий тиск у шинах, натиснувши кнопку на повітряному шлангу.

    Якщо тиск у шинах не став нижчим за 200 кПа (2 бар), відрегулюйте його до правильного значення. В іншому випадку експлуатація автомобіля заборонена. Зверніться по допомогу на станцію технічного обслуговування.

    Проїхавши ще 10 км але не довше ніж протягом десяти хвилин, повторіть процедуру перевірки, щоб упевнитися, що тиск більше не знижується.

    Якщо тиск у шинах став нижчим за 200 кПа (2 бар), їздити автомобілем не можна. Зверніться по допомогу на СТО.
19. Зберігайте набір для ремонту шин у багажнику.

Примітка

Ходові характеристики відремонтованої шини значно погіршується, тому замініть цю шину.

Якщо чути незвичний шум або компресор нагрівається, вимкніть його принаймні на 30 хвилин.

Вбудований запобіжний клапан відкривається при досягненні тиску 700 кПа (7 бар).

Зверніть увагу на термін служби набору для ремонту шин. Після цієї дати його герметизуючі властивості не гарантуються. Зверніть увагу на інформацію про зберігання на контейнері з ущільнювачем.

Замініть використаний контейнер з ущільнювачем. Утилізуйте пляшку відповідно до чинного законодавства.

Компресор та ущільнювач можна використовувати приблизно від -30 °C.

Заміна коліс

Проведіть такі підготовчі заходи та ознайомтеся з такою інформацією:

- Зупиніть автомобіль на рівній, твердій та неслизькій поверхні. Передні колеса повинні стояти рівно.
- Застосуйте стоянкове гальмо та ввімкніть першу передачу, задню передачу або встановіть селектор у положення положення **P**.
- Підкладіть противідкотний упор під колесо з протилежного боку, розташоване по діагоналі до колеса, яке потрібно замінити.
- Якщо автомобіль стоїть на м’якій поверхні, слід підкласти під домкрат тверду дошку (товщиною прибл. 1 см).
- Перед встановленням автомобіля на домкрат слід вийняти з нього усі важкі предмети.
- Під час застосування домкрата перебування в автомобілі людей або тварин заборонено.
- Забороняється підповзати під автомобіль, піднятий на домкраті.
- Забороняється запускати двигун, коли автомобіль піднятий на домкраті.
- Перш ніж закрутити колісні болти/гайки, очистіть їх.

⚠ Попередження

Забороняється змащувати колісні болти.

Обертальні моменти затягування

⚠ Попередження

Замінюючи колеса, завжди використовуйте правильні колісні болти. Під час тимчасового встановлення запасного колеса можна також використовувати болти для легкосплавних дисків.

Обережно

На автомобілях із легкосплавними дисками колісні болти закручуйте вручну принаймні під час перших п'яти обертів.

Використовуються два різні болти залежно від матеріалу обода колеса.

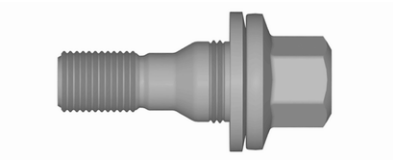

Момент затягування для коліс із легкосплавними дисками становить 115 Нм.

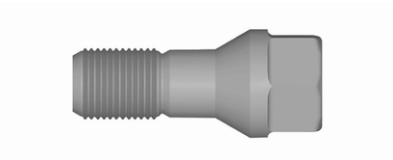

Обертальний момент затягування для коліс зі сталевими дисками становить 115 Нм.

Використовуйте саме ті болти, які призначені для певного типу колісних дисків.

Місця для підйому

Показані місця для підйому стосуються використання підйомних важелів і допоміжних домкратів для заміни зимових / літніх шин.

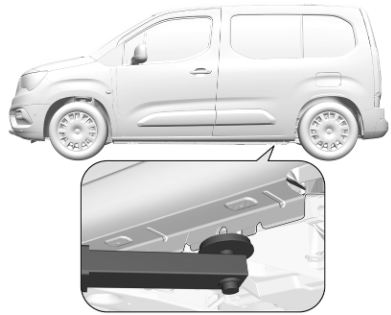

Розміщення заднього кронштейна підйомної платформи по центру під відповідною точкою встановлення домкрата.

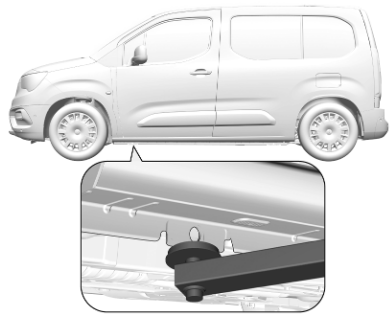

Розміщення переднього кронштейна підйомної платформи по центру під відповідною точкою встановлення домкрата.

Запасне колесо

Запасне колесо вважається тимчасовим запасним колесом, залежно від розміру в порівнянні з іншими встановленими колесами та нормативами, чинними в країні. У такому разі за обмеження слід вважати максимальну допустиму швидкість, навіть якщо на запасному колесі немає маркування із зазначеним обмеженням швидкості.

Якщо на запасному колесі є етикетка, допустима швидкість все одно визначається чинними в країні правилами.

Можна встановлювати лише одне тимчасове запасне колесо. Повільно їдьте на поворотах. Забороняється використовувати запасне колесо протягом тривалого періоду.

Обережно

Встановлення запасного колеса, яке за розміром є меншим від інших коліс, або у поєднанні із зимовими шинами може спричинити порушення керованості автомобіля. Замініть несправну шину якомога швидше.

Запасне колесо знаходиться у ніші під підлогою автомобіля.

Інструменти для автомобіля ⇨ 372.

1. Залежно від версії, відчиніть двері багажного відділення або задні дверцята ⇨ 18, ⇨ 21.

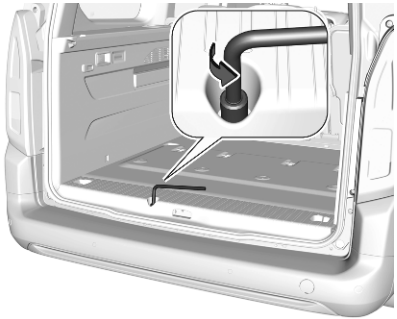

2. Накиньте колісний ключ на один шестигранний болт. Відкручуйте його проти годинникової стрілки, доки тримач запасного колеса не опуститься достатньо низько, щоб його вушко можна було зняти з гачка.

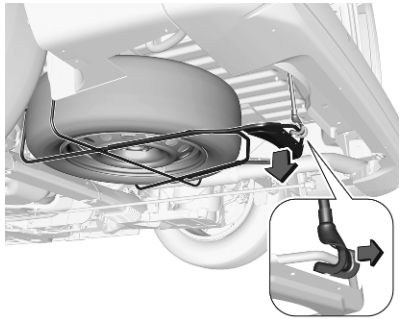

3. Підніміть тримач запасного колеса і зніміть його вушко з гачка.

   Опустіть тримач запасного колеса.

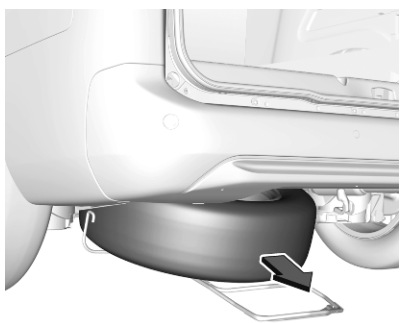

4. Вийміть запасне колесо.
5. Замініть колесо.
6. Покладіть пошкоджене колесо зовнішньою стороною донизу в тримач запасного колеса.
7. Підніміть тримач запасного колеса та зафіксуйте утримувальний пристрій. Відкрита сторона утримувального пристрою повинна розташовуватись в напрямку руху автомобіля.
8. Закрийте тримач запасного колеса, закрутивши шестигранний болт за годинникової стрілки колісним ключем.
9. Покладіть колісний ключ у місце його зберігання.
10. Зачиніть двері багажного відділення або задні дверцята.

Можна встановлювати лише одне тимчасове запасне колесо. Максимальна допустима швидкість, вказана в характеристиках тимчасового запасного колеса, дійсна лише для розміру шин із комплектації виробника.

Встановлення запасного колеса

Проведіть такі підготовчі заходи та ознайомтеся з такою інформацією:

- Зупиніть автомобіль на рівній, твердій та неслизькій поверхні. Передні колеса повинні стояти рівно.
- Застосуйте стоянкове гальмо та ввімкніть першу передачу, задню передачу або встановіть селектор у положення положення **P**.
- Підкладіть противідкотний упор під колесо з протилежного боку, розташоване по діагоналі до колеса, яке потрібно замінити.
- Вийміть запасне колесо.
- Забороняється замінювати кілька коліс одночасно.
- Застосовуйте домкрат лише під час заміни коліс для усунення проколу, але не для сезонної заміни шин (зима-літо).
- Домкрат не потребує технічного обслуговування.
- Якщо автомобіль стоїть на м’якій поверхні, слід підкласти під домкрат тверду дошку (товщиною прибл. 1 см).
- Перед встановленням автомобіля на домкрат слід вийняти з нього усі важкі предмети.
- Під час застосування домкрата перебування в автомобілі людей або тварин заборонено.
- Забороняється підповзати під автомобіль, піднятий на домкраті.
- Забороняється запускати двигун, коли автомобіль піднятий на домкраті.
- Перш ніж закрутити колісні болти/гайки, очистіть їх.

⚠Попередження

Забороняється змащувати колісні болти.

⚠Попередження

Замінюючи колеса, завжди використовуйте правильні колісні болти. Під час тимчасового встановлення запасного колеса можна також використовувати болти для легкосплавних дисків.

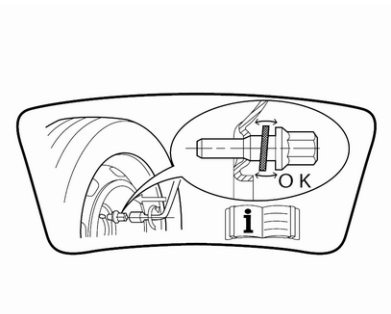

- Зверніть увагу, що в разі використання колісних болтів для легкосплавних дисків запасне колесо утримується конічним контактом кожного болта. У такому випадку шайби не контактують із запасним колесом.

1. Зніміть ковпачки болтів спеціальним інструментом.

   Сталевий колісний диск з ковпаком: Зніміть колісний ковпак.

2. Колісним гайковим ключем відкрутіть кожен колісний болт на півоберту.

   Колеса можуть бути захищені за допомогою стопорних колісних гайок. Щоб ослабити ці спеціальні гайки, спершу встановіть перехідник ключа на головку гайки, а потім встановіть на неї колісний ключ. Адаптер зберігається в ящику з інструментами .

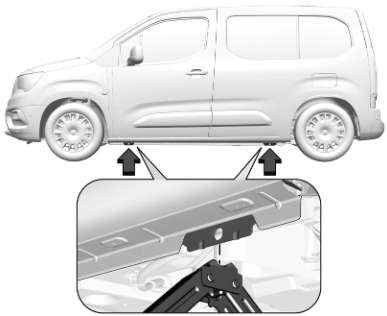

3. Переконайтеся, що домкрат стоїть правильно по відношенню до отвору для домкрата автомобіля.

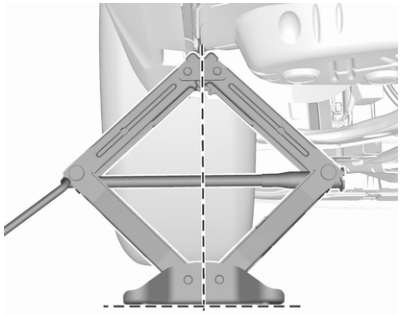

4. Установіть домкрат на потрібну висоту. Розташуйте його безпосередньо під точкою підйому, переконавшись, що він надійно зафіксований на місці.

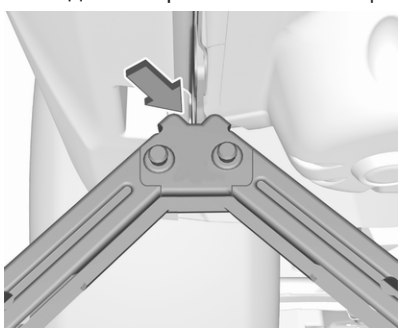

Переконайтеся, що край кузова надійно вставлено в паз домкрата.

Правильно вирівняйте домкрат і піднімайте його доти, доки колесо не відірветься від землі.

5. Відкрутіть колісні гайки.
6. Замініть колесо.
7. Накрутіть гайки.
8. Опустіть автомобіль і вийміть з-під нього домкрат.
9. Стежачи за надійним з’єднанням ключа з болтом, затягніть гайку кожного болта навхрест. Обертальний момент затягування становить 115 Нм.
10. Перед встановленням вирівняйте отвір для клапана камери в ковпаку по відношенню до клапана шини.

    Установіть кришки колісних гайок.
11. Складіть на місце замінене колесо , інструменти для автомобіля та перехідник для колісних гайок.
12. Якомога швидше перевірте тиск у встановленій шині, а також обертальний момент закручування.

Запуск від зовнішнього джерела

Не запускайте двигун за допомогою швидкого зарядного пристрою.

Автомобіль з розрядженим акумулятором можна запустити від акумулятора іншого транспортного засобу за допомогою товстих дротів.

Обережно

Електромобіль категорично заборонено використовувати для запуску двигуна іншого автомобіля.

⚠ Попередження

Будьте надзвичайно обережними під час запуску двигуна через товсті дроти. Будь-яке відхилення від наведених інструкцій може призвести до травмування чи збитків, спричинених вибухом батареї, чи пошкодження електричних систем обох пристроїв.

⚠ Попередження

Уникайте контакту акумулятора зі шкірою, тканинами та пофарбованими поверхнями, а також не допускайте потрапляння рідини в очі. Рідина містить сірчану кислоту, яка може призвести до ураження чи травми, якщо вона потрапить в очі чи на шкіру.

- Бережіть акумулятор від дії вогню та іскор.
- Розряджений акумулятор при температурі 0 °C може замерзнути. Перед підключенням товстих дротів замерзлий акумулятор слід розморозити.
- Під час роботи з акумулятором одягайте захисні окуляри та одяг.
- Використовуйте додатковий акумулятор з таким самим рівнем напруги (12 В). Його ємність (А-год) не повинна значною мірою відрізнятися від ємності розрядженого акумулятора.
- Використовуйте товсті дроти з ізольованими клемами та поперечним перерізом мінімум 16 мм^2 (25 мм^2 для дизельних двигунів).
- Не відключайте розряджений акумулятор від автомобіля.
- Вимкніть усі непотрібні електроспоживачі.
- Під час запуску від зовнішнього джерела не нахиляйтеся над акумулятором.
- Уникайте контактів клем одного дроту з клемами іншого.

- Під час запуску через товсті дроти автомобілі не повинні контактувати.
- Застосуйте стоянкове гальмо, перемістіть селектор в нейтральне положення, а селектор автоматичної трансмісії в положення **P**.

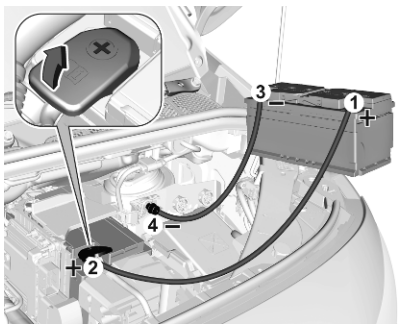

Зніміть захисні ковпачки з позитивних виходів акумуляторів в обох автомобілях.

Порядок підключення дротів:

1. Підключіть червоний дріт до позитивного виходу додаткового акумулятора.
2. Підключіть інший кінець червоного дроту до позитивного виходу розрядженого акумулятора.
3. Підключіть чорний дріт до негативного виходу додаткового акумулятора.
4. Підключіть інший кінець чорного дроту до точки заземлення свого автомобіля у моторному відділенні.

Спрямуйте дроти таким чином, щоб вони не могли потрапити на рухомі частини в моторному відсіку.

Щоб запустити двигун:

1. Запустіть двигун автомобіля, акумулятор якого ви використовуєте як додатковий.
2. Через п’ять хвилин запустіть інший двигун. Спроби запуску повинні тривати не довше ніж 15 с з інтервалом в 1 хв.
3. Залиште обидва двигуна працювати на холостому ходу приблизно на три хвилини з підключеними дротами.
4. Увімкніть електроспоживачі наприклад, фари, заднє вікно з підігрівом автомобіля, який отримує енергію.
5. Повторіть у зворотному порядку вказану вище послідовність дій під час знімання дротів.

Буксирування

Буксирування автомобіля

Щоб не пошкодити фарбу, обмотайте лезо плаского викрутки тканиною. Вставте викрутку у паз у нижній частині кришки. Обережно відкрийте кришку.

Буксирувальна серга зберігається разом з інструментами для автомобіля ⇨ 372.

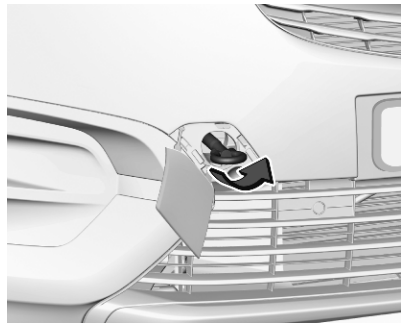

Вкручуйте буксирувальну сергу до упору, доки вона не зупиниться в горизонтальному положенні.

Під'єднайте буксир або буксирну тягу до буксирувальної серги.

Буксирна серга повинна використовуватися лише для буксирування, а не для ремонту автомобіля.

Увімкніть систему запалювання, щоб розблокувати кермо та забезпечити роботу стоп-сигналів, клаксона та очисників лобового скла.

Обережно

Вимкніть такі системи допомоги водію, як активне екстрене гальмування ⇨ 299, інакше під час буксирування причепа гальма можуть увімкнутися автоматично.

Перемкніть важіль селектора в положення нейтральної передачі.

Відпустіть стоянкове гальмо.

Обережно

Ніколи не буксируйте автомобіль з повним приводом (AWD) таким чином, щоб передні та задні шини торкалися дороги. Якщо ви буксируєте автомобіль з повним приводом (AWD) таким чином, що передні і задні колеса котяться по землі, приводна система автомобіля може зазнати серйозних пошкоджень. Під час буксирування автомобілів,

устаткованих повним приводом (AWD), усі чотири колеса не можуть торкатися дороги.

Обережно

Рухайтесь повільно. Не їдьте поривчасто. Надмірна сила тяги може пошкодити автомобіль.

Якщо двигун не працює, для гальмування та керування потрібно значно більше сили.

Щоб запобігти потраплянню вихлопних газів з буксирувального автомобіля, увімкніть рециркуляцію повітря та зачиніть вікна.

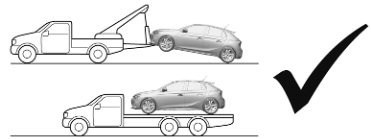

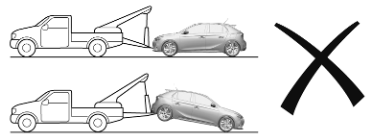

Електромобілі та автомобілі з автоматичною трансмісією потрібно транспортувати на платформі або буксирувати з піднятими передніми колесами.

Зверніться по допомогу на СТО.

Після буксирування відкрутіть буксирну сергу.

Вставте кришку, помістивши верхній фланець у пазі, і притисніть, щоб вона зафіксувалася.

Буксирування іншого автомобіля

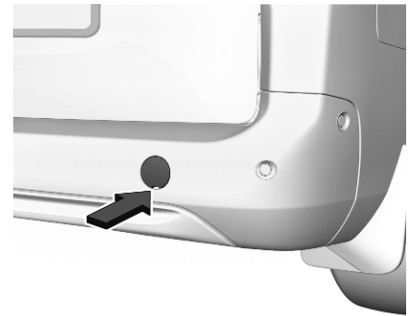

Щоб не пошкодити фарбу, обмотайте лезо плаского викрутки тканиною. Вставте викрутку у паз у нижній частині кришки. Обережно відкрийте кришку.

Буксирувальна серга зберігається разом з інструментами для автомобіля ⇨ 372.

Вкручуйте буксирувальну сергу до упору, доки вона не зупиниться в горизонтальному положенні.

Не використовуйте отвір для кріплення, розташований ззаду внизу автомобіля в якості буксирної серги.

Під'єднайте буксир або буксирну тягу до буксирувальної серги.

Буксирна серга повинна використовуватися лише для буксирування, а не для ремонту автомобіля.

Обережно

Рухайтесь повільно. Не їдьте поривчасто. Надмірна сила тяги може пошкодити автомобіль.

Після буксирування відкрутіть буксирну сергу.

Вставте кришку, розташувавши верхній фланець у пазі, і притисніть, щоб вона зафіксувалася.

Догляд за зовнішнім виглядом

Догляд за зовнішніми частинами

Замки

Замки змащуються високоякісним мастилом на виробництві. Використовуйте речовину для видалення льоду лише в разі нагальної потреби, оскільки це сприяє видаленню мастила та негативно впливає на функцію блокування. Після використання розморожувальної речовини потрібно звернутися на СТО для повторного змащення замків.

Миття

Лакофарбове покриття вашого автомобіля зазнає дії чинників навколишнього середовища.

Пташиний послід, мертві комахи, смола, пилок тощо слід усунути відразу, оскільки шкідливі

речовини, які входять до їх складу, можуть спричинити пошкодження фарби.

Якщо ви користуєтеся послугами автомийки, дотримуйтеся інструкцій виробника щодо миття автомобіля. Вимкніть очисники вітрового та заднього скла. Зніміть антену та зовнішні аксесуари, зокрема, багажник на даху тощо.

Під час миття автомобіля вручну обов'язково ретельно очищуйте внутрішній бік колісних арок.

Регулярно поліруйте пофарбовані частини автомобіля.

Мийте краї та згини на відчинених дверцятах і капоті, а також зони, які вони закривають.

Щоб не пошкодилися блискучі металеві молдинги, очищуйте їх за допомогою мийної суміші, яку схвалено для алюмінію.

Обережно

Використовуйте тільки мийні засоби кислотністю pH від 4 до 9.

Не використовуйте миючі засоби на гарячих поверхнях.

Забороняється мити моторне відділення водою або паром під високим тиском.

Змочіть ганчірку зі шкіри та протріть нею автомобіль. Періодично змочуйте шкіру. Використовуйте окремі шматки шкіри для фарби та скла: залишки воску на вікнах погіршать видимість.

Змастіть у майстерні дверні петлі всіх дверцят.

Забороняється використовувати тверді предмети для усунення плям від смоли. Використовуйте спрей для видалення смоли з пофарбованих поверхонь.

Зовнішнє освітлення

Щитки фар та інших приборів освітлення виготовлено з пластика. Забороняється використовувати абразивні чи каустичні речовини, не користуйтеся скребком і не виконуйте чищення без води.

Полірування та воскування

Полірування є потрібним заходом лише, якщо фарба стала тьмяною або якщо на ній існують тверді відкладення.

Пластикові деталі кузова непотрібно обробляти ні воском, ані полірувальними речовинами.

Вікна і щітки склоочисників

Вимикайте склоочисники перед виконанням робіт у зоні їх руху.

Використовуйте м'яку тканину чи шкіру верблюда разом із очисником вікон та інсектицидом.

Внутрішній бік заднього вікна слід протирати паралельно нагрівальному елементу, щоб запобігти його пошкодженню.

Для механічного усунення льоду використовуйте скребок загостреної форми. Щільно притискайте скребок до скла, щоб між ним і склом не залишився бруд.

Витирайте щітки очисників м’якою тканиною, змоченою у засобі для чищення вікон. Також обов'язково очищуйте скло від залишків воску, мертвих комах тощо.

Залишки льоду та інші забруднення на склі, а також чищення сухого скла може призвести до пошкодження щіток чи навіть до їх поломки.

Скляна панель

Очищувати скло потрібно шматком замші чи м’якої тканини без ворсинок, використовуючи засіб для миття вікон.

Колеса та шини

Забороняється очисники під високим тиском.

Мийте ободи очисником для коліс з нейтральним рівнем pH.

Як правило, ободи коліс пофарбовано, тому догляд за ними потрібно здійснювати таким же чином, як і за кузовом.

Пошкодження фарби

Усувайте невеликі пошкодження фарби за допомогою олівця для підфарбовування до того, як утвориться іржа. У разі значних пошкоджень або утворення іржі потрібно звертатися до майстерні.

Днище

Деякі зони днища автомобіля мають покриття ПВХ, тоді як інші критичні місця вкриті надійним захисним покриттям із воску.

Після миття днища перевірте його та за потреби покрийте воском.

Використання бітуму / гумових матеріалів може пошкодити покриття ПВХ. За потреби в ремонті днища зверніться до майстерні.

Перед і після зими мийте днище та перевіряйте захисне воскове покриття.

Система скрапленого газу

⚠ Небезпека

Скраплений газ важчий за повітря і може збиратися у западинах.

Проводьте роботу, пов'язану з днищем кузова в гаражних ямах з обережністю.

Для фарбування та при використанні сушильної камери при температурі понад 60 °C ємність для скрапленого газу слід демонтувати.

Не проводьте жодних модифікацій на системі для скрапленого газу.

Буксирувальне обладнання

Забороняється мити причіпний пристрій водою під високим тиском.

Догляд за салоном

Салон і внутрішня обшивка

Чистьте салон автомобіля, а також панель приладів і обшивку, лише сухою тканиною або пилососом.

Протріть шкіряну оббивку м'якою тканиною, змоченою у чистій воді. При сильному забрудненні скористайтеся засобами догляду за шкірою.

Панель приладів і пристрої індикації слід чистити лише м'якою вологою тканиною. В разі необхідності можна використовувати слабкий мильний розчин.

Чистьте обшивку пилососом і щіткою. Видаляйте плями пилососом для обшивки.

Колір тканини одежі може линяти. Це може призвести до видимих плям, особливо на світлій оббивці. Плями та зміни кольору, які можна усунути, необхідно очистити якомога швидше.

Чистьте паски безпеки теплою водою чи засобом для чищення.

Обережно

Закрийте застібки Velcro, оскільки відкриті застібки Velcro можуть пошкодити обшивку сидінь.

Таким самим чином можуть пошкодити обшивку предмети із загостреними краями, наприклад застібки "блискавки", ремені чи залізні заклепки на джинсах.

Пластикові та гумові частини

Пластикові та гумові частини можна чистити тим самим засобом, що використовується для чищення кузова. За потреби використовуйте засіб для чищення салону. Не використовуйте будь-який інший засіб для чищення. Не використовуйте розчинники, а особливо бензин. Забороняється очисники під високим тиском.

Килимки

⚠ Попередження

Якщо килимок не підходить за розміром або його неправильно встановлено, він заважатиме руху педалей, що може призвести до ненавмисного прискорення автомобіля або збільшити його гальмівний шлях, спричинивши ДТП і травмування людей.

Дотримуйтеся наведених нижче рекомендацій щодо правильного використання килимків.

- Килимки з комплекту постачання призначені спеціально для цього автомобіля. Якщо килимки потрібно замінити, рекомендується придбати сертифіковані килимки, які підходять за розмірами та закріплюються фіксаторами з боку водія. Обов’язково перевіряйте, чи не заважає килимок руху педалей.

- Стеліть килимок на підлогу правильною стороною. Не перевертайте його.
- Не кладіть жодні предмети на килимок під водієм.
- Стелити з боку водія можна лише один килимок.

Застеляння та знімання килимків

Килимок під водієм утримується двома фіксаторами.

Настеляння килимка:

1. Відсуньте сидіння назад до кінця.

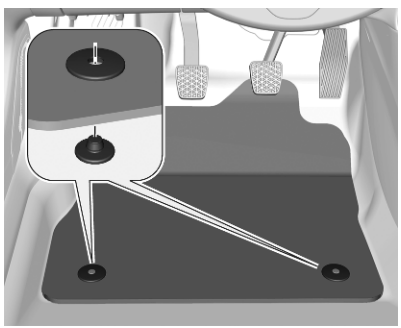

2. Зіставте отвори в килимку з фіксаторами, як показано на малюнку.
3. Притисніть килимок до підлоги.

Знімання

1. Відсуньте сидіння назад до кінця.
2. Вийміть килимок.

Ремонт і технічне обслуговування

Загальна інформація **397**
Інформація про обслуговування 397
Рекомендовані рідини, мастила та частини **401**
Рекомендовані рідини та мастила 401

Загальна інформація

Інформація про обслуговування

Для забезпечення економної та безпечної експлуатації автомобіля та збереження його вартості життєво важливо, щоб всі роботи з технічного обслуговування виконувалися з правильними інтервалами, як вказано в документації.

Детальний та оновлюваний графік проведення обслуговування вашого автомобіля можна отримати в майстерні.

Умови експлуатації вважаються важкими, якщо часто виникають такі обставини: Холодний запуск двигуна, рух із частими зупинками (наприклад, таксі та поліцейських автомобілів), буксирування причепа, рух по гірських дорогах, рух по дорогах з нерівною поверхнею або по ґрунтових дорогах, значне забруднення повітря, наявність у повітрі великої кількості піску та пилу, рух на великій висоті над рівнем моря та за значних перепадів температури.

За суворих умов експлуатації деякі роботи з технічного обслуговування слід виконувати частіше, ніж через інтервал регулярного обслуговування, зазначений на дисплеї обслуговування. Щодо індивідуального графіка ТО зверніться на станцію технічного обслуговування.

Дисплей обслуговування ⇨ 99.

Інтервали проведення технічного обслуговування – Combo Life

Код двигуна	EB2ADT	DV5RC DV5RCf DV5RD DV5RE	DV6D	Електромобіль
Група країн 1	20 000 км/1 рік	30 000 км/1 рік[1)]		40 000 км/ 2 роки[2)]
Група країн 2	15 000 км/1 рік	30 000 км/1 рік[1)]		
Група країн 3	15 000 км/1 рік	15 000 км/1 рік	15 000 км/1 рік	
Група країн 4	15 000 км/1 рік	15 000 км/1 рік	15 000 км/1 рік	
Група країн 5, 6	10 000 км/1 рік	10 000 км/1 рік	10 000 км/1 рік	

1) Якщо інше не зазначено на дисплеї обслуговування.
2) Початковий інтервал обслуговування становить 20 000 км / 1 рік

Інтервали проведення технічного обслуговування – Combo Cargo

Код двигуна	EB2ADT EB2ADTS	DV5RC DV5RD DV5RE	DV6FE DV6FD	DV6D	Електромобіль
Група країн 1	20 000 км/1 рік	40 000 км/2 роки[1)]	25 000 км/1 рік[1)]		40 000 км/2 роки[2)]
Група країн 2	15 000 км/1 рік	40 000 км/2 роки[1)]	25 000 км/1 рік[1)]		
Група країн 3	15 000 км/1 рік	15 000 км/1 рік	15 000 км/1 рік	15 000 км/1 рік	

Код двигуна	EB2ADT EB2ADTS	DV5RC DV5RD DV5RE	DV6FE DV6FD	DV6D	Електромобіль
Група країн 4	15 000 км/1 рік	15 000 км/1 рік	15 000 км/1 рік	15 000 км/1 рік	
Група країн 5, 6	10 000 км/1 рік	10 000 км/1 рік	10 000 км/1 рік	10 000 км/1 рік	

1) Якщо інше не зазначено на дисплеї обслуговування.
2) Початковий інтервал обслуговування становить 20 000 км / 1 рік

Група країн 1:
Андорра, Австрія, Бельгія, Кіпр, Данія, Фінляндія, Франція, Німеччина, Греція, Ісландія, Італія, Ліхтенштейн, Люксембург, Мальта, Монако, Нідерланди, Норвегія, Португалія, Республіка Ірландія, Сан-Марино, Іспанія, Швеція, Швейцарія та Великобританія.

Група країн 2:
Боснія і Герцеговина, Болгарія, Хорватія, Чеська Республіка, Естонія, Угорщина, Латвія, Литва, Північна Македонія, Польща, Румунія, Словаччина, Словенія.

Група країн 3:
Албанія, Косово, Чорногорія, Нова Зеландія, Сербія.

Група країн 4:
Ізраїль, Лесото, ПАР, Свазіленд, Туреччина.

Група країн 5:
Росія.

Група країн 6:
Усі інші країни, не перераховані в попередніх групах країн.

Підтвердження

На підтвердження обслуговування робиться запис у сервісній книжці. Дата та пробіг доповнюються штампом і підписом спеціаліста СТО, яка провела техобслуговування.

Переконайтеся, що сервісна книжка заповнена правильно, оскільки постійне підтвердження обслуговування є важливим у випадках, коли виникають будь-які претензії по гарантії чи нематеріальні претензії, а також є перевагою під час продажу автомобіля.

Рекомендовані рідини, мастила та частини

Рекомендовані рідини та мастила

Використовуйте тільки продукцію, що відповідає рекомендованим характеристикам.

⚠ Попередження

Робочі матеріали є небезпечними та можуть бути отруйними. Поводьтеся обережно. Зверніть увагу на надану інформацію на контейнерах.

Моторне мастило

Характерними ознаками кожної марки моторного мастила є його якість і в’язкість. Під час вибору моторного мастила якість є більш важливою, ніж в'язкість. Висока якість моторного мастила забезпечує чистоту двигуна, захищає деталі від зношування та контролює старіння мастила, а ступінь в’язкості дозволяє визначити його густоту відповідно до діапазону температур.

Вибирайте відповідне моторне масло з огляду на його якість та при мінімальній температурі навколишнього середовища ⇨ 405.

Доливання моторного мастила

Обережно

Якщо моторне мастило розіллється, витріть його і правильно утилізуйте.

Моторні мастила різних виробників і торгових марок можна змішувати, якщо вони відповідають вимогам до якості та в’язкості моторного мастила.

Вибирайте відповідне моторне масло з огляду на його якість та при мінімальній температурі навколишнього середовища ⇨ 405.

Додаткові присадки для моторного мастила

Використання присадок для моторного мастила може призвести до пошкоджень, а також до скасування гарантії.

Ступені в’язкості моторного масла

Ступінь в’язкості SAE дозволяє визначити густоту моторного мастила.

Всесезонне моторне мастило позначається двома числами, наприклад SAE 5W-30. Перша цифра перед літерою W вказує на в’язкість при низькій температурі, а друга – на в’язкість при високій температурі.

Оберіть масло з відповідним ступенем в’язкості залежно від мінімальної температури навколишнього середовища ⇨ 405.

Усі рекомендовані класи в'язкості підходять для високих температур повітря.

Охолоджувальна рідина та антифриз

Використовуйте тільки антифриз, схвалений для використання на цьому авто. Зверніться до майстерні.

На виробництві систему заповнено охолоджувальною рідиною для оптимального захисту від корозії та запобігання замерзанню за температури не нижче прибл. -37 °C. Слідкуйте, щоб указана концентрація охолоджувальної рідини не змінювалася протягом усього року. Присадки для охолоджувальної рідини, призначені для забезпечення додаткового захисту від корозії чи запобігання найменшому протіканню, можуть викликати несправності в роботі системи. Виробник не несе відповідальності за наслідки використання присадок для охолоджувальної рідини.

Мийна рідина

Використовуйте лише рідину для вікон, схвалену для вашого автомобіля, щоб запобігти пошкодженню щіток склоочисників, лакофарбового покриття та пластмасових і гумових деталей. Зверніться до майстерні.

Гальмівна рідина

Із часом гальмівна рідина поглинає вологу, яка може знизити ефективність гальмування. Гальмівну рідину потрібно замінювати через вказаний інтервал.

AdBlue

Для усунення окисів азоту в вихлопних газах використовуйте лише рідину AdBlue ⇨ 260.

Технічні характеристики

Інформація про автомобіль **403**
Ідентифікаційний номер автомобіля 403
Маркувальна табличка 403
Позначення двигуна 404
Дані про автомобіль **405**
Рекомендовані рідини та мастила 405
Дані про двигун 407
Габаритні розміри автомобіля 409
Властивості 410
Тиск у шинах 411

Інформація про автомобіль

Ідентифікаційний номер автомобіля

Ідентифікаційний номер автомобіля може бути викарбуваний на панелі приладів, побачити його можна через вітрове скло.

Маркувальна табличка

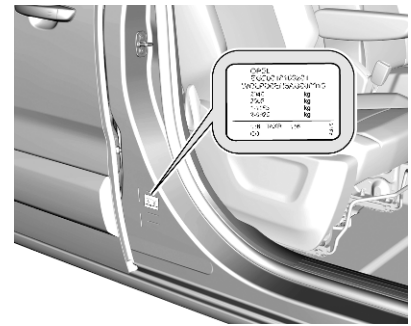

Маркувальна табличка розташована на передній лівій або правій дверній рамі. Її дизайн і розташування відрізняються для деяких країн, куди експортується цей автомобіль.

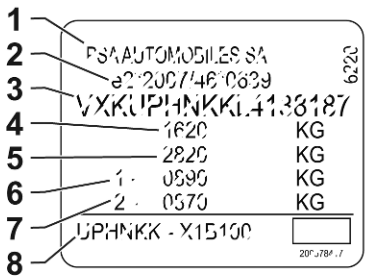

Інформація на маркувальній табличці:

1 : виробник
2 : номер схвалення типу
3 : ідентифікаційний номер автомобіля
4 : допустима повна маса автомобіля, кг
5 : допустима повна маса автомобіля з причепом, кг
6 : максимальне допустиме навантаження на передню вісь, кг
7 : максимально допустиме навантаження на задню вісь, кг
8 : адреса виробника, дані стосовно автомобіля чи країни

Загальне навантаження на передню і задню вісі не повинно перевищувати допустиму загальну вагу автомобіля.

Споряджена маса автомобіля залежить від його специфікації, зокрема наявності додаткового обладнання та приладдя. Перегляньте Сертифікат відповідності стандартам ЕЕС, що надається з вашим автомобілем, або інші державні реєстраційні документи.

Технічні характеристики визначаються відповідно до стандартів ЄС. Ми залишаємо за собою право вносити зміни. Специфікації в документації до автомобіля завжди є пріоритетнішими специфікацій, наведених у цьому посібнику.

Позначення двигуна

В таблицях технічних характеристик двигунів наведено їхні ідентифікаційні коди.

Дані про двигун ⇨ 407.

Для визначення типу певного двигуна див. дані про його потужність в Сертифікаті відповідності вимогам стандартів ЄС, який додається до автомобіля, а також в інших документах для державної реєстрації.

Дані про автомобіль

Рекомендовані рідини та мастила

Необхідна якість моторного масла

Групи країн ⇨ 397

Країни, які входять до груп 1–3 і 5

	EB2ADT EB2ADTS DV5RC DV5RCf DV5RD DV5RE	EC5F DV6D DV6DR DV6FD DV6FE
Оригінальне моторне мастило Opel	B71 2010 / B71 2312	B71 2312

Двигун EC5F: можна також використовувати мастила B71 2290, B71 2296 і B71 300.

Перелік країн групи 4

	усі двигуни
Оригінальне моторне мастило Opel	B71 2302 / B71 2297

Двигун EC5F: можна також використовувати мастила B71 2296 і B71 300.

Перелік країн групи 6

	усі двигуни
Оригінальне моторне мастило Opel	B71 2297

Ступені в’язкості моторного масла

	B71 2010	B71 2312	B71 2302	B71 2297
Ступень в’язкості моторного масла	SAE 0W-20	SAE 0W-30	SAE 0W-30	SAE 5W-30

Дані про двигун

	D12XHL	F12XHT	Z16XU	D15DTL	D15DT
Код ідентифікації двигуна	**F12XHL**				
Торгові позначення	**1.2 Turbo**	**1.2**	**1.6**	**1.5 Turbo**	**1.5 Turbo**
Технічний код	**EB2ADT**	**EB2ADTS**	**EC5F**	**DV5RE**	**DV5RD**
Робочий об'єм [см^3]	1199	1199	1587	1499	1499
Потужність двигуна [кВт]	81	96	85	56	75
при об/хв	5500	5500	5750	3500	3500
Обертальний момент [Нм]	205	230	150	230	250
при об/хв	1750	1750	4000	1750	1750
Тип пального	Бензин	Бензин	Бензин	Дизель	Дизель
Октанове число RON[1)2)]					
рекомендується	95	95	95	–	–
можливий	98	–	–	–	–

1) У деяких країнах кришка горловини паливного баку може мати табличку з вимогами, що відрізняються від вказаних у таблиці даних про певний двигун.
2) У деяких країнах для забезпечення належної роботи двигуна може знадобитися конкретне пальне, наприклад із певним октановим числом.

Код ідентифікації двигуна	F15DT	D15DTH	B16DTL	A16DT	B16DT	Електромобіль
Торгові позначення	1.5 Turbo	1.5 Turbo	1.6 Turbo	1.6 Turbo	1.6 Turbo	–
Технічний код	DV5RCf	DV5RC	DV6FE	DV6D DV6DR	DV6FD	–
Робочий об'єм [см^3]	1499	1499	1560	1560	1560	–
Потужність двигуна [кВт]	75	96	55	68	74	100
при об/хв	3750	3750	3500	4000	3750	–
Обертальний момент [Нм]	240	300	210	230	255	260
при об/хв	1750	1750	1750	1750	1750	–
Тип пального	Дизель	Дизель	Дизель	Дизель	Дизель	–

Габаритні розміри автомобіля

Розмір	L1	L2
Довжина [мм]	4403	4753
Ширина без зовнішніх дзеркал [мм]	1848	1848
Ширина з зовнішніми дзеркалами [мм]	2107	2107
Combo LIFE Висота без поздовжніх дуг на даху [мм]	1800 - 1807	1812 - 1818
Combo LIFE Висота з поздовжніми дугами на даху [мм]	1837 - 1844	1843 - 1849
Combo-e LIFE Висота з поздовжніми дугами на даху [мм]	1841	1880
Combo Висота без поздовжніх дуг на даху [мм]	1796 - 1851	1815 - 1821
Combo Висота з поздовжніми дугами на даху [мм]	1797 - 1998	1845 - 1857
Combo-e Висота з поздовжніми дугами на даху [мм]	1796 - 1860	1812 - 1860
Колісна база [мм]	2785	2975 / 2977
Діаметр розвороту [м]	10,8 / 11	11,5 / 11,8

Властивості

Моторне мастило

Двигун	DV5RC DV5RCf DV5RD DV5RE	EB2ADT EB2ADTS	DV6D DV6FE DV6FD	EC5F
включно з фільтром [л]	3,95[3)] 5,3[4)]	3,5	3,75	3,25
між позначками **MIN** і **MAX** [л]	1	1		1,5

3) Combo LIFE
4) Combo

Паливний бак

Бензин / дизельне пальне, місткість [л]	60 / 50

Бачок для AdBlue

AdBlue, заправний об'єм [л]	17

Тиск у шинах

Combo CARGO

Корисне навантаження: 650 кг

Шини	Автомобіль до 3 пасажирів		Із повним навантаженням	
	передні	задні	передні	задні
	[кПа/бар] ([фунт/кв.дюйм])	[кПа/бар] ([фунт/кв.дюйм])	[кПа/бар] ([фунт/кв.дюйм])	[кПа/бар] ([фунт/кв.дюйм])
195/65 R16	260/2,6 (38)	290/2,9 (42)	260/2,6 (38)	320/3,2 (46)
205/60 R16	250/2,5 (36)	250/2,5 (36)	250/2,5 (36)	320/3,2 (46)
215/65 R16	260/2,6 (38)	280/2,8 (41)	260/2,6 (38)	300/3,0 (44)

Корисне навантаження: 1000 кг

Шини	Автомобіль до 3 пасажирів передні [кПа/бар] ([фунт/кв.дюйм])	Автомобіль до 3 пасажирів задні [кПа/бар] ([фунт/кв.дюйм])	Із повним навантаженням передні [кПа/бар] ([фунт/кв.дюйм])	Із повним навантаженням задні [кПа/бар] ([фунт/кв.дюйм])
205/60 R16	250/2,5 (36)	290/2,9 (42)	250/2,5 (36)	290/2,9 (42)
215/65 R16	260/2,6 (38)	280/2,8 (41)	260/2,6 (38)	300/3,0 (44)

Combo LIFE

Шини	Автомобіль до 3 пасажирів передні [кПа/бар] ([фунт/кв.дюйм])	Автомобіль до 3 пасажирів задні [кПа/бар] ([фунт/кв.дюйм])	Із повним навантаженням передні [кПа/бар] ([фунт/кв.дюйм])	Із повним навантаженням задні [кПа/бар] ([фунт/кв.дюйм])
195/65 R16	260/2,6 (38)	290/2,9 (42)	260/2,6 (38)	320/3,2 (46)
205/60 R16	240/2,4 (35)	240/2,4 (35)	260/2,6 (38)	320/3,2 (46)
205/60 R17	250/2,5 (36)	250/2,5 (36)	260/2,6 (38)	320/3,2 (46)

Інформація для споживача

Інформація для споживача **413**
Декларація про відповідність 413
REACH 414
Оновлення програмного забезпечення 415
Зареєстровані торговельні марки 416
Запис даних автомобіля та конфіденційність **417**
Запис даних екстрених дзвінків і конфіденційність ... 417
Записуючі пристрої даних про події 418
Радіочастотна ідентифікація (RFID) 422

Інформація для споживача

Декларація про відповідність

Системи радіозв'язку

Цей автомобіль обладнано системами, які передають та / або приймають радіохвилі і підпадають під дію Директиви 2014 / 53 / EU та The Radio Equipment Regulations 2017 (Великобританія). Виробники зазначених нижче систем заявляють про їх відповідність Директиві 2014 / 53 / EU та The Radio Equipment Regulations 2017. Повний текст декларації про відповідність нормам ЄС для кожної системи див. на сторінці www.opel.com/conformity.

Імпортер – Пежо Сітроен Україна ТОВ, вул. Кирилівська 60, м. Київ 04080, Україна

Інформаційно-розважальна система Multimedia Navi Pro
Continental

LCIE Bureau Veritas-Site de Fontenay aux Roses, 33 avenue du général Leclerc, 92260 Fontenay aux Roses, France

Робоча частота (МГц)	Максимальна потужність (дБм)
2400,0 - 2483,5	2,2
2400,0 - 2483,5	15

Інформаційно-розважальна система Radio
Clarion

244 rue du Pré à Varois, 54670 Custines, France

Робоча частота: 2400–2480 МГц

Максимальна потужність: 4 дБм

Інформаційно-розважальна система Multimedia
Robert Bosch Car Multimedia GmbH

Robert-Bosch-Straße 200, 31139 Hildesheim, Germany

Робоча частота (МГц)	Максимальна потужність (дБм)
2402,0 - 2480,0	17
2412,0 - 2472,0	4,15

Модуль антени
Yokowo Manufacturing of America, LLC

28221 Beck Road, Unit A-21

Wixom, MI 48394, USA

Робоча частота: невідома

Максимальна вихідна потужність: невідома

ASK Automotive Pvt. Ltd.

Unit 2 Plot No. 30-31, Fathepur-Nawada, Manesar, Gurugram, Haryana 122050, India

Робоча частота: невідома

Максимальна вихідна потужність: невідома

Передавач радіопульта дистанційного керування
Hülsbeck & Fürst GmbH & Co. KG

Steeger Straße 17

42551 Velbert, Germany

Робоча частота: 433,92 МГц

Максимальна потужність: 10 дБм

Приймач радіопульта дистанційного керування
Delphi European, Middle Eastern & African Regional Offices Customer Technology

Center Avenue de Luxembourg, L-4940 Bascharage, G.D. of Luxembourg

Робоча частота: 119–128,6

Максимальна потужність: 16 дБμА/м @ 10 м

Передавач електронного ключа
Valeo

43 Rue Bayen, 75017 Paris, France

Робоча частота: 433,92 МГц

Максимальна потужність: 10 дБм

Імобілайзер
KOSTAL of America, Inc.

350 Stephenson Hwy, Troy MI 48083, USA

Робоча частота: 125 кГц

Максимальна потужність: 5 дБμА/м @ 10 м

Номери схвалення типу Незалежного управління зв’язку Південної Африки (ICASA)

Список усіх номерів схвалення типу Незалежного управління зв’язку Південної Африки (ICASA):

TA-2016/121, TA-2016/3261, TA-2017/2387,TA-2017/2745, TA-2013/430, TA-2017/1106, TA-2016/929, TA-2017/3180

REACH

Registration, Evaluation, Authorisation and Restriction of Chemicals (REACH) – це постанова Європейського Союзу, прийнята з метою покращення захисту здоров’я людини та довкілля від загроз, які можуть бути спричинені хімічними речовинами. На веб-сайті www.opel.com можна знайти додаткову інформацію, а також ознайомитися зі змістом статті 33.

Оновлення програмного забезпечення

Інформаційно-розважальна система може завантажити й встановити вибрані оновлення ПЗ через бездротове з’єднання.

Примітка
Наявність таких оновлень програмного забезпечення автомобіля через бездротову мережу залежить від його моделі та країни, в якій він перебуває. Додаткову інформацію можна знайти на нашому сайті.

Дистанційне керування пристроями та дистанційне оновлення програмного й мікропрограмного забезпечення

Як невід'ємна частина послуги, пов'язаної з обслуговуванням контрактів на користування онлайн-службами за підпискою, необхідне керування пристроями та обов'язкові оновлення програмного й мікропрограмного забезпечення, які стосуються програмного й мікропрограмного забезпечення для зазначених онлайн-служб, виконуватимуться дистанційно, зокрема за допомогою технології бездротового зв'язку.

Для таких оновлень під час вмикання запалювання й за наявності покриття мобільної мережі встановлюватиметься захищене з'єднання між автомобілем і сервером керування пристроями через мережу радіозв'язку. Залежно від обладнання автомобіля, для конфігурації з'єднання потрібно вказати значення **Connected vehicle**. Завдяки цьому буде забезпечено можливість встановлення з'єднання через мережу радіозв'язку.

Незалежно від дійсної підписки на користування онлайн-службами дистанційне керування пристроями для цілей захисту й безпеки виробів, а також оновлення програмного й мікропрограмного забезпечення виконуватимуться, коли обробка буде необхідною для дотримання юридичних зобов'язань, які покладаються на виробника (наприклад, застосовного законодавства про відповідальність за продукцію, правил щодо екстрених викликів), або коли обробка потрібна для захисту життєво важливих інтересів відповідних користувачів автомобіля та його пасажирів.

Встановлення захищеного з'єднання через мережу радіозв'язку та пов'язані з ним дистанційні оновлення не залежать від налаштувань конфіденційності – вони виконуватимуться переважно після ініціювання користувачем автомобіля, який отримав відповідне сповіщення.

Система здатна сповістити про отримане оновлення, щойно підключиться до зовнішньої мережі Wi-Fi або мобільної мережі. Великі оновлення завантажуються лише через мережу Wi-Fi.

Система сповіщає про наявність оновлення повідомленням на інформаційному дисплеї в кінці

поїздки. Після цього оновлення можна відразу встановити або відкласти на потім.

Тривалість встановлення різниться й може зайняти кілька хвилин, але не більше ніж 30. У сповіщенні вказується приблизна тривалість та наводиться опис оновлення.

Наявність оновлень можна перевірити на інформаційному дисплеї. Дотримуйтеся вказівок, що з'являються на екрані у відповідному меню.

Інформаційний дисплей ⇨ 115.

Примітка
Порядок завантаження та встановлення оновлень може відрізнятися залежно від автомобіля.

З міркувань безпеки та через необхідність постійної уваги з боку водія встановлення має виконуватися з увімкненим запалюванням і вимкненим двигуном. Встановлення не можна виконати в таких випадках:

- двигун працює
- триває екстрений дзвінок
- акумуляторна батарея автомобіля має недостатній заряд
- триває заряджання акумуляторної батареї високої напруги

Примітка
У процесі встановлення функції автомобіля можуть бути недоступні.

Якщо оновлення не вдалося виконати, зверніться по допомогу на СТО.

Зареєстровані торговельні марки

Apple Inc.
Apple CarPlay™ є торговельною маркою корпорації Apple Inc.

App Store® та iTunes Store® є зареєстрованими торговельними марками корпорації Apple Inc.

iPhone®, iPod®, iPod touch®, iPod nano®, iPad® і Siri® є зареєстрованими торговельними марками корпорації Apple Inc.

Bluetooth SIG, Inc.
Bluetooth® є зареєстрованою торговельною маркою корпорації Bluetooth SIG, Inc.

DivX, LLC
DivX® та DivX Certified® є зареєстрованими торговельними марками компанії DivX, LLC.

Google Inc.
Android™ і Google Play™ Store є торговельними марками корпорації Google Inc.

Verband der Automobilindustrie e.V.
AdBlue® є зареєстрованою торговельною маркою компанії VDA.

Запис даних автомобіля та конфіденційність

Запис даних екстрених дзвінків і конфіденційність

Обробка даних

Уся обробка особистої інформації функцією екстрених викликів відповідає засадам захисту особистої інформації, закладеним регламентом 2016/679 (GDPR) і директивою 2002/58/ЕС Європейського парламенту і Ради Європи, і, зокрема, спрямована на захист життєво важливих інтересів суб'єкта даних відповідно до пункту (d) статті 6.1 постанови 2016/679.

Обробка особистої інформації суворо обмежена вимогами функції екстреного виклику, що використовується з номером служби екстреної допомоги в ЄС.

Функція екстреного виклику здатна збирати й обробляти лише наведені нижче дані, пов'язані з автомобілем: номер шасі, тип (легковий автомобіль чи легкий комерційний автомобіль), тип пального або джерело живлення, три останніх місцезнаходження та напрямок руху, кількість пасажирів і файл журналу з відмітками часу, в якому записуються технічні дані, пов'язані з роботою системи.

Одержувачами оброблених даних є центри обробки екстрених викликів, призначені відповідними державними органами влади на території, де вони розташовані, що забезпечує пріоритетне спрямування та обробку викликів на номер екстреної допомоги.

Місце зберігання даних

До даних, що зберігаються в пам'яті системи, не можна отримати доступ ззовні системи, доки не здійснено виклик. Система не відстежується та не контролюється безперервно у звичайному режимі роботи.

Дані у вбудованій пам'яті системи автоматично й безперервно стираються. Зберігаються лише три останніх місцезнаходження автомобіля, необхідні для належного функціонування системи.

Якщо функцію екстреного виклику технічної допомоги журнал буде збережено для не пізніше ніж 13 години.

Доступ до даних

Ви маєте право отримати доступ до даних і, якщо потрібно, надіслати запит на виправлення, видалення чи обмеження обробки будь-якої особистої інформації, не обробленої відповідно до положень Регламенту 2016/679 (GDPR). Треті особи, яким було передано дані, потрібно сповістити про будь-яке виправлення чи видалення даних або встановлене щодо них обмеження, які було застосовано відповідно до вищезазначеної директиви, крім випадків, коли це неможливо або вимагає непропорційних зусиль.

Ви також маєте право подати скаргу до відповідного органу із захисту даних.

Якщо ви хочете заявити про свої права зі згаданих вище, напишіть нам електронний лист на адресу privacyrights@mpsa.com.

Додаткову інформацію про наші контактні дані можна знайти в розділі "Політика конфіденційності та використання файлів cookie" на нашому веб-сайті.

Записуючі пристрої даних про події

Цей автомобіль оснащено електронними блоками керування. Блоки керування обробляють дані, передані датчиками автомобіля та іншими компонентами, або згенеровані ними ж дані чи дані, якими блоки керування обмінюються між собою. Деякі блоки керування необхідні для безпечної роботи автомобіля, інші для допомоги під час їзди (системи допомоги водієві), а інші забезпечують комфорт під час руху або інформаційно-розважальні функції.

Нижче наведено загальні засади обробки даних у вашому автомобілі. Ви дізнаєтеся додаткову інформацію про те, які саме дані у вашому автомобілі вивантажуються, зберігаються та передаються третім особам і для якої мети, за ключовим словом "Захист даних", що тісно пов’язане з посиланнями на характеристику функцій, яких це стосується, у відповідній інструкції з експлуатації або загальних умовах продажу. Цю інформацію також можна знайти в Інтернеті.

Експлуатаційні дані в автомобілі

Блоки керування обробляють дані, необхідні для експлуатації автомобіля.

Серед таких даних:

- інформація про стан автомобіля (наприклад, швидкість руху, затримка руху, бічне прискорення, швидкість обертання коліс, стан індикатора "паски безпеки пристебнуто")
- навколишні умови (наприклад, температура, дані датчика дощу та датчика відстані)

Як правило, такі дані швидко стають неактуальними, зберігаються не довше, ніж триває робочий цикл автомобіля, і обробляються всередині системи самого автомобіля. Блоки керування зазвичай містять запам’ятовувальний пристрій для зберігання даних, зокрема ключ від автомобіля. Вони використовується для постійного або тимчасового зберігання інформації щодо стану автомобіля, навантаження на компоненти, норм технічного обслуговування, а також технічних заходів і неполадок.

Залежно від рівня технічного обладнання зберігаються такі дані:

- дані про робочий стан основних компонентів (наприклад, рівень заповнення бака, тиск у шинах, стан акумулятора)
- несправності та дефекти важливих компонентів системи (наприклад, ліхтарів і гальм)
- реагування системи в особливих ситуаціях руху (наприклад, спрацювання подушки безпеки, увімкнення системи курсової стійкості)
- інформація про випадки пошкодження автомобіля
- для електромобілів – рівень заряду акумулятора високої напруги, розрахований запас ходу

В окремих випадках (наприклад, у разі виявлення несправності автомобіля), може знадобитися зберегти дані, які можуть швидко змінюватися.

Під час надання вам послуг на СТО (обслуговування або ремонт) збережені в системі експлуатаційні дані можуть зчитуватися разом з ідентифікаційним номером автомобіля і за потреби використовуватися. Дані з автомобіля можуть зчитувати працівники мережевих закладів обслуговування (наприклад, СТО, виробники) або сторонніх організацій (наприклад, служби технічної допомоги). Те саме стосується ремонтних робіт, що виконуються за гарантією, а також заходів із контролю якості.

Читання даних, як правило, здійснюється через порт бортової системи діагностики (OBD), якою автомобіль має бути оснащено згідно із законом. Зчитані експлуатаційні дані описують технічний стан автомобіля або окремих компонентів і допомагають виявити несправності та перевірити відповідність гарантійним зобов'язанням, а також поліпшити якість роботи автомобіля. Ці дані, зокрема інформація про навантаження компонентів, технічні заходи, помилки водія та несправності, в разі необхідності передаються виробнику разом з ідентифікаційним номером автомобіля. Виробник також несе відповідальність за якість продукції. Експлуатаційні дані з автомобілів можуть також використовуватися виробником для відкликання продукції. Ці дані також можуть використовуватися для перевірки наданої клієнту гарантії та його претензій за гарантією.

Запам’ятовувальні пристрої автомобіля, де зберігаються дані про несправності, можна очистити на СТО під час проведення технічного обслуговування або ремонту чи на ваше прохання.

Функції забезпечення комфорту та інформаційно-розважальні функції

В системі автомобіля можна зберігати налаштування для забезпечення комфорту та

налаштування, задані користувачем, а також будь-коли змінювати чи скидати їх.

Залежно від рівня відповідного обладнання це можуть бути такі налаштування:

- налаштування положення сидіння та керма
- налаштування шасі та кондиціонера
- користувацькі налаштування, наприклад освітлення в салоні

У інформаційно-розважальну систему автомобіля можна вводити для вибраних функцій свої власні дані.

Залежно від рівня відповідного обладнання це можуть бути такі налаштування:

- мультимедійні дані для відтворення у вбудованій мультимедійній системі, зокрема музика, відео або фотографії
- дані адресної книги для використання з вбудованою системою гучного зв'язку або вбудованою навігаційною системою
- введені пункти призначення
- дані про використання інтернет-служб

Ці дані для функцій забезпечення комфорту та інформаційно-розважальних функцій можуть зберігатися у самому автомобілі або на підключеному до нього пристрої (наприклад, у смартфоні, USB-накопичувачі або програвачі MP3). Уведені вами дані можна видалити у будь-який час.

Ці дані можуть бути передані за межі автомобіля тільки за вашим запитом, зокрема під час використанні онлайн-послуг відповідно до обраних вами налаштувань.

Підключення смартфона, наприклад, Android Auto або Apple CarPlay

Якщо ваш автомобіль має відповідне обладнання, ви можете підключити до нього свій смартфон або інший мобільний пристрій і керувати ним за допомогою органів управління, вбудованих в автомобіль. У такому разі зображення і звук зі смартфона можна виводити через мультимедійну систему. Одночасно певна інформація передається на смартфон. Залежно від способу підключення це можуть бути дані про місцезнаходження, денний/нічний режим та інша загальна інформація про автомобіль. Додаткову інформації див. у посібнику з експлуатації автомобіля або у посібнику користувача інформаційно-розважальної системи.

Після підключення можна використовувати у смартфоні вибрані програми, такі як навігація або відтворення музики. Подальше

об'єднання смартфона і автомобіля неможливе, зокрема неможливий активний доступ до даних про автомобіль. Спосіб подальшої обробки даних визначається постачальником використовуваної програми. Можливість встановлення налаштувань та їх перелік залежить від використовуваної програми та операційної системи смартфона.

Онлайн-послуги

В автомобілях, підключених до радіомережі, можна здійснювати обмін даними між автомобілем та іншими системами. Підключитися до радіомережі можна за допомогою передавача в автомобілі або вашого мобільного пристрою (наприклад, смартфона). Завдяки підключенню до радіомережі можна використовувати онлайнові функції. Це онлайн-послуги та програми, які надаються виробником або іншими постачальниками.

Власні послуги

Інформацію про використанні онлайн-послуг, що надаються виробником, див в описах відповідних функцій у таких джерелах, як посібник з експлуатації автомобіля або веб-сайт виробника. Там також міститься інформація про захист використовуваних даних. Для надання онлайн-послуг можуть використовуватися особисті дані. Обмін такими даними здійснюється через безпечне підключення, , наприклад , з використанням IT-системи виробника, призначених для цієї мети. Збирання, обробка та використання персональних даних для підготовки послуг здійснюються виключно на підставі законного дозволу, наприклад, у разі використання передбаченої законодавством системи екстреного зв’язку, або на підставі контракту чи вашої згоди.

Послуги та функції (які часом можуть бути платними) можна вмикати й вимикати сервіси і, а в деяких випадках можна також підключати й відключати автомобіль від радіомережі. Це не стосується таких обов’язкових функцій і послуг, як система екстреного зв’язку.

Послуги, що надаються сторонніми постачальниками

Надання онлайн-послуг сторонніми постачальників (третіми особами) здійснюється на підставі законів про відповідальність і захист даних та згідно з правилами використання, встановленими певним постачальником. Виробник часто не має жодного впливу на вміст, який передається у таких випадках.

Тому слід звертати увагу на характер, обсяг і мету збору та використання персональних даних, що здійснюється під час отримання послуг, що надаються певним стороннім постачальником.

Радіочастотна ідентифікація (RFID)

Технологія RFID використовується в деяких автомобілях для таких функцій, як моніторинг тиску повітря в шинах та імобілайзер. Вона також використовується спільно з такими пристроями, як пульти дистанційного керування та електронні ключі для замкнення та відімкнення дверцят і пуску двигуна. Технологія RFID в автомобілях Opel не використовує і не записує особисту інформацію й не зв’язана з жодною іншою системою Opel, що містить особисту інформацію.

Покажчик

А

Аварійні ліхтарі..... 96
Автоматична трансмісія 267
Автоматичне блокування 15
Автоматичне регулювання освітлення 125
Автоматичне сповіщення про ДТП..... 122
Автомобіль готовий..... 110
Автомобільний акумулятор 358
Автостоп..... 110, 255
Адаптивний круїз-контроль..... ..... 111, 288
Аксесуари та модифікації автомобілів 350
Активне екстрене гальмування..... 111, 299
Акумуляторна батарея високої напруги..... 352, 361
Антиблокувальна система гальм 274
Анти-блокувальна система гальм (ABS) 107
Аптечка..... 79
Аудіосистема..... 149, 188, 206, 221

Б

Багажне відділення 21, 68
Багажник..... 21
Багажник на даху 80
Бардачок 63
Безпека автомобіля..... 23
Ближнє світло..... 110
Блок електроприводу 264
Блок керування електроприводом..... 264
Бокові вказівники повороту 370
Бокові ліхтарі..... 124
Буксирний пристрій..... 343
Буксирувальне обладнання 345
Буксирування..... 343, 390
Буксирування автомобіля 390
Буксирування іншого автомобіля 391
Буксирування причепа 344

В

Вентиляція..... 242
Верхня полиця 66
Вигляд приладової панелі 86
Виймання сидінь..... 43
Виконання робіт 353
Використання цього посібника 3
Вимикач світла 124
Випукла форма 26
Випуск води й бруду з системи дизельного пального 362
Витрати пального - викиди CO_2 342
Вихлоп двигуна 259
Відділення для зберігання..... 63

Відділення для зберігання в передній частині салону..... 65
Відділення для зберігання під сидіннями 67
Відділення для зберігання у центральній консолі 67
Відділення для речей у ніші для ніг..... 67
Вікна..... 30
Вікна з електропідйомниками.... 31
Вказівники повороту 103, 128
Властивості 410
Внутрішнє освітлення 371
Внутрішні дзеркала..... 28
Встановлення сидінь..... 43
Вступ 3

Г

Габаритні розміри автомобіля 409
Галогенові фари 363
Гальма 273, 358
Гальмівна рідина 358, 401
Гальмування з рекуперацією енергії..... 277
Глибина малюнка протектора . 376
Годинник..... 92

Д

Дальнє світло 110, 125
Дані про автомобіль..... 405
Дані про двигун 407
Дані стосовно автомобіля 3
Датчик дощу..... 111
Датчики..... 96
Датчик рівня пального 97
Датчик температури охолоджувальної рідини двигуна 99
Дах..... 34
Дверцята..... 17, 18, 21
Дверцята відчинені 112
Дезактивація подушок безпеки 54, 104
Декларація про відповідність... 413
Дзеркала з підігрівом 28
Дзеркало для спостереження за дітьми..... 29
Дисплей заднього виду..... 29, 118
Дисплей обслуговування 99
Догляд за зовнішнім виглядом. 392
Догляд за зовнішніми частинами 392
Догляд за салоном 395
Домкрат автомобіля..... 372
Допоміжна система при старті з місця під гору 277
Допоміжне освітлення..... 133
Допоміжні системи водія..... 283
Допомога у розпізнаванні дорожніх знаків..... 322

Е

Екстрений виклик..... 122
Електрична система..... 372
Електричне стоянкове гальмо 106, 273, 274
Електронна система клімат-контролю..... 237
Електронна система курсової стійкості та протибуксувальна гальмівна система..... 107
Електронна система курсової стійкості та протибуксувальна система... 278

З

З’єднання Bluetooth.. 171, 195, 208, 228
Завантаження..... 38, 41, 43
Загальна інформація..... 328, 343
Заднє вікно з підігрівом 33
Задні вікна 33
Задні дверцята 18
Задні ліхтарі 368
Задні протитуманні фари 110, 368
Задня протитуманна фара..... 129
Заміна коліс 382
Заміна лампи 363
Заміна розміру шин та коліс 377
Заміна щітки склоочисника 362

Замки для захисту від доступу дітей 16
Запальничка 95
Запасне колесо 383
Запис даних екстрених дзвінків і конфіденційність.... 417
Запис даних про автомобіль та конфіденційність..... 418
Записуючі пристрої даних про події..... 418
Запобіжники 372
Запотівання кришок фар 130
Запуск від зовнішнього джерела 388
Запуск двигуна 253
Запуск та експлуатація..... 251
Зареєстровані торговельні марки..... 416
Заряджання..... 333
Зарядний кабель..... 330
Засоби керування на кермі 88
Зберігання..... 63
Зберігання автомобіля..... 350
Звичайний режим роботи кондиціонера 248
Звуковий сигнал 89
Зимові шини 373
Зменшена потужність двигуна. 110
Знак аварійної зупинки 79
Зовнішнє освітлення..... 124
Зовнішнє світло 110
Зовнішні дзеркала..... 26
Зовнішні пристрої..... 152, 190, 224
Зовнішня температура 92
Зсувні бічні двері..... 17
Зсувні двері 17
Зупинити двигун..... 105

І

Ідентифікаційний номер автомобіля 403
Імобілайзер 26
Індикатори..... 96
Індикатор несправності 105
Індикатор перевантаження 82, 107
Індукційне заряджання..... 94
Інструменти 372
Інструменти автомобіля..... 372
Інформаційний дисплей..... 115
Інформація про завантаження .. 81
Інформація про обслуговування 397

К

Камера заднього виду 319
Камера зі сторони пасажира.... 315
Капот 354
Каталізатор 259
Кермо з підігрівом 89
Керування автомобілем 250
Керування кермом..... 250
Килимки..... 395
Ключі 6
Ключі, замки..... 6
Кнопка живлення..... 251
Колеса та шини 373
Колісні ковпаки 377
Комплект для ремонту шин 378
Контрольні індикатори..... 101
Кришка багажного відділення ... 70
Круїз-контроль 111, 283

Л

Ланцюги для шин 377
Ліхтарі аварійної сигналізації .. 128
Ліхтарі в сонцезахисних козирках 131
Ліхтарі заднього ходу 130
Ліхтарі стоянкового освітлення 129
Лічильник загального пробігу ... 96
Лічильник щоденного пробігу ... 96
Лобове скло..... 30
Лобове скло з підігрівом..... 33
Люк над багажним відділенням. 68

М

Маркувальна табличка 403
Масло, двигун..... 405
Мастило, моторне..... 401
Медична аптечка 79
Механічна трансмісія 272
Мигання фар 127

Місця встановлення системи безпеки для дітей 60
Мобільна технічна допомога.... 123
Моторне мастило..... 401, 405
Моторні мастила 355
Мультимедіа..... 121

Н

Навантаження на дах..... 81
Навігація..... 156
Навішування причепа..... 343
Наліпка подушки безпеки..... 49
Небезпека, попередження та обережно 4
Несправність електричного стоянкового гальма..... 106
Несправність у системі попередження пішоходів про наближення автомобіля. 111
Низький рівень пального 109

О

Оббивка..... 395
Обкатка нового автомобіля 251
Обмежувач швидкості..... 112, 286
Обслуговування 248, 397
Оновлення програмного забезпечення..... 415
Органи управління..... 88
Освітлення виходу 132
Освітлення для позначення місцезнаходження автомобіля..... 133
Освітлення номерного знака ... 371
Освітлення передньої консолі 132
Освітлення під час входу 132
Освітлення при денному світлі 127
Освітлення салону..... 130
Отвори для кріплення 72
Отримання автомобіля після відпрацювання ресурсу 352
Охолоджувальна рідина та антифриз..... 401
Охолоджуюча рідина двигуна . 356

П

Пальне..... 338
Пальне для бензинових двигунів 338
Пальне для дизельних двигунів 339
Паркування 258
Паски безпеки 45
Пасок безпеки з кріпленням в трьох точках 47
Перевірка системи..... 105
Перевірки автомобіля..... 353
Переднє пасажирське сидіння Положення стола..... 38
Передні вказівники повороту . . 367
Передні протитуманні фари 110, 129, 366
Передні сидіння..... 36
Передня система захисту пішоходів..... 303
Перемикання передач..... 107
Персоналізація автомобіля 121
Підголівники 35
Підігрів сидінь..... 41
Підключено зарядний кабель... 109
Підлокітник..... 40
Підсилювач гальм 277
Підстаканники 64
Повідомлення автомобіля 119
Повідомлення бокової мертвої зони видимості..... 111, 313
Повідомлення про небезпеку зіткнення спереду..... 297
Повідомлення про ситуацію на дорогах..... 149, 188, 206, 221
Повітрозабірник 247
Повітропроводи..... 246
Повітряний фільтр..... 259
Подушка безпеки та натягувачі пасків безпеки 104
Позначення двигуна..... 404
Позначення шин 373
Покажчик заряду акумуляторної батареї високої напруги..... 98

Покажчик режимів заряджання-розряджання..... 98
Положення перемикача системи запалювання 251
Положення сидіння 36
Поломка..... 390
Помічник дальнього світла..... 110
Попередження про безпеку пішоходів..... 89
Попереджувальні звукові сигнали 120
Попереднє кондиціонування.... 244
Попередній прогрів 108
Попільнички 95
Поповнення рівня пального 341
Поради щодо керування автомобілем..... 250
Порт USB..... 92
Потокове відтворення звуку через Bluetooth 152, 190, 206, 224
Прилад для контролю рівня мастила в двигуні..... 99
Приладова панель на вітровому склі..... 117
Припинення подачі пального під час перевищення швидкості 255
пристрої USB..... 152, 190, 206, 224
Проведіть обслуговування автомобіля найближчим часом 105
Програмоване заряджання..... 336
Прокол..... 383

Р

Радіо..... 211
Радіо із сенсорним екраном..... 201
Радіопульт дистанційного керування 7
Радіочастотна ідентифікація (RFID)..... 422
Регульовані повітропроводи ... 246
Регулювання діапазону освітлення фарами 127
Регулювання за допомогою електропривода 26
Регулювання керма 88
Регулювання освітлення панелі приладів 130
Регулювання сидінь 37
Режим автомийки..... 264
Режими їзди..... 273
Рекомендовані рідини та мастила 401, 405
Решітка багажного відділення... 76
Рідина в бачку омивача 358
Рідина для нейтралізації вихлопних газів дизельного двигуна..... 260
Робота фар під час їзди закордоном 127
Розетки 92
Розширена допомога при паркуванні..... 309
Роликові штори 34
Ручне гальмо..... 274

С

Сажовий фільтр..... 108, 259
Світильники для читання 131
Світлодіодні фари..... 110, 366
Селективне каталітичне відновлення..... 260
Сидіння другого ряду 41
Сидіння третього ряду 43
Символи 4
Система автоматичного зменшення засліплювальної дії світла 29
Система бокових подушок безпеки 53
Система вибору режиму їзди... 281
Система виявлення спущеного колеса..... 109
Система гальм і зчеплення 106

Система допомоги під час паркування 304
Система допомоги під час руху з причепом 347
Система електронного ключа..... 9
Система запобігання викраденню автомобіля 23
Система зарядки 104
Система захисту від розряджання акумуляторної батареї 133
Система зменшення засліплювальної дії світла вручну 28
Система зупинки-запуску..... 255
Система керування дальнім світлом..... 125
Система кондиціонера 235
Система контролю за спуском 107, 279
Система контролю падіння тиску в шинах 375
Система нагадування про непристебнутий пасок безпеки 103
Система надувних шторок безпеки 54
Система обігріву та вентиляції 233
Система панорамного огляду.. 316
Система підтримання пильності водія..... 326
Система подушок безпеки 49
Система промивки й очищення заднього скла 91
Система промивки й очищення лобового скла 89
Система сповіщення про дорожні умови (RDS).... 149, 188, 206, 221
Система управління вантажем . 73
Система утримання смуги руху..... 107, 324
Система фронтальних подушок безпеки 52
Системи безпеки для дітей..... 56
Системи виявлення предметів 304
Системи клімат-контролю..... 233
Системи регулювання плавності ходу..... 278
Сітка безпеки 74
Складані дзеркала 27
Складання переднього пасажирського сидіння..... 38
Складання сидінь 38
Складні сидіння..... 41, 43
Скляна панель 34
Сонцезахисні козирки 34
Спідометр 96
Стан заряджання..... 338
Стаціонарні повітропроводи ... 247
Стоянкове гальмо..... 106, 274
Стоянковий обігрівач салону... 242

Т

Тахометр 97
Телефон..... 171, 195, 208, 228
Температура охолоджувальної рідини двигуна 108
Типи заряджання..... 329
Типи силових установок..... 4
Тиск мастила в двигуні 109
Тиск у шинах 373, 411
Трансляція екрана телефона. 152, 190

У

Ультразвукова система допомоги під час паркування 304

Ф

Фари..... 124
Функція розпізнавання мовлення..... 168, 193, 208, 227

Х

Характеристики водіння та поради щодо буксирування . 343
Характерні особливості освітлення..... 132

Ц
Центральний замок 11
Центр інформації для водіїв.... 112
Цифрове радіомовлення (DAB)..... 149, 188, 221

A
AdBlue..... 108, 260

B
BlueInjection..... 260

D
DEF..... 260

M
Multimedia..... 177
Multimedia Navi Pro..... 121, 134

O
Opel Connect..... 123

R
REACH..... 414

S
SOS..... 122

www.opel.com

Copyright by Opel Automobile GmbH, Rüsselsheim, Germany.

Інформація, що міститься у даному посібнику, дійсна станом на зазначену нижче дату. Компанія "Opel Automobile GmbH" залишає за собою право вносити зміни в технічні характеристики, функції та конструкцію транспортних засобів у порівнянні з даними, наведеними у цьому посібникові, а також і безпосередньо у сам посібник.

Видання: Лютий 2023, Opel Automobile GmbH, Rüsselsheim.

Надруковано на папері, який був відбілений без використання хлору.

ID-OCBEOLSE2302-uk