OPEL GRANDLAND

Посібник з експлуатації

OPEL

Зміст

Вступ 2
Ключі, дверцята та вікна 6
Сидіння, підголовники 33
Зберігання 59
Прилади та органи управління .. 69
Освітлення 108
Інформаційно-розважальна система 120
Клімат-контроль 184
Керування автомобілем та експлуатація 195
Догляд за автомобілем 304
Ремонт і технічне обслуговування 347
Технічні характеристики 352
Інформація для споживача 368
Покажчик 378

Вступ

Паливо	Призначення			
Моторне мастило	Клас			
	В'язкість			
Тиск повітря в шинах		Розмір шин	Передні	Задні
	Літні шини			
	Зимові шини			
Вагові характеристики				
	Допустима повна маса			
	- Власна маса, базова модель			
	= Навантаження			

Дані стосовно автомобіля

Введіть дані про ваш автомобіль на попередній сторінці, щоб до них можна було легко отримати доступ.

Скористайтесь інформацією в розділах "Ремонт і технічне обслуговування", "Технічні характеристики", на маркувальній табличці з даними про автомобіль, а також документами державної реєстрації.

Вступ

Ваш автомобіль поєднує в собі сучасні технології, безпеку, екологічність і економічність.

Деякі функції працюють, лише коли увімкнено запалювання, під час роботи двигуна внутрішнього згоряння або за умови, що електричний двигун готовий до роботи.

Переконайтеся, що ваші пасажири усвідомлюють можливість ДТП і отримання травм унаслідок неправильного використання автомобіля.

Ви повинні завжди дотримуватися законів і нормативних актів країни, у якій перебуваєте. Такі закони можуть відрізнятися від інформації в цьому посібнику власника.

Нехтування інформацією, яка міститься в цьому посібнику, може призвести до скасування гарантії.

Коли в посібнику власника йдеться про відвідування станції технічного обслуговування, радимо звертатися до сервіс-партнера компанії Opel.

Усі сервіс-партнери Opel надають першокласне обслуговування за помірними цінами. Досвідчені механіки, які пройшли підготовку в компанії Opel, працюють відповідно до встановлених в Opel інструкцій.

Набір друкованих матеріалів для клієнта завжди потрібно зберігати в автомобілі.

Використання цього посібника

- У цьому посібнику описано всі опції та функції, доступні для цієї моделі. **Описи деяких елементів, включаючи функції відображення та меню, можуть не стосуватися вашого автомобіля (це залежить від варіанта моделі, установлених у країні норм, наявного спеціального обладнання чи аксесуарів).**
- Зміст на початку цього посібника та в кожному розділі вказує на місце розташування інформації.
- Алфавітний вказівник надасть змогу здійснювати пошук потрібної інформації.
- У цьому посібнику власника описано автомобілі з лівостороннім керуванням. Експлуатація таких автомобілів подібна до експлуатації автомобілів із правостороннім керуванням.
- У посібнику з експлуатації використовується ідентифікаційний код двигуна. Відповідне торгове маркування й технічний код наведено в розділі "Технічні характеристики".

- 0

  Курсові дані, наприклад ліворуч або праворуч, або вперед, або назад, завжди стосуються напрямку руху.
- У інтерфейсі дисплея ваша мова може бути відсутня.
- Повідомлення дисплея та внутрішні позначення виділені в тексті посібника **жирним** шрифтом.

Типи силових установок

Автомобіль с двигуном внутрішнього згоряння (ICE)

Автомобілі з ICE приводить у рух двигун внутрішнього згоряння - дизельний або бензиновий - і тільки.

М'який гібридний автомобіль (MHEV)

MHEV рухає двигун внутрішнього згоряння за підтримки електричного двигуна. Можливий привід тільки від електричного двигуна.

Акумулятор 48 В заряджається, головним чином, за рахунок гальмування двигуном.

Plug-in гібридний автомобіль (PHEV)

PHEV рухає двигун внутрішнього згоряння і один або два електричних двигуна. Двигун внутрішнього згорання та електричний двигун працюють одночасно або по черзі залежно від умов дорожнього руху та манери їзди водія.

Акумуляторна батарея високої напруги заряджається за допомогою зарядного кабелю, а також додатково під час гальмування двигуном.

Небезпека, попередження та обережно

⚠ Небезпека

Напис ⚠ **Небезпека** вказує на ризик отримання смертельної травми. Нехтування цією інформацією є небезпечним для життя.

⚠ Попередження

Напис ⚠ **Попередження** вказує на ризик нещасного випадку або травмування. Нехтування цією інформацією може призвести до травмування.

Обережно

Напис **Обережно** вказує на можливе пошкодження автомобіля. Нехтування цією інформацією може призвести до пошкодження автомобіля.

Символи

Посилання на сторінки позначені ⇨. ⇨ означає "див. стор.".

Посилання на сторінки та елементи алфавітного вказівника вказують на підзаголовки у змісті розділів.

Бажаємо вам провести багато приємних годин за кермом автомобіля.

Щиро ваша, команда Opel

Ключі, дверцята та вікна

Ключі, замки **6**
Ключі 6
Радіопульт дистанційного керування 8
Система електронного ключа 9
Центральний замок 11
Автоматичне блокування 16
Замки для захисту від доступу дітей 16
Дверцята **18**
Багажне відділення 18
Безпека автомобіля **23**
Система запобігання викраденню автомобіля 23
Система запобігання викраденню автомобіля 24
Імобілайзер 26
Зовнішні дзеркала **26**
Випукла форма 26
Регулювання за допомогою електропривода 26
Складані дзеркала 27
Дзеркала з підігрівом 27
Внутрішні дзеркала **28**
Система зменшення засліплювальної дії світла вручну 28
Система автоматичного зменшення засліплювальної дії світла 29
Вікна **29**
Лобове скло 29
Вікна з електропідйомниками 30
Заднє вікно з підігрівом 32
Лобове скло з підігрівом 32
Сонцезахисні козирки 32
Роликові штори 32

Ключі, замки

Ключі

Складний ключ

⚠ Небезпека

Під час руху в жодному разі не можна виймати ключ із замка запалювання, оскільки це призведе (залежно від версії) до блокування керма.

Обережно

Не чіпляйте важкі або громіздкі предмети до ключа запалювання.

Натисніть кнопку, щоб його розкласти. Щоб скласти ключ, спочатку натисніть кнопку.

Електронний ключ для відмикання й запуску без ключа

Відсуньте фіксатор убік, щоб вийняти інтегральний ключ.

Запасні ключі

Номер ключа позначено на знімному ярлику.

Номер ключа потрібно вказати під час замовлення запасних ключів, оскільки він є компонентом системи імобілайзера.

Замки ⇨ 342.

Центральний замок ⇨ 11.

Запуск двигуна ⇨ 199.

Дистанційне керування ⇨ 8.

Електронний ключ ⇨ 9.

Кодовий номер перехідника для колісних гайок вказано на картці. Його потрібно назвати, замовляючи новий перехідник.

Заміна коліс ⇨ 332.

Радіопульт дистанційного керування

: відмикає автомобіль
: замикає автомобіль
: тривалим натисненням відмикаються та відчиняються двері багажного відділення

Функції, якими можна керувати за допомогою кнопок радіопульта дистанційного керування:

- центральний замок ⇨ 11
- система блокування автомобіля від викрадення ⇨ 23
- система сигналізації для запобігання викраденню автомобіля ⇨ 24
- відімкнення та відчинення дверей багажного відділення
- вікна з електропідйомниками ⇨ 30
- складання дзеркал ⇨ 27

Радіус дії пульта дистанційного керування становить 100 м, однак він може бути меншим через зовнішні перешкоди. Справність пульта підтверджують ліхтарі аварійної сигналізації.

Поводьтеся з пультом обережно, захищайте його від вологи та високих температур, а також уникайте зайвого використання.

Заміна батарейки в пульті дистанційного керування

Замініть батарею, як тільки система більше не працює належним чином або діапазон її дії зменшився.

Акумулятори не належать до побутових відходів. Їх приймають на відповідних пунктах з утилізації.

1. Зніміть задню панель із пульта дистанційного керування.
2. Вийміть плаский елемент живлення з його ніші.

3. Замініть елемент живлення на такий самий за типом. Під час встановлення батарейки слідкуйте за її положенням.
4. Установіть задню кришку на місце.

Несправність

Якщо центральний замок не працює від радіопульта дистанційного керування, це може статися з таких причин:

- Несправність у радіопульті дистанційного керування.
- Електронний ключ знаходиться поза зоною прийому.
- Занизький заряд батареї.
- Перевантаження центрального замка шляхом частого використання, надходження живлення переривається на короткий період часу.
- Інтерференція радіохвиль більшої потужності від інших джерел.

Відмикання вручну ⇨ 11.

Система електронного ключа

⚠ Попередження

Електронний ключ може вплинути на роботу кардіостимулятора.

Не носіть електронний ключ близько до грудей.

Призначена для керування без використання ключа такими функціями й компонентами:

- центральний замок ⇨ 11
- двері багажного відділення з електроприводом ⇨ 18
- увімкнення запалювання та запуск двигуна ⇨ 199

Електронний ключ просто повинен бути на тілі водія.

Електронний ключ може також виконувати функції радіопульта дистанційного керування ⇨ 8.

Поводьтеся з пультом обережно, захищайте його від вологи та високих температур, а також уникайте зайвого використання.

Примітка
Щоб акумулятор не розряджався, функції з керуванням без ключа встановлюються в режим очікування, якщо не використовуються протягом 21 дня. Щоб повторно активувати відповідні функції, натисніть кнопку на електронному ключі.

Заміна батареї в електронному ключі

Замініть батарею, як тільки система більше не працює належним чином або діапазон її дії зменшився. На необхідність заміни батареї радіопульта дистанційного керування вказує повідомлення у центрі інформації для водія ⇨ 102.

Акумулятори не належать до побутових відходів. Їх приймають на відповідних пунктах з утилізації.

1. Зніміть кришку.
2. Вийміть плаский елемент живлення з його ніші.
3. Замініть елемент живлення на такий самий за типом. Під час встановлення батарейки слідкуйте за її положенням.
4. Установіть кришку на місце.

Несправність

Якщо центральний замок не вмикається або двигун не вдається запустити, причина може бути в одному з наведеного нижче:

- Несправність електронного ключа.
- Електронний ключ знаходиться поза зоною прийому.
- Занизький заряд батареї.
- Перевантаження центрального замка шляхом частого використання, надходження живлення переривається на короткий період часу.
- Інтерференція радіохвиль більшої потужності від інших джерел.

Щоб усунути причину несправності, змініть положення електронного ключа.

Відмикання вручну ⇨ 11.

Центральний замок

Розблоковує та блокує дверцята, багажне відділення та кришку заливної горловини паливного баку.

Щоб відімкнути й відкрити дверцята зсередини, слід потягнути за ручку на внутрішній стороні відповідних дверцят.

Примітка
У випадку ДТП, під час якого спрацьовують подушки безпеки чи перенатягувачі пасків безпеки, автомобіль автоматично розблоковується.

Примітка
Невдовзі після відімкнення дверцят із пульта дистанційного керування чи за допомогою електронного ключа вони знову автоматично замкнуться, якщо жодні з дверцят не буде відчинено. Це відбувається за умови, що відповідне налаштування увімкнено на інформаційному дисплеї ⇨ 98.

Якщо в налаштуваннях персоналізації автомобіля активовано функцію "Лише дверцята водія", то за допомогою внутрішньої ручки можна відімкнути лише дверцята водія. Якщо цю функцію вимкнено, відімкнуться всі дверцята.

Незалежно від налаштувань персоналізації автомобіля, якщо потягнути за внутрішню ручку на будь-яких інших дверцятах, крім дверцят водія, відімкнуться всі дверцята.

Персоналізація автомобіля ⇨ 104.

Дистанційне керування

Розблокування

Натисніть 🔓.

Режим відімкнення можна налаштувати на інформаційному дисплеї. Можна вибрати один із двох параметрів:

- Після натискання 🔓 один раз відмикаються всі двері, багажне відділення й люк заливної горловини паливного бака.
- Якщо натиснути 🔓 один раз, відімкнуться лише ліві передні двері та люк заливної

горловини паливного бака. Усі двері й багажне відділення відімкнуться, якщо натиснути 🔓 двічі.

Виберіть відповідне налаштування на інформаційному дисплеї.

Інформаційний дисплей ⇨ 98.

Розблокування багажника

Щоб відімкнути лише двері багажного відділення, натисніть 🚗 і потримайте кілька секунд.

Відімкнення та замкнення дверей багажного відділення ⇨ 18.

Блокування

Зачинення дверцят, багажного відділення та кришки заливної горловини паливного баку.

Натисніть 🔒.

Якщо двері автомобіля зачинено неправильно, центральний замок не працюватиме.

Дії з центральним замком підтверджуються ліхтарями аварійної сигналізації. Це відбувається за умови, що відповідне налаштування увімкнено на інформаційному дисплеї ⇨ 98.

Користування системою електронного ключа

Електронний ключ має бути ззовні автомобіля з відповідної сторони на відстані приблизно 1 м від потрібних дверцят.

Розблокування

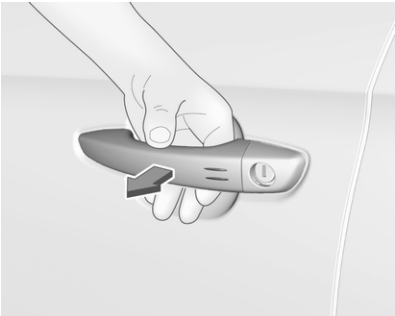

Щоб відімкнути автомобіль, візьміться рукою за ручку передніх дверцят або натисніть кнопку на дверях багажного відділення.

Режим відімкнення можна налаштувати на інформаційному дисплеї. Можна вибрати один із двох параметрів:

- Якщо взятися за ручку дверцят водія, відімкнуться лише дверцята водія та кришка горловини паливного бака.
- Якщо взятися за ручку дверцят з боку пасажира або натиснути кнопку дверей багажного відділення, відімкнуться всі дверцята, двері багажного відділення та кришка заливної горловини паливного бака.
- Якщо натиснути кнопку дверей багажного відділення, відімкнуться лише ці двері.

Інформаційний дисплей ⇨ 98.

Блокування

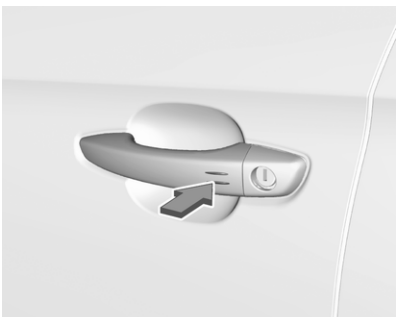

Натисніть на позначку на ручці передніх дверцят.

Автомобіль буде повністю замкнено.

Якщо автомобіль не зачинено як слід, або електронний ключ знаходиться в салоні, або не вимкнуто запалювання, замкнути автомобіль не вдасться і пролунає попереджувальний звуковий сигнал.

Щоб зачинити вікна, тримайте руку за ручкою дверей, або натисніть кнопку на дверях багажного відділення і потримайте її.

Розблокування та відкриття багажника

Коли електронний ключ знаходиться в межах радіусу дії, двері багажного відділення можна відімкнути сенсорним вимикачем, який знаходиться під молдингом. Двері салону залишаться замкненими.

Багажне відділення ⇨ 18.

Використання кнопок на електронному ключі

Центральним замком можна також керувати за допомогою кнопок на електронному ключі.

🔓 - відмикання.

🔒 - замикання.

Щоб відімкнути й відчинити лише двері багажного відділення з електрозамком, натисніть 🚗 і потримайте.

Дистанційне керування ⇨ 11.

Підтвердження

Дії з центральним замком підтверджуються ліхтарями аварійної сигналізації. Це відбувається за умови, що відповідне налаштування увімкнено на інформаційному дисплеї ⇨ 98.

Кнопка центрального замка

Блокують і розблоковують всі дверцята, багажне відділення та кришку заливної горловини паливного баку зсередини пасажирського відділення.

Натисніть 🔒, щоб замкнути. Засвітиться індикатор у кнопці.

Щоб відімкнути автомобіль, натисніть 🔓 ще раз. Індикатор у кнопці згасне.

Використання ключа в разі несправності центрального замка

У разі несправності, наприклад, внаслідок розряджання автомобільного акумулятора або батарейки пульта дистанційного керування чи електронного ключа, передні ліві дверцята можна замкнути та відімкнути механічним ключем.

Відмикання вручну

Електронний ключ: натисніть і потримайте защіпку, щоб вийняти внутрішній ключ.

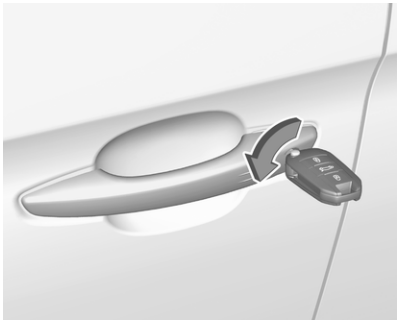

Щоб відчинити ліві передні дверцята вручну, вставте ключ в отвір замка й поверніть ключ. Якщо центральний замок автомобіля діє, автомобіль відімкнеться.

Якщо центральний замок не працює, інші дверцята можна відчинити, потягнувши ручку на внутрішній стороні дверцят. Багажне відділення і кришка горловини паливного бака, скоріше за все, залишаться замкненими.

Під час увімкнення запалювання система запобігання викраденню автомобіля деактивується.

Замикання вручну

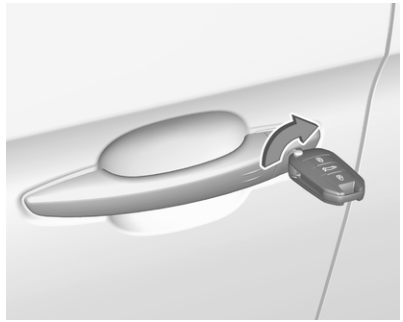

Щоб зачинити ліві передні дверцята вручну, вставте ключ в отвір замка й поверніть ключ. Якщо центральний замок автомобіля діє, автомобіль замкнеться.

Щоб замкнути інші дверцята, якщо центральний замок не працює, виконайте такі дії:

- Переконайтеся, що замок для захисту від доступу дітей не ввімкнено.
- Зніміть чорну кришку: для цього вставте ключ і поверніть його за годинниковою стрілкою.
- Обережно вставте ключ і перемістіть до внутрішньої сторони дверцят, не повертаючи його.
- Вийміть ключ і приєднайте чорну кришку.

Двері багажного відділення і кришка горловини паливного бака, скоріше за все, залишаться не замкненими.

Автоматичне блокування

Автоматичне замкнення після початку руху

Ця система автоматично замикає дверцята та двері багажного відділення, як тільки швидкість автомобіля перевищує задане значення.

Якщо якісь із дверцят або двері багажного відділення відчинено, автоматичне замикання центральним замком не виконується. У такому разі буде чутно звук відмикання замків, а в інформаційному центрі водія засвітиться сигналізатор 🔒, пролунає звуковий сигнал і з'явиться попередження.

Цю функцію можна ввімкнути або вимкнути у будь-який час. Коли ввімкнено запалювання, натисніть 🔒 і потримайте, доки не пролунає звуковий сигнал і відобразиться відповідне повідомлення.

Після вимкнення запалювання поточний стан системи збережеться в пам’яті.

Автоматичне замкнення після відімкнення

Ця функція автоматично замикає всі дверцята, багажне відділення та кришку горловини паливного бака невдовзі після їх відімкнення з пульта дистанційного керування або за допомогою електронного ключа, якщо не відчинено жодну з дверцят.

Замки для захисту від доступу дітей

⚠ Попередження

Використовуйте замки для захисту від доступу дітей завжди, коли діти займають задні сидіння.

Механічні запобіжники для захисту від доступу дітей

За допомогою ключа поверніть замок для захисту від доступу дітей у задніх дверцятах у горизонтальне положення. Дверцята не можна відчинити зсередини.

Щоб відчинити дверцята, поверніть замок для захисту від доступу дітей у вертикальне положення.

Електричні запобіжники для захисту від доступу дітей

Дистанційно керована система для запобігання відкриванню задніх дверцят за допомогою внутрішніх дверних ручки і використання задніх вікон з електропідйомниками.

Увімкнення

Натисніть ⚠ – індикатор у кнопці почне світитися й відобразиться підтверджувальне повідомлення. Цей індикатор світитиметься, доки запобіжник для захисту від доступу дітей не буде вимкнено.

Вимкнення

Натисніть ⚠ знову. Індикатор у кнопці згасне й відобразиться підтверджувальне повідомлення.

Дверцята

Багажне відділення

Багажник

Відкривання

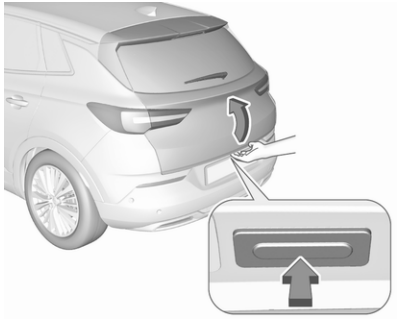

Після відмикання натисніть кнопку дверей багажного відділення і відкрийте ці двері.

Зачинення

Користуйтеся внутрішньою ручкою.

Зачиняючи двері багажного відділення, не натискайте кнопку на них, оскільки внаслідок цього двері відімкнуться.

Центральний замок ➪ 11.

Багажник з приводом

⚠ Попередження

Будьте обережні під час користування багажником з приводом. Існує ризик отримання травми, особливо це стосується дітей.

Уважно стежте за рухом багажника під час користування ним. Переконайтеся, що нічого не перешкоджає його руху та в цій області нікого немає.

Керування дверима багажного відділення з електроприводом:

- Натиснення й утримання на електронному ключі.
- Безконтактне керування за допомогою датчика руху під заднім бампером.
- Кнопка дверей багажного відділення та , коли двері багажного відділення відчинено.

Лунає звуковий сигнал під час роботи електроприводу задніх дверей.

Примітка
Якщо акумулятор автомобіля заряджений, електропривод дверей багажного відділення деактивується.

Примітка
Експлуатація багажника з приводом не впливає на роботу системи центрального замка. Для того щоб відкрити двері багажного відділення кнопкою електронного ключа, кнопкою під молдингом дверей багажного відділення або безконтактним способом, відмикати автомобіль непотрібно. Для цього електронний ключ має бути зовні автомобіля на відстані не більше 1 м від дверей багажного відділення.

Не залишайте електронний ключ у багажному відділенні.

Якщо автомобіль був відчинений, після закриття дверей замкніть його.

Центральний замок ⇨ 11.

Керування за допомогою електронного ключа

Щоб відчинити чи зачинити двері багажного відділення, натисніть і потримайте довше.

Безконтактне керування

Щоб відчинити чи зачинити двері багажного відділення, підсуньте ногу під задній бампер по його центру, а потім швидко приберіть її. Тримати ногу під бампером не потрібно. Електронний ключ має бути зовні автомобіля з відповідної сторони на відстані приблизно 1 м від дверей багажного відділення. Виявивши рух стопи за допомогою датчика, система з невеликою затримкою приводить у рух двері багажного відділення.

Коли двері багажника з електроприводом зачиняються чи відчиняються, блимають покажчики повороту і лунає звуковий сигнал.

Безконтактне керування можна активувати або деактивувати на інформаційному дисплеї.

Інформаційний дисплей ⇨ 98.

⚠ Небезпека

Під час безконтактного відкривання чи закривання дверей не торкайтеся деталей знизу автомобіля. Ці деталі можуть бути гарячими й спричинити опіки.

⚠ Попередження

Щоб запобігти випадковому відкриванню дверей багажного відділення, наприклад, коли ви щось робите біля заднього бампера, не тримайте електронний ключ в межах зони його дії.

Автоматичне замикання після безконтактного зачинення

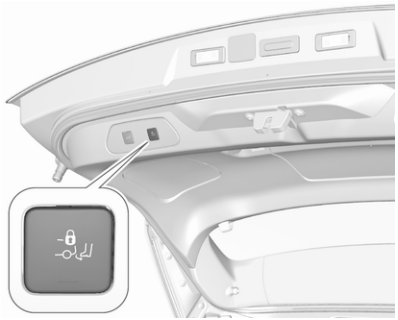

Натисніть кнопку на відчинених дверях багажного відділення – після їх безконтактного зачинення усі замки автомобіля замкнуться.

Керування за допомогою кнопки дверей багажного відділення

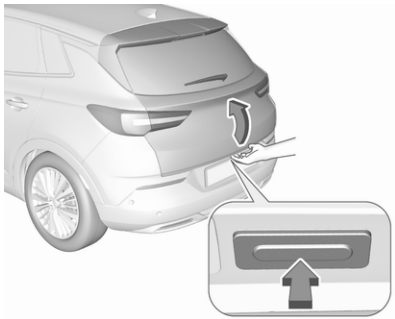

Щоб відкрити двері багажного відділення, натискайте кнопку на цих дверях, поки вони не почнуть рухатися. Коли автомобіль замкнено, електронний ключ має знаходитися зовні автомобіля з відповідної сторони на відстані приблизно 1 м від дверей багажного відділення.

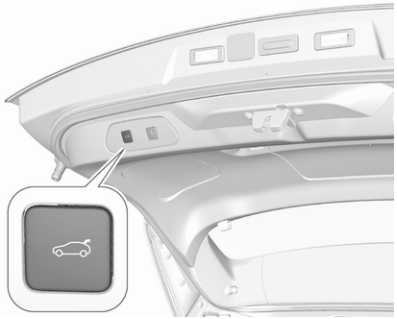

Щоб закрити його, натисніть й утримуйте на відкритих дверях багажного відділення, поки вони не почнуть рухатися.

Зупинка або змінення напрямку руху

Припинити рух дверей багажного відділення негайно:

- натисніть і потримайте на електронному ключі довше або
- натисніть кнопку багажного відділення або
- натисніть на відкритих дверях багажного відділення

Якщо натиснути один з вимикачів ще раз, двері почнуть рухатися в протилежному напрямку.

Виставлення меншої висоти відчинення

1. Відкрийте багажник за допомогою будь-якого перемикача управління.
2. Зупиніть рух дверей на потрібній висоті, натиснувши . За потреби вручну опустіть або підніміть кришку багажника на потрібну висоту.

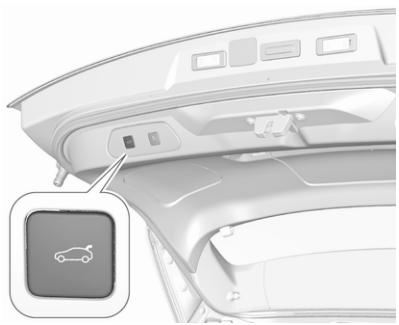

3. Натисніть і потримайте кнопку на внутрішній стороні відчинених дверей багажного відділення протягом щонайменше трьох секунд.

Примітка

Під час програмування змін висоти відкривання автомобіль має стояти на рівній поверхні.

Про встановлення нового значення свідчитиме звуковий сигнал і блимання покажчиків повороту. Зменшена висота може бути встановлена тільки коли кут відкривання понад 30°.

Двері багажного відділення можуть утримуватися у відчиненому положенні під кутом понад 30°.

Щоб задати нову висоту відчинення, повторіть описану процедуру.

Функція безпеки

Якщо під час відкриття чи закриття багажника із приводом виявлено перешкоду, він автоматично змінює напрямок руху на протилежний (для незначного

відкриття чи закриття). У разі виявлення кількох перешкод в межах одного циклу роботи багажника функцію буде вимкнено. У цьому випадку потрібно закрити або відкрити багажник вручну.

По бокових краях багажника із приводом розташовані датчики стискання. Як тільки ці сенсори визначать перешкоду між багажником і шасі, багажник відкриється і залишатиметься відкритим до повторної активації чи закриття вручну.

Активація функції безпеки супроводжується попереджувальним звуковим сигналом.

Перш ніж відновити нормальний режим роботи, усуньте всі перешкоди.

Якщо до заводської комплектації автомобіля входить буксирувальне обладнання чи причіп або причіп підключено до автомобіля за допомогою вилки та розетки (наприклад, під час використання платформи для перевезення велосипедів), дверима багажного відділення з електроприводом можна керувати лише вручну. Переконайтеся, що в області руху багажника немає перешкод.

Перевантаження

Якщо піднімати й опускати двері багажного відділення з електроприводом кілька разів підряд, ця функція може на деякий час вимкнутися. Щоб відновити стан системи, відкрийте чи закрийте двері багажного відділення вручну до кінця.

Ініціалізація дверей багажного відділення з електроприводом

Якщо задні двері з електроприводом не можна зачинити автоматично, наприклад, після відключення акумуляторної батареї автомобіля, активуйте задні двері з електроприводом таким чином:

1. Відчиніть двері багажного відділення вручну.
2. Зачиніть двері багажного відділення вручну.
3. Увімкніть запалювання.

Якщо проблему не вдається вирішити, зверніться на станцію технічного обслуговування.

Загальні поради щодо використання багажника

⚠ Небезпека

Забороняється рухатися з відчиненими або нещільно зачиненими дверима багажного відділення, наприклад, під час транспортування громіздких предметів, оскільки токсичні вихлопні гази, які неможливо ідентифікувати візуально чи по запаху, можуть потрапити в автомобіль. Це може призвести до втрати свідомості або смерті.

Обережно

Перед тим як відкрити двері багажного відділення, упевніться в тому, що над ними немає жодних перешкод, наприклад гаражних дверей.

Завжди перевіряйте зони над та позаду багажника на наявність перешкод.

Обережно

На двері багажного відділення не можна встановлювати жодні тримачі.

Примітка
При низькому заряді автомобільного акумулятор привод дверей багажного відділення автоматично вимикається. У таких випадках двері багажного відділення часом неможливо відчинити навіть вручну.

Примітка
Коли привод дверей багажного відділення вимкнутий і всі двері відімкнуті, відкривати й закривати двері багажного відділення можна тільки вручну. У такому випадку закриття дверей багажного відділення вручну потребуватиме значних зусиль.

Примітка
За низької температури двері багажного відділення можуть не відчинятися повністю без додаткових дій. У такому випадку підніміть двері багажного відділення до звичайного кінцевого положення вручну.

Безпека автомобіля

Система запобігання викраденню автомобіля

⚠ Попередження

Не використовуйте систему, якщо в автомобілі є люди! Дверцята не можна розблокувати зсередини.

Система блокує всі дверцята. Усі дверцята мають бути зачиненими, інакше систему неможливо активувати.

Якщо розблокувати автомобіль, механічна система запобігання викраденню автомобіля вимикається. Це неможливо, якщо натиснуто кнопку центрального замка.

Активування

Натисніть 🔒 на радіопульті дистанційного керування двічі протягом п'яти секунд.

Система запобігання викраденню автомобіля

Система запобігання викраденню автомобіля поєднана із системою блокування автомобіля.

Вона контролює:

- дверцята, багажник, капот
- пасажирське відділення включно з багажним відділенням
- нахил автомобіля, наприклад, якщо він піднятий
- система запалювання

Активація

Усі дверцята, багажне відділення та моторний відсік мають бути повністю зачиненими, а електронний ключ потрібно забрати із салону.

- Пульт дистанційного керування: активується через 45 с після замикання автомобіля натисненням кнопки 🔓 один раз.
- Система електронного ключа: вмикається через 45 секунд після замикання автомобіля натисненням позначки на зовнішній ручці правих або лівих передніх дверцят вказівним або великим пальцем.

Якщо одні з дверцят, двері багажного відділення чи кришку капоту погано зачинено, автомобіль не замкнеться. Однак через 45 с сигналізація для запобігання викраденню автомобіля активується самостійно.

Примітка
Зміни в салоні автомобіля, зокрема, відчинені вікна та наявність чохлів, можуть погіршити функціонування системи моніторингу пасажирського відділення.

Активація без моніторингу пасажирського відділення та нахилу автомобіля

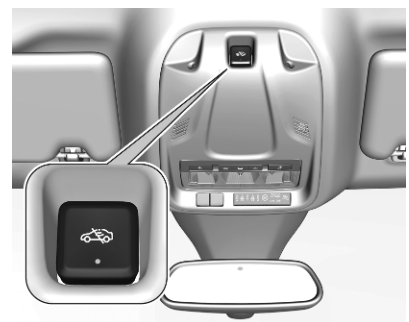

Вимикайте функцію моніторингу пасажирського відділення та нахилу автомобіля у випадках,

коли в автомобілі залишаються тварини. Інакше високооб'ємні ультразвукові сигнали або рух тварини можуть спричинити спрацювання сигналізації. Вимикайте цю функцію також у випадках, коли автомобіль перебуває на поромі чи потязі.

1. Закрийте двері багажного відділення, капот, вікна.
2. Вимкніть запалювання й натискайте протягом 10 секунд, доки засвітиться світлодіод у кнопці .
3. Зачиніть дверцята.
4. Активуйте систему запобігання викраденню автомобіля.

Сигналізування

Після активації системи сигналізації для запобігання викраденню автомобіля в кнопці блиматиме індикатор. Ліхтарі аварійної сигналізації засвітяться на кілька секунд.

Деактивація

Радіопульт дистанційного керування: Якщо автомобіль відімкнути натисненням кнопки , систему запобігання викраденню автомобіля буде вимкнено.

Система електронного ключа: Система сигналізації для запобігання викраденню автомобіля вимкнеться, якщо відімкнути автомобіль, натиснувши на позначки на зовнішній ручці передніх дверцят.

Електронний ключ має бути ззовні автомобіля з відповідної сторони на відстані приблизно 1 м від потрібних дверцят.

У разі відмикання дверцят водія ключем або кнопкою центрального замка в салоні система не вимикається.

Ліхтарі аварійної сигналізації блиматимуть упродовж кількох секунд.

Аварійний сигнал

У разі спрацювання одночасно лунає сирена і блимають ліхтарі аварійної сигналізації. Кількість і тривалість аварійних сигналів визначені законодавством.

Систему запобігання викраденню автомобіля можна вимкнути, якщо натиснути на або на ручку будь-якої з передніх дверцят із системою електронного ключа в місці з позначкою, або ввімкнути запалювання.

Якщо після спрацьовування сигналізації водій її не вимкнув, про це нагадуватиме світлодіод у

кнопці . Під час наступного відмикання автомобіля пультом дистанційного керування світлодіод блиматиме з короткими інтервалами.

Якщо акумулятор підключено після знімання (наприклад, після виконання робіт з обслуговування), перед запуском двигуна слід зачекати десять хвилин.

Несправність

Якщо світлодіод у кнопці постійно світиться після увімкнення запалювання, зверніться по допомогу на станцію технічного обслуговування.

Як замкнути автомобіль, не активуючи систему сигналізації для запобігання викраденню автомобіля

Замкніть автомобіль, замкнувши дверцята водія вбудованим у пульт ключем.

Імобілайзер

Систему встановлено у вимикач запалювання. Вона перевіряє, чи може автомобіль запуститися за допомогою ключа, що використовується.

Імобілайзер активується автоматично після того, як ключ буде вийнято із вимикача запалювання.

Примітка
Мітки радіочастотної ідентифікації (RFID) можуть створювати перешкоди для ключа. Вони не повинні знаходитися поруч із ключем під час запуску двигуна.

Примітка
Імобілайзер не блокує дверцята. Виходячи з автомобіля, завжди його замикайте ⇨ 11.

Увімкніть систему запобігання викраденню автомобіля ⇨ 24.

Екстрена робота електронного ключа ⇨ 198.

Зовнішні дзеркала

Випукла форма

Завдяки формі дзеркала об'єкти відображаються меншими, що впливатиме на здатність коректно оцінювати відстані.

Попередження бокової мертвої зони ⇨ 264.

Регулювання за допомогою електропривода

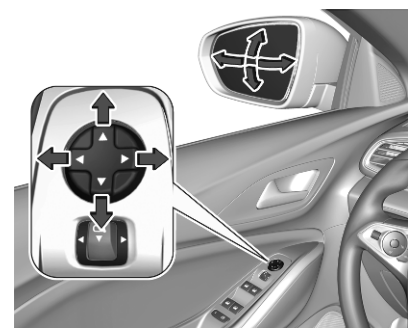

Виберіть потрібне зовнішнє дзеркало, натиснувши кнопку регулювання дзеркала вліво або вправо.

Потім поверніть регулятор, щоб відрегулювати дзеркало.

Складані дзеркала

Для безпеки пішоходів зовнішні дзеркала змінюють своє звичайне положення, автоматично повертаючись назовні від значного удару. Змінюйте положення дзеркал, злегка натискаючи їх корпус.

Складання за допомогою електропривода

Потягніть кнопку регулювання дзеркал назад. Обидва зовнішніх дзеркала буде складено.

Щоб повернути обидва дзеркала в початкове положення, знову потягніть кнопку регулювання дзеркал назад.

Якщо одне з дзеркал, які складаються за допомогою електропривода, розкласти вручну, а потім потягнути кнопку регулювання дзеркал назад, електропривод розкладе лише друге дзеркало.

Автоматичне складання

Після відмикання автомобіля дзеркала розкладаються у своє звичайне положення. Після замкнення автомобіля дзеркала буде складено.

Цю функцію можна активувати або деактивувати на інформаційному дисплеї.

Персоналізація автомобіля ⇨ 104.

Дзеркала з підігрівом

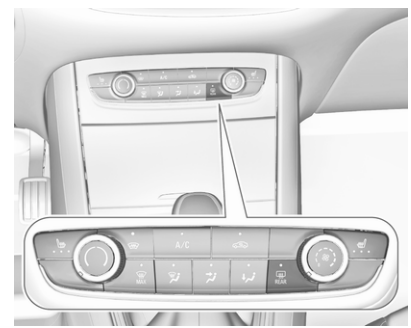

Для керування використовується REAR *.

Обігрівання вимикається автоматично через певний час, що залежить від навколишньої температури.

Заднє скло з підігрівом ⇨ 32.

Внутрішні дзеркала

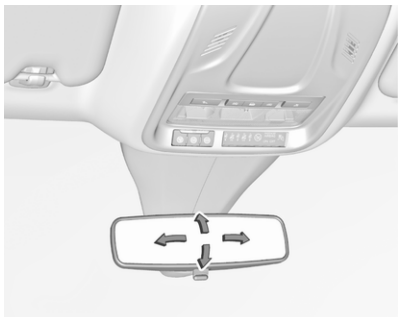

Щоб відрегулювати дзеркало, посуньте його корпус у потрібний бік.

Система зменшення засліплювальної дії світла вручну

Щоб зменшити засліплювальну дію світла, поверніть важіль на зворотному боці корпусу дзеркала.

Система автоматичного зменшення засліплювальної дії світла

Під час руху у темний час доби дія сліпучого світла від автомобілів позаду автоматично зменшується.

Вікна

Лобове скло

Наліпки на лобовому склі

У зоні внутрішнього дзеркала на лобове скло забороняється наклеювати такі наліпки, як талон на проїзд по платній дорозі та інші подібні до нього. Підтримуйте чистоту датчика, запобігаючи потраплянню на нього пилу, бруду та льоду. Недотримання цієї вказівки може призвести до обмеження зон дії датчика дощу та датчика освітлення, а також ділянки огляду камери у корпусі дзеркала.

Датчики ⇨ 74, ⇨ 109

Заміна лобового скла

Обережно

Якщо автомобіль обладнано датчиком камери переднього огляду для систем допомоги водію, дуже важливо, щоб будь-яка заміна лобового скла виконувалась точно відповідно до вимог Opel. В іншому випадку належна робота цих систем може порушитись, унаслідок чого зростає ризик непередбачуваної поведінки таких систем або відображення ними випадкових повідомлень.

Вікна з електропідйомниками

⚠Попередження

Будьте обережні під час користування вікнами з електропідйомниками. Існує ризик отримання травми, особливо це стосується дітей.

Якщо на задньому сидінні є діти, ввімкніть систему захисту від дітей для вікон з електропідйомниками.

Уважно стежте за вікнами під час їх зачинення. Переконайтеся, що нічого не застрягло в них під час руху.

Увімкніть запалювання для використання вікон із електропідйомниками.

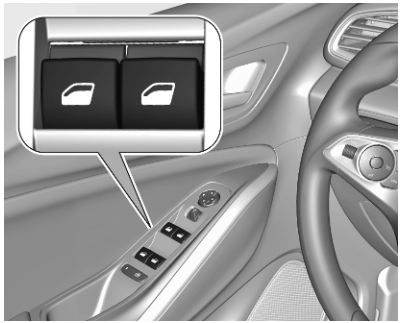

Використовуйте перемикач для відповідного вікна, натискаючи, щоб відчинити, чи тягнучи до себе, щоб зачинити.

Плавне піднімання чи опускання до першого фіксатора: вікно рухається вниз або вгору, поки застосовується перемикач.

Підйом чи опускання до другого фіксатора з наступним відпусканням: вікно рухається вгору чи вниз автоматично (при цьому вмикається функції безпеки). Щоб зупинити рух, потягніть перемикач один раз у тому ж напрямку.

Функція безпеки

Якщо під час автоматичного зачинення скло зустрічає опір всередині вікна, рух відразу зупиняється та повторно відчиняється.

Вимкнення функції безпеки

У випадку ускладненого закриття через мороз чи подібні умови ввімкніть запалювання, потягніть перемикач до першої точки опору і утримуйте його в цьому положенні. Вікно рухається вгору без активації функції безпеки. Щоб зупинити рух, відпустіть перемикач.

Система захисту від дітей для задніх вікон

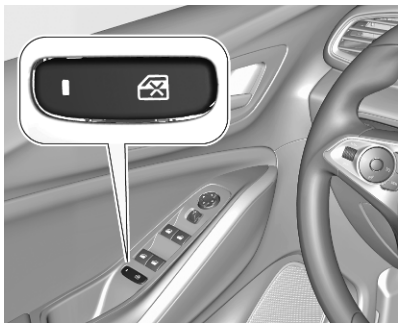

Натисніть ⊠, щоб вимкнути електропідйомники задніх вікон. Після цього засвітиться індикатор. Щоб активувати електропідйомники, повторно натисніть ⊠.

Керування вікнами ззовні

Керування вікнами можна здійснювати дистанційно ззовні автомобіля.

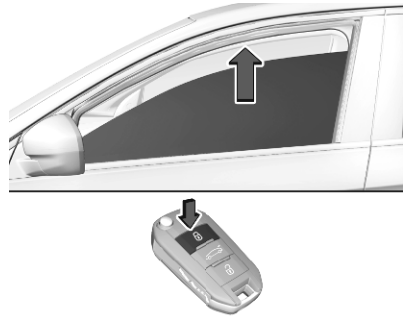

Щоб зачинити вікна, натисніть і потримайте кнопку 🔒.

Відпустіть кнопку, щоб зупинити рух вікна.

Якщо вікна повністю зачинені, ліхтарі аварійної сигналізації блимнуть двічі.

Перевантаження

Якщо вікна часто відчиняються чи зачиняються протягом коротких інтервалів часу, вони вимкнуться на деякий час.

Ініціалізація електропідйомників вікон

Якщо вікна не можна зачинити автоматично (наприклад, після відключення акумуляторної батареї автомобіля), в інформаційному центрі водія відображається попереджувальне повідомлення.

Повідомлення автомобіля ⇨ 102.

Активуйте електронну систему автомобіля таким чином:

1. Зачиніть дверцята.
2. Увімкніть запалювання.
3. Потягніть перемикач і не відпускайте, доки вікно не зачиниться, після чого утримуйте перемикач ще протягом двох секунд.
4. Натисніть перемикач і не відпускайте, доки вікно не відкриється повністю, після чого утримуйте перемикач ще протягом двох секунд.
5. Повторіть цей крок для кожного вікна.

Заднє вікно з підігрівом

Вмикається й вимикається натисненням REAR, як і обігрів зовнішніх дзеркал.

Обігрівання вимикається автоматично через певний час, що залежить від навколишньої температури.

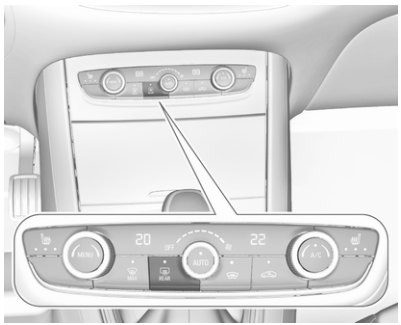

Лобове скло з підігрівом

Керування здійснюється кнопкою . Коли кнопка активна, індикатор у кнопці світиться.

Підігрів працює лише з морозну погоду і вимикається автоматично через певний час залежно від зовнішньої температури.

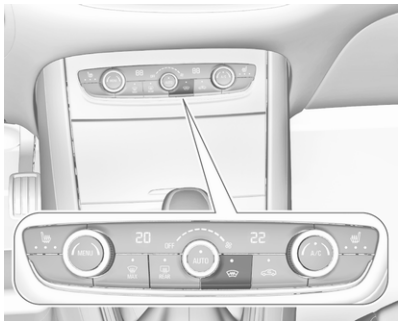

Сонцезахисні козирки

Сонцезахисні козирки можна скласти чи повернути на бік, щоб запобігти засліпленню.

Якщо в сонцезахисні козирки вмонтовано дзеркальця, їх кришки повинні бути зачиненими під час водіння.

Тримач візитних карток розміщено на зворотній стороні сонцезахисного козирка.

Роликові штори

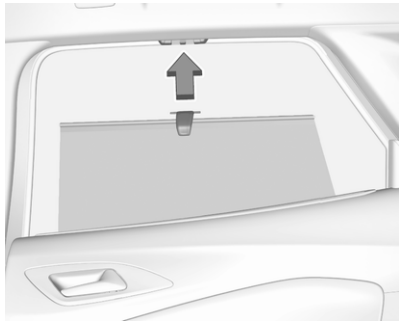

Щоб зменшити потрапляння сонячного світла на другий ряд сидінь, потягніть штору догори за допомогою ручки та зафіксуйте її у верхній частині дверної рами.

Сидіння, підголовники

Підголівники **33**
Передні сидіння **34**
Положення сидіння 34
Регулювання сидінь вручну 35
Регулювання сидіння з електроприводом 37
Підлокітник 40
Підігрів сидінь 40
Вентиляція 41
Задні сидіння **41**
Підлокітник 41
Підігрів 41
Паски безпеки **42**
Пасок безпеки з кріпленням в трьох точках 43
Система подушок безпеки **45**
Система фронтальних подушок безпеки 49
Система бокових подушок безпеки 49
Система надувних шторок безпеки 50
Дезактивація подушок безпеки 51
Системи безпеки для дітей **52**
Місця встановлення системи безпеки для дітей 56

Підголівники

Положення

⚠ Попередження

Їздіть лише зі встановленим у правильне положення підголівником.

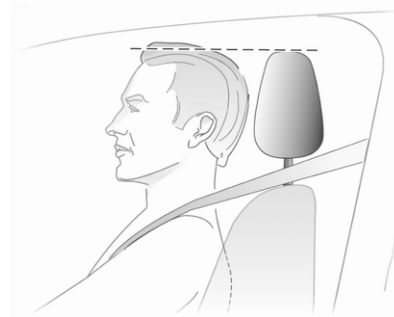

Верхня частина підголівника має бути розташована на рівні маківки. Якщо це неможливо, для дуже високих людей установіть

підголівники в максимально високе положення, а для невисоких людей – у найнижче.

Регулювання

Підголівники на передніх сидіннях

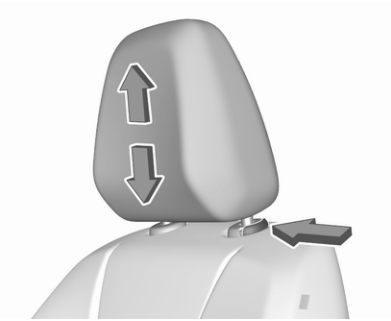

Регулювання довжини
Потягніть підголівник угору чи натисніть пристрій захоплення, щоб розблокувати, та натисніть підголівник донизу.

Підголівники на задніх сидіннях

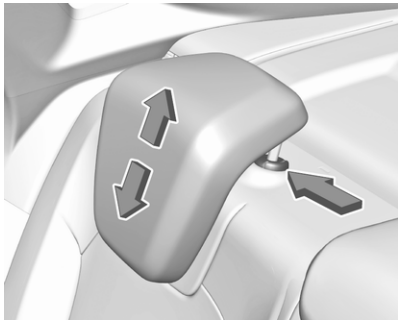

Регулювання довжини
Потягніть підголівник угору чи натисніть пристрій захоплення, щоб розблокувати, та натисніть підголівник донизу.

Знімання
Натисніть на затискач, потягніть відповідний підголівник угору та зніміть його.

Передні сидіння

Положення сидіння

⚠ Небезпека

Не сідайте ближче 25 см від керма, щоб подушка безпеки розкрилася безпечно.

⚠ Попередження

Рухайтеся лише з правильно відрегульованими сидіннями.

⚠ Попередження

Забороняється регулювати сидіння під час руху, оскільки вони можуть рухатися неконтрольовано.

⚠ Попередження

Нічого не кладіть під сидіння.

- Сідайте на сидіння, максимально притискаючи тіло до спинки. Відрегулюйте відстань між сидінням і педалями таким чином, щоб під час натискання на педалі ваші ноги були злегка підігнуті. Посуньте переднє пасажирське сидіння якомога далі назад.
- Установіть таку висоту сидіння, щоб мати чіткий огляд з усіх боків і всіх приладів відображення. Мінімальний проміжок між головою та стелею має дорівнювати ширині долоні. Стегна повинні вільно розташовуватися на сидінні, не втискаючись у нього.
- Сідайте на сидіння, максимально притискаючи плечі до спинки. Установіть спинку так, щоб ви могли без зусиль тримати кермо злегка зігнутими руками. Обертаючи кермо, намагайтеся не відривати плечі від спинки сидіння. Не відхиляйте спинку надто далеко назад. Рекомендований максимальний кут нахилу назад становить приблизно 25°.
- Відрегулюйте сидіння й кермо таким чином, щоб зап'ясток лежав зверху керма, рука була повністю випростана, а плечі притиснуті до спинки сидіння.
- Відрегулюйте кермо ⇨ 73.
- Відрегулюйте підголівник ⇨ 33.
- Відрегулюйте довжину паска безпеки ⇨ 43.
- Відрегулюйте підтримку стегон таким чином, щоб між краєм сидіння та коліном залишався простір приблизно у два пальці.
- Відрегулюйте поперекову опору, щоб вона підтримувала природну форму хребта.

Регулювання сидінь вручну

Керуйте автомобілем тільки із зафіксованими сидіннями та спинками.

Регулювання в поздовжньому напрямку

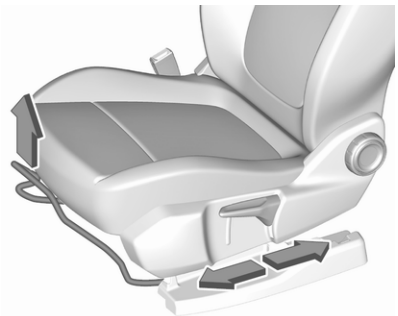

Потягніть до себе ручку, посуньте сидіння й відпустіть ручку. Щоб сидіння надійно зафіксувалося у виставленому положенні, спробуйте перемістити його вперед, а потім назад.

Нахил спинки

Поверніть маховичок. Не спирайтеся на спинку сидіння під час регулювання.

Висота сидіння

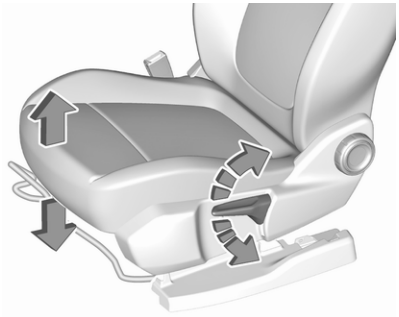

Хід накачування важеля

угору : сидіння вище
донизу : сидіння нижче

Нахил сидіння

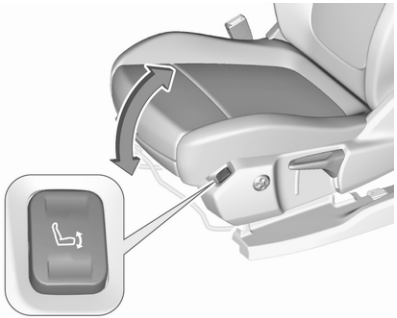

Натисніть перемикач

ззаду : передній кінець вище
спереду : передній кінець нижче

Поперекова опора

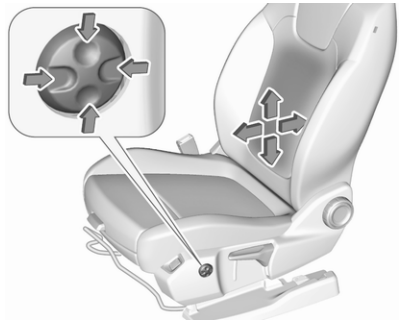

Щоб відрегулювати поперекову опору відповідно до власних потреб, скористайтеся перемикачем з можливістю виконання регулювання в чотирьох напрямках.

Пересування опори вгору та вниз: натисніть перемикач угору чи вниз.

Збільшення та зменшення опори: натисніть перемикач уперед або назад.

Регульована опора стегон

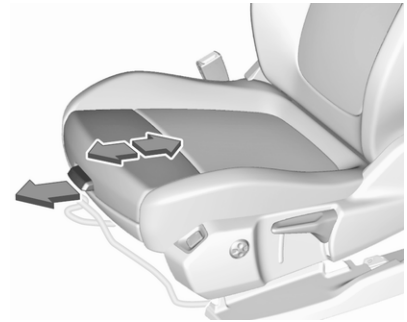

Потягніть за важіль і посуньте опору стегон.

Регулювання сидіння з електроприводом

⚠ Попередження

Під час регулювання сидінь з електроприводом будьте дуже обережними. Існує ризик

отримання травми, особливо це стосується дітей. Деякі предмети можуть застрягти.

Уважно стежте за сидіннями під час їх регулювання. Пасажири автомобіля повинні бути проінформовані відповідним чином.

Регулювання в поздовжньому напрямку

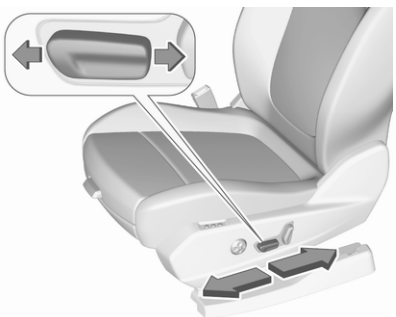

Пересувайте перемикач уперед / назад.

Висота сидіння

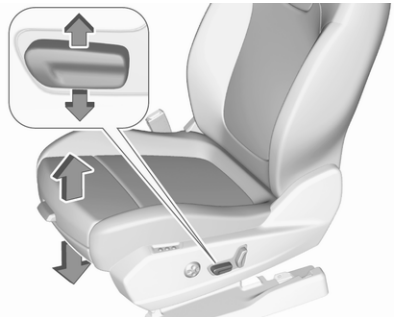

Пересувайте перемикач догори / донизу.

Нахил сидіння

Пересувайте передню частину перемикача вгору / вниз.

Нахил спинки

Поверніть перемикач уперед / назад.

Поперекова опора, регульована опора стегон, див. розділ про налаштування сидінь вручну ⇨ 35.

Функція збереження положень для сидінь з електроприводом

Можна зберегти два різних положення сидіння водія.

Інформаційний дисплей ⇨ 98.

Збереження положення в пам'яті

- Сядьте на сидіння водія.
- Увімкніть запалення.
- Налаштуйте потрібне положення сидіння водія і зовнішніх дзеркал.
- Натисніть **M**, а потім натискайте **1** або **2** протягом чотирьох секунд.

Щойно налаштоване положення збережеться, пролунає сигнал.

Відновлення збережених у пам’яті положень

Коли ввімкнено запалювання або працює двигун, збережене положення можна відновити, натиснувши **1** або **2**.

Коли налаштування завершено, лунає звуковий сигнал.

Примітка

Поточний рух сидіння можна припинити, натиснувши **M**, **1** або **2** чи скориставшись одним з елементів керування сидінням.

Збережене положення можна викликати, лише коли автомобіль не рухається.

Виклик збережених положень деактивується через 45 секунд після вимкнення запалювання.

Функція безпеки

Якщо сидіння водія наражається на спротив під час руху, відновлення позиції сидіння може зупинитися. Усуньте перешкоду, а потім натискайте кнопку, за допомогою якої було збережено відповідне положення, протягом двох секунд. Спробуйте знову ввімкнути

відновлення збереженого положення. Якщо відновити збережене положення не вдається, зверніться на СТО.

Перевантаження
Якщо параметр сидіння перевантажується електрикою, живлення автоматично припиняється на короткий період часу.

Примітка
Після аварії, під час якої розгортаються подушки безпеки, функція запам'ятовування для всіх кнопок регулювання положення вимикається.

Підлокітник

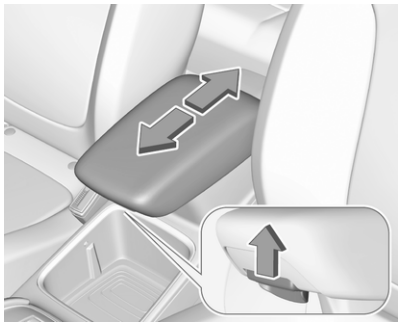

Підлокітник можна перемістити вперед на 10 см. Потягніть рукоятку, щоб пересунути підлокітник. Під підлокітником є відсік для речей.

Підігрів сидінь

Примітка
Підігрів сидінь працює лише за температури нижче 16 ° C.

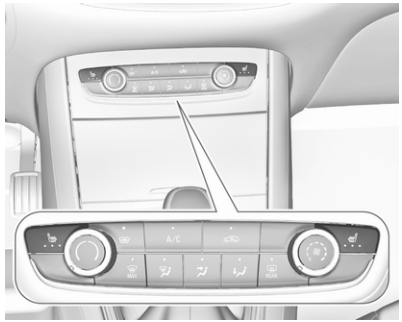

Відрегулюйте бажаний рівень підігрівання, натискаючи кнопку для відповідного сидіння потрібну кількість разів. Контрольний індикатор у кнопці вказує вибраний рівень інтенсивності.

Підігрівання працює лише при навколишній температурі нижче 20 °C.

Людям із чутливою шкірою не рекомендується використовувати найвищий рівень підігріву протягом тривалого часу.

Підігрів сидінь працює при увімкненому двигуні, а також під час дії функції Autostop.

Система стоп-старт ⇨ 201.

Вентиляція

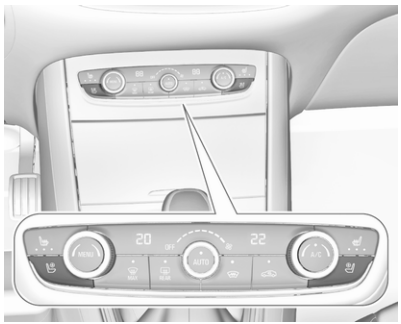

Щоб увімкнути вентилювання сидінь, натисніть для відповідного переднього сидіння.

Вентиляція сидінь працює при ввімкненому двигуні, а також під час дії функції Autostop.

Система зупинки-запуску ⇨ 201.

Задні сидіння

Підлокітник

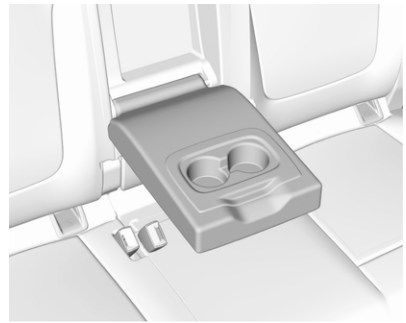

Складіть підлокітник. У підлокітнику є тримачі для склянок.

Підігрів

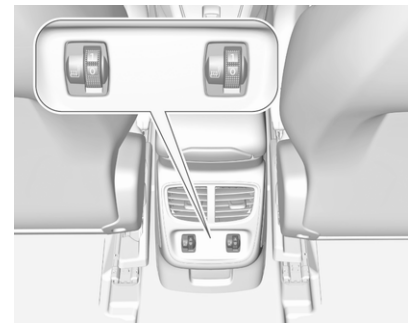

Підігрівання сидінь регулюється повертанням коліщатка для відповідного заднього крайнього сидіння в потрібне положення.

Людям із чутливою шкірою не рекомендується використовувати найвищий рівень підігріву протягом тривалого часу.

Підігрів сидінь працює при увімкненому двигуні, а також під час дії функції Autostop.

Паски безпеки

Паски безпеки блокуються під час різкого прискорення чи уповільнення руху автомобіля з метою утримання пасажирів на сидіннях. Завдяки цьому ризик отримання травми значно знижується.

⚠ Попередження

Перед кожною поїздкою пристібайте паски безпеки.

У випадку ДТП особи, які не користуються пасками безпеки, наражають на небезпеку як себе, так і інших пасажирів автомобіля.

Паски безпеки призначені для використання лише однією людиною одночасно.

Система безпеки для дітей ⇨ 52.

Періодично перевіряйте всі частини системи пасків безпеки, щоб упевнитися, що вони не пошкоджені й чисті та належно працюють.

Пошкоджені компоненти потрібно замінити. Після ДТП паски безпеки та натягувачі потрібно замінити на СТО.

Примітка
Стежте за тим, щоб паски безпеки не пошкодилися взуттям або предметами з гострими кінцями та не застрягли. Не допускайте потрапляння бруду в механізми втягування пасків безпеки.

Примітка
Для належного функціонування застібайте пасок безпеки, використовуйте призначену для нього пряжку.

Система нагадування про непристебнутий пасок безпеки

Кожне сидіння обладнане системою попередження про непристебнутий пасок безпеки, сигнали якої передає контрольний індикатор на верхній консолі для відповідного сидіння.

Система нагадування про непристебнутий пасок безпеки ⇨ 87.

Обмежувач сили пасків

Навантаження на тіло зменшено завдяки поступовому ослабленню паска під час зіткнення.

Натягувачі пасків

У випадку лобового зіткнення чи зіткнення з автомобілем, який рухається ззаду або збоку, паски безпеки переднього сидіння та заднього крайнього сидіння буде натягнуто.

⚠ Попередження

Якщо неправильно поводитися з пасками безпеки (наприклад, виймати чи прилаштовувати їх), це може призвести до активації натягувачів.

Якщо натягувачі пасків безпеки спрацювали, почне світитися й не згасатиме контрольний індикатор ⚠.

Подушка безпеки та натягувачі пасків безпеки ⇨ 88

Натягувачі, що спрацювали, потрібно замінити на СТО. Натягувачі пасків безпеки можуть спрацювати лише один раз.

Примітка

Не встановлюйте та не прикріплюйте аксесуари чи інші предмети, які можуть перешкоджати роботі натягувачів пасків безпеки. Забороняється вносити будь-які зміни до компонентів натягувачів пасків безпеки. Унаслідок виконання таких дій дозвіл на експлуатацію автомобіля буде скасовано.

Пасок безпеки з кріпленням в трьох точках

Застібання

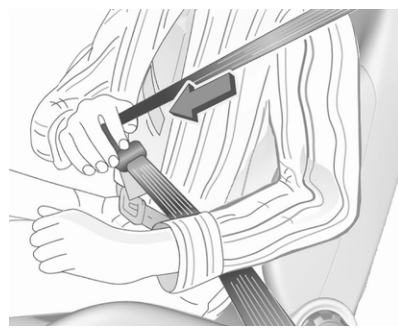

Витягніть пасок безпеки з механізму втягування, протягніть його над тілом і вставте язичок защіпки в пряжку. Переконайтеся, що пасок безпеки огинає плече та щільно прилягає до тіла під час руху.

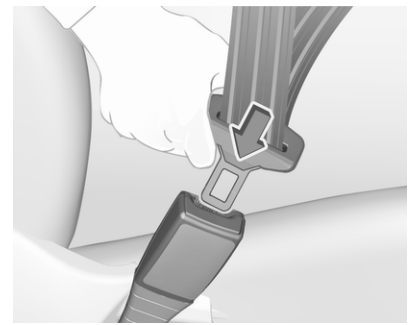

Вільний або звислий одяг перешкоджає щільному приляганню паска безпеки. Не розташовуйте між тілом і паском безпеки предмети, зокрема, сумки чи мобільні телефони.

⚠ Попередження

Пасок безпеки не повинен проходити через важкі чи крихкі предмети в кишенях вашого одягу.

Система нагадування про непристебнутий пасок безпеки ⇨ 87.

Регулювання довжини

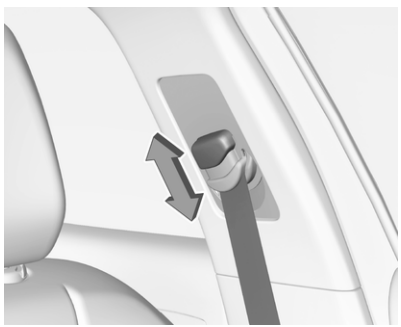

1. Плавно витягніть пасок безпеки.
2. Натисніть кнопку, щоб розблокувати регулятор висоти, а потім натисніть на нього вгору або донизу.

Відрегулюйте висоту таким чином, щоб пасок безпеки проходив над плечем. Він не повинен проходити через горло чи плече з передпліччям.

Не регулюйте положення паска під час водіння.

Розстібання

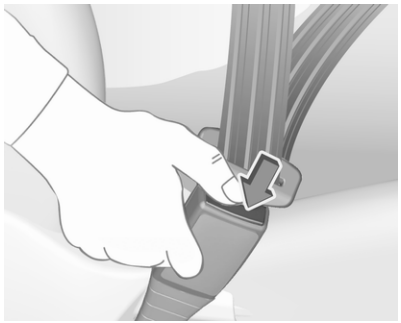

Щоб відстебнути пасок безпеки, натисніть червону кнопку на пряжці та дайте паску втягнутися.

Використання пасків безпеки під час вагітності

⚠ Попередження

Поясний пасок безпеки повинен бути встановлений максимально низько через таз, щоб запобігти тиску на черевну порожнину.

Система подушок безпеки

Система подушок безпеки складається з ряду окремих систем, кількість яких залежить від комплектації вашого автомобіля.

У разі потреби подушки безпеки накачуються протягом мілісекунд. Вони також спускаються настільки швидко, що в більшості випадків за цим важко прослідкувати під час зіткнення.

⚠ Попередження

Система подушок безпеки розгортає подушки безпеки в режимі вибуху – ремонтні роботи після їх спрацьовування має проводити лише кваліфікований спеціаліст.

⚠ Попередження

Встановлення додаткового обладнання, яке змінює конструкцію кузова, системи бамперів, а також висоту автомобіля, метал його передньої чи бокової частини, може заважати належній роботі системи подушок безпеки. На роботу системи подушок безпеки також може впливати змінення будь-яких деталей передніх сидінь, пасків безпеки, чутливо-діагностичного модуля подушок безпеки, керма, панелі приладів, внутрішнього ущільнення дверцят включно з динаміками, модулів будь-яких подушок безпеки, стелі або оздоблення стійок, передніх датчиків, датчиків бокових ударів, а також електропроводки подушок безпеки.

⚠Попередження

В області спрацювання подушки безпеки не повинно бути перешкод.

Примітка
Електроніку систем подушок безпеки та системи керування натягувачами пасків безпеки розташовано на центральній консолі. Забороняється класти будь-які магнітні предмети в цій області.

Забороняється прикріплювати будь-які предмети на кришки подушок безпеки чи накривати їх іншими матеріалами. Пошкоджені кришки потрібно замінювати на станції технічного обслуговування.

Кожна подушка безпеки спрацьовує лише одного разу. Заміну подушок безпеки, що спрацювали, потрібно проводити у майстерні. Окрім цього, можливо, потрібно буде виконати заміну керма, панелі приладів, частин обшивки, ущільнювачів дверцят, ручок та сидінь.

Забороняється вносити будь-які зміни до системи подушок безпеки, оскільки дозвіл на експлуатацію автомобіля буде скасовано.

Контрольний індикатор для систем подушок безпеки ⇨ 88.

Системи безпеки для дітей на сидінні переднього пасажира з системами подушок безпеки

EN: NEVER use a rearward-facing child restraint on a seat protected by an ACTIVE AIRBAG in front of it; DEATH or SERIOUS INJURY to the CHILD can occur.

DE: Nach hinten gerichtete Kindersitze NIEMALS auf einem Sitz verwenden, der durch einen davor befindlichen AKTIVEN AIRBAG geschützt ist, da dies den TOD oder SCHWERE VERLETZUNGEN DES KINDES zur Folge haben kann.

FR: NE JAMAIS utiliser un siège d'enfant orienté vers l'arrière sur un siège protégé par un COUSSIN GONFLABLE ACTIF placé devant lui, sous peine d'infliger des BLESSURES GRAVES, voire MORTELLES à l'ENFANT.

ES: NUNCA utilice un sistema de retención infantil orientado hacia atrás en un asiento protegido por un AIRBAG FRONTAL ACTIVO. Peligro de MUERTE o LESIONES GRAVES para el NIÑO.

RU: ЗАПРЕЩАЕТСЯ устанавливать детское удерживающее устройство лицом

назад на сиденье автомобиля, оборудованном фронтальной подушкой безопасности, если ПОДУШКА НЕ ОТКЛЮЧЕНА! Это может привести к СМЕРТИ или СЕРЬЕЗНЫМ ТРАВМАМ РЕБЕНКА.

NL: Gebruik NOOIT een achterwaarts gericht kinderzitje op een stoel met een ACTIEVE AIRBAG ervoor, om DODELIJK of ERNSTIG LETSEL van het KIND te voorkomen.

DA: Brug ALDRIG en bagudvendt autostol på et forsæde med AKTIV AIRBAG, BARNET kan komme i LIVSFARE eller komme ALVORLIGT TIL SKADE.

SV: Använd ALDRIG en bakåtvänd barnstol på ett säte som skyddas med en framförvarande AKTIV AIRBAG. DÖDSFALL eller ALLVARLIGA SKADOR kan drabba BARNET.

FI: ÄLÄ KOSKAAN sijoita taaksepäin suunnattua lasten turvaistuinta istuimelle, jonka edessä on AKTIIVINEN TURVATYYNY, LAPSI VOI KUOLLA tai VAMMAUTUA VAKAVASTI.

NO: Bakovervendt barnesikringsutstyr må ALDRI brukes på et sete med AKTIV KOLLISJONSPUTE foran, da det kan føre til at BARNET utsettes for LIVSFARE og fare for ALVORLIGE SKADER.

PT: NUNCA use um sistema de retenção para crianças voltado para trás num banco protegido com um AIRBAG ACTIVO na frente do mesmo, poderá ocorrer a PERDA DE VIDA ou FERIMENTOS GRAVES na CRIANÇA.

IT: Non usare mai un sistema di sicurezza per bambini rivolto all'indietro su un sedile protetto da AIRBAG ATTIVO di fronte ad esso: pericolo di MORTE o LESIONI GRAVI per il BAMBINO!

EL: ΠΟΤΕ μη χρησιμοποιείτε παιδικό κάθισμα ασφαλείας με φορά προς τα πίσω σε κάθισμα που προστατεύεται από μετωπικό ΕΝΕΡΓΟ ΑΕΡΟΣΑΚΟ, διότι το παιδί μπορεί να υποστεί ΘΑΝΑΣΙΜΟ ή ΣΟΒΑΡΟ ΤΡΑΥΜΑΤΙΣΜΟ.

PL: NIE WOLNO montować fotelika dziecięcego zwróconego tyłem do kierunku jazdy na fotelu, przed którym znajduje się WŁĄCZONA PODUSZKA POWIETRZNA. Niezastosowanie się do tego zalecenia może być przyczyną ŚMIERCI lub POWAŻNYCH OBRAŻEŃ u DZIECKA.

TR: Arkaya bakan bir çocuk emniyet sistemini KESİNLİKLE önünde bir AKTİF HAVA YASTIĞI ile korunmakta olan bir koltukta kullanmayınız. ÇOCUK ÖLEBİLİR veya AĞIR ŞEKİLDE YARALANABİLİR.

UK: НІКОЛИ не використовуйте систему безпеки для дітей, що встановлюється обличчям назад, на сидінні з УВІМКНЕНОЮ ПОДУШКОЮ БЕЗПЕКИ, інакше це може призвести до СМЕРТІ чи СЕРЙОЗНОГО ТРАВМУВАННЯ ДИТИНИ.

HU: SOHA ne használjon hátrafelé néző biztonsági gyerekülést előlről AKTÍV LÉGZSÁKKAL védett ülésen, mert a GYERMEK HALÁLÁT vagy KOMOLY SÉRÜLÉSÉT okozhatja.

HR: NIKADA nemojte koristiti sustav zadržavanja za djecu okrenut prema natrag na sjedalu s AKTIVNIM ZRAČNIM JASTUKOM ispred njega, to bi moglo dovesti do SMRTI ili OZBILJNJIH OZLJEDA za DIJETE.

SL: NIKOLI ne nameščajte otroškega varnostnega sedeža, obrnjenega v nasprotni smeri vožnje, na sedež z AKTIVNO ČELNO ZRAČNO BLAZINO, saj pri tem obstaja nevarnost RESNIH ali SMRTNIH POŠKODB za OTROKA.

SR: NIKADA ne koristiti bezbednosni sistem za decu u kome su deca okrenuta unazad na sedištu sa AKTIVNIM VAZDUŠNIM JASTUKOM ispred sedišta zato što DETE može da NASTRADA ili da se TEŠKO POVREDI.

MK: НИКОГАШ не користете детско седиште свртено наназад на седиште заштитено со АКТИВНО ВОЗДУШНО ПЕРНИЧЕ пред него, затоа што детето може ДА ЗАГИНЕ или да биде ТЕШКО ПОВРЕДЕНО.

BG: НИКОГА не използвайте детска седалка, гледаща назад, върху седалка, която е защитена чрез АКТИВНА ВЪЗДУШНА ВЪЗГЛАВНИЦА пред нея - може да се стигне до СМЪРТ или СЕРИОЗНО НАРАНЯВАНЕ на ДЕТЕТО.

RO: Nu utilizați NICIODATĂ un scaun pentru copil îndreptat spre partea din spate a mașinii pe un scaun protejat de un AIRBAG ACTIV în fața sa; acest lucru poate duce la DECESUL sau VĂTĂMAREA GRAVĂ a COPILULUI.

CS: NIKDY nepoužívejte dětský zádržný systém instalovaný proti směru jízdy na sedadle, které je chráněno před sedadlem AKTIVNÍM AIRBAGEM. Mohlo by dojít k VÁŽNÉMU PORANĚNÍ nebo ÚMRTÍ DÍTĚTE.

SK: NIKDY nepoužívajte detskú sedačku otočenú vzad na sedadle chránenom AKTÍVNYM AIRBAGOM, pretože môže dôjsť k SMRTI alebo VÁŽNYM ZRANENIAM DIEŤAŤA.

LT: JOKIU BŪDU nemontuokite atgal atgręžtos vaiko tvirtinimo sistemos sėdynėje, prieš kurią įrengta AKTYVI ORO PAGALVĖ, nes VAIKAS GALI ŽŪTI arba RIMTAI SUSIŽALOTI.

LV: NEKĀDĀ GADĪJUMĀ neizmantojiet uz aizmuguri vērstu bērnu sēdeklīti sēdvietā, kas tiek aizsargāta ar tās priekšā uzstādītu AKTĪVU DROŠĪBAS SPILVENU, jo pretējā gadījumā BĒRNS var gūt SMAGAS TRAUMAS vai IET BOJĀ.

ET: ÄRGE kasutage tahapoole suunatud lapseturvaistet istmel, mille ees on AKTIIVSE TURVAPADJAGA kaitstud iste, sest see võib põhjustada LAPSE SURMA või TÕSISE VIGASTUSE.

MT: QATT tuża trażżin għat-tfal li jħares lejn in-naħa ta' wara fuq sit protett b'AIRBAG ATTIV quddiemu; dan jista' jikkawża l-MEWT jew ĠRIEĦI SERJI lit-TFAL.

GA: Ná húsáid srian sábháilteachta linbh cúil RIAMH ar shuíochán a bhfuil mála aeir ag feidhmiú os a chomhair. Tá baol BÁIS nó GORTÚ DONA don PHÁISTE ag baint leis.

Крім того, з міркувань безпеки дитяче автокрісло, що встановлюється в напрямку руху автомобіля, потрібно

використовувати лише відповідно до інструкцій та обмежень, наведених у таблиці ⇨ 56.

Наліпка подушки безпеки розташована на обох боках сонцезахисного козирка переднього пасажира.

Вимкнення подушок безпеки ⇨ 51.

Система фронтальних подушок безпеки

Система фронтальних подушок безпеки складається з однієї подушки безпеки в кермі та однієї – в панелі приладів із боку переднього пасажира. Про наявність таких подушок свідчить надпис AIRBAG (подушка безпеки).

Система фронтальних подушок безпеки спрацьовує в разі лобового зіткнення певної складності. Система запалювання повинна бути увімкненою.

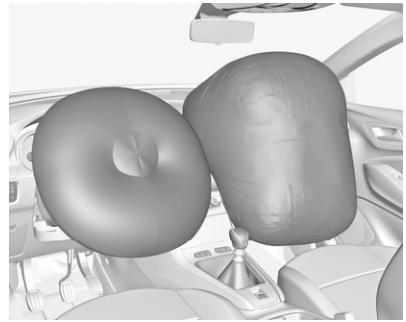

Заповнені повітрям подушки безпеки пом'якшують силу удару та значно знижують ризик отримання травми верхньої частини тіла й голови пасажирів на передніх сидіннях.

⚠ Попередження

Оптимальний захист забезпечується лише тоді, коли сидіння знаходиться в правильному положенні.

Положення сидіння ⇨ 34.

В області спрацювання подушки безпеки не повинно бути перешкод.

Належним чином розташуйте пасок безпеки та надійно пристебніть його. Подушка безпеки гарантує захист лише в разі дотримання цих вимог.

Система бокових подушок безпеки

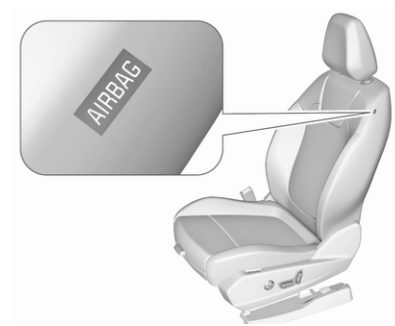

Бокова система складається з подушок безпеки на кожній спинці переднього сидіння. Наявність таких подушок визначається наявністю слова AIRBAG.

Система бокових подушок безпеки спрацьовує в разі бокового зіткнення певної складності. Система запалювання повинна бути увімкненою.

Заповнені повітрям подушки безпеки пом'якшують силу удару та значно знижують ризик отримання травми верхньої частини тіла й тазу в разі бокового зіткнення.

⚠ Попередження

В області спрацювання подушки безпеки не повинно бути перешкод.

Примітка

Використовуйте лише ті захисні чохли, які було схвалено для використання з автомобілем. Будьте уважні, щоб не накрити подушки безпеки.

Система надувних шторок безпеки

Система шторок безпеки складається з подушок безпеки, розташованих із кожного боку в корпусі даху. Наявність такої системи визначається за словом **AIRBAG** на стійках даху.

Шторки безпеки спрацьовують у разі бокового зіткнення певної складності. Система запалювання повинна бути увімкненою.

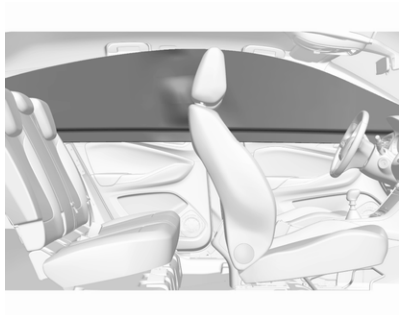

Заповнені повітрям подушки безпеки пом'якшують силу удару та значно знижують ризик отримання травми голови в разі бокового зіткнення.

⚠ Попередження

В області спрацювання подушки безпеки не повинно бути перешкод.

Гачки на ручках в даху придатні лише для вішання легких предметів та одягу, за винятком верхнього одягу. Не тримайте в цьому одязі будь-які предмети.

Дезактивація подушок безпеки

Для дитячого автокрісла, встановленого на пасажирському сидінні, систему подушки безпеки переднього пасажира потрібно вимкнути відповідно до інструкцій у таблиці ⇨ 56. Бокові подушки безпеки, надувні шторки безпеки, натягувачі пасків безпеки та всі системи подушок безпеки водія залишатимуться активними.

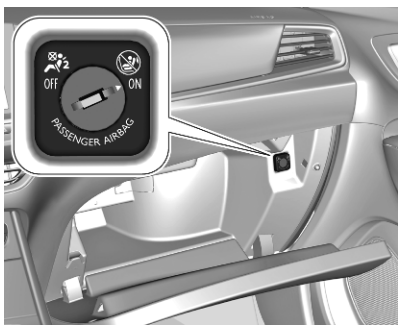

Систему подушок безпеки переднього пасажира можна деактивувати розміщеним у бардачку перемикачем, повернувши його за допомогою ключа.

Використовуйте ключ запалювання для вибору положення:

OFF : подушку безпеки переднього пасажира вимкнено і вона не спрацює у випадку зіткнення, контрольний індикатор OFF на центральній консолі світиться постійно

ON : фронтальна подушка безпеки пасажира активована

⚠ Небезпека

Вимикайте подушку безпеки для пасажирського сидіння лише під час використання дитячого автокрісла відповідно до інструкцій та обмежень у таблиці ⇨ 56.

В іншому випадку існує ризик загибелі пасажира на цьому сидінні, коли систему подушок безпеки для переднього пасажирського сидіння вимкнено.

Якщо контрольний індикатор засвічується, приблизно, на 60 секунд після ввімкнення запалювання, передня подушка безпеки спрацює у випадку зіткнення.

Якщо після ввімкнення запалювання засвічується контрольний індикатор , це означає, що систему подушок безпеки переднього сидіння

вимкнено. Коли система подушок безпеки не діє, цей індикатор світиться постійно.

Одночасне ввімкнення обох контрольних індикаторів свідчить про несправність у системі. Стан системи визначити неможливо, тому пасажирам заборонено займати переднє сидіння. Негайно зверніться на станцію технічного обслуговування.

Якщо жоден із двох контрольних індикаторів не світиться, негайно зверніться на станцію технічного обслуговування.

Змініть стан лише тоді, коли автомобіль стоятиме на місці з вимкненою системою запалювання.

Стан залишається ввімкненим до наступної зміни.

Контрольний індикатор вимкнення подушки безпеки ⇨ 88.

Системи безпеки для дітей

⚠ Небезпека

Простежте, щоб для дітей зі зростом і вагою, меншими за мінімально допустимі, було забезпечено захист за допомогою відповідного дитячого автокрісла. Забороняється садити дітей на коліна.

⚠ Небезпека

Якщо на передньому пасажирському сидінні перевозиться дитяче автокрісло, встановлюване проти напрямку руху автомобіля, систему подушок безпеки для переднього пасажира потрібно вимкнути. Це стосується також деяких дитячих автокрісел, що встановлюються в напрямку руху автомобіля, вказаних у таблицях ⇨ 56.

Вимкнення подушок безпеки ⇨ 51.

Наліпка подушки безпеки ⇨ 45.

Рекомендуємо використовувати систему безпеки для дітей, розроблену спеціально для цього автомобіля.

Якщо системі безпеки для дітей якимось чином заважає певний підголівник сидіння, відрегулюйте або зніміть його ⇨ 33.

Коли використовується система безпеки для дітей, зверніть увагу на такі інструкції з використання та встановлення, а також на інструкції, що надаються із системою безпеки для дітей. Наведені в таблиці обмеження стосуються випробувального кузову, який має максимальні розміри і підходить для всіх наявних систем безпеки для дітей. Слідкуйте за тим, щоб передні сидіння не перешкоджали системі безпеки для дітей.

Завжди дотримуйтеся місцевих або національних нормативів. У деяких країнах використання систем безпеки для дітей на певних сидіннях забороняється.

Обов'язково правильно відрегулюйте сидіння водія перед початком руху ⇨ 34.

Можна використовувати такі способи кріплення систем безпеки для дітей:

- Пасок безпеки з кріпленням в трьох точках
- Кронштейни ISOFIX
- Top-tether

Пасок безпеки з кріпленням в трьох точках

Системи безпеки для дітей можна закріпити за допомогою паска безпеки з кріпленням у трьох точках. Після закріплення дитячих автокрісел слід затягнути пасок безпеки ⇨ 56.

Кронштейни ISOFIX

Кріплення ISOFIX призначені для встановлення схвалених для автомобіля систем безпеки для дітей ISOFIX. Місця для встановлення дитячих автокрісел ISOFIX позначено в таблиці ISOFIX ⇨ 56.

Наявність кріплень ISOFIX позначено написами на спинці сидіння. Щоб дістатися до кронштейнів ISOFIX, спочатку розстебніть замок-блискавку.

Дитяче автокрісло i-Size – це універсальна система ISOFIX, яка відповідає вимогам Постанови ООН № 129.

Усі дитячі автокрісла i-Size можна встановлювати на будь-яке придатне для них сидіння автомобіля, яке відповідає стандарту i-Size (див. таблицю i-Size ⇨ 56).

Окрім кріплень ISOFIX, слід використовувати пасок Top-tether або опору.

Дитячі сидіння i-Size та автомобільні сидіння, які відповідають стандарту i-Size, мають позначку i-Size (див. ілюстрацію).

Скоби для верхніх ремінців

Кріпильні петлі для верхнього ремінця (Top-tether) позначені символом для дитячого сидіння.

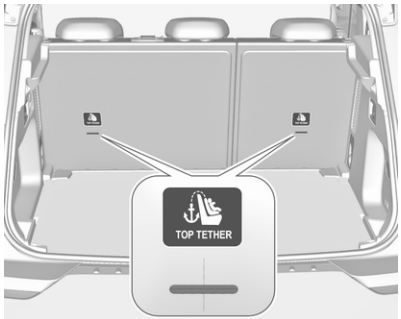

Для доповнення кронштейнів ISOFIX прив’яжіть пасок Top-tether до скоб Top-tether.

Місця для встановлення дитячих автокрісел ISOFIX універсальної категорії позначено в таблиці абревіатурою IUF ⇨ 56.

Вибір правильної системи

Найкраще розміщувати системи безпеки для дітей на задніх сидіннях.

Перебуваючи в автомобілі, ваша дитина повинна бути повернутою обличчям до задньої частини автомобіля. Слід дотримуватися цієї застороги до досягнення дитиною максимально старшого віку. Завдяки цьому в разі зіткнення спинний хребет дитини, який є досить слабким, зазнає мінімального навантаження. Якщо вага дитини менше 13 кг, систему безпеки для дітей, що встановлюється в напрямку руху, можна кріпити не на всі сидіння.

Придатними для використання є дитячі автокрісла, які відповідають чинним постановам Європейської економічної комісії ООН. Див. місцеві нормативи та постанови щодо обов'язкового використання систем безпеки для дітей.

Для наведених нижче вагових категорій рекомендується використовувати такі дитячі автокрісла:

- **Група 0, Група 0+**: Maxi Cosi Cabriofix із основою ISOFIX для дітей вагою до 13 кг або без основи
- **Група I**: Duo Plus із ISOFIX та ремінцем Top-tether для дітей вагою 9–18 кг
- **Група II, група III**: Kidfix XP із або без ISOFIX для дітей вагою 15–36 кг
- **Група III**: Graco Booster для дітей вагою 22–36 кг

Переконайтеся, що встановлювана система безпеки для дітей є сумісною з типом автомобіля.

Дитяче автокрісло в передній частин салону: Установіть вертикально спинку переднього пасажирського сидіння, відрегулюйте її на максимальну висоту і посуньте у крайнє заднє положення в поздовжньому напрямку.

Дитяче автокрісло в задній частині салону: Посуньте переднє сидіння автомобіля вперед і встановіть спинку сидіння у вертикальне положення так, щоб її не торкалися ноги дитини в дитячому автокріслі, спрямованому проти напрямку руху, або дитячому автокріслі, що встановлюється в напрямку руху.

Дотримуючись вказівок виробника дитячого автокрісла, установіть відповідне дитяче автокрісло в автомобілі.

Відомості про напівуніверсальні системи безпеки для дітей та системи, призначені для певного автомобіля (а також системи безпеки для дітей ISOFIX з кріпленням паском безпеки), див. у списку автомобілів, наведеному в посібнику користувача системи безпеки для дітей.

Перевірте, чи систему безпеки для дітей встановлено в автомобілі в належному місці. Див. наведену нижче таблицю.

Слідкуйте за тим, щоб діти заходили в автомобіль і виходили з нього лише з протилежної до руху транспорту сторони.

Коли система безпеки для дітей не використовується, зафіксуйте її паском безпеки чи зніміть з автомобіля.

Примітка

Забороняється наклеювати будь-які об'єкти на системи безпеки для дітей та накривати їх іншими матеріалами.

Систему безпеки для дітей, яка спрацювала під час ДТП, потрібно замінити.

Місця встановлення системи безпеки для дітей

Встановлення універсальних дитячих автокрісел i-Size та ISOFIX

Відповідно до норм ЄС, у цій таблиці наведено варіанти встановлення дитячих автокрісел, які пристібаються паском безпеки і є загально схваленими, а також більших дитячих автокрісел ISOFIX та i-Size на сидіннях, оснащених кріпленнями ISOFIX в автомобілі.

Так : Дозволяється встановлення системи безпеки для дітей відповідної категорії.
Ні : Забороняється встановлення системи безпеки для дітей відповідної категорії.

	Переднє пасажирське сидіння	Крайні задні сидіння	Заднє центральне сидіння
Положення сумісне з універсальним дитячим автокріслом [1]	Так [2] [3] [4] [5]	Так	Так [6]
Положення сумісне з універсальним дитячим автокріслом i-Size	Так [2] Ні [3]	Так	Ні
Положення обладнане кріпленням для верхнього ремінця	Так	Так	Ні
Дитяче автокрісло-колиска	Ні	Ні	Ні
Дитяче автокрісло ISOFIX, що встановлюється проти напрямку руху автомобіля	R3 [2] Ні [3]	R3 [7] [8]	Ні

	Переднє пасажирське сидіння	Крайні задні сидіння	Заднє центральне сидіння
Дитяче автокрісло ISOFIX, що встановлюється за напрямком руху автомобіля	F3	F3 [7) 8)]	Ні
Дитяче сидіння-підкладка	B3 [4) 9) 10)]	B3 [7) 11) 12)]	B3 [7) 11) 12) 13)]

1) Універсальне дитяче автокрісло: дитяче сидіння, яке встановлюється в усіх автомобілях і пристібається паском безпеки.
2) Щоб установити на цьому місці дитяче автокрісло, спрямоване проти напрямку руху, потрібно деактивувати подушку безпеки переднього пасажира OFF.
3) На цьому місці дозволяється використовувати лише дитяче автокрісло, яке встановлюється за напрямком руху, активувавши подушку безпеки переднього пасажира ON.
4) Відсуньте сидіння автомобіля до упору назад.
5) Підніміть сидіння автомобіля в найвище положення.
6) Дитяче сидіння з опорною ніжкою в жодному разі не можна встановлювати на центральному задньому пасажирському сидінні.
7) Посуньте вперед на достатню відстань відповідне переднє сидіння перед дитячим автокріслом.
8) Відрегулюйте підголівник відповідним чином або зніміть його, якщо він не потрібен.
9) Опустіть сидіння автомобіля в найнижче положення.
10) Опустіть відповідний підголівник у найнижче положення.
11) Опустіть відповідне переднє сидіння перед дитячим автокріслом у найнижче положення й установіть його спинку у вертикальне положення.
12) Підніміть відповідний підголівник у найвище положення.
13) Сидіння без кріплень стандарту ISOFIX.

Правила:

- Положення, сумісне з i-Size, також сумісне з R1, R2 та F2X, F2, B2.
- Положення, сумісне з R3, також сумісне з R1, R2 та R2X.
- Положення, сумісне з R2, також сумісне і з R1.
- Положення, сумісне з F3, також сумісне і з F2X та F2.
- Положення, сумісне з B3, також сумісне і з B2.

Розмір імітаційної моделі дитячого автокрісла (1, 2, 3):

- R1 — це імітаційна модель дитячого автокрісла, що встановлюється проти напрямку руху, призначеного для дітей вагою до 10 кг (група 0) і вагою до 13 кг (група 0+) та віком приблизно від 0 до 1 року.
- R2 — це імітаційна модель зменшеного розміру дитячого автокрісла, що встановлюється проти напрямку руху, призначеного для дітей вагою до 13 кг (група 0+) і вагою від 9 до 18 кг (група 1) та віком приблизно від 2 до 4 років.
- R3 — це повнорозмірна імітаційна модель дитячого автокрісла, що встановлюється проти напрямку руху, призначеного для дітей вагою до 13 кг (група 0+) і вагою від 9 до 18 кг (група 1) та віком приблизно від 2 до 4 років.
- F2, F2X — це імітаційна модель зменшеної висоти дитячого автокрісла, що встановлюється в напрямку руху, призначеного для дітей вагою від 9 до 18 кг (група 1) та віком приблизно 6-7 років.
- F3 — це повнорозмірна імітаційна модель дитячого автокрісла, що встановлюється в напрямку руху, призначеного для дітей вагою від 9 до 18 кг (група 1) та віком приблизно 7-10 років.

Зберігання

Відділення для зберігання **59**
Бардачок 59
Підсклянники 59
Відділення для зберігання у центральній консолі 60
Багажне відділення **60**
Кришка багажного відділення 62
Знімна кришка полика для розміщення багажу в задній частині автомобіля 62
Петлі для кріплення 63
Сітка безпеки 63
Знак аварійної зупинки 65
Медична аптечка 66
Система багажника для даху **66**
Багажник на даху 66
Інформація про завантаження .. **67**

Відділення для зберігання

⚠ Попередження

Не зберігайте важкі чи гострі предмети у відділеннях для зберігання речей.

Бардачок

Під час їзди бардачок повинен бути зачиненим.

Підсклянники

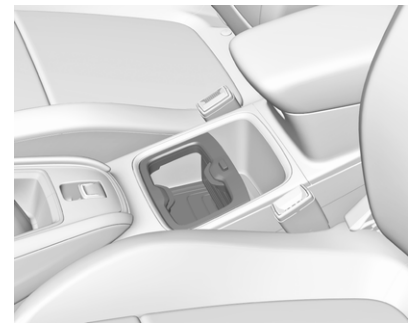

Тримачі для стаканів розташовані в передній консолі.

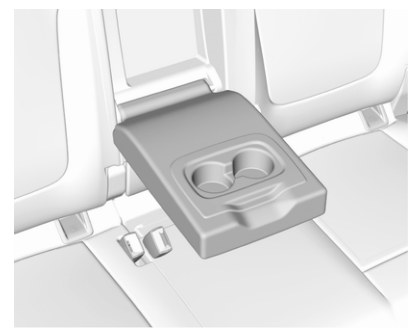

Додаткові тримачі для стаканів розміщено в задньому підлокітнику. Складіть підлокітник.

Відділення для зберігання у центральній консолі

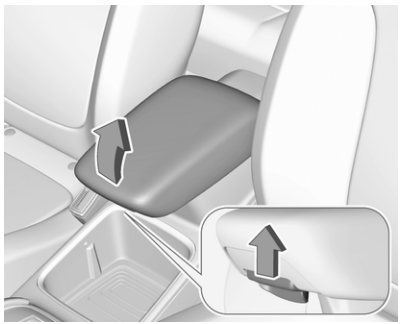

Контейнер може використовуватися для перевезення невеликих елементів багажу.

У деяких модифікаціях відділення для зберігання може розміщуватися під кришкою.

Багажне відділення

Спинки задніх сидінь розділені на дві частини: 2/3 та 1/3. Обидві частини сидіння можна скласти окремо, щоб збільшити простір багажного відділення.

Перед складанням задніх сидінь за потреби виконайте такі дії:

- За потреби відсуньте вперед передні сидіння.
- Зніміть кришку багажного відділення.
- Натиснувши на затискач, нахиліть підголівники донизу.

Кришка багажного відділення ⇨ 62.

Підголівники ⇨ 33

Складання й розкладання спинок задніх сидінь

- Щоб спинки сидінь можна було нахилити, переконайтеся, що паски безпеки не пристебнуто до пряжок.

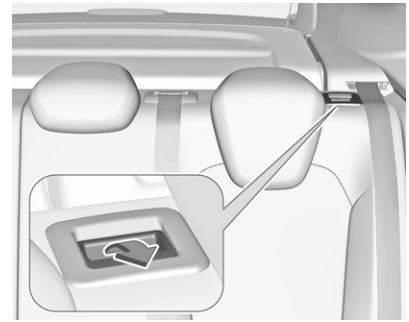

- Потягніть до себе важіль з одного чи з обох зовнішніх боків і покладіть спинки на подушку сидіння.

- Можна також скласти спинки сидінь з боку багажного відділення: щоб скласти відповідну частину спинки заднього сидіння, потягніть вимикач на лівій або правій бічній панелі багажного відділення.

⚠ Попередження

Будьте уважні, виконуючи будь-які дії зі спинками задніх сидінь з боку багажного відділення. Спинки сидінь складаються зі значним зусиллям. Існує ризик отримання травм, зокрема для дітей.

Пересвідчіться в тому, що ніщо не закріплене до задніх сидінь, а подушки сидінь вільні від сторонніх предметів.

- Щоб скласти спинки, підніміть їх і направляйте у вертикальному положенні, доки вони не стануть на місце (буде чутно відповідний звук). Переконайтеся, що паски безпеки правильно розташовані й не заважатимуть скласти сидіння.

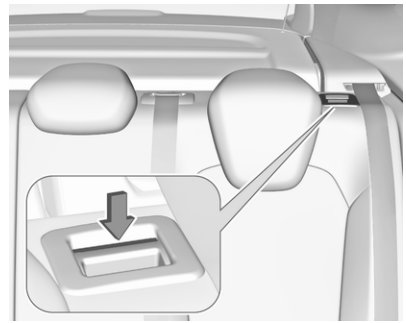

⚠ Попередження

При складанні пересвідчіться в тому, що спинки надійно зафіксовані, перед тим, як зрушити з місця. Невиконання цієї інструкції може в разі різкого гальмування чи зіткнення призвести до травмування людей та пошкодження багажу або автомобіля.

Відкривання отвору в задньому середньому сидінні

Розкладіть задній підлокітник.

Потягніть ручку та відкрийте кришку.

Підходить для зберігання довгих вузьких предметів.

Кришка багажного відділення

Забороняється класти будь-які предмети на кришку.

Зняття кришки

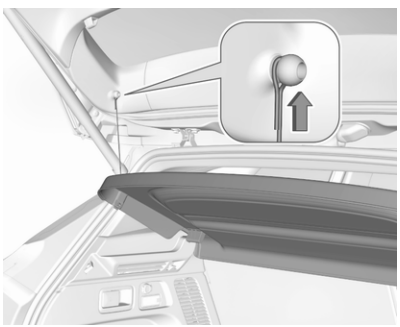

Відчепіть паски від дверей багажного відділення.

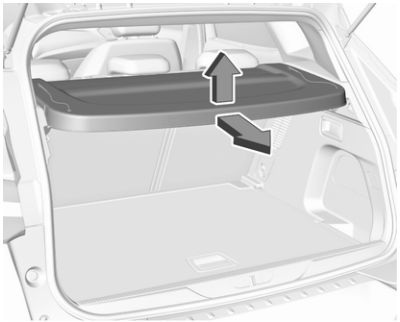

Підніміть кришку за задню частину і посуньте її вгору вперед.

Зніміть кришку.

Монтаж кришки

Установіть кришку в бокові напрямні та складіть. Закріпіть паски до кришки багажника.

Знімна кришка полика для розміщення багажу в задній частині автомобіля

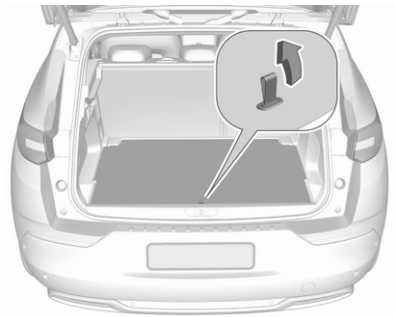

Задня кришка підлоги піднімається і знімається. Підніміть полик за петлю і вийміть.

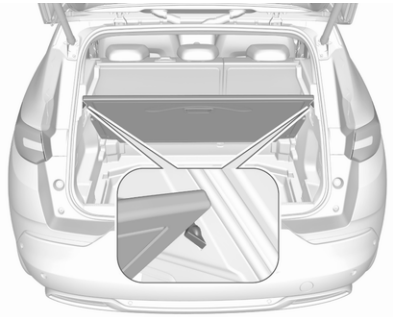

Щоб зафіксувати кришку багажного відділення у вертикальному положенні, підніміть її за межі рухомих фіксаторів.

Петлі для кріплення

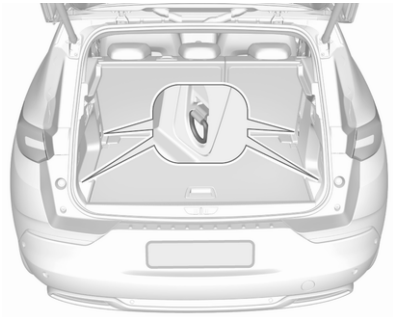

Петлі для кріплення призначені для запобігання ковзанню предметів, які фіксуються на місці за допомогою пасків або сітки для багажу.

Сітка безпеки

Захисна сітка встановлюється за задніми сидіннями, а коли вони складені – за передніми сидіннями.

За захисною сіткою не можна перевозити пасажирів.

Встановлення

Позаду задніх сидінь

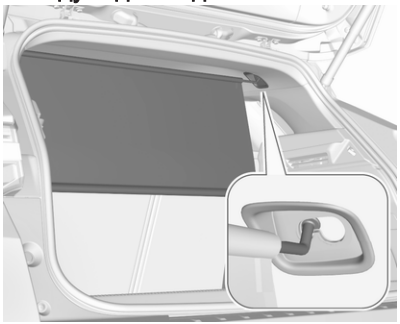

- У рамі даху над задніми сидіннями знаходяться монтажні отвори: підвісьте та закріпіть рейку сітки з одного боку, після цього притисніть рейку з іншого боку й підвісьте її та закріпіть.

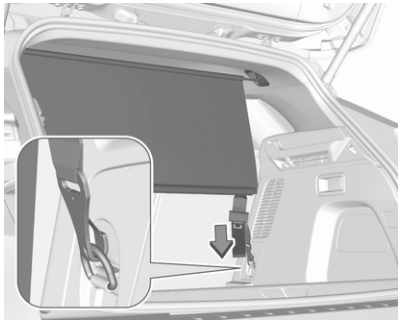

- Зачепіть гачки на ремінцях захисної сітки за петлі позаду задніх сидінь.
- Натягніть обидва ремені, потягнувши за вільний кінець.
- Спинки задніх сидінь повинні бути піднятими.

Позаду передніх сидінь

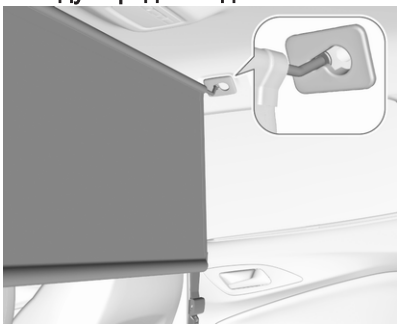

- У рамі даху над передніми сидіннями знаходяться монтажні отвори: підвісьте та закріпіть рейку сітки з одного боку, після цього стисніть рейку з іншого боку, також підвісьте та закріпіть її.

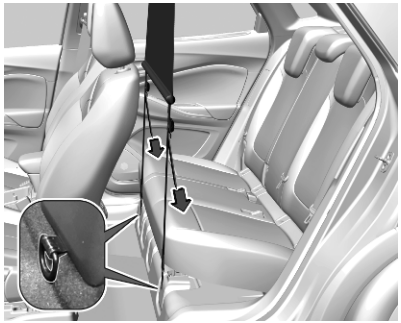

- Зачепіть гачки на ремінцях сітки безпеки за петлі для кріплення знизу задніх сидінь.
- Натягніть обидва ремені, потягнувши за вільний кінець.
- Опустіть підголівники та складіть спинки задніх сидінь ⇨ 60.

У деяких модифікаціях гачки на ремінцях сітки безпеки чіпляються до петель для кріплення на задній стороні задніх сидінь.

- Опустіть підголівники та складіть спинки задніх сидінь.

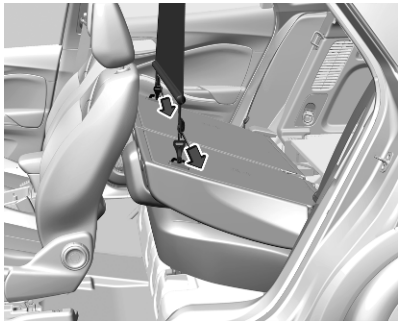

- Зачепіть гачки на ремінцях сітки безпеки за петлі для кріплення на задній стороні задніх сидінь.
- Натягніть обидва ремені, потягнувши за вільний кінець.

Знімання

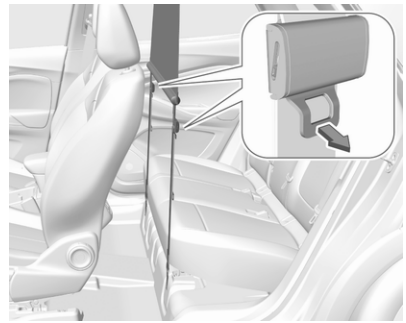

Щоб звільнити ремені, потягніть з обох боків язички натягувачів. Відчепіть гачки від кріпильних петель.

Витягніть стрижні сітки безпеки з монтажних отворів у рамі даху.

Згорніть сітку та зафіксуйте її за допомогою ременя.

Знак аварійної зупинки

Знак аварійної зупинки зберігається у передбаченому для нього місці на внутрішній панелі дверей багажного відділення, закріплений стрічкою Velcro® ("липучкою").

Залежно від версії знак аварійної зупинки можна зберігати в багажному відділенні під задньою кришкою підлоги.

Медична аптечка

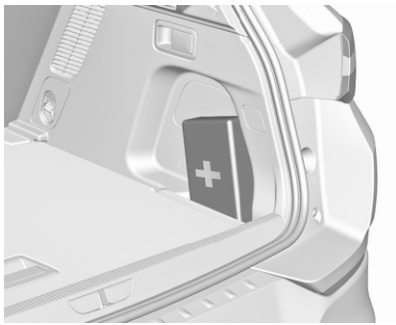

Зберігайте аптечку в призначеній для неї ніші праворуч у багажному відділенні.

Залежно від версії аптечку можна зберігати в багажному відділенні під задньою частиною кришки підлоги.

Система багажника для даху

Багажник на даху

З міркувань безпеки та з метою уникнення пошкодження даху рекомендується використовувати систему багажника для даху, рекомендовану для цього автомобіля.

Дотримуйтеся інструкцій з установки та знімайте багажник, коли він не використовується.

Автомобілі з поздовжніми дугами на даху

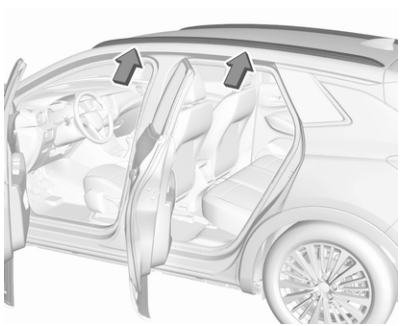

Багажник на даху кріпиться на поздовжніх дугах над точками кріплення, розміщеними на кожній дверній рамі кузова автомобіля.

Автомобілі без поздовжніх дуг на даху

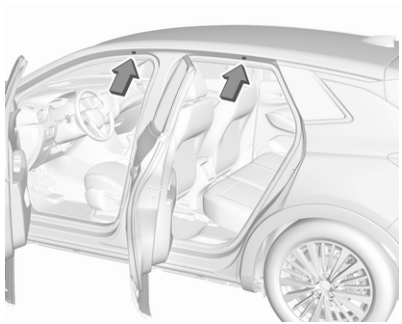

Відчиніть усі дверцята.

Точки кріплення розташовані в кожній дверній рамі кузова автомобіля.

Зніміть кришку з кожної точки кріплення та зафіксуйте багажник гвинтами з комплекту.

Інформація про завантаження

⚠ Попередження

Завжди слід перевіряти, чи надійно складено багаж в автомобілі. Якщо речі ненадійно закріплено в салоні, вони можуть призвести до отримання травми чи пошкодити інші речі або автомобіль.

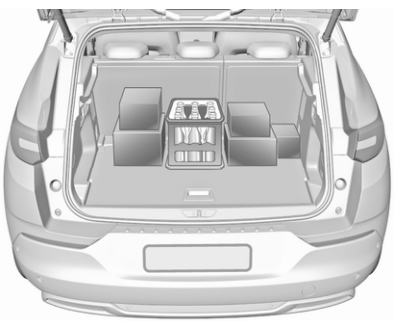

- Важкі предмети в багажному відділенні потрібно розташовувати ближче до спинок сидінь. Переконайтеся, що спинки сидінь надійно зафіксовані. Якщо ви розташовуєте предмети один на одному, то важчі предмети мають бути знизу.
- Щоб предмети в багажнику не ковзали по підлозі під час перевезення, закріплюйте їх пасочками, прив'язаними до вушок ⇨ 63.
- Вантаж не повинен виступати над верхнім краєм спинок.
- Забороняється класти будь-які предмети на кришку багажного відділення чи панель приладів, а також закривати датчик на верхній частині панелі приладів.
- Вантаж не повинен перешкоджати роботі педалей, стоянкового гальма та перемикача передач або обмежувати свободу рухів водія. Не розміщуйте в салоні незафіксовані предмети.
- Забороняється їздити з відчиненим багажним відділенням.
- Вантажопідйомність – це різниця між допустимою повною масою автомобіля (див. маркувальну табличку ⇨ 352) та спорядженою масою ЕС.

  Щоб розрахувати вантажопідйомність, уведіть дані для свого автомобіля в таблицю мас на початку цього посібника.

  Споряджена маса відповідно за стандартів ЄС включає масу водія (68 кг), масу вантажу (7 кг) та масу всіх рідин (за умови заповнення паливного бака на 90%).

  Додаткове обладнання та аксесуари збільшують споряджену масу.
- Водіння з вантажем на даху підвищує чутливість автомобіля до зустрічного вітру, а також ускладнює управління автомобілем через те, що піднімається центр його ваги. Рівномірно розкладіть вантаж і правильно зафіксуйте його за допомогою пасків.

Відрегулюйте тиск шин і виберіть швидкість відповідно до ступеня завантаженості автомобіля. Часто перевіряйте та підтягуйте паски.

Не перевищуйте швидкість 120 км/год.

Допустиме навантаження на дах становить 85 кг. Навантаження на дах обчислюється сумарним показником ваги багажника та вантажу.

Прилади та органи управління

Огляд панелі інструментів **71**
Вигляд приладової панелі 71
Органи управління **73**
Регулювання керма 73
Засоби керування на кермі 73
Кермо з підігрівом 74
Звуковий сигнал 74
Попередження про безпеку пішоходів 74
Система промивки й очищення лобового скла 74
Система промивки й очищення заднього скла 76
Зовнішня температура 77
Годинник 77
Розетки 77
Індукційне заряджання 79
Запальничка 80
Попільнички 80
Сигнальні лампи, датчики та індикатори **81**
Спідометр 81
Лічильник загального пробігу 81
Тахометр 81
Датчик рівня пального 82
Датчик заряду акумулятора 82
Покажчик режимів заряджання-розряджання 82
Датчик температури охолоджувальної рідини двигуна 83
Прилад для контролю рівня мастила в двигуні 83
Дисплей обслуговування 83
Контрольні індикатори 85
Вказівники повороту 87
Система нагадування про непристебнутий пасок безпеки 87
Подушка безпеки та переднатягувачі пасків безпеки 88
Дезактивація подушок безпеки 88
Система зарядки 88
Індикатор несправності 89
Проведіть обслуговування автомобіля найближчим часом 89
Зупинити двигун 89
Перевірка системи 89
Гібридна система активна 90
Несправність гібридної системи 90
Система гальм і зчеплення 90
Електричне стоянкове гальмо 90
Несправність електричного стоянкового гальма 90
Автоматичний режим роботи електричного стоянкового гальма вимкнено 91
Антиблокувальна система гальм (ABS) 91
Перемикання передач 91
Система попередження про виїзд за межі смуги руху 91
Система утримання смуги руху 91
Удосконалена система утримання смуги руху 92
Система допомоги під час паркування 92
Електронна система курсової стійкості та протибуксувальна гальмівна система 92
Електронну систему курсової стійкості та протибуксувальну систему вимкнено 92
Температура охолоджувальної рідини двигуна 93

Попередній прогрів 93
Сажовий фільтр 93
AdBlue 93
Система виявлення спущеного колеса 93
Тиск мастила в двигуні 94
Низький рівень пального 94
Підключено зарядний кабель 94
Зменшена потужність двигуна 94
Висока температура акумуляторної батареї високої напруги 94
Автостоп 95
Зовнішнє світло 95
Ближнє світло 95
Дальнє світло 95
Помічник дальнього світла 95
Світлодіодні фари 95
Передні протитуманні фари 95
Задні протитуманні фари 95
Датчик дощу 95
Нічне бачення 95
Несправність у системі попередження пішоходів про наближення автомобіля 96
Повідомлення бокової мертвої зони видимості 96
Активне екстрене гальмування 96
Допоміжна система визначення дорожніх знаків ... 96
Дверцята відчинені 97
Дисплеї 97
Центр інформації для водіїв ... 97
Інформаційний дисплей 98
Повідомлення автомобіля 102
Попереджувальні звукові сигнали 103
Персоналізація автомобіля 104
Телематичні служби 104
Екстрений виклик 104
Opel Connect 105
ERA GLONASS 106

Огляд панелі інструментів

Вигляд приладової панелі

1 Вікна з електропідйомниками 30
2 Зовнішні дзеркала 26
3 Бокові повітропроводи 192
4 Сигнали повороту, блимання фар, ближнє та дальнє світло, помічник дальнього світла 115
Освітлення виходу 118
Ліхтарі стоянкового освітлення 116
Кнопки для інформаційного центру водія 97
5 Круїз-контроль 235
Адаптивний круїз-контроль 240
Обмежувач швидкості 238
Кермо з підігрівом 74
6 Прилади 81
Інформаційний центр водія 97
7 Органи управління інформаційно-розважальної системи
8 Система промивки й очищення лобового скла, система промивки й очищення заднього скла 74
9 Кнопка живлення 198
10 Центральний замок 11
11 Органи управління інформаційним дисплеєм . . 98
12 Ліхтарі аварійної сигналізації 114
13 Повітропроводи 192
14 Opel Connect 105
15 Датчик нахилу 24
16 Світильники для читання . 117
17 Ліхтарі салону 117
18 Система нагадування про непристебнутий пасок безпеки 42
Вимкнення подушок безпеки 51
19 Внутрішнє дзеркало 28
20 Бардачок 59
21 Центральні повітропроводи 192
22 Система клімат-контролю . 184
23 Зарядний порт USB 77
24 Розетка 77
25 Система допомоги під час паркування, система розширеної допомоги під час паркування 256
Система попередження про виїзд за межі смуги руху 275
Кнопка Eco для системи стоп-старт 201
Електронна система курсової стійкості та протибуксувальна система 231
Спортивний режим 234
26 Механічна трансмісія 222
Автоматична трансмісія ... 210
27 Електричне стоянкове гальмо 228

28 Система вибору режиму їзди 233
29 Замок запалювання 197
30 Регулювання керма 73
31 Звуковий сигнал 74
32 Важіль відчинення капота 310
33 Коробка із запобіжниками приладової панелі 322
34 Вимикач світла 108
Регулювання діапазону освітлення фарами 111
Передні / задні протитуманні фари 115
Підсвітка приладів 117

Органи управління

Регулювання керма

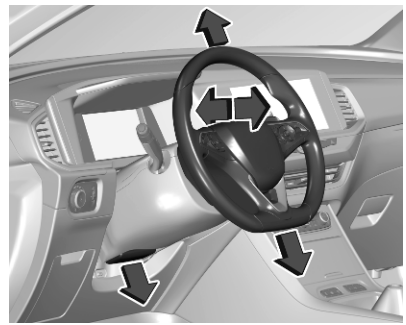

Розблокуйте важіль, відрегулюйте положення керма, потім знову натисніть важіль і переконайтеся, що кермо повністю заблоковано.

Не регулюйте положення керма під час руху автомобіля, а також (залежно від версії) коли воно заблоковане.

Засоби керування на кермі

Деякими системами допомоги водію, інформаційно-розважальною системою та підключеним мобільним телефоном можна керувати за допомогою органів керування на кермі.

Додаткова інформація доступна у розділі інформаційно-розважальної системи.

Круїз-контроль ⇨ 235.

Обмежувач швидкості ⇨ 238.

Адаптивний круїз-контроль ⇨ 240.

Кермо з підігрівом

Щоб увімкнути підігрів, натисніть кнопку ♨. Активація вказується індикатором у кнопці.

Підігрівання працює лише при навколишній температурі нижче 20 °C.

Підігрів сидінь працює при увімкненому двигуні, а також під час дії функції Autostop.

Система стоп-старт ⇨ 201.

Звуковий сигнал

Натисніть 📯.

Попередження про безпеку пішоходів

Щоб пішоходам було легше помітити ваш автомобіль, коли двигун внутрішнього згоряння вимкнено, система попередження пішоходів про наближення автомобіля відтворює попереджувальний сигнал. Вона активна на швидкості до 20 км/год.

Система промивки й очищення лобового скла

Очисник лобового скла з регулятором частоти

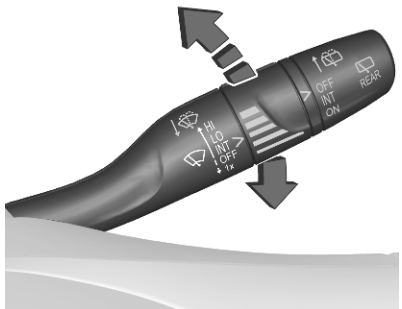

HI : швидко
LO : повільно
INT : з інтервалами
OFF : вимкнено

Щоб здійснити один оберт при вимкнених очисниках скла, перемістіть важіль донизу в позицію **1x**.

Забороняється користуватися, коли лобове скло обмерзло.

Вимкніть очисники.

Щоб під час наступного ввімкнення запалювання увімкнувся режим очищення "з інтервалами", натисніть важіль донизу у положення **OFF**, а потім поверніть його у положення **INT**.

Регульована частота роботи склоочисників

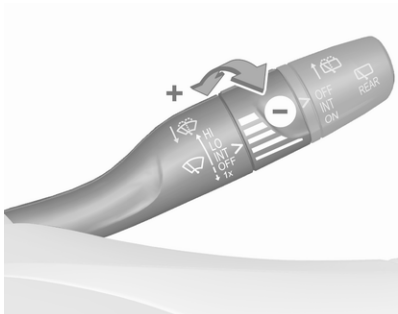

Важіль очисника в положенні **INT**.

Повертаючи колесо регулятора, задайте частоту витирання скла.

Очисник лобового скла з датчиком дощу

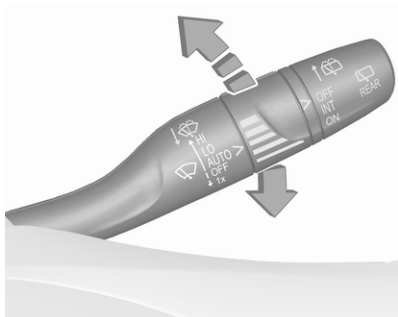

HI	:	швидко
LO	:	повільно
AUTO	:	автоматичне чищення за допомогою датчика дощу
OFF	:	вимкнено

У режимі **AUTO** датчик дощу визначає кількість води на лобовому склі й автоматично регулює частоту роботи очисників лобового скла. Якщо вимкнути запалювання, автоматичний режим очищення вимикається. Щоб увімкнути автоматичний режим очищення, коли запалювання буде ввімкнене знову, натисніть важіль донизу у положення **OFF**, а потім поверніть його у положення **AUTO**.

Щоб здійснити один оберт, коли очисник скла вимкнено, перемістіть важіль донизу в положення **1x**.

Забороняється користуватися, коли лобове скло обмерзло.

Вимкніть очисники.

Регульована чутливість датчика дощу

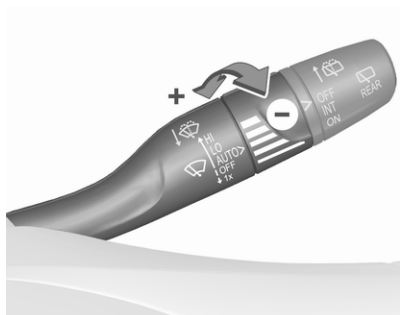

Поверніть колесо регулятора, щоб відрегулювати чутливість датчика дощу.

Слідкуйте за тим, щоб датчик був чистий і нічим не затулений ⇨ 29.

Контрольний індикатор ⇨ 74.

Омивач лобового скла

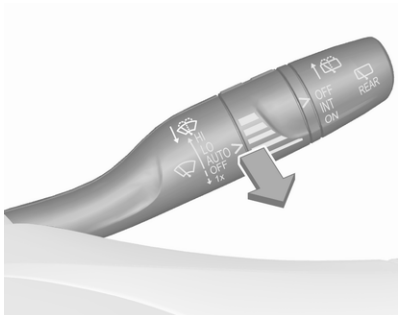

Потягніть до себе важіль. Промивна рідина розпилюється на вітровому склі, після чого очисник витирає її за кілька рухів.

Рідина омивача ⇨ 312.

Система промивки й очищення заднього скла

Очисник заднього вікна

OFF : вимкнути
INT : повторно-короткочасний режим роботи
ON : безперервна робота

Забороняється користуватися, коли заднє скло обмерзло.

Вимкніть очисники.

Після ввімкнення очисника лобового скла та вибору задньої передачі автоматично вмикається очисник заднього скла.

Увімкнення та вимкнення цієї функції можна налаштувати на інформаційному дисплеї ⇨ 98.

Омивач заднього вікна

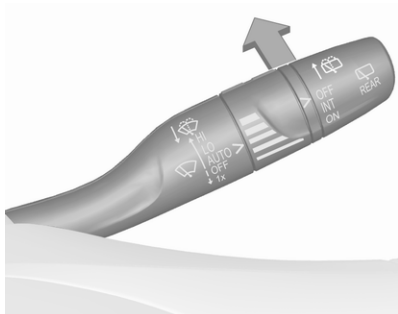

Натисніть важіль.

Промивна рідина розпилюється на задньому склі, після чого очисник витирає її за кілька рухів.

Коли рівень мийної рідини занизький, омивач заднього вікна вимикається.

Рідина омивача ⇨ 312.

Зовнішня температура

Падіння температури вказується негайно, а її підвищення – через короткий проміжок часу.

Приклад показано на рисунку.

Якщо зовнішня температура падає до 3 °C, в інформаційному центрі водія з’являється попереджувальне повідомлення.

⚠ Попередження

Поверхня дороги вже може бути покрита льодом, навіть якщо дисплей вказує кілька градусів вище 0 °C.

Годинник

Дата та час відображаються на інформаційному дисплеї.

Налаштування дати й часу описано в розділі інформаційно-розважальної системи.

Інформаційний дисплей ⇨ 98.

Розетки

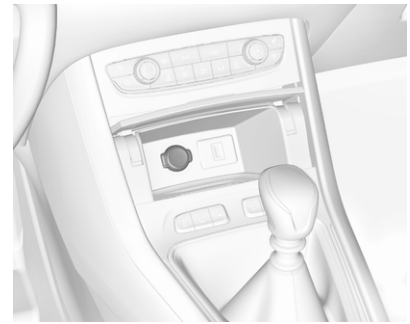

Розетка на 12 В знаходиться під кришкою відділення для зберігання. Кришка відкривається натисненням на неї.

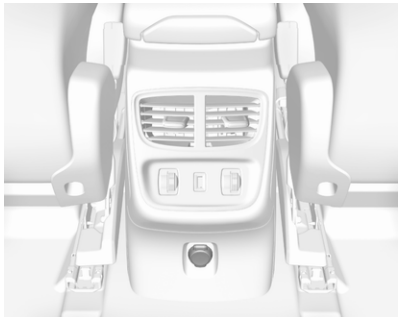

Розетка на 12 В також розташована в задній консолі.

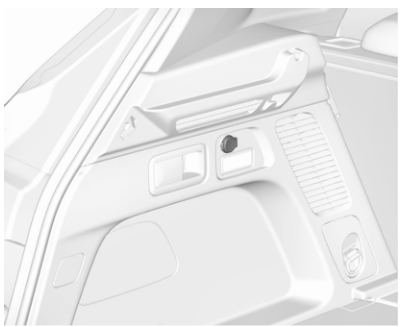

На лівій боковій стінці в багажного відділення знаходиться ще одна розетка на 12 В.

Забороняється перевищувати максимальне споживання енергії в 120 Вт.

Крім того, на задній консолі може міститися розетка на 230 В.

Забороняється перевищувати максимальне споживання енергії в 150 Вт.

Коли систему запалювання вимкнено, розетки деактивуються. Окрім того, розетки не діють за низького заряду автомобільного акумулятора.

Електричні аксесуари, які підключаються, повинні відповідати вимогам електромагнітної сумісності, визначеним у DIN VDE 40 839.

Забороняється підключати будь-які аксесуари, які подають енергію, наприклад, електричні зарядні пристрої чи акумулятори.

Забороняється використовувати вилки, розмір яких не відповідає розеткам в автомобілі.

Система стоп-старт ⇨ 201.

Порти USB

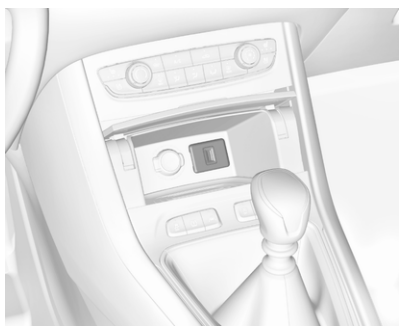

Порт USB знаходиться під кришкою відділення для зберігання. Кришка відкривається натисненням на неї.

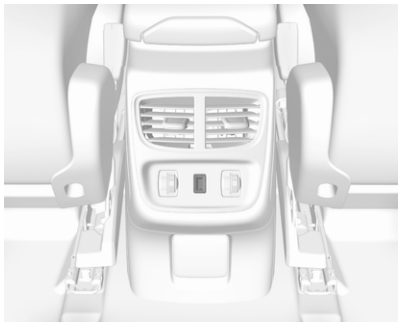

На задній консолі може знаходитися ще один порт USB.

Порти USB призначені для заряджання зовнішніх пристроїв і забезпечують передачу даних в інформаційно-розважальну систему. Додаткову інформацію див. у розділі інформаційно-розважальної системи.

Примітка
Розетки повинні постійно залишатися сухими і чистими.

Індукційне заряджання

⚠ Попередження

Індукційне заряджання може вливати на дію вживлених електрокардіостимуляторів та інших медичних пристроїв. У разі потреби перед використанням індукційного зарядного пристрою порадьтеся з лікарем.

⚠ Попередження

Перед заряджанням мобільного пристрою приберіть із зарядного пристрою всі металеві предмети, оскільки вони можуть сильно нагріватися.

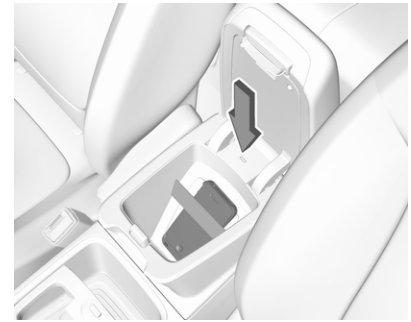

Щоб зарядити пристрій, слід увімкнути запалювання.

Щоб зарядити мобільний пристрій:

1. Приберіть усі предмети із зарядного пристрою.
2. Покладіть мобільний пристрій на зарядний пристрій полички для речей екраном догори. Закріпіть пристрій еластичною стрічкою.

Стан заряджання вказується світлодіодним індикатором: світиться зеленим, коли мобільний пристрій заряджається.

Методом електромагнітної індукції можна заряджати мобільні пристрої, які відповідають вимогам стандартів PMA або Qi.

Для індукційного заряджання деяких мобільних пристроїв може знадобитися задня кришка з вбудованою котушкою або чохол.

Захисний чохол мобільного пристрою може впливати на індуктивне заряджання.

Якщо мобільний пристрій не заряджається належним чином, поверніть його на 180° і знову покладіть на зарядний пристрій.

Запальничка

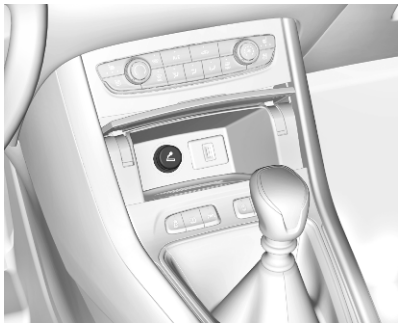

Запальничка розташована за кришкою відділення для зберігання. Кришка відкривається натисненням на неї.

Утисніть прикурювач. Прикурювач вимикається автоматично після розжарення елемента. Витягніть запальничку.

Попільнички

Обережно
Слід використовувати лише для попелу, а не для легкозаймистого сміття.

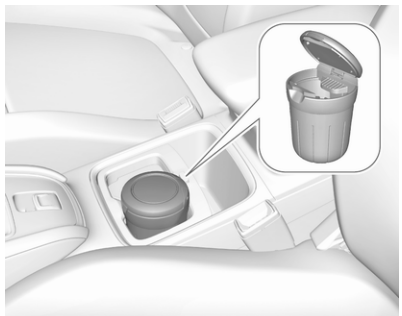

Переносну попільничку можна розмістити в підставках для чашок.

Сигнальні лампи, датчики та індикатори

Спідометр

Указує швидкість автомобіля.

Лічильник загального пробігу

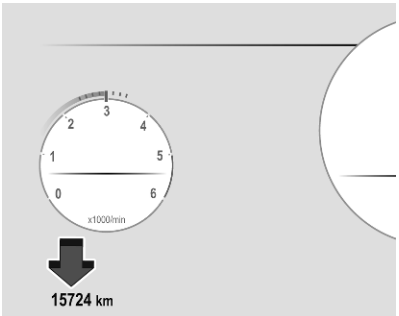

Зареєстрована загальна відстань відображається в кілометрах.

Тахометр

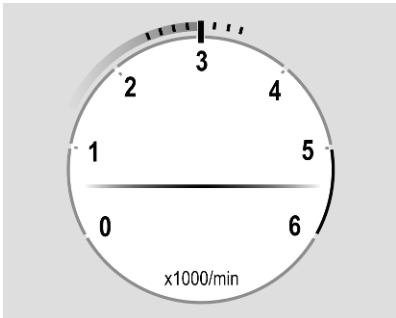

Показує швидкість роботи двигуна.

Вибирайте оптимальні оберти двигуна для кожної передачі.

Червона позначка вказує на початок зони попередження про надто високу частоту обертів двигуна. Для дизельних двигунів зона попередження починається з частоти 5000 обертів за хвилину. Для бензинових двигунів зона попередження починається з частоти 7000 обертів за хвилину.

Обережно
Положення стрілки в червоній небезпечній зоні означає, що перевищено максимально допустиму кількість обертів двигуна. Двигун перебуває під ризиком.

Датчик рівня пального

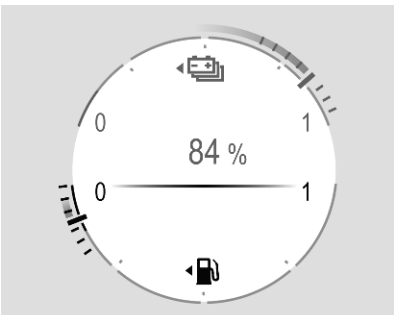

Контрольний індикатор ⛽ світиться за низького рівня пального.

Забороняється їздити з порожнім паливним баком.

Оскільки в баку є залишок пального, об’єм пального під час заправляння може бути меншим за вказану місткість паливного бака.

Датчик заряду акумулятора

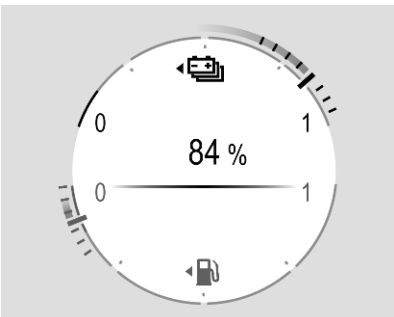

Датчик заряду батареї показує стан заряду акумуляторної батареї високої напруги.

Покажчик режимів заряджання-розряджання

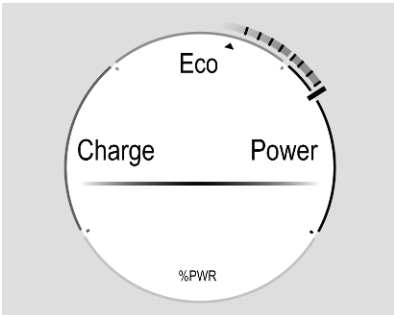

Покажчик режимів заряджання-розряджання інформує про поточний енергетичний стан автомобіля.

Заряджання	:	Акумулятор заряджається енергією, яка виникає внаслідок гальмування або сповільнення автомобіля
Економічний	:	У всіх режимах їзди доступна оптимальна кількість енергії
Живлення	:	Динамічний стиль керування автомобілем з акцентом на потужності

Датчик температури охолоджувальної рідини двигуна

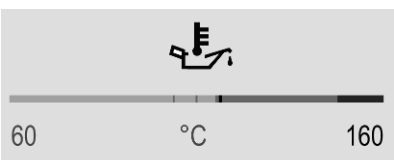

Показує температуру охолоджувальної рідини.

сіра індикація / 90	:	нормальна робоча температура
червона індикація	:	температура зависока

Контрольний індикатор ● світиться, якщо температура охолоджувальної рідини зависока. Негайно вимкніть двигун.

Обережно

Якщо температура охолоджуючої рідини двигуна є надто високою, зупиніть автомобіль, вимкніть двигун. Надвисока темепратура становить небезпеку для двигуна. Перевірте рівень охолоджуючої рідини.

Прилад для контролю рівня мастила в двигуні

Після ввімкнення запалювання у центрі інформації для водія після інформації про обслуговування протягом декількох секунд відображається стан рівня моторного мастила.

Відображається повідомлення про належний рівень моторного мастила.

Якщо рівень моторного мастила занизький, блиматиме сигналізатор, з'явиться повідомлення і засвітиться індикатор. Перевірте рівень мастила у двигуні щупом і долийте відповідну кількість моторного мастила.

Моторні мастила ⇨ 310.

У разі збою під час вимірювання відображається повідомлення. Перевірте рівень моторного мастила вручну за допомогою щупа.

Дисплей обслуговування

Система нагадування про обслуговування повідомляє, коли потрібно замінити мастило в двигуні та фільтр або виконати обслуговування автомобіля. Залежно від умов їзди інтервал,

через який потрібно замінити мастило, може істотно відрізнятися.

Інформація про обслуговування ⇨ 347.

Якщо протягом наступних 3000 км пробігу передбачено технічне обслуговування, на кілька секунд з'явиться інформація про відстань або час, що залишилися до цього заходу. Одночасно як нагадування почне світитися й не згасатиме 🔧.

Коли до проведення технічного обслуговування залишається менше ніж 1000 км, 🔧 спочатку блиматиме, а потім світитиметься постійно. На кілька секунд відобразиться відстань або період часу, що залишилися до його проведення.

Про прострочене технічне обслуговування буде попереджено повідомленням в інформаційному центрі водія, де вказується відстань, яку автомобіль проїхав після належного часу проведення ТО. 🔧 спочатку блиматиме, а потім світитиметься постійно, доки належне обслуговування не буде виконано.

Скидання інтервалу проведення технічного обслуговування

Після кожного технічного обслуговування слід скидати індикатор технічного обслуговування, щоб забезпечити належну роботу відповідної системи. Рекомендується звернутися по допомогу на станцію технічного обслуговування.

Виконуючи технічне обслуговування самостійно, дотримуйтеся такої послідовності дій:

- вимкніть запалювання

- натисніть і потримайте **SET / CLR**
- увімкніть запалювання – почнеться зворотний відлік значення відстані
- коли на дисплеї відобразиться **=0**, відпустіть **SET / CLR**

Значок 🔧 зникне.

Отримання інформації про технічне обслуговування

Інформацію про технічне обслуговування можна отримати будь-коли за допомогою інформаційного дисплея. Натисніть **Перевірити** в меню

налаштувань системи автомобіля. На кілька секунд відобразиться інформація про технічне обслуговування.

Інформаційний дисплей ⇨ 98.

Інформація про обслуговування ⇨ 347.

Контрольні індикатори

Описані контрольні індикатори доступні не для всіх автомобілів. Опис стосується всіх версій приладів. В залежності від комплектації автомобіля розташування контрольних індикаторів може відрізнятися. Після ввімкнення системи запалювання в якості перевірки функціональності на короткий проміжок часу загориться більшість контрольних індикаторів.

Кольори контрольних індикаторів означають:

червоний : небезпека, важливе нагадування
жовтий : попередження, інформація, несправність
зелений : підтвердження активації
синій : підтвердження активації
білий : підтвердження активації
сірий : роботу системи призупинено, виявлено принаймні одне обмеження для системи

Контрольні індикатори розміщені в інформаційному центрі водія.

Інформаційний центр водія ⇨ 97.

Огляд

Цифрами в оглядовій таблиці позначено дію, яку потрібно виконати, коли світиться чи блимає контрольний індикатор.

1 : лише для інформування
2 : інформування та попередження
3 : зверніться по допомогу на СТО
4 : зупиніть двигун і зверніться по допомогу на СТО
5 : для усунення несправності негайно зверніться на СТО
6 : зупиніть автомобіль, перервіть поїздку і зверніться по допомогу на СТО

	1	Покажчики повороту ⇨ 87
	2	Система нагадування про непристебнутий пасок безпеки ⇨ 87
	5	Подушка безпеки та натягувачі пасків безпеки ⇨ 88
	1	Вимкнення подушок безпеки ⇨ 88
	4	Система заряджання ⇨ 88
	5	Індикатор несправності ⇨ 89
	5	Проведіть обслуговування автомобіля найближчим часом ⇨ 89
STOP	6	Зупинення двигуна ⇨ 89

	4	Перевірка системи ⇨ 89
READY	1	Гібридна система активна ⇨ 90
	5	Несправність гібридної системи ⇨ 90
	6	Система гальм і зчеплення ⇨ 90
Ⓟ, AUTO Ⓟ OFF	1 / 2 / 5	Електричне стоянкове гальмо ⇨ 90, автоматичний режим роботи електричного стоянкового гальма вимкнено ⇨ 91
Ⓟ!	5	Несправність електричного стоянкового гальма ⇨ 90
P	1	Система допомоги під час паркування ⇨ 92
(ABS)	2	Антиблокувальна система гальм (ABS) ⇨ 91
▲	1	Перемикання передач ⇨ 91
	1	Система попередження про виїзд за межі смуги руху ⇨ 91
	2	Система утримання смуги руху ⇨ 91
	2	Удосконалена система утримання смуги руху ⇨ 92
	2 / 5	Електронна система курсової стійкості та протибуксувальна гальмівна система ⇨ 92
OFF	2	Електронну систему курсової стійкості та протибуксувальну систему вимкнено ⇨ 92
	4	Висока температура охолоджувальної рідини двигуна ⇨ 93
	1	Попереднє прогрівання ⇨ 93
	2 / 3	Сажовий фільтр ⇨ 93
	1	AdBlue ⇨ 93
	2 / 3	Система виявлення спущеного колеса ⇨ 93
	4	Тиск мастила в двигуні ⇨ 94
	2	Низький рівень пального ⇨ 94
	2	Зарядний кабель підключено ⇨ 94
	2	Зменшення потужності двигуна ⇨ 94
	6	Висока температура акумуляторної батареї високої напруги ⇨ 94
Ⓐ	1	Автостоп ⇨ 95
	1	Зовнішні освітлювальні прилади ⇨ 95
D	1	Ближнє світло ⇨ 95
D	1	Дальнє світло ⇨ 95

	1	Система керування дальнім світлом ⇨ 95
	1	Передні протитуманні фари ⇨ 95
	1	Задня протитуманна фара ⇨ 95
AUTO	1	Датчик дощу ⇨ 95
OFF	3	Несправність у системі попередження пішоходів про наближення автомобіля ⇨ 96
	1	Система попереджування про об’єкти в мертвій зоні ⇨ 96
	2 / 3	Активне екстрене гальмування ⇨ 96
	2 / 3	Допоміжна система визначення дорожніх знаків ⇨ 96
	2	Дверцята відчинені ⇨ 97

Вказівники повороту

⇦⇨ світиться чи миготить зеленим.

Світиться протягом короткого проміжку часу

Ліхтарі стоянкового освітлення ввімкнено.

Блимає

Ввімкнено вказівники повороту або ліхтарі аварійної сигналізації.

Блимає з великою частотою: несправність указівника повороту чи відповідного запобіжника, несправність указівника повороту на причепі.

Заміна лампи ⇨ 318.

Вказівники повороту ⇨ 115.

Система нагадування про непристебнутий пасок безпеки

Система нагадування про непристебнутий пасок безпеки на всіх сидіннях

світиться або блимає червоним в інформаційному центрі водія одночасно з індикаторами на верхній консолі для кожного паска безпеки.

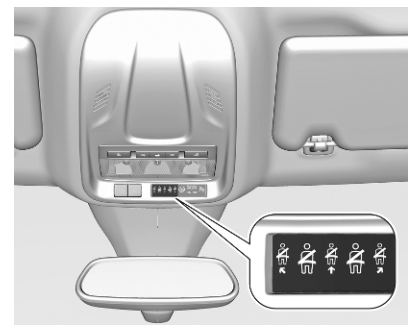

- Якщо не пристебнуто пасок безпеки будь-якого із зайнятих місць, після ввімкнення

запалювання в інформаційному центрі водія засвічується та сигналізатор у верхній консолі для відповідного сидіння.

- Після рушання автомобіля в інформаційному центрі водія та сигналізатор для відповідного сидіння у верхній консолі блиматимуть протягом певного часу і одночасно лунатиме сигнал. Коли автомобіль проїде певну відстань, світитиметься постійно, доки пасок безпеки відповідного сидіння не буде пристебнуто або у випадку, якщо один із пасажирів відстебне пасок безпеки.

Паски безпеки ⇨ 42.

Подушка безпеки та переднатягувачі пасків безпеки

світиться червоним.

Після ввімкнення системи запалювання контрольний індикатор світиться приблизно протягом чотирьох секунд.

Якщо він не світиться, не гасне через чотири секунди або світиться під час руху автомобіля, це свідчить про несправність у системі подушок безпеки. Зверніться по допомогу на СТО. Подушки безпеки та натягувачі пасків безпеки можуть не спрацювати у випадку ДТП.

Якщо натягувачі пасків безпеки чи подушки безпеки спрацювали, безперервно світиться.

⚠ Попередження

Для усунення несправності негайно зверніться до майстерні.

Натягувачі пасків ⇨ 42.

Система подушок безпеки ⇨ 45.

Дезактивація подушок безпеки

ON світиться жовтим.

Подушка безпеки для переднього пасажирського сидіння активована.

OFF світиться жовтим.

Подушка безпеки для переднього пасажирського сидіння вимкнена.

Вимкнення подушок безпеки ⇨ 51.

Система зарядки

світиться червоним.

Світиться, коли система запалювання ввімкнена, і гасне незабаром після запуску двигуна.

Світиться, коли двигун працює

Зупиніться, вимкніть двигун. Акумулятор не заряджається. Функція охолодження двигуна може вимикатися. Можливо, знизилася ефективність сервопристрою гальм. Зверніться по допомогу на СТО.

Індикатор несправності

світиться чи миготить жовтим.

Світиться, коли система запалювання ввімкнена, і гасне незабаром після запуску двигуна.

Світиться, коли двигун працює

Несправність у системі зниження токсичності вихлопів. Допустимі межі токсичності вихлопу можуть бути перевищені. Негайно зверніться по допомогу на СТО.

Миготить, коли двигун працює

Несправність, яка може призвести до пошкодження каталізатора. Зменшуйте навантаження на педаль акселератора, доки індикатор не перестане миготіти. Негайно зверніться по допомогу на СТО.

Проведіть обслуговування автомобіля найближчим часом

світиться жовтим.

Засвічується на короткий час при ввімкнення запалювання.

Може світитися разом з іншими контрольними індикаторами, а в інформаційному центрі водія при цьому відобразиться відповідне повідомлення.

Негайно зверніться по допомогу на СТО.

Зупинити двигун

STOP світиться червоним.

Засвічується на короткий час при ввімкнення запалювання.

Світиться разом з іншими контрольними індикаторами і при цьому лунає попереджувальний сигнал, а в інформаційному центрі водія відображається відповідне повідомлення.

Негайно зупиніть двигун і зверніться по допомогу на станцію технічного обслуговування.

Перевірка системи

світиться жовтим або червоним кольором.

Світиться жовтим

Виявлено незначну несправність двигуна.

Світиться червоним

Виявлено серйозну несправність двигуна.

Якомога швидше заглушіть двигун і зверніться по допомогу на станцію технічного обслуговування.

Гібридна система активна

READY світиться зеленим.
Гібридна система активна.

Несправність гібридної системи

світиться червоним.

У гібридній системі виникла несправність.

Вимкніть запалювання і зверніться по допомогу на станцію технічного обслуговування.

Система гальм і зчеплення

(!) світиться червоним.

Рівень рідини для системи гальм та зчеплення занадто низький.

⚠ Попередження
Зупиніться. Не продовжуйте подорож. Зверніться до майстерні.

Гальмівна рідина ⇨ 313.

Електричне стоянкове гальмо

(P) світиться чи мигає червоним.

Світиться

Електричне стоянкове гальмо ввімкнуте ⇨ 228.

Мигає

Електричне стоянкове гальмо не ввімкнено автоматично. Виникла несправність, пов'язана з його ввімкненням або вимкненням.

⚠ Попередження
Для усунення несправності негайно зверніться до майстерні.

AUTO (P) OFF світиться жовтим.

Світиться

Роботу в автоматичному режимі вимкнено або їй заважає несправність. Активуйте роботу в автоматичному режимі знову або зверніться на станцію технічного обслуговування, щоб усунути причину несправності.

Робота в автоматичному режимі ⇨ 228.

Несправність електричного стоянкового гальма

(P)! світиться жовтим.

Світиться

Виникла несправність електричного стоянкового гальма ⇨ 228.

⚠ Попередження
Для усунення несправності негайно зверніться до майстерні.

Автоматичний режим роботи електричного стоянкового гальма вимкнено

AUTO P OFF світиться жовтим.

Світиться

Роботу в автоматичному режимі вимкнено або їй заважає несправність. У разі несправності сигналізатор AUTO P OFF світитиметься разом з іншими контрольними індикаторами або після його спалахування в інформаційному центрі водія з'явиться відповідне повідомлення.

Активуйте роботу в автоматичному режимі знову або зверніться на станцію технічного обслуговування, щоб усунути причину несправності.

Робота в автоматичному режимі ⇨ 228.

Антиблокувальна система гальм (ABS)

(ABS) світиться жовтим.

Світиться протягом кількох секунд після ввімкнення системи запалювання. Система готова для роботи, коли контрольний індикатор гасне.

Якщо контрольний індикатор не згасає через кілька секунд або якщо він горить під час їзди, це свідчить про несправність системи ABS. Гальмівна система залишається в робочому стані, але без регулювання ABS.

Антиблокувальна система гальм ⇨ 227.

Перемикання передач

Коли задля економії пального рекомендується перейти на вищу передачу, на екрані відображається ▲ з номером вищої передачі.

Система попередження про виїзд за межі смуги руху

засвічується зеленим чи миготить жовтим.

Світиться зеленим

Система ввімкнена та готова до роботи.

Миготить жовтим

Система розпізнає незаплановану зміну смуги руху.

Система попередження про виїзд за межі смуги руху ⇨ 275.

Система утримання смуги руху

світиться чи миготить жовтим.

Світиться жовтим

Разом з 🔧, якщо виявлено несправність.

Миготить жовтим

Система коригує траєкторію руху.

Система утримання смуги руху ⇨ 277.

Удосконалена система утримання смуги руху

⊖ світиться сірим, зеленим або жовтим кольорами.

Світиться тьмяно

Роботу системи призупинено. Виявлено принаймні одне обмеження для роботи системи.

Світиться зеленим

Система активована й готова до роботи.

Світиться жовтим

У системі виникла несправність.

Удосконалена система утримання смуги руху ⇨ 279.

Система допомоги під час паркування

P)) блимає жовтим кольором, щойно перешкода наближається до автомобіля.

Система допомоги під час паркування ⇨ 256

Електронна система курсової стійкості та протибуксувальна гальмівна система

світиться чи миготить жовтим.

Світиться

У системі виявлено несправність. Можлива безперервна їзда. Проте стійкість автомобіля може погіршитися, що залежить від стану дорожнього покриття.

Для усунення несправності зверніться на станцію технічного обслуговування.

Блимає

Система активно працює. Ефективна потужність двигуна може знизитися, і автомобіль може незначною мірою автоматично гальмувати.

Електронна система курсової стійкості та протибуксувальна система ⇨ 231.

Система вибору режиму їзди ⇨ 233.

Електронну систему курсової стійкості та протибуксувальну систему вимкнено

світиться жовтим. Систему було деактивовано.

Електронна система курсової стійкості та протибуксувальна система ⇨ 231.

Система вибору режиму їзди ⇨ 233.

Температура охолоджувальної рідини двигуна

● світиться червоним.

Світиться, коли двигун працює

Зупиніться, вимкніть двигун.

Обережно
Температура охолоджуючої рідини надто висока.

Негайно перевірте рівень охолоджувальної рідини ⇨ 311.

Якщо він є достатнім, зверніться до майстерні.

Попередній прогрів

ᘐ світиться жовтим.

Увімкнено попередній прогрів дизельного двигуна. Вмикається лише за низької температури ззовні. Двигун можна запускати після того, як згасне індикатор.

Запуск двигуна ⇨ 199.

Сажовий фільтр

ᘐ чи 🔧 засвічується жовтим світлом.

Сажовий фільтр потребує очищення.

Продовжуйте рух, доки не згасне контрольний індикатор.

Ненадовго засвічується

Початок насичення сажового фільтра. Якомога швидше розпочніть процес очищення, рухаючись зі швидкістю щонайменше 60 км/год.

Світиться постійно

Індикація низького рівня присадок. Зверніться по допомогу на СТО.

Сажовий фільтр ⇨ 205.

AdBlue

🛢 мигає чи світиться жовтим.

Світиться жовтим

Пробіг до наступного доливання становить від 600 км до 2400 км.

Миготить жовтим

Залишку рідини вистачить іще на відстань від 0 до 600 км.

Низький рівень AdBlue. Потрібно якнайшвидше долити AdBlue, щоб уникнути проблем при запуску двигуна.

AdBlue ⇨ 206.

Система виявлення спущеного колеса

(!) світиться чи миготить жовтим.

Світиться

Зниження тиску в шині принаймні одного з коліс. Негайно зупиніться та перевірте тиск у шинах.

Блимає

Несправність у системі. Зверніться на станцію технічного обслуговування.

Система виявлення спущеного колеса ⇨ 325.

Тиск мастила в двигуні

світиться червоним.

Світиться, коли система запалювання ввімкнена, і гасне незабаром після запуску двигуна.

Світиться, коли двигун працює

Обережно
Змащення двигуна може припинитися. Це може призвести до пошкодження двигуна та / чи блокування ведучих коліс.

1. Оберіть нейтральну передачу.
2. Якомога швидше залиште зону інтенсивного руху, не заважаючи іншим автомобілям.
3. Вимкніть запалювання.

⚠ Попередження
Коли двигун не працює, для гальмування та керування потрібно значно більше сили.
При активній функції Автостоп сервопривід гальм буде працювати.
Не виймайте ключ із замка запалювання, доки автомобіль не зупиниться, оскільки це може призвести (залежно від версії) до неочікуваного блокування керма.

Не заводьте двигун і викличте евакуатор для буксирування автомобіля на СТО.

Низький рівень пального

● світиться жовтим.

Занадто низький рівень пального в баку.

Заправка ⇨ 295.

Прокачування системи дизельного пального ⇨ 317.

Підключено зарядний кабель

світиться червоним.

Вилка зарядного кабелю автомобіля досі підключена до зарядного гнізда. Автомобіль не запуститься.

Від’єднайте вилку зарядного кабелю автомобіля від зарядного гнізда і зачиніть лючок гнізда.

Заряджання ⇨ 285.

Зменшена потужність двигуна

світиться жовтим.

Низький рівень заряду акумуляторної батареї високої напруги. Доступна лише знижена потужність двигуна.

Висока температура акумуляторної батареї високої напруги

світиться червоним.

Засвічується на короткий час при ввімкнення запалювання.

Світиться разом з іншими контрольними індикаторами і при цьому лунає попереджувальний

сигнал, а в інформаційному центрі водія відображається відповідне повідомлення.

Негайно заглушіть двигун і викличте евакуатор для транспортування автомобіля.

Автостоп

Ⓐ світиться чи миготить зеленим.

Світиться зеленим

Двигун переведено в режим "Автостоп".

Миготить зеленим світлом

Режим "Автостоп" тимчасово недоступний, або режим "Автостоп" ініціюється автоматично.

Система зупинки-запуску ⇨ 201.

Зовнішнє світло

світиться зеленим.

Зовнішнє освітлення ввімкнено ⇨ 108.

Ближнє світло

D світиться зеленим.

Світиться, коли ближнє світло ввімкнене.

Дальнє світло

D світиться синім.

Світиться, коли ввімкнено дальнє світло та під час блимання фар ⇨ 109.

Помічник дальнього світла

Ⓐ світиться зеленим.

Активовано допомогу для дальнього світла ⇨ 109.

Світлодіодні фари

В інформаційному центрі водія засвітиться й відобразиться попереджувальне повідомлення.

Зверніться по допомогу на СТО.

Передні протитуманні фари

світиться зеленим.

Передні протитуманні фари ввімкнено ⇨ 115.

Задні протитуманні фари

світиться жовтим.

Задні протитуманні фари ввімкнено ⇨ 115.

Датчик дощу

AUTO світиться зеленим.

Світиться, коли вибрано положення датчика дощу на важелі керування склоочисником.

Система омивання та очищення лобового скла ⇨ 74.

Нічне бачення

світиться зеленим або червоним світлом.

За наявності відповідних умов для відображення на екрані зображення з камери нічного бачення і виводу попереджень, світитися зеленим світлом.

За відсутності деяких умов роботи, коли є лише зображення з камери нічного бачення, світиться помаранчевим світлом.

Коли світиться, водночас відображається повідомлення про несправність системи.

Несправність у системі попередження пішоходів про наближення автомобіля

світиться жовтим.

Система попередження пішоходів про наближення автомобіля не працює.

Повідомлення бокової мертвої зони видимості

світиться зеленим.

Система діє ⇨ 264.

Активне екстрене гальмування

світиться чи миготить жовтим.

Світиться

Систему була вимкнуто або виявлено несправність.

Крім цього, в інформаційному центрі водія відображається попереджувальне повідомлення.

З'ясуйте причину вимкненні ⇨ 250 і в разі несправності системи зверніться на СТО по допомогу.

Примітка

також світиться, якщо не пристебнуто паски безпеки передніх пасажирів. У такому випадку активне екстрене гальмування вимикається.

Мигає

Система активно працює.

Залежно від ситуації, може бути застосовано гальмування середньої інтенсивності або різке гальмування.

Повідомлення про небезпеку зіткнення спереду ⇨ 248.

Передня система захисту пішоходів ⇨ 255.

Допоміжна система визначення дорожніх знаків

спалахує на кілька секунд або світиться постійно.

Спалахує на кілька секунд

Якщо автомобіль перевищує обмежену швидкість, встановлену допоміжною системою визначення дорожніх знаків, задане обмеження швидкості, що відображається в інформаційному центрі водія починає блимати і лунає звуковий сигнал. Якщо блимання і звуковий сигнал вимикаються, спалахує на кілька секунд.

Світиться постійно

Якщо виникла несправність допоміжної системи визначення дорожніх знаків, світитиметься постійно. Зверніться на СТО.

Допоміжна система визначення дорожніх знаків ⇨ 272.

Дверцята відчинені

світиться червоним.

Дверцята чи багажник відчинено.

Дисплеї

Центр інформації для водіїв

Крім сигналізаторів, покажчиків та індикаторів, тут відображається така інформація:

- загальний пробіг автомобіля та одометр
- відображення швидкості в цифровому форматі
- меню інформації про пробіг / пальне
- індикація під час перемикання передач
- інформація про технічне обслуговування
- повідомлення автомобіля й попередження
- повідомлення систем допомоги водію
- спливні повідомлення
- інформація про рівень рідини AdBlue
- потік енергії
- запас ходу

Вибір меню та функцій

Меню та функції вибираються кнопками на важелі перемикання покажчиків повороту.

Поверніть коліщатко регулятора, щоб вибрати потрібну сторінку в меню інформації про пробіг / пальне.

Натисніть **SET / CLR**, щоб вибрати або підтвердити функцію.

За потреби на екрані інформаційного центру водія відображаються спливні повідомлення автомобіля та повідомлення про обслуговування. Щоб прокручувати повідомлення, повертайте коліщатко регулятора. Для підтвердження повідомлень натискайте **SET / CLR**.

Повідомлення автомобіля ⇨ 102.

Персоналізований режим відображення

Персоналізований режим відображення можна вибрати, повернувши коліщатко регулятора.

Персоналізовані режими відображення можна змінити в меню налаштувань на інформаційному дисплеї.

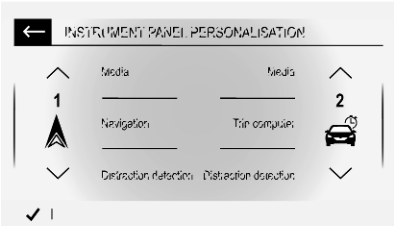

Виберіть вміст, наприклад навігаційну карту або інформацію про поточну поїздку, і підтвердьте задані налаштування.

Потік енергії

Ця сторінка показує поточний потік енергії PHEV і MHEV. Компоненти підсвічуються, коли вони активні.

Різними кольорами позначається, який двигун працює і чи регенерується енергія.

- зелений колір: працює електричний двигун
- жовтогарячий: працює ДВЗ
- синій: регенерується енергія

Для PHEV потік енергії може також відображатися на інформаційному дисплеї.

Інформаційний дисплей ⇨ 98.

Типи силових установок ⇨ 4.

Інформаційний дисплей

На ілюстраціях зображено різні варіанти інформаційно-розважальної системи.

На інформаційному дисплеї може відображатися така інформація:

- час ⇨ 77
- зовнішня температура ⇨ 77
- дата ⇨ 77
- Інформаційно-розважальна система, див. опис у розділі інформаційно-розважальної системи
- індикація камери заднього виду ⇨ 271
- індикація системи система панорамного огляду ⇨ 267
- індикація вказівок системи допомоги під час паркування ⇨ 256
- навігація, див. опис у розділі інформаційно-розважальної системи
- повідомлення автомобіля й системи ⇨ 102
- параметри для персоналізації автомобіля ⇨ 104
- індикація поточного потоку енергії в гібридній системі
- індикація середньої витрати пального та енергоспоживання
- налаштування для програмованого заряджання ⇨ 288
- налаштування для функції eSave

Вибір меню та параметрів

Передбачені три способи керування дисплеєм:

- за допомогою кнопок поруч із дисплеєм
- дотиками пальця до сенсорного екрана
- за допомогою функції розпізнавання мовлення

Керування за допомогою кнопок і сенсорного дисплея

⏻: увімкнення дисплея.

Натисніть ⚙, щоб вибрати налаштування системи (одиниці вимірювання, мову, час і дату).

Натисніть 🚗, щоб вибрати налаштування автомобіля або функції для керування ним.

Щоб вибрати на екрані значок меню або функцію, торкніться їх пальцем.

На підтвердження вибору певної функції або елемента, торкніться їх пальцем.

Натисніть ⟵ або ✕, щоб вийти з меню, не зберігаючи зміни до налаштувань.

Додаткову інформацію див. у розділі інформаційно-розважальної системи.

Розпізнавання мовлення

Опис ⇨ 154.

Потік енергії

Примітка
На автомобілях з інформаційно-розважальною системою **Multimedia** цим меню можна користуватися лише через додаток MyOpel App.

Ця сторінка меню показує поточний потік енергії PHEV. Компоненти підсвічуються, коли вони активні.

1. Натисніть ⊖.
2. Виберіть **Енергопотоки**.

Різними кольорами позначається, який двигун працює і чи регенерується енергія.

- зелений колір: працює електричний двигун
- жовтогарячий: працює ДВЗ
- синій: регенерується енергія

Типи силових установок ⇨ 4.

Середня витрата пального

Примітка
На автомобілях з інформаційно-розважальною системою **Multimedia** цим меню можна користуватися лише через додаток MyOpel App.

У цьому меню можна переглянути середню витрату енергії та пального під час поточної поїздки. Поточна поїздка розбивається на часові кроки. Для кожного часового кроку показується середня витрата. Часові кроки можна змінювати.

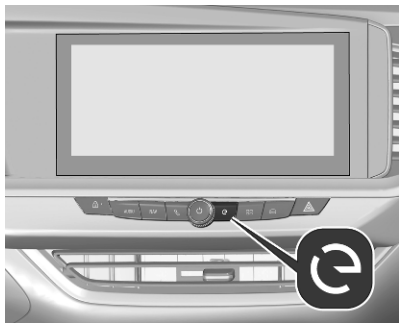

1. Натисніть ⊖.
2. Виберіть **Статистичні**.
3. Щоб змінити часові кроки, натискайте кнопки **+** та **-**.

Енергоспоживання
Споживання електричної енергії відображається в кВт·год/100 км.

- Зелені смужки відповідають кількості витраченої електричної енергії від акумуляторної батареї.
- Синіми смужками показується кількість електричної енергії, згенерованої під час фаз гальмування та сповільнення автомобіля. Ця енергія частково використовується для заряджання акумуляторної батареї.

Споживання пального
Жовтогарячими смужками показується середня витрата пального в літрах на 100 кілометрів.

Функція eSave

Примітка
На автомобілях з інформаційно-розважальною системою **Multimedia** цим меню можна користуватися лише через додаток MyOpel App.

Ця функція дає змогу зберегти заряд акумуляторної батареї високої напруги для подальшого використання, наприклад, для руху в зонах, де можна їздити лише електромобілями. Можна зарезервувати весь заряд акумуляторної батареї або лише його частину.

Примітка
Якщо заряду акумуляторної батареї високої напруги недостатньо, двигун внутрішнього згоряння зарядить її до потрібного рівня. Унаслідок цього знизиться його потужність і буде витрачено більше пального.

Цю функцію можна активувати на інформаційному дисплеї.

1. Натисніть ⊖.
2. Виберіть **eSave**.
3. Виберіть відстань, на яку потрібно зберегти електричний заряд, або зарезервуйте всю ємність акумуляторної батареї високої напруги.
4. Натисніть ON (увімкнути).

5. Щоб використовувати зарезервований електричний заряд, перейдіть у режим електротяги.

Після вимкнення запалювання задане для цієї функції налаштування не збережеться в пам’яті.

Програма для смартфону

За допомогою додатка "myOpel" для смартфонів на телефоні можна переглядати деякі функції автомобіля або керувати ними.

Для керування цими функціями завантажте цей додаток у магазинах додатків Apple App Store чи Google Play.

Повідомлення автомобіля

Повідомлення відображаються в центрі інформації для водія. Деякі повідомлення супроводжується попереджувальними звуковими сигналами.

Для підтвердження повідомлення натисніть**SET / CLR**.

Повідомлення автомобіля й службові повідомлення

Повідомлення автомобіля відображаються як текст. Дотримуйтеся інструкцій, наведених у повідомленнях.

Повідомлення на інформаційному дисплеї

Деякі важливі повідомлення можуть також відображатися на інформаційному дисплеї. Деякі повідомлення відображаються лише протягом кількох секунд у вигляді спливних індикаторів.

Попереджувальні звукові сигнали

Попереджувальний звуковий сигнал при непристебнутих пасках безпеки має пріоритет перед іншими попереджувальними звуковими сигналами.

Коли лунає попереджувальний звуковий сигнал, завжди звертайте увагу на повідомлення й попереджувальні індикатори в центрі інформації для водія.

Під час запуску двигуна чи водіння

Попереджувальний звуковий сигнал лунає в таких ситуаціях:

- пасок безпеки не пристебнуто
- дверцята салону чи багажного відділення зачинено не повністю
- перевищено певну швидкість, коли увімкнено стоянкове гальмо
- круїз-контроль вимикається автоматично

Якщо кілька попереджень з’являються одночасно, лунає лише один попереджувальний сигнал

Коли автомобіль припаркований і / чи дверцята водія відчинені

- Із увімкненими зовнішніми ліхтарями.

При спрацюванні автостопу

- При відчиненні дверцят водія.
- Якщо не виконано будь-яку з умов для повторного запуску двигуна.

Персоналізація автомобіля

Змінити параметри та налаштувати роботу автомобіля відповідно до своїх потреб можна на інформаційному дисплеї.

Деякі функції відображаються чи активуються лише за умови ввімкненого двигуна.

Multimedia

Натисніть , щоб відкрити меню персоналізації автомобіля.

Можна внести зміни в налаштування, які стосуються паркування, освітлювальних приладів та функцій, які забезпечують комфорт і безпеку.

Multimedia Navi Pro

Натисніть , щоб відкрити меню персоналізації автомобіля.

Можна внести зміни в налаштування, які стосуються паркування, освітлювальних приладів та функцій, які забезпечують комфорт і безпеку.

Телематичні служби

Екстрений виклик

Примітка
Щоб система була доступною та готовою до роботи, потрібна справна електроніка автомобіля, мобільний Інтернет і зв'язок із супутником GLONASS. У деяких варіантах комплектації обладнання використовується батарея резервного живлення.

Примітка
Ця послуга доступна лише на тих ринках, де її використання обов'язкове за законом. Крім того, ця послуга залежить від наявності центрів екстреної допомоги та інфраструктури у відповідній країні.

Індикатор стану у верхній консолі

Світиться зеленим і червоним світлом, згасає невдовзі після увімкнення запалювання: система працює нормально.

Світиться червоним світлом: несправність системи. Зверніться до СТО.

Блимає червоним світлом: резервний акумулятор потрібно замінити. Зверніться до СТО.

Екстрений виклик

Функція екстреного виклику встановлює з'єднання з найближчим пунктом реагування служби громадської безпеки (PSAP). Службі PSAP надсилається мінімальний набір даних, зокрема інформація про автомобіль та його місцезнаходження.

У разі надзвичайної ситуації натисніть червону кнопку **SOS** на верхній консолі не менше ніж на дві секунди. Почне блимати зелений світлодіодний індикатор, який підтверджує, що встановлюється з'єднання з найближчим пунктом PSAP. Доки триває виклик, індикатор світиться постійно.

Якщо одразу натиснути кнопку **SOS** вдруге, виклик буде завершено. Світлодіодний індикатор згасне.

Автоматичне повідомлення про аварію

У разі ДТП, у якому спрацювала подушка безпеки, але не пошкодилося необхідне обладнання, буде здійснено автоматичний екстрений виклик і надіслано автоматичне сповіщення про ДТП до пункту реагування служби громадської безпеки (PSAP).

Opel Connect

Система Opel Connect включає в себе кілька підключених служб, доступ до яких можна отримати через додаток або сайті в Інтернеті чи за допомогою системи автомобіля.

Примітка
У деяких країнах система Opel Connect недоступна. Щоб отримати детальнішу інформацію, зверніться по допомогу на станцію технічного обслуговування.

Примітка
Для повної функціональності систему Opel Connect потрібно зареєструвати й належним чином активувати.

Підключені служби можуть надавати навігаційну інформацію в реальному часі, зокрема інформацію про дорожній рух і стан автомобіля, а також попереджати про необхідність виконати технічне обслуговування.

Служби, до яких можна отримати доступ через систему автомобіля, також включають функцію екстреного виклику та виклику технічної допомоги. Ці функції активуються автоматично. До них застосовуються умови використання.

Екстрений виклик ⇨ 104.

Виклик технічної допомоги

Якщо натиснути кнопку на верхній консолі довше ніж на дві секунди, буде встановлено з'єднання зі службою мобільної технічної допомоги.

Докладнішу інформацію про регіон обслуговування та спектр послуг шляхової технічної допомоги можна знайти в інформації, що надана системою Opel Distributor за формою замовлення.

Налаштування конфіденційності

Для налаштувань конфіденційності Opel Connect можна задати потрібні значення. Задані налаштування вплинуть на набір даних, які надсилаються, наприклад, у разі виклику технічної допомоги. Це не вплине на функцію екстреного виклику та допоміжну систему визначення дорожніх знаків, .

Залежно від версії, налаштування конфіденційності можна змінити, одночасно натиснувши та **SOS** у верхній консолі, або скориставшись меню налаштувань на інформаційному дисплеї.

ERA GLONASS

ERA GLONASS - це служба допомоги в екстрених ситуаціях, яка викликається автоматично або вручну. У разі надзвичайної ситуації центри екстреного реагування надають потрібну допомогу та інформацію.

У разі ДТП з відповідною силою удару автоматично здійснюється виклик служби екстреної допомоги незалежно від того, чи спрацювали подушки безпеки. Негайно встановлюється зв'язок з оператором, який визначає, яка саме допомога потрібна.

⚠ Небезпека

Ця служба доступна лише на тих ринках, де її використання обумовлене вимогами законодавства. Крім того, функція ручного чи автоматичного виклику служби екстреної допомоги діє за наявності центрів екстреної допомоги та залежить від інфраструктури в країні.

Примітка

Для того щоб система була доступною та готовою до роботи, потрібне діюче електричне обладнання автомобіля, служба мобільного зв'язку і лінія супутникового зв'язку GLONASS. У деяких варіантах комплектації обладнання використовується батарея резервного живлення.

Кнопки керування

Кнопка SOS

В аварійній ситуації натисніть і потримайте кнопку SOS довше ніж 2 секунди.Зелений світлодіод і голосове повідомлення підтвердять, що було здійснено виклик у центр екстреної допомоги.

Зелений світлодіод світиться, коли встановлюється з'єднання з екстреною службою. Після встановлення з'єднання він згасне.

У центр екстреної допомоги передається мінімальний набір даних, зокрема така інформація, як місцезнаходження автомобіля, його модель та ідентифікаційний номер. З вами зв'яжеться оператор і за потреби відправить до вас на допомогу спеціалістів із відповідних екстрених служб.

Щоб скасувати виклик, натисніть кнопку SOS повторно. Зелений індикатор згасне. Скасування виклику буде підтверджено голосовим повідомленням.

Індикатор стану

Система надає голосові повідомлення або змінює колір індикатора.

Зелений	:	Систему ввімкнено. З'єднання з оператором – у режимі чергування.
Червоний	:	Система запускається після увімкнення запалювання – за три секунди світлодіод згасне. Якщо світлодіод продовжує світитися червоним, у системі виявлено несправність. Функція здійснення екстрених викликів може не працювати. Негайно зверніться на станцію технічного обслуговування.
Червоний (блимає)	:	Внутрішня резервна акумуляторна батарея несправна. Негайно зверніться на станцію технічного обслуговування.

Якщо після ввімкнення запалювання індикатор не засвічується, зверніться до СТО.

Освітлення

Зовнішнє освітлення **108**
Вимикач світла 108
Автоматичне регулювання освітлення 109
Дальнє світло 109
Система керування дальнім світлом 109
Мигання фар 110
Регулювання діапазону освітлення фарами 111
Робота фар під час їзди закордоном 111
Освітлення при денному світлі 111
Світлодіодні матричні фари .. 112
Ліхтарі аварійної сигналізації 114
Покажчики повороту 115
Передні протитуманні фари .. 115
Задня протитуманна фара 115
Ліхтарі стоянкового освітлення 116
Ліхтарі заднього ходу 116
Запотівання кришок фар 116
Освітлення салону **117**
Регулювання освітлення панелі приладів 117
Світильники для читання 117
Ліхтарі в сонцезахисних козирках 118
Характерні особливості освітлення **118**
Освітлення передньої консолі 118
Освітлення під час входу 118
Освітлення виходу 118
Система захисту від розряджання акумуляторної батареї 119

Зовнішнє освітлення

Вимикач світла

Перемикач освітлення:

AUTO : система автоматичного регулювання освітлення автоматично перемикає освітлення при денному світлі на світло фар

: бокові ліхтарі

: фари

Контрольний індикатор ⇨ 95.

Задні ліхтарі

Задні ліхтарі засвічуються разом із ближнім або дальнім світлом фар, ліхтарями освітлення при денному світлі та габаритними ліхтарями.

Автоматичне регулювання освітлення

Коли функцію автоматичного керування освітленням увімкнено і двигун працює, система автоматично перемикається на режим денних ходових вогнів або на режим увімкнення фар – залежно від навколишнього освітлення та даних, що надходять із системи керування склоочисниками.

Слідкуйте за тим, щоб датчик був чистий і нічим не затулений ⇨ 29.

Освітлення при денному світлі. ⇨ 111.

Автоматична активація фар

Під час руху в умовах поганої видимості вмикаються фари.

Крім того, фари вмикаються після кількох циклів роботи очисників лобового скла.

Визначення тунелю

Коли автомобіль в'їжджає у тунель, одразу вмикаються фари.

Дальнє світло

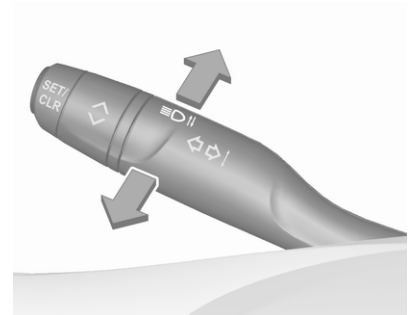

Натисніть для перемикання з ближнього світла на дальнє.

Потягніть, щоб вимкнути дальнє світло.

Система керування дальнім світлом ⇨ 109.

Система керування дальнім світлом

Коли ввімкнено цю функцію, система керування дальнім світлом автоматично вмикає й вимикає дальнє світло залежно від швидкості автомобіля та

виявлення об'єктів камерою на лобовому склі. Це забезпечує оптимальний для водія розподіл світла в кожній ситуації і водночас запобігає засліпленню інших учасників дорожнього руху.

Перелік випадків, коли дальнє світло вимикається:

- автомобіль рухається в межах міста
- снігопад або туман
- увімкнено задню протитуманну фару

Якщо не виявлено жодних обмежень, система знову вмикає дальнє світло.

Дальнє світло з функцією запобігання засліпленню для світлодіодно-матричних фар ⇨ 112.

Активація

Система керування дальнім світлом вмикається на інформаційному дисплеї, а також у разі ввімкнення автоматичного регулювання освітлення.

Автоматичне регулювання освітлення ⇨ 109.

Інформаційний дисплей ⇨ 98.

Дальнє світло автоматично вмикається в темряві, коли швидкість перевищує 25 км/год. Коли швидкість становить менше 15 км/год, дальнє світло вимикається, але система керування дальнім світлом продовжує діяти.

Коли система керування дальнім світлом діє, зелений контрольний індикатор світиться постійно, а синій індикатор світиться тоді, коли дальнє світло ввімкнено.

Контрольний індикатор ⇨ 95, ⇨ 95.

Деактивація

Щоб вимкнути систему керування дальнім світлом, вимкніть автоматичне регулювання освітлення або вимкніть цю функцію на інформаційному дисплеї.

Якщо натиснути важіль перемикання покажчиків повороту, коли дальнє світло ввімкнуте, система керування дальнім світлом тимчасово вимкнеться.

Мигання фар

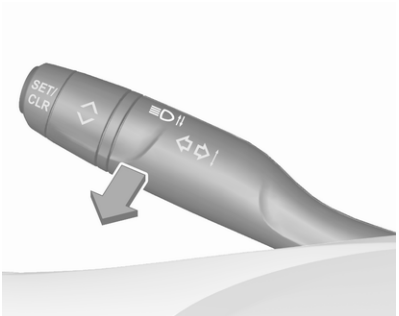

Потягніть, щоб увімкнути мигання фар.

Потягніть, щоб вимкнути дальнє світло.

Регулювання діапазону освітлення фарами

Щоб підібрати діапазон освітлення фарами відповідно до навантаження автомобіля і запобігти засліпленню, поверніть коліщатко у потрібне положення.

MHEV та автомобіль з ICE

0 : передні сидіння зайняті
1 : усі сидіння зайняті
2 : сидіння водія зайняте, а багажник завантажений

PHEV

0 : Сидіння зайняті
1 : багажне відділення завантажено

Регулювання світлодіодних матричних фар здійснюється автоматично.

Робота фар під час їзди закордоном

Використовуються не світлодіодні матричні фари

Для подорожей у країнах з протилежним напрямком руху регулювати фари не потрібно.

Світлодіодні матричні фари

Для країн із дорожнім рухом із протилежної сторони дороги відносно доріг у вашій країні фари потрібно відрегулювати відповідним чином.

1. Коли вимкнено двигун, потягніть важіль перемикання покажчиків повороту і не відпускайте його.
2. Запуск двигуна.
3. Потримайте важіль перемикання покажчиків повороту ще п'ять секунд.
4. Відпустіть важіль перемикання покажчиків повороту.

Після зміни налаштувань в інформаційному центрі водія відображається анімація, яка вказує на зміну розподілу світла.

Якщо фари відрегульовано, то під час кожного запуску двигуна в інформаційному центрі водія показується відповідне повідомлення.

Регулювання фар зберігається, доки водій не відновить їх вихідне положення. Щоб відновити попередні налаштування, повторно виконайте описані вище кроки.

Освітлення при денному світлі

Ліхтарі денного освітлення підвищують видимість автомобіля при денному світлі.

Вони вмикаються автоматично після запуску двигуна, якщо вимикач світла встановлено в положення **AUTO**.

Система здійснює автоматичне перемикання з ліхтарів денного освітлення на ближнє світло фар і навпаки залежно від стану зовнішнього освітлення.

Світлодіодні матричні фари

Кожна фара в системі фар зі світлодіодною матрицею містить окремі світлодіоди, чим забезпечується керування функціями системи адаптивного світла фар.

Розподіл та інтенсивність світла регулюється залежно від зовнішнього освітлення, типу дороги та дорожньої ситуації. Фари автомобіля автоматично регулюються відповідно до ситуації, щоб забезпечити водієві найкраще освітлення.

Адаптивна система головного освітлення та світлодіодні матричні фари вмикаються й вимикаються на інформаційному дисплеї, а також у разі ввімкнення чи вимкнення автоматичного регулювання освітлення.

Інформаційний дисплей ⇨ 98.

Нижче наведено перелік функцій, доступних після ввімкнення адаптивної системи головного освітлення на інформаційному дисплеї, коли вимикач світла встановлено в положення AUTO або ≡D.

Міське освітлення

Вмикається автоматично на швидкості до 50 км/год. Фари дають широкий промінь для запобігання засліпленню водіїв зустрічних автомобілів.

Сільське освітлення

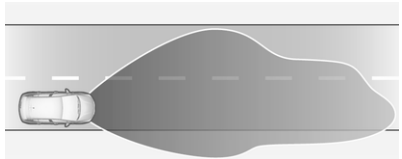

Активується автоматично на швидкості понад 50 км/год під час руху в сільській місцевості. Ця функція забезпечує спеціальну форму світлового пучка, яким освітлюються смуга руху та узбіччя дороги. Не засліплює водіїв автомобілів, які рухаються попереду або а протилежному напрямку.

Освітлення в умовах поганої погоди

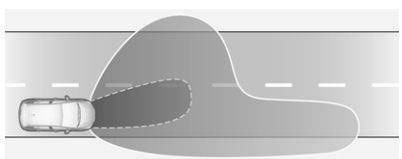

Якщо виявлено погані погодні умови, яскравість ближнього світла зменшується для запобігання засліпленню зустрічних автомобілів.

Габаритні ліхтарі

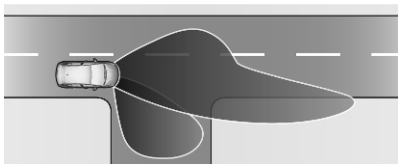

Вмикається під час повороту на швидкості приблизно до 40 км/год. Відповідно до кута повороту керма і стану покажчиків повороту вмикається певний режим світлодіодних фар для освітлення напрямку руху.

Освітлення поворотів

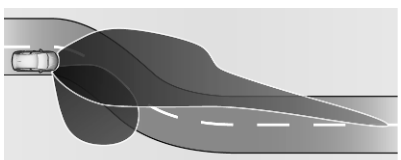

Для поліпшення освітлення під час поворотів вмикаються додаткові світлодіоди відповідно до кута повороту та швидкості автомобіля. Цей режим вмикається на швидкості до 70 км/год.

Паркування заднім ходом

Щоб допомогти водієві зорієнтуватися під час паркування, одночасно вмикаються віражні фари і ліхтар заднього ходу (за умови, що ввімкнено фари і передачу заднього ходу). Після вимкнення задньої передачі, а також в разі збільшення швидкості до 10 км/год віражні фари та ліхтар заднього ходу протягом короткого часу продовжують світитися.

Дальнє світло з функцією запобігання засліпленню

⚠ Попередження

Дальнє світло з функцією запобігання засліпленню може засліплювати інших учасників дорожнього руху на дорогах країн із дорожнім рухом із протилежної сторони дороги відносно доріг у вашій країні. Наприклад, коли автомобіль розроблено для лівостороннього руху, але керують ним у країні з правостороннім рухом.

Під час їзди автомобілем у згаданих вище країнах вимикайте дальнє світло з функцією запобігання засліпленню.

Ця функція дає змогу використовувати дальнє світло як основний засіб освітлення в темряві.

Кожний світлодіод з правого чи лівого боку вмикається та вимикається окремо відповідно до дорожніх умов. Це дає змогу

створити оптимальний розподіл світла і запобігти засліпленню інших учасників дорожнього руху.

Дальнє світло з функцією запобігання засліпленню вмикається автоматично на швидкості понад 45 км/год. Ця функція вимикається, коли швидкість не перевищує 35 км/год, але система не деактивується.

Режим "Автомагістраль"

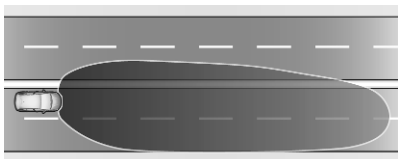

Активується автоматично на швидкості понад 105 км/год. Підсвічення адаптується до вищої швидкості під час руху по автомагістралях. За відсутності зустрічного транспорту збільшується видимість на смузі руху автомобіля. Під час руху за автомобілем або обгону відблиски для цих автомобілів послаблюються.

Несправність у системі світлодіодних фар

Коли система виявляє несправність у системі світлодіодних матричних фар, то встановлюється попередньо визначене положення, яке дозволяє запобігти засліпленню водіїв зустрічних автомобілів. В інформаційному центрі водія відображається попередження.

Після підключення знятого перед тим акумулятора автомобіля потрібно провести повторне калібрування системи, проїхавши невелику відстань.

Ліхтарі аварійної сигналізації

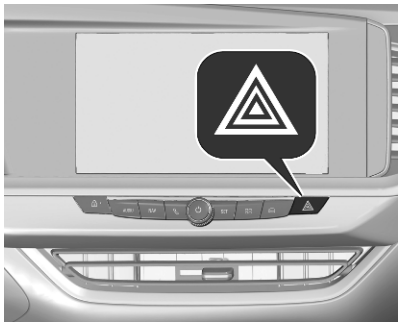

Для керування використовується ⚠.

Під час екстреного гальмування для уникнення ДТП ліхтарі аварійної сигналізації вмикаються автоматично залежно від сили сповільнення. Вони автоматично вимкнуться під час першого прискорення.

Покажчики повороту

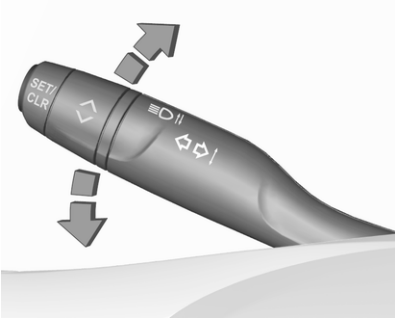

угору : вказівники правого повороту
донизу : вказівники лівого повороту

Під час переміщення важеля перемикання сигналів повороту відчуваються точки опору.

Якщо під час переміщення важеля перемикання сигналів повороту подолати точку опору, активується постійне блимання. Воно вимкнеться, якщо повернути кермо в протилежному напрямку або перемістити важіль вручну знову в нейтральне положення.

Якщо швидкість перевищує 60 км/год, через 20 секунд гучність звукового сигналу зросте.

Тимчасове блимання увімкнеться, якщо тримати важіль перемикання сигналів повороту якраз перед подоланням точки опору. Покажчики повороту блиматимуть, доки важіль не буде відпущено.

Щоб покажчик спалахнув тричі, натисніть на важіль перемикання сигналів повороту, не подолавши точку опору.

Передні протитуманні фари

Для керування використовується кнопка ≢D.

Перемикач світла в положенні **AUTO**: після ввімкнення передніх протитуманних фар автоматично вмикаються передні фари.

Протитуманні фари слід використовувати лише при дуже поганій видимості, наприклад, під час туману або сильного дощу.

Задня протитуманна фара

Для керування використовується кнопка ⊄≢.

Перемикач світла в положенні **AUTO**: після ввімкнення задніх протитуманних фар автоматично вмикаються фари.

Перемикач світла в положенні ≋⇐: задні протитуманні фари можна ввімкнути лише з передніми протитуманними фарами.

Задні протитуманні фари вимикаються під час буксирування причепа або коли у гніздо вставлено заглушку, тобто коли використовується кріплення для велосипедів.

Ліхтарі стоянкового освітлення

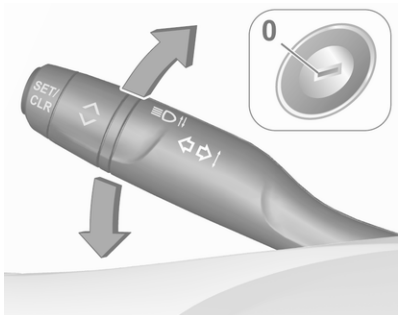

Під час паркування автомобіля можна активувати ліхтарі стоянкового освітлення з одного боку:

1. Вимкніть запалення.
2. Перемістіть важіль до кінця вгору (ліхтарі стоянкового освітлення справа) або донизу (ліхтарі стоянкового освітлення зліва).

Підтверджується сигналом і відповідним контрольним індикатором вказівника повороту.

Ліхтарі заднього ходу

Ліхтарі заднього ходу вмикаються після ввімкнення системи запалювання та вибору задньої передачі.

Запотівання кришок фар

Внутрішня частина корпусу фар може запотіти на короткий проміжок часу в умовах вологої та холодної погоди, під час сильного дощу чи після миття. Запотівання швидко зникне само. Щоб це сталося швидше, увімкніть фари.

Освітлення салону

Регулювання освітлення панелі приладів

Яскравість наведених ліхтарів можна відрегулювати, коли ліхтарі салону ввімкнені:

- освітлення панелі приладів
- Інформаційний дисплей
- вимикачі та органи керування освітлювальними приладами

Поверніть колесо регулятора та утримуйте його, доки не буде досягнуто потрібного рівня яскравості.

Освітлення салону

Під час входу до автомобіля та виходу з нього передні та задні ліхтарі підсвітки автоматично вмикаються, а потім вимикаються через короткий проміжок часу.

Примітка
У випадку спрацювання подушок безпеки ліхтарі підсвічування вмикаються автоматично.

Передня підсвітка салону

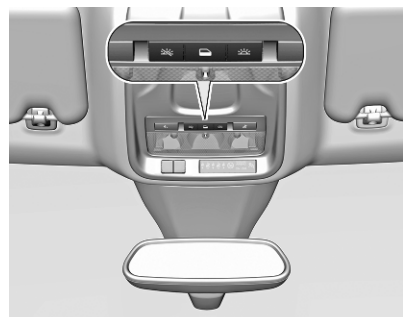

: автоматичне ввімкнення та вимкнення
натисніть : увімк.
натисніть : вимкнути

Задня підсвітка салону

Вмикається одночасно з лампами підсвічування салону спереду.

Світильники для читання

Щоб увімкнути чи вимкнути, натискайте та на ліхтарях освітлення салону.

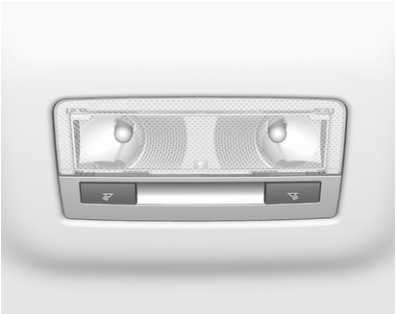

На ілюстрації зображені задні ліхтарі освітлення салону під час виходу.

Ліхтарі в сонцезахисних козирках

Світяться, коли кришка відчинена.

Характерні особливості освітлення

Освітлення передньої консолі

Коли фари ввімкнено, центральну консоль освітлює точковий світильник, вмонтований у верхню консоль.

Освітлення під час входу

Вітальне освітлення

Після відмикання автомобіля за допомогою пульта дистанційного керування на короткий час вмикаються деякі або всі перелічені нижче освітлювальні прилади:

- фари
- лампи освітлення салону
- задні ліхтарі

Кількість увімкнених освітлювальних приладів залежить від навколишнього освітлення.

Після увімкнення запалювання освітлення відразу вимикається.

Якщо використовуються світлодіодні матричні фари, відображається анімація.

Початок руху ⇨ 197.

Ця функція вмикається й вимикається в меню персоналізації автомобіля.

Персоналізація автомобіля ⇨ 104.

Зазначені нижче ліхтарі вмикаються за умови відчинених дверцят водія:

- підсвічування деяких перемикачів
- Інформаційний центр водія
- освітлення кишень у дверцятах

Освітлення виходу

Після вимкнення запалювання ввімкнуться перелічені нижче освітлювальні прилади:

- фари
- лампи освітлення салону
- освітлення передньої консолі
- задні ліхтарі

Вони вмикаються автоматично через невеликий проміжок часу. Ця функція працює тільки в темний час доби.

Система захисту від розряджання акумуляторної батареї

З метою запобігання розряджанню акумулятора після вимкнення системи запалювання деякі ліхтарі в салоні через певний час автоматично вимикаються.

Інформаційно-розважальна система

Multimedia Navi Pro **120**
Аудіосистема 134
Зовнішні пристрої 137
Навігація 141
Функція розпізнавання мовлення 154
Телефон 156
Multimedia **162**
Аудіосистема 173
Зовнішні пристрої 175
Функція розпізнавання мовлення 178
Телефон 180

Multimedia Navi Pro

Вступ

Важлива інформація щодо безпеки дорожнього руху та використання системи

⚠ Попередження

Завжди дотримуйтеся правил безпеки руху. Користуйтеся інформаційно-розважальною системою тільки тоді, коли це дозволяють дорожні умови.

З міркувань безпеки, часом доцільно зупинити автомобіль перед використанням інформаційно-розважальної системи (наприклад, для запису адреси).

⚠ Попередження

Навіть під час використання системи навігації водій має належним чином керувати автомобілем та бути уважним під час дорожнього руху. Завжди дотримуйтесь відповідних правил дорожнього руху.

⚠ Попередження

Для деяких зон вулиці з одностороннім рухом, а також інші дороги та проїзди (наприклад, пішохідні зони), рух у яких заборонено, на карті не позначено. У таких зонах в інформаційно-розважальній системі може відображатися попередження, якого слід дотримуватися. Тут слід звернути особливу увагу на вулиці з одностороннім рухом, дороги та проїзди, рух у яких заборонено.

Прийом радіосигналу

Прийом радіосигналу може перериватися статикою, шумом, перешкодами або втратою прийому через:

- зміни відстані від передавача
- багатопроменевий прийом через відбиття хвиль
- затухання радіосигналу

Функція захисту від крадіжки

Інформаційно-розважальна система має електронну систему безпеки для захисту від викрадення.

Завдяки цій інновації інформаційно-розважальна система може функціонувати виключно у вашому автомобілі та не становить цінності для злодія.

Multimedia Navi Pro

Панель керування – Multimedia Navi Pro

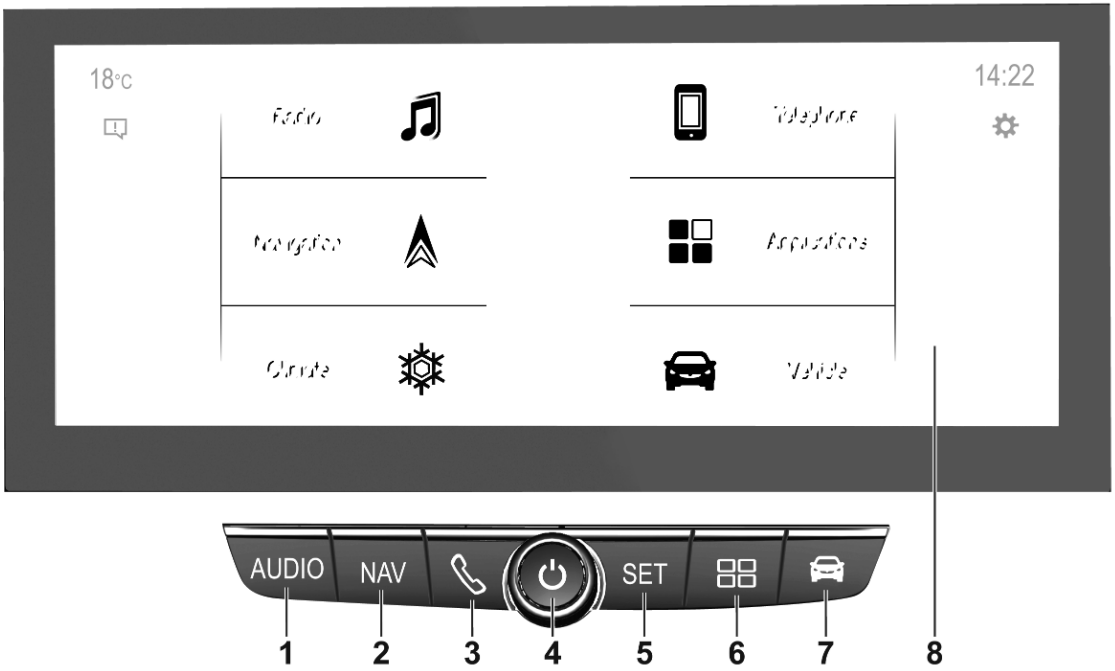

1 AUDIO

Відкривання меню відтворення звуку:

Радіо 134

Зовнішні пристрої (USB, Bluetooth) 137

2 NAV

Відображення вбудованої навігаційної карти 141

3 ☎

Відкривання меню телефону 156

Відкриває екран проеціювання телефону, коли воно активне 137

4 ⏻

Якщо система вимкнена: увімкнення / вимкнення живлення

Якщо система ввімкнена: вимкнення звуку системи

Поверніть: налаштування гучності

5 SET / ⟲

Відкривання меню налаштувань

або відкривання налаштувань заряджання (PHEV)

6 ⊞

Відкривання меню додатків 137

7 🚗

Відкривання меню налаштувань автомобіля . 104

8 Інформаційний дисплей

Головне меню відобразиться, якщо торкнутися екрана трьома пальцями

Засоби керування на кермі

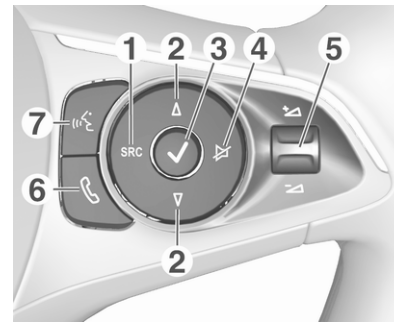

1 SRC (джерело)

Вибір джерела відтворення звуку, для підтвердження вибраних елементів натискайте ✓

Натиснення й утримування: вимикається звук системи

2 ∆ / ∇

Вибір наступної / попередньої збереженої радіостанції, якщо ввімкнено радіоприймач … 134

або вибір наступної / попередньої композиції / зображення, якщо ввімкнені зовнішні пристрої 137

або вибір наступного / попереднього пункту у списку радіостанцій, списку мультимедіа, списку викликів / контактів, якщо операцію почато за допомогою органа керування на кермі

Для підтвердження вибраних елементів натискайте ✓

3 ✓

Підтвердження вибраного елемента

або відкривання списку радіостанцій, списку мультимедійних пристроїв

4

Увімкнення / вимкнення режиму без звуку

5 + / −

Повертання вгору/ донизу: збільшення/ зменшення гучності

6

Коротке натиснення: прийняти вхідний виклик

Натиснення й утримування: відхилити вхідний виклик, закінчити розмову 156

або відкривання списку викликів / контактів 156

Якщо телефонний виклик активний: відкрити меню поточних викликів

7

Коротке натиснення: увімкнути вбудовану функцію розпізнавання мовлення

Натиснення й утримування: увімкнути розпізнавання мовлення у Apple CarPlay™ або Android™ Auto, якщо телефон підключено через порт USB 154

Елементи керування

Керування інформаційно-розважальною системою можна здійснювати за допомогою функціональних кнопок, сенсорного екрана і меню, що відображаються на дисплеї.

Додатково можна вводити дані за допомогою:

- панель керування інформаційно-розважальної системи
- сенсорний екран
- засоби керування на кермі
- розпізнавання мовлення ⇨ 154

Увімкнення та вимкнення інформаційно-розважальної системи

Натисніть ⏻. Після ввімкнення активується джерело інформаційно-розважальної системи, яке було вибрано останнім.

Примітка
Деякі функції інформаційно-розважальної системи доступні, лише коли ввімкнено запалювання або працює двигун.

Автоматичне вимкнення

Якщо інформаційно-розважальну систему ввімкнено кнопкою ⏻, коли запалювання було вимкненим, система автоматично вимкнеться після активації режиму Eco.

Налаштування гучності

Поверніть регулятор ⏻. На дисплеї відобразиться поточне налаштоване значення.

При ввімкненні інформаційно-розважальної системи встановлюється рівень гучності, який був відрегульований користувачем попереднього разу.

Функція компенсації гучності на великій швидкості

Після ввімкнення функції компенсації гучності на великій швидкості гучність автоматично налаштовується для компенсації дорожніх шумів і шуму вітру.

Вимкнення звуку

Натисніть ⏻, щоб вимкнути звук інформаційно-розважальної системи.

Щоб скасувати вимкнення звуку, натисніть ⏻ ще раз. При цьому буде знов встановлена гучність, встановлена востаннє.

Режими роботи

Аудіо- та мультимедійні пристрої

Натисніть **AUDIO** / ♫, щоб відобразити головне меню останнього вибраного режиму відтворення аудіофайлів.

Вибір іншого джерела даних
Виберіть **SOURCES** – з'явиться меню для вибору джерела мультимедійних даних.

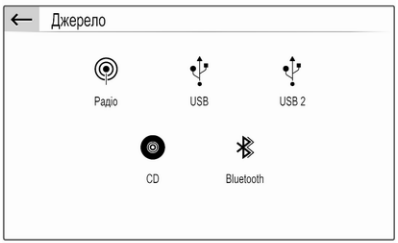

Виберіть потрібне джерело мультимедійних даних.

Див. детальний опис:

- Функції радіо ⇨ 134
- Зовнішні пристрої ⇨ 137

Навігація
Натисніть **NAV** / ⁿ◁, щоб відобразити навігаційну карту з зображенням області навколо поточного місця розташування.

Детальний опис основних функцій навігаційної системи ⇨ 141.

Меню навігації
Виберіть **МЕНЮ**, щоб відобразити меню навігаційної системи.

Меню навігаційної системи слугує центральною відправною точкою для наведених нижче функцій:

- Пошук і введення адрес
- Планування поїздок із кількома проміжними пунктами
- Визначення критеріїв для ведення за маршрутом
- Скасування та відновлення ведення за маршрутом

Детальний опис основних функцій навігаційної системи ⇨ 141.

Телефон

Перш ніж ви зможете користуватися функцією телефону, потрібно встановити з’єднання між інформаційно-розважальною системою та мобільним телефоном.

Детальний опис процедури підготовки та встановлення з’єднання Bluetooth між інформаційно-розважальною системою та мобільним телефоном ⇨ 156.

Якщо мобільний телефон підключено, натисніть ☎, щоб відобразити головне меню функції телефону.

Детальний опис керування мобільним телефоном за допомогою інформаційно-розважальної системи ⇨ 156.

Мережеві та підключені служби

Натисніть ⊞ і виберіть **ОПЦІЇ** – на екрані з’являться налаштування Bluetooth та мережевих і підключених служб.

Щоб підключити автомобіль до мережі Wi-Fi, натисніть ⌔. Відобразиться список усіх наявних мереж Wi-Fi.

Доступ до з’єднання Wi-Fi можна також надавати іншим пристроям.

Щоб оновити стан служби та з’єднання, перейдіть у меню підключених служб ⚙ і натисніть ⊕.

Для користування підключеними службами потрібно активувати надання доступу до даних і місцезнаходження автомобіля в розділі **Параметри системи** меню конфіденційності.

Програми

Щоб показувати певні програми з дисплея смартфону на дисплеї інформаційно-розважальної системи, підключіть до неї смартфон.

Виберіть ⊞, щоб відкрити головне меню режиму роботи з додатками.

Натиснути **Apple CarPlay** або **Android Auto**. Відобразиться меню з різними додатками на вибір.

Детальний опис ⇨ 137.

Налаштування

Натисніть **SET** / ⚙, а потім виберіть **Параметри звуку**, щоб показати на екрані відповідне меню.

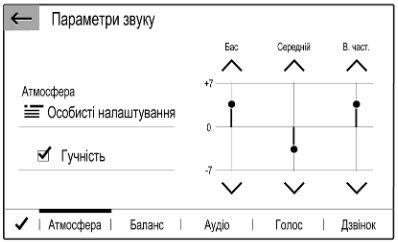

Натисніть **SET** / ⚙, а потім **ОПЦІЇ** – на екрані з'явиться меню з різними налаштуваннями, пов'язаними з системою.

Налаштування автомобіля

Виберіть 🚗, щоб відкрити меню для керування різними налаштуваннями, пов'язаними з автомобілем.

Персоналізація автомобіля ⇨ 104.

Керування меню

Дисплей інформаційно-розважальної системи має сенсорний інтерфейс, що дозволяє пряму взаємодію з елементами керування меню.

Обережно

Для керуванням роботою сенсорного дисплея не можна використовувати гострі чи тверді предмети, наприклад кулькові ручки, олівці чи подібні предмети.

Вибір та активація екранної кнопки чи пункту меню

Натисніть екранну кнопку або пункт меню.

Примітка

Більшість значків у меню, зокрема 🗑 або 📍 в ілюстрованому прикладі, слугують екранними кнопками, що ініціюють певні дії, якщо їх натиснути.

Увімкнеться відповідна функція системи, на екрані з'явиться повідомлення або підменю з додатковими пунктами.

Екранні кнопки ⟵ та ✓ / OK

Під час операцій із меню, натиснувши ⟵ у відповідному підменю, можна перейти до наступного вищого рівня меню.

Якщо екранна кнопка ⟵ не відображається, ви перебуваєте в найвищому рівні відповідного меню.

Після вибору пункту меню або зміни налаштувань в меню натисніть ✓ / **OK**, щоб підтвердити налаштування. В іншому випадку виділення елементів або зміни в налаштуваннях не збережуться.

Ярлики для важливих меню

Текстові елементи й значки на верхній панелі (наприклад, головного меню навігаційної системи) слугують ярликами для деяких важливих меню. Наприклад, натисніть назву станції, щоб відкрити меню списку станцій.

Прокручування списку

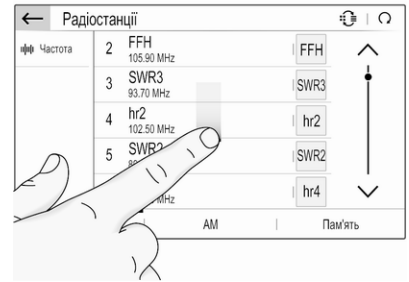

Коли на екрані відображаються не всі наявні у списку пункти, список потрібно прокрутити.

Прокрутити список пунктів меню можна одним із наведених нижче способів:

- Притуліть палець до будь-якого місця на екрані та перемістіть палець вгору або донизу.

Примітка
Палець потрібно переміщувати з постійною швидкістю, не відриваючи його від поверхні.

- Натисніть ∧ або ∨ вгорі чи знизу на смужці прокручування.
- Натисніть потрібне місце на смузі прокручування.
- Переміщуйте повзунок прокручування пальцем угору або донизу.

Оновлення списку

Натисніть ↻, щоб вручну оновити, наприклад, список станцій, список контактів або список пунктів призначення.

Поля введення тексту та клавіатури

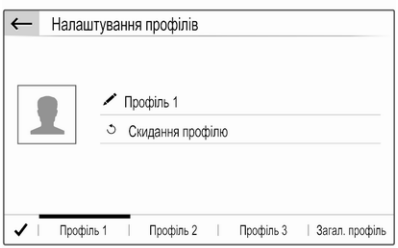

Поля введення тексту позначаються значком ✎.

Торкніться поля введення тексту, щоб відкрити клавіатуру для введення тексту або чисел.

Залежно від поточного активного додатка або функції відображаються різні клавіатури.

Клавіатури для введення тексту

Клавіатури для введення тексту можуть містити кілька полів введення. Щоб увімкнути поле для введення тексту, торкніться його.

Щоб ввести символ, натисніть відповідну екранну кнопку. Символ буде введено після її відпускання.

Натисніть і потримайте екранну кнопку з літерою, щоб відобразити пов'язані з нею літери у спливному меню. Натисніть і відпустіть потрібну літеру.

Щоб перемкнутися на клавіатуру з символами, натисніть **0..#**.

Щоб повернутися до клавіатури для введення літер або перемкнутися з великих літер на малі чи навпаки, натисніть **Aa**.

Щоб змінити порядок літер на клавіатурі зі звичайного на алфавітний і навпаки, натисніть ⌨.

Щоб видалити останній введений знак або символ, натисніть ⌫.

Щоб видалити знак або символ у будь-якому місці введеного ряду символів, торкніться потрібного місця, щоб у ньому почав блимати курсор, а потім натисніть ⌫.

Налаштування аудіо

Натисніть **SET** / ⚙, виберіть **Параметри звуку**, а потім – вкладку **Атмосфера**.

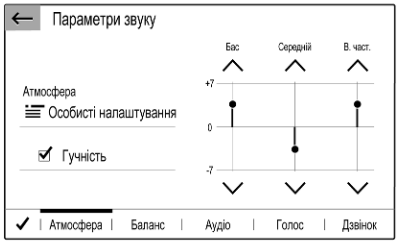

У системі є кілька наперед запрограмованих налаштувань, які дають змогу оптимізувати тембр окремого стилю музики (наприклад, **Поп-рок** або **Класична музика**).

Щоб окремо відрегулювати тембр, виберіть **Користувач** або **Особисті налаштування**. Внесіть потрібні зміни в налаштування й підтвердьте їх.

Примітка
Якщо змінити налаштування попередньо визначеного параметра, наприклад **Поп-рок**, ці налаштування буде застосовано до **Користувач** або **Особисті налаштування**.

Активація функції **Гучність** дає змогу оптимізувати тембр на низькій гучності.

Баланс та рівень сигналу
Виберіть вкладку **Баланс**.

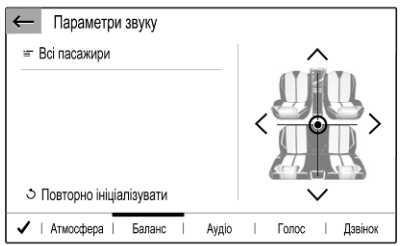

У системі є кілька наперед запрограмованих налаштувань, які дають змогу регулювати гучність у салоні (наприклад, **Всі пасажири** або **Лише передні**).

Щоб змінити поточне налаштування, наприклад **Всі пасажири**, виберіть це налаштування, а потім виберіть нове налаштування у відображеному списку.

Наперед запрограмовані налаштування можна змінювати.

Щоб вказати місце в салоні, де гучність матиме найвищий рівень, перемістіть курсор на малюнку в правій частині екрана у відповідну точку.

Щоб повернутися до стандартних заводських налаштувань, виберіть ↺.

Налаштування гучності

Натисніть **SET** / ⚙, виберіть **Параметри звуку**, а потім – вкладку **Аудіо**.

Сигнал дотику
Якщо функцію сигналу дотику під час натискання кнопок активовано, кожен дотик до екранної кнопки або пункту меню супроводжується звуковим сигналом.

Щоб відрегулювати гучність сигналу дотику, активуйте **Звуки дотику** та змініть значення налаштування.

Функція компенсації гучності на великій швидкості

Увімкніть або вимкніть функцію **Гучність, прив'язана до швидкості**.

Якщо ввімкнено цю функцію, гучність інформаційно-розважальної системи налаштовується автоматично для компенсування шуму від дорожнього покриття та вітру під час руху автомобіля.

Синтезатор мовлення

Виберіть вкладку **Голос**.

Відрегулюйте гучність усіх елементів мовлення системи, наприклад оголошень про дорожній рух, повідомлень навігаційної системи тощо.

Сигнал дзвінка

Виберіть вкладку **Дзвінок**.

Відрегулюйте гучність сигналу вхідних дзвінків.

Налаштування системи

Натисніть кнопку **SET** / ⚙ і виберіть **ОПЦІЇ**.

Конфігурування системи

Виберіть **Параметри системи**, щоб виконати прості налаштування системи, наприклад:

- Налаштувати відображення одиниць вимірювання температури або споживання пального.
- Скинути конфігурацію системи до заводських значень.
- Оновити версію встановленого програмного забезпечення.
- Задати налаштування конфіденційності для надання доступу до даних і місцезнаходження автомобіля.

Змінення мови відображення

Щоб налаштувати мову відображення текстових елементів меню, виберіть **Мови**, а потім виберіть потрібну мову.

Примітка

Якщо вибрана мова відображення підтримується вбудованою системою розпізнавання мовлення, мову системи розпізнавання мовлення буде змінено відповідно. В іншому випадку вбудована функція розпізнавання мовлення буде недоступною.

Налаштування часу й дати

Виберіть **Встановлення часу-дати**.

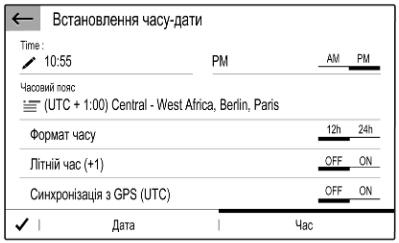

Змінення форматів часу й дати
Щоб змінити формати дати й часу, перейдіть на відповідну вкладку й виберіть потрібний формат.

Вказування часу й дати
За замовчуванням відображувані час і дата автоматично коригуються системою.

Щоб налаштувати час і дату вручну, виконайте перелічені нижче дії:

Виберіть вкладку **Час**.

Установіть для **Синхронізація з GPS (UTC)** значення **OFF** і виберіть поле **Час**, щоб налаштувати потрібний час.

Виберіть вкладку **Дата**, потім виберіть поле **Дата:**, щоб налаштувати потрібну дату.

Регулювання екрана
Виберіть **Налаштування екрану**.

Функція прокручування тексту
Виберіть вкладку **Анімація**.

Щоб довгі тексти автоматично прокручувалися на екрані, увімкніть функцію **Автоматична прокрутка тексту**.

Коли функцію **Автоматична прокрутка тексту** вимкнено, довгі тексти скорочуються.

Регулювання яскравості
Виберіть **Яскравість** і відрегулюйте потрібний рівень яскравості екрана.

Збереження ваших особистих налаштувань
Виберіть **Налаштування профілів**.

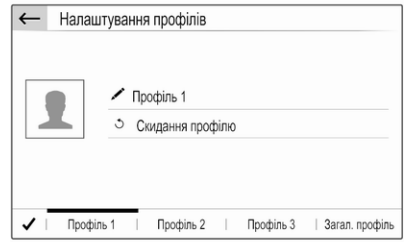

Ви можете зберігати різноманітні налаштування в персональному профілі. Наприклад, усі поточні налаштування тембру, усі збережені радіостанції, одну телефонну книгу, налаштування карти та пріоритетні адреси.

Якщо вашим автомобілем, крім вас, користуються інші люди, ця функція дає змогу будь-коли відновлювати особисті налаштування зі свого профілю.

Можна зберегти до трьох персональних профілів.

Додатково можна використовувати **Загал. профіль**. Усі зміни, які вносяться в налаштування,

постійно автоматично зберігаються в цьому профілі. Якщо ви не активували особистий профіль, активним буде **Загал. профіль**.

Збереження вашого особистого профілю
Визначивши всі особисті налаштування, виконайте дії нижче:

Виберіть одну з вкладок особистого профілю.

Виберіть поле для введення тексту ✎ і введіть назву свого особистого профілю.

Якщо до профілю потрібно додати фотознімок:

Підключіть USB-пристрій, на якому збережено потрібний фотознімок, до USB-порту ⇨ 137, торкніться фоторамки й виберіть потрібний фотознімок.

Підтвердьте свій вибір, щоб завантажити фотознімок до системи.

Завершивши, підтвердьте введену інформацію, щоб зберегти її у своєму особистому профілі.

Активування вашого особистого профілю
Натисніть ⚙, а потім виберіть вкладку з назвою вашого особистого профілю.

Як активувати Загал. профіль
Якщо наразі активовано особистий профіль:

Натисніть кнопку ⚙ і виберіть пункт **Вимк. профіль корист.**.

Скидання особистого профілю
Ви можете будь-коли змінити налаштування особистого профілю, щоб відновити в цьому профілі стандартні заводські налаштування.

Виберіть відповідний профіль, а потім виберіть **Скидання профілю**.

Як скинути Загал. профіль
Ви можете будь-коли скинути **Загал. профіль**, щоб відновити в цьому профілі стандартні заводські налаштування.

Виберіть **Загал. профіль**, а потім – **Повторно ініціаліз. загальний профіль**.

Аудіосистема

Увімкнення радіо

Натисніть кнопку **AUDIO** / ♫.
Відобразиться останнє вибране головне меню відтворення аудіофайлів.

Якщо головне меню радіоприймача неактивне, виберіть **SOURCES**, а потім – **Радіо**.

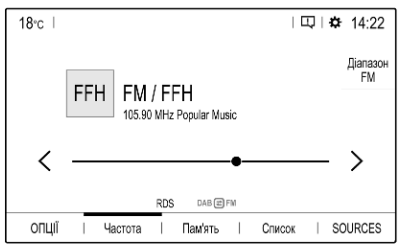

Буде здійснено прийом станції, що відтворювалася останньою.

Вибір діапазону

Щоб перейти з одного діапазону на інший, послідовно натискайте **Діапазон**.

Пошук радіостанцій

Автоматичний пошук станції

Натискайте < або >, щоб налаштуватися на попередню чи наступну радіостанцію з належним сигналом.

Пошук станції вручну

Натисніть і потримайте < або >. Відпустіть, коли потрібну частоту буде майже настроєно.

Виконується пошук наступної станції, сигнал якої можна прийняти, після чого розпочинається її відтворення.

Пошук радіостанцій

Якщо ви точно знаєте частоту мовлення радіостанції, можна ввести її вручну.

Виберіть **ОПЦІЇ**, виберіть **Радіостанції**, а потім – потрібний діапазон.

Виберіть **Частота**, введіть частоту радіостанції та підтвердьте введене значення.

Якщо на вказаній частоті транслюється відповідна радіостанція, ви почуєте передачу, яка звучить в ефірі.

Списки станцій

У списку радіостанцій можна вибрати будь-яку з них, сигнал якої достатньо сильний для поточного місця вашого перебування.

Щоб відобразити список радіостанцій поточного активного діапазону, виберіть **Список**.

Виберіть потрібну станцію.

Оновлення списків станцій

Якщо радіостанції, що зберігаються в списку радіостанцій відповідного діапазону більше недоступні, необхідно оновити списки радіостанцій AM та DAB. Список станцій FM-діапазону оновлюється автоматично.

Виберіть **ОПЦІЇ**, виберіть **Радіостанції**, а потім – потрібний діапазон.

Щоб почати оновлення для вибраного діапазону, виберіть ↻.

Збереження станцій у вибране

У списку **Пам'ять** у вибране можна зберегти до 15 радіостанцій усіх діапазонів.

Виберіть **Пам'ять**, щоб показати запрограмовані кнопки.

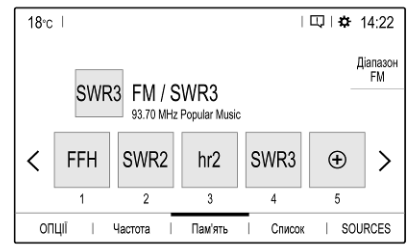

Зберігання поточної активної станції

Натисніть і потримайте потрібну кнопку на кілька секунд. Відповідна частота або назва станції відобразяться на кнопці.

Якщо станцію вже збережено для запрограмованої кнопки, цю станцію буде замінено на нову.

Збереження станції з наявних у списку

Виберіть **ОПЦІЇ**, виберіть **Радіостанції**, а потім – потрібний діапазон.

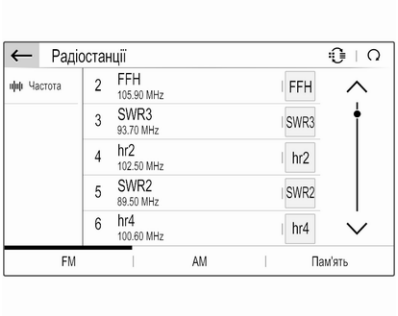

Натисніть і відпустіть кнопку поруч із потрібною станцією. Можна також вибрати , щоб перемкнутися на режим перегляду у вигляді плиток. Потім натисніть і відпустіть на плитці потрібної станції.

Виберіть **Зберегти**, а потім натисніть і потримайте протягом кількох секунд рядок у списку, де потрібно зберегти станцію.

Якщо у вибраному рядку списку вже збережено станцію, її буде замінено на нову.

Завантаження станцій

У головному меню радіоприймача виберіть **Пам'ять**, а потім натисніть і відпустіть запрограмовану кнопку потрібної станції.

Конфігурація RDS

У головному меню радіоприймача виберіть **ОПЦІЇ**, а потім – **Параметри радіо**, щоб відкрити меню налаштування функції RDS.

Активація RDS

Виберіть **Загальний** і активуйте **Супровід станції**.

Якщо ввімкнено **Супровід станції**, у нижньому рядку головного меню радіоприймача відображатиметься **RDS**.

Радіотекст

Якщо активовано функцію RDS, під назвою радіопередачі відображається інформація про поточну радіопередачу в ефірі або музичну композицію, що зараз відтворюється.

Щоб показати або приховати інформацію, увімкніть або вимкніть функцію **Відображення радіо-текста**.

Повідомлення про ситуацію на дорогах

Багато станцій з підтримкою функції RDS передають новини. Якщо функцію повідомлень про дорожній рух увімкнено, прослуховування радіо радіостанції або відтворення мультимедійних файлів буде перервано до кінця повідомлення.

Виберіть **Оголошення**, а потім увімкніть або вимкніть **Повідомлення про дорожній рух**.

Якщо ввімкнено **Повідомлення про дорожній рух**, у нижньому рядку головного меню радіоприймача відображатиметься **TA**.

Цифрове радіомовлення

Радіостанції DAB (цифрове радіомовлення) ведуть передачі тільки у цифровому режимі.

Станції з підтримкою DAB містять у назві не частоту трансляції, а назву програми.

Оголошення DAB

Окрім музичних програм багато радіостанцій DAB також транслюють сповіщення, що відносяться до різних категорій. Якщо буде активована одна чи всі категорії, трансляція сервісу DAB буде перервана під час прийому сповіщень з цих категорій.

У головному меню радіоприймача виберіть **ОПЦІЇ**, виберіть **Параметри радіо**, а потім – **Оголошення**.

Активуйте потрібні вам категорії оголошень, наприклад **Новини** або **Погода**. Одночасно можна вибрати кілька різних категорій сповіщень.

Зв'язування діапазонів FM і DAB

За допомогою цієї функції можна перемикатися зі станції FM на станцію DAB і навпаки.

Перемикання зі станції FM на станцію здійснюється тоді, коли відповідна станція DAB доступна. Тому, щоб уникнути частого перемикання, рекомендується зберегти потрібні радіостанції у списку улюбленого як станції DAB.

Перемикання з діапазону DAB на FM відбувається, якщо сигнал занадто слабкий для приймання і є відповідна FM-станція.

Примітка
Після перемикання гучність може змінитися.

Активація

Перш ніж вмикати функцію зв'язування діапазонів FM і DAB, обов'язково увімкніть параметр **Супровід станції**.

Щоб активувати зв'язування частот DAB-FM, перейдіть у розділ **ОПЦІЇ ➧ Параметри радіо ➧ Загальний** і виберіть параметр **FM-DAB**.

Коли функцію зв'язування діапазонів FM і DAB увімкнуто, відображається такий символ:

Деактивація

Щоб деактивувати зв'язування частот DAB-FM, перейдіть у розділ **ОПЦІЇ ➧ Параметри радіо ➧ Загальний** і скасуйте вибір параметра **FM-DAB**.

Якщо вимкнути параметр **Супровід станції**, функція зв'язування діапазонів FM і DAB вимкнеться автоматично.

Зовнішні пристрої

USB-порт знаходиться на центральній консолі.

Обережно

Щоб захистити систему, не використовуйте USB-концентратор.

Примітка
Порти USB завжди мають бути сухими й чистими.

Порти USB

До цього порту USB можна підключати програвач MP3, пристрій USB, картку SD (через з'єднувач або адаптер USB) або смартфон.

За допомогою інформаційно-розважальної системи можна відтворювати музичні файли та переглядати файли фотографій, збережені на USB-пристроях.

Якщо ці пристрої підключені до порту USB, керування функціями зазначених вище пристроїв здійснюється за допомогою засобів керування та меню інформаційно-розважальної системи.

Примітка
Інформаційно-розважальна система підтримує не всі додаткові пристрої.

Підключення / відключення пристрою

Підключіть один з пристроїв до зазначеного вище порту USB. За потреби скористайтеся відповідним з'єднувальним кабелем. Функція відтворення музики запуститься автоматично.

Примітка
Під час підключення пристрою USB, який не розпізнається системою, на екрані з'являється відповідне повідомлення про помилку, а інформаційно-розважальна система автоматично перемикається на попередню функцію.

Щоб відключити пристрій USB, виберіть іншу функцію – після цього USB-пристрій можна відключати.

Обережно

Уникайте відключення пристрою під час програвання. Це може пошкодити пристрій або інформаційно-розважальну систему.

Потокове відтворення звуку через Bluetooth

Потокове відтворення звуку дає змогу слухати музику з вашого смартфона.

Детальний опис встановлення з'єднання через Bluetooth ⇨ 156.

Якщо відтворення звуку не починається автоматично, його потрібно запустити на смартфоні.

Спочатку відрегулюйте гучність на смартфоні (установіть високий рівень). Потім відрегулюйте гучність інформаційно-розважальної системи.

Формати файлів

Аудіообладнання підтримує різні формати файлів.

Увімкнення функції відтворення музики

Підключення пристрою USB або пристрою Bluetooth.

Якщо пристрій уже підключено, але відтворення збережених музичних файлів не активне:

Натисніть **AUDIO** / ♫, виберіть **SOURCES**, а потім – відповідне джерело відтворення.

Відтворення композицій почнеться автоматично.

Функції відтворення

Зупинення та відновлення відтворення

Щоб перервати відтворення, натисніть ❙❙. Кнопка на екрані зміниться на ▶.

Щоб відновити відтворення, натисніть ▶.

Відтворення попередньої або наступної композиції

Торкніться < або >.

Прокручування вперед та назад

Натисніть і потримайте < або >. Відпустіть, щоб повернутися в звичайний режим відтворення.

Можна також пересувати вліво або вправо повзунок, яким позначається позиція відтворюваної композиції.

Випадкове відтворення композицій

Натисніть кнопку потрібну кількість разів, щоб перемкнутися на один із доступних режимів випадкового відтворення.

ON: відтворення композицій у поточному вибраному списку (альбом, виконавець тощо) у випадковому порядку.

ALL: відтворення всіх композицій, які є в підключеному пристрої, у випадковому порядку.

OFF: відтворення композицій у поточному вибраному списку (альбом, виконавець тощо) у звичайному режимі.

Повторення композицій

Натискайте кнопку, щоб увімкнути або вимкнути режим повторення.

ON: відтворення по колу композицій у поточному вибраному списку (альбом, виконавець тощо).

OFF: відтворення композицій у поточному вибраному списку (альбом, виконавець тощо) у звичайному режимі.

Функції перегляду музичних файлів

(лише для пристроїв, підключених через USB-порт)

Музичні файли в системі можна сортувати за різними критеріями. Є два варіанти перегляду музичних файлів на підключеному USB-пристрої.

Перегляд за допомогою головного меню

Якщо потрібно змінити поточне активне джерело даних, підключене до USB, виберіть **SOURCES**, а потім – потрібне джерело. Відобразиться головне меню відповідної функції.

Натисніть кнопку з поточним вибраним критерієм сортування (наприклад, **Альбом** або **Виконавець**) і виберіть інший критерій сортування, який вам потрібен. Відбудеться сортування.

Виберіть **Список**, а потім – потрібну композицію.

Почнеться відтворення вибраної композиції.

Перегляд через меню пристрою

Виберіть **ОПЦІЇ**, а потім – **Музикальні файли**.

Якщо потрібно змінити поточне активне джерело даних, підключене до USB, виберіть **Інший**.

Виберіть потрібний критерій сортування (наприклад, **Альбоми** або **Виконавці**), а потім – потрібну композицію.

Почнеться відтворення вибраної композиції.

Увімкнення переглядача зображень

Підключення пристрою USB.

Якщо пристрій уже підключено, але програма перегляду зображень не активна:

Натисніть **AUDIO** / ♫, виберіть **ОПЦІЇ**, а потім – **Керування фотографіями**.

Виберіть потрібне зображення.

Автоматично почнеться показ усіх збережених файлів зображень у режимі показу слайдів.

Торкніться екрана, щоб відобразити рядок меню.

Перегляд попереднього або наступного зображення

Торкніться ◀◀ або ▶▶.

Запуск або припинення показу слайдів

Виберіть ▶, щоб переглянути в режимі показу слайдів зображення, збережені на пристрої USB.

Натисніть ❙❙, щоб припинити показ слайдів.

Трансляція екрана телефона

Програми для проеціювання з телефону Apple CarPlay та Android Auto дають змогу відображати вибрані програми зі смартфону на інформаційному дисплеї та керувати ними за допомогою органів керування інформаційно-розважальної системи.

Уточніть у виробника пристрою, чи сумісна ця функція з вашим смартфоном, а також дізнайтеся, чи доступна ця програма в країні, де ви мешкаєте.

Підготовка смартфону

iPhone®: перевірте, чи ввімкнено функцію Siri® у телефоні.

Телефон із ОС Android: Завантажте програму Android Auto в телефон з магазину програм Google Play™.

Підключення смартфону

iPhone

Підключіть телефон до порту USB.

Якщо телефон уже підключений до системи через Bluetooth, після його приєднання до USB-порту й запуску додатка Apple CarPlay з'єднання через Bluetooth буде перервано.

Телефон із ОС Android

Підключіть телефон через Bluetooth ⇨ 156, а потім підключіть його до USB-порту.

Запуск трансляції екрана телефона

Натисніть ⊞, а потім – **Apple CarPlay** або **Android Auto**.

Відображений екран проеціювання телефону залежить від смартфону та версії програмного забезпечення.

Повернення на екран інформаційно-розважальної системи

Натисніть, наприклад, кнопку **AUDIO** / ♫ на панелі керування.

Навігація

У цьому розділі йдеться про вбудовану навігаційну систему, яка знаходить маршрути до потрібних вам пунктів призначення.

Поточна дорожня ситуація враховується під час прокладання маршруту. Для цього інформаційно-розважальна система отримує дорожні оголошення у відповідній зоні прийому через службу RDS-TMC.

Проте під час обчислення маршруту система не може враховувати дорожньо-транспортні пригоди, раптову зміну правил дорожнього руху, а також непередбачувані небезпечні ситуації та проблеми (наприклад, дорожні роботи).

Обережно

Навіть під час використання системи навігації водій має належним чином керувати автомобілем та бути уважним під час дорожнього руху. Обов'язково слід дотримуватися відповідних правил дорожнього руху. Насамперед необхідно дотримуватися правил

дорожнього руху, навіть якщо підказки навігатора суперечать їм.

Робота навігаційної системи

Місцезнаходження та рух автомобіля розпізнається датчиками навігаційної системи. Подолана відстань визначається за допомогою даних спідометра, дані проходження поворотів – датчиком. Місце розташування визначається супутниками GPS (Глобальна система позиціонування).

Порівняння сигналів датчиків з цифровими картами дає змогу визначати поточне місцезнаходження з точністю до 10 м.

Система також здатна працювати за умов слабкого сигналу GPS. Однак за таких умов точність визначення місця розташування буде нижчою.

Коли буде введено адресу пункту призначення чи об’єкта інфраструктури (найближча АЗС, готель тощо), система прокладе маршрут від поточного місця розташування до вибраного пункту призначення.

Ведення за маршрутом забезпечується голосовими підказками синтезатора мовлення та стрілкою, а також за допомогою кольорового дисплея з картою.

Важлива інформація

Система сповіщення про стан дорожнього руху TMC та динамічне прокладання маршруту

Система сповіщення про стан дорожнього руху TMC отримує всі відповідні дані від радіостанцій TMC. Ця інформація враховується під час прокладання всього маршруту. Маршрут прокладається так, щоб уникнути проблем із дорожнім рухом, пов’язаних із попередньо встановленими критеріями.

Щоб мати змогу скористатися інформацією TMC про дорожній рух, система має приймати сигнал станцій TMC у відповідному регіоні.

Динамічна навігація

Коли активовано надання доступу до даних і місцезнаходження автомобіля, навігаційна система показує отримувану з Інтернету інформацію про стан дорожнього руху, місця для паркування, ціни на пальне та прогноз погоди. Щоб будь-коли вимкнути ці служби, можна деактивувати надання доступу до даних і місцезнаходження автомобіля.

Надання доступу до даних і місцезнаходження автомобіля можна активувати або деактивувати за допомогою меню конфіденційності в розділі **Параметри системи**.

Мережеві та підключені служби ⇨ 120.

Меню конфіденційності та меню підключених служб можна також відкрити, натиснувши значок повідомлення на екрані.

Картографічні дані

Усі необхідні картографічні дані зберігаються в інформаційно-розважальній системі.

Карти можна оновити у сервіс-партнерів Opel або на порталі myOpel. Щоб оновити карти на порталі для автовласників Opel, необхідно мати обліковий запис myOpel і порожній USB-накопичувач місткістю щонайменше 32 ГБ (у форматі FAT 32).

Завантажте карти на комп'ютер, а потім розпакуйте їх і збережіть на картці пам'яті USB.

Щоб оновити карти в інформаційно-розважальній системі, підключіть до неї картку пам'яті USB, виберіть функцію навігації й виконуйте вказівки, які відображатимуться на інформаційному дисплеї.

Інсталяція оновлень карт займає близько 1 години. Не вимикайте двигун під час процесу інсталяції.

Під час процесу інсталяції деякі функції інформаційно-розважальної системи, такі як функція навігації, недоступні.

Інформація на дисплеї карти

Натисніть **NAV** / ⇲, щоб відобразити навігаційну карту з зображенням області навколо поточного місця розташування.

Функція планування маршруту не активна

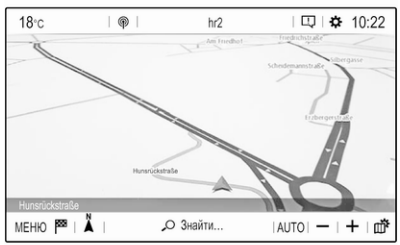

- Відображається екран перегляду карти.
- Поточне місцезнаходження позначається стрілкою.
- Назва вулиці, на якій ви зараз перебуваєте, відображається знизу зліва у вікні перегляду карти.
- На карті позначено зарядні станції загального користування (в електромобілях).

Функція планування маршруту активна

- Відображається екран перегляду карти.
- Активний маршрут позначається кольоровою лінією.

- Рухомий автомобіль позначається стрілкою, яка вказує напрямок руху.
- Наступний маневр повороту відображається у вікні з картою в окремому полі вгорі зліва.

  Залежно від ситуації, може додатково відображатися інформація про потрібну смугу руху або другий наступний маневр повороту.
- Час прибуття та залишок відстані до пункту призначення відображаються у вікні з картою вгорі праворуч.

Налаштування відображення карти

Режими перегляду карти

На вибір пропонуються різні режими перегляду карти.

Щоб перемкнутися з одного режиму перегляду на інший, натисніть ⮝ відповідну кількість разів.

Залежно від режиму перегляду карти залишок запасу ходу окреслюється колом (в електромобілях).

Кольори карти

Залежно від умов зовнішнього освітлення можна відповідним чином налаштовувати палітру екрана з картою (світлі кольори протягом дня, темні – вночі).

Натисніть – праворуч на екрані відобразиться меню.

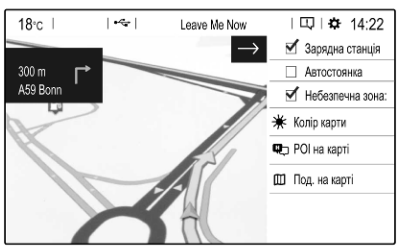

Щоб перемкнутися зі світлих кольорів на темні й навпаки, виберіть **Колір карти** потрібну кількість разів.

Значки об’єктів інфраструктури (POI) на карті

Об’єкти інфраструктури (POI) – це корисні об’єкти загального користування, наприклад, заправні станції або паркувальні майданчики.

Відображення категорій об’єктів інфраструктури на карті можна налаштувати відповідно до власних потреб.

Активуйте потрібні категорії об’єктів інфраструктури. Вікно з картою зміниться відповідно.

Замість цього можна вибрати **POI на карті**, щоб відобразити меню з різними категоріями та підкатегоріями об’єктів інфраструктури і вказати потрібне. Активуйте потрібні категорії об’єктів інфраструктури.

Події дорожнього руху

Події дорожнього руху можуть позначатися на карті. Інформацію про ці події можна також відобразити у вигляді списку.

Виберіть **Под. на карті**, щоб перемкнутися на інше відображення карти з новими пунктами меню.

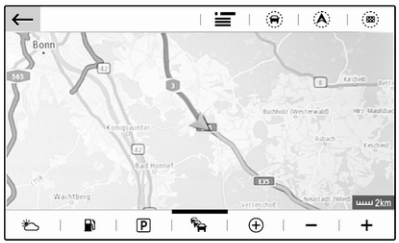

Вікно з картою перемкнеться на режим **Орієнтація на північ**, у якому може відобразитися довша частина маршруту.

Натисніть значок затору, щоб показати відповідні події дорожнього руху на карті. Натисніть , щоб показати список з інформацією про ці події дорожнього руху.

Натисніть значок зарядної станції, щоб відобразити коло, яким окреслюється залишок запасу ходу (в електромобілях).

Якщо потрібно відобразити іншу ділянку карти:

Натисніть , щоб відобразити область навколо поточного місцезнаходження.

Натисніть , щоб показати весь маршрут.

Натисніть , щоб відобразити область навколо пункту призначення.

Щоб повернутися до стандартного режиму перегляду карти, натисніть ⟵.

Функція автомасштабування

Якщо активовано функцію автоматичного масштабування (під областю перегляду карти відображається **AUTO**), кратність масштабування змінюється автоматично, коли автомобіль наближається до маневру повороту під час активного ведення за маршрутом. Завдяки цьому ви завжди отримуєте достатній огляд відповідного маневру.

Якщо функцію автоматичного масштабування вимкнено, вибраний масштаб буде незмінним протягом усього процесу ведення за маршрутом.

Щоб увімкнути чи вимкнути цю функцію, виконайте описані нижче дії:

Виберіть **МЕНЮ**, виберіть **Параметри** і перейдіть на вкладку **Аспект карт.**.

Увімкніть або вимкніть функцію **Автоматична установка масштабу**.

Маніпуляції з мапами

Пересування видимої ділянки карти

Притуліть палець до будь-якого місця на екрані та перемістіть палець у потрібному напрямку.

Карта переміститься у відповідному напрямку і відобразиться її нова область. Відобразиться нова панель кнопок.

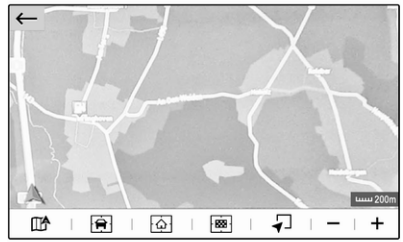

: повторно відобразити область навколо поточного місцезнаходження.

: показати область навколо домашньої адреси.

: показати область навколо пункту призначення.

Щоб повернутися до стандартного вікна навігаційної системи, виберіть ←.

Центрування видимої ділянки карти

Торкніться потрібного місця на екрані, щоб відцентрувати карту навколо нього.

У відповідному місці відобразиться червоного кольору, а на виносці з'явиться відповідна адреса.

Змінення масштабу вручну

Щоб збільшити вибране місце на карті, притуліть два пальці до екрана й розведіть їх у протилежні боки.

Замість цього можна натиснути **+** під вікном із картою.

Щоб зменшити масштаб, відобразивши більшу область навколо вибраного місця, притуліть два пальці до екрана й зведіть їх один до одного.

Замість цього можна натиснути **-** під вікном із картою.

Відображення загального вигляду маршруту

Натисніть , виберіть **Под. на карті**, а потім натисніть .

Вікно з картою перемкнеться на режим **Орієнтація на північ**, в якому відобразиться загальний вигляд поточного маршруту.

Щоб повернутися до стандартного режиму перегляду карти, натисніть ⟵.

Голосовий супровід

Процес ведення за маршрутом може підтримуватися голосовими підказками, які відтворює система.

Щоб увімкнути чи вимкнути цю функцію, виконайте описані нижче дії:

Виберіть **МЕНЮ** у головному меню навігації, виберіть **Параметри**, а потім – вкладку **Вокал**.

Увімкніть або вимкніть функцію **Увімкнути навігаційні повідомлення**.

Налаштування навігаційної системи

Виберіть **МЕНЮ** у головному меню навігації, а потім виберіть **Параметри** – відобразиться відповідне меню з різними налаштуваннями, пов’язаними з навігацією.

Перегляньте різні налаштування. Деякі з них уже розглянуто вище, інші ж буде описано в наступних розділах.

Вибір адреси на карті

Торкніться потрібної точки на карті. Карту буде відцентровано навколо цього місця.

У відповідному місці відобразиться ● червоного кольору, а на виносці з’явиться відповідна адреса.

Щоб розпочати ведення за маршрутом, виберіть ▲.

Детальний опис функції ведення за маршрутом .

Швидкий пошук адреси або об’єкта інфраструктури

Виберіть **Знайти…**. Відобразиться меню з переліком останніх пунктів призначення та клавіатурою.

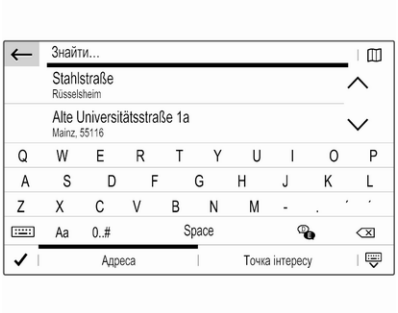

Щоб уточнити область для потрібної адреси або пошуку об’єкта інфраструктури (POI), виберіть , а потім – потрібний пункт.

Щоб сховати клавіатуру й показати весь список, виберіть . Щоб знову показати клавіатуру, виберіть .

Якщо потрібно виконати пошук лише об’єктів інфраструктури (POI), виберіть вкладку **Точка інтересу**.

Введіть адресу або термін для пошуку. Під час введення символів виконується пошук адрес і список знайдених адрес постійно оновлюється.

Оберіть бажаний елемент списку.

Залежно від поточної ситуації та вашого вибору навігаційна система реагуватиме по-різному:

- Якщо вибраний у списку елемент є дійсною адресою для пункту призначення і ведення за маршрутом наразі не активне:

  Головне меню навігації відобразиться знову й почнеться ведення за маршрутом.

  Детальний опис функції ведення за маршрутом .

- Якщо вибраний у списку елемент є дійсною адресою для пункту призначення, але ведення за маршрутом уже активне:

  Відобразиться повідомлення, і спочатку потрібно буде вирішити, замінити старий пункт призначення на інший чи додати вибрану адресу як проміжний пункт призначення до маршруту через задані точки. Детальніше про маршрути через задані точки див. нижче.

  Виберіть потрібний пункт.

- Якщо навігаційній системі потрібна детальніша інформація для розрахунку маршруту:

  Введіть детальніший пошуковий запит, щоб уточнити результати пошуку.

Введення детальної адреси

Виберіть **МЕНЮ**, а потім **Увести адресу** – відобразиться клавіатура для введення адреси.

Під час введення символів почнеться пошук адреси. Кожен додатковий символ пошукового запиту враховується в процесі пошуку відповідників і відображається список адрес, що відповідають запиту.

Виберіть потрібну адресу, або змініть пошуковий запит, щоб ініціювати новий пошук.

Продовжуйте вводити адресу, доки не буде знайдено повну адресу, яку ви шукаєте.

Примітка
Упевніться, що вибрано правильну країну. Щоб вибрати іншу країну, торкніться її коду в правому верхньому куті.

Щоб почати ведення за маршрутом до відповідної адреси, підтвердьте введений запит.

Детальний опис функції ведення за маршрутом .

Зберігання адрес у вибране

Щоб зберегти введену адресу, виберіть ⊟.

Наприклад, можна зберегти адресу й назвати її **Домашній** або **Робочий**.

Виберіть потрібний варіант, підтвердьте свій вибір, а потім введіть назву для адреси.

Збережену адресу легко вибрати як адресу для пункту призначення за допомогою списків пунктів призначення **Пріоритетні** або **Контакти** (див. нижче).

Списки пунктів призначення

Виберіть **МЕНЮ**, а потім – **Мої пункти призначення**.

Виберіть **Останні**, щоб показати список усіх недавно введених пунктів призначення.

Виберіть **Пріоритетні**, щоб відобразити всі пункти призначення, які було збережено раніше як домашню, робочу або пріоритетну адреси.

Виберіть **Контакти**, щоб показати список з іменами контактів і всі пов'язані адреси, збережено раніше як особисті контакти.

Щоб почати ведення за маршрутом до відповідної адреси, виберіть пункт у списку.

Детальний опис функції ведення за маршрутом .

Визначні місця

Об'єкт інфраструктури (POI) є певним місцем, яке може бути чимось корисним, наприклад, заправна станція, паркувальний майданчик або ресторан.

Збережені в навігаційній системі дані містять багато стандартних об'єктів інфраструктури, які позначено на карті (якщо цю функцію ввімкнено).

Вибір об'єкта інфраструктури на карті

Торкніться потрібного об'єкта інфраструктури на карті. Карту буде відцентровано навколо цього місця.

Натисніть значок повторно.

У відповідному місці відобразиться червоного кольору, а на виносці з'явиться відповідна адреса.

Щоб розпочати ведення за маршрутом, виберіть .

Детальний опис функції ведення за маршрутом .

Відображення списку об'єктів інфраструктури навколо певного місця

Торкніться потрібної точки на карті. Карту буде відцентровано навколо цього місця.

У відповідному місці відобразиться червоного кольору, а на виносці з'явиться відповідна адреса.

Натисніть і потримайте .

Відобразиться список об'єктів інфраструктури навколо певного місця на карті.

Виберіть потрібний об'єкт інфраструктури, щоб розпочати ведення за маршрутом до нього.

Детальний опис функції ведення за маршрутом .

Пошук об'єктів інфраструктури за категоріями

Виберіть **МЕНЮ**, а потім – **Пам'ятки**.

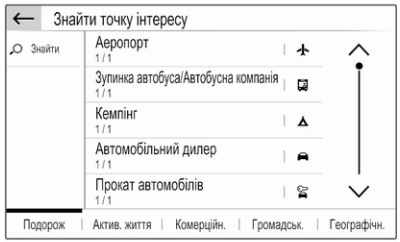

Виберіть основну категорію об'єктів інфраструктури, наприклад, **Подорож**, а потім – підкатегорію, наприклад **Аеропорт**. Відобразиться нове меню.

Виберіть область пошуку, наприклад, **Навколо автомоб.** для уточнення результатів пошуку.

Коли буде виконано пошук об’єктів інфраструктури, виберіть потрібний.

Щоб виконати пошук об’єктів інфраструктури в іншому місці, виберіть **Адреса**.

Щоб виконати пошук об’єктів інфраструктури за ключовим словом (див. нижче), виберіть **Знайти**.

Пошук за ключовим словом

Виберіть **МЕНЮ**, потім **Знайти**, введіть ключове слово, наприклад "Станція", введіть або виберіть назву міста й підтвердьте введений запит.

Коли буде виконано пошук об’єктів інфраструктури, виберіть потрібний.

Подорожі з проміжними зупинками (точками маршруту)

Точка маршруту є проміжним пунктом призначення, який використовується під час прокладання маршруту до кінцевого пункту призначення. Щоб створити маршрут через задані точки, можна додати одну або декілька точок маршруту.

Введіть або виберіть кінцевий пункт призначення маршруту через задані точки та запустіть ведення за маршрутом.

Під час активного ведення за маршрутом виберіть **МЕНЮ**, а потім – **Маршрут / Дорожні точки**.

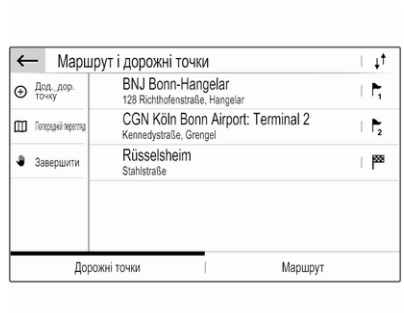

Виберіть **Дод._дор. точку**, а потім – варіант введення адреси, наприклад **Знайти точки інтересу**.

Введіть або виберіть нову адресу. Адресу буде вставлено в список проміжних пунктів на маршруті.

За потреби введіть інші точки маршруту, дотримуючись наведених вище вказівок.

Якщо потрібно змінити порядок проміжних пунктів на маршруті:

Натисніть ↓↑, а потім натискайте стрілки на дисплеї, щоб перемістити пункти списку вгору або донизу.

Виберіть **Розрахув.**, щоб перерахувати маршрут відповідно до зміненого порядку.

Щоб повернутися в головне меню навігації, виберіть **Завершити**.

Щоб відобразити детальний маршрут, що складається з проміжних пунктів призначення, виберіть вкладку **Маршрут**.

Ведення за маршрутом

Ведення за маршрутом забезпечується навігаційною системою у вигляді візуальних вказівників та голосових підказок (голосових вказівок).

Візуальні вказівники

На дисплеї відображаються візуальні вказівники.

Примітка
Коли ведення за маршрутом активне, але на телефоні не запущено додаток для навігації, система попереджає про маневри повороту на дисплеї комбінованої панелі приладів.

Голосовий супровід

Голосові підказки навігації повідомлятимуть, в якому напрямку їхати, а також наближення до перехрестя. на якому вам слід повертати.

Щоб увімкнути чи вимкнути функцію голосових підказок, виберіть **МЕНЮ** у головному меню навігації, виберіть **Параметри**, перейдіть на вкладку **Вокал**, а потім увімкніть або вимкніть **Увімкнути навігаційні повідомлення**.

Якщо активовано голосові підказки, додатково можна вказати, чи потрібно озвучувати назви вулиць.

Щоб повторити останню голосову підказку системи, натисніть зліва на екрані стрілку повороту.

Налаштування ведення за маршрутом

Виберіть **МЕНЮ** у головному меню навігації, а потім виберіть **Параметри навігації** – відобразиться відповідне меню.

Після відкривання меню навігаційна система автоматично розраховує кілька маршрутів на вибір, наприклад найшвидший маршрут і маршрут, найбільш безпечний для довкілля.

Щоб показати на карті різні пропоновані маршрути, виберіть **Подивитися на карті**.

Якщо ж вам потрібно, наприклад, оминати на своєму маршруті шосейні дороги, задайте для відповідного параметра значення **OFF**.

Облік трафіку

Коли система визначає маршрут до пункту призначення, враховуються події дорожнього руху.

Коли активне ведення за маршрутом, до маршруту можуть вноситися зміни на основі вхідних повідомлень про дорожній рух.

Для налаштування **Облік трафіку** можливі три варіанти:

Якщо потрібно, щоб система автоматично змінювала маршрут відповідно до нових повідомлень про дорожній рух, виберіть **Автоматичний**.

Щоб система запитувала, перш ніж змінити маршрут, виберіть **Керівництво**.

Щоб ніколи не змінювати маршрути, виберіть **Немає**.

Запуск, скасування та відновлення ведення за маршрутом

Щоб почати ведення за маршрутом, введіть або виберіть адресу пункту призначення. Залежно від ситуації ведення за маршрутом може починатися автоматично, або ж може знадобитися виконати певні вказівки на екрані.

Щоб скасувати ведення за маршрутом, у головному меню навігаційної системи виберіть **МЕНЮ**, а потім – **Зупинити навігацію**.

Щоб відновити скасоване ведення за маршрутом, у головному меню навігаційної системи виберіть **МЕНЮ**, а потім – **Відновити навігацію**.

Список поворотів

Наступний маневр повороту відображається зліва на екрані.

Щоб відобразити список усіх майбутніх поворотів на активному маршруті, виберіть **МЕНЮ** у головному меню навігації, виберіть **Маршрут / Дорожні точки**, а потім – вкладку **Маршрут**.

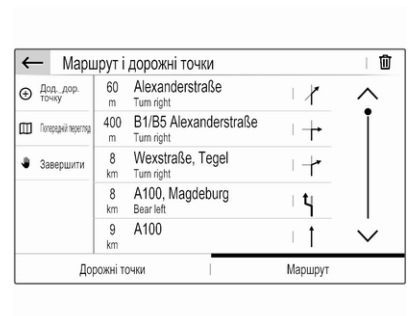

Щоб відобразити маневр повороту на карті, натисніть значок стрілки повороту поруч із відповідним пунктом у списку. Карта відцентрується за відповідним місцем розташування.

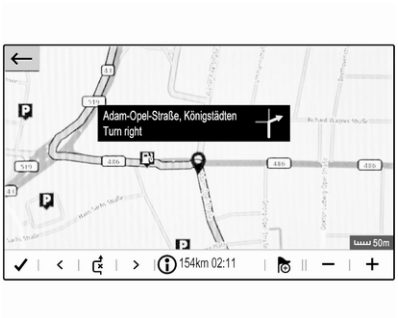

Щоб відобразити попередній або наступний маневр повороту на карті, натисніть 〈 або 〉.

Щоб оминути ділянку маршруту, яка наразі відображається на карті, натисніть ⇶.

За потреби можна вибрати, які ще ділянки маршруту потрібно оминути.

Підтвердьте свій вибір.

Функція розпізнавання мовлення

Вбудована функція розпізнавання мовлення

Вбудована функція розпізнавання мовлення інформаційно-розважальної системи дозволяє керувати різними її функціями за допомогою голосових команд. Вона розпізнає команди та послідовності цифр незалежно від особи, що їх вимовляє. Команди та послідовності цифр можуть проголошуватися без дотримання паузи між окремими словами.

У випадку неправильної роботи чи неправильних команд функція розпізнавання мовлення відтворить візуальний та / або звуковий сигнал і попросить ввести потрібну команду ще раз. Також ця функція розпізнає важливі команди та за потреби відтворює запити на їх підтвердження.

Команди для виконання відповідних дій можна вимовляти різними способами.

Примітка

Щоб розмови в салоні автомобіля не ініціювали ненавмисне ввімкнення системних функцій, розпізнавання голосу не вмикається автоматично.

Важлива інформація

Підтримувані мови

- Не усі мови, наявні як мови інтерфейсу інформаційно-розважальної системи, розпізнаються системою розпізнавання мовлення.
- Якщо поточна вибрана мова елементів дисплея не підтримується функцією розпізнавання мовлення, цією функцією не можна скористатися.

  У такому випадку, щоб керувати інформаційно-розважальною системою за допомогою голосових команд, слід обрати іншу мову інтерфейсу. Як змінити мову відображення ⇨ 120.

Введення адрес пунктів призначення за кордоном

Якщо потрібно ввести адресу пункту призначення, розташованого в іншій країні, за допомогою голосового введення, слід змінити мову інтерфейсу інформаційного дисплея на мову іноземної країни.

Наприклад, якщо мовою дисплея вибрано англійську, але потрібно ввести назву міста у Франції, слід вибрати для мови дисплея французьку.

Для зміни мови інтерфейсу дисплея, див. "Мова" в розділі "Налаштування системи", ⇨ 120.

Порядок введення адрес пунктів призначення

Порядок, в якому частини адреси необхідно вводити за допомогою системи розпізнавання голосу, залежить від країни розташування пункту призначення.

Якщо система розпізнавання мовлення відхилить продиктовану вами адресу, повторіть команду, змінивши порядок частин адреси.

Активування функції розпізнавання мовлення

Примітка

Розпізнавання голосу не працює під час активного телефонного виклику.

Увімкнення кнопкою на кермі

Натисніть на кермі.

Відтворюваний аудіосистемою звук вимкнеться і пролунає повідомлення синтезатора мовлення з проханням промовити голосову команду. На дисплеї з'являться меню довідки з найважливішими командами, якими наразі можна скористатися.

Після звукового сигналу функція розпізнавання мовлення готова до приймання голосових команд.

Тепер можна промовити голосову команду, щоб запустити відповідну функцію системи (наприклад, налаштуватись на збережену радіостанцію).

Регулювання гучності голосових підказок

Натисніть кнопку регулювання гучності на кермі вгору (щоб збільшити гучність) + або донизу (щоб зменшити гучність) −.

Переривання голосових підказок

Досвідчений користувач може переривати голосові підказки короткими натисканнями кнопки на кермі.

Замість цього можна промовити "Установити режим діалогу експерт".

При цьому негайно пролунає звуковий сигнал, і команду можна давати без очікування завершення підказки.

Скасування діалогової секвенції

Щоб скасувати послідовність реплік діалогу та вимкнути розпізнавання мовлення, натисніть на кермі.

Якщо не вимовляти жодних команд протягом деякого часу або вимовляти команди, які не

розпізнаються системою, послідовність реплік діалогу буде автоматично скасовано.

Керування за допомогою голосових команд

Дотримуйтесь інструкцій, озвучуваних синтезатором мовлення та відображуваних на екрані.

Як отримати найкращі результати:

- Прослухайте голосову підказку і зачекайте звукового сигналу перед тим, як промовити команду чи відповісти на підказку.
- Перегляньте приклади команд на екрані дисплея.
- Функцію голосових підказок можна перервати, повторно натиснувши кнопку .
- Після звукового сигналу промовте команду природним тоном: не дуже швидко, але й не дуже повільно.

Зазвичай складні команди можна вимовляти як одну просту команду.

Програма голосового коридору

Програма голосового керування через смартфон інформаційно-розважальної системи забезпечує доступ до голосових команд у смартфоні.

Функція взаємодії телефону з аудіосистемою за допомогою голосового керування доступна через додатки для проеціювання телефону Apple CarPlay та Android Auto.

Активування функції розпізнавання мовлення

Натисніть на кермі й потримайте, доки не почнеться сеанс розпізнавання мовлення.

Регулювання гучності голосових підказок

Повертайте на панелі керування або натискайте кнопку регулювання гучності на кермі вгору (щоб збільшити гучність) + або донизу (щоб зменшити гучність) −.

Вимкнення функції розпізнавання мовлення

Натисніть на кермі. Сеанс розпізнавання мовлення завершиться.

Телефон

Функція телефону дає змогу спілкуватися по телефону за допомогою мікрофона та динаміків автомобіля, а також керувати найбільш важливими функціями мобільного телефону через інформаційно-розважальну систему автомобіля. Щоб користуватися функцією телефону, потрібно підключити мобільний телефон до інформаційно-розважальної системи за допомогою Bluetooth.

Деякі функції порталу телефону підтримуються не всіма мобільними телефонами. Можливість використання деяких функцій залежить від моделі мобільного телефону та постачальника послуг мережі. Додаткову інформацію про це можна переглянути в посібнику

користувача мобільного телефону або дізнатися від оператора мережі.

Важлива інформація щодо безпеки дорожнього руху та використання системи

⚠ Попередження

Використання мобільних телефонів впливає на навколишнє середовище. Тому були розроблені норми та положення з техніки безпеки. Слід ознайомитися з відповідними вказівками перед початком використання функцій мобільного телефону.

⚠ Попередження

Використання функції "вільні руки" за кермом може бути небезпечним, оскільки зосередженість водія знижується, коли він одночасно здійснює телефонні дзвінки та керує автомобілем. Перш ніж використовувати пристрій "вільні руки", припаркуйте автомобіль. Дотримуйтеся правил, прийнятих у країні, у якій наразі перебуваєте.

Не забувайте вимикати телефон і дотримуватись особливих норм, затверджених у певних регіонах, згідно з якими використання в них мобільних телефонів забороняється, а також якщо перешкоди виникають унаслідок використання телефону чи користування цим пристроєм може призвести до виникнення небезпечної ситуації.

Сполучення пристрою

Під час об’єднання пристрою Bluetooth в пару з інформаційно-розважальною системою між ними виконується обмін PIN-кодом і до інформаційно-розважальної системи підключаються пристрої Bluetooth.

Важлива інформація

- Одночасно до інформаційно-розважальної системи можна підключити не більше ніж два пристрої Bluetooth, об’єднані з нею в пару. Один пристрій – у режимі гарнітури, а другий – у режимі потокового відтворення звуку. Див. опис налаштувань профілю Bluetooth нижче.

  Утім, два пристрої не можна використовувати в режимі гарнітури одночасно.
- Об’єднування пристроїв у пару з системою виконується лише один раз, крім випадків, коли пристрій було видалено зі списку парних пристроїв. Якщо пристрій вже був підключений, інформаційно-розважальна система встановлює з'єднання автоматично.
- Функція Bluetooth значно пришвидшує розрядження акумулятора пристрою. Тому підключіть пристрій до порту USB, щоб зарядити його.

Об'єднання в пару нового пристрою

1. Увімкніть функцію Bluetooth у пристрої Bluetooth. Додаткова інформація міститься в інструкції до пристрою Bluetooth.
2. Якщо один пристрій Bluetooth уже підключений:

   Натисніть 📞, виберіть **ОПЦІЇ**, потім – **Зв'язок Bluetooth** і натисніть 🔍 **Знайти**.

   Якщо наразі ще підключено жодного пристрою Bluetooth:

   Натисніть 📞, а потім – **Пошук Bluetooth**.

   Буде виконано пошук усіх пристроїв Bluetooth поблизу.
3. Виберіть у відображеному списку пристрій Bluetooth, із яким потрібно створити пару.
4. Підтвердьте процедуру об'єднування в пару:
   - Якщо підтримується функція SSP (безпечне просте сполучення):

     Підтвердьте повідомлення в інформаційно-розважальній системі та на пристрої Bluetooth.
   - Якщо функція SSP (безпечне просте сполучення) не підтримується:

     В інформаційно-розважальній системі на екрані з'явиться повідомлення із запитом ввести PIN-код у пристрої Bluetooth.

     В пристрої Bluetooth: введіть PIN-код та підтвердьте введення.
5. Активуйте функції, які має виконувати об'єднаний у пару смартфон, і підтвердьте задані налаштування. Ці налаштування профілю Bluetooth можна будь-коли змінити. Докладніше – нижче.

   Інформаційно-розважальна система та пристрій сполучені.
6. Телефонна книга автоматично завантажується в інформаційно-розважальну систему. Залежно від телефону інформаційно-розважальній системі потрібно надати доступ до телефонної книги. За потреби підтвердьте повідомлення, відображене в пристрої Bluetooth.

   Якщо ця функція не підтримується пристроєм Bluetooth, на екрані з'явиться відповідне повідомлення.

Операції на об'єднаних у пару пристроях

Натисніть 📞 і послідовно виберіть **ОПЦІЇ** і **Зв'язок Bluetooth**.

На екрані буде показано список усіх пристроїв, з якими створено пари.

Змінення налаштувань профілю Bluetooth

Натисніть 🔍 поруч із потрібним парним пристроєм.

Увімкніть або вимкніть потрібні налаштування профілю й підтвердьте внесені зміни.

Підключення сполученого пристрою

Пристрої, з якими створено пару, але не підключено до системи, мають значок .

Виберіть потрібний пристрій, щоб підключити його.

Відключення пристрою

Пристрій, який зараз підключений до системи, має значок .

Виберіть пристрій, який потрібно від'єднати.

Видалення об'єднаного в пару пристрою

Натисніть у верхньому правому куті екрана, щоб відобразити значки поряд із кожним об'єднаним у пару пристроєм.

Натисніть поруч із пристроєм Bluetooth, який потрібно видалити, і підтвердьте відображене повідомлення.

Головне меню телефону

Натисніть / , щоб відкрити головне меню керування телефоном.

Багатьма функціями мобільного телефону тепер можна керувати через призначене для цього головне меню (та відповідні підменю), а також за допомогою органів керування телефоном на кермі.

Як зателефонувати

Введення номера телефону

Введіть номер телефону за допомогою клавіатури в головному меню керування телефоном.

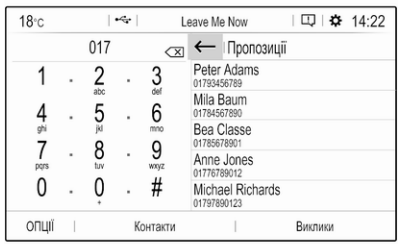

Після введення цифр відповідні записи зі списку контактів відобразяться в алфавітному порядку.

Натисніть потрібний пункт у списку, щоб зателефонувати.

Користування списком контактів

Список контактів містить усі записи телефонної книги з підключеного пристрою Bluetooth і всі контакти з навігаційної системи.

Виберіть **Контакти**, а потім – потрібний тип списку.

Пошук контактів

Контакти можна впорядкувати або за іменем, або за прізвищем. Щоб змінити порядок сортування, натисніть .

Прокручувати список можна за допомогою бокової панелі або екранними кнопками ⌃ чи ⌄.

Щоб шукати контакти за допомогою клавіатури, натисніть **Знайти**.

Внесення змін до контактів та їх видалення

Виберіть поруч із контактом, а потім – потрібний пункт.

Якщо до контакту потрібно додати фотознімок:

Підключіть USB-пристрій, на якому збережено потрібний фотознімок, до USB-порту ⇨ 137, торкніться фоторамки й виберіть потрібний фотознімок.

Підтвердьте свій вибір, щоб завантажити фотознімок до системи.

Використання історії дзвінків

Всі вхідні, вихідні або пропущені дзвінки реєструються.

Виберіть **Виклики**, а потім – потрібний список.

Виберіть потрібний пункт у списку, щоб зателефонувати.

Вхідний дзвінок

Якщо вам зателефонують, наприклад під час прослуховування радіоприймача чи відтворення вмісту USB-носія, звук відтворення відповідного джерела вимкнеться до завершення розмови.

На екрані з’явиться повідомлення з номером телефону чи іменем абонента.

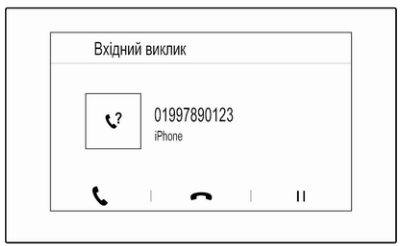

Щоб відповісти на дзвінок, натисніть .

Щоб відхилити дзвінок, натисніть .

Щоб установити виклик на утримування, натисніть ❙❙. Щоб відновити утримуваний виклик, натисніть ▶.

Під час поточного виклику відобразиться наведене нижче меню.

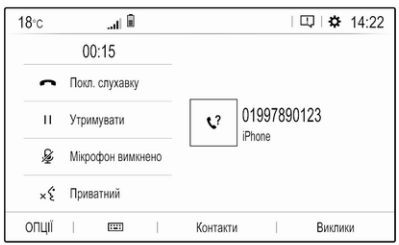

Щоб вимкнути мікрофон інформаційно-розважальної системи, натисніть **Мікрофон вимкнено**.

Щоб продовжити розмову на мобільному телефоні (приватний режим), натисніть **Приватний**.

Щоб повторно активувати розмову за допомогою інформаційно-розважальної системи, натисніть **Приватний**.

Примітка
Якщо ви вийдете з автомобіля й замкнете його, але ще ведете телефонну розмову в приватному режимі, інформаційно-розважальна система може залишатися ввімкненою, доки ви не вийдете з її зони приймання Bluetooth-сигналів.

Завжди встановлювати вхідні виклики на утримування

З міркувань безпеки функція телефону може за замовчуванням установлювати всі вхідні дзвінки на утримування.

Щоб увімкнути цю функцію, виберіть по черзі **ОПЦІЇ**, потім **Безпека** та **Утримати вхідні виклики**.

Швидкі повідомлення

За допомогою інформаційно-розважальної системи контактам можна надсилати різні короткі повідомлення.

Виберіть **ОПЦІЇ**, а потім **Швидкі повідомлення** – відобразиться список коротких повідомлень, упорядкованих за різними категоріями.

Щоб надіслати коротке повідомлення, виберіть потрібне в списку, а потім – одержувача з контактів.

Multimedia

Вступ

Важлива інформація щодо безпеки дорожнього руху та використання системи

⚠ Попередження

Керуючи автомобілем, завжди дотримуйтеся правил безпеки. Користуйтеся інформаційно-розважальною системою, лише коли ситуація на дорозі не є небезпечною.

З міркувань безпеки перед користуванням інформаційно-розважальною системою варто зупинити автомобіль.

⚠ Попередження

Навіть під час використання додатка для навігації водій має належним чином керувати автомобілем та бути уважним під час дорожнього руху.

Завжди дотримуйтеся відповідних правил дорожнього руху.

Прийом радіосигналу

Прийом радіосигналу може перериватися статикою, шумом, перешкодами або втратою прийому через:

- зміни відстані від передавача
- багатопроменевий прийом через відбиття хвиль
- затухання радіосигналу

Функція захисту від крадіжки

Інформаційно-розважальна система має електронну систему безпеки для захисту від викрадення.

Завдяки цій інновації інформаційно-розважальна система може функціонувати виключно у вашому автомобілі та не становить цінності для злодія.

Multimedia

Панель керування – Multimedia

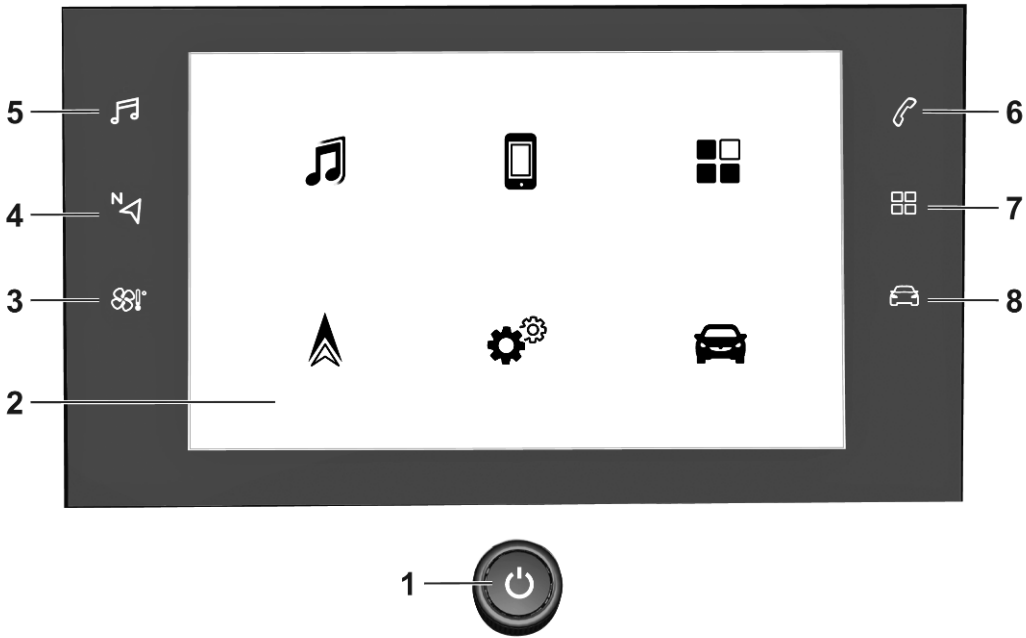

1 ⏻

Якщо система вимкнена: увімкнення / вимкнення живлення

Якщо система ввімкнена: вимкнення звуку системи

Поверніть: налаштування гучності

2 Інформаційний дисплей

Головне меню відобразиться, якщо торкнутися екрана трьома пальцями

3

Відкривання меню системи клімат-контролю (за наявності)

4

Відображення навігаційного додатка, коли активне проеціювання телефону … 175

5

Відкривання меню відтворення звуку:

Радіо 173

Зовнішні пристрої (USB, Bluetooth) 175

6

Відкривання меню телефону 180

Відкриває екран проеціювання телефону, коли воно активне 175

7

Відкривання меню для функції перегляду зображень 175

8

Відкривання меню налаштувань автомобіля .. 104

Засоби керування на кермі

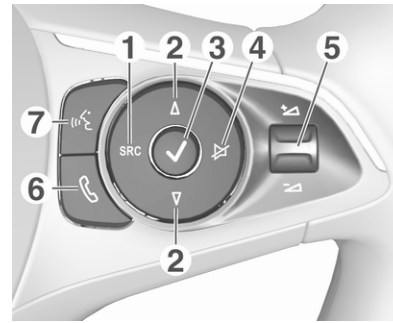

1 **SRC** (джерело)

Вибір джерела відтворення звуку, для підтвердження вибраних елементів натискайте ✓

Натиснення й утримування: вимикається звук системи

2 ∆ / ∇

Вибір наступної / попередньої збереженої радіостанції, якщо ввімкнено радіоприймач … 173

або вибір наступної / попередньої композиції / зображення, якщо ввімкнені зовнішні пристрої 175

або вибір наступного / попереднього пункту у списку радіостанцій, списку мультимедіа, списку викликів / контактів, якщо операцію почато за допомогою органа керування на кермі

Для підтвердження вибраних елементів натискайте ✓

3 ✓

Підтвердження вибраного елемента

або відкривання списку радіостанцій, списку мультимедійних пристроїв

4

Увімкнення / вимкнення режиму без звуку

5 + / −

Повертання вгору/ донизу: збільшення/ зменшення гучності

6

Коротке натиснення: прийняти вхідний виклик

Натиснення й утримування: відхилити вхідний виклик, закінчити розмову 180

або відкривання списку викликів / контактів 180

Якщо телефонний виклик активний: відкрити меню поточних викликів

7

(із вбудованою функцією розпізнавання мовлення)

Коротке натиснення: увімкнути вбудовану функцію розпізнавання мовлення

Натиснення й утримування: увімкнути розпізнавання мовлення у Apple CarPlay™ або Android™ Auto, якщо телефон підключено через порт USB 178

(без вбудованої функції розпізнавання мовлення)

Коротке натиснення: увімкнути систему розпізнавання мовлення в Apple CarPlay™ або Android™ Auto, якщо телефон підключено через USB-порт.

Елементи керування

Керування інформаційно-розважальною системою можна здійснювати за допомогою функціональних кнопок, сенсорного екрана і меню, що відображаються на дисплеї.

Додатково можна вводити дані за допомогою:

- панель керування інформаційно-розважальної системи
- сенсорний екран
- елементами керування аудіосистемою на кермі
- розпізнавання мовлення ⇨ 178

Увімкнення та вимкнення інформаційно-розважальної системи

Натисніть ⏻. Після ввімкнення активується джерело інформаційно-розважальної системи, яке було вибрано останнім.

Примітка
Деякі функції інформаційно-розважальної системи доступні, лише коли ввімкнено запалювання або працює двигун.

Автоматичне вимкнення

Якщо інформаційно-розважальну систему ввімкнено кнопкою ⏻, коли запалювання було вимкненим, система автоматично вимкнеться після активації режиму Eco.

Налаштування гучності

Поверніть регулятор ⏻. На дисплеї відобразиться поточне налаштоване значення.

При ввімкненні інформаційно-розважальної системи встановлюється рівень гучності, який був відрегульований користувачем попереднього разу.

Функція компенсації гучності на великій швидкості

Після ввімкнення функції компенсації гучності на великій швидкості гучність автоматично налаштовується для компенсації дорожніх шумів і шуму вітру.

Вимкнення звуку

Натисніть ⏻, щоб вимкнути звук інформаційно-розважальної системи.

Щоб скасувати вимкнення звуку, натисніть ⏻ ще раз. При цьому буде знов встановлена гучність, встановлена востаннє.

Режими роботи

Аудіо- та мультимедійні пристрої

Натисніть ♫, щоб відобразити головне меню останнього вибраного режиму відтворення аудіофайлів.

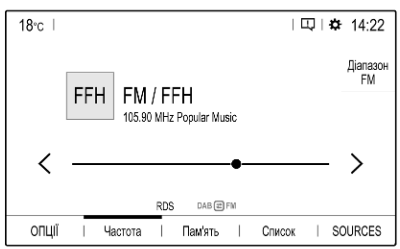

Вибір іншого джерела даних

Виберіть **SOURCES** – з'явиться меню для вибору джерела мультимедійних даних.

Виберіть потрібне джерело мультимедійних даних.

Див. детальний опис:

- Функції радіо ⇨ 173
- Зовнішні пристрої ⇨ 175

Телефон

Перш ніж ви зможете користуватися функцією телефону, потрібно встановити з'єднання між інформаційно-розважальною системою та мобільним телефоном.

Детальний опис процедури підготовки та встановлення з'єднання Bluetooth між інформаційно-розважальною системою та мобільним телефоном ⇨ 180.

Якщо мобільний телефон підключено, натисніть ✆, щоб відобразити головне меню функції телефону.

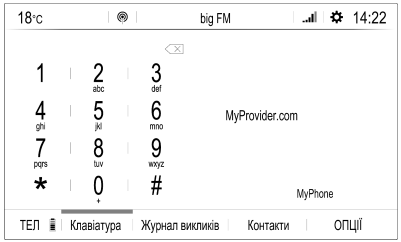

Детальний опис керування мобільним телефоном за допомогою інформаційно-розважальної системи ⇨ 180.

Програми

Щоб показувати певні програми з дисплея смартфону на дисплеї інформаційно-розважальної системи, підключіть до неї смартфон.

Натисніть ✆, а потім – **Apple CarPlay** або **Android Auto**. Відобразиться меню з різними додатками на вибір.

Детальний опис ⇨ 175.

Налаштування

Натисніть ♫, виберіть **ОПЦІЇ**, а потім – **Параметри звуку**, щоб відкрилося відповідне меню.

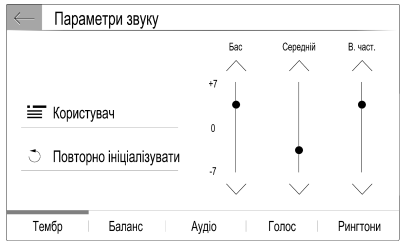

Детальний опис .

Натисніть ⚙ у верхньому рядку екрана – з'явиться меню з різними налаштуваннями системи.

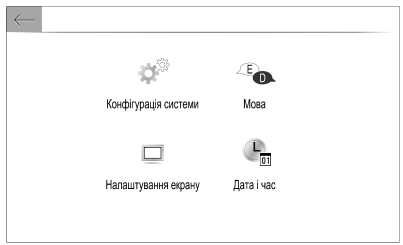

Детальний опис .

Налаштування автомобіля

Виберіть 🚗, щоб відкрити меню для керування різними налаштуваннями, пов'язаними з автомобілем.

Персоналізація автомобіля ⇨ 104.

Тюнінг – центр

Тюнінг – центр забезпечує швидкий доступ до таких налаштувань:

- темний екран
- яскравість
- профілі
- налаштування системи
- налаштування конфіденційності

Натисніть ⚙ у верхньому рядку екрана, щоб відкрити **Тюнінг – центр**.

Керування меню

Дисплей інформаційно-розважальної системи має сенсорний інтерфейс, що дозволяє пряму взаємодію з елементами керування меню.

Обережно

Для керуванням роботою сенсорного дисплея не можна використовувати гострі чи тверді предмети, наприклад кулькові ручки, олівці чи подібні предмети.

Вибір та активація екранної кнопки чи пункту меню

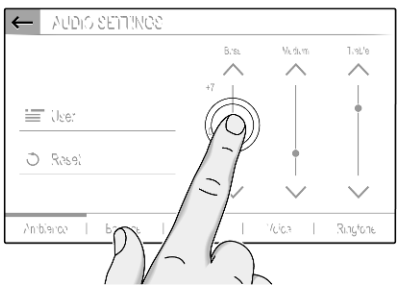

Натисніть екранну кнопку або пункт меню.

Увімкнеться відповідна функція системи, на екрані з'явиться повідомлення або підменю з додатковими пунктами.

Екранні кнопки ⟵, ✕ та ✓ / OK

Під час операцій із меню натиснувши ⟵ або ✕ у відповідному підменю, можна перейти до наступного вищого рівня меню.

Якщо екранна кнопка ⟵ або ✕ не відображаються, ви перебуваєте в найвищому рівні відповідного меню.

На деяких екранах для підтвердження вибору пункту меню або зміни налаштувань потрібно натискати ✓ / **OK**. В іншому випадку виділення елементів або зміни в налаштуваннях не збережуться.

Прокручування списку

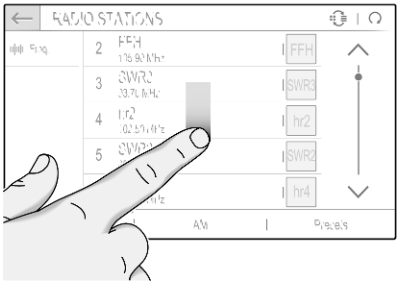

Коли на екрані відображаються не всі наявні у списку пункти, список потрібно прокрутити.

Прокрутити список пунктів меню можна одним із наведених нижче способів:

- Притуліть палець до будь-якого місця на екрані та перемістіть палець вгору або донизу.

Примітка
Палець потрібно переміщувати з постійною швидкістю, не відриваючи його від поверхні.

- Натисніть ∧ або ∨ вгорі чи знизу на смужці прокручування.
- Натисніть потрібне місце на смузі прокручування.
- Переміщуйте повзунок прокручування пальцем угору або донизу.

Оновлення списку

Натисніть ↻, щоб вручну оновити списки, наприклад список станцій.

Поля введення тексту та клавіатури

Поля введення тексту позначаються значком ✎.

Торкніться поля введення тексту, щоб відкрити клавіатуру для введення тексту або чисел.

Залежно від поточного активного додатка або функції відображаються різні клавіатури.

Клавіатури для введення тексту
Клавіатури для введення тексту можуть містити кілька полів введення. Щоб увімкнути поле для введення тексту, торкніться його.

Щоб ввести символ, натисніть відповідну екранну кнопку. Символ буде введено після її відпускання.

Натисніть і потримайте екранну кнопку з літерою, щоб відобразити пов'язані з нею літери у спливному меню. Натисніть і відпустіть потрібну літеру.

Щоб перемкнутися на клавіатуру з символами, натисніть **0..#**.

Щоб повернутися до клавіатури для введення літер або перемкнутися з великих літер на малі чи навпаки, натисніть **Aa**.

Щоб змінити порядок літер на клавіатурі зі звичайного на алфавітний і навпаки, натисніть ⌨.

Щоб видалити останній введений знак або символ, натисніть ⌫.

Налаштування аудіо

Натисніть ♫ і послідовно виберіть **ОПЦІЇ** і **Параметри звуку**.

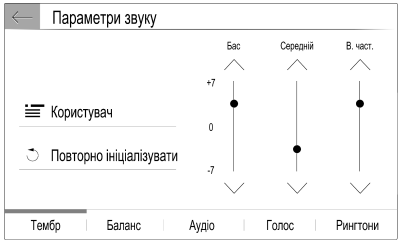

У системі є кілька наперед запрограмованих налаштувань, які дають змогу оптимізувати тембр окремого стилю музики (наприклад, **Поп-рок** або **Класична музика**).

Щоб окремо відрегулювати тембр, виберіть **Користувач**. Змініть налаштування відповідно до своїх потреб.

Примітка
Якщо змінити налаштування попередньо визначеного параметра, наприклад **Поп-рок**, ці налаштування буде застосовано до **Користувач** або **Особисті налаштування**.

Баланс та рівень сигналу

Виберіть вкладку **Баланс**.

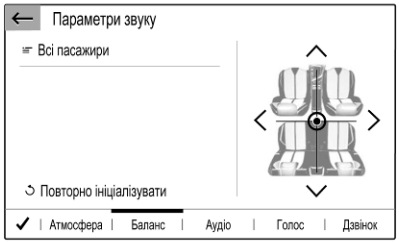

У системі є кілька наперед запрограмованих налаштувань, які дають змогу регулювати гучність у салоні (наприклад, **Всі пасажири** або **Лише передні**).

Щоб змінити поточне налаштування, наприклад **Всі пасажири**, виберіть це налаштування, а потім виберіть нове налаштування у відображеному списку.

Наперед запрограмовані налаштування можна змінювати.

Щоб вказати місце в салоні, де гучність матиме найвищий рівень, перемістіть курсор на малюнку в правій частині екрана у відповідну точку.

Щоб повернутися до стандартних заводських налаштувань, виберіть ↺.

Налаштування гучності

Натисніть ♫ і послідовно виберіть **ОПЦІЇ** і **Параметри звуку**. Потім виберіть вкладку **Аудіо**.

Сигнал дотику

Якщо функцію сигналу дотику під час натискання кнопок активовано, кожен дотик до екранної кнопки або пункту меню супроводжується звуковим сигналом.

Щоб відрегулювати гучність сигналу дотику, активуйте **Звуки дотику** та змініть значення налаштування.

Функція компенсації гучності на великій швидкості

Увімкніть або вимкніть функцію **Гучність, прив'язана до швидкості**.

Якщо ввімкнено цю функцію, гучність інформаційно-розважальної системи налаштовується автоматично для компенсування шуму від дорожнього покриття та вітру під час руху автомобіля.

Синтезатор мовлення

Виберіть вкладку **Голос**.

Відрегулюйте гучність для всіх функцій синтезу мовлення системи.

Сигнал дзвінка

Виберіть вкладку **Рингтони**.

Відрегулюйте гучність сигналу вхідних дзвінків.

Налаштування системи

Натисніть ⚙ у верхньому рядку екрана, щоб відкрити **Тюнінг – центр**.

Меню налаштувань відкривається в розділі **Тюнінг – центр**.

Конфігурування системи

Виберіть **Конфігурація системи**, щоб виконати прості налаштування системи, наприклад:

- Налаштувати відображення одиниць вимірювання температури або споживання пального.
- Скинути конфігурацію системи до заводських значень.
- Оновити версію встановленого програмного забезпечення.
- Задати налаштування конфіденційності для надання доступу до даних і місцезнаходження автомобіля.

Змінення мови відображення

Щоб налаштувати мову відображення текстових елементів меню, виберіть **Мова**, а потім виберіть потрібну мову.

Примітка

Якщо вибрана мова відображення підтримується вбудованою системою розпізнавання мовлення, мову системи розпізнавання мовлення буде змінено відповідно. В іншому випадку вбудована функція розпізнавання мовлення буде недоступною.

Налаштування часу й дати

Виберіть **Дата і час**.

Щоб налаштувати час і дату, перейдіть на відповідну вкладку.

Регулювання екрана

Виберіть **Налаштування екрану**.

Функція прокручування тексту

Виберіть вкладку **Анімація**.

Щоб довгі тексти автоматично прокручувалися на екрані, увімкніть функцію **Автоматична прокрутка тексту**.

Коли функцію **Автоматична прокрутка тексту** вимкнено, довгі тексти скорочуються.

Регулювання яскравості
Виберіть **Яскравість** і відрегулюйте потрібний рівень яскравості екрана.

Збереження ваших особистих налаштувань

Щоб перейти до налаштувань профілю, натисніть ⚙ у верхньому рядку екрана й виберіть **Профілі**.

Ви можете зберігати різноманітні налаштування в персональному профілі. Наприклад, усі поточні налаштування тембру, усі збережені радіостанції та телефонну книгу.

Якщо вашим автомобілем, крім вас, користуються інші люди, ця функція дає змогу будь-коли відновлювати особисті налаштування зі свого профілю.

Можна зберегти до трьох персональних профілів.

Додатково можна використовувати **Загал. профіль**. Усі зміни, які вносяться в налаштування, постійно автоматично зберігаються в цьому профілі. Якщо ви не активували особистий профіль, активним буде **Загал. профіль**.

Збереження вашого особистого профілю
Визначивши всі особисті налаштування, виконайте дії нижче:

Виберіть одну з вкладок особистого профілю.

Виберіть поле для введення тексту ✎ і введіть назву свого особистого профілю.

Завершивши, підтвердьте введену інформацію, щоб зберегти її у своєму особистому профілі.

Активування вашого особистого профілю
Натисніть ⚙ у верхньому рядку екрана, виберіть **Профілі**, а потім – вкладку з назвою вашого особистого профілю.

Як активувати Загал. профіль
Якщо наразі активовано особистий профіль:

Перейдіть на вкладку **Загал. профіль**, а потім виберіть **Увімкнути профіль**.

Скидання особистого профілю
Ви можете будь-коли змінити налаштування особистого профілю, щоб відновити в цьому профілі стандартні заводські налаштування.

Активуйте відповідний профіль і виберіть **Відновити профіль**.

Як скинути Загал. профіль
Ви можете будь-коли скинути **Загал. профіль**, щоб відновити в цьому профілі стандартні заводські налаштування.

Виберіть **Загал. профіль**, а потім – **Повторно ініціаліз. загальний профіль**.

Аудіосистема

Увімкнення радіо

Натисніть ♫. Відобразиться останнє вибране головне меню відтворення аудіофайлів.

Якщо головне меню радіоприймача неактивне, виберіть **ДЖЕРЕЛА**, а потім – **Радіо**.

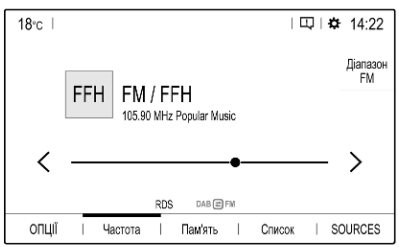

Буде здійснено прийом станції, що відтворювалася останньою.

Вибір діапазону

Виберіть **ОПЦІЇ** і натисніть відповідну кількість разів, щоб перемкнутися на потрібний діапазон.

Пошук радіостанцій

Автоматичний пошук станції

Натискайте < або >, щоб налаштуватися на попередню чи наступну радіостанцію з належним сигналом.

Пошук станції вручну

Натисніть і потримайте < або >. Відпустіть, коли потрібну частоту буде майже настроєно.

Виконується пошук наступної станції, сигнал якої можна прийняти, після чого розпочинається її відтворення.

Списки станцій

У списку радіостанцій можна вибрати будь-яку з них, сигнал якої достатньо сильний для поточного місця вашого перебування.

Щоб відобразити список радіостанцій поточного активного діапазону, виберіть **Список**.

Виберіть потрібну станцію.

Оновлення списків станцій

Якщо станції, збережені в списку радіостанцій відповідного діапазону, стануть недоступними, потрібно оновити ці списки.

Щоб почати оновлення для поточного активного діапазону, виберіть ↻.

Збереження станцій у вибране

У списку **Пам'ять** у вибране можна зберегти до 24 радіостанцій усіх діапазонів.

Виберіть **Пам'ять**, щоб показати запрограмовані кнопки.

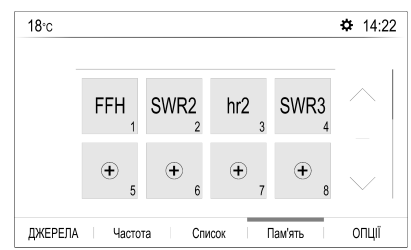

Зберігання поточної активної станції

Натисніть і потримайте кілька секунд потрібну кнопку в списку **Пам'ять**. Відповідна частота або назва станції відобразяться на кнопці.

Якщо станцію вже збережено для запрограмованої кнопки, цю станцію буде замінено на нову.

Натомість у головному меню радіо можна натиснути ★ **Mem**, щоб зберегти поточну активну радіостанцію.

Збереження станції з наявних у списку

Виберіть **ОПЦІЇ**, а потім – потрібний діапазон.

Щоб зберегти станцію зі списку станцій, без затримки натисніть ★ поруч із потрібною станцією. Станцію буде збережено, після чого відобразиться номер відповідної програмованої кнопки. Щоб видалити станцію, повторно натисніть ★.

Натомість можна натиснути й потримати назву станції, доки станція не збережеться. Щоб видалити станцію, повторно натисніть і потримайте її назву, доки не з'явиться відповідне повідомлення.

Завантаження станцій

У головному меню радіоприймача виберіть **Пам'ять**, а потім натисніть і відпустіть запрограмовану кнопку потрібної станції.

Активація RDS

У головному меню радіоприймача виберіть **ОПЦІЇ**, а потім активуйте **RDS**.

Якщо ввімкнено **RDS**, у нижньому рядку головного меню радіоприймача відображатиметься **RDS**.

Радіотекст

Якщо активовано функцію RDS, під назвою радіопередачі відображається інформація про поточну радіопередачу в ефірі або музичну композицію, що зараз відтворюється.

Щоб показати чи сховати інформацію, перейдіть у меню **ОПЦІЇ** й активуйте або деактивуйте **ІНФОРМАЦІЯ**.

Повідомлення про ситуацію на дорогах

Багато станцій з підтримкою функції RDS передають новини. Якщо функцію повідомлень про дорожній рух увімкнено, прослуховування радіо радіостанції або відтворення мультимедійних файлів буде перервано до кінця повідомлення.

Щоб активувати оголошення про дорожній рух, перейдіть у меню **ОПЦІЇ** й активуйте **TA**.

Якщо ввімкнено **TA**, у нижньому рядку головного меню радіоприймача відображатиметься **TA**.

Цифрове радіомовлення

Радіостанції DAB (цифрове радіомовлення) ведуть передачі тільки у цифровому режимі.

Станції з підтримкою DAB містять у назві не частоту трансляції, а назву програми.

Зв'язування діапазонів FM і DAB

За допомогою цієї функції можна перемикатися зі станції FM на станцію DAB і навпаки.

Перемикання зі станції FM на станцію здійснюється тоді, коли відповідна станція DAB доступна. Тому, щоб уникнути частого перемикання, рекомендується зберегти потрібні радіостанції у списку улюбленого як станції DAB.

Перемикання з діапазону DAB на FM відбувається, якщо сигнал занадто слабкий для приймання і є відповідна FM-станція.

Примітка
Після перемикання гучність може змінитися.

Активація
Перш ніж вмикати функцію зв'язування діапазонів FM і DAB, обов'язково увімкніть параметр **RDS**.

Щоб активувати функцію зв'язування діапазонів FM і DAB, виберіть **ОПЦІЇ** у головному меню аудіосистеми, а потім виберіть **FM-DAB**.

Коли функцію зв'язування діапазонів FM і DAB увімкнуто, відображається такий символ:

Деактивація
Щоб вимкнути функцію зв'язування діапазонів FM і DAB, виберіть **ОПЦІЇ** у головному меню радіоприймача, а потім скасуйте вибір **FM-DAB**.

Якщо вимкнути параметр **RDS**, функція зв'язування діапазонів FM і DAB вимкнеться автоматично.

Зовнішні пристрої

USB-порт знаходиться на центральній консолі.

Обережно

Щоб захистити систему, не використовуйте USB-концентратор.

Примітка
Порти USB завжди мають бути сухими й чистими.

Порти USB

До цього порту USB можна підключати програвач MP3, пристрій USB, картку SD (через з'єднувач або адаптер USB) або смартфон.

За допомогою інформаційно-розважальної системи можна відтворювати музичні файли та переглядати файли фотографій, збережені на USB-пристроях.

Якщо ці пристрої підключені до порту USB, керування функціями зазначених вище пристроїв здійснюється за допомогою засобів керування та меню інформаційно-розважальної системи.

Примітка
Інформаційно-розважальна система підтримує не всі додаткові пристрої.

Підключення / відключення пристрою
Підключіть один з пристроїв до зазначеного вище порту USB. За потреби скористайтеся відповідним з'єднувальним кабелем. Функція відтворення музики запуститься автоматично.

Примітка
Під час підключення пристрою USB, який не розпізнається системою, на екрані з'являється відповідне повідомлення про помилку, а інформаційно-розважальна система автоматично перемикається на попередню функцію.

Щоб відключити пристрій USB, виберіть іншу функцію – після цього USB-пристрій можна відключати.

Обережно

Уникайте відключення пристрою під час програвання. Це може пошкодити пристрій або інформаційно-розважальну систему.

Потокове відтворення звуку через Bluetooth

Потокове відтворення звуку дає змогу слухати музику з вашого смартфона.

Детальний опис встановлення з'єднання через Bluetooth ⇨ 180.

Якщо відтворення звуку не починається автоматично, його потрібно запустити на смартфоні.

Спочатку відрегулюйте гучність на смартфоні (установіть високий рівень). Потім відрегулюйте гучність інформаційно-розважальної системи.

Формати файлів

Аудіообладнання підтримує різні формати файлів.

Увімкнення функції відтворення музики

Підключення пристрою USB або пристрою Bluetooth.

Якщо пристрій уже підключено, але відтворення збережених музичних файлів не активне:

Натисніть ♫, виберіть **SOURCES**, а потім виберіть відповідне джерело відтворення.

Відтворення композицій почнеться автоматично.

Функції відтворення

Зупинення та відновлення відтворення
Щоб перервати відтворення, натисніть ❙❙. Кнопка на екрані зміниться на ▶.

Щоб відновити відтворення, натисніть ▶.

Відтворення попередньої або наступної композиції
Торкніться 〈 або 〉.

Прокручування вперед та назад
Натисніть і потримайте < або >. Відпустіть, щоб повернутися в звичайний режим відтворення.

Можна також пересувати вліво або вправо повзунок, яким позначається позиція відтворюваної композиції.

Випадкове відтворення композицій
Виберіть **ОПЦІЇ**, а потім натискайте значок **Випадковий**:

ON: відтворення композицій у поточному вибраному списку (альбом, виконавець тощо) у випадковому порядку.

ALL: відтворення всіх композицій, які є в підключеному пристрої, у випадковому порядку.

OFF: відтворення композицій у поточному вибраному списку (альбом, виконавець тощо) у звичайному режимі.

Повторення композицій
Виберіть **ОПЦІЇ**, а потім натискайте значок **Repeat** ON, доки не буде вибрано один із таких параметрів:

ON: відтворення по колу композицій у поточному вибраному списку (альбом, виконавець тощо)

1x: відтворення по колу композицій у поточному вибраному списку (альбом, виконавець тощо) один раз

OFF: відтворення композицій у поточному вибраному списку (альбом, виконавець тощо) у звичайному режимі

Увімкнення переглядача зображень

Підключення пристрою USB.

Якщо пристрій уже підключено, але програма перегляду зображень не активна:

Натисніть ⊞, виберіть **Фотографії**, а потім – потрібну папку та зображення в ній.

Торкніться екрана, щоб відобразити рядок меню.

Перегляд попереднього або наступного зображення

Торкніться ◀◀ або ▶▶.

Запуск або припинення показу слайдів

Виберіть ▶, щоб переглянути в режимі показу слайдів зображення, збережені на пристрої USB.

Натисніть ❙❙, щоб припинити показ слайдів.

Трансляція екрана телефона

Програми для проеціювання з телефону Apple CarPlay та Android Auto дають змогу відображати вибрані програми зі смартфону на інформаційному дисплеї та керувати ними за допомогою органів керування інформаційно-розважальної системи.

Уточніть у виробника пристрою, чи сумісна ця функція з вашим смартфоном, а також дізнайтеся, чи доступна ця програма в країні, де ви мешкаєте.

Підготовка смартфону

iPhone®: перевірте, чи ввімкнено функцію Siri® у телефоні.

Телефон із ОС Android: Завантажте програму Android Auto в телефон з магазину програм Google Play™.

Підключення смартфону iPhone

Підключіть телефон до порту USB.

Якщо телефон уже підключений до системи через Bluetooth, після його приєднання до USB-порту й запуску додатка Apple CarPlay з'єднання через Bluetooth буде перервано. Після від'єднання телефону від USB-порту його буде знову підключено через Bluetooth.

Телефон із ОС Android

Підключіть телефон через Bluetooth ⇨ 180, а потім підключіть його до USB-порту.

Запуск трансляції екрана телефона

Якщо проеціювання телефону не запускається автоматично, натисніть ✆, а потім – **Apple CarPlay** або **Android Auto** на екрані.

Відображений екран проеціювання телефону залежить від смартфону та версії програмного забезпечення.

Повернення на екран інформаційно-розважальної системи

Натисніть, наприклад, кнопку ♫ на панелі керування.

Функція розпізнавання мовлення

Вбудована функція розпізнавання мовлення

Вбудована функція розпізнавання мовлення інформаційно-розважальної системи дозволяє керувати різними її функціями за допомогою голосових команд. Вона розпізнає команди та послідовності цифр незалежно від особи, що їх вимовляє. Команди та послідовності цифр можуть проголошуватися без дотримання паузи між окремими словами.

У випадку неправильної роботи чи неправильних команд функція розпізнавання мовлення відтворить візуальний та / або звуковий сигнал і попросить ввести потрібну команду ще раз. Також ця функція розпізнає важливі команди та за потреби відтворює запити на їх підтвердження.

Команди для виконання відповідних дій можна вимовляти різними способами.

Примітка
Щоб розмови в салоні автомобіля не ініціювали ненавмисне ввімкнення системних функцій, розпізнавання голосу не вмикається автоматично.

Важлива інформація

Підтримувані мови

- Не усі мови, наявні як мови інтерфейсу інформаційно-розважальної системи, розпізнаються системою розпізнавання мовлення.
- Якщо поточна вибрана мова елементів дисплея не підтримується функцією розпізнавання мовлення, цією функцією не можна скористатися.

  У такому випадку, щоб керувати інформаційно-розважальною системою за допомогою голосових команд, слід обрати іншу мову інтерфейсу. Як змінити мову відображення ⇨ 162.

Активування функції розпізнавання мовлення

Примітка
Розпізнавання голосу не працює під час активного телефонного виклику.

Увімкнення кнопкою на кермі
Натисніть на кермі.

Відтворюваний аудіосистемою звук вимкнеться і пролунає повідомлення синтезатора мовлення з проханням промовити голосову команду. На дисплеї з'являться меню довідки з найважливішими командами, якими наразі можна скористатися.

Після звукового сигналу функція розпізнавання мовлення готова до приймання голосових команд.

Тепер можна промовити голосову команду, щоб запустити відповідну функцію системи (наприклад, налаштуватись на збережену радіостанцію).

Регулювання гучності голосових підказок
Натисніть кнопку регулювання гучності на кермі вгору (щоб збільшити гучність) + або донизу (щоб зменшити гучність) −.

Переривання голосових підказок
Досвідчений користувач може переривати голосові підказки короткими натисканнями кнопки на кермі.

Замість цього можна промовити "Установити режим діалогу експерт".

При цьому негайно пролунає звуковий сигнал, і команду можна давати без очікування завершення підказки.

Скасування діалогової секвенції
Щоб скасувати послідовність реплік діалогу та вимкнути розпізнавання мовлення, натисніть на кермі.

Якщо не вимовляти жодних команд протягом деякого часу або вимовляти команди, які не

розпізнаються системою, послідовність реплік діалогу буде автоматично скасовано.

Керування за допомогою голосових команд

Дотримуйтесь інструкцій, озвучуваних синтезатором мовлення та відображуваних на екрані.

Як отримати найкращі результати:

- Прослухайте голосову підказку і зачекайте звукового сигналу перед тим, як промовити команду чи відповісти на підказку.
- Перегляньте приклади команд на екрані дисплея.
- Функцію голосових підказок можна перервати, повторно натиснувши кнопку .
- Після звукового сигналу промовте команду природним тоном: не дуже швидко, але й не дуже повільно.

Зазвичай складні команди можна вимовляти як одну просту команду.

Програма голосового коридору

Програма голосового керування через смартфон інформаційно-розважальної системи забезпечує доступ до голосових команд у смартфоні.

Функція взаємодії телефону з аудіосистемою за допомогою голосового керування доступна через додатки для проеціювання телефону Apple CarPlay та Android Auto.

Активування функції розпізнавання мовлення

Натисніть (у моделі без вбудованого розпізнавання мовлення) або натисніть і потримайте (у моделі з вбудованим розпізнаванням мовлення) на кермі, доки не запуститься сеанс розпізнавання мовлення.

Регулювання гучності голосових підказок

Повертайте на панелі керування або натискайте кнопку регулювання гучності на кермі вгору (щоб збільшити гучність) + або донизу (щоб зменшити гучність) −.

Вимкнення функції розпізнавання мовлення

Натисніть на кермі. Сеанс розпізнавання мовлення завершиться.

Телефон

Функція телефону дає змогу спілкуватися по телефону за допомогою мікрофона та динаміків автомобіля, а також керувати найбільш важливими функціями мобільного телефону через інформаційно-розважальну систему автомобіля. Щоб користуватися функцією телефону, потрібно підключити мобільний телефон до інформаційно-розважальної системи за допомогою Bluetooth.

Деякі функції порталу телефону підтримуються не всіма мобільними телефонами. Можливість використання деяких функцій залежить від моделі

мобільного телефону та постачальника послуг мережі. Додаткову інформацію про це можна переглянути в посібнику користувача мобільного телефону або дізнатися від оператора мережі.

Важлива інформація щодо безпеки дорожнього руху та використання системи

⚠ Попередження

Використання мобільних телефонів впливає на навколишнє середовище. Тому були розроблені норми та положення з техніки безпеки. Слід ознайомитися з відповідними вказівками перед початком використання функцій мобільного телефону.

⚠ Попередження

Використання функції "вільні руки" за кермом може бути небезпечним, оскільки зосередженість водія знижується, коли він одночасно здійснює телефонні дзвінки та керує автомобілем. Перш ніж використовувати пристрій "вільні руки", припаркуйте автомобіль. Дотримуйтеся правил, прийнятих у країні, у якій наразі перебуваєте.

Не забувайте вимикати телефон і дотримуватись особливих норм, затверджених у певних регіонах, згідно з якими використання в них мобільних телефонів забороняється, а також якщо перешкоди виникають унаслідок використання телефону чи користування цим пристроєм може призвести до виникнення небезпечної ситуації.

Сполучення пристрою

Під час об’єднання пристрою Bluetooth в пару з інформаційно-розважальною системою між ними виконується обмін PIN-кодом і до інформаційно-розважальної системи підключаються пристрої Bluetooth.

Важлива інформація

- Одночасно до інформаційно-розважальної системи можна підключити не більше ніж два пристрої Bluetooth, об’єднані з нею в пару. Один пристрій – у режимі гарнітури, а другий – у режимі потокового відтворення звуку. Див. опис налаштувань профілю Bluetooth нижче.

  Утім, два пристрої не можна використовувати в режимі гарнітури одночасно.
- Об’єднування пристроїв у пару з системою виконується лише один раз, крім випадків, коли пристрій було видалено зі списку парних пристроїв. Якщо пристрій вже був підключений,

інформаційно-розважальна система встановлює з'єднання автоматично.

- Функція Bluetooth значно пришвидшує розрядження акумулятора пристрою. Тому підключіть пристрій до порту USB, щоб зарядити його.

Об'єднання в пару нового пристрою

1. Увімкніть функцію Bluetooth у пристрої Bluetooth. Додаткова інформація міститься в інструкції до пристрою Bluetooth.
2. Натисніть ✆, а потім – **Пошук Bluetooth**.

   Буде виконано пошук усіх пристроїв Bluetooth поблизу.
3. Виберіть у відображеному списку пристрій Bluetooth, із яким потрібно створити пару.
4. Підтвердьте процедуру об'єднування в пару:
   - Якщо підтримується функція SSP (безпечне просте сполучення):

     Підтвердьте повідомлення в інформаційно-розважальній системі та на пристрої Bluetooth.
   - Якщо функція SSP (безпечне просте сполучення) не підтримується:

     В інформаційно-розважальній системі на екрані з'явиться повідомлення із запитом ввести PIN-код у пристрої Bluetooth.

     В пристрої Bluetooth: введіть PIN-код та підтвердьте введення.

     Інформаційно-розважальна система та пристрій сполучені.
5. Телефонна книга автоматично завантажується в інформаційно-розважальну систему. Залежно від телефону інформаційно-розважальній системі потрібно надати доступ до телефонної книги. За потреби підтвердьте повідомлення, відображене в пристрої Bluetooth.

   Якщо ця функція не підтримується пристроєм Bluetooth, на екрані з'явиться відповідне повідомлення.

Операції на об'єднаних у пару пристроях

Натисніть ✆ і послідовно виберіть **ТЕЛ** і **Зв'язок Bluetooth**.

На екрані буде показано список усіх пристроїв, з якими створено пари.

Змінення налаштувань профілю Bluetooth

Натисніть ⚙ поруч із потрібним парним пристроєм.

Увімкніть або вимкніть потрібні налаштування профілю й підтвердьте внесені зміни.

Підключення сполученого пристрою

Пристрої, з якими створено пару, але не підключено до системи, мають значок ✆.

Виберіть потрібний пристрій, щоб підключити його.

Відключення пристрою

Пристрій, який зараз підключений до системи, має значок ⅊.

Виберіть пристрій, який потрібно від'єднати.

Видалення об'єднаного в пару пристрою

Натисніть 🗑 у верхньому правому куті екрана, щоб відобразити значки 🗑 поряд із кожним об'єднаним у пару пристроєм.

Натисніть 🗑 поруч із пристроєм Bluetooth, який потрібно видалити, і підтвердьте відображене повідомлення.

Клімат-контроль

Системи клімат-контролю **184**
Електронна система клімат-контролю 184
Допоміжний обігрівач 190
Попереднє кондиціонування . 190
Повітропроводи **192**
Регульовані повітропроводи . 192
Стаціонарні повітропроводи . 193
Технічне обслуговування **193**
Повітрозабірник 193
Звичайний режим роботи кондиціонера 194
Обслуговування 194

Системи клімат-контролю

Електронна система клімат-контролю

Двозонний режим клімат-контролю дає змогу встановлювати різні температури з боку водія та з боку переднього пасажирського сидіння.

В автоматичному режимі температура, швидкість обертання вентилятора та розподіл повітря регулюються автоматично.

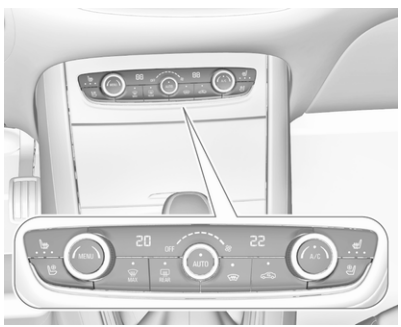

Керує:

- температура з боку водія
- **MENU** дає змогу відкрити меню налаштувань клімат-контролю на інформаційному дисплеї
- швидкість вентилятора
- автоматичний режим **AUTO**
- температура з боку пасажира на передньому сидінні
- функція охолодження **A/C**
- керування рециркуляцією повітря вручну
- система запобігання запотіванню та замерзанню вікон
- підігрів заднього вікна та зовнішніх дзеркал
- підігрів лобового скла
- підігрів сидінь
- вентиляція сидінь

Заднє вікно з підігрівом ⇨ 32.

Зовнішні дзеркала з підігрівом ⇨ 27.

Сидіння з підігрівом ⇨ 40.

Вентильовані сидіння ⇨ 41.

Коли функцію увімкнено, індикатор у відповідній кнопці світиться.

Електронна система клімат-контролю повністю працює лише, коли працює двигун.

Слідкуйте за тим, щоб датчик сонячного світла вгорі панелі приладів, який використовується електронною системою клімат-контролю, не був затулений.

Меню налаштування клімат-контролю

Меню налаштувань клімат-контролю можна відкрити на інформаційному дисплеї.

Інформаційний дисплей ⇨ 184.

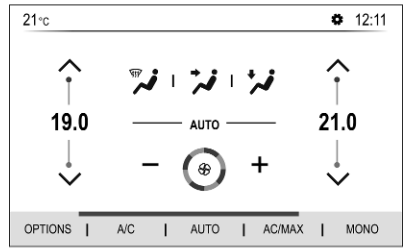

- розподіл повітря ,,
- швидкість вентилятора
- температура з боку водія та з боку пасажира
- синхронізація температур у двох зонах **MONO**
- функція охолодження **A/C**
- автоматичний режим **AUTO**
- максимальна потужність кондиціонування AC/MAX

Автоматичний режим AUTO

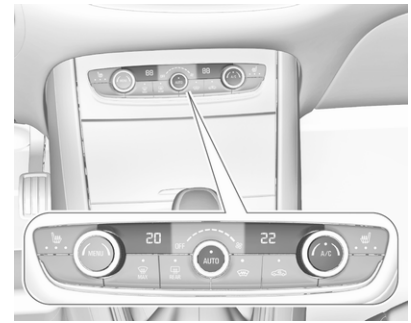

Базовий параметр для максимального комфорту:

- Установіть потрібні температури для водія та пасажира на передньому сидінні ручками регуляторів ліворуч і праворуч. Рекомендована температура - 22 °C.
- Кнопка **AUTO**: автоматичний режим регулювання розподілу повітря та швидкості вентилятора.

- Відкрийте всі вентиляційні отвори для оптимізації розподілу повітря в автоматичному режимі.
- Для оптимального охолодження салону та усунення запотівання скла потрібно ввімкнути кондиціонер. Щоб увімкнути кондиціонер, натисніть **A/C**. Світлодіод у кнопці вказує на її активний стан.

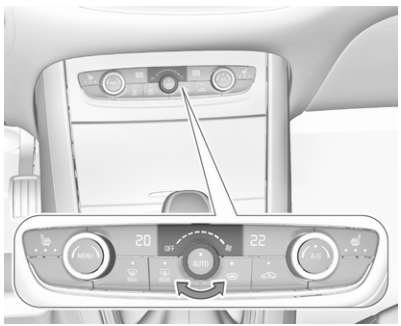

Різні попередньо задані швидкості обертання вентилятора можна вибирати, повертаючи регулятор.

Щоб зменшити швидкість обертання вентилятора, поверніть регулятор проти годинникової стрілки, а щоб збільшити – за годинниковою стрілкою.

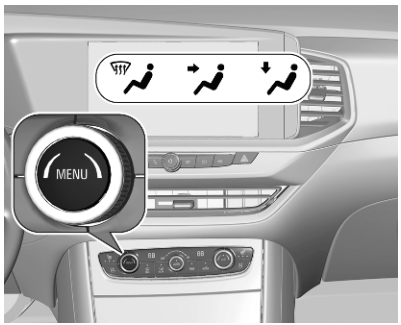

Щоб відобразити відповідну попередньо задану швидкість, спочатку натисніть **MENU** – відкриється меню налаштувань клімат-контролю. Після цього натисніть **ОПЦІЇ** на інформаційному дисплеї.

Поворотним регулятором можна вибирати наведені нижче швидкості.

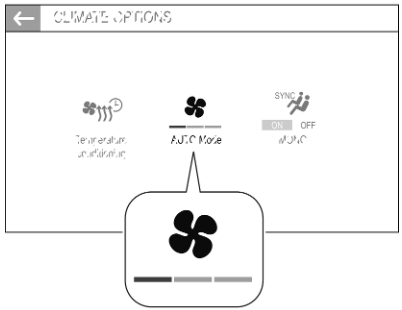

- Одна смужка забезпечує плавний і безшумний розподіл повітря.
- Дві смужки відповідають комфортній температурі та безшумному розподілу повітря.
- Трьом смужкам відповідає динамічний та ефективний розподіл повітря.

Попередній вибір температури

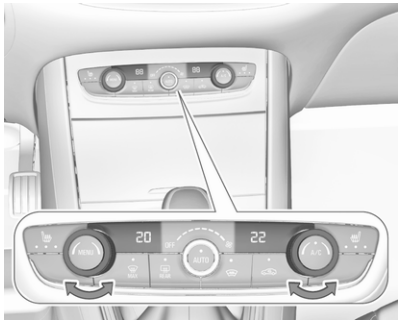

Установіть потрібні температури для водія та пасажира на передньому сидінні за допомогою поворотних регуляторів ліворуч і праворуч. Регулятором із боку пасажира встановлюється температура для місця пасажира. Регулятором з боку водія можна встановити температуру для місця водія, а також температуру з обох боків, якщо в меню налаштувань клімат-контролю ввімкнуто режим синхронізації **MONO**. Натисніть **MENU**, щоб відкрити меню налаштувань клімат-контролю.

Рекомендована температура — 22 °C. Значення температури відображається на індикаторах поруч із регуляторами та в меню налаштувань клімат-контролю.

Коли ввімкнутий режим охолодження **A/C**, то при встановленні мінімальної температури **Lo** система клімат-контролю працюватиме на максимальне охолодження.

Якщо встановлено максимальну температуру **Hi**, система клімат-контролю працюватиме на максимальний обігрів.

Примітка
Коли ввімкнено **A/C**, зменшення температури в салоні може призвести до перезапуску двигуна з режиму Автостоп або затримати режим Автостоп.

Система стоп-старт ⇨ 201.

Параметри, що встановлюються вручну

Налаштування системи клімат-контролю можна змінити, увімкнувши описані нижче функції:

Швидкість вентилятора ⌘

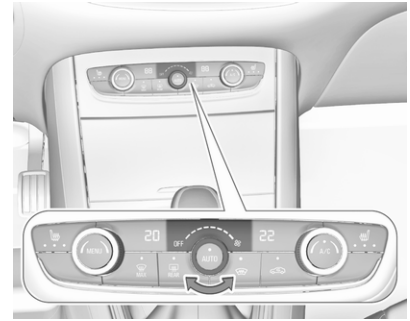

Потрібна швидкість потоку повітря вентилятора налаштовується повертанням ручки регулятора. Для зменшення поверніть його проти годинникової стрілки, а для збільшення - за годинниковою стрілкою. Швидкість вентилятора можна також змінити в меню налаштувань клімат-контролю. Натисніть **MENU**, щоб відкрити меню налаштувань клімат-контролю.

Поверніть ручку регулятора до упору проти годинникової стрілки – вентилятор і система охолодження вимкнуться.

Щоб повернутися до автоматичного режиму, натисніть **AUTO**.

Поширення повітря

Натисніть **MENU**, щоб відкрити меню налаштувань клімат-контролю.

Натисніть на інформаційному дисплеї:

- : до лобового скла та вікон передніх дверцят
- : до зони голови задніх сидінь через регульовані повітропроводи
- : до передньої та задньої ніш для ніг та до лобового скла

Щоб повернутися до автоматичного розподілу повітря, натисніть **AUTO**.

Синхронізація температур у двох зонах MONO або SYNC

Натисніть **MENU**, щоб відкрити меню налаштувань клімат-контролю.

Натисніть **ОПЦІЇ**, щоб відкрити пункти меню клімат-контролю.

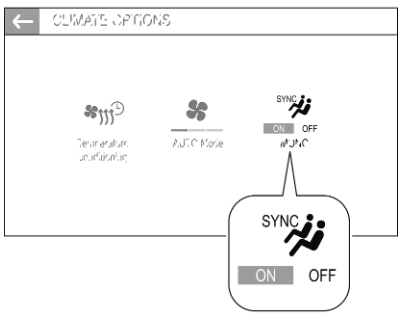

Щоб зв’язати налаштування температури для місця пасажира з місцем водія, задайте для налаштування SYNC значення **ON**.

Щоб пов’язати налаштування температури для місця пасажира з місцем водія, натисніть сенсорну кнопку MONO або SYNC.

Якщо повернути регулятор температури з боку пасажира, режим синхронізації вимкнеться.

Кондиціонер повітря A/C

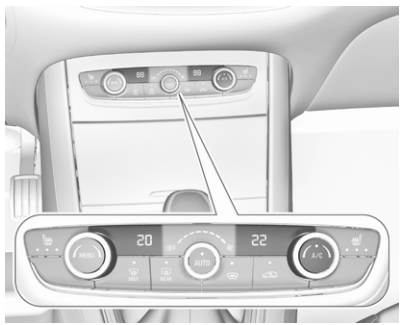

Натисніть **A/C**, щоб перемкнути на охолодження. Після ввімкнення індикатор у кнопці засвітиться. Охолодження працює лише під час роботи двигуна та вентилятора системи клімат-контролю.

Натисніть кнопку **A/C** знову, щоб вимкнути охолодження.

Система кондиціонера охолоджує та висушує повітря, коли зовнішня температура перевищує вказаний рівень. Тому може утворюватися конденсат і капати з-під днища автомобіля.

Якщо немає потреби в функціях охолодження чи висушування, для економії пального вимкніть систему охолодження.

Максимальна потужність кондиціонування AC/MAX

Натисніть **MENU**, щоб відкрити меню налаштувань клімат-контролю.

Щоб увімкнути або вимкнути кондиціонування повітря, натисніть **A/C MAX**.

У режимі максимальної потужності система кондиціонера встановлює максимально низьку температуру і розподіляє повітря в усі вентиляційні отвори. Крім того, встановлюється максимальний обсяг потоку повітря та вмикається режим рециркуляції повітря.

Рециркуляція повітря вручну

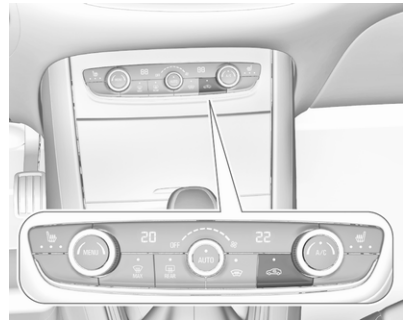

Натисніть , щоб увімкнути режим рециркуляції повітря. Після ввімкнення індикатор у кнопці засвітиться.

Знову натисніть , щоб вимкнути режим рециркуляції.

⚠ Попередження

Обмін свіжого повітря зменшується в режимі рециркуляції повітря. У режимі роботи без охолодження вологість повітря підвищується, тому вікна можуть запотіти зсередини. Якість повітря в салоні погіршується, що може спричинити сонливість пасажирів.

За теплої погоди та при дуже високій вологості повітря лобове скло може запотіти ззовні під впливом холодного повітря, яким воно обдається. Якщо вітрове скло потіє зовні, увімкніть очисник вітрового скла та вимкніть .

Система запобігання запотіванню та замерзанню вікон

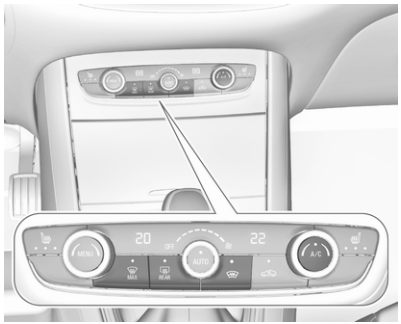

- Натисніть . Після ввімкнення індикатор у кнопці засвітиться.
- Температура та поширення повітря встановлюються автоматично, і вентилятор працює з високою швидкістю.
- За потреби ввімкніть кондиціонер, натиснувши кнопку A/C.
- Увімкніть підігрів заднього вікна .
- Увімкніть підігрів лобового скла .
- Щоб повернутися до попереднього режиму, натисніть ще раз. Щоб повернутися до автоматичного режиму, натисніть AUTO.

Примітка
Якщо натиснути під час роботи двигуна, функція Автостоп не буде спрацьовувати до наступного натискання .

Натисненням кнопки під час перебування двигуна в режимі Автостоп його буде запущено автоматично.

Система стоп-старт ⇨ 201.

Вимкнення електронної системи клімат-контролю

Охолодження, вентилятор і автоматичний режим можна вимикати поворотом обертового кільця навколо кнопки AUTO проти годинникової стрілки.

Для активації потрібно ввімкнути вентилятор або натиснути AUTO.

Підігрів заднього вікна, лобового скла та зовнішніх дзеркал ⇨ 32.

Сидіння з підігрівом ⇨ 40.

Допоміжний обігрівач

Обігрівач повітря

Quickheat є допоміжним електрообігрівачем повітря, який автоматично швидше нагріває пасажирське відділення.

Попереднє кондиціонування

Попереднє кондиціонування забезпечує обігрівання салону автомобіля та його провітрювання повітрям знадвору.

Попереднє кондиціонування програмується на інформаційному дисплеї або в додатку MyOpel App.

Стан попереднього кондиціонування показує світлодіодний індикатор.

- Індикатор світиться: Таймер налаштовано.
- Індикатор блимає: Система працює.

Індикатор згасає після завершення попереднього кондиціонування або після його вимкнення з пульта дистанційного керування.

Попереднє кондиціонування можна запрограмувати на інформаційному дисплеї.

Примітка
Попереднє кондиціонування активується, якщо запалювання вимкнено, а автомобіль замкнено.

Попереднє кондиціонування не активується, якщо рівень заряду акумуляторної батареї високої напруги нижчий за 30%.

Коли автомобіль підключено до електромережі, заряджання акумуляторної батареї має вищий пріоритет, ніж передкондиціонування. Через це його можна активувати, лише якщо заряд акумуляторної батареї перевищує порогове значення, задане на рівні 80%.

Якщо запрограмовано періодичний обігрів / вентиляцію, і виконуються дві процедури обігріву / вентиляції, коли керування автомобілем не здійснюється, програмування вимикається.

Налаштування таймера

Примітка
Можна запрограмувати й зберегти кілька таймерів. Щоб заряду акумуляторної батареї високої напруги вистачило на довше, проведення попереднього кондиціонування краще програмувати на час заряджання автомобіля.

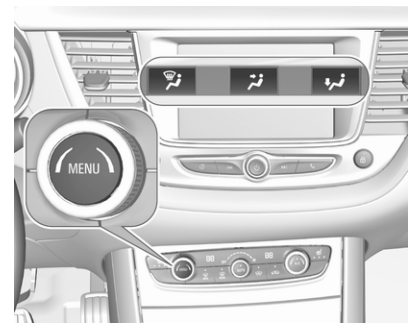

Натисніть **MENU**.

Натисніть **ОПЦІЇ**.

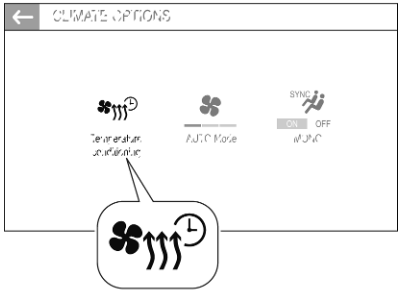

Виберіть .

Натисніть **+**, щоб запустити новий таймер.

Торкніться **--:--**.

Виставте час і дату.

Натисніть ✓, щоб підтвердити задані налаштування.

Натисніть **ON**, щоб активувати таймер.

Щоб видалити таймер, натисніть 🗑 у верхній частині інформаційного дисплея і видаліть потрібний таймер.

Підтвердьте видалення.

Процес обігріву / вентиляції салону починається приблизно за 45 хвилин до запрограмованого часу, якщо автомобіль підключено до розетки, або за 20 хвилин до запрограмованого часу, якщо він не підключений, і триває десять хвилин.

Повітропроводи

Регульовані повітропроводи

Дефлектори на панелі приладів

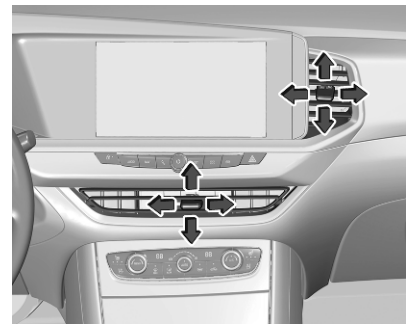

Спрямовуйте потік повітря, вибравши потрібний кут нахилу жалюзі й повернувши їх у потрібному напрямку.

Щоб закрити повітропровід, поверніть жалюзі всередину.

Зовнішні повітропроводи на панелі приладів

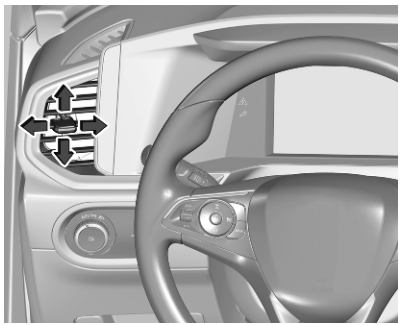

Спрямовуйте потік повітря, вибравши потрібний кут нахилу жалюзі й повернувши їх у потрібному напрямку.

Щоб закрити повітропровід, поверніть жалюзі назовні.

Коли ввімкнено охолодження, мають бути відкритими принаймні два повітропроводи.

⚠ Попередження

Не прикріплюйте предмети на заслінки повітропроводів. Існує ризик поранення чи травмування в разі ДТП.

Задні вентиляційні отвори на центральній консолі

Спрямовуйте потік повітря, вибравши потрібний кут нахилу жалюзі й повернувши їх у потрібному напрямку.

Стаціонарні повітропроводи

Додаткові повітропроводи розташовані під лобовим склом і вікнами дверцят, а також у нішах для ніг.

Технічне обслуговування

Повітрозабірник

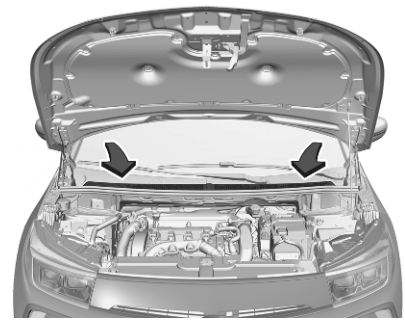

Щоб забезпечити вільний прохід повітряного потоку, повітрозабірник перед лобовим склом у моторному відділенні не повинен бути забруднений. Видаліть листя, бруд або сніг.

Звичайний режим роботи кондиціонера

Для забезпечення тривалої ефективної роботи системи охолодження її потрібно вмикати на кілька хвилин раз на місяць, незалежно від погоди та пори року. Робота системи охолодження неможлива, якщо зовнішня температура занизька.

Обслуговування

Для оптимального охолодження рекомендується щорічно перевіряти систему клімат-контролю через три роки після початкової реєстрації автомобіля, в тому числі:

- перевірка функцій та тиску
- перевірка функцій системи обігріву
- перевірка на наявність протікань
- перевірка приводних ременів
- чищення конденсатора та зливання конденсату з випаровувача
- перевірка потужності

Керування автомобілем та експлуатація

Поради щодо керування автомобілем **196**
Керування автомобілем 196
Керування кермом 196
Запуск та експлуатація **197**
Обкатка нового автомобіля ... 197
Положення перемикача системи запалення 197
Кнопка живлення 198
Запуск двигуна 199
Припинення подачі пального під час перевищення швидкості 201
Система зупинки-запуску 201
Паркування 204
Вихлоп двигуна **205**
Сажовий фільтр 205
Каталізатор 206
AdBlue 206
Автоматична трансмісія **210**
Автоматична трансмісія PHEV 211
Автоматична трансмісія MHEV 215
Автоматична трансмісія ICE . 218
Механічна трансмісія **222**
Системи приводів **223**
Режими їзди 223
Привід на всі колеса 226
Гальма **227**
Антиблокувальна система гальм 227
Стоянкове гальмо 228
Підсилювач гальм 230
Допоміжна система при старті з місця під гору 230
Гальмування з рекуперацією енергії 230
Системи регулювання плавності ходу **231**
Електронна система курсової стійкості та протибуксувальна система 231
Система вибору режиму їзди 233
Спортивний режим 234
Допоміжні системи водія **235**
Круїз-контроль 235
Обмежувач швидкості 238
Адаптивний круїз-контроль ... 240
Повідомлення про небезпеку зіткнення спереду 248
Активне екстрене гальмування 250
Передня система захисту пішоходів 255
Система допомоги під час паркування 256
Розширена допомога при паркуванні 259
Повідомлення бокової мертвої зони видимості 264
Нічне бачення 265
Система панорамного огляду 267
Камера заднього виду 271
Допомога у розпізнаванні дорожніх знаків 272
Система попередження про виїзд за межі смуги руху 275
Система утримання смуги руху 277
Удосконалена система утримання смуги руху 279
Система підтримання пильності водія 282
Зарядження **284**
Загальна інформація 284
Типи заряджання 285
Зарядний кабель 285
Заряджання 288

Програмоване заряджання ... 292
Стан заряджання 293
Пальне **293**
Пальне для бензинових двигунів 293
Пальне для дизельних двигунів 294
Поповнення рівня пального . . 295
Витрати пального - викиди CO_2 297
Зчіпний пристрій для причепа . **298**
Загальна інформація 298
Характеристики водіння та поради щодо буксирування . 299
Буксирування причепа 299
Буксирувальне обладнання . . 300
Система допомоги під час руху з причепом 303

Поради щодо керування автомобілем

Керування автомобілем

Не пускайте машину за інерцією з вимкненим двигуном

У такому разі більшість систем не функціонуватиме (наприклад, сервопристрій гальм, електропідсилювач керма). Рух за таких обставин становить небезпеку для вас і для інших.

Усі системи працюють під час автостопу.

Система стоп-старт ⇨ 201.

Педалі

Щоб забезпечити безперешкодний хід педалей, у зоні їх переміщень не повинно бути килимків.

З боку водія використовуйте лише такі килимки які підходять за розміром та закріплюються фіксаторами.

Керування кермом

Якщо через зупинку двигуна або несправність системи підсилення керма ефект підсилення відсутній, кермо діятиме, але керування кермом потребуватиме більших зусиль.

Запуск та експлуатація

Обкатка нового автомобіля

Під час перших кількох поїздок уникайте різкого гальмування.

Під час першої поїздки може з'явитися дим внаслідок випаровування воску та моторного мастила з вихлопної системи. Після першої поїздки припаркуйте автомобіль на відкритому повітрі й намагайтеся не вдихати випари.

Під час обкатування автомобіля може спостерігатися підвищене споживання пального й моторного мастила.

Окрім цього, процедура очищення сажового фільтра може виконуватися частіше.

Сажовий фільтр ⇨ 205.

Положення перемикача системи запалення

Положення після повороту ключа:

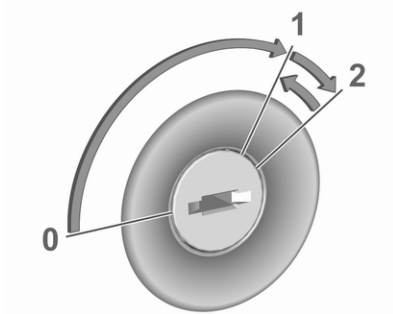

0 : запалювання вимкнуто: якщо перед цим запалювання було ввімкнуте, деякі функції будуть діяти до виймання ключа або до відчинення дверцят водія

1 : режим увімкненого запалювання: запалювання ввімкнуто, для дизельного двигуна виконується попередній прогрів, світяться контрольні індикатори, можна користуватися більшістю електричних функцій

2 : запуск двигуна: коли двигун запуститься, відпустіть ключ

Блокування керма

Залежно від версії, автомобіль може бути обладнано системою блокування керма.

У такому разі вийміть ключ із замка запалювання і поверніть кермо до фіксації.

⚠ Небезпека

В жодному разі не можна виймати ключ із замка запалювання під час руху, оскільки це призведе до блокування керма.

Кнопка живлення

Електронний ключ має бути в салоні автомобіля.

Запуск двигуна
Натисніть педаль зчеплення (механічна трансмісія), педаль гальм, а потім натисніть **Start/Stop**.

Режим живлення з увімкненим запалюванням без запуску двигуна
Натисніть кнопку **Start/Stop**, не натискаючи при цьому педаль зчеплення чи педаль гальм. Контрольні індикатори світяться і більшість електричних функцій працює.

Двигун і запалювання вимкнені
У будь-якому з режимів або коли автомобіль стоїть з увімкнутим двигуном, натисніть на короткий час **Start/Stop**. Якщо перед цим запалювання було ввімкнуте, деякі функції будуть діяти до відчинення дверцят водія.

Нагальне вимкнення двигуна під час руху
Натисніть **Start/Stop** і утримуйте протягом п’яти секунд ⇨ 199. Залежно від версії кермо заблокується одразу після зупинки автомобіля.

Блокування керма

Залежно від версії, автомобіль може бути обладнано системою блокування керма.

У такому випадку блокування керма вмикається автоматично за наведених нижче умов:

- Автомобіль стоїть на місці.
- Запалювання вимкнуте.

Для розблокування керма відкрийте й закрийте дверцята водія та увімкніть режим увімкненого запалювання або просто запустіть двигун.

⚠ Попередження

Коли автомобільний акумулятор розряджений, автомобіль не можна буксирувати або запускати двигун шляхом буксирування, оскільки в такому разі неможливо вимкнути блокування керма.

Експлуатація автомобілів із системою електронного ключа в разі несправності

Якщо електронний ключ вийшов з ладу або батарейка електронного ключа не має достатнього заряду, в інформаційному центрі водія може з'явитися повідомлення.

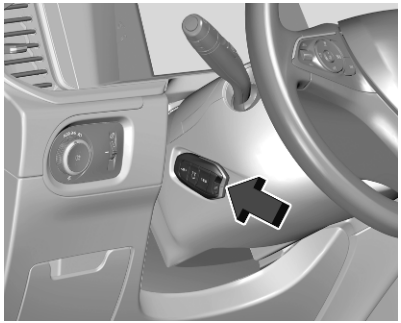

Прикладіть електронний ключ кнопками назовні до кришки кермової колонки в місці з позначкою, як показано на ілюстрації.

Натисніть педаль зчеплення (механічна трансмісія), педаль гальм, а потім натисніть **Start/Stop**.

Ця опція призначена лише для аварійних ситуацій. Якнайшвидше замініть батарейку в електронному ключі ⇨ 9.

Вказівки щодо відмикання й замикання дверцят див. у розділах про несправності радіопульта дистанційного керування або системи електронного ключа ⇨ 11.

Запуск двигуна

Запуск двигуна у режимі Автостоп:

- Механічна трансмісія: після спрацювання функції Автостоп двигун можна запустити, натискаючи на педаль зчеплення ⇨ 201.
- Автоматична трансмісія: після спрацювання функції Автостоп двигун можна запустити, відпустивши педаль гальм ⇨ 201.

Автомобілі із замком запалювання

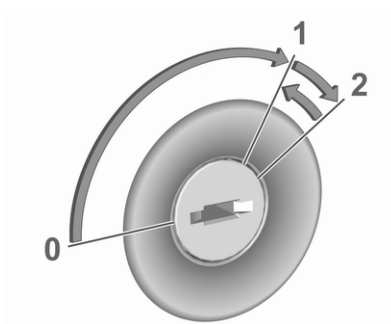

Залежно від версії, поверніть ключ у положення 1, щоб вимкнути блокування керма.

Механічна трансмісія: натисніть педалі зчеплення та гальм.

АКПП: натисніть педаль гальм і переключіть важіль селектора в положення **P** або **N**.

Не натискайте педаль акселератора.

Автомобілі з дизельним двигуном: зачекайте, доки не згасне контрольний індикатор ⌇.

Ненадовго поверніть ключ запалювання в положення 2 й відпустіть після запуску двигуна.

Автомобілі з кнопкою живлення

- Механічна трансмісія: натисніть педалі зчеплення та гальм.
- АКПП: натисніть педаль гальм і переключіть важіль селектора в положення **P** або **N**.
- Не натискайте педаль акселератора.
- Натисніть кнопку **Start/Stop**.
- Коли розпочнеться процедура запуску, відпустіть кнопку. Дизельний двигун запуститься, коли згасне контрольний індикатор попереднього прогрівання ⟟.
- Якщо автомобіль стоїть на місці, перед повторним запуском та вимкнення двигуна натисніть **Start/Stop** ще раз.

PHEV

- Натисніть педаль гальм.
- Натискайте кнопку **Start/Stop** протягом приблизно двох секунд.
- Натиснувши педаль гальм, не відпускайте її, доки не буде підтверджено ввімкнення гібридної системи — в інформаційному центрі водія засвітиться **READY** і пролунає звуковий сигнал.

Нагальне вимкнення двигуна під час руху

Якщо виникне нагальна потреба вимкнути двигун під час руху, натисніть **Start/Stop** й утримуйте її щонайменше протягом п’яти секунд.

⚠ Небезпека

Вимкнення двигуна під час руху може призвести до вимкнення підсилювачів гальм і керма. Допоміжні системи та системи подушок безпеки не діятимуть. Освітлення та стоп-сигнали згаснуть. Отже, без нагальної потреби не слід вимикати двигун і запалювання під час руху.

Запуск двигуна при низькій температурі

Запуск двигуна без додаткових розігрівачів можливий до -25 °C для дизельних двигунів, а також до -30 °C для бензинових двигунів. Для цього необхідне моторне мастило відповідної в'язкості, відповідний тип пального, вчасно проведене технічне обслуговування й автомобільний акумулятор із достатнім зарядом. При температурі нижче -30 °C автоматична трансмісія потребує розігріву протягом приблизно

п'яти хвилин. При цьому важіль перемикача передач має знаходитися в положенні **P**.

Обережно
При дуже низькій температурі двигун може працювати на холостому ходу не більше ніж 5 хвилин, інакше двигун може пошкодитися.

Турбопідігрівання двигуна

Одразу після пуску двигуна його обертальний момент може бути короткочасно обмеженим, особливо в разі, якщо початкова температура двигуна була низькою. Завдяки цьому обмеженню система змащення може забезпечити повний захист двигуна.

Припинення подачі пального під час перевищення швидкості

Подача пального автоматично припиняється у разі перевищення швидкості, тобто, коли автомобіль рухається з увімкненою передачею, але відпущеною педаллю акселератора.

Залежно від умов руху припинення подавання пального в режимі примусового холостого ходу можна вимкнути.

Система зупинки-запуску

Система стоп-старт допомагає економити пальне та знижувати викиди вихлопних газів. За сприятливих умов система вимикає двигун при зниженні швидкості автомобіля до мінімальної або ж при повній зупинки (наприклад, на світлофорі чи в заторах).

Активація

Система стоп-старт може вступати в дію як тільки був запущений двигун, автомобіль розпочав рух і виникли перелічені нижче умови.

Система готова до роботи, коли індикатор у кнопці Ⓐ OFF вже не світиться. Щоб активувати систему, коли вона вимкнена, натисніть Ⓐ OFF.

Якщо натиснути кнопку Ⓐ OFF, коли система зупинки-запуску тимчасово не діє, індикатор у кнопці почне блимати.

Деактивація

Вимкніть систему стоп-старт вручну, натиснувши Ⓐ OFF. Після вимкнення індикатор у кнопці засвічується.

Автостоп

Автомобілі з механічною трансмісією

Функцію "Автостоп" можна активувати, коли автомобіль не рухається.

Щоб увімкнути функцію "Автостоп", виконайте перелічені нижче дії:

- Натисніть педаль зчеплення.
- Встановіть важіль селектора в положення нейтральної передачі.
- Відпустіть педаль зчеплення.

Двигун вимикається, при цьому запалення буде увімкнене.

Автомобілі з автоматичною трансмісією

Якщо педаль гальм натиснути, коли автомобіль не рухається, автоматично активується режим "Автостоп".

Двигун вимикається, при цьому запалення буде увімкнене.

Система зупинки-запуску буде вимикатися на спусках із нахилом від 12%.

Сигналізування

На стан режиму "Автостоп" указує контрольний індикатор Ⓐ.

При активній функції Автостоп обігрів та гальма будуть працювати у звичайному режимі.

Умови спрацювання функції Автостоп

Система стоп-старт перевіряє дію наступних умов.

- Систему стоп-старт не вимкнено вручну.
- Дверцята водія зачинено, а пасок безпеки водія застібнуто.
- Автомобільний акумулятор справний і має достатній заряд.
- Двигун розігріто.
- Температура охолоджувальної рідини двигуна не занадто висока.
- Температура вихлопів двигуна не така висока, як після їзди з високим навантаженням на двигун.
- Температура навколишнього середовища не надто висока чи низька.
- Система клімат-контролю допускає роботу функції Автостоп.
- Вакуум гальмівної системи достатній.
- Функцію самоочищення сажового фільтра не ввімкнено.
- Автомобіль їхав принаймні зі швидкістю ходи з моменту останньої автоматичної зупинки.

Інакше функція Автостоп залишається в режимі очікування.

Примітка
Після заміни або повторного підключення акумулятора функція Автостоп може не діяти протягом декількох годин.

Певні налаштування системи клімат-контролю можуть перешкоджати ввімкненню функції "Автостоп".

Клімат-контроль ⇨ 184.

Одразу після розгону функцію "Автостоп" може бути переведено в режим очікування.

Обкатка нового автомобіля ⇨ 197.

Система захисту автомобільного акумулятора від розряджання

З метою надійного забезпечення повторного запуску двигуна, в системі зупинки-запуску реалізовано декілька механізмів захисту автомобільного акумулятора від розряджання.

Заходи економії електроенергії

Під час роботи функції Autostop декілька електричних функцій, таких як додатковий електричний обігрівач або обігрів заднього вікна, вимикаються або ж переводяться в режим економії. Швидкість обертання вентилятора кліматичної системи знижується для економії електроенергії.

Повторний запуск двигуна водієм

Автомобілі з механічною трансмісією

Для повторного запуску двигуна натисніть педаль зчеплення, не натискаючи педалі гальм.

Автомобілі з автоматичною трансмісією

Двигун запускається повторно у таких випадках:

- педаль гальм відпущено, а важіль селектора встановлено у положення **D** або **M**
- педаль гальм відпущено або важіль селектора знаходиться у положенні **N** під час переміщення у положення **D** чи **M**
- важіль селектора встановлено у положення **R**

Повторний запуск двигуна системою стоп-старт

Для автоматичного повторного запуску важіль перемикання повинен знаходитися в нейтральному положенні.

При виникненні однієї з наступних умов під час активної функції Автостоп, двигун автоматично запускається системою стоп-старт:

- систему стоп-старт деактивовано вручну
- пасок безпеки водія відстебнуто і дверцята водія відчинені
- температура двигуна занадто низька
- заряд автомобільного акумулятора нижче визначеного рівня
- у системі гальм недостатній вакуум
- автомобіль рухається принаймні зі швидкістю ходи
- система клімат-контролю просить запустити двигун
- кондиціонер увімкнено вручну

Якщо до електричної розетки підключений споживач, наприклад, портативний програвач компакт-дисків, під час повторного запуску двигуна може статися коротка перерва у живленні.

Паркування

⚠ Попередження

- Забороняється ставити автомобіль на стоянку на легкозаймистій поверхні. Через високу температуру системи виведення вихлопних газів така поверхня може зайнятися.
- Увімкніть стоянкове гальмо.
- Якщо автомобіль стоїть на рівній поверхні чи на підйомі, увімкніть першу передачу або встановіть важіль селектора у положення **P**. На підйомі поверніть передні колеса від бордюру.

  Якщо автомобіль стоїть на схилі, увімкніть передачу заднього ходу або встановіть важіль селектора у положення **P**. Поверніть передні колеса до бордюру.
- Зачиніть вікна.
- Вимкніть двигун.
- Вийміть ключ із замка запалювання або вимкніть запалювання кнопкою (в автомобілях із кнопкою живлення). Залежно від версії поверніть кермо до спрацьовування блокування.

- У PHEV переконайтеся, що в інформаційному центрі водія **READY** не світиться.
- Замкніть автомобіль.
- Активуйте систему запобігання викраденню автомобіля.
- Вентилятори охолодження двигуна можуть працювати після вимкнення двигуна ⇨ 309.

Обережно

Після роботи двигуна на великих обертах або з великим навантаженням перш ніж вимкнути його, потрібно проїхати коротку відстань із невеликим навантаженням або

ввімкнути нейтральну передачу приблизно на 30 секунд, щоб захистити турбонагнітач.

Обережно

При дуже низькій температурі двигун може працювати на холостому ходу не більше ніж 5 хвилин, інакше двигун може пошкодитися.

Примітка
Якщо станеться аварія і спрацюють подушки безпеки, то коли автомобіль через певний час зупиниться, двигун автоматично вимкнеться.

У країнах із дуже холодним кліматом, паркуючи автомобіль, можливо, доведеться не вмикати стоянкове гальмо. Для паркування слід вибирати місце з рівною поверхнею.

Вихлоп двигуна

⚠ Небезпека

Вихлопні гази містять отруйний чадний газ, який є безбарвним та не має запаху і може призвести до смерті під час вдихання.

Якщо вихлопні гази потраплять в салон автомобіля, відчиніть вікна. Для усунення несправності зверніться до майстерні.

Уникайте водіння з відчиненим багажником, у протилежному випадку вихлопні гази потраплять у салон.

Сажовий фільтр

Автоматичне чищення

Система сажового фільтра вбирає частинки сажі з вихлопних газів.

Про початок насичення сажового фільтра свідчить тимчасове увімкнення індикатора ⛽ або 🔧 з одночасним повідомленням в інформаційному центрі водія.

За належних умов дорожнього руху виконайте відновлення фільтра, їдучи зі швидкістю щонайменше 60 км/год, доки контрольний індикатор не згасне.

Примітка
На новому автомобілі процес регенерації сажового фільтра спочатку може супроводжуватися запахом горілого – це нормально. Після тривалої їзди автомобілем на малій швидкості або роботи в режимі холостого ходу з вихлопної труби під час прискорення може виходити водяна пара. Це не позначається на функціях автомобіля чи навколишньому середовищі.

Чищення неможливе

Якщо ⛽ або 🔧 не згасають, лунає звуковий сигнал і відображається відповідне

повідомлення, це свідчить про занизький рівень рідини для сажового фільтра.

У бачок потрібно негайно долити рідину. Зверніться по допомогу на СТО.

Каталізатор

Каталітичний нейтралізатор зменшує кількість шкідливих речовин у вихлопних газах.

Обережно

Якість пального, яка відрізняється від вказаної на сторінках ⇨ 293, ⇨ 356 може призвести до пошкодження каталізатора чи електроніки.

Неспалений бензин перегріватиме та пошкодить каталізатор. Тому уникайте надмірного використання стартера та руху з порожнім баком. Забороняється запуск двигуна буксируванням.

У випадку перебою запалювання, нестійкої роботи двигуна, зниження його продуктивності чи інших незвичних проблем зверніться на станцію технічного обслуговування, щоб якомога швидше усунути причини несправності. В аварійній ситуації деякий час рух можна продовжити на низькій швидкості та малих обертах двигуна.

AdBlue

Загальна інформація

Селективне каталітичне відновлення (BlueInjection) є методом значного зменшення вмісту окисів азоту у вихлопних газах. Для цього в систему виведення вихлопних газів впорскується рідина для нейтралізації вихлопних газів дизельного двигуна (DEF). Аміак, який виділяється під час реакції з цією рідиною, вступає в реакцію з азотистими газами (NO_x), які входять до складу вихлопних газів, і вони розкладаються на азот і воду.

Ця рідина має назву AdBlue®. Це неотруйна і незаймиста рідина без кольору та запаху, яка містить 32% сечовини та 68% води.

⚠ Попередження

Стежте за тим, щоб рідина AdBlue не потрапила в очі або на шкіру.

У разі, якщо рідина потрапила в очі або на шкіру, промийте їх водою.

Обережно

Стежте за тим, щоб рідина AdBlue не потрапляла на лакофарбове покриття.

У разі потрапляння змийте водою.

AdBlue замерзає при температурі приблизно -11 °C. Автомобіль обладнано пристроєм для підігрівання рідини AdBlue, який забезпечує нейтралізацію вихлопів

у холодну погоду. Пристрій для підігрівання рідини AdBlue працює в автоматичному режимі.

За деяких обставин при температурі, нижчій за вказану, в інформаційному центрі водія з'являється повідомлення про помилку. У такому випадку слід поставити автомобіль у місці з вищою навколишньою температурою і зачекати, доки рідина AdBlue не набуде рідкого стану.

Примітка
Рідину AdBlue, яка замерзла й знову розтанула, можна використовувати – на її якість це не впливає.

Як правило, витрачається приблизно 0,85 л AdBlue на 1000 км, але витрата може бути більшою залежно від особливостей поїздки (наприклад, при великому завантаженні автомобіля або буксируванні причепа).

Попередження про зниження рівня рідини

Залежно від розрахованого запасу ходу для AdBlue в інформаційному центрі водія відображаються різні повідомлення. Ці повідомлення та обмеження визначені законодавством.

1. Перше можливе попередження – **Долийте рідину для очищення вихлопів: запуск автомобіля буде неможливим через 2400 км**.

   Після ввімкнення запалювання на короткий час один раз з’явиться це попередження з обчисленим залишком запасу ходу. Крім того, засвітиться контрольний індикатор, а також пролунає звуковий сигнал. Рух автомобіля можливий без жодних обмежень.

   Під час руху автомобіля повідомлення з’являтиметься через кожні 300 км, доки не буде долито рідину для очищення вихлопів у призначений для неї бачок.

2. Система перейде до наступного рівня попереджень, коли рідини залишиться менше ніж на 600 км.

   Під час кожного ввімкнення запалювання відображатиметься повідомлення з поточним значенням запасу ходу. Крім того, блиматиме контрольний індикатор, а також пролунає звуковий сигнал. Слід долити AdBlue перш ніж буде досягнуто рівень наступного попередження.

   Під час руху автомобіля повідомлення з’являтиметься через кожні 30 секунд, доки не буде долито рідину для очищення вихлопів у призначений для неї бачок.

3. Останній рівень попередження - це порожній бачок AdBlue. Повторний запуск двигуна неможливий. Відобразиться наведене нижче попередження:

Долийте рідину для очищення вихлопів: Запуск автомобіля заблоковано

Крім того, блиматиме контрольний індикатор , а також пролунає звуковий сигнал.

У бачок слід долити принаймні 5 л AdBlue, інакше запустити двигун буде неможливо.

Попередження про високу токсичність вихлопів

У разі несправності в системі зниження токсичності вихлопів в інформаційному центрі водія з'являються різні повідомлення. Ці повідомлення та обмеження визначені законодавством.

1. Якщо проблему виявлено вперше, відобразиться попередження **Проблема в системі зниження токсичності вихлопів**.

   Крім того, засвітяться контрольні індикатори , та , а також пролунає звуковий сигнал. Рух автомобіля можливий без жодних обмежень.

   Якщо проблема має тимчасовий характер, попередження зникне під час наступної поїздки після самодіагностики системи зниження токсичності вихлопів.

2. Якщо система зниження токсичності вихлопів підтвердить наявність проблеми, відобразиться наведене нижче повідомлення:

   Проблема в системі зниження токсичності вихлопів: запуск автомобіля стане неможливим через 1100 км.

   Крім того, засвітяться контрольні індикатори , та , а також пролунає звуковий сигнал.

   Під час руху автомобіля повідомлення з'являтиметься через кожні 30 секунд, доки проблему не буде усунуто.

3. На останньому рівні попереджень відобразиться наведене нижче попереджувальне повідомлення:

   Проблема в системі зниження токсичності вихлопів: Запуск автомобіля заблоковано

   Крім того, засвітяться контрольні індикатори , та , а також пролунає звуковий сигнал.

   Зверніться на СТО.

Доливання рідини AdBlue

Обережно

Використовуйте лише рідину AdBlue, яка відповідає стандартам ЄС DIN 70 070 та ISO 22241-1.

Забороняється використовувати присадки.

Забороняється розводити AdBlue.

Це може призвести до пошкодження системи селективного каталітичного відновлення.

Примітка
Якщо на заправній станції немає наливного насоса з наконечником для легкових автомобілів, використовуйте для доливання AdBlue тільки пляшки й каністри з герметичним штуцером, щоб запобігти розбризкуванню та переливанню рідини, а також виходу випарів з бачка. AdBlue у пляшках або каністрах можна придбати на багатьох заправних станціях, а також у дилерів компанії Opel та в інших торговельних точках.

Оскільки AdBlue має обмежений термін придатності для використання, перевіряйте дату закінчення терміну придатності перед доливанням рідини в бачок.

Примітка
Заповніть бачок для рідини AdBlue до рівня не менше ніж 10 л, щоб забезпечити виявлення нового рівня рідини AdBlue.

Якщо система не виявила доливання рідини AdBlue:

1. Їдьте без зупинок упродовж десяти хвилин зі швидкістю понад 20 км/год.
2. Якщо доливання рідини AdBlue успішно виявлено, зникнуть попередження та обмеження, пов’язані з запасом рідини AdBlue.

Якщо система так і не виявила доливання рідини AdBlue, зверніться по допомогу на станцію технічного обслуговування.

Система може не виявити, що рідину AdBlue було долито, також у випадку, коли AdBlue доводиться доливати при температурі нижче -11 °C. У такому випадку слід поставити автомобіль на стоянку в місці з вищою навколишньою температурою і зачекати, поки рідина AdBlue не набуде рідкого стану.

Примітка
Після відкручування захисної кришки з горловини можуть виходити випари аміаку. Намагайтеся не вдихати ці випари, оскільки вони мають їдкий запах. У разі вдихання випарів вони не завдають шкоди.

Басок AdBlue має бути заповнений до максимального рівня. Це необхідно зробити після відображення попередження про запобігання повторному запуску двигуна.

Автомобіль потрібно припаркувати на рівній поверхні.

Заливна горловина для рідини AdBlue знаходиться за кришкою горловини паливного баку, яка розташована в задній частині автомобіля з правого боку.

Кришку горловини паливного баку можна відчинити лише, якщо автомобіль розблоковано.

1. Вийміть ключ із замка запалювання.
2. Закрийте всі дверцята, щоб випари аміаку не потрапили в салон автомобіля.
3. Зніміть кришку горловини паливного бака, натиснувши на неї ⇨ 295.

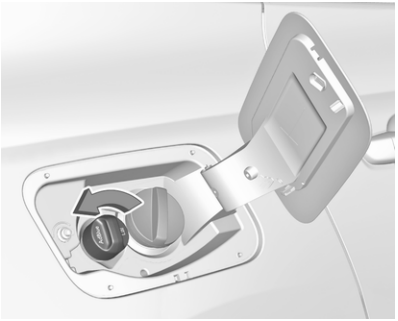

4. Відкрутіть захисний ковпачок горловини.
5. Відкрийте каністру з рідиною AdBlue.
6. Вставте один кінець шланга в каністру, а другий кінець прикрутіть до заливної горловини.
7. Підніміть каністру і дочекайтеся, поки вона спорожніє або поки рідина не перестане виливатися з каністри. Ця процедура може потребувати до п'яти хвилин.
8. Поставте каністру на землю, щоб спорожнити шланг. Зачекайте 15 секунд.
9. Відкрутіть шланг від заливної горловини.
10. Встановіть захисний ковпачок на горловину і закрутіть його за годинниковою стрілкою до кінця.

Примітка
Каністра з-під рідини AdBlue підлягає утилізації відповідно до екологічних норм. Шланг можна використовувати повторно, якщо промити його чистою водою до висихання залишків рідини AdBlue в ньому.

Автоматична трансмісія

Використовуються різні типи селекторів перемикання передач.

Типи силових установок ⇨ 4.

Селектор типу A

Автоматична трансмісія ICE ⇨ 218

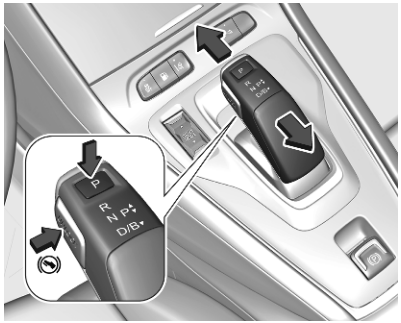

Автоматична трансмісія PHEV
⇨ 211

Селектор типу B

Автоматична трансмісія ICE ⇨ 218

Автоматична трансмісія MHEV
⇨ 215

Автоматична трансмісія PHEV
⇨ 211

Автоматична трансмісія PHEV

Селектор типу A

Переміщуйте важіль селектора або натискайте відповідні кнопки.

P : положення паркування
R : режим заднього ходу
N : нейтральний режим
D : автоматичний режим
B : автоматичний режим із керуванням за допомогою однієї педалі

Індикатор увімкненого режиму відобразиться в інформаційному центрі водія.

Під час вмикання режиму не можна прискорюватися. Забороняється натискати педаль акселератора та гальм одночасно.

Коли ввімкнено положення **D** або **R**, автомобіль починає повільно рухатися після відпускання педалі гальм.

Паркувальне положення (P)

Щоб перемкнутися на передачу **P**, коли автомобіль не рухається, увімкніть стоянкове гальмо й натисніть кнопку **P**. У положенні **P** передні колеса автомобіля блокуються.

Щоб перемкнутися з положення **P**, натисніть педаль гальм, за потреби натисніть **UNLOCK** і перемкніться на потрібний режим.

Режим заднього ходу (R)

Перемкнутися на режим **R** можна, лише коли автомобіль не рухається і натиснуто педаль гальм. За потреби натисніть **UNLOCK** і перемкніть важіль селектора в положення **R**.

Обережно

Якщо перемкнутися на режим **R** під час руху автомобіля вперед, це може призвести до пошкодження автоматичної трансмісії. Важіль селектора можна перемкнути в положення **R** лише після повної зупинки автомобіля.

Нейтральний режим (N)

У цьому режимі система електротяги не передає крутний момент на колеса. Щоб перезапустити систему електротяги вже під час руху автомобіля, використовуйте лише положення **D**.

Автоматичний режим D

Примітка

На слизькій дорозі слід перемикатися на режим **D**, щоб підвищити ефективність їзди та покращити керованість.

Автоматичний режим (B) із керуванням за допомогою однієї педалі

У цьому режимі швидкість автомобіля значно знизиться, якщо відпустити педаль акселератора, не натискаючи педаль гальм.

Положення **B** використовується під час руху на крутому спуску, по глибокому снігу, в багнюці або в заторах.

⚠ Попередження

За дуже високої або дуже низької температури, а також коли акумуляторна батарея високої напруги майже повністю заряджена, гальмівне зусилля під час рекуперативного гальмування може тимчасово зменшитися. Якщо гальмівне зусилля недостатнє, водій повинен бути готовим натиснути педаль гальм.

Щоб активувати режим **B**, перемкніться на положення **D** й натисніть селектор назад. Щоб перемкнутися з режиму **B**, натисніть на селектор повторно.

Селектор типу B

P : положення паркування
R : режим заднього ходу
N : нейтральний режим
D : автоматичний режим
B : автоматичний режим із керуванням за допомогою однієї педалі

Після вмикання потрібного режиму селектором він повернеться в центральне положення. Індикатор увімкненого режиму відобразиться в інформаційному центрі водія.

Під час вмикання режиму не можна прискорюватися. Забороняється натискати педаль акселератора та гальм одночасно.

Коли ввімкнено режим **D** або **R**, автомобіль починає повільно рухатися після відпускання педалі гальм.

Паркувальне положення (P)

⚠ Попередження

Не виходьте з автомобіля, доки система електротяги працює, інакше автомобіль може раптово рушити. Унаслідок цього водій або хтось інший можуть отримати травми. Щоб автомобіль не рушив, обов'язково застосуйте стоянкове гальмо і виберіть **P**, навіть коли автомобіль стоїть на рівному місці.

Щоб перемкнутися в положення **P**, натисніть кнопку **P**, коли автомобіль не рухається. У положенні **P** передні колеса автомобіля блокуються.

Щоб перемкнутися з положення **P** на іншу передачу, натисніть педаль гальм і виберіть потрібний режим.

Автомобіль автоматично перемикається в положення P за таких умов:

- після вимкнення запалювання
- відчинено двері водія, а швидкість автомобіля менша ніж 2 км/год

Режим заднього ходу (R)

Щоб перемкнутися в режим **R** або перейти з нього на інший режим, слід натиснути педаль гальм, коли автомобіль стоїть на місці.

Обережно

Якщо перемкнутися на режим **R** під час руху автомобіля вперед, це може призвести до пошкодження автоматичної трансмісії. Важіль селектора можна перемкнути в положення **R** лише після повної зупинки автомобіля.

Нейтральний режим (N)

У цьому режимі система електротяги не передає крутний момент на колеса. Щоб перезапустити систему електротяги вже під час руху автомобіля, використовуйте лише положення **D**.

Автоматичний режим D

Примітка
На слизькій дорозі слід перемикатися на режим **D**, щоб підвищити ефективність їзди та покращити керованість.

Автоматичний режим (B) із керуванням за допомогою однієї педалі

У цьому положенні швидкість автомобіля значно знизиться, якщо відпустити педаль акселератора, не натискаючи педаль гальм.

Положення **B** використовується під час руху на крутому спуску, по глибокому снігу, в багнюці або в заторах.

⚠ Попередження

За дуже високої або дуже низької температури, а також коли акумуляторна батарея високої напруги майже повністю заряджена, гальмівне зусилля під час рекуперативного гальмування може тимчасово зменшитися. Якщо гальмівне зусилля недостатнє, водій повинен бути готовим натиснути педаль гальм.

Щоб увімкнути **B**, виберіть **D** і натисніть кнопку **B**.

Щоб вимкнути режим **B**, натисніть кнопку **B**.

Рекуперативне гальмування ⇨ 230.

Режим вільного ходу

У певних ситуаціях потрібно, щоб колеса могли вільно рухатися, коли двигун вимкнено (наприклад, на автоматичній автомийці тощо).

Щоб колеса могли вільно рухатися, автомобіль має бути нерухомим, двигун – увімкненим, а двері водія – зачиненими.

1. Натисніть педаль гальм і виберіть **N**.
2. Протягом п'яти секунд натисніть і не відпускайте педаль гальм.
3. Вимкніть запалювання, а потім перемістіть селектор уперед або назад.
4. Відпустіть педаль гальм і ввімкніть запалювання.
5. Натисніть й утримуйте педаль гальм, а потім натисніть на електричне стоянкове гальмо, щоб його відпустити.
6. Відпустіть педалі гальм і вимкніть запалювання.

В інформаційному центрі водія з’явиться повідомлення, що колеса залишаться розблокованими протягом наступних 15 хвилин.

Щоб відновити звичайний режим роботи, натисніть педаль гальм й увімкніть двигун.

Стоянкове гальмо ⇨ 228.

Характеристики PHEV

Електричний двигун інтегрований з автоматичною коробкою передач. У модифікації з повним приводом передбачено другий електричний двигун для заднього моста. За можливості автомобіль рухає електричний двигун. Також можна вибрати режим руху.

Режими руху ⇨ 223.

Акумуляторна батарея високої напруги заряджається за допомогою зарядного кабелю, а також додатково під час гальмування двигуном.

Автоматична трансмісія MHEV

Переміщуйте важіль селектора або натискайте відповідні кнопки.

P : паркувальне положення, колеса заблоковано, вмикається, лише коли автомобіль зупинено; вмикається автоматично, якщо відчинено двері водія або вимкнено двигун

R : задня передача, вмикати лише тоді, коли автомобіль стоїть на місці

N : нейтральне положення

D : автоматичний режим
M : ручний режим

Перемикання передач завжди починається з центрального положення і здійснюється шляхом переміщення селектора. Після переміщення селектора в потрібне положення він повернеться в центральне положення.Індикатор увімкненого режиму відобразиться в інформаційному центрі водія.

Селектор заблоковано в положенні **P**. Щоб перейти в режим **P**, натисніть кнопку **P**.

P блокує передні колеса. Це рекомендований режим під час запуску двигуна, оскільки він запобігає вільному руху автомобіля.

Автоматична трансмісія автоматично перемикається на режим **P** у таких випадках:

- двигун вимкнено
- відчинено двері водія, а швидкість автомобіля менша ніж 2 км/год
- відчинено двері водія, а швидкість автомобіля менша ніж 1 миля/год

Не прискорюйтеся під час вмикання передачі. Забороняється натискати педаль акселератора та гальм одночасно.

Коли передача ввімкнена, автомобіль починає повільно рухатися після відпускання гальм.

Ручний режим

Увімкнена передача відобразиться в інформаційному центрі водія.

Перемкнути передачі неможливо, якщо вибрано вищу передачу, коли швидкість автомобіля занизька, або нижчу передачу, коли швидкість зависока. Після цього в інформаційному центрі водія може відобразитися повідомлення.

У ручному режимі на високих обертах двигуна автоматичне перемикання на вищу передачу не відбувається.

Виберіть **D**.

Натисніть **M**.

Для перемикання передач вручну скористайтеся перемикачами на кермі.

Перемикачі на кермі

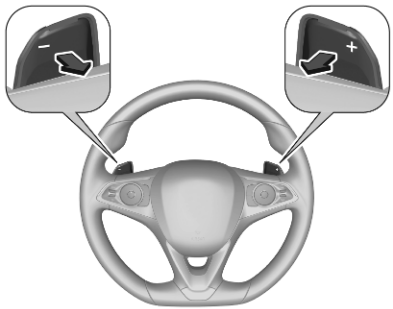

Щоб перейти на вищу передачу, потягніть правий перемикач **+**.

Щоб перейти на нижчу передачу, потягніть лівий перемикач **-**.

Якщо потягнути перемикач кілька разів підряд, деякі положення можна пропустити.

Індикація під час перемикання передач

Коли задля економії пального рекомендується перейти на іншу передачу, відображається значок ▲ або ▼ разом із цифрою.

Індикація передач відбувається лише в ручному режимі.

Дисплей трансмісії

Режим або вибрана передача відображаються в інформаційному центрі водія.

У автоматичному режимі використання системи водіння позначається літерою **D**.

У ручному режимі відображається **M** та номер вибраної передачі.

R означає задню передачу.

N означає нейтральне положення.

P означає положення для стоянки.

Електронні системи водіння

- Після холодного запуску система робочої температури підвищує кількість обертів двигуна, щоб каталізатор швидко дійшов до потрібної температури.
- Спеціальні програми автоматично адаптують точки перемикання передач під час руху схилом вгору чи вниз.
- На дорогах, вкритих снігом чи льодом, та на інших слизьких поверхнях електронна система керування трансмісією дозволяє водієві під час запуску двигуна вручну вмикати першу, другу чи третю передачу.

Перехід на нижчу передачу

Натискання педалі акселератора глибше рівня механізму переходу на нижчу передачу призведе до максимального прискорення, незалежно вибраного режиму водіння. Трансмісія перемикається на нижчу передачу, залежно від швидкості двигуна.

Несправність

В разі несправності в інформаційному центрі водія з'являється повідомлення.

Повідомлення автомобіля ⇨ 102.

Електронна система керування трансмісією вмикає лише третю передачу. Трансмісія більше не перемикається автоматично.

Не перевищуйте швидкість 100 км/год.

Не перевищуйте швидкість 62 миль/год.

Для усунення несправності зверніться на станцію технічного обслуговування.

MHEV рухає двигун внутрішнього згоряння за підтримки електричного двигуна під час прискорення. Привід тільки від електродвигуна можливий на малих швидкостях та на короткі відстані, наприклад, під час маневрів для паркування або руху з частими зупинками. Під час руху автомагістралями з ухилом зі швидкістю менше ніж 145 км/год, ICE можна вимкнути, і автомобіль рухається за допомогою електричного двигуна на невелику відстань.

Характеристики MHEV

Електричний двигун працює під час запуску та прискорення. Привід тільки від електродвигуна можливий на малих швидкостях, наприклад, під час маневрів для паркування або руху з частими зупинками. Під час руху автомагістралями з ухилом зі швидкістю менше ніж 145 км/год, ICE вимикається автоматично, коли це можливо, і автомобіль рухається за допомогою електричного двигуна на невелику відстань.

Автоматична трансмісія ICE

Селектор типу A

Переміщуйте важіль селектора або натискайте відповідні кнопки.

P : положення паркування, передні колеса заблоковано, вмикати лише, коли автомобіль стоїть на місці з увімкнутим стоянковим гальмом

R : задня передача, вмикати лише тоді, коли автомобіль стоїть на місці

N : нейтральне положення

D : автоматичний режим

M : ручний режим

ВІДІМКНУТИ : Натисніть, щоб вийти з P / для переходу в R з натиснутою педаллю гальма

Важіль селектора заблоковано в положенні **P**. Перед розблокуванням обов'язково увімкніть запалювання. Натисніть педаль гальм, натисніть **UNLOCK** й перемкніть важіль селектора в потрібне положення.

Двигун запуститься, лише коли важіль селектора перебуває в положенні **P** або **N**. Після вибору положення **N** перед запуском двигуна натисніть педаль гальм або застосуйте стоянкове гальмо.

Перш ніж увімкнути задню передачу, дочекайтеся повної зупинки автомобіля. Натисніть педаль гальм, натисніть **UNLOCK** й перемкніть важіль селектора в **R**.

Не прискорюйтеся під час вмикання передачі. Забороняється натискати педаль акселератора та гальм одночасно.

Коли передача ввімкнена, автомобіль починає повільно рухатися після відпускання гальм.

Селектор типу B

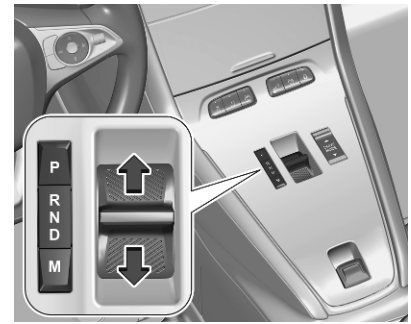

Переміщуйте важіль селектора або натискайте відповідні кнопки.

P : паркувальне положення, колеса заблоковано, вмикається, лише коли автомобіль зупинено; вмикається автоматично, якщо відчинено двері водія або вимкнено двигун

R : задня передача, вмикати лише тоді, коли автомобіль стоїть на місці

N : нейтральне положення

D : автоматичний режим

M : ручний режим

Перемикання передач завжди починається з центрального положення і здійснюється шляхом переміщення селектора. Після переміщення селектора в потрібне положення він повернеться в центральне положення.Індикатор увімкненого режиму відобразиться в інформаційному центрі водія.

Селектор заблоковано в положенні **P**. Щоб перейти в режим **P**, натисніть кнопку **P**.

P блокує передні колеса. Це рекомендований режим під час запуску двигуна, оскільки він запобігає вільному руху автомобіля.

Автоматична трансмісія автоматично перемикається на режим **P** у таких випадках:

- двигун вимкнено
- відчинено двері водія, а швидкість автомобіля менша ніж 2 км/год

Не прискорюйтеся під час вмикання передачі. Забороняється натискати педаль акселератора та гальм одночасно.

Коли передача ввімкнена, автомобіль починає повільно рухатися після відпускання гальм.

Гальмування двигуном

Щоб скористатися гальмівним ефектом двигуна, виберіть нижчу передачу в потрібний момент під час спуску (див. ручний режим).

Розгойдування автомобіля

Розгойдування дозволяється лише тоді, коли автомобіль застряг у піску, багні чи снігу. Поставте важіль селектора між **D** і **R** кілька разів. Не давайте повний газ двигуну та уникайте стрімкого прискорення.

Ручний режим

Увімкнена передача відобразиться в інформаційному центрі водія.

Перемкнути передачі неможливо, якщо вибрано вищу передачу, коли швидкість автомобіля занизька, або нижчу передачу, коли швидкість зависока. Після цього в інформаційному центрі водія може відобразитися повідомлення.

У ручному режимі на високих обертах двигуна автоматичне перемикання на вищу передачу не відбувається.

Селектор типу A

Перемкніться на режим **D**.

Натисніть **M**.

Для перемикання передач вручну скористайтеся перемикачами на кермі.

Селектор типу B

Виберіть **D**.

Натисніть **M**.

Для перемикання передач вручну скористайтеся перемикачами на кермі.

Перемикачі на кермі

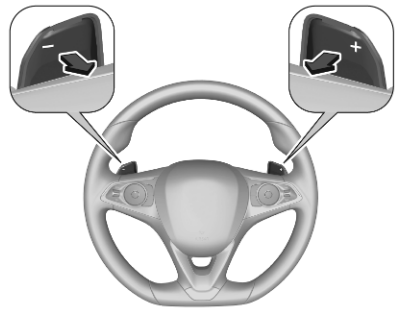

Щоб перейти на вищу передачу, потягніть правий перемикач **+**.

Щоб перейти на нижчу передачу, потягніть лівий перемикач **-**.

Якщо потягнути перемикач кілька разів підряд, деякі положення можна пропустити.

Індикація під час перемикання передач

Коли задля економії пального рекомендується перейти на іншу передачу, відображається значок ▲ або ▼ разом із цифрою.

Індикація передач відбувається лише в ручному режимі.

Дисплей трансмісії

Режим або вибрана передача відображаються в інформаційному центрі водія.

У автоматичному режимі використання системи водіння позначається літерою **D**.

У ручному режимі відображається **M** та номер вибраної передачі.

R означає задню передачу.

N означає нейтральне положення.

P означає положення для стоянки.

Електронні системи водіння

- Після холодного запуску система робочої температури підвищує кількість обертів двигуна, щоб каталізатор швидко дійшов до потрібної температури.

- Спеціальні програми автоматично адаптують точки перемикання передач під час руху схилом вгору чи вниз.
- На дорогах, вкритих снігом чи льодом, та на інших слизьких поверхнях електронна система керування трансмісією дозволяє водієві під час запуску двигуна вручну вмикати першу, другу чи третю передачу.

Перехід на нижчу передачу

Натискання педалі акселератора глибше рівня механізму переходу на нижчу передачу призведе до максимального прискорення, незалежно вибраного режиму водіння. Трансмісія перемикається на нижчу передачу, залежно від швидкості двигуна.

Несправність

В разі несправності в інформаційному центрі водія з'являється повідомлення.

Повідомлення автомобіля ⇨ 102.

Електронна система керування трансмісією вмикає лише третю передачу. Трансмісія більше не перемикається автоматично.

Не перевищуйте швидкість 100 км/год.

Для усунення несправності зверніться на станцію технічного обслуговування.

Механічна трансмісія

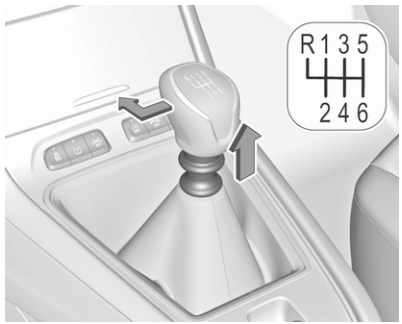

Щоб увімкнути задню передачу на 6-швидкісній трансмісії, коли автомобіль нерухомий, а двигун працює на холостих обертах, натисніть педаль зчеплення, потягніть за кільце під важелем селектора, а потім перемістіть важіль повністю вліво та вперед.

Якщо передача не вмикається, установіть важіль селектора у нейтральне положення, відпустіть педаль зчеплення та натисніть її знову. Потім повторіть вибір передачі.

Не дозволяйте зчепленню прокручуватися без потреби.

Під час роботи повністю натисніть педаль зчеплення. Не використовуйте педаль як підставку для ніг.

Якщо виявлено пробуксовування зчеплення протягом визначеного часу, потужність двигуна буде зменшено. В інформаційному центрі водія відображається попередження. Відпустіть педаль зчеплення.

Обережно
Не рекомендується керувати автомобілем однією рукою, тримаючи іншу на важелі селектора.

Індикація під час перемикання передач ⇨ 91.

Система стоп-старт ⇨ 201.

Системи приводів

Режими їзди

Режими їзди на вибір для PHEV MHEV та автомобілів з ICE.

PHEV

Є такі режими їзди на вибір для PHEV:

- **Повний привід**
- **Sport**
- **Гібридний режим**
- **Електричне**

Кожен режим їзди відрізняється відповідними налаштуваннями автомобіля.

Увімкнути відповідний режим їзди можна перемикачем режимів. Вибраний режим їзди відображається в інформаційному центрі водія та на інформаційному дисплеї. Вибрати режим їзди можна, лише тоді, коли в інформаційному центрі водія відображається **READY**.

Примітка
Для підтримки належної якості моторного мастила двигун внутрішнього згоряння може працювати незалежно від обраного режиму водіння.

Гібридна система активна ⇨ 90.

Повний привід

Режим повного привода покращує зчеплення автомобіля з дорогою. Автомобіль приводиться в рух переднім і заднім мостами. Залежно від ситуації на дорозі та рівня заряду акумуляторної батареї високої напруги автомобіль може їхати повністю на електротязі.

Повний привод ⇨ 226

Sport

У цьому режимі поєднуються потужність двигуна внутрішнього згорання та здатність електричного двигуна забезпечувати динамічний стиль водіння.

Гібридний режим

Гібридний режим націлений на оптимальну витрату пального. Двигун внутрішнього згорання та електричний двигун працюють разом або по черзі залежно від умов дорожнього руху та манери їзди водія.

Електричне

Примітка

Електричний режим може бути недоступними, якщо зовнішня температура поза межами діапазону 0 °C–45 °C.

У цьому режимі автомобіль приводиться в рух лише електричним двигуном. Режим електротяги – це режим за замовчуванням.

Електротягу можна використовувати для їзди на швидкості до 135 км/год.

Коли світиться світлодіод під дзеркалом у салоні, це означає, що автомобіль працює на електротязі. Цей світлодіод видно зовні автомобіля.

Розрідження моторного мастила

Якщо двигун внутрішнього згоряння часто запускається, коли робочої температури не досягнуто, у моторне мастило потрапляє пальне. Для двигуна внутрішнього згоряння це є нормальним процесом. Під час роботи двигуна моторне мастило випаровується.

Щоб запобігти розрідженню, дотримуйтеся таких рекомендацій:

- Якомога частіше заряджайте акумуляторну батарею високої напруги від зовнішнього джерела.
- За можливості завжди використовуйте електричний режим.
- Щомісяця здійснюйте поїздки в гібридному режимі тривалістю понад 45 хвилин. Крім цього, можна здійснювати поїздки в спортивному режимі принаймні по 30 хвилин щомісяця.

Якщо з'являється повідомлення, що електричний режим недоступний і двигун працює в автоматичному режимі, рекомендується виконати такі дії: Проїдьте по шосе без зупинки щонайменше 100 км або 90 хвилин.

MHEV та автомобіль з ICE

Для MHEV та автомобілів з ICE є такі режими їзди на вибір:

- **Нормальний**
- **Sport**

- Економічний
- Сніг
- Багнюка
- Пісок

Кожен режим їзди відрізняється відповідними налаштуваннями автомобіля.

Увімкнути відповідний режим їзди можна перемикачем режимів. Вибраний режим їзди відображається в інформаційному центрі водія та на інформаційному дисплеї.

Обережно

Цей автомобіль призначений головним чином для руху по дорогах, але його також можна використовувати для їзди по бездоріжжю.

Однак не варто їздити по місцевості, де можна пошкодити автомобіль через перешкоди на дорозі, такі як каміння тощо, і в місцевості з крутими схилами й поганим зчепленням з дорогою.

Не можна перетинати водяні перешкоди.

Обережно

Під час їзди бездоріжжям раптовий рух чи маневри можуть призвести до зіткнення або до втрати автомобілем керованості.

Нормальний

Цей режим відкалібровано для забезпечення низького рівня буксування коліс на основі різних типів зчеплення з дорогою, які зазвичай трапляються під час щоденної їзди.

Під час кожного ввімкнення запалювання система автоматично скидається до цього режиму.

Sport

У цьому режимі деякі параметри систем автомобіля налаштовуються для більш спортивного стилю водіння.

Економічний

У цьому режимі знижена витрата заряду завдяки меншій інтенсивності обігрівання салону та кондиціонування повітря.

Сніг

Цей режим пристосовується до умов зчеплення з дорогою, яких зазнає кожне колесо під час рушання автомобіля.

Під час прискорення система оптимізує буксування коліс, щоб забезпечити найкращий розгін за умов наявного зчеплення з

дорогою. Рекомендується використовувати для глибокого снігу та стрімких схилів.

Цей режим діє, доки швидкість не перевищує 50 км/год.

Багнюка

Цей режим забезпечує значне буксування коліс під час рушання для колеса з найслабшим зчепленням із дорогою, завдяки чому з-під коліс видаляється болото й відновлюється належне зчеплення.

Водночас на колесо з найкращим зчепленням із дорогою передається максимально можливий крутний момент.

Цей режим діє, доки швидкість не перевищує 80 км/год.

Пісок

Цей режим забезпечує значне буксування коліс під час рушання для колеса з найслабшим зчепленням із дорогою, завдяки чому з-під коліс видаляється болото й відновлюється належне зчеплення.

Водночас на колесо з найкращим зчепленням із дорогою передається максимально можливий крутний момент.

Цей режим діє, доки швидкість не перевищує 80 км/год.

Привід на всі колеса

Система повного приводу покращує ходові характеристики та курсову стійкість автомобіля і допомагає досягнути якомога кращої його керованості.

У режимі повного приводу передній міст приводиться в рух двигуном внутрішнього згоряння або електричним двигуном, а задній міст – другим електродвигуном.

Режим повного приводу активується перемикачем режиму їзди. Активація режиму підтверджується індикаторами в інформаційному центрі водія та на інформаційному дисплеї.

Інформаційний центр водія ⇨ 97.

Інформаційний дисплей ⇨ 98.

Повний привод можна використовувати для їзди на швидкості до 135 км/год.

Гальма

Система гальм містить два незалежні контури гальм.

Якщо контур гальм виходить із ладу, можна гальмувати за допомогою іншого контуру гальм. Проте ефект гальмування досягається лише тоді, коли педаль гальм повністю натиснуто. Для цього потрібно значно більше сили. Гальмівний шлях подовжується. Перед продовженням подорожі зверніться на станцію технічного обслуговування.

Коли двигун не працює, підтримка сервопристрою гальм вимикається, щойно педаль гальм натиснуто один раз або двічі. Ефект гальмування не знижується, але гальмування вимагає значно більших зусиль. Це особливо важливо під час буксирування.

Контрольний індикатор (Ⓟ) ⇨ 90.

Антиблокувальна система гальм

Антиблокувальна система гальм (ABS) запобігає блокуванню коліс.

Система ABS починає регулювати тиск гальмування, щойно виникає ймовірність блокування коліс. Автомобіль залишається керованим навіть під час різкого гальмування.

Про роботу системи ABS свідчить пульсування педалі гальм і шум, викликаний процесом регулювання.

Для оптимального гальмування натисніть і утримуйте педаль гальм протягом усього процесу гальмування, незважаючи на її пульсування. Не відпускайте педаль.

Під час екстреного гальмування для уникнення ДТП ліхтарі аварійної сигналізації вмикаються автоматично залежно від сили сповільнення. Вони автоматично вимкнуться під час першого прискорення.

Після зрушення з місця система проводить самодіагностику, і цей процес можна почути на слух.

Контрольний індикатор (ABS) ⇨ 91.

Несправність

⚠ Попередження

Якщо в системі ABS є несправність, колеса можуть блокуватися через гальмування, яке є більш жорстким, ніж звичайно. Переваги системи ABS більше недоступні. Під час різкого гальмування автомобіль більше не може керуватися та може йти в заніс.

Для усунення несправності зверніться на станцію технічного обслуговування.

Стоянкове гальмо

⚠ Попередження

Перед виходом з автомобіля перевірте стан стоянкового гальма. Після увімкнення електричного стоянкового гальма контрольний індикатор (Ⓟ) світиться постійно.

Електричне стоянкове гальмо

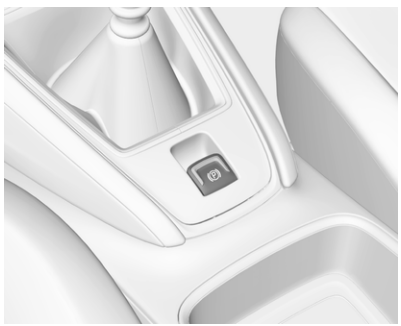

Застосування, коли автомобіль стоїть на місці

⚠ Попередження

Потягніть вимикач (Ⓟ) протягом однієї секунди, поки контрольний індикатор (Ⓟ) не почне світитися постійно. Тепер електричне стоянкове гальмо увімкнуте ⇨ 90. Електричне стоянкове гальмо діє автоматично з відповідним зусиллям.

Перед виходом з автомобіля перевірте стан електричного стоянкового гальма. Контрольний індикатор (Ⓟ) ⇨ 90.

Електричне стоянкове гальмо можна увімкнути за будь-яких умов - навіть тоді, коли запалювання вимкнуте.

Не слід надто часто використовувати електричне стоянкове гальмо, коли двигун вимкнений, оскільки це може призвести до розрядження автомобільного акумулятора.

Відпускання

Увімкніть запалювання. Тримайте педаль ніжного гальма натиснутою, потім натисніть перемикач (Ⓟ).

Функція розгону

Автомобілі з механічною трансмісією: Якщо натиснути педаль зчеплення, а потім трохи відпустити її та злегка натиснути педаль акселератора, електричне стоянкове гальмо вимкнеться автоматично. Це можливо лише за умови, що увімкнуто автоматичний режим роботи електричного стоянкового гальма. Це неможливо, якщо одночасно витягнуто перемикач (Ⓟ).

Автомобілі з автоматичною трансмісією: Якщо злегка натиснути педаль акселератора, коли важіль селектора знаходиться в положенні **D**, електричне стоянкове гальмо вимкнеться автоматично. Це можливо лише за умови, що увімкнуто автоматичний режим роботи електричного стоянкового гальма. Це неможливо, якщо одночасно витягнуто перемикач (Ⓟ).

Гальмування під час руху автомобіля

Якщо під час руху автомобіля перемикач (Ⓟ) залишається витягнутим, система електричного стоянкового гальма сповільнюватиме рух. Якщо відпустити перемикач (Ⓟ), гальмування одразу припиниться.

Коли перемикач (Ⓟ) витягнуто, антиблокувальна система гальм та електронна система курсової стійкості підтримують стабільність автомобіля. Якщо виникає помилка електричного стоянкового гальма, в інформаційному центрі водія відображається попередження. Якщо антиблокувальна гальмівна система та електронна система курсової стійкості вийдуть із ладу, в інформаційному центрі водія засвітяться індикатори (ABS) та (🚘) (один із них або обидва). У такому випадку стабільність можна забезпечити лише шляхом багаторазового витягання і натиснення перемикача (Ⓟ), доки автомобіль не стане нерухомо.

Робота в автоматичному режимі

Під час роботи в автоматичному режимі електричне стоянкове гальмо вмикається й вимикається автоматично.

Електричне стоянкове гальмо можна також увімкнути або вимкнути вручну за допомогою перемикача (Ⓟ).

Автоматичне ввімкнення:

- Електричне стоянкове гальмо вмикається автоматично після зупинки автомобіля та вимкнення запалювання.
- Для підтвердження ввімкнення в інформаційному центрі водія засвітиться (Ⓟ) й відобразиться спливне повідомлення на дисплеї.

Автоматичне вимкнення:

- Коли автомобіль рушає, стоянкове гальмо автоматично вимикається.
- Для підтвердження вимкнення (Ⓟ) в інформаційному центрі водія згасне, а на дисплеї відобразиться спливне повідомлення.

Якщо автомобіль обладнано автоматичною трансмісією і гальмо не вимкнулося автоматично, переконайтеся, що передні дверцята зачинено належним чином.

Вимкнення автоматичної роботи

У деяких ситуаціях, зокрема в дуже холодну погоду або під час буксирування тощо, може виникнути необхідність деактивувати автоматичну роботу електричного стоянкового гальма.

1. Запуск двигуна.
2. Якщо стоянкове гальмо вимкнене, увімкніть його, потягнувши на себе перемикач (Ⓟ).
3. Приберіть ногу з педалі гальм.
4. Натискайте перемикач (Ⓟ) щонайменше протягом десяти секунд, але не довше 15 секунд.
5. Натисніть і потримайте педаль гальм.
6. Потягніть перемикач (Ⓟ) і потримайте дві секунди.

Коли автоматичне керування електричним стоянковим гальмом вимкнеться, в інформаційному центрі водія засвітиться AUTO (P) OFF ⇨ 90.

Електричне стоянкове гальмо можна ввімкнути й вимкнути лише вручну.

Щоб знову активувати роботу в автоматичному режимі, повторно виконайте описані вище кроки.

Перевірка функціональності

Коли автомобіль не рухається, електричне стоянкове гальмо може бути увімкнуто автоматично. Це проводиться для перевірки системи.

Несправність

Коли електричне стоянкове гальмо несправне, світиться контрольний індикатор, а у центрі інформації для водія відображається повідомлення.

Повідомлення автомобіля ⇨ 102.

Контрольний індикатор (P) блимає: електричне стоянкове гальмо ввімкнуте не повністю або вимкнуте. Якщо контрольний індикатор блимає постійно, вимкніть електричне стоянкове гальмо, а потім увімкніть його знову.

Підсилювач гальм

Якщо педаль гальм натискається швидко та інтенсивно, автоматично застосовується максимальне гальмівне зусилля.

Про застосування підсилювача гальм свідчить пульсація педалі гальм і більший опір під час натискання педалі.

Рівномірно натискайте педаль гальм до повної зупинки. Максимальне гальмівне зусилля автоматично зменшується, коли педаль гальм відпускається.

Допоміжна система при старті з місця під гору

Система допомагає запобігти випадковому відкочуванню під час рушання з місця на схилах.

Якщо після зупинки на схилі відпустити педаль гальм, вони залишаються ввімкненими ще протягом двох секунд. Гальма автоматично вимикаються, як тільки автомобіль починає прискорюватися.

Гальмування з рекуперацією енергії

⚠ Попередження

За дуже високої або дуже низької температури, а також коли акумуляторна батарея високої напруги майже повністю заряджена, гальмівне зусилля під час гальмування двигуном може тимчасово зменшитися. Якщо гальмівне зусилля недостатнє, водій повинен бути готовим натиснути педаль гальм.

⚠ Попередження

Залежно від гальмівного зусилля двигуна вмикаються стоп-сигнали.

Рекуперативне гальмування генерує електричну енергію, яка виникає внаслідок гальмування двигуном, для заряджання акумуляторної батареї високої напруги у PHEV і акумулятора 48 В у MHEV.

Автоматична трансмісія PHEV ⇨ 211.

Автоматична трансмісія MHEV ⇨ 215.

Поради щодо керування автомобілем

Для отримання всіх переваг рекуперативного гальмування рекомендується більш передбачуваний стиль водіння з використанням гальмування двигуном якомога частіше.

Системи регулювання плавності ходу

Електронна система курсової стійкості та протибуксувальна система

Електронна система курсової стійкості (ESC) за потреби покращує стійкість, незалежно від типу дороги чи зчеплення шин із дорогою.

Як тільки автомобіль починає звертати вбік (унаслідок недостатньої керованості / занесення на повороті), потужність двигуна знижується й гальма застосовуються окремо до кожного колеса.

Система ESC діє разом з протибуксувальною гальмівною системою. Вона запобігає прокручуванню ведучих коліс.

Протибуксувальна система є складовою електронної системи курсової стійкості (ESC).

За відповідних умов протибуксувальна система покращує стійкість руху незалежно від типу дорожнього покриття чи зчеплення шин із дорогою, запобігаючи при цьому обертанню ведучих коліс.

Щойно ведучі колеса починають обертатися, потужність двигуна зменшується й обертання гальмується індивідуально. Це значно покращує стійкість авто на слизьких дорогах.

Як тільки після запуску згасне контрольний індикатор, система ESC і протибуксувальна гальмівна система починають діяти.

Під час дії системи ESC і протибуксувальної гальмівної системи блимає.

Після підключення знятого перед тим акумулятора автомобіля потрібно провести повторне калібрування системи, проїхавши невелику відстань.

⚠ Попередження

Забороняється випробовувати цю спеціальну функцію безпеки, наражаючись на небезпеку під час руху.

Адаптуйте швидкість до дорожніх умов.

Контрольний індикатор ⇨ 92.

Деактивація

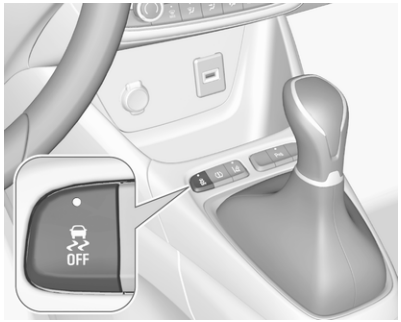

Систему ESC й протибуксувальну систему за потреби можна будь-коли вимкнути, натиснувши.

Засвітиться індикатор у кнопці.

Після вимкнення системи ESC та протибуксувальної системи в інформаційному центрі водія з’явиться повідомлення про їхній стан.

Система ESC і протибуксувальна гальмівна система ввімкнуться знову у разі повторного натиснення кнопки або натиснення педалі гальм, а також після розгону автомобіля до швидкості понад 50 км/год.

Після повторного ввімкнення електронної системи курсової стійкості та протибуксувальної системи світлодіод у кнопці згасне.

Крім того, система ESC і протибуксувальна гальмівна система ввімкнуться знову після увімкнення запалювання.

Несправність

Коли в системі виникає несправність, контрольний індикатор світиться постійно, а в інформаційному центрі водія з’являється повідомлення. Система не працює.

Для усунення несправності зверніться на станцію технічного обслуговування.

Система вибору режиму їзди

Обережно

Цей автомобіль призначений головним чином для руху по дорогах, але його також можна використовувати для їзди по бездоріжжю.

Однак не варто їздити по місцевості, де можна пошкодити автомобіль через перешкоди на дорозі, такі як каміння тощо, і в місцевості з крутими схилами й поганим зчепленням з дорогою.

Не можна перетинати водяні перешкоди.

Обережно

Під час їзди бездоріжжям раптовий рух чи маневри можуть призвести до зіткнення або до втрати автомобілем керованості.

Система вибору режиму їзди призначена для оптимізації зчеплення з дорогою, що має низький коефіцієнт тертя (засніжена, вкрита брудом або піском).

Система пристосовується до рельєфу, діючи на передні колеса. Завдяки цьому перерозподіляється вага автомобіля, що зазвичай асоціюється з більш традиційною системою повного приводу.

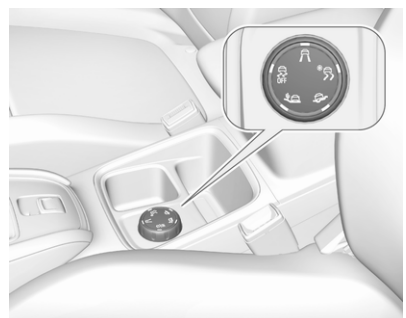

Система вибору режиму їзди дає змогу вибрати один із п'яти режимів керування автомобілем, повернувши регулятор:

- Режим з вимкненою системою ESC
- стандартний режим
- режим "Сніг"
- режим "Болото"
- режим "Пісок"

В інформаційному центрі водія засвітиться світлодіодний індикатор і з’явиться повідомлення про стан вибраного режиму.

Режим з вимкненою системою ESC

У цьому режимі система ESC й протибуксувальна система вимикаються.

Електронна система курсової стійкості та протибуксувальна система автоматично вмикаються знову на швидкості понад 50 км/год або під час увімкнення запалювання.

Стандартний режим

Цей режим відкаліброване для забезпечення низького рівня буксування коліс на основі різних типів зчеплення з дорогою, які зазвичай трапляються під час щоденної їзди.

Під час кожного ввімкнення запалювання система автоматично скидається до цього режиму.

Режим "Сніг" *

Цей режим пристосовується до умов зчеплення з дорогою, яких зазнає кожне колесо під час рушання автомобіля.

Під час прискорення система оптимізує буксування коліс, щоб забезпечити найкращий розгін за умов наявного зчеплення з дорогою. Рекомендується використовувати для глибокого снігу та стрімких схилів.

Цей режим діє, доки швидкість не перевищує 50 км/год.

Режим "Болото"

Цей режим забезпечує значне буксування коліс під час рушання для колеса з найслабшим зчепленням із дорогою, завдяки чому з-під коліс видаляється болото й відновлюється належне зчеплення.

Водночас на колесо з найкращим зчепленням із дорогою передається максимально можливий крутний момент.

Цей режим діє, доки швидкість не перевищує 80 км/год.

Режим "Пісок"

Цей режим забезпечує незначне одночасне буксування двох ведучих коліс, завдяки чому полегшується просування автомобіля вперед і зменшується ризик його загрузання.

Цей режим діє, доки швидкість не перевищує 120 км/год.

Обережно
Не використовуйте інші режими на піску, оскільки автомобіль може застрягнути.

Спортивний режим

У спортивному режимі деякі параметри систем автомобіля налаштовуються для більш спортивного стилю водіння.

Активація

Натисніть **SPORT** під час роботи двигуна.

Під час дії спортивного режиму засвічується індикатор у кнопці, а в центрі інформації для водія відображається повідомлення про стан режиму.

Дезактивація

Натисніть на короткий час **SPORT**. Спортивний режим буде вимкнутий після наступного ввімкнення запалювання.

Допоміжні системи водія

⚠ Попередження

Допоміжні системи водія розробляються для допомоги водію і не замінюють його увагу.

Водій має повний контроль над автомобілем і на нього покладається уся відповідальність за керування автомобілем під час їзди.

При використанні допоміжних систем водія обов'язково слідкуйте за поточною дорожньою ситуацію і дотримуйтесь застосовних правил дорожнього руху.

⚠ Попередження

Щоб системи допомоги водію правильно працювали, не встановлюйте тримач номерного знака на передньому бампері.

Круїз-контроль

Круїз-контроль може зберігати й підтримувати швидкість понад 40 км/год. Крім цього, на автомобілях із механічною трансмісією має бути ввімкнена принаймні третя передача, а на автомобілях з автоматичною трансмісією потрібно вибрати положення **D** або другу чи вищу передачу в положенні **M**.

Під час руху на підйомі чи на спуску можливі відхилення від збережених швидкостей.

Система підтримує задану водієм швидкість автомобіля, і для цього не потрібно натискати педаль акселератора.

Попередньо задану швидкість може бути тимчасово перевищено натисненням педалі акселератора.

Стан і запрограмована швидкість відображаються в інформаційному центрі водія.

Забороняється використовувати круїз-контроль, якщо не рекомендується підтримувати постійну швидкість.

Увімкнення системи

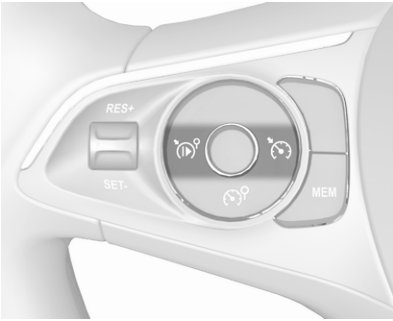

Натисніть – у центрі інформації для водія з'явиться символ і повідомлення. Система поки що не працює.

Увімкнення функцій

Налаштування швидкості водієм

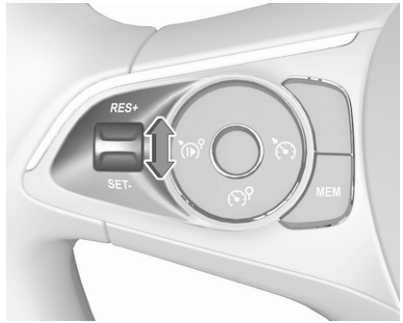

Наберіть потрібну швидкість і один раз пересуньте коліщатко на короткий час у положення **SET/-**. Поточна швидкість зберігається та підтримується. Педаль акселератора можна відпустити.

Задану максимальну швидкість можна змінити переміщенням коліщатка: натискайте його в бік **RES/+**, щоб збільшити максимальну швидкість, або в бік **SET/-**, щоб зменшити. Кожним переміщенням коліщатка до одного з положень швидкість змінюється з малим кроком. Якщо потримати його в одному з положень, швидкість змінюватиметься з великим кроком.

Значення швидкості відображається в інформаційному центрі водія.

Прийняття швидкості, запропонованої функцією розпізнавання знаків обмеження швидкості

Інтелектуальна система адаптування швидкості інформує водія, якщо функція розпізнавання знаків обмеження швидкості виявила відповідний знак. Виявлене обмеження швидкості може бути використано як нове значення швидкості для круїз-контролю.

За допомогою камери вгорі на лобовому склі ця функція виявляє та зчитує знаки обмеження швидкості та знаки, які позначають кінець ділянки з обмеженням швидкості.

Якщо круїз-контроль активний, розпізнане обмеження швидкості відображається в інформаційному центрі водія і світиться **MEM**.

Натисніть **MEM** на панелі органів керування на кермі, щоб ініціювати збереження запропонованої швидкості.

Ще раз натисніть **MEM** на панелі органів керування на кермі, щоб підтвердити й зберегти нове налаштування швидкості.

Цю швидкість буде задано як нове значення для круїз-контролю.

Функцію можна ввімкнути або вимкнути в меню персоналізації автомобіля ⇨ 104.

Перевищення заданої швидкості

Швидкість автомобіля можна збільшити натисканням педалі акселератора. Коли педаль акселератора відпускається, відновлюється попередньо збережена швидкість.

Вимкнення функцій

Натисніть - круїз-контроль перейде у режим паузи і на дисплеї з'явиться повідомлення. Автомобіль рухатиметься без керування круїз-контролем.

Круїз-контроль не діятиме, але остаточно не вимкнеться. Останнє збережене значення швидкості залишається в пам’яті, і його можна відновити пізніше.

Круїз-контроль автоматично вимикається за наведених нижче умов:

- Натиснуто педаль гальм.
- Швидкість автомобіля не перевищує 40 км/год.
- Працює протибуксувальна система чи електронна система курсової стійкості.
- Важіль селектора знаходиться у положенні **N** (автоматична трансмісія), або встановлено першу чи другу передачу (механічна трансмісія).

Відновлення збереженої швидкості

На швидкості понад 40 км/год перемістіть коліщатко до положення **RES/+** – автомобіль набере збережену швидкість.

Вимкнення системи

Натисніть – вибір режиму круїз-контролю буде скасовано, і його індикатор в інформаційному центрі водія згасне.

Якщо натиснути , щоб активувати обмежувач швидкості, круїз-контроль деактивується.

Якщо вимкнути запалювання, буде скасовано будь-яке запрограмоване значення швидкості.

Несправність

У разі несправності круїз-контролю швидкість, вказана знаком швидкості в інформаційному центрі водія, замінюється тире, що миготить.

Функція розпізнавання знаків обмеження швидкості може не працювати належним чином, якщо дорожні знаки не відповідають Віденській конвенції про дорожні знаки.

Обмежувач швидкості

Обмежувач швидкості не дозволяє автомобілю перевищувати попередньо встановлену максимальну швидкість.

Максимальну швидкість можна встановити на рівні понад 30 км/год.

Водій може розігнати автомобіль до швидкості, що не перевищує попередньо задану. Під час руху на схилах може статися відхилення від обмеженої швидкості.

Попередньо задану швидкість можна тимчасово перевищити, натиснувши педаль акселератора повністю.

Стан і попередньо задане обмеження швидкості відображаються у центрі інформації для водія.

Увімкнення системи

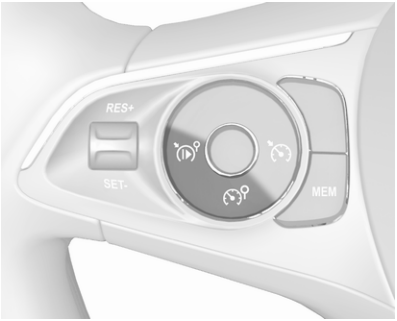

Натисніть – у центрі інформації для водія з'явиться символ і повідомлення. Система поки що не працює.

Увімкнення функцій

Налаштування швидкості водієм

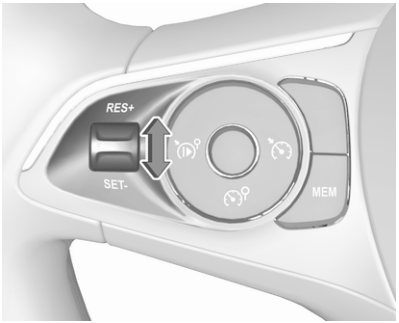

Наберіть потрібну швидкість і один раз пересуньте коліщатко на короткий час у положення **SET/-**. Поточну швидкість буде збережено як максимальну.

Максимальний рівень швидкості можна налаштувати за допомогою коліщатка: натискайте його у бік **RES/+** для підвищення максимальної швидкості або у бік **SET/-** для її зниження. Кожним переміщенням коліщатка до одного з положень швидкість змінюється з малим кроком. Якщо потримати

його в одному з положень, швидкість змінюватиметься з великим кроком.

Значення швидкості відображається в інформаційному центрі водія.

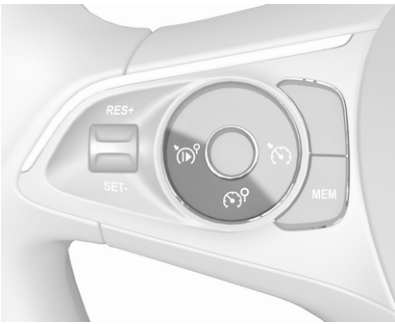

Натисніть , щоб активувати обмежувач швидкості.

Прийняття швидкості, запропонованої функцією розпізнавання знаків обмеження швидкості

Інтелектуальна система адаптування швидкості інформує водія, якщо функція розпізнавання знаків обмеження швидкості виявила відповідний знак. Виявлене обмеження швидкості буде задано як нове значення для обмежувача швидкості.

За допомогою камери вгорі на лобовому склі ця функція виявляє та зчитує знаки обмеження швидкості та знаки, які позначають кінець ділянки з обмеженням швидкості.

Якщо обмежувач швидкості активний, розпізнане обмеження швидкості відображається в інформаційному центрі водія і світиться MEM.

Натисніть MEM на панелі органів керування на кермі, щоб ініціювати збереження запропонованого обмеження швидкості.

Ще раз натисніть MEM на панелі органів керування на кермі, щоб підтвердити й зберегти нове налаштування швидкості.

Цю швидкість буде задано як нове значення для обмежувача швидкості.

Ця функція вмикається й вимикається у меню персоналізації ⇨ 104.

Перевищення обмеження швидкості

В екстреній ситуації обмеження швидкості можна перевищити, натиснувши педаль акселератора повністю. При цьому значення попередньо заданої швидкості блиматиме.

Відпустіть педаль акселератора, і функція обмежувача швидкості знову буде активована, щойно швидкість не знизиться менше за встановлене обмеження швидкості.

Вимкнення функцій

Натисніть - обмежувач швидкості перейде у режим паузи і на дисплеї з'явиться повідомлення. Автомобіль рухатиметься без обмеження швидкості.

Обмежувач швидкості не діятиме, але остаточно не вимкнеться. Останнє збережене значення швидкості залишається в пам'яті, і його можна відновити пізніше.

Відновити обмеження швидкості

Натисніть – автомобіль набере швидкість до заданого значення.

Вимкнення системи

Натисніть – вибір режиму обмежувача швидкості буде скасовано, після чого індикація обмеження швидкості в інформаційному центрі водія згасне.

Якщо натиснути , щоб активувати круїз-контроль, обмежувач швидкості деактивується.

Попередньо задана швидкість після вимкнення запалювання залишається в пам'яті.

Несправність

У разі несправності обмежувача швидкості її значення буде очищено, після чого натомість блиматимуть косі риски.

Функція розпізнавання знаків обмеження швидкості може не працювати належним чином, якщо дорожні знаки не відповідають Віденській конвенції про дорожні знаки.

Адаптивний круїз-контроль

Адаптивний круїз-контроль - це вдосконалений варіант звичайного круїз-контролю з додатковою функцією утримування певної дистанції руху до автомобіля попереду. У цій системі для розпізнавання транспортних засобів, що рухаються попереду, використовуються радар і датчики камери. Якщо на шляху автомобіля не виявлено інших транспортних засобів, функція адаптивного круїз-контролю працюватиме так, як звичайний круїз-контроль.

Адаптивний круїз-контроль автоматично уповільнює автомобіль при наближенні до більш повільного транспортного засобу. Потім система регулює швидкість для слідування за транспортним засобом, що рухається попереду, із дотриманням зазначеної дистанції. Швидкість автомобіля збільшується чи зменшується для слідування за автомобілем, що рухається попереду, але при цьому не перевищуватиме задану швидкість. Функція може гальмувати із обмеженим гальмівним зусиллям, з увімкненням стоп-сигналів. Якщо автомобіль попереду рухається надто повільно і вже не можна підтримувати вибрану дистанцію слідування, система може сповільнити автомобіль до повної зупинки.

Якщо ж попереду не виявлено жодного транспортного засобу, адаптивний круїз-контроль прискорює автомобіль, щоб знову набрати задану швидкість.

Якщо водій вмикає покажчики повороту, щоб обігнати повільніший транспортний засіб попереду, адаптивний круїз-контроль дозволяє автомобілю тимчасово наблизитися до цього транспортного засобу, щоб його було легше обігнати.

⚠ Попередження

Повна увага водія завжди необхідна під час їзди з адаптивним круїз-контролем. Водій повністю контролює керування автомобілем, тому що педаль гальма, педаль акселератора і кнопка мають пріоритет перед будь-якою операцією адаптивного круїз-контролю.

Увімкнення системи

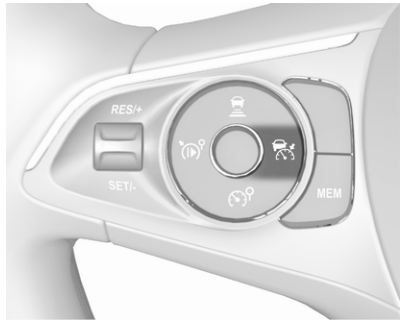

Натисніть - в інформаційному центрі водія відображатиметься символ. Система поки що не працює.

Увімкнення функцій

Налаштування швидкості водієм

Систему адаптивного круїз-контролю можна ввімкнути вручну на швидкості 0–180 км/год. Селектор має бути в положенні **D** або **M.**

Наберіть потрібну швидкість і пересуньте коліщатко у положення **SET/-**. Поточна швидкість зберігається та підтримується.

Значення швидкості відображається в інформаційному центрі водія.

Після цього можна налаштувати обмеження швидкості за допомогою коліщатка: перемістіть його у бік **RES/+**, щоб збільшити швидкість, або у бік **SET/-**, щоб її зменшити. Кожним переміщенням коліщатка до одного з положень швидкість змінюється з малим кроком. Якщо потримати його в одному з положень, швидкість змінюватиметься з великим кроком.

Під час роботи круїз-контролю система зупинки-запуску автоматично вимикається.

Отримання обмеження швидкості від допоміжної системи визначення дорожніх знаків.

Інтелектуальна система адаптування швидкості інформує водія, якщо система розпізнавання

дорожніх знаків виявила обмеження швидкості. Виявлене обмеження швидкості можна задати як нове значення швидкості для адаптивного круїз-контролю.

За допомогою камери вгорі на лобовому склі ця функція виявляє та зчитує знаки обмеження швидкості та знаки, які позначають кінець ділянки з обмеженням швидкості. Система також враховує дані про обмеження швидкості, яка міститься в картографічних даних навігаційної системи.

Якщо діє адаптивний круїз-контроль, розпізнане обмеження швидкості відображається в інформаційному центрі водія, і світиться **MEM**.

Натисніть **MEM** на панелі органів керування на кермі, щоб ініціювати збереження запропонованої швидкості.

Ще раз натисніть **MEM** на панелі органів керування на кермі, щоб підтвердити й зберегти нове налаштування швидкості.

Це обмеження швидкості тепер використовуватиметься адаптивним круїз-контролем як задана швидкість.

Ця функція вмикається й вимикається у меню персоналізації ⇨ 104.

Допоміжна система визначення дорожніх знаків ⇨ 272.

Коригування заданої швидкості

Завжди можна їхати швидше заданої швидкості, натискаючи на педаль акселератора. Якщо відпустити педаль акселератора, автомобіль відновлює збережена швидкість. Якщо попереду рухається повільніший транспортний засіб, відновлюється дистанція руху, вибрана водієм.

Якщо задану швидкість перевищено, в інформаційному центрі водія блимає визначене значення швидкості і відображається попередження.

⚠ Попередження

В разі прискорення, ініційованого водієм, функція автоматичне гальмування в системі вимикається. В центрі інформації для водія з'являється відповідне спливаюче повідомлення.

Відновлення збереженої швидкості

Змістіть перемикач у положення **RES/+**. Адаптивний круїз-контроль буде увімкнуто, і використовуватиметься збережена швидкість.

Функція Stop and Go

Круїз-контроль дає змогу підтримувати вибрану дистанцію до транспортного засобу попереду, що зупиняється, до його повної зупинки.

Якщо система зупинить автомобіль позаду іншого транспортного засобу, замість заданої швидкості

з'явиться зелений контрольний індикатор (Ⓐ). Цей символ означає, що автомобіль автоматично утримується в стані зупинки.

Якщо автомобіль, що зупинився попереду, стоятиме на місці довше ніж три секунди, а потім почне рухатися вперед, змістіть перемикач у положення **RES/+** або натисніть педаль акселератора, щоб відновити роботу адаптивного круїз-контролю.

Якщо автомобіль не рухається довше ніж п'ять хвилин або відчинено дверцята водія чи розстебнуто пасок безпеки на сидінні водія, автоматично ввімкнеться електричне стоянкове гальмо, щоб автомобіль залишався нерухомим. Засвітиться контрольний індикатор (Ⓟ). Щоб вимкнути електричне стоянкове гальмо, натисніть педаль акселератора.

Електричне стоянкове гальмо ⇨ 228.

⚠ Попередження

Коли систему вимкнено або вона не діє, автомобіль більше не буде утримуватися в нерухомому положенні і може розпочати рух. Завжди будьте напоготові застосувати гальмо, щоб утримати автомобіль на місці.

Не залишайте автомобіль, коли він утримується на місці функцією адаптивного круїз-контролю. Завжди пересувайте важіль перемикання передач в положення **P** і вимикайте запалення перед виходом з автомобіля.

Встановлення дистанції слідування

Коли функція адаптивного круїз-контролю розпізнає повільніший транспортний засіб на вашому шляху, вона приведе швидкість вашого автомобіля у відповідність для збереження дистанції слідування, заданої водієм.

Для дистанції руху можна встановити значення "близька" (1 стовпчик), "нормальна" (2 стовпчики) або "далека" (3 стовпчики).

Під час роботи двигуна налаштування дистанції слідування можна змінити.

Натисніть 🚘, щоб показати поточні налаштування у центрі інформації для водія.

Щоб змінити дистанцію руху, натисніть 🚘 знову: Нове налаштування також відображається в інформаційному центрі водія.

Обрана дистанція руху позначається заповненими стовпчиками на сторінці адаптивного круїз-контролю.

⚠ Попередження

Водій несе повну відповідальність за дотримання належної дистанції руху відповідно до дорожніх та погодних умов, а також умов

видимості. Дистанцію руху необхідно відкоригувати, інакше система вимкнеться, якщо поточні умови руху цього потребуватимуть.

Розпізнавання автомобілів, що рухаються попереду

Коли система виявляє автомобіль на смузі руху, символ адаптивного круїз-контролю в інформаційному центрі водія змінюється: змінюється на .

Вимкнення функцій

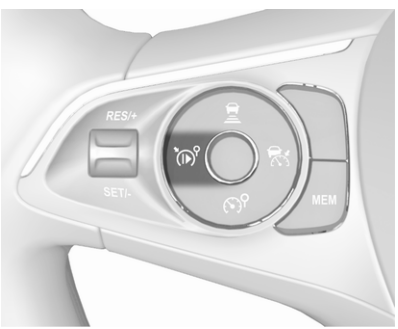

Натисніть - адаптивний круїз-контроль перейде у режим паузи, і на дисплеї з'явиться повідомлення. Автомобіль рухатиметься без адаптивного круїз-контролю.

Адаптивний круїз-контроль не активний, але його не вимкнено. Останнє збережене значення заданої швидкості залишається в пам'яті для подальшого використання.

Адаптивний круїз-контроль автоматично вимикається у таких випадках:

- Натиснуто педаль гальм.
- Швидкість автомобіля перевищує 180 км/год.
- Увімкнуто електричне стоянкове гальмо.
- Працює або деактивувалася протибуксувальна система або електронна система курсової стійкості.
- Важіль селектора автоматичної трансмісії не встановлено у положення **D** або **M**.
- В електронній системі курсової стійкості виявлено несправність.

Вимкнення системи

Натисніть – вибір режиму адаптивного круїз-контролю буде скасовано, і його індикатор в інформаційному центрі водія згасне.

Якщо натиснути , щоб увімкнути обмежувач швидкості, адаптивний круїз-контроль вимкнеться.

При вимкненні запалювання збережене значення швидкості видаляється.

Увага водія

- На звивистих дорогах або у гірській місцевості користуйтеся функцією адаптивного круїз-контролю обережно, оскільки система може загубити автомобіль, що

рухається попереду, і їй знадобиться час, щоб розпізнати його знову.

- Не користуйтеся системою на слизьких дорогах, оскільки вона може спричиняти швидкі зміни у зчепленні коліс з дорожнім полотном (пробуксовування), і автомобіль може втратити керованість.
- Не використовуйте адаптивний круїз-контроль під час дощу, снігу чи в умовах сильного забруднення, оскільки радарний датчик може вкрити водяна плівка, пил, крига чи сніг. Це зменшує чи повністю блокує видимість. У випадку блокування датчика, очистіть кришку датчика.
- Цю систему не можна використовувати, якщо на автомобілі встановлено запасне колесо.

Обмеження системи

⚠ Попередження

Гальмівне зусилля у системі автоматичного гальмування не дає змоги виконати різке гальмування, і ступінь гальмування може бути недостатнім, щоб уникнути зіткнення.

- Після раптової зміни смуги руху система потребує певний час для розпізнання наступного автомобіля, що рухається перед вами. То ж при розпізнаванні нового автомобіля система може прискорюватися замість того, щоб гальмувати.
- Адаптивний круїз-контроль враховує рух транспорту лише в тому самому напрямку.
- Під час рушання та гальмування функція адаптивного круїз-контролю не помічає пішоходів і тварин.
- Функція адаптивного круїз-контролю зважає на автомобілі, що стоять, лише під час руху з низькою швидкістю.
- Під час буксирування причепа користуватися системою адаптивного круїз-контролю заборонено.
- Адаптивний круїз-контроль не можна використовувати на дорогах з ухилом понад 10%.

Радар має досить вузьке поле виявлення, тому система може не виявити наведені нижче об’єкти:

- транспортні засоби меншої ширини, такі як мотоцикли, скутери
- транспортні засоби, які рухаються не посередині смуги руху
- транспортні засоби, які роблять поворот
- транспортні засоби, які раптово з’їжджають на узбіччя

Криві

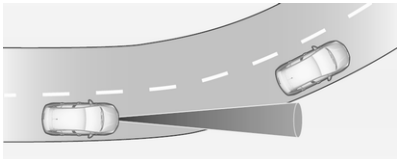

Функція адаптивного круїз-контролю обчислює прогнозований маршрут на основі відцентрової сили. Цей прогнозований маршрут враховує поточні характеристики кривої, але не може враховувати майбутні її зміни. Система може втратити поточний автомобіль що рухається попереду або ж орієнтуватися на автомобіль який рухається в іншій смузі. Це може трапитися при зміні смуг руху, або ж якщо крива дороги стає крутішою чи прямішою. Якщо система більше не розпізнає автомобілів попереду, контрольний індикатор згасне.

Якщо відцентрова сила при проходженні кривої занадто сильна, система злегка пригальмовує автомобіль. Цей рівень гальмування не призначений для уникнення втрати керування та з'їзду з дороги. Водій несе відповідальність за зменшення обраної швидкості перед входженням у криву, а також за вибір безпечної швидкості відповідно до типу дороги та наявних обмежень швидкості.

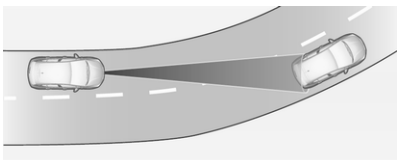

Шосе

На шосе приведіть задану швидкість у відповідність дорожній ситуації та погоді. Завжди зважайте на те, що функція адаптивного круїз-контролю має обмежений радіус дії, обмежену інтенсивність гальмування і певний час реагування, необхідний для перевірки того, чи знаходиться даний транспортний засіб на вашому шляху, чи ні. Функція адаптивного круїз-контролю може виявитися нездатною загальмувати автомобіль вчасно, щоб уникнути зіткнення з набагато повільнішим автомобілем після зміни смуги руху. Це особливо стосується швидкої їзди або ж тих випадків, коли видимість обмежена через погодні умови.

Під час заїзду чи виїзду з шосе функція адаптивного круїз-контролю може втратити автомобіль, що рухається попереду вас із поля зору і прискоритися до заданої швидкості. Через це зменшіть задану швидкість перед з'їздом з шосе чи виїздом на нього.

Зміна траєкторії руху автомобіля

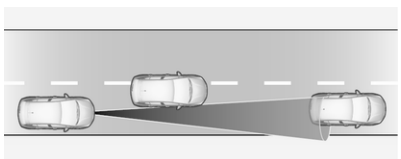

Якщо інший автомобіль переходить на вашу смугу руху, функція адаптивного круїз-контролю почне сприймати автомобіль після завершення маневру, коли він повністю

опиниться на вашому шляху. Будьте напоготові, щоб натиснути на педаль гальма, якщо знадобиться загальмувати швидше.

Зауваження щодо руху на схилах

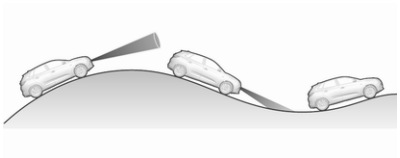

⚠ Попередження

Користуватися системою адаптивного круїз-контролю на гірських дорогах заборонено.

Ефективність роботи системи під час руху на схилах та підйомах залежить від швидкості та навантаження автомобіля, умов дорожнього руху та ухилу дороги. Система може не розпізнати автомобіль, що рухається попереду вас, під час руху у пагористій місцевості. На крутих пагорбах вам може знадобитися скористатися педаллю акселератора для підтримання швидкості вашого автомобіля. Під час спуску, можливо, доведеться гальмувати, щоб утримати швидкість на попередньому рівні чи зменшити її.

Зауважте, що застосування гальма вимикає систему.

Радар

Радар розміщується посередині на передньому бампері.

⚠ Попередження

Блок радара був ретельно відрегульований виробником. Тому в разі лобового удару систему використовувати не слід. Передній бампер може здаватися неушкодженим, але датчик позаду нього може виявитися пошкодженим і працювати неправильно. Після аварії зверніться до СТО, щоб перевірити і відрегулювати положення радара.

Несправність

У разі несправності адаптивного круїз-контролю в інформаційному центрі водія з'явиться попередження й засвітиться відповідний контрольний індикатор, а також пролунає попереджувальний сигнал.

Адаптивний круїз-контроль може не діяти належним чином, якщо дорожні знаки не відповідають Віденській конвенції про дорожні знаки.

Для перевірки системи зв’яжіться зі своїм дилером або зверніться на відповідну станцію технічного обслуговування.

З міркувань безпеки не використовуйте систему, коли стоп-сигнали несправні. Систему забороняється використовувати, якщо пошкоджено передній бампер.

Повідомлення про небезпеку зіткнення спереду

Повідомлення про небезпеку зіткнення спереду допомагає уникнути лобових зіткнень або зменшити шкоду від них.

Система попередження про небезпеку лобового зіткнення використовує фронтальну камеру на лобовому склі та радар у передньому бампері, щоб виявляти транспортні засоби прямо перед вашим автомобілем на його шляху.

Якщо автомобіль, що рухається попереду, наближається занадто швидко, пролунає попереджувальний звуковий сигнал, і у центрі інформації водія з'являється повідомлення.

⚠ Попередження

Повідомлення про небезпеку зіткнення спереду є просто системою попередження, яка не застосовує гальма. При занадто швидкому наближенні до автомобіля, що рухається попереду у вас може не бути достатньо часу для уникнення зіткнення.

Водій несе повну відповідальність за дотримання належної дистанції руху відповідно до дорожніх та погодних умов, а також умов видимості.

Повна увага водія завжди необхідна під час їзди. Водій постійно має бути готовим вжити відповідних дій і застосувати педаль гальм.

Активація

Якщо автомобіль обладнано лише передньою камерою, система попередження про небезпеку лобового зіткнення виявляє транспортні засоби під час руху вашого автомобіля на передній передачі зі швидкістю в діапазоні від швидкості ходи до 85 км/год.

Якщо автомобіль обладнано і радарним датчиком, і передньою камерою, система попередження про небезпеку лобового зіткнення виявляє транспортні засоби під час руху вашого автомобіля на передній передачі зі швидкістю в діапазоні від швидкості ходи до 140 км/год.

Попередження водія

Для попередження водія використовуються такі засоби:

- Коли відстань до автомобіля попереду стає замалою, в інформаційному центрі водія

спалахує сигналізатор ⚠ і показується попереджувальне повідомлення.

- Коли зіткнення неминуче і водій має діяти негайно, в інформаційному центрі водія засвічується сигналізатор ⚠ і відображається попереджувальне повідомлення, а також лунає попереджувальний сигнал.

⚠ Попередження

Повідомлення про небезпеку зіткнення спереду є просто системою попередження, яка не застосовує гальма. При занадто швидкому наближенні до автомобіля, що рухається попереду у вас може не бути достатньо часу для уникнення зіткнення.

Водій несе повну відповідальність за дотримання належної дистанції руху відповідно до дорожніх та погодних умов, а також умов видимості.

Повна увага водія завжди необхідна під час їзди. Водій постійно має бути готовим вжити відповідних дій і застосувати педаль гальм.

Обережно

Кольори цього контрольного індикатора не пов'язані з місцевими законами щодо безпечної дистанції руху. Водій несе повну відповідальність за дотримання безпечної дистанції руху відповідно до діючих правил дорожнього руху, погодних умов, стану дороги і т.ін.

Вибір чутливості реагування

Рівень чутливості попереджень регулюється на інформаційному дисплеї ⇨ 98.

Вибране значення діє до наступної зміни. Завчасність попередження залежить від швидкості автомобіля. Чим вища швидкість, тим на більшій дистанції спрацює функція попереджень. При виборі завчасності попереджень слід враховувати умови дорожнього руху та погодні умови.

Деактивація

Система деактивується, лише якщо деактивувати активне екстрене гальмування на інформаційному дисплеї ⇨ 98.

Обмеження системи

Система попередження про небезпеку лобового зіткнення призначена для попередження про зіткнення з автомобілями, але може попереджати й про інші об’єкти.

У наступних випадках функція повідомлення про небезпеку зіткнення спереду може не розпізнавати транспортний засіб попереду, або ефективність датчика буде обмежена:

- рух звивистими дорогами або пагористою місцевістю
- рух у нічний час
- погодні умови (туман, дощ чи сніг), які обмежують видимість
- датчик на лобовому склі або радар за переднім бампером вкриті снігом, льодом, слизом, багном, брудом тощо
- лобове скло пошкоджене або на ньому є сторонні предмети, наприклад наліпки
- бампер пошкоджений або на ньому закріплено сторонні предмети, наприклад тримач номерного знака

Активне екстрене гальмування

Активне екстрене гальмування може зменшити пошкодження й травмування внаслідок зіткнення з автомобілями та пішоходами, які з'явилися безпосередньо перед автомобілем, якщо водій не встиг активно зреагувати маневруванням чи гальмуванням.

В автомобілях, оснащених камерою та радаром, система активного екстреного гальмування виявляє також велосипедистів. Перед застосуванням активного екстреного гальмування система попередження про небезпеку лобового зіткнення подає водію відповідний сигнал.

Повідомлення про небезпеку зіткнення спереду ⇨ 248.

Передня система захисту пішоходів ⇨ 255.

Активне екстрене гальмування можна вимкнути в меню персоналізації автомобіля ⇨ 104. Залежно від версії, це можливо лише, коли автомобіль не рухається. Якщо цю систему вимкнено, в інформаційному центрі водія засвічується (🚘) і може відображатися попередження. Під час наступного ввімкнення запалювання система активується автоматично.

Ця функція використовує різні сигнали (наприклад, камера-датчик, радарний датчик, гальмовий тиск, швидкість автомобіля) для обчислення ймовірності лобового зіткнення.

⚠ Попередження

Ця система не призначена для звільнення водія від обов'язку керувати автомобілем і дивитися вперед. Вона попереджає водія, коли є ризик зіткнення з автомобілем, пішоходом або велосипедистом попереду. Безпосередньо перед неминучим зіткненням вона зменшує швидкість автомобіля, щоб уникнути зіткнення або знизити його важкість.

Система може не реагувати на тварин. Після раптової зміни смуги руху система потребує певний час для розпізнання наступного автомобіля, що рухається перед вами.

Водій завжди має бути готовим застосовувати гальма та скеровувати автомобіль для уникнення зіткнень.

Функціональність

Залежно від конфігурації автомобіля та виявлених об’єктів є кілька робочих діапазонів швидкостей.

Функція активного екстреного гальмування діє до 80 км/год у разі виявлення пішохода.

В автомобілях із радарним датчиком і передньою камерою система активного екстреного гальмування спрацьовує на швидкості до 80 км/год у разі виявлення нерухомого транспортного засобу чи велосипедиста.

В автомобілях, обладнаних лише передньою камерою, система активного екстреного гальмування спрацьовує на швидкості від 5 км/год до 80 км/год або 140 км/год у разі виявлення транспортного засобу, що рухається.

В автомобілях із радарним датчиком і передньою камерою система активного екстреного гальмування спрацьовує на швидкості від 5 км/год до 140 км/год у разі виявлення транспортного засобу, що рухається.

Система включає в себе:

- систему підготовки до гальмування
- систему екстреного автоматичного гальмування
- інтелектуальна система підсилення гальм
- попередження про зіткнення спереду
- передню систему захисту пішоходів

Систему підготовки гальм

При швидкому наближенні до транспортного засобу або пішохода попереду з такою швидкістю, що зіткнення є ймовірним, система підготовки гальм трохи збільшує тиск у гальмівній системі. Завдяки цьому зростає швидкість спрацьовування гальм під час їх вмикання.

Підвищення тиску в гальмах може спричинити шум у гальмівній системі.

Екстрене автоматичне гальмування

Після ввімкнення системи підготовки гальм і безпосередньо перед неминучим зіткненням ця функція автоматично застосовує гальмування обмеженої інтенсивності для зменшення швидкості зіткнення або уникнення аварії.

Якщо застосовано активне екстрене гальмування, в інформаційному центрі водія блимає (). Якщо активне екстрене гальмування завершилося, () блимає упродовж кількох секунд. Упродовж цього часу не можна застосовувати активне екстрене гальмування, якщо існує ризик подальшого зіткнення.

Повідомлення про небезпеку зіткнення спереду ⇨ 248.

Передня система захисту пішоходів ⇨ 255.

Залежно від версії, на швидкості до 30 км/год або 50 км/год екстрене автоматичне гальмування може сповільнити автомобіль до повної зупинки. Якщо швидкість перевищує цю межу, аварійне автоматичне гальмування знижує швидкість. Проте для повної зупинки автомобіля водій повинен увімкнути гальма.

- Автоматична трансмісія: Після повної зупинки автомобіля автоматичне гальмування не вимикається ще протягом певного часу. Не знімайте ногу з педалі гальм, щоб автомобіль не запустився знову.
- Механічна трансмісія: У разі повної зупинки автомобіля двигун може заглухнути. Тримайте педаль гальма натиснутою, щоб запобігти скачування автомобіля.

Під час автоматичного екстреного гальмування круїз-контроль та адаптивний круїз-контроль буде вимкнено.

У деяких випадках увімкнена система може забезпечити автоматичне гальмування у ситуаціях, де воно видається зайвим. Міцно натисніть на педаль акселератора або сильно повертайте кермо, щоб скасувати автоматичне гальмування, якщо ситуація це дозволяє.

⚠ Попередження

Не слід покладатися на цю систему, коли потрібно загальмувати рух автомобіля. Система екстреного автоматичного гальмування застосовується тільки безпосередньо перед зіткненням, вона не спрацьовує поза межами свого робочого діапазону швидкостей. Вона реагує лише на розпізнані транспортні засоби й пішоходів. В автомобілях, оснащених камерою та радаром, вона також реагує на виявлених велосипедистів.

Антиблокувальна система гальм ⇨ 227.

Інтелектуальна система підсилення гальм

Якщо водій загальмує, але недостатньо, щоб уникнути зіткнення, ця система компенсує недостатність гальмівного зусилля. Цю допомогу буде надано, лише якщо водій натисне педаль гальм.

Інтелектуальна система підсилення гальм автоматично вимкнеться, якщо відпустити педаль гальм.

Повідомлення про небезпеку зіткнення спереду ⇨ 248.

Передня система захисту пішоходів ⇨ 255.

Умови роботи

Система активного екстреного гальмування працює лише тоді, коли

- пристебнуті паски безпеки передніх сидінь і, залежно від версії, задніх сидінь
- гальмівна система готова до роботи
- система курсової стійкості та протибуксувальна система активовані

Активне екстрене гальмування автоматично вимикається в таких випадках:

- виявлено запасне колесо меншого діаметра.
- Виявлено несправність датчика педалі гальма або лівого чи правого стоп-сигналу.
- Виявлено несправність в системі активного екстреного гальмування, в електронній або гальмівній системі.
- Виявлено серйозне зіткнення, наприклад зі спрацюванням подушки безпеки.

Обмеження системи

Робота системи може бути знижена або недоступна у таких випадках:

- датчик покритий снігом, льодом, сльотою чи брудом
- вітрове скло пошкоджене або замазане, з розмитим оглядом або закрите сторонніми предметами, напр. наклейками,
- пошкоджений або деформований передній бампер, чи передній бампер покритий сторонніми предметами, напр. наклейками
- блок радара зміщений зі свого штатного місця внаслідок удару переднього бампера
- передня камера не в штатному положенні
- автоматичне гальмування недоступне, наприклад, відбувається охолодження гальмівних дисків
- педаль гальма постійно використовувалася упродовж тривалого часу, наприклад, на довгому спуску
- звивисті або пагористі дороги
- під час ініціалізації системи, наприклад, після вимкнення акумуляторної батареї автомобіля
- сонце або фари, які потрапляють в об'єктив передньої камери
- погані погодні умови, наприклад, злива, туман або сніг
- від автомобіля, що рухається попереду, летять бризки

Після удару або за наявності видимих пошкоджень автомобіль необхідно перевірити в автомайстерні.

На ефективність роботи системи можуть впливати такі фактори:

- електронна система курсової стійкості та протибуксувальна система активні
- акумулятор автомобіля не має нормальної робочої напруги
- світло відбивається на мокрій дорозі
- мала відстань до автомобілів попереду
- трактори, брудні автомобілі чи автомобілі з причепом
- дороги з поперечним нахилом
- недостатнє освітлення
- раптова зміна зовнішнього освітлення
- внесення змін в автомобіль, наприклад, нестандартні колеса
- автомобіль перевантажений

Якщо датчик закритий, з'являється повідомлення про те, що датчики потрібно очистити.

Якщо система тимчасово пошкоджена та жодних дій з боку водія не вимагається, повідомлення не відображається.

Під час їзди потрібно завжди бути уважним і готовим до відповідних дій, щоб уникнути ДТП.

Рекомендується вимикати цю систему в меню персоналізації автомобіля у таких випадках:

- під час буксирування причепа або фургона
- у разі перевезення довгих предметів у верхньому багажнику або багажнику на даху
- під час буксирування автомобіля
- під час виконання будь-якого технічного обслуговування за умови ввімкненого запалювання
- на колесах автомобіля встановлено ланцюги протиковзання
- коли встановлено запасне колесо, менше за інші колеса
- перед використанням автоматичної автомийки
- перед тим, як помістити автомобіль на стенд для перевірки гальм в СТО
- у разі пошкодження лобового скла поруч із камерою
- якщо передній бампер було пошкоджено або деформовано
- якщо блок радара зміщений зі свого штатного місця внаслідок удару переднього бампера
- якщо не працюють стоп-сигнали

Несправність

Якщо в системі виникла несправність, в інформаційному центрі водія засвічується (), на екрані відображається повідомлення і лунає звуковий сигнал. Зверніться на СТО.

Якщо система не працює як слід або недоступна, наприклад, під час ініціалізації () світиться в інформаційному центрі водія.

Якщо (⊜) і 🔧 світиться в інформаційному центрі водія після вимкнення та повторного запуску двигуна, зверніться на станцію технічного обслуговування.

Повідомлення автомобіля ⇨ 102.

Передня система захисту пішоходів

Передня система захисту пішоходів допомагає уникнути наїзду на пішоходів попереду під час руху переднім ходом чи зменшити ступінь їх травмування.

Система використовує фронтальну камеру на лобовому склі та радар у передньому бампері щоб виявляти людей прямо перед автомобілем на його шляху.

Передня система захисту пішоходів може виявляти пішоходів і видавати попередження, коли автомобіль рухається переднім ходом зі швидкістю від 5 км/год до 60 км/год. Крім того, передня система захисту пішоходів може ввімкнути підсилювач гальм або загальмувати автомобіль автоматично.

Під час руху вночі ефективність системи обмежена.

⚠ Небезпека

Передня система захисту пішоходів видає попередження та здійснює автоматичне гальмування автомобіля лише тоді, коли виявлено пішохода.

Система може не виявляти пішоходів, зокрема дітей, коли вони перебувають не безпосередньо перед автомобілем, їх видно не повністю або вони стоять не прямо перед автомобілем.

Функції передньої системи захисту пішоходів:

- визначення пішоходів попереду
- попередження про пішохода попереду

Передня система захисту пішоходів вмикається разом із системою повідомлень про небезпеку зіткнення спереду.

Повідомлення про небезпеку зіткнення спереду ⇨ 248.

Попередження про пішохода попереду

Якщо автомобіль занадто швидко наближається до виявленого пішохода, в інформаційному центрі водія з’являється попередження. Лунає попереджувальний звуковий сигнал.

Після попередження про пішохода попереду система може вимкнути круїз-контроль або адаптивний круїз-контроль.

Обмеження системи

Перелік випадків, у яких передня система захисту пішоходів може не визначити пішохода попереду або ефективність датчика буде обмеженою:

- швидкість автомобіля під час руху переднім ходом менша за 5 км/год або перевищує 60 км/год
- рух звивистими дорогами або пагористою місцевістю
- рух у нічний час
- погодні умови (туман, дощ чи сніг), які обмежують видимість
- датчик за лобовим склом або радар за переднім бампером блокуються снігом, льодом, слизом, багном, брудом або сторонніми предметами, наприклад наклейками
- лобове скло пошкоджене
- бампер пошкоджений

Система допомоги під час паркування

Загальна інформація

Задня система вимикається, якщо вилку кабелю живлення підключити до електричної розетки зчіпного пристрою причепа.

⚠ Попередження

Водій несе повну відповідальність за маневри під час паркування.

Під час руху вперед або заднім ходом з використанням системи допомоги під час паркування обов'язково слід уважно спостерігати за ситуацією довкола автомобіля.

Передня і задня система допомоги під час паркування

Передня і задня система допомоги під час паркування вимірює дистанцію між автомобілем і перешкодами попереду і позаду автомобіля. Вона інформує і попереджає водія звуковими сигналами та візуальною індикацією.

Ця система використовує два різних звукових попереджувальних сигнали для передньої та задньої зони, кожен із різною частотою тону.

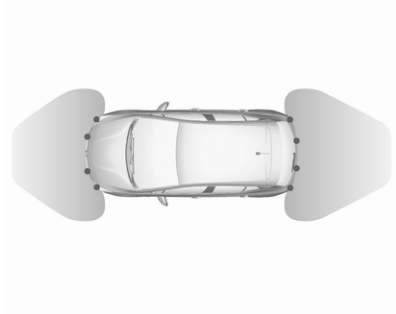

Робота системи забезпечується ультразвуковими датчиками в задньому та передньому бамперах.

Активація

Після вмикання передачі для руху вперед вмикається система допомоги під час паркування переднім ходом, якщо попереду автомобіля виявлено перешкоду, коли його швидкість менша ніж 10 км/год.

Якщо ввімкнути задню передачу, додатково до системи допомоги під час паркування переднім ходом вмикається система допомоги під час паркування заднім ходом.

Після ввімкнення задньої передачі, лунає звуковий сигнал із задніх гучномовців і відображається індикація на дисплеї. Якщо звуковий сигнал не подається, індикація на дисплеї не з'являється або з'являється попереджувальне повідомлення, — в системі стався збій.

Залежно від версії, система готова до роботи, коли світлодіод у кнопці системи допомоги P OFF під час паркування не світиться. Після вимкнення запалювання стан системи запам'ятовується.

Деактивація

Система вимикається автоматично, коли вимикається задня передача або коли швидкість автомобіля перевищить 10 км/год.

Натисніть P OFF або застосуйте електричне стоянкове гальмо, щоб вимкнути систему вручну. Після вимкнення системи вручну в кнопці засвітиться індикатор. Якщо систему вимкнено вручну, вона не ввімкнеться знову автоматично під час наступного ввімкнення запалювання.

Сигналізування

Щойно автомобіль стає ближчим до перешкоди, лунає звуковий сигнал, а символ P Δ може блимати. Що меншою є відстань між автомобілем та відповідною перешкодою, то коротшим є інтервал між звуковими сигналами. Коли відстань становить менше 30 см, звуковий сигнал лунає безперервно.

Звукові сигнали лунають через передні або задні гучномовці залежно від того, яка виявлена перешкода знаходиться найближче до автомобіля.

Попереджувальні звукові сигнали не лунають, коли автомобіль зупиняється довше ніж на три секунди, коли селектор автоматичної трансмісії встановлено в положення **P** або коли не виявлено жодних інших перешкод.

Примітка

Звуковий сигнал не пролунає, якщо його було вимкнено, або якщо екран камери заднього огляду на інформаційному дисплеї було вимкнено.

Окрім цього, відстань до перешкод позаду автомобіля та перед ним позначається рухомими лініями відстані на інформаційному дисплеї ⇨ 98.

Вимкнення звуку/закриття індикації на дисплеї

Якщо звуковий сигнал вимкнено або дисплей заднього виду закрито, а перешкода наближається, лише P))⚠ блимає.

Під час руху автомобіля на передній передачі на швидкості більше 10 км/год звуковий сигнал і звук та відображення на дисплеї автоматично відновлюються.

Обмеження системи

Якщо виникла несправність або система тимчасово не працює, наприклад через високий рівень зовнішніх завад чи інші перешкоди, в інформаційному центрі водія світиться сигналізатор 🔧. В інформаційному центрі водія відобразиться повідомлення і пролунає звуковий сигнал.

У разі постійної несправності зверніться по допомогу на станцію технічного обслуговування.

⚠ Попередження

За певних обставин різні відбиваючі поверхні на предметах або одязі, а також зовнішні джерела шуму можуть спричинити нездатність системи виявити перешкоди.

Слід приділяти особливу увагу низько розташованим перешкодам, які можуть пошкодити нижню частину бампера.

Обережно

У разі серйозної несправності автомобіля, коли його потрібно зупинити, система вимикається.

У разі несправності коробки передач система допомоги під час паркування не активується, коли ввімкнена задня передача.

В разі несправності гучномовця можуть не лунати звукові сигнали.

Якщо датчик забруднено (наприклад, вкрито льодом або снігом), ефективність роботи системи може погіршуватися.

Якщо датчик закритий, з'являється повідомлення про те, що датчики потрібно очистити.

Робота системи допомоги під час паркування може бути обмежена або її функції можуть бути взагалі недоступні, якщо світиться 🔧 або зображення

на інформаційному дисплеї зависло, або якщо екран чорний.

Ефективність роботи системи паркування може погіршуватися при значному навантаженні автомобіля.

Якщо поблизу знаходяться високі транспортні засоби (наприклад, всюдиходи, міні-фургони чи мікроавтобуси), застосовуються особливі умови. Виявлення об'єктів і правильна ідентифікація дистанції у верхній частині таких автомобілів не гарантується.

Система може не виявляти об’єкти з дуже малою відбивальною площею поперечного перерізу, наприклад вузькі об’єкти чи предмети з м’яких матеріалів.

Система допомоги під час паркування не виявляє об'єкти поза межами свого радіусу дії, наприклад нижче бампера або під автомобілем.

Під час маневру паркування заднім ходом система не враховує встановлену на автомобілі кульову опору для причепа. Водій має враховувати відповідну додаткову довжину.

Примітка

Датчик може розпізнати відсутній предмет через акустичні перешкоди від внутрішнього шуму чи неправильне механічне регулювання (у цьому випадку можливі поодинокі помилкові попередження).

Державний номер автомобіля спереду має бути правильно закріплено (він не повинен бути зігнутим, між номером та бампером не повинно бути зазорів з лівого чи правого боку), а датчики мають бути надійно зафіксованими. Коли номерний знак погнутий або використовується тримач номерного знака, система допомоги під час паркування може працювати гірше.

Низькі бордюри та нерівності на дорозі (наприклад, на ділянках, де проводяться дорожні роботи), розпізнаються системою некоректно. Водій приймає на себе всю відповідальність.

Розширена допомога при паркуванні

⚠ Попередження

Уся відповідальність за прийняття запропонованого системою місця для паркування та за маневри під час паркування покладається на водія.

Використовуючи системи розширеної допомоги під час паркування, слід обов’язково уважно стежити за ситуацією довкола.

Розширена система допомоги під час паркування є удосконаленням системи допомоги під час паркування спереду та ззаду. Усі

обмеження системи допомоги під час паркування поширюються і на цю систему.

Система допомоги під час паркування ⇨ 256.

Система розширеної допомоги під час паркування визначає місце, придатне для паркування, обчислює траєкторію та автоматично скеровує автомобіль на місце під час паркування.

Розширена система допомоги під час паркування допомагає під час виконання наведених нижче маневрів:

- в'їзд на місце паралельного паркування
- в'їзд на місце перпендикулярного паркування
- виїзд з місця паралельного паркування

Водій має контролювати прискорення, гальмування та переключення передач, а керування кермом здійснюється автоматично. Водій будь-коли може взяти керування на себе за допомогою керма.

Можливо, потрібно буде більше ніж один раз проїхати вперед і назад.

Вказівки відображаються на інформаційному дисплеї ⇨ 98.

Розширена система допомога під час паркування може вмикатися тільки під час руху вперед.

В'їзд на паралельне місце паркування

Активація

Пригальмуйте, щоб швидкість була меншою за 20 км/год.

Щоб виконати пошук паркувального місця, активуйте систему на інформаційному дисплеї ⇨ 98.

Виберіть меню паркування на паралельному місці.

Виберіть сторону паркування, увімкнувши вказівник повороту з відповідного боку.

Допустима відстань між траєкторією руху автомобіля і рядом припаркованих автомобілів – від 0,5 м до 1,5 м.

Система ігноруватиме місця для паркування, які точно менші або більші за автомобіль.

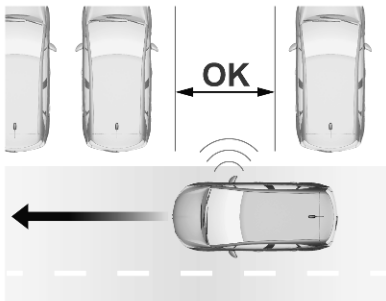

Знайшовши вільне місце для паркування, система повідомляє про це візуально на інформаційному дисплеї та подає перший звуковий сигнал. Повільно їдьте вперед. Коли пролунає другий звуковий сигнал, зупиніть автомобіль, увімкніть задню передачу, відпустіть кермо й

почніть повільно їхати. На інформаційному дисплеї з’явиться візуальний сигнал.

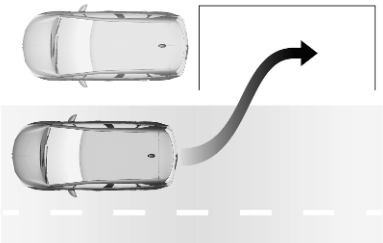

Рухайтеся вперед і назад, стежачи за попередженнями системи допомоги під час паркування, доки не буде повідомлено про завершення маневру.

В’їзд на перпендикулярне місце паркування

Активація

Пригальмуйте, щоб швидкість була меншою за 20 км/год.

Щоб виконати пошук паркувального місця, активуйте систему на інформаційному дисплеї ⇨ 98.

Виберіть меню паркування на перпендикулярному місці.

Виберіть сторону паркування, увімкнувши вказівник повороту з відповідного боку.

Допустима відстань між траєкторією руху автомобіля і рядом припаркованих автомобілів – від 0,5 м до 1,5 м.

Якщо виявлено кілька місць для паркування підряд, автомобіль буде скеровано на останнє з них.

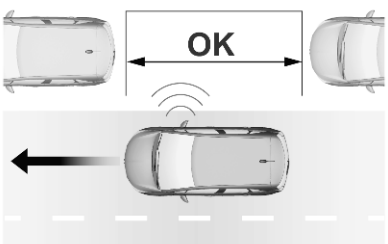

Знайшовши вільне місце для паркування, система повідомляє про це візуально на інформаційному дисплеї та подає звуковий сигнал. Зупиніть автомобіль, увімкніть задню передачу, відпустіть кермо й почніть рухатися зі швидкістю до 7 км/год.

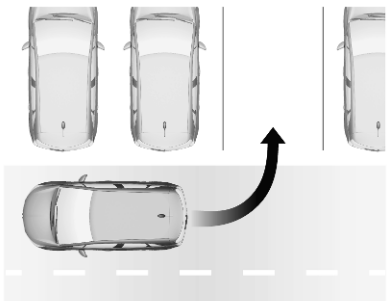

Їдьте вперед і здавайте назад відповідно до інструкцій, стежачи за попередженнями системи допомоги під час паркування звуковими сигналами, доки не буде повідомлено про завершення маневру.

Під час маневру паркування система автоматично вимикається, якщо позаду автомобіля виявлено перешкоду на відстані 50 см.

Виїзд із паралельного місця паркування

Активація

Виїжджаючи з паралельного місця паркування, активуйте систему на інформаційному дисплеї ⇨ 98.

Виберіть меню виїзду з паралельного місця паркування.

Виберіть сторону виїзду виїхати, увімкнувши відповідний указівник повороту.

Увімкніть задню або передню передачу, відпустіть кермо й почніть рухатися зі швидкістю до 5 км/год.

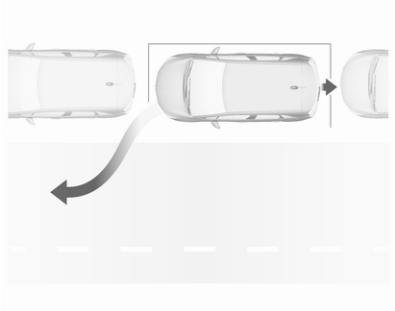

Рухайтеся вперед і назад, стежачи за попередженнями системи допомоги під час паркування, доки не буде повідомлено про завершення маневру. Маневр завершено, коли передні колеса автомобіля перебувають за межами місця для паркування.

Після вимкнення системи необхідно взяти керування автомобілем на себе.

Позначення дисплея

На дисплеї відображаються такі вказівки:

- загальні поради та попереджувальні повідомлення
- необхідність в зупинці автомобіля після визначення місця для паркування
- напрямок руху під час паркування
- вимога ввімкнути передачі заднього ходу або першу передачу
- вимога зупинитися або їхати повільно
- успішне встановлення автомобіля на місце стоянки позначається спливаючим символом та звуковим сигналом
- скасування паркувального маневру

Деактивація

Не використовуйте систему розширеної допомоги під час паркування, якщо встановлено тимчасове запасне колесо. Камера заднього виду може не працювати як слід.

Щоб скасувати поточний маневр системи допомоги під час паркування і повернутися до попереднього екрана на інформаційному дисплеї, натисніть кнопку. Щоб повністю вимкнути систему, натисніть на центральній консолі.

Система автоматично вимикається:

- після вимкнення запалювання
- якщо заглухне двигун
- якщо маневрування не почнеться протягом п'яти хвилин вибору типу маневру
- після тривалої зупинки автомобіля під час маневрування
- у разі спрацювання електронної системи курсової стійкості
- якщо швидкість автомобіля перевищить задане обмеження
- якщо водій перерве рух керма
- після чотирьох циклів маневрування (один цикл складається з одного руху назад і одного руху вперед)
- після відчинення дверцят водія
- якщо одне з передніх коліс наштовхнеться на перешкоду
- автоматично після вдалого завершення маневру

У разі автоматичного вимкнення системи або її вимкнення водієм під час маневрування це буде вказано в інформаційному центрі водія. Додатково пролунає звуковий сигнал.

Система вимикається, якщо вилку кабелю живлення підключити до електричної розетки зчіпного пристрою причепа.

Щоб вимкнути систему на тривалий період часу, зверніться до дилера.

Несправність

Якщо виникне несправність, на інформаційному дисплеї з’явиться повідомлення і при цьому пролунає звуковий сигнал.

У випадку несправності гідропідсилювача керма засвітиться індикатор , а в інформаційному центрі водія відобразиться відповідне повідомлення.

Примітка
Покращена система допомоги під час паркування може не реагувати на зміни наявного паркувального простору після початку виконання маневру паркування. Система може прийняти в'їзд, ворота, двір чи навіть перехрестя за місце для паркування. Стежте за тим, щоб запропоноване місце для паркування залишалося вільним.

Повідомлення бокової мертвої зони видимості

Система повідомлень бокової мертвої зони видимості розпізнає та повідомляє про об'єкти, що знаходяться по обидва боки автомобіля в межах зазначеної мертвої зони. У разі виявлення об’єктів, які можуть бути поза зоною видимості внутрішніх чи зовнішніх дзеркал, система відображає попередження на кожному із зовнішніх дзеркал.

Система попереджування про об’єкти в мертвій зоні використовує деякі з датчиків розширеної системи допомоги під час паркування, розташовані в передньому та задньому бамперах з обох боків автомобіля.

⚠ Попередження

Повідомлення мертвої зони видимості не замінює бачення водія.

Система не може виявити:

- автомобілі, які можуть швидко наближатися, за межами мертвих зон;
- пішоходів, велосипедистів та тварин.

Перш ніж перешикуватися на іншу смугу, завжди перевіряйте ситуацію по всіх дзеркалах, оглядайтеся через плече і вмикайте покажчик повороту.

Активація

Систему попередження про об’єкти в бічній мертвій зоні можна активувати на інформаційному дисплеї ⇨ 98.

Функціональність

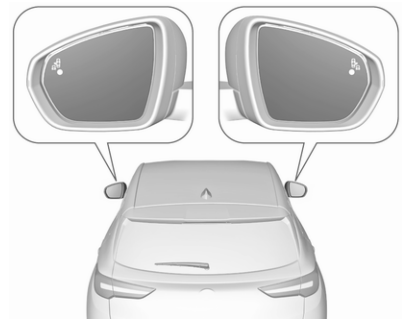

Якщо під час руху вперед система виявить транспортний засіб у боковій мертвій зоні, у відповідному зовнішньому дзеркалі засвітиться світлодіодний індикатор.

Коли вас обганяють по суміжній смузі, світлодіод засвічується одразу.

Коли ви обганяєте інший автомобіль по суміжній смузі, світлодіод засвічується із затримкою.

Умови роботи

Належна робота функції можлива за таких умов:

- усі транспортні засоби рухаються в одному напрямку і по суміжних смугах
- швидкість вашого автомобіля становить 12–140 км/год
- виконується обгін автомобіля, швидкість якого відрізняється від вашої швидкості менше ніж на 10 км/год
- вас обганяє автомобіль, швидкість якого відрізняється від вашої менше ніж на 25 км/год
- нормальна інтенсивність дорожнього руху
- рух здійснюється по прямій або трохи кривій дорозі
- автомобіль не буксирує причеп

Попереджувальні сигнали не вмикаються в наведених нижче ситуаціях:

- наявність нерухомих об'єктів, наприклад припаркованих автомобілів, огорож, вуличних ліхтарів, дорожніх знаків
- в умовах дуже інтенсивного руху, коли рухомі транспортні засоби можна прийняти за нерухомі об'єкти
- наявність транспортних засобів, що рухаються в протилежному напрямку
- рух звивистою дорогою або входження у крутий поворот
- коли автомобіль обганяє дуже довгі автомобілі, наприклад, вантажівки чи фури, або вони його обганяють, їх виявлено у мертвій зоні позаду і водночас вони перебувають у полі зору водія попереду
- під час надто швидкого обгону

Деактивація

Ця система деактивується на інформаційному дисплеї ⇨ 98.

Після вимкнення запалювання поточний стан системи збережеться в пам’яті.

Система автоматично вимикається під час буксирування причепа з електричним з’єднанням.

У погану погоду (наприклад, під час зливи) система може неправильно розпізнавати об’єкти.

Несправність

Якщо виникне несправність, блиматиме декілька секунд в інформаційному центрі водія разом із і відображенням повідомлення. Для перевірки системи зв’яжіться зі своїм дилером або зверніться на відповідну станцію технічного обслуговування.

Нічне бачення

Система нічного бачення попереджає водія про пішоходів і тварин в полі зору в темний час доби. Система використовує інфрачервону камеру під капотом.

Активація

Режим нічного бачення вмикається на інформаційному дисплеї ⇨ 98. Якщо умов роботи дотримано, засвічується зеленим світлом. Система активна.

Щоб побачити зображення з камери в інформаційному центрі водія, виберіть режим нічного бачення за допомогою коліщатка регулятора на важелі перемикання покажчиків повороту.

Функціональність

Пішоходи та тварини відображаються в жовтих рамках. Що вища температура об'єкта, то яскравішим кольором він відображається.

В разі неминучого зіткнення виявлений об'єкт відображається в червоній рамці й на екрані з'являється попереджувальний символ.

Якщо систему нічного бачення ввімкнено, але режим постійного відображення для неї не вибрано, то в разі неминучого зіткнення на екрані з'явиться тимчасове вікно, в якому також відображатиметься попереджувальний символ.

Умови роботи

Належна робота функції можлива за таких умов:

- погане освітлення
- увімкнено ближнє світло
- зовнішня температура — від -30 °C до 30 °C.
- швидкість автомобіля не повинна перевищувати 160 км/год.

- відстань до об'єкта, який потрібно виявити, становить від 15 м (для пішоходів) до 200 м залежно від умов освітлення
- зріст тварин і пішоходів перевищує 0,5 м

Обмеження системи

Перелік умов, за яких система нічного бачення може не працювати:

- погодні умови (туман, дощ або сніг) обмежують видимість
- камера вкрита снігом, багном, брудом тощо
- рух звивистими дорогами або пагористою місцевістю
- здійснення повороту

⚠ Попередження

У разі лобового удару інфрачервону камеру може бути пошкоджено, і вона не працюватиме належним чином. Після ДТП зверніться на станцію технічного обслуговування, щоб перевірити і відрегулювати положення інфрачервоної камери.

Деактивація

Систему можна вимкнути на інформаційному дисплеї ⇨ 98. Після цього в інформаційному центрі водія згасне.

Після вимкнення запалювання поточний стан системи в пам'яті не зберігається.

За відсутності належних умов роботи система автоматично вимикається.

Несправність

У разі виникнення несправності в інформаційному центрі водія засвічується і відображається повідомлення. Для перевірки системи зв’яжіться зі своїм дилером або зверніться на відповідну станцію технічного обслуговування.

Система панорамного огляду

Ця система дає змогу побачити на інформаційному дисплеї кругове (майже 360°) зображення оточення автомобіля, яке схоже на вид з висоти пташиного польоту.

⚠ Попередження

Система панорамного огляду не замінює очі водія. Ця система не показує дітей, пішоходів, велосипедистів, перетинаючи руху, тварини, автомобілі, що рухаються у перехресному напрямку та інші об'єкти, які знаходяться поза зоною видимості камери, наприклад, об'єкти під бампером або під автомобілем.

Забороняється їздити заднім ходом або паркувати автомобіль, використовуючи тільки систему панорамного огляду.

Перед початком руху і під час руху обов'язково перевіряйте зону довкола автомобіля.

Об'єкти, зображені на дисплеї, можуть знаходитися далі чи ближче, ніж видається. Зона відображення є обмеженою, і об'єкти, які знаходяться близько до будь-якого краю бампера або під бампером, не відображаються на екрані.

Залежно від величини навантаження на автомобіль нахил автомобіля може змінюватися, як і вид із камери.

Система може використовувати таке обладнання:

- задня камера на дверцятах багажного відділення
- ультразвукові датчики в задньому бампері
- передня камера на решітці радіатора під емблемою фірми
- ультразвукові датчики в передньому бампері

Екран інформаційного дисплея розділено на дві частини. Праворуч відображається вид автомобіля зверху, а ліворуч - вид ззаду або спереду. Якщо автомобіль обладнано ультразвуковими паркувальними датчиками, вони доповнюють інформацію про огляд автомобіля зверху.

Активація

Система панорамного огляду вмикається за наведених нижче умов:

- увімкнено передачу або важіль передач переміщено в нейтральне положення (вид спереду)
- увімкнено задню передачу (вид ззаду)
- увімкнення вручну на інформаційному дисплеї, коли швидкість руху не перевищує 20 км/год

Функціональність

У лівій частині дисплея можна вибрати різні види. Під час маневру завжди можна змінити тип виду. Для цього торкніться сенсорного поля в лівій нижній області дисплея та виберіть вид у меню:

- Стандартний вид
- Автоматичний режим
- Масштабований вид
- Вид у межах 180°

Вибраний тип виду одразу відобразиться на дисплеї.

Після вимкнення запалювання стан системи не зберігається в пам'яті.

Стандартний вид

Стандартний вид поєднує вид позаду та вид попереду.

Вид позаду

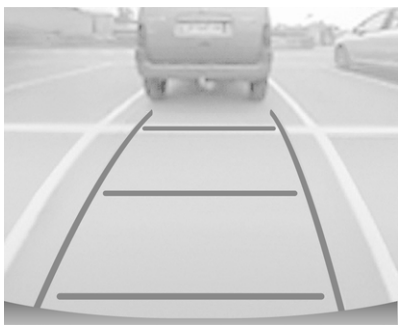

На екрані відображається область позаду автомобіля. Вертикальні лінії окреслюють ширину автомобіля з розкладеними дзеркалами. Напрямок ліній змінюється залежно від положення керма.

Першою горизонтальною лінією позначається відстань близько 30 см від краю заднього бампера автомобіля. Верхніми горизонтальними лініями позначаються відстані приблизно 1 м і 2 м.

Цей вид доступний в автоматичному режимі або в меню вибору видів.

Вид попереду

На екрані відображається зона попереду автомобіля. Вертикальні лінії окреслюють ширину автомобіля з розкладеними дзеркалами. Напрямок ліній змінюється залежно від положення керма.

Першою горизонтальною лінією позначається відстань близько 30 см від краю переднього бампера автомобіля. Верхніми горизонтальними лініями позначаються відстані приблизно 1 м і 2 м.

Цей вид доступний в автоматичному режимі або в меню вибору видів.

Автоматичний режим

Цей режим активується за замовчуванням. Якщо автомобіль обладнано ультразвуковими паркувальними датчиками, автоматичний вид змінюється з виду ззаду або спереду на вид зверху, коли під час маневру автомобіль наближається до перешкоди.

Якщо автомобіль не обладнано ультразвуковими паркувальними датчиками, перемикатися на інший вид потрібно вручну на інформаційному дисплеї.

Масштабований вид

Камера записує оточення автомобіля під час маневру, щоб створити вид позаду або попереду автомобіля згори в його найближчому оточенні.Це дає змогу автомобілю легше оминати перешкоди навколо нього. Цей вид доступний в автоматичному режимі або у меню вибору видів.

Вид у межах 180°

Вид на 180° допомагає здавати назад із місця для паркування, даючи змогу бачити наближення транспортних засобів, пішоходів і велосипедистів. Цей вид не рекомендується для проведення повного маневру. Він складається з трьох секторів: лівий (1), центральний (2) та правий (3). Цей вид доступний лише в меню вибору видів.

Деактивація

Система панорамного огляду вимикається, якщо:

- перевищити швидкість 20 км/год,
- мине сім секунд після вимкнення задньої передачі
- натиснуто значок ⊗ у верхньому лівому куті сенсорного екрана
- відчинено двері багажного відділення

Обмеження системи

Обережно

Для оптимальної роботи системи важливо підтримувати чистоту об'єктивів всіх камер. Для камери заднього виду є насадка омивача, яка активується під час роботи омивача заднього вікна.

Якщо потрібно очистити об'єктиви камер вручну, промийте їх водою і протріть м'якою тканиною.

Забороняється мити об'єктив водою або паром під високим тиском.

Система панорамного огляду може не діяти належним чином у наведених нижче випадках:

- У темряві.
- Сонце або фари автомобіля світять прямо в об'єктив камери.
- Погодні умови (туман, дощ чи сніг), які обмежують видимість.
- Об'єктив камери вкритий снігом, льодом, брудом, багном або іншими нашаруваннями.
- Автомобіль буксирує причеп, систему для перевезення велосипедів тощо з електричним підключенням

- Автомобіль потрапив в аварію. Зверніться до СТО.
- У разі раптової зміни температури.

Обережно

Дуже важливо, щоб будь-який ремонт системи панорамного огляду виконувався точно у відповідності зі специфікаціями Opel. В іншому випадку належна робота цієї системи може порушитись, унаслідок чого зростає ризик непередбачуваної поведінки такої системи та/або відображення нею випадкових повідомлень.

Камера заднього виду

Камера заднього огляду допомагає водієві під час руху заднім ходом - вона показує ділянку позаду автомобіля.

Зображення з камери відображається на інформаційному дисплеї.

⚠ Попередження

Камера заднього огляду не замінює очі водія. Зауважте, що об'єкти, які знаходяться поза радіусом огляду камери та датчиків системи допомоги під час паркування, наприклад, під бампером або під автомобілем, не відображаються.

Забороняється їздити заднім ходом або паркувати автомобіль, використовуючи тільки камеру заднього виду.

Перед початком руху і під час руху обов'язково перевіряйте зону довкола автомобіля.

Увімкнення

Камера заднього огляду вмикається автоматично при ввімкненні задньої передачі.

Функціональність

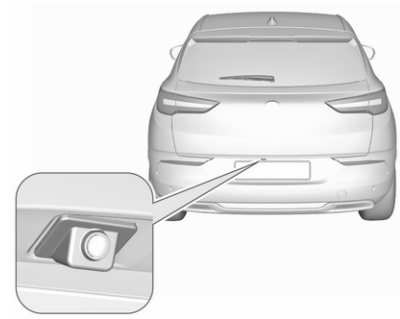

Камеру вбудовано в двері багажного відділення.

Ділянка, яку показує камера, є обмеженою. Дистанція, що відтворюється на зображенні, відрізняється від фактичної відстані.

Напрямні лінії

Динамічні напрямні лінії - це горизонтальні лінії з інтервалом 1 метр, які накладаються на зображення, щоб полегшити визначення відстані до показаних на екрані об'єктів.

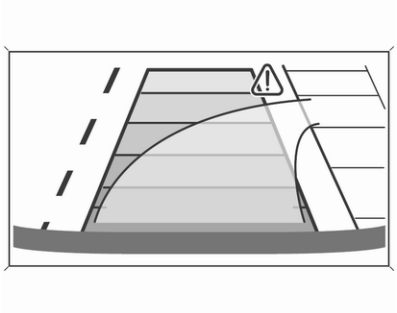

Траєкторія руху автомобіля показується відповідно до кута повороту коліс.

Вимкнення

Камера вимикається після ввімкнення передачі для руху вперед.

Обмеження системи

Камера заднього огляду може не працювати належним чином за наведених нижче умов:

- у темряві
- фари автомобіля світять прямо в об'єктив камери
- погодні умови (туман, дощ чи сніг), які обмежують видимість
- об'єктив камери вкритий снігом, льодом, слизом, брудом, багном або іншими нашаруваннями. Очистіть об'єктив, обмийте його водою і протріть м'якою тканиною
- двері багажного відділення буде відчинено
- автомобіль буксирує причеп, систему для перевезення велосипедів тощо з електричним підключенням
- автомобіль зазнав зіткнення ззаду
- відбулися екстремальні зміни температур

Допомога у розпізнаванні дорожніх знаків

⚠ Попередження

Фізичний дорожній знак завжди має пріоритет над дорожнім знаком, який показується в інформаційному центрі водія.

Залежно від версії, доступні дві різні системи.

Система обмеження швидкості 1

За допомогою камери вгорі на лобовому склі і вбудованої навігаційної системи автомобіля, ця система забезпечує обмеження швидкості та завершення дії обмеження швидкості в інформаційному центрі водія.

Ця система вмикається й вимикається у меню персоналізації автомобіля ⇨ 104.

Якщо систему ввімкнено, але знака обмеження швидкості не виявлено, відображається такий знак:

Якщо автомобіль перевищить обмеження швидкості щонайменше на 5 км/год, обмеження швидкості, що відображається, буде блимати близько десяти секунд.

Обмежувач швидкості ⇨ 238.

Круїз-контроль ⇨ 235.

Адаптивний круїз-контроль ⇨ 240.

Оновлення навігаційних карт

Для збереження роботи системи навігаційна карта має періодично оновлюватися. Оновлення навігаційної карти доступне двічі на рік.

Додаткова інформація доступна у розділі інформаційно-розважальної системи.

Система обмеження швидкості 2

Ця система постійно відображає інформацію про обмеження швидкості в інформаційному центрі водія.

Надання інформації про обмеження швидкості включає такі системи:

- камера вгорі на лобовому склі
- вбудована навігаційна система автомобіля
- телематичний сервіс

Під час руху дорогою без обмеження швидкості, наприклад, німецькими автомагістралями, відображається наступний знак:

Якщо інформація про обмеження швидкості не може бути надана, відображається наступний знак:

Якщо встановлено нове обмеження швидкості, пролунає звуковий сигнал підтвердження. Звуковий сигнал підтвердження можна вмикати й вимикати в меню персоналізації автомобіля ⇨ 104.

Якщо автомобіль перевищує обмежену швидкість, обмеження швидкості, яке відображається через деякий час в Інформаційному центрі водія, блимає, і через деякий час лунає звуковий сигнал. Час виникнення варіюється. І миготіння, і звуковий сигнал припиняються за кілька секунд. Відповідно до законодавчих вимог, звуковий сигнал можна відключити тільки в меню персоналізації автомобіля до наступного включення запалювання. Якщо звуковий сигнал вимикається, спалахує на кілька секунд.

У разі несправності світитиметься постійно. Зверніться на СТО.

Обмежувач швидкості ⇨ 238.

Круїз-контроль ⇨ 235.

Адаптивний круїз-контроль ⇨ 240.

Умови роботи

Щоб надати інформацію про обмеження швидкості для конкретної країни, автомобіль має ідентифікувати країну, де він знаходиться в цей момент. Якщо відповідний список країн доступний на інформаційному дисплеї, треба вибрати потрібну країну вручну. В іншому випадку країна вибирається автоматично.

Щоб отримати достовірну інформацію про обмеження швидкості, дані про поточне положення автомобіля відправляється через блок телематики і відразу після обробки видаляється. Відстеження місцезнаходження автомобіля неможливе у будь-який час.

Це не впливають налаштування конфіденційності Opel Connect.

Примітка
На нашому веб-сайті можна повідомити про хибну інформацію про постійне обмеження швидкості.

Оновлення даних

Для збереження роботи системи програмне забезпечення автомобіля та навігаційну карту треба періодично оновлювати.

Оновлення доступне не рідше одного разу на рік. Додаткова інформація доступна у розділі інформаційно-розважальної системи.

Для оновлення програмного забезпечення зверніться за консультацією до станції технічного обслуговування.

Інші дорожні знаки

Система розпізнає дорожні знаки та відображає їх на певній сторінці в центрі інформації для водія.

Ця система вмикається й вимикається в меню персоналізації автомобіля ⇨ 104.

Інформаційний центр водія ⇨ 97.

Обмеження системи

Допоміжна система визначення дорожніх знаків може не працювати належним чином за таких обставин:

- Автомобіль рухається звивистою дорогою або пагористою місцевістю.
- Рух у нічний час.
- Використання ланцюгів протиковзання.
- Буксирування причепа.

- Ділянка лобового скла, де знаходиться передня камера, забруднена або закрита сторонніми предметами, наприклад, наліпками.
- Видимість обмежена через погодні умови, такі як туман, дощ чи сніг.
- Сонце світить прямо в об'єктив камери.
- Дорожні знаки повністю чи частково закриті або їх важко розпізнати.
- Дорожні знаки неправильно встановлені або пошкоджені.
- Дорожні знаки не відповідають Віденській конвенції про дорожні знаки та сигнали.
- Картографічні дані навігаційної системи застаріли.

Обережно

Система призначена для допомоги водієві при розпізнаванні певних дорожніх знаків у визначеному діапазоні швидкості. Не ігноруйте дорожні знаки, які не відображаються в системі.

Повністю покладаючись на цю спеціальну функцію, ви наражаєтеся на ризик під час керування.

Завжди адаптуйте швидкість під дорожні та погодні умови.

Використання водієм будь-яких допоміжних систем не звільняє його від повної відповідальності за керування автомобілем.

Під час їзди за кордоном пересвідчіться в тому, що автомобіль використовує блок швидкості відповідної країни. За потреби виберіть потрібні одиниці вимірювання на інформаційному дисплеї.

Система попередження про виїзд за межі смуги руху

Система попередження про виїзд за межі смуги руху допомагає водію уникнути ненавмисного виїзду за межі смуги. Передня камера слідкує за краями дороги та дорожньої розміткою вздовж смуги, якою рухається автомобіль. Система попереджає водія, якщо автомобіль наближається до краю дороги або до лінії дорожньої розмітки.

Система не вважає виїзд за межі смуги руху випадковим, якщо було ввімкнено покажчики повороту, а також протягом кількох секунд після їх вимкнення.

За динамічного стилю водіння, тобто коли натиснуто педаль гальм або педаль акселератора, попередження не видається.

Як тільки система виявляє ненавмисний виїзд за межі смуги руху, контрольний індикатор 🛣 починає блимати жовтим світлом. Водночас активується звуковий сигнал.

Коли ввімкнено вказівники повороту та протягом 20 секунд після їх вимкнення попередження про виїзд за межі смуги руху не надається.

⚠ Попередження

Ця система допомагає керувати автомобілем, але за жодних обставин не може замінити потребу в пильності з боку водія.

Активація

Система попередження про виїзд за межі смуги руху активується після ввімкнення запалювання. Якщо систему активовано, індикатор у кнопці не світиться. Щоб активувати систему, коли вона вимкнена, натисніть .

Система працює, лише якщо швидкість автомобіля є вищою 65 км/год, а також за наявності розмітки смуги.

Деактивація

Щоб вимкнути систему, натисніть й утримуйте . Засвітиться індикатор у кнопці, а в інформаційному центрі водія засвітиться жовтим світлом .

Система не працює, якщо швидкість руху автомобіля становить менше 60 км/год.

Несправність

Якщо виникне несправність, в інформаційному центрі водія з'явиться , на дисплеї відобразиться повідомлення й пролунає сигнал попередження. Зверніться по допомогу на СТО.

Обмеження системи

На ефективність роботи системи можуть впливати такі фактори:

- об'єктив камери вкритий снігом, кригою чи забруднений або їй заважають тріщини на лобовому склі чи сторонні предмети, наприклад наліпки
- мала відстань до автомобілів попереду

- дороги з поперечним нахилом
- звивисті або пагористі дороги
- недостатнє освітлення
- раптова зміна зовнішнього освітлення
- сонце світить прямо в об'єктив камери
- погані погодні умови, наприклад, злива, густий туман або снігопад
- внесення змін в автомобіль, наприклад, нестандартні колеса
- дороги з поганою дорожньою розміткою

Система утримання смуги руху

Система утримання смуги руху допомагає водію уникнути ненавмисного виїзду за межі смуги руху. Передня камера слідкує за краями дороги та дорожньої розміткою вздовж смуги, якою рухається автомобіль. Якщо автомобіль наближається до краю дороги або лінії дорожньої розмітки, кермо повертається в таке положення, щоб автомобіль знову рухався в межах смуги. Водій помітить, як для корегування траєкторії руху автомобіля кермо повертається у відповідний бік. Якщо система недостатньо сильно повернула кермо, повертайте його в тому самому напрямку. Якщо потрібно змінити смугу руху, злегка поверніть кермо в протилежному напрямку.

Коли система повертає кермо, щоб скоригувати траєкторію руху автомобіля, 🚗 блимає жовтим кольором в інформаційному центрі водія.

Система не вважає виїзд за межі смуги руху випадковим, якщо було ввімкнено покажчики повороту, а також протягом кількох секунд після їх вимкнення.

Якщо система визначить, що водій утримує кермо не постійно, корегування траєкторії буде перервано через декілька секунд.

Коли під час корекції виявляється керування без допомоги рук, в інформаційному центрі водія з'являється попереджувальне повідомлення, водночас лунає попереджувальний звуковий сигнал. Кожне подальше виявлення невтручання продовжує тривалість попереджувального звукового сигналу.

Коли система попередження про виїзд за межі смуги не може втримати автомобіль у межах смуги й потрібні негайні дії водія, в інформаційному центрі водія з'являється застереження.

Примітка
У разі виявлення надто вузьких, надто широких або значно викривлених смуг руху система може вимкнутися.

Система коригує траєкторію автомобіля за таких обов'язкових умов:

- автомобіль має рухатися зі швидкістю від 65 км/годдо 180 км/год
- покажчики повороту не активовано

- електронну систему курсової стійкості активовано, але не задіяно
- вилку кабелю живлення не підключено до електричної розетки зчіпного пристрою причепа
- не виявлено динамічний стиль водіння, зокрема натиснення педалі гальм або педалі акселератора
- дороги з якісною дорожньою розміткою
- тимчасове запасне колесо не використовується
- автомобіль не входить у крутий поворот
- відсутня несправність, яка не дає системі коригувати траєкторію автомобіля

Коли виникає несправність у системі, використовується запасне колесо або, наприклад, буксирується причіп, активна лише система попередження про виїзд за межі смуги руху.

Система попередження про виїзд за межі смуги руху ⇨ 275.

Активація

Залежно від версії, система активується автоматично, коли вмикається запалювання. Якщо систему активовано, індикатор у кнопці OFF не світиться. Щоб активувати систему, коли вона вимкнена, натисніть OFF.

Деактивація

Щоб деактивувати систему, натискайте OFF, доки в кнопці не засвітиться індикатор.

Несправність

Якщо виникне несправність, в інформаційному центрі водія з'являться та , на дисплеї відобразиться повідомлення й пролунає сигнал попередження. Зверніться по допомогу на СТО.

Обмеження системи

На ефективність роботи системи можуть впливати такі фактори:

- камеру закриває сніг, лід, сльота, бруд або пошкодження вітрового скла або сторонні предмети, напр. наклейки
- мала відстань до автомобілів попереду
- дороги з поперечним нахилом
- звивисті або пагористі дороги
- недостатнє освітлення
- раптова зміна зовнішнього освітлення
- сонце світить прямо в об'єктив камери
- погані погодні умови, наприклад, злива, густий туман або снігопад

- внесення змін в автомобіль, наприклад, нестандартні колеса
- дороги з поганою дорожньою розміткою

Коли автомобіль рухається довгою прямою смугою з якісним дорожнім покриттям, може з'явитися попереджувальне повідомлення, навіть якщо водій належно тримає кермо.

Деактивуйте систему, якщо її роботі заважають плями смоли, тіні чи тріщини на дорожньому покритті, тимчасова або будівельна дорожня розмітка чи інші дефекти дороги.

⚠ Попередження

Обов'язково слідкуйте за дорогою і правильним положенням автомобіля на смузі руху, інакше може статися ДТП, яке призведе до пошкодження автомобіля, травми або смерті.

Система може не втримати автомобіль на смузі чи видати попередження, навіть коли дорожню розмітку виявлено.

Кермування системи може бути недостатнім, щоб втримати автомобіль на смузі руху.

Система може пропустити виїзд за межі смуги через зовнішні чинники (стан дороги та її покриття, погода тощо). Водій повністю відповідає за керування автомобілем і під час водіння має завжди тримати руки на кермі.

Використання системи під час буксирування причепу або на слизьких дорогах може призвести до аварії через втрату автомобілем керованості. Вимкніть цю систему.

Удосконалена система утримання смуги руху

⚠ Попередження

Система допомагає водієві кермувати та керувати прискоренням і гальмуванням у рамках законів фізики й технічних характеристик автомобіля. Деякі елементи дорожньої інфраструктури або транспортні засоби, які перебувають на дорозі, може бути недостатньо видно або камера та радар погано їх розпізнаватимуть. Через це напрямок руху автомобіля може несподівано змінитися, система може не скоригувати траєкторію автоматичним кермуванням чи неправильно керуватиме прискоренням або гальмуванням.

Удосконалена система утримання смуги руху – це поліпшена версія відповідної системи.

Активована система стежить за розміткою смуги руху за допомогою камери, розташованої у верхній частині лобового скла. Система утримує автомобіль у межах виявленої смуги руху. Водій помітить, як для корегування траєкторії руху автомобіля кермо повертається у відповідний бік.

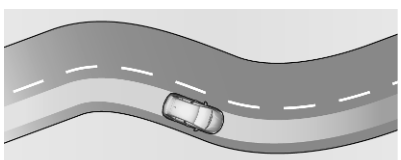

Завдяки цьому зберігається поточне положення автомобіля на смузі руху.

Коли кермом автомобіля керує система, ⊖ в інформаційному центрі водія світиться зеленим кольором.

Однак водій може в будь-який момент почати керувати автомобілем самостійно. Для цього водій має прикласти певне додаткове зусилля й повернути кермо в потрібний бік.

Якщо система виявить, що водій тримає кермо недостатньо міцно, то по черзі відобразить низку попереджень. Якщо втручання в роботу системи триватиме занадто довго, система деактивується. Індикатор ⊖ в інформаційному центрі водія згасне. Знову активувати систему має водій.

Адаптивний круїз-контроль ⇨ 240.

Обов’язкові попередні умови

- Адаптивний круїз-контроль має бути активовано.
- Водієві потрібно тримати кермо.
- Покажчики повороту не активовано.
- Активовано, але не задіяно електронну систему курсової стійкості.
- Вилку кабелю живлення не підключено до електричної розетки зчіпного пристрою причепа.
- Не виявлено динамічний стиль водіння, зокрема натиснення педалі гальм або педалі акселератора.
- Дороги мають якісну дорожню розмітку.
- Тимчасове запасне колесо не використовується.
- Автомобіль не буксирує причіп.
- Відсутня несправність, яка не дає системі коригувати траєкторію автомобіля.

Активація

Щоб увімкнути цю систему, натисніть . Якщо виявлено розмітку смуги руху, в кнопці засвітиться світлодіод, а в інформаційному центрі водія почне світитися зеленим кольором.

Деактивація

Щоб деактивувати систему, натисніть . Індикатор у кнопці й в інформаційному центрі водія згаснуть.

Призупинення/переривання роботи системи

Роботу вдосконаленої системи утримання смуги руху можна призупинити або перервати в наведених нижче ситуаціях:

- Електронна система курсової стійкості працює або деактивована.
- Система протягом кількох секунд не виявляла принаймні одну з ліній розмітки смуги руху. Система знову активується, щойно відновляться умови для її роботи.
- Активовано покажчик повороту.
- Автомобіль виїхав за межі смуги руху.
- Водій занадто міцно тримає кермо або крутить його занадто динамічно.
- Натиснуто педаль гальм або педаль акселератора.
- Призупинено роботу адаптивного круїз-контролю.
- Дорога надто вузька або надто широка.
- Бічне прискорення на поворотах зависоке.

 почне світитися сірим кольором в інформаційному центрі водія.

Несправність

Якщо виникне несправність, в інформаційному центрі водія з’являться та , на дисплеї відобразиться повідомлення й пролунає сигнал попередження. Зверніться по допомогу на СТО.

Обмеження системи

На ефективність роботи системи можуть впливати такі фактори:

- камеру закриває сніг, лід, сльота, бруд або пошкодження вітрового скла або сторонні предмети, напр. наклейки
- мала відстань до автомобілів попереду
- дороги з поперечним нахилом
- звивисті або пагористі дороги
- недостатнє освітлення

- раптова зміна зовнішнього освітлення
- сонце світить прямо в об'єктив камери
- погані погодні умови, наприклад, злива, густий туман або снігопад
- внесення змін в автомобіль, наприклад, нестандартні колеса
- дороги з поганою дорожньою розміткою

Коли автомобіль рухається довгою прямою смугою з якісним дорожнім покриттям, може з'явитися попереджувальне повідомлення, навіть якщо водій належно тримає кермо.

Деактивуйте систему, якщо її роботі заважають плями смоли, тіні чи тріщини на дорожньому покритті, тимчасова або будівельна дорожня розмітка чи інші дефекти дороги.

⚠ Попередження

Обов'язково слідкуйте за дорогою і правильним положенням автомобіля на смузі руху, інакше може статися ДТП, яке призведе до пошкодження автомобіля, травми або смерті.

Система може не втримати автомобіль на смузі чи видати попередження, навіть коли дорожню розмітку виявлено.

Кермування системи може бути недостатнім, щоб втримати автомобіль на смузі руху.

Система може пропустити виїзд за межі смуги через зовнішні чинники (стан дороги та її покриття, погода тощо). Водій повністю відповідає за керування автомобілем і під час водіння має завжди тримати руки на кермі.

Використання системи під час буксирування причепу або на слизьких дорогах може призвести до аварії через втрату автомобілем керованості. Вимкніть цю систему.

Система підтримання пильності водія

Система підтримання пильності водія відстежує, як довго водій керує автомобілем, і визначає рівень його уважності. Система стежить за пильністю водія на основі відхилень траєкторії руху автомобіля від розмітки на смузі руху.

Система не може замінити потребу в пильності з боку водія. Рекомендується робити перерву, відчувши втому, або принаймні кожні дві години. Не сідайте за кермо, коли почуваєтеся втомленими.

Увімкнення та вимкнення

Цю систему можна активувати або деактивувати на інформаційному дисплеї ⇨ 98.

Коли система вимикається ⊜ може спалахнути в інформаційному центрі водія.

Після ввімкнення запалювання ця система вмикається автоматично.

Система відстеження тривалості водіння

Якщо водій не робив перерв після двох годин їзди на швидкості понад 65 км/год, його буде попереджено про це спливним нагадуванням і символом ☕ в інформаційному центрі водія. Одночасно пролунає попереджувальний сигнал. Попередження повторюватиметься щогодини, доки автомобіль не зупиниться, незважаючи на те, як змінювалася швидкість автомобіля.

Лічильник системи відстеження тривалості водіння буде скинуто, якщо запалювання було вимкненим протягом кількох хвилин.

Виявлення неуважності водія

Система контролює рівень пильності водія, коли швидкість перевищує 65 км/год. Камера вгорі лобового скла виявляє відхилення траєкторії руху автомобіля від розмітки на смузі руху.

Система може виконувати процедуру навчання до 30 хвилин від початку моніторингу. Упродовж цього періоду індивідуальна поведінка водія аналізується, і попередження не видається.

Якщо траєкторія руху автомобіля вказує на певний рівень сонливості або неуважності водія, система запускає перший рівень попереджень. Для попередження водія відображається повідомлення і лунає звуковий сигнал.

Після трьох попереджень першого рівня система запускає нове попередження, що складається з повідомлення та більш вираженого звукового сигналу.

Виявлення сонливості водія повторно ініціалізується у таких ситуаціях:

- запалювання було вимкненим протягом кількох хвилин
- швидкість залишається нижче 65 км/год упродовж кількох хвилин
- ремінь безпеки водія був відстебнутий, а двері водія відчинені

Обмеження системи

У наведених нижче ситуаціях система може працювати неправильно або навіть не працювати взагалі:

- погана видимість, спричинена недостатнім освітленням проїзної частини, снігопадом, зливою, щільним туманом тощо
- засліплення, спричинене світлом фар зустрічного транспорту, заходом сонця, відблисками вологої дороги,

виїздом із тунелю, рухом по дорозі, де чергуються освітлені та затінені ділянки.

- не виявлено дорожню розмітку на смузі руху або на ній є декілька розміток через дорожні роботи
- мала відстань до автомобілів попереду
- звивисті або вузькі дороги
- діє вдосконалена система утримання смуги руху
- камеру закриває сніг, лід, сльота, бруд або пошкодження вітрового скла або сторонні предмети, напр. наклейки, 🚘 може з 'явитися в інформаційному центрі водія у супроводі повідомлення
- у разі збою системи 🚘 може з'явитися в інформаційному центрі водія у супроводі повідомлення і сигналу попередження

Зарядження

Загальна інформація

⚠ Попередження

Особам із кардіостимулятором потрібно проконсультуватися з лікарем щодо можливих застережних заходів.

Заряджання акумуляторної батареї високої напруги автомобіля залежить від кількох факторів:

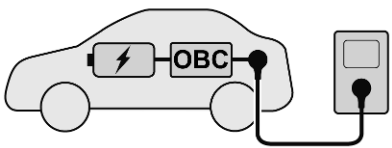

- акумуляторна батарея високої напруги автомобіля
- внутрішній вбудований зарядний пристрій (OBC)
- зовнішній зарядний пристрій
- зарядний кабель

Зарядний кабель з'єднує автомобіль із зовнішнім зарядним пристроєм, який забезпечує заряджання. Це може бути побутова електрична розетка, розетка Green'Up, настінна зарядна станція або зарядна станція загального користування.

Акумуляторна батарея високої напруги заряджається лише постійним струмом (DC). Під час заряджання автомобіля змінний струм має перетворюватися на постійний. Цю функцію виконує вбудований зарядний пристрій автомобіля. Однофазний вбудований зарядний пристрій забезпечує потужність 3,7 кВт або 7,4 кВт.

Швидкість заряджання батареї високої напруги автомобіля залежить від найслабшого елемента зарядного ланцюга. Щоб швидкість заряджання була максимальною, зарядний кабель і зарядний пристрій мають бути сумісними.

Види заряджання ⇨ 285.

Зарядний кабель ⇨ 293.

Витрата заряду акумуляторної батареї та запас ходу

Витрата заряду акумуляторної батареї (у комбінованому режимі) коливається в діапазоні від 17,5 до 16,5 кВт·год/100 км.

Запас ходу – до 65 км.

Характеристики, що стосуються вашого автомобіля, див. у Сертифікаті відповідності ЕЕС, що надається з вашим автомобілем чи в інших національних реєстраційних документах.

Нормативи витрати заряду акумуляторної батареї регулюються директивами R (ЕС) № 715/2007 та № 2017/1151 (в останній застосовній редакції).

Типи заряджання

Є кілька типів заряджання акумуляторної батареї високої напруги автомобіля. Тривалість заряджання – це час, потрібний для заряджання повністю розрядженої акумуляторної батареї до максимального рівня.

Заряджання від настінних зарядних станцій / зарядних станцій змінного струму

Настінна зарядна станція / зарядна станція змінного струму може мати зарядний кабель, який необхідно підключити до зарядного гнізда автомобіля.

За використання вбудованого зарядного пристрою потужністю 3,7 кВт зі струмом 16 А заряджання триває приблизно 3 години 25 хвилин. За використання вбудованого зарядного пристрою потужністю 7,4 кВт зі струмом 32 А заряджання триває приблизно 1 годину 40 хвилин.

Заряджання від розеток Green'Up

Приєднайте один кінець зарядного кабелю до зарядного гнізда автомобіля, а другий – до розетки Green'Up.

Заряджання триває приблизно 3 години 55 хвилин.

Заряджання від побутових електричних розеток

Приєднайте один кінець зарядного кабелю до зарядного гнізда автомобіля, а другий – до побутової розетки.

Час заряджання може тривати приблизно вісім годин за потужності заряджання 1,8 кВт.

Зарядний кабель

Залежно від типу заряджання використовуються різні зарядні кабелі.

⚠ Попередження

Неправильне використання портативних зарядних кабелів може спричинити пожежу, ураження електричним струмом

або опіки, а також призвести до пошкодження майна, серйозних травм або загибелі людей.

- Не використовуйте подовжувачі, мережеві фільтри з кількома розетками, розгалужувачі, заземлювальні адаптери, пристрої для захисту від стрибків напруги та аналогічні пристрої.
- Заборонено використовувати зношену чи пошкоджену електричну розетку або розетку, у якій вилка не триматиметься надійно.
- Заборонено занурювати зарядний кабель у будь-які рідини.
- Заборонено використовувати незаземлену електричну розетку.
- Не можна використовувати електричну розетку, яка підключена у ланцюгу з іншими електричними споживачами.

⚠ Попередження

Перед користуванням цим приладом прочитайте всі застереження та правила техніки безпеки. Нехтування застереженнями та інструкціями може призвести до ураження електричним струмом, пожежі та/або серйозних травм.

Суворо заборонено залишати без нагляду дітей біля автомобіля під час його заряджання, а також дозволяти їм гратися зарядним кабелем.

Якщо вилка з комплекту не підходить до електричної розетки, не можна змінювати конструкцію вилки. Зверніться до кваліфікованого електрика, щоб він перевірив електричну розетку.

Не встромляйте пальці в роз’єм на електромобілі.

⚠ Небезпека

Існує ризик ураження електричним струмом, яке може призвести до отримання травм або смерті.

Забороняється використовувати зарядний кабель, якщо якась із його частин пошкоджена.

Забороняється відкривати та знімати кришку зарядного кабелю.

Обслуговування дозволяється проводити лише кваліфікованим спеціалістам. Підключати зарядний кабель потрібно до правильно заземленої розетки за допомогою кабелів, які не мають пошкоджень.

Звичайний побутовий кабель (для режиму Mode 2) / побутовий кабель підвищеної потужності (для режиму Mode 2)

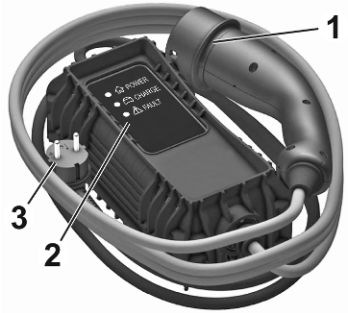

1. Вилка для приєднання зарядного кабелю до автомобіля
2. Покажчики стану
3. Вилка для настінної розетки

Звичайні побутові кабелі (режим 2) використовуються для заряджання від побутових електричних розеток. Звичайний побутовий кабель (режим 2) складається з електричної вилки автомобіля, блоку керування та електричної вилки для побутової електричної розетки. Блок керування має вбудований контролер заряджання та кілька світлодіодів, які вказують на стан заряджання.

Побутові кабелі підвищеної потужності (для режиму Mode 2) подібні до звичайних (для режиму Mode 2). Однак ефективність заряджання за допомогою побутових кабелів підвищеної потужності (для режиму заряджання Mode 2) вища, ніж у звичайних побутових кабелів (для режиму заряджання Mode 2). Побутові кабелі підвищеної потужності (для режиму Mode 2) використовуються для розеток Green'Up, які має встановити сертифікований електрик на місці користування ними споживачем.

Індикатори стану зарядного кабелю

Після підключення зарядного кабелю він виконає швидке самотестування, під час якого ненадовго засвітяться всі індикатори стану. Відомості про функції індикаторів стану див. у посібнику виробника зарядного кабелю.

Важлива інформація про заряджання електромобіля в дорозі

- Заряджання електромобіля може навантажувати електросистему будинку більше, ніж звичайний побутовий прилад.
- Перед підключенням до будь-якої електричної розетки зверніться до кваліфікованого електрика, щоб він оглянув електричну мережу (електричну розетку, проводку, з’єднання та захисні пристрої) й перевірив, чи витримає вона напружену роботу під постійним навантаженням 10 A.
- Електричні розетки можуть зношуватися від користування за звичайних умов або зазнавати пошкоджень із

часом – такі розетки непридатні для заряджання електромобілів.

- Перевірте електричну розетку/вилку під час заряджання і припиніть використовувати її, якщо електрична розетка/вилка нагрілася, а потім доручіть кваліфікованому електрику виконати обслуговування розетки.
- Надворі підключатися потрібно до розетки, захищеної від опадів.
- Встановіть кабель для заряджання, щоб зменшити навантаження на електричну розетку/вилку.

Зарядний кабель для режиму Mode 3

1. Вилка для приєднання зарядного кабелю до автомобіля
2. З'єднувач для настінної зарядної станції / зарядної станції змінного струму

Зарядні кабелі для режиму Mode 3 призначені для заряджання від настінних зарядних станцій і зарядних станцій змінного струму. Зарядний кабель для режиму Mode 3 має з'єднувач для підключення до автомобіля та з'єднувач для настінної зарядної станції / зарядної станції змінного струму. Настінні зарядні станції / зарядні станції змінного струму можуть мати вбудований зарядний кабель для режиму Mode 3. Додаткові відомості про зарядний кабель для режиму 3 див. у посібнику виробника зарядного кабелю.

Заряджання

⚠ Попередження

Особам із кардіостимулятором або подібними пристроями потрібно проконсультуватися з лікарем щодо можливих застережних заходів.

Якщо у вас виникли сумніви, не залишайтеся під час заряджання в салоні чи поруч з автомобілем або поруч із зарядним кабелем чи зарядним пристроєм.

Для гарантування сумісності вилки й розетки слугує спеціальна наклейка. Наліпка розміщена на внутрішній стороні кришки

зарядного гнізда автомобіля. Підключати можна лише кабель такого самого типу.

Вилка чи розетка типу 2, що використовується для заряджання від мережі змінного струму.

⚠ Попередження

Стежте, щоб у зарядне гніздо автомобіля, на вилку зарядного кабелю для приєднання до автомобіля та в побутову електричну розетку не потрапляла рідина.

Під час заряджання на зарядних станціях загального користування змінного струму дотримуйтеся правил користування відповідною станцією. Зарядні станції загального користування змінного струму можуть не мати вбудованого зарядного кабелю. У цьому випадку потрібен портативний зарядний кабель для режиму Mode 3.

⚠ Попередження

Не слід працювати у моторному відсіку. Деякі ділянки залишаються дуже гарячими навіть через годину після заряджання, а вентилятор може увімкнутися в будь-який час.

⚠ Попередження

Для заряджання автомобіля можна використовувати лише таку побутову електричну розетку, яка правильно заземлена й захищена диференційним вимикачем на 30 мА.

Використовуйте лише побутову електричну розетку, захищену автоматичним вимикачем, розрахованим на силу струму електричного ланцюга.

Попросіть кваліфікованого електрика перевірити вибрану вами електроустановку. Установка має відповідати державним стандартам і бути сумісною з автомобілем.

Якщо планується використовувати спеціально призначену для заряджання побутову електричну розетку, доручіть її встановлення кваліфікованому електрику.

Переконайтеся, що електрична розетка, вилка та кабель не збільшують вагу блока керування.

1. Перемкніться на режим **P** і вимкніть автомобіль.

2. Натисніть люк зарядного гнізда, щоб відчинити його.

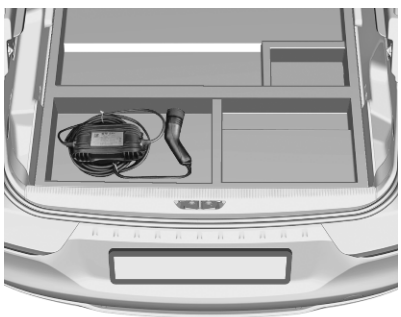

3. За потреби вийміть зарядний кабель із багажного відділення.

4. За потреби вставте вилку зарядного кабелю у відповідний порт зовнішнього джерела живлення.

   Зарядний кабель ⇨ 293.

5. За потреби зніміть захисну кришку з розніму зарядного кабелю, призначеного для підключення до автомобіля.

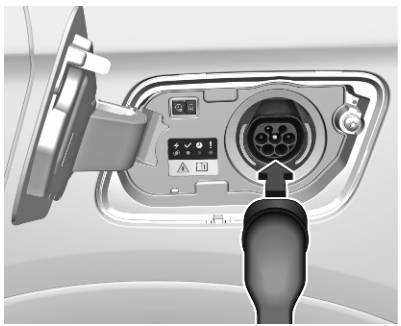

6. Приєднайте відповідний кінець зарядного кабелю до зарядного гнізда на автомобілі.

   Стан заряджання ⇨ 292.

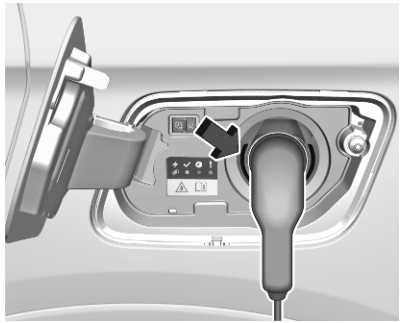

Заряджання розпочалося, якщо індикатори стану на зарядному гнізді та на блоці керування зарядного кабелю (за наявності) блимають зеленим кольором.

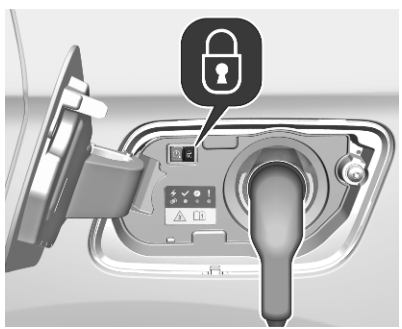

Під час заряджання вилка зарядного кабелю автомобіля блокується в зарядному гнізді – доки триває заряджання, від’єднати її не можна. Світиться індикатор 🔒.

Види заряджання ⇨ 285

Скасування процесу заряджання

Примітка
Зарядні станції загального користування можуть стягувати додаткову плату, якщо процес заряджання знову запущено після його скасування.

Щойно почнеться процес заряджання, не скасовуючи його, можна відімкнути лише двері водія. Тому активуйте відмикання лише дверей водія в меню персоналізації автомобіля.

Натисніть 🔒 на пульті дистанційного керування, щоб у потрібний момент скасувати процес заряджання.

Натисніть 🔒 двічі, щоб скасувати процес заряджання в потрібний момент, якщо активовано функцію **відчинення лише дверей водія** у меню персоналізації автомобіля.

Центральний замок ⇨ 11.

Персоналізація автомобіля ⇨ 104.

Припинення заряджання

Батарею високої напруги повністю заряджено, якщо індикатор стану на зарядному гнізді постійно світиться зеленим кольором.

1. Перш ніж від’єднати вилку зарядного кабелю автомобіля від зарядного гнізда, відімкніть автомобіль.

   Якщо автомобіль уже відімкнуто, замкніть його і знову відімкніть.

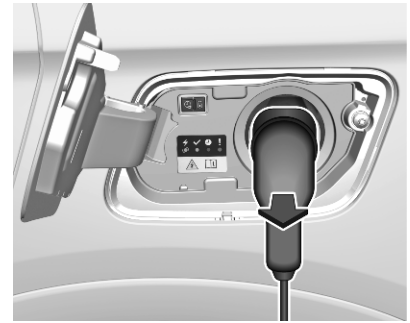

2. Від'єднайте з'єднувач зарядного кабелю автомобіля від зарядного гнізда впродовж 30 секунд після відмикання замків.
3. Зачиніть люк зарядного гнізда, добре натиснувши на нього по центру.
4. Від'єднайте зарядний кабель від зовнішнього джерела живлення.
5. За потреби зберігайте зарядний кабель у багажнику.

Доки зарядний кабель підключений до автомобіля, їхати ним не можна.

Програмоване заряджання

За замовчуванням заряджання починається, щойно вилку для приєднання до автомобіля на зарядному кабелі буде з’єднано із зарядним гніздом автомобіля. Можна також запланувати заряджання з інформаційного дисплея.

Програмоване заряджання можна також виконувати за допомогою додатка MyOpel App.

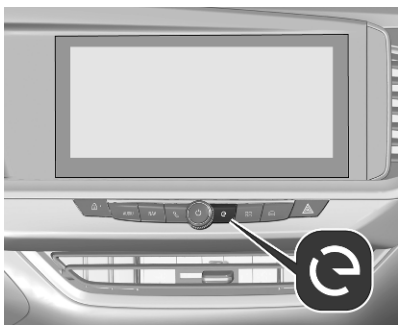

1. Натисніть ⊖.
2. Виберіть **Заряд**.
3. Натисніть ✎.
4. Укажіть кількість годин і хвилин, після яких розпочнеться процес заряджання.
5. Натисніть **OK**.
6. Підключіть автомобіль до розетки.

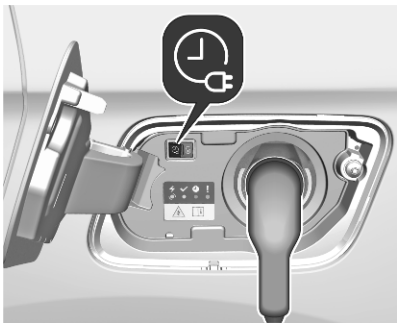

7. Щоб увімкнути програмоване заряджання, натискайте ⊖ протягом однієї хвилини.
8. Залежно від версії автомобіля його потрібно замкнути.

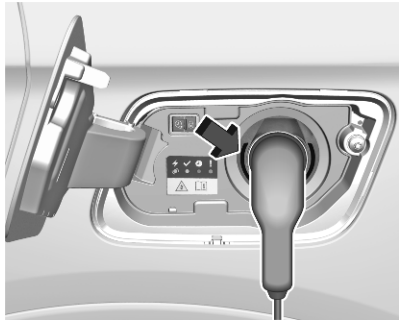

Індикатор стану світиться синім кольором – це означає, що програмоване заряджання активне.

Стан заряджання ⇨ 292.

Заряджання ⇨ 285.

Стан заряджання

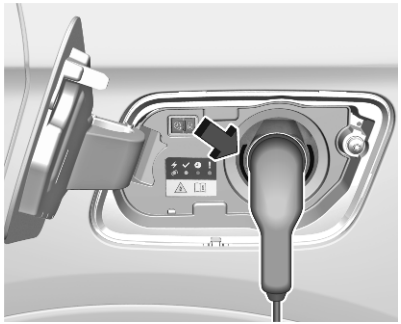

Якщо автомобіль підключено до розетки заряджання і вимкнено запалювання, індикатор стану заряджання вказуватиме на наведені нижче стани.

- Світиться білим: увімкнено допоміжне підсвічування під час відчинення люка зарядного гнізда
- Світиться зеленим: заряджання завершено
- Блимає зеленим: заряджається акумуляторна батарея високої напруги
- Світиться червоним: стався збій заряджання
- Світиться синім: активне програмоване заряджання

Якщо автомобіль підключено до мережі для заряджання, але індикатор стану заряджання не світиться, це означає, що в системі заряджання виникла несправність.

Додаткові індикатори стану заряджання розташовані на блоці керування зарядного кабелю.

Зарядний кабель ⇨ 293.

Програмоване заряджання ⇨ 288.

Пальне

Пальне для бензинових двигунів

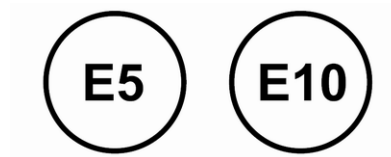

Використання палива, якість якого не відповідає чинним Технічним умовам (Указ № 118 від 27.02.2008 р. з поправками № 1076 від 30.12.2008 р.) може призвести до пошкодження двигуна.

Використовуйте пальне з рекомендованим октановим числом. Використання пального з низьким октановим числом може призвести до зниження потужності й моменту двигуна. Крім того, може дещо підвищитися витрата пального.

Обережно

Забороняється використовувати пальне чи присадки до пального, які містять металовмісні суміші, наприклад присадки на основі марганцю. Це може призвести до пошкодження двигуна.

Обережно

Використання пального з октановим числом, нижчим за мінімальне припустиме значення, може призвести до некерованого горіння й пошкодження двигуна.

Вимоги для двигунів щодо октанового числа наведені в таблиці даних про двигуни ⇨ 356. У певних країнах кришка горловини паливного бака може мати табличку з вимогами, що відрізняються від вказаних. У деяких країнах для забезпечення належної роботи двигуна може знадобитися конкретне пальне, наприклад із певним октановим числом.

Пальне для дизельних двигунів

Дизельні двигуни сумісні з біопальним, що відповідає поточним і майбутнім європейським стандартам та доступне на автозаправних станціях:

Дизельне пальне, що відповідає стандарту EN590, змішане з біопальним, що відповідає стандарту EN14214 (може містити до 7% метилового ефіру жирної кислоти).

Дизельне пальне, що відповідає стандарту EN16734, змішане з біопальним, що відповідає стандарту EN14214 (може містити до 10% метилового ефіру жирної кислоти).

Парафінове дизельне пальне, що відповідає стандарту EN15940, змішане з біопальним, що відповідає стандарту EN14214 (може містити до 7% метилового ефіру жирної кислоти).

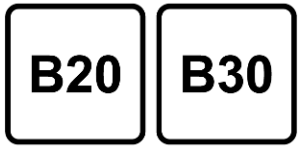

Для дизельного двигуна вашого автомобіля можна використовувати пальне B20 або B30, що відповідає стандарту EN16709. Однак у разі використання цього пального навіть час від часу потрібне суворе застосування спеціальних умов обслуговування, які класифікуються як "Тяжкі умови".

Докладнішу інформацію можна отримати в дилерській компанії або на кваліфікованій станції технічного обслуговування.

Обережно

Використовувати інший тип (біо-)пального (рослинної олії чи тваринного жиру, в чистому або розведеному вигляді, побутового пального тощо) суворо заборонено (внаслідок цього може пошкодитися двигун і паливна система).

Примітка
Для дизельного пального дозволяється використовувати лише ті присадки, які відповідають стандарту B715000.

Експлуатація за низької температури

При температурі нижче 0° C деякі дизельні продукти з сумішами біодизелю можуть забити паливні канали, замерзнути або набути форми гелю, що може вплинути на систему подачі пального. Можуть порушитися запуск і робота двигуна. Не забудьте заправити бак зимовим дизельним пальним, призначеним для використання при температурі навколишнього повітря нижче 0 °C.

Арктичний сорт дизельного пального можна використовувати в умовах дуже холодного клімату при температурі нижче -20 °C. Цей сорт пального не рекомендується використовувати в умовах теплого або тропічного клімату – це може спричинити заглухання двигуна чи його неналежний запуск або пошкодити систему вприскування пального.

Поповнення рівня пального

⚠ Небезпека

Перед дозаправкою вимкніть запалювання, а також усі зовнішні нагрівачі з камерами згорання.

Заправляючи автомобіль, дотримуйтеся інструкцій з експлуатації та техніки безпеки заправної станції.

⚠ Небезпека

Пальне є займистим і вибухонебезпечним. Забороняється палити. Забороняється наявність відкритого вогню.

Якщо в автомобілі є запах пального, негайно зверніться до майстерні.

На кришці горловини паливного баку є наліпка із символами допустимих типів пального. У країнах Євросоюзу цими символами позначені заправні пістолети на бензоколонках. Заправляти автомобіль можна тільки пальним дозволеного типу.

Обережно

У випадку заправки невідповідним типом палива не заводьте двигун.

Кришка горловини паливного баку розташована в задньому правому крилі автомобіля.

Кришку горловини паливного баку можна відчинити лише, якщо автомобіль розблоковано. Відкрийте кришку горловини паливного бака, натиснувши на неї.

Щоб відчинити лючок заливної горловини паливного бака в PHEV, потрібно дочекатися, коли завершиться фаза скидання тиску, щоб уникнути виходу з бака випарів пального. Для цієї фази може знадобитися не більше ніж одна хвилина.

Натисніть ⛽. Після розгерметизації люк заливної горловини паливного бака відімкнеться й злегка підніметься.

Заправка автомобілів з бензиновими та дизельними двигунами

Щоб відкрити горловину, повільно відкрутіть кришку проти годинникової стрілки.

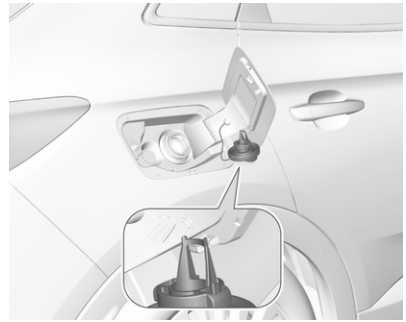

Кришку горловини паливного бака можна почепити на гачок на дверцятах горловини паливного бака.

Встановіть насадку в пряме положення відносно заливної горловини, а потім з невеликим зусиллям вставте насадку в горловину.

Для заправки пальним увімкніть заправний пістолет.

Після автоматичного припинення подачі пального бак можна доповнити, натискаючи важіль заправного пістолета (не більше двох разів).

Обережно
Витріть усі переливи.

Щоб закрити кришку паливнозаливної горловини, поверніть її за годинниковою стрілкою до клацання.

Закрийте кришку до фіксації.

Кришка горловини паливного бака

Використовуйте лише оригінальні кришки для горловини паливного бака.

Автомобілі з дизельними двигунами оснащуються спеціальними кришками горловини паливного бака.

Витрати пального - викиди CO_2

Витрата пального (комбінована) становить від 6,6 до 1,2 л/100 км.

Викиди CO_2 становлять від 150 до 128 г/км.

Загальна інформація

Характеристики, що стосуються вашого автомобіля, див. у Сертифікаті відповідності ЕЕС, що надається з вашим автомобілем чи в інших національних реєстраційних документах.

Нормативи витрати пального регулюються директивами R (ЕС) № 715/2007 та № 2017/1151 (в останній застосовній редакції).

Також положення директиви регулюють рівень викидів CO_2.

Наведені цифри не повинні вважатися гарантією для фактичних витрат пального певного автомобіля. Більш того, витрати пального залежать від особистого стилю водіння, а також від інтенсивності руху та дорожніх умов.

Усі значення ґрунтуються на базовій моделі ЄС зі стандартним обладнанням.

Під час обчислення витрат пального враховується споряджена маса автомобіля, встановлена відповідно до нормативів. Додаткове обладнання може збільшити витрати пального, рівень викидів CO_2та знизити максимальну швидкість.

Зчіпний пристрій для причепа

Загальна інформація

Використовуйте лише схвалене для вашого автомобіля буксирувальне обладнання. У разі використання буксирувального обладнання, встановленого не виробником автомобіля, може виникнути потреба вимкнути функцію безконтактного керування дверима багажного відділення ⇨ 18.

Модернізація буксирувального обладнання має виконуватися лише на станції технічного обслуговування. Можливо, така модернізація потрібна, щоб внести зімни до системи охолодження, теплозахисту або іншого обладнання.

Функція виявлення перегорілої лампи стоп-сигналу причепа не виявляє частковий вихід ламп із ладу. Наприклад, коли встановлено чотири лампи потужністю по 5 Вт, функція

виявить несправність, лише коли залишиться одна лампа на 5 Вт або не залишиться жодної.

Причепи зі світлодіодними ліхтарями не підходять для електропроводки цього зчіпного пристрою.

Під час кріплення буксирувального обладнання доступ до буксирної серги може бути заблоковано. У такому разі для буксирування використовуйте кулю причіпного пристрою. Зберігайте кулю причіпного пристрою в автомобілі, щоб вона завжди була під рукою в разі потреби.

Характеристики водіння та поради щодо буксирування

Перед під’єднанням причепа змастіть кулю причіпного пристрою. Проте не робіть цього, якщо стабілізатор, який діє на кулі причіпного пристрою, використовується для зниження коливальних рухів.

Під час буксирування причепа забороняється перевищувати швидкість 80 км/год. Максимальна швидкість 100 км/год допустима лише за умови використання демпфера, коли дозволена загальна маса причепа не перевищує власної маси автомобіля.

Для причепів з низькою стійкістю під час руху та фургонів рекомендується обов'язково використовувати демпфер.

Якщо причіп починає коливатися, рухайтеся повільніше, не намагайтеся виправити керування та гальмування за потреби.

На схилі їдьте на тій передачі, з якою ви їхали вгору, і продовжуйте рух на цій же швидкості.

Відрегулюйте тиск у шинах до рівня, указаного для повного навантаження ⇨ 361.

Буксирування причепа

Навантаження причепа

Максимально допустиме навантаження на причеп залежить від установлених для автомобіля та двигуна значень, які не можна перевищувати. Фактичним навантаженням причепа є різниця між фактичною повною масою причепа та фактичним навантаженням на причіпний пристрій.

Допустимі навантаження причепа вказані в документації автомобіля. Як правило, вони дійсні для ухилів не більше 12%.

Допустимі навантаження причепа застосовні при вказаних ухилах та висоті над рівнем моря. Оскільки через розрідження повітря потужність двигуна зі збільшенням висоти зменшується, що послаблює здатність подолання підйомів, допустима загальна вага автопоїзда також зменшується на 10% з кожними 1000 м висоти. Загальна маса автопотяга не має

зменшуватися під час руху дорогами з невеликими схилами (менше ніж 8%, наприклад шосе).

Забороняється перевищувати допустиму загальну вагу автопотяга. Ця вага вказана на маркувальній табличці ⇨ 352.

Вертикальне навантаження на причіпний пристрій

Вертикальне навантаження на причіпний пристрій – це навантаження причепа на кулю причіпного пристрою. Рівень навантаження можна зменшити, розподіливши вантаж під час завантаження причепа.

Максимально допустиме вертикальне навантаження на причіпний пристрій (70 кг) вказане на маркувальній табличці буксирувального обладнання та в документації до автомобіля.

Завжди намагайтеся добитися максимального вертикального навантаження на причіпний пристрій, особливо коли причеп важкий. Вертикальне навантаження на причіпний пристрій повинно бути не менше 25 кг.

Навантаження на задню вісь

Коли причіп причеплений і автомобіль повністю завантажений, допустиме навантаження на задню вісь (див. маркувальну табличку чи документацію до автомобіля) можна перевищити на 60 кг. Загальну масу автомобіля перевищувати не можна. Якщо допустиме навантаження на задню вісь перевищено, максимальна швидкість руху має дорівнювати 100 км/год.

Буксирувальне обладнання

Обережно
Під час руху без причепа складіть причіпний пристрій.

Встановлення буксирувальної штанги

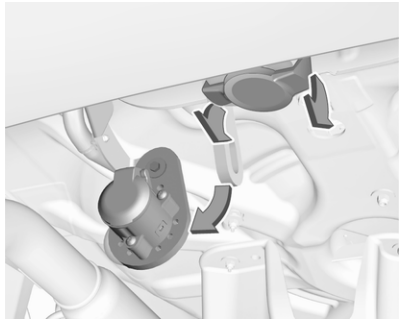

Відключіть та складіть розетку. Вийміть ущільнювальну пробку з отвору для штанги та приберіть її.

Перевірка натягування буксирувальної штанги

- Червона позначка на маховичку має показувати на зелену позначку на штанзі.
- Зазор між маховичком і штангою має становити близько 6 мм.

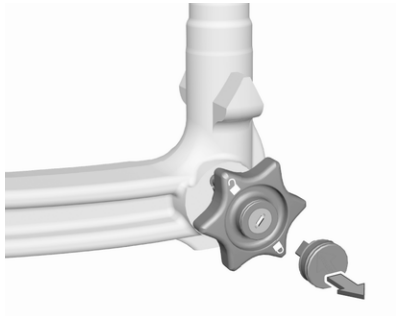

- Зніміть кришку із замка маховичка й перевірте, чи він заблокований. Маховичок заблокований, якщо його не можна покрутити.

В іншому випадку штангу треба натягнути перед встановленням:

- Розблокуйте штангу, повернувши ключ у положення 🔓.

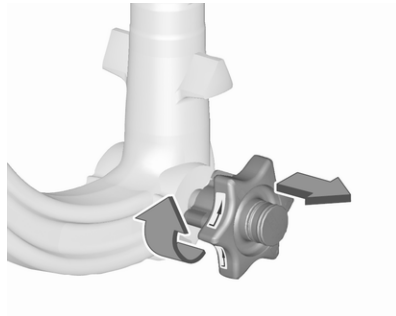

- Потягніть за маховичок і поверніть його за годинниковою стрілкою до упору.

Встановлення буксирувальної штанги

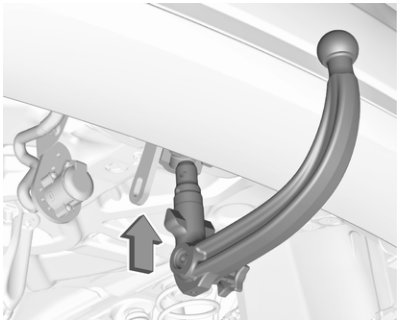

Вставте натягнуту штангу в отвір та натисніть вгору до звукового сигналу.

Поворотна ручка відходить назад на початкове положення, залишаючись навпроти штанги без пропуску.

⚠ Попередження

Забороняється торкатися поворотної ручки під час вставляння.

Заблокуйте штангу, повернувши ключ в положення 🔒. Вийміть ключ і закрийте запобіжний клапан.

Отвір для відривного блокувального тросу

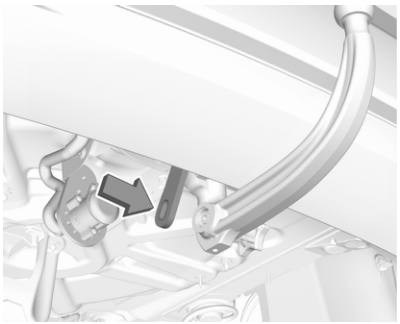

Причепіть відривний блокувальний трос до отвору.

Перевірте, щоб штанга була правильно встановлена

- Зелена позначка на маховичку має показувати на зелену позначку на штанзі.
- Між поворотною ручкою та штангою не повинно бути зазору.
- Штанга повинна щільно прилягати до отвору.
- Штанга повинна бути заблокована, а ключ потрібно витягнути.

⚠ Попередження

Буксирування причепа дозволяється лише, коли штанга причіпного пристрою встановлена правильно. Якщо штанга заходить неправильно, зверніться по допомогу до майстерні.

Знімання буксирувальної штанги

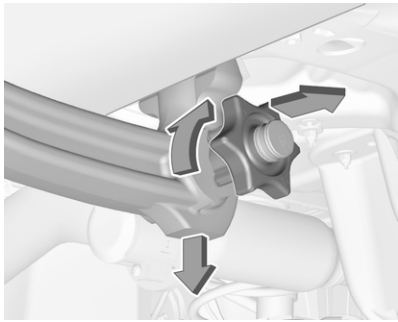

Щоб розблокувати штангу, відкрийте запобіжну кришку та поверніть ключ у положення 🔓.

Потягніть поворотну ручку та поверніть за годинниковою стрілкою до упору. Потягніть штангу донизу.

Вставте ущільнювальну пробку в отвір. Складіть вилку.

Система допомоги під час руху з причепом

Якщо система виявляє коливальні рухи, потужність двигуна зменшується, а поєднання автомобіль / причеп селективно гальмується до припинення коливання. Під час роботи системи тримайте кермо максимально міцно.

Система допомоги під час руху з причепом є складовою електронною системи курсової стійкості ⇨ 231.

Догляд за автомобілем

Загальна інформація **305**
Аксесуари та модифікації автомобілів 305
Зберігання автомобіля 306
Отримання автомобіля після відпрацювання ресурсу 308
Перевірки автомобіля **309**
Виконання робіт 309
Капот 310
Моторні мастила 310
Охолоджуюча рідина двигуна 311
Рідина в бачку омивача 312
Гальма 313
Гальмівна рідина 313
Автомобільний акумулятор ... 313
Акумуляторна батарея високої напруги 316
Випуск води й бруду з системи дизельного пального 317
Заміна щітки склоочисника ... 317
Заміна лампи **318**
Світлодіодні фари 318
Передні протитуманні фари .. 318
Задні ліхтарі 318
Бокові вказівники повороту ... 321
Освітлення номерного знака 322
Внутрішнє освітлення 322
Електрична система **322**
Запобіжники 322
Інструменти автомобіля **322**
Інструменти 322
Колеса та шини **323**
Зимові шини 323
Позначення шин 324
Тиск у шинах 324
Система контролю падіння тиску в шинах 325
Глибина малюнка протектора 326
Заміна розміру шин та коліс .. 327
Колісні ковпаки 327
Ланцюги для шин 328
Комплект для ремонту шин ... 328
Заміна коліс 332
Запасне колесо 334
Запуск від зовнішнього джерела **338**
Буксирування **340**
Буксирування автомобіля 340
Буксирування іншого автомобіля 341
Догляд за зовнішнім виглядом **342**
Догляд за зовнішніми частинами 342
Догляд за салоном 344
Килимки 345

Загальна інформація

Аксесуари та модифікації автомобілів

Рекомендується використовувати оригінальні деталі, аксесуари, а також схвалені виробником частини для вашого типу автомобіля. Ми не можемо оцінити та гарантувати надійність продуктів, навіть якщо вони відповідають регулятивним нормам або отримали будь-яке інше схвалення.

Будь-які модифікації, переробки або інші зміни, внесені до стандартної специфікації автомобіля (зокрема, без обмеження, модифікації програмного забезпечення, модифікації електронних блоків керування) можуть призвести до скасування гарантії, наданої компанією Opel. Крім того, такі зміни можуть позначитися на роботі систем допомоги водію, вплинути на витрату пального або заряду акумуляторної батареї, рівень викидів CO_2 та інших викидів. Унаслідок цього автомобіль більше не відповідатиме вимогам дозволу на експлуатацію, через що його реєстрація може стати недійсною.

Обережно

Доступ до діагностичного роз'єму, пов'язаного з бортовою електронікою, здійснюється лише кваліфікованими технічними фахівцями, які використовують схвалені інструменти.

Обережно

При транспортуванні транспортного засобу потягом чи евакуатором закрилки можуть бути пошкоджені.

Екран захисту від переохолодження

Щоб запобігти накопиченню снігу на вентиляторі охолодження радіатора, на решітку радіатора рекомендується встановити знімний захисний екран.

Встановлення захисних екранів рекомендується доручати СТО.

Обережно

За будь-якої з наведених нижче умов екрани захисту від переохолодження потрібно зняти:

- Температура навколишнього середовища вища за 10 °C.
- Автомобіль буксирує причеп.
- Автомобіль їде зі швидкістю понад 120 км/год.

Встановлення

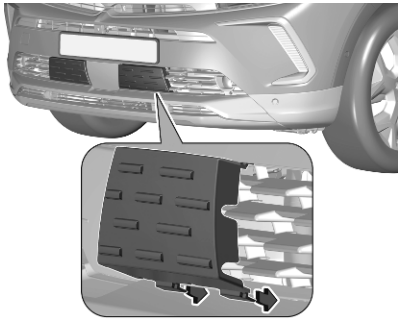

Притисніть нижню частину захисних накладок до ребер решітки. Перевірте, чи надійно закріплено захисні екрани.

Знімання

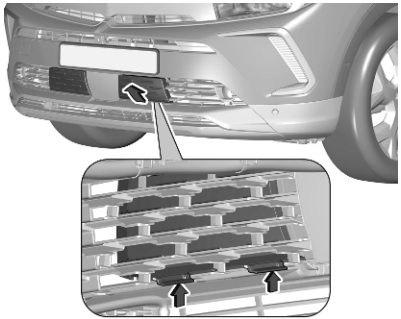

1. Тримаючи руку за решіткою, натисніть кронштейни захисних накладок угору, щоб вони розблокувалися.
2. Зніміть захисні накладки, потягнувши їх угору.

Зберігання автомобіля

Зберігання протягом тривалого періоду часу

Якщо автомобіль потрібно зберігати протягом кількох місяців, виконайте наведені нижче дії:

- Помийте автомобіль.
- Перевірте, чи нанесено віск у моторному відділенні та на днищі.
- Очистіть й законсервуйте гумові ущільнювачі.
- Повністю заповніть паливний бак.
- Замініть масло в двигуні.
- Злийте мийну рідину.
- Перевірте рівень антифризу та захист від корозії.
- Відрегулюйте тиск у шинах до рівня, указаного для повного навантаження.

1. Поставте автомобіль у сухому, добре провітрюваному місці. Увімкніть першу чи задню передачу чи встановіть

селектор у положення **P**. Попередьте відкочування автомобіля.

2. Не застосовуйте стоянкове гальмо.
3. Вимкніть запалювання та всі споживачі електроенергії.
4. Зачекайте чотири хвилини.
5. PHEV: відчиніть багажне відділення.
6. PHEV: Підніміть і вийміть задню кришку підлоги.

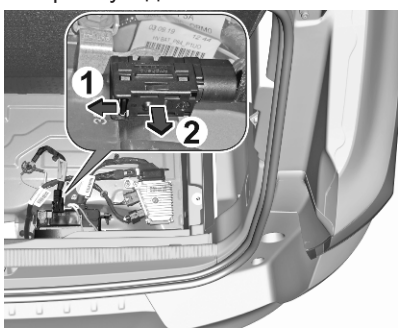

7. PHEV: натисніть (1) на важіль розблокування й від'єднайте (2) провід від контакту.
8. Відкрийте капот, зачиніть усі дверцята й заблокуйте автомобіль.

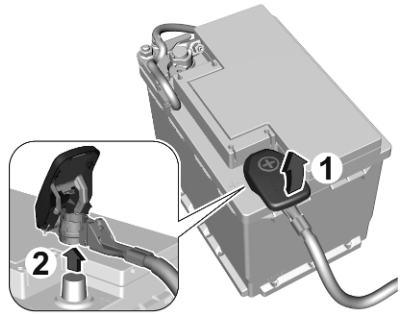

9. Підніміть пластикову кришку позитивної клеми автомобільного акумулятора в моторному відсіку.
10. Повністю підніміть важіль і зніміть затискач із клеми.

Зберігання PHEV до чотирьох тижнів

Підключіть зарядний кабель.

Зберігання PHEV до дванадцяти місяців

- Розряджати акумуляторну батарею високої напруги можна доти, доки індикатор запасу ходу (символ у вигляді акумуляторної батареї) в інформаційному центрі водія показує значення більше ніж 30%.
- Не підключайте зарядний кабель.
- Навколишня температура в місці зберігання автомобіля має бути від –10 °C до 30 °C.
- Унаслідок зберігання автомобіля при дуже високих або дуже низьких температурах акумуляторна батарея високої напруги може пошкодитися.
- Кожні три місяці перевіряйте рівень заряду акумуляторної батареї високої напруги. Якщо рівень заряду нижчий за 30%, зарядіть акумуляторну батарею високої напруги до 30%.

Відновлення експлуатації

Якщо автомобіль потрібно знову використовувати, виконайте наведені нижче дії:

1. Приєднайте затискач до позитивної клеми автомобільного акумулятора в моторному відсіку.
2. PHEV: натисніть на важіль розблокування й підключіть провід до клеми акумулятора в багажному відділенні.
3. Ініціалізуйте електропідйомники вікон ⇨ 30.

- Перевірте тиск у шинах.
- Заповніть бачок рідиною для омивання скла.
- Перевірте рівень мастила у двигуні.
- Перевірте рівень охолоджувальної рідини.
- За потреби встановіть номерний знак.

Отримання автомобіля після відпрацювання ресурсу

Інформація про центри прийому автомобілів, термін експлуатації яких завершився, і їх переробку, доступна на нашому веб-сайті, у тих країнах, де це є нормативною вимогою. Ця робота має виконуватися лише представниками авторизованих центрів переробки.

Акумуляторна батарея високої напруги

Акумуляторна батарея високої напруги розрахована на весь термін служби автомобіля за умови дотримання рекомендацій. Якщо виникне потреба замінити акумуляторну батарею високої напруги, зверніться до майстерні для отриманні інструкцій щодо її утилізації. Неправильна утилізація може призвести до серйозних опіків, ураження електричним струмом та спричинити шкоду довкіллю.

Рекомендації ⇨ 316.

Перевірки автомобіля

Виконання робіт

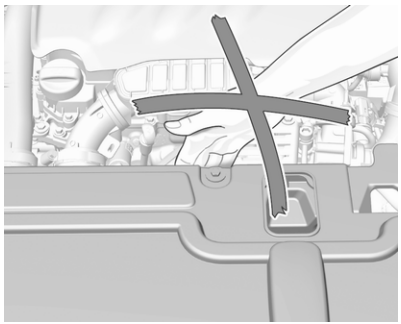

⚠ Попередження

Перевірки в моторному відсіку здійснюйте лише, коли вимкнено систему запалення.

Вентилятор охолодження може почати працювати навіть, якщо система запалення вимкнена.

⚠ Небезпека

Для системи запалення використовується надзвичайно високий рівень напруги. Не торкайтеся їх.

PHEV

⚠ Небезпека

Ніколи не намагайтеся самостійно виконувати технічне обслуговування компонентів високої напруги. Унаслідок цього ви можете отримати травми й призвести до пошкодження автомобіля. Обслуговування та ремонт компонентів високої напруги мають виконуватися лише кваліфікованим спеціалістом, який має належні знання та інструменти. Ураження високою напругою може спричинити шок, опіки й навіть призвести до смерті. Компоненти високої напруги в автомобілі можна обслуговувати лише фахівцям, які пройшли спеціальну підготовку.

Компоненти високої напруги можна впізнати за відповідними наклейками на них. Забороняється демонтувати, відкривати, розбирати та змінювати ці компоненти. Кабель або проводка високої напруги мають жовтогарячу оболонку. Кабель або проводку високої напруги забороняється протикати, зминати, різати чи змінювати.

Обережно

Навіть невелика кількість бруду в рідинах може призвести до пошкодження систем автомобіля. Стежте, щоб

забрудники не контактували з рідинами, кришками бачків або щупами автомобіля.

Капот

Відкривання

Відкрийте ліві передні дверцята.

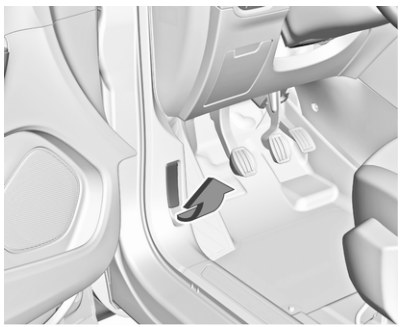

Потягніть важіль і поверніть його в початкове положення.

Натисніть на запобіжну защіпку вгору, а потім відкрийте капот.

Зафіксуйте опору капота.

Зачинення

Перед тим, як закрити капот, натисніть опору в тримачі.

Опустіть капот і відпустить його на невеликій висоті (20-25 см). Переконайтеся, що капот зачинився.

Обережно

Не слід притискати капот до заскочки, бо це може призвести до утворення вм'ятин.

Моторні мастила

Радимо регулярно перевіряти рівень масла у двигуні вручну, щоб запобігти пошкодженню двигуна. Переконайтеся, що використовуване моторне мастило відповідає вказаним специфікаціям.

Рекомендовані рідини та мастила ⇨ 350.

Максимальна витрата моторного мастила становить 0,6 л на 1000 км.

Перевірку потрібно здійснювати на рівній поверхні. Двигун повинен мати робочу температуру та бути вимкненим щонайменше протягом п’яти хвилин.

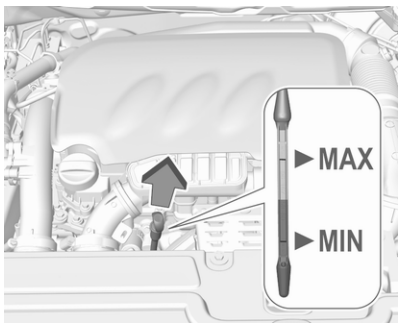

Витягніть щуп, витріть його насухо, вставте повністю, а потім витягніть і перевірте рівень мастила в двигуні.

Коли рівень мастила зменшиться до позначки **MIN**, долийте потрібну його кількість.

Залежно від варіанта двигуна використовуються різні щупи.

Ми рекомендуємо використовувати масло тієї ж якості, яке використовувалась під час останньої заміни.

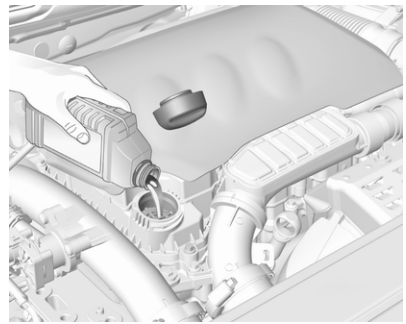

Рівень масла в двигуні не повинен перевищувати позначку **MAX** на щупі.

Обережно
Масло з двигуна потрібно злити. Якщо рівень моторного мастила перевищує максимальний, заводити двигун не можна – зверніться на СТО.

Заправні обсяги ⇨ 359.

Установіть кришку рівно та затисніть її.

Охолоджуюча рідина двигуна

Охолоджувальна рідина від виробника автомобіля забезпечує захист від замерзання до температури приблизно -37 °C.

Обережно
Використовуйте антифриз, який схвалено для використання в автомобілі.

Охолоджувальна рідина та антифриз ⇨ 350.

Рівень охолоджувальної рідини PHEV

Якщо рівень охолоджувальної рідини занизький, в інформаційному центрі водія з’явиться відповідне повідомлення. Зверніться по допомогу на станцію

технічного обслуговування, щоб долити охолоджувальної рідини двигуна.

Типи силових установок ⇨ 4.

Інформаційний центр водія ⇨ 97.

Рівень охолоджувальної рідини в MHEV та в автомобілях з ICE

Обережно

Надто низький рівень охолоджуючої рідини може спричинити пошкодження двигуна.

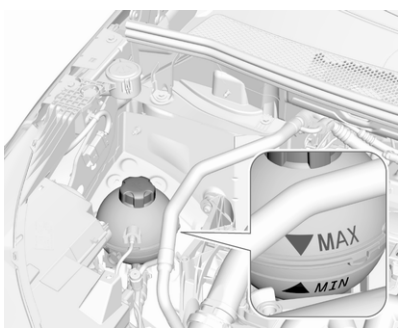

Якщо система охолодження холодна, рівень охолоджувальної рідини повинен бути вище позначки **MIN**. Якщо рівень низький, долийте рідину.

⚠ Попередження

Залиште двигун для охолодження перед відкриванням кришки. Обережно відкрийте кришку, поступово знижуючи тиск.

Щоб долити рідину, використовуйте суміш 1:1 готового концентрату охолоджувальної рідини та чистої водопровідної води. Якщо концентрату охолоджувальної рідини немає, використовуйте чисту водопровідну воду. Щільно закрийте кришку. Перевіряти концентрацію охолоджувальної рідини та усувати причини її витрати слід лише на станції технічного обслуговування.

Рідина в бачку омивача

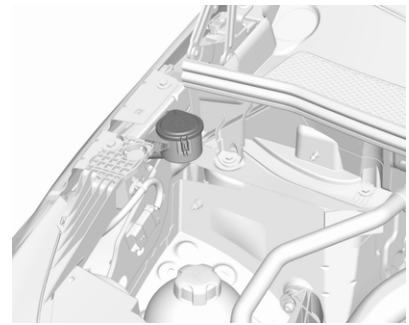

Заповніть бачок чистою водою, додавши відповідну кількість рекомендованої рідини для омивання лобового скла, до складу якої входить антифриз.

Обережно

Лише рідина для промивання з достатньою концентрацією антифризу забезпечує захист за низької температури або за умови її різкого зниження.

Рідина омивача ⇨ 350.

Гальма

Коли товщина гальмівної накладки досягає мінімального рівня, під час гальмування лунає пронизливий сигнал.

Можна подорожувати на великі відстані, але потрібно замінити гальмівні накладки якомога швидше.

Установивши нові гальмівні накладки, не гальмуйте різко протягом перших кількох поїздок.

Гальмівна рідина

⚠Попередження

Гальмівна рідина є отруйною та кородуючою. Уникайте контакту з очима, шкірою, тканинами та пофарбованими поверхнями.

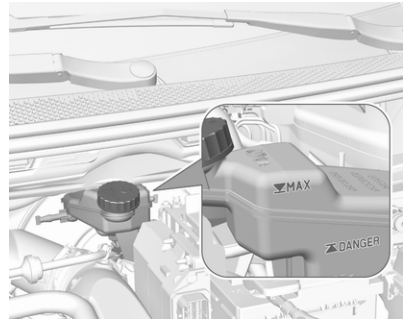

Рівень гальмівної рідини має бути на рівні між позначками **DANGER** і **MAX**.

Якщо рівень цієї рідини нижчий за позначку **DANGER**, зверніться по допомогу на станцію технічного обслуговування.

Рідина для системи гальм і зчеплення ⇨ 350.

Автомобільний акумулятор

Акумулятор автомобіля не потребує обслуговування, оскільки достатній його заряд досягається під час руху автомобіля. Їзда на короткі дистанції та часті запуски двигуна розряджають акумулятор. Уникайте використання непотрібних пристроїв, що споживають електроенергію.

Акумулятори не належать до побутових відходів. Їх приймають на відповідних пунктах з утилізації.

Якщо автомобіль не використовується більше чотирьох тижнів, акумулятор може розрядитися. Відключіть клему від позитивного виходу автомобільного акумулятора.

Перед підключенням або відключенням батареї переконайтеся, що запалення вимкнено.

Зберігання автомобіля ⇨ 306.

Заміна автомобільного акумулятора

Примітка
Будь-яке порушення інструкцій, наведених у цьому розділі, може призвести до тимчасового вимкнення або збоїв системи зупинки-запуску.

Під час заміни автомобільного акумулятора переконайтеся, що поруч із позитивним виходом немає відкритих вентиляційних отворів. За наявності відкритого вентиляційного отвору в цій області його слід закрити власноруч створеною заглушкою, натомість вентиляційний отвір в області негативного виходу повинен бути відкритим.

Замінювати акумулятор можна лише акумулятором такого самого типу.

Для заміни автомобільного акумулятора потрібно звернутися на станцію технічного обслуговування.

Система стоп-старт ⇨ 201.

Заряджання автомобільного акумулятора

⚠ Попередження

У автомобілях із системою запинки-запуску переконайтеся, що при використанні зарядного пристрою напруга заряджання не перевищує 14,6 В. Вищий рівень напруги може призвести до пошкодження автомобільного акумулятора.

Запуск із зовнішнього джерела ⇨ 338.

Захист від розряджання

Функції обігрівання

Примітка
Функції індивідуального обігрівання, наприклад, підігрівання сидінь або керма, можуть бути тимчасово недоступними, коли діють обмеження щодо електричного навантаження. Через кілька хвилин роботу цих функцій буде відновлено.

Збільшення холостих обертів

Якщо стан автомобільного акумулятора вимагає його заряджання, слід збільшити потужність генератора. Це досягатиметься за рахунок збільшення холостих обертів, що можна буде почути на слух.

В інформаційному центрі водія відобразиться повідомлення.

Розетка

За низького заряду автомобільного акумулятора розетки деактивуються.

Система захисту від розряджання акумулятора ⇨ 119.

Режим енергозбереження

У цьому режимі споживачі електроенергії вимикаються, щоб уникнути надмірного розряджання автомобільного акумулятора. Після вимкнення запалювання ці споживачі (інформаційно-розважальна система, очисник лобового скла, фари ближнього світла, освітлення салону і т. ін.) можуть використовуватися загалом не більше 40 хвилин.

Перемикання на режим енергозбереження

Коли вмикається режим енергозбереження, у центрі інформації для водія з'являється повідомлення.

У цьому режимі дозволена тривалість телефонної розмови з використанням безпроводової гарнітури становить приблизно десять хвилин.

Вимкнення режиму енергозбереження

Режим енергозбереження вимикається автоматично, коли запускається двигун. Тривалість роботи двигуна для підзаряджання акумулятора:

- менше десяти хвилин: заряду вистачить приблизно на п'ять хвилин роботи споживачів електроенергії
- понад десять хвилин: заряду вистачить не більше ніж на 30 хвилин роботи споживачів електроенергії

Попереджувальна табличка

Значення символів:

- Немає іскор, відкритого вогню чи диму.
- Завжди носіть захист очей. Вибухонебезпечні гази можуть призвести до сліпоти чи травмування.
- Автомобільний акумулятор містить сірчану кислоту, яка може спричинити важкі опіки чи сліпоту.
- Зберігайте автомобільний акумулятор у місцях, недоступних для дітей.
- Детальніше див. у Посібнику з експлуатації.
- Поруч з автомобільним акумулятором може накопичитися вибухонебезпечний газ.

Акумуляторна батарея високої напруги

Рекомендації щодо підтримання робочих характеристик і подовження строку служби акумуляторної батареї високої напруги:

- За можливості не заряджайте акумуляторну батарею високої напруги більше ніж на 80%.
- Не слід повністю розряджати акумуляторну батарею високої напруги.
- Не слід залишати невикористовуваний автомобіль на тривалий час (понад дванадцять годин), якщо акумуляторна батарея високої напруги має низький або високий рівень заряду. Найкращий рівень заряду - від 20 до 40%.
- Обмежте використання швидкого заряджання.
- Не допускайте дії на автомобіль температур нижче -30 °C і вище 60 °C протягом більше 24 годин.
- Не слід заряджати автомобіль за низької температури (окрім випадків, коли автомобіль працював понад 20 хвилин) або за температури вище 30 °C.
- Не використовуйте акумуляторну батарею високої напруги як електрогенератор.
- Не слід використовувати електрогенератор для заряджання акумуляторної батареї високої напруги.

Зберігання автомобіля ⇨ 306.

Протікання

Пошкодження акумуляторної батареї високої напруги може призвести до витоку токсичних газів чи рідин або відразу, або пізніше. Рекомендації:

- У разі події обов'язково повідомте пожежним і аварійно-рятувальним службам, що автомобіль обладнано акумуляторною батареєю високої напруги.
- Ні в якому разі не доторкайтеся до рідини, що витікає з акумуляторної батареї високої напруги.
- Не вдихайте токсичні гази, що виділяються з акумуляторної батареї високої напруги.
- У разі події або аварії відійдіть від автомобіля, оскільки гази, що виділяються, є займистими і можуть спричинити пожежу.
- Якщо рівень охолоджувальної рідини надто низький, необхідно долити її та звернутися до майстерні, щоб усунути причину втрати охолоджувальної рідини.

Випуск води й бруду з системи дизельного пального

Якщо бак порожній, систему дизельного пального потрібно прокачати. Вмикайте систему запалювання тричі на 15 секунд. Потім робіть спроби запуску двигуна тривалістю не більше 40 секунд. Повторіть цей процес не пізніше ніж через п’ять секунд. Якщо двигун не запускається, зверніться по допомогу на станцію технічного обслуговування.

Заміна щітки склоочисника

Лобове скло

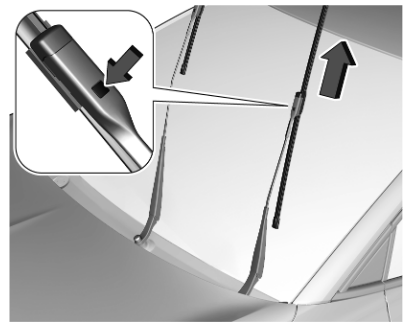

Вимкніть запалювання.

Протягом хвилини після вимкнення запалювання встановіть щітки склоочисника у вертикальне положення за допомогою важеля керування.

Підніміть кронштейн склоочисника, доки він не залишиться у піднятому стані, натисніть кнопку, щоб розблокувати щітку та зніміть її.

Приставте склоочисник під невеликим кутом до кронштейна склоочисника та натисніть на склоочисник, щоб зафіксувати його.

Обережно опустіть склоочисник.

Заднє вікно

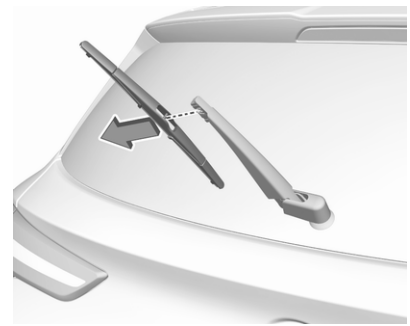

Підніміть склоочисник. Від’єднайте щітку склоочисника, як показано на рисунку, і зніміть її.

Приставте склоочисник під невеликим кутом до кронштейна склоочисника та натисніть на склоочисник, щоб зафіксувати його.

Обережно опустіть склоочисник.

Заміна лампи

Перш ніж замінювати лампи, переконайтеся, що всі зовнішні й внутрішні освітлювальні прилади та запалювання вимкнено. Усі дверцята потрібно зачинити.

Тримайте нову лампу лише за її основу. Не торкайтеся скла лампи голими руками.

Для заміни використовуйте лише лампи ідентичного типу.

Замінюйте лампи передніх фар через моторне відділення.

Перевірка ламп

Після заміни лампи ввімкніть запалювання, ввімкніть та перевірте світло.

Світлодіодні фари

У фарах ближнього та дальнього світла, габаритних ліхтарях, ліхтарях денного освітлення і вказівниках повороту використовуються світлодіоди, тому замінити їх неможливо.

У разі несправності ці ліхтарі слід ремонтувати на СТО.

Передні протитуманні фари

У передніх протитуманних фарах використовуються світлодіоди, які не підлягають заміні.

У разі несправності ці ліхтарі слід ремонтувати на СТО.

Задні ліхтарі

Задні ліхтарі, ліхтарі денного освітлення та третій стоп-сигнал працюють на світлодіодах. Якщо світлодіоди вийдуть із ладу, зверніться щодо їх заміни на станцію технічного обслуговування.

Ліхтар у зборі в кузові

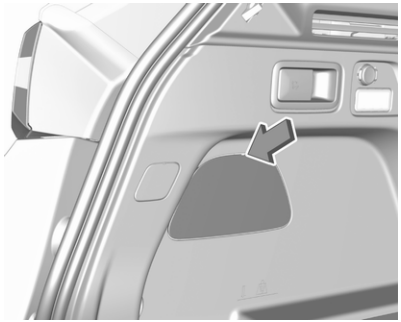

1. Відчиніть двері багажного відділення і від'єднайте кришку доступу з відповідного боку.

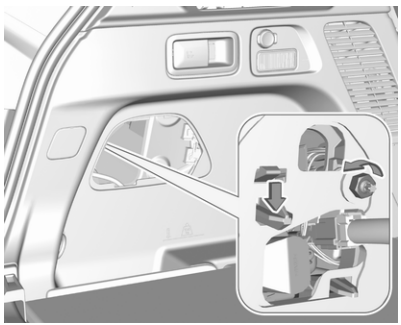

2. Ослабте гайку кріплення ліхтаря торцевим або накладним ключем.

   Щоб гайка не загубилася, впавши за оббивку крила, спочатку підстеліть знизу шматок тканини.

3. Вручну відкрутіть і вийміть гайку кріплення ліхтаря.
4. Від'єднавши фіксатор, злегка виштовхніть ліхтар.

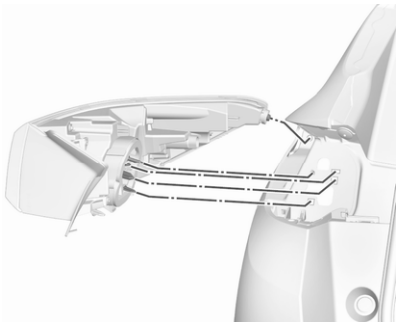

5. Зовні обережно вийміть ліхтар у зборі з ніші й зніміть його. Будьте обережні, канал кабелю повинен залишатися на місці.
6. Поверніть патрон лампи проти годинникової стрілки та вийміть його з блоку ліхтаря.

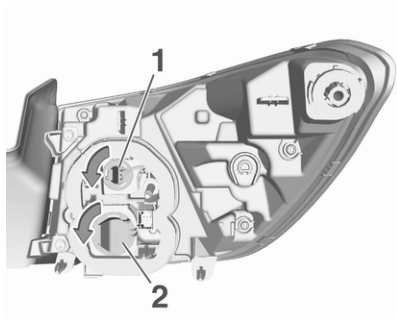

7. Від'єднайте лампу від патрона й замініть її на нову.

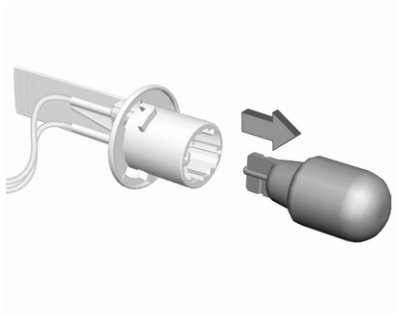

Ліхтар гальмування (**1**)

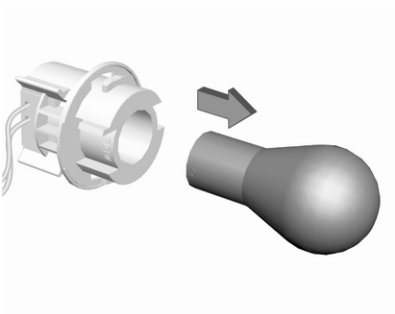

Покажчик повороту (**2**)

8. Вставте патрон лампи в ліхтар у зборі. Установіть ліхтар у зборі в нішу й закрутіть гайку кріплення ліхтаря зсередини. Поставте кришку на місце.

Ліхтар у зборі в дверях багажного відділення

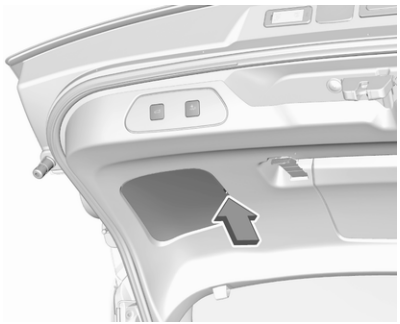

1. Відкрийте двері багажника і зніміть кришку.

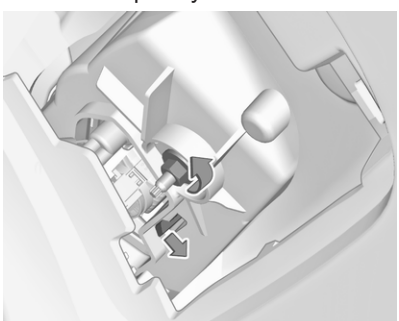

2. Ослабте гайку кріплення ліхтаря торцевим або накладним ключем.
3. Вручну відкрутіть і вийміть гайку кріплення ліхтаря.
4. Від’єднавши фіксатор, злегка виштовхніть ліхтар у зборі.
5. Зовні обережно вийміть ліхтар у зборі з ніші й зніміть його. Будьте обережні, канал кабелю повинен залишатися на місці.

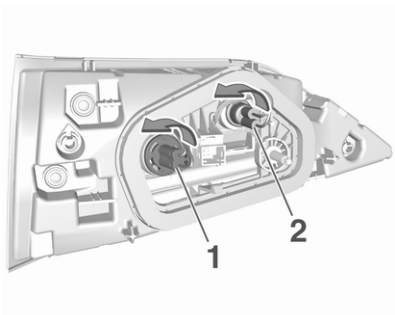

6. Поверніть патрон лампи проти годинникової стрілки та вийміть його з блоку ліхтаря.
7. Від’єднайте лампу від патрона й замініть її на нову:

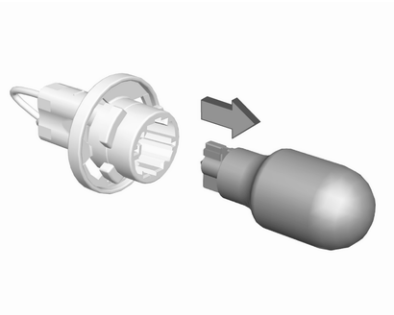

Ліхтар заднього ходу (**1**)

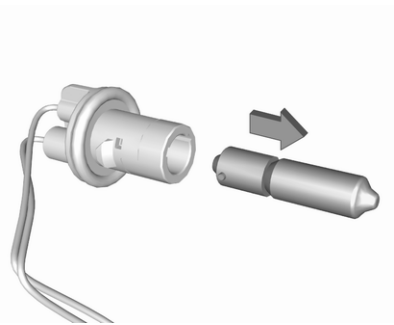

Задня протитуманна фара (**2**)

8. Вставте патрон лампи в ліхтар у зборі. Установіть ліхтар у зборі в нішу й закрутіть гайку кріплення ліхтаря зсередини. Поставте кришку на місце.

Бокові вказівники повороту

Щоб замінити лампу, зніміть ліхтар у зборі:

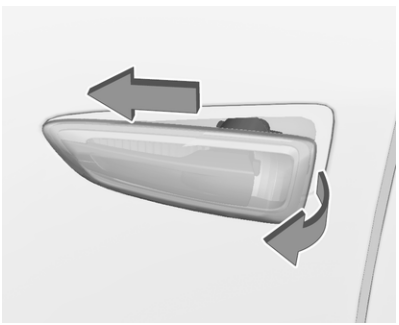

1. Посуньте ліхтар у зборі вперед і зніміть його в задній частині.

2. Поверніть патрон лампи за годинниковою стрілкою й вийміть його з ліхтаря в зборі.

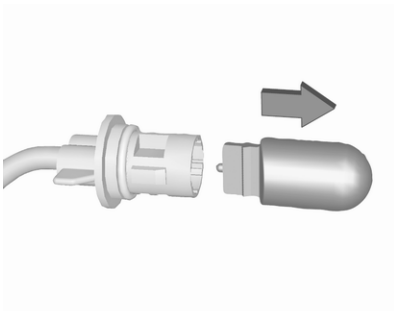

3. Від’єднайте лампу від патрона й замініть її на нову.

4. Вставте патрон лампи й поверніть проти годинникової стрілки.
5. Вставте лівий кінець ліхтаря в зборі, посуньте його вліво, а потім вставте його правий кінець.

Освітлення номерного знака

У ліхтарях освітлення номерного знака використовуються світлодіоди, які не підлягають заміні.

У разі несправності ці ліхтарі слід ремонтувати на СТО.

Внутрішнє освітлення

Для заміни вказаних ламп слід звертатися на станцію технічного обслуговування:

- ліхтарі освітлення салону, світильники для читання
- освітлення багажного відділення
- освітлення панелі приладів

Електрична система

Запобіжники

Несправні запобіжники слід заміняти в майстерні.

Інструменти автомобіля

Інструменти

Автомобілі із запасним колесом

Відкрийте кришку підлоги в багажному відділенні ⇨ 62.

Зніміть кришку ящика для інструментів.

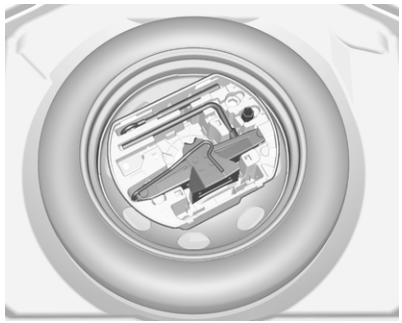

Домкрат, буксирувальна серга, упори та інструменти зберігаються в ящику з інструментами.

Автомобілі без запасного колеса

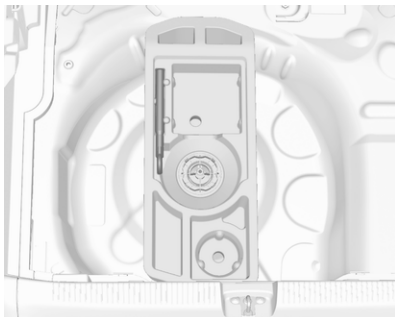

Буксирувальна серга та упори зберігаються в ящику під кришкою підлоги в багажному відділенні.

Набір для ремонту шин ⇨ 328.

Автомобілі, обладнані аудіосистемою з динаміками

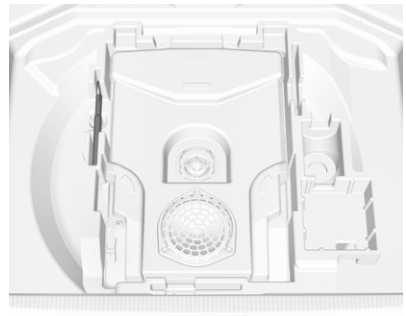

Буксирувальна серга та упори зберігаються в ящику під кришкою підлоги в багажному відділенні.

Набір для ремонту шин ⇨ 328.

Колеса та шини

Стан шини, стан колеса

Якщо можливо, рухайтеся узбіччям повільно та під правильним кутом. Якщо їздити узбіччям, можна пошкодити шини та колеса, наїхавши на гострі предмети. Не торкайтеся шинами бордюрів під час паркування.

Регулярно перевіряйте, чи не пошкоджено колеса. Зверніться на станцію технічного обслуговування у випадку пошкодження чи незвичного зношування.

Зимові шини

Зимові шини покращують безпеку водіння за температури нижче 7 °C, тому їх слід встановлювати на всі колеса.

Якщо код швидкості шини нижче максимальної швидкості автомобіля, прикріпіть наліпку швидкості в полі зору водія відповідно до правил, чинних у країні.

Як зимові дозволяється використовувати шини усіх розмірів ⇨ 361.

Позначення шин

Наприклад, **225/55 R 18 98 V**

225 : ширина шини, мм
55 : коефіцієнт поперечного перерізу (відношення висоти шини до її ширини), %
R : тип брекера: Радіальний
RF : тип: RunFlat
18 : діаметр колеса, дюйми
98 : індекс навантаження, наприклад, 98 - це еквівалент 750 кг
V : кодова літера швидкості

Кодова літера швидкості:

Q : до 160 км/год
S : до 180 км/год
T : до 190 км/год
H : до 210 км/год
V : до 240 км/год
W : до 270 км/год

Вибирайте шини відповідно до максимальної швидкості автомобіля.

Максимальна швидкість досягається при спорядженій масі автомобіля разом із водієм (75 кг) і 125 кг корисного навантаження. Додаткове обладнання може знизити максимальну швидкість автомобіля.

Шини зі спрямованим малюнком протектора

Шини зі спрямованим малюнком протектора слід встановлювати так, щоб вони оберталися в правильному напрямку. Правильний напрямок обертання вказується символом (наприклад, стрілкою) на боковій частині.

Тиск у шинах

Перевіряйте тиск холодних шин, принаймні, кожні 14 днів, а також перед будь-якою тривалою поїздкою. Не забувайте про запасне колесо. Це також стосується автомобілів із системою контролю тиску в шинах.

Тиск у шинах ⇨ 361.

На наліпці з інформацією про тиск у шинах, розміщеній на рамі дверцят водія, вказані дані про шини в комплектації виробника та відповідний тиск у шинах.

Дані про тиск у шинах стосуються холодних шин. Це стосується і літніх, і зимових шин.

Завжди накачуйте запасне колесо до тиску, вказаного для повного навантаження.

Неправильний тиск у шинах негативно вплине на безпеку, поводження автомобіля, комфорт і витрату пального, а також підвищить спрацювання шин.

Тиск у шинах залежить від багатьох факторів. Для визначення належного рівня тиску в шинах слід виконати такі дії:

1. Визначити ідентифікаційний код двигуна.

   Дані про двигун ⇨ 356.
2. Визначити тип відповідної шини.

У таблицях рівнів тиску в шинах наведені дані для всіх можливих комбінацій ⇨ 361.

Перелік шин, які можна використовувати для цього автомобіля див. у Сертифікаті відповідності вимогам стандартів ЄС, який додається до автомобіля, а також в інших документах для державної реєстрації.

Водій відповідає за вчасне регулювання тиску в шинах.

⚠ Попередження

Якщо тиск є надто низьким, це може призвести до значного перегрівання шини та внутрішнього пошкодження, що веде до відділення протектора та навіть до розриву шини на високих швидкостях.

⚠ Попередження

Для певних типів шин рекомендований тиск, вказаний у таблиці рівнів тиску, може перевищувати максимальний рівень тиску, зазначений на шині. Забороняється перевищувати максимальний рівень тиск, зазначений на шині.

Залежність від температури

Тиск у шині залежить від її температури. Під час руху автомобіля температура і тиск у шинах зростають. Значення тиску в шинах, вказані на інформаційній табличці та в таблиці рівнів тиску в шинах, дійсні для холодних шин (температура 20 °C).

При підвищені температури на 10 °C тиск підвищується приблизно на 10 кПа. Це потрібно враховувати, перевіряючи тиск у теплих шинах.

Система контролю падіння тиску в шинах

Система контролю зниження тиску в шинах постійно перевіряє швидкість обертання всіх чотирьох коліс і попереджає про зниження тиску в шині під час руху автомобіля. Для цього окружність кочення шини порівнюється з контрольними значеннями, а також відстежуються відповідні сигнали.

Якщо в шині падає тиск, починає світитися контрольний індикатор (!), а в інформаційному центрі водія відображається попереджувальне повідомлення.

Контрольний індикатор (!) ⇨ 93.

У цьому випадку потрібно зменшити швидкість та уникати крутих поворотів і різкого гальмування. Зупиніться в найближчому безпечному місці й перевірте тиск у шинах.

Після регулювання тиску в шинах виконайте ініціалізацію системи – після цього контрольний індикатор згасне і система перезапуститься.

Якщо повідомлення про несправність і далі відображається, зверніться на станцію технічного обслуговування. Система не працює, якщо в системі ABS або ESC виникла несправність або коли використовується тимчасове запасне колесо. Після встановлення звичайної шини перевірте тиск у шинах, коли вони холодні, а потім виконайте ініціалізацію системи.

Обережно

Система виявлення спущеного колеса попереджає лише про низький тиск у шинах і не замінює регулярне обслуговування шин водієм.

Ініціалізація системи

Після корекції тиску в шинах або заміни колеса потрібно виконати ініціалізацію системи, щоб визначити нові контрольні значення окружності кочення:

1. Завжди перевіряйте, чи всі чотири шини мають правильний тиск ⇨ 361.
2. Застосуйте стоянкове гальмо.
3. Ініціалізуйте систему за допомогою інформаційного дисплея ⇨ 98.
4. Скидання буде підтверджено спливним повідомленням.

Після ініціалізації система автоматично калібрується під час руху автомобіля під нові значення тиску в шинах. Після тривалої їзди система прийме нові значення тиску та відстежуватиме їх.

Завжди перевіряйте тиск у шинах, коли вони холодні.

Повторна ініціалізація системи виконується в таких випадках:

- Змінено тиск у шинах
- Змінилося навантаження на автомобіль
- Колеса було поміняно місцями або замінено

Система не попереджає про спускання шин або швидке їх здування миттєво. Причина в тому, що для обчислення потрібен час.

Глибина малюнка протектора

Регулярно перевіряйте глибину малюнка протектора.

З міркувань безпеки експлуатація шин з глибиною протектора, що відрізняється більше ніж на 2 мм на одній осі не рекомендується.

Про знос протектора свідчать показання відповідного індикатора (TWI), які вказують на досягнення протектором мінімально встановленої законодавством глибини малюнка (1,6 мм). Положення цих індикаторів указано позначками на боковій частині.

Якщо зношення передніх шини більше, ніж задніх, поміняйте їх місцями. Пересвідчіться в тому, що напрямок руху коліс не змінився.

Шини втрачають вихідні якісні характеристики (старіють), навіть якщо вони не використовуються. Рекомендується замінювати шини кожні 6 років.

Заміна розміру шин та коліс

У разі використання шин іншого розміру замість встановлених виробником автомобіля може виникнути потреба перепрограмувати системи та внести інші зміни.

Зверніться до спеціаліста, щоб замінити табличку зі значеннями тиску.

⚠ Попередження

Використання невідповідних шин або коліс може призвести до ДТП і скасування дозволу на експлуатацію автомобіля.

Колісні ковпаки

Слід використовувати ковпаки та шини, що схвалені виробником для відповідного автомобіля й відповідають усім чинним вимогам щодо використання коліс і шин.

У разі використання ковпаків і шин, не схвалених виробником, шини повинні мати захисний профіль ободу.

Ковпаки на колесах не повинні перешкоджати охолодженню гальм.

⚠ Попередження

Використання невідповідних шин або ковпаків може призвести до різкої втрати тиску та, як наслідок, до ДТП.

Автомобілі зі сталевими дисками: Коли використовуються секретні гайки кріплення коліс, колісні ковпаки встановлювати не можна.

Ланцюги для шин

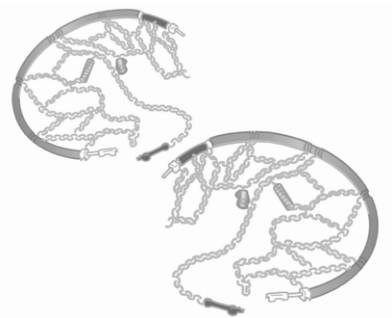

Ланцюги для шин дозволено використовувати лише на передніх колесах.

Завжди використовуйте дрібні ланцюги, що збільшують протектор шини та бокові частини не більше ніж на 9 мм (включаючи замок ланцюга).

⚠ Попередження

Пошкодження може призвести до розриву шини.

Ланцюги дозволяється використовувати на шинах таких розмірів: 215/70R16, 215/65 R17, 225/55 R18, 205/55 R19 та 225/50 R19.

Тимчасове запасне колесо

Заборонено використовувати ланцюги на тимчасовому запасному колесі.

Комплект для ремонту шин

Мінімальне пошкодження протектора шини можна відремонтувати за допомогою набору для ремонту шин.

Не виймайте сторонні предмети із шин.

За допомогою цього набору не можна усунути пошкодження шини більше 4 мм або бокове пошкодження шини.

Залежно від версії автомобіля передбачено два різні комплекти для ремонту шин (тип A й тип B).

⚠ Попередження

Не перевищуйте швидкість 80 км/год.

Забороняється використовувати протягом тривалого періоду.

Можливий вплив на керування та поводження автомобіля.

Якщо шина спущена:

Застосуйте стоянкове гальмо та ввімкніть першу передачу, задню передачу або встановіть селектор у положення **P**.

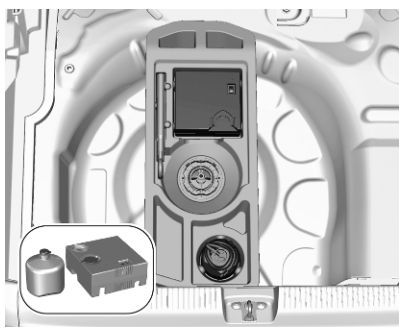

Тип A

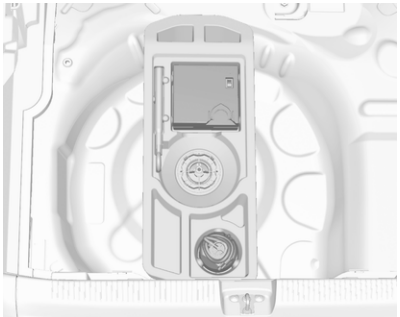

Тип B

Комплект для ремонту шин зберігається в багажному відділенні під кришкою підлоги.

1. Вийміть пляшку з герметиком та компресор.
2. Від'єднайте етикетку з обмеженням швидкості від пляшки з герметиком і помістіть її на видне для водія місце.

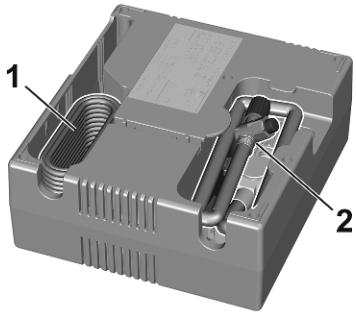

3. Вийміть електричний кабель (**1**) і шланг для подачі повітря (**2**) з відділень зберігання на нижній стороні компресора.

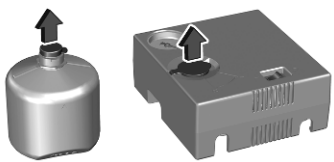

4. Тип A: відкрийте контейнер із герметиком і підніміть кришку.

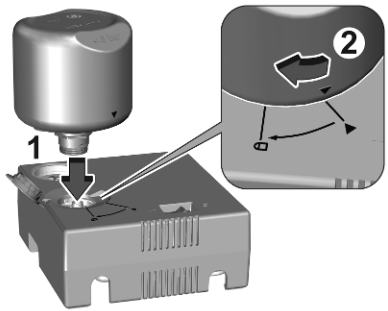

5. Тип A: спочатку вставте контейнер із герметиком у компресор і вирівняйте символи трикутників. Натисніть на контейнер із герметиком, а потім поверніть його в заблоковане положення.

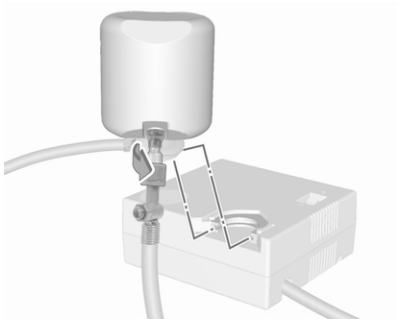

Тип B: прикрутіть повітропровід компресора до з'єднувача на контейнері з герметиком.

6. Тип B: установіть контейнер із герметиком у кронштейн на компресорі.
7. Установіть компресор біля шини таким чином, щоб контейнер з ущільнювачем був розташований вертикально.
8. Відкрутіть ковпачок вентиля зі спущеного колеса.

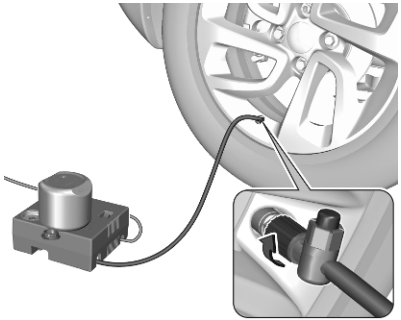

9. Прикрутіть насадку на клапан шини.
10. Перемикач на компресорі повинен бути встановленим у положення O.
11. Підключіть компресор до розетки для аксесуарів або в розетку для прикурювача.

    Для належної роботи комплект для ремонту шин можна підключати тільки до електричної розетки 12 В.

    Щоб запобігти розряджанню акумулятора автомобіля, рекомендується використовувати комплект для ремонту шин лише під час роботи двигуна внутрішнього згоряння або за умови, що електричний двигун готовий до роботи.

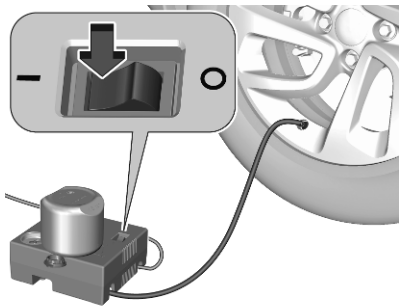

12. Установіть кулісний перемикач на компресорі в положення I. Шина наповнюється ущільнювачем.
13. Коли контейнер з ущільнювачем випорожнюється (приблизно 30 секунд), датчик тиску компресора на короткий час показує тиск до 600 кПа (6 бар). Після цього тиск починає падати.

14. Увесь ущільнювач буде закачано в шину. Потім почнеться накачування шини.
15. Вказаний рівень тиску в шинах досягається протягом десяти хвилин.

    Тиск у шинах ⇨ 361.

    Після досягнення належного тиску в шинах компресор вимикається.

    Якщо протягом десяти хвилин вказаного рівня тиску не досягнуто, зніміть набір для ремонту шин. Пересуньте автомобіль на один оберт шини. Повторно приєднайте набір для ремонту шин і продовжуйте процедуру заповнення протягом десяти хвилин. Якщо вказаний тиск у шинах все ще не вдається отримати, це свідчить про серйозне пошкодження шини. Зверніться по допомогу на СТО.

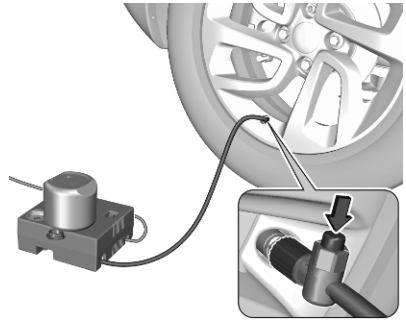

Знизьте зайвий тиск у шинах, натиснувши кнопку на повітряному шлангу.

Не користуйтеся компресором більше десяти хвилин.

16. Зніміть набір для ремонту шин. Вийміть пляшку з герметиком із кронштейна. Прикрутіть шланг до вільного з’єднувача на контейнері з ущільнювачем. Це запобігає протіканню ущільнювача. Зберігайте набір для ремонту шин у багажнику.
17. Усуньте надлишки ущільнювача за допомогою тканини.

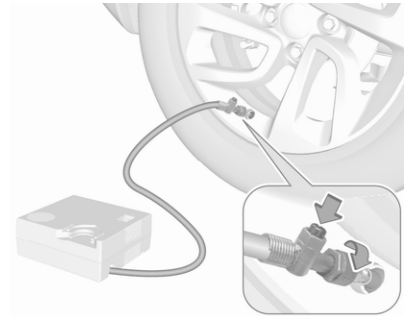

18. Відразу після цього продовжіть рух, щоб дозволити ущільнювачу рівномірно розподілитися в шині. Приблизно через 5 км але не більше ніж через десять хвилин зупиніться та перевірте тиск у шинах. При цьому прикрутіть повітропровід компресора безпосередньо до ніпеля шини. Заповніть шину герметиком так, як описано вище. Знизьте зайвий тиск у шинах, натиснувши кнопку на повітряному шлангу.

    Якщо тиск у шинах не став нижчим за 200 кПа (2,0 бар),

відрегулюйте його правильне значення ⇨ 361. В іншому випадку експлуатація автомобіля заборонена. Зверніться по допомогу на станцію технічного обслуговування.

Проїхавши ще 10 км але не довше ніж протягом десяти хвилин, повторіть процедуру перевірки, щоб упевнитися, що тиск більше не знижується.

Якщо тиск у шинах впав нижче 200 кПа (2,0 бар), автомобіль використовувати не можна. Зверніться по допомогу на СТО.

19. Зберігайте набір для ремонту шин у багажнику.

Примітка
Ходові характеристики відремонтованої шини значно погіршується, тому замініть цю шину.

Якщо ви почули незвичний шум або компресор став гарячим, вимкніть його, щонайменше на 30 хвилин.

Вбудований запобіжний клапан відкривається при досягненні тиску 700 кПа (7 бар).

Зверніть увагу на термін служби набору для ремонту шин. Після цієї дати його герметизувальні властивості не гарантуються. Зверніть увагу на інформацію про зберігання на контейнері з ущільнювачем.

Замініть використаний контейнер з ущільнювачем. Утилізуйте пляшку відповідно до чинного законодавства.

Компресор та ущільнювач можна використовувати приблизно від -30 °C.

Заміна коліс

Проведіть такі підготовчі заходи та ознайомтеся з такою інформацією:

- Зупиніть автомобіль на рівній, твердій та неслизькій поверхні. Передні колеса повинні стояти рівно.
- За потреби підкладіть упор під колесо з протилежного боку по діагоналі до того, яке потрібно замінити.
- Застосуйте стоянкове гальмо та ввімкніть першу передачу, задню передачу або встановіть селектор у положення **P**.
- Якщо автомобіль стоїть на м’якій поверхні, слід підкласти під домкрат тверду дошку (товщиною макс. 1 см).
- Перед встановленням автомобіля на домкрат слід вийняти з нього усі важкі предмети.
- Під час застосування домкрата перебування в автомобілі людей або тварин заборонено.
- Забороняється підповзати під автомобіль, піднятий на домкраті.
- Забороняється запускати двигун, коли автомобіль піднятий на домкраті.
- Перш ніж закрутити колісні болти/гайки, очистіть їх.

⚠ Попередження

Забороняється змащувати колісні болти.

Обертальні моменти затягування

⚠ Попередження

Замінюючи колеса, завжди використовуйте правильні колісні болти. Під час тимчасового встановлення запасного колеса можна також використовувати болти для легкосплавних дисків.

Обережно

На автомобілях із легкосплавними дисками колісні болти закручуйте вручну принаймні під час перших п'яти обертів.

Використовуються два різні болти залежно від матеріалу обода колеса.

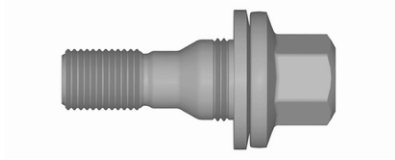

Момент затягування для коліс із легкосплавними дисками становить 115 Нм.

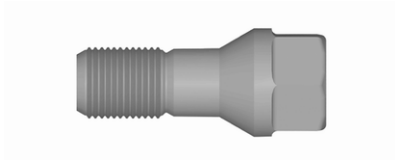

Обертальний момент затягування для коліс зі сталевими дисками становить 115 Нм.

Використовуйте саме ті болти, які призначені для певного типу коліс.

Місця для підйому

Показані місця для підйому стосуються використання підйомних важелів і допоміжних домкратів для заміни зимових / літніх шин.

Розміщення заднього кронштейна підйомної платформи по центру під відповідною точкою встановлення домкрата.

Розміщення переднього кронштейна підйомної платформи по центру під відповідною точкою встановлення домкрата.

Запасне колесо

Запасне колесо вважається тимчасовим запасним колесом, залежно від розміру в порівнянні з іншими встановленими колесами та нормативами, чинними в країні. У такому разі за обмеження слід вважати максимальну допустиму швидкість, навіть якщо на запасному колесі немає маркування із зазначеним обмеженням швидкості.

Якщо на запасному колесі є етикетка, допустима швидкість все одно визначається чинними в країні правилами.

Можна встановлювати лише одне тимчасове запасне колесо. Повільно їдьте на поворотах. Забороняється використовувати запасне колесо протягом тривалого періоду.

Обережно

Встановлення запасного колеса, яке за розміром є меншим від інших коліс, або у поєднанні із зимовими шинами може спричинити порушення керованості автомобіля. Замініть несправну шину якомога швидше.

Запасне колесо розташоване в багажному відділенні під покриттям полика.

Щоб вийняти:

1. Відкрийте кришку підлоги ⇨ 62.
2. Вийміть ящик з інструментами.
3. Тимчасове запасне колесо зафіксоване крильчастою гайкою. Відкрутіть гайку і вийміть запасне колесо.
4. Якщо після заміни колеса ніша для запасного колеса залишилася порожньою, закріпіть скриньку з інструментами, закрутивши крильчасту гайку до кінця, а потім закрийте кришку підлоги.
5. Після заміни запасного колеса на повнорозмірне, вставте тимчасове запасне колесо в нішу й закріпіть крильчастою гайкою.

Можна встановлювати лише одне тимчасове запасне колесо. Максимальна допустима швидкість, вказана в характеристиках тимчасового запасного колеса, дійсна лише для розміру шин із комплектації виробника.

Встановлення запасного колеса

Проведіть такі підготовчі заходи та ознайомтеся з такою інформацією:

- Зупиніть автомобіль на рівній, твердій та неслизькій поверхні. Передні колеса повинні стояти рівно.
- За потреби підкладіть упор під колесо з протилежного боку по діагоналі до того, яке потрібно замінити.
- Застосуйте стоянкове гальмо та ввімкніть першу передачу, задню передачу або встановіть селектор у положення **P**.
- Вийміть запасне колесо.
- Забороняється замінювати кілька коліс одночасно.
- Застосовуйте домкрат лише під час заміни коліс для усунення проколу, але не для сезонної заміни шин (зима-літо).
- Домкрат не потребує технічного обслуговування.
- Якщо автомобіль стоїть на м’якій поверхні, слід підкласти під домкрат тверду дошку (товщиною макс. 1 см).
- Перед встановленням автомобіля на домкрат слід вийняти з нього усі важкі предмети.
- Під час застосування домкрата перебування в автомобілі людей або тварин заборонено.
- Забороняється підповзати під автомобіль, піднятий на домкраті.
- Забороняється запускати двигун, коли автомобіль піднятий на домкраті.
- Перш ніж закрутити колісні болти/гайки, очистіть їх.

⚠ Попередження

Забороняється змащувати колісні болти.

⚠ Попередження

Замінюючи колеса, завжди використовуйте правильні колісні болти. Під час тимчасового встановлення запасного колеса можна також використовувати болти для легкосплавних дисків.

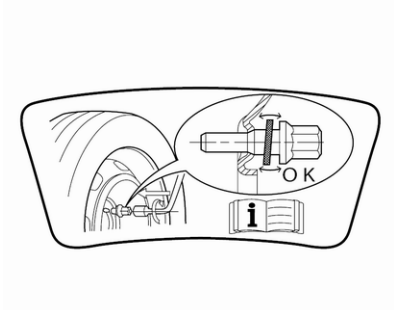

- Зверніть увагу, що в разі використання колісних болтів для легкосплавних дисків запасне колесо утримується конічним контактом кожного

болта. У такому випадку шайби не контактують із запасним колесом.

1. Сталеві диски: Зніміть колісний ковпак.

   Легкосплавні диски: Зніміть ковпачки болтів спеціальним інструментом.

   Інструменти автомобіля ⇨ 322.

2. Колісним гайковим ключем відкрутіть кожен колісний болт на півоберту.

   Колеса можуть бути захищені за допомогою стопорних колісних гайок. Щоб ослабити ці спеціальні гайки, спершу встановіть перехідник ключа на головку гайки, а потім встановіть на неї колісний ключ. Перехідник зберігається у скриньці з інструментами ⇨ 322.

3. Переконайтеся, що домкрат стоїть правильно по відношенню до отвору для домкрата автомобіля.

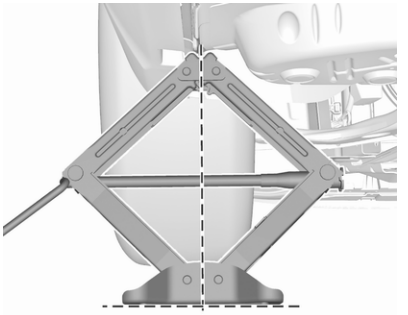

4. Установіть домкрат на потрібну висоту. Розташуйте його безпосередньо під точкою підйому, переконавшись, що він надійно зафіксований на місці.

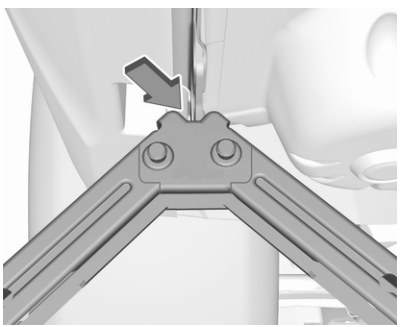

Переконайтеся, що край кузова надійно вставлено в паз домкрата.

Правильно вирівняйте домкрат і піднімайте його доти, доки колесо не відірветься від землі.

5. Відкрутіть колісні гайки.
6. Замініть колесо.
7. Накрутіть гайки.
8. Опустіть автомобіль і вийміть з-під нього домкрат.
9. Стежачи за надійним з'єднанням ключа з болтом, затягніть гайку кожного болта навхрест. Обертальний момент затягування становить 115 Нм.

   На автомобілях із легкосплавними дисками стежте, щоб колісні болти використовувалися лише для запасного колеса. У цьому випадку запасне колесо утримується конічним контактом кожного болта.
10. Перед встановленням зіставте отвір для вентиля камери в ковпаку з самим вентилем.

    Установіть кришки колісних гайок.
11. Складіть на місце замінене колесо, інструменти для автомобіля ⇨ 322 та перехідник для колісних гайок.
12. Якомога швидше перевірте тиск у встановленій шині, а також обертальний момент закручування.

Зберігання пошкодженого повнорозмірного колеса у багажному відділенні

У ніші для запасного колеса можна зберігати колеса всіх допустимих розмірів. Порядок закріплення колеса:

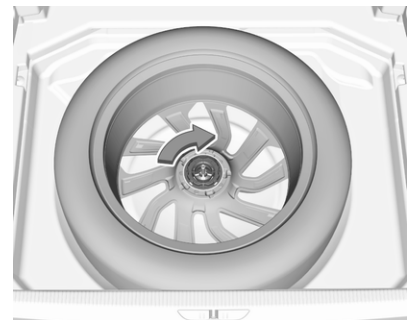

1. Зніміть центральний ковпачок з емблемою фірми, натиснувши на нього зсередини.
2. Покладіть колесо зовнішньою стороною донизу в нішу для колеса.

3. Закріпіть пошкоджене колесо крильчастою гайкою.
4. Якщо дозволяє розмір колеса, накрийте колесо кришкою підлоги.

Запуск від зовнішнього джерела

Не запускайте двигун за допомогою швидкого зарядного пристрою.

Автомобіль з розрядженим акумулятором можна запустити від акумулятора іншого транспортного засобу за допомогою товстих дротів.

Обережно

Ніколи не запускайте двигун іншого автомобіля, якщо у вас PHEV або MHEV.

Типи силових установок ⇨ 4.

⚠ Попередження

Будьте надзвичайно обережними, коли використовуєте товсті дроти під час запуску двигуна від стороннього джерела. Будь-яке відхилення від наведених інструкцій може призвести до травмування чи збитків через вибух акумулятора або до пошкодження електричних систем обох транспортних засобів.

⚠ Попередження

Уникайте контакту акумулятора зі шкірою, тканинами та пофарбованими поверхнями, а також не допускайте потрапляння рідини в очі. Рідина містить сірчану кислоту, яка може призвести до ураження чи травми, якщо вона потрапить в очі чи на шкіру.

- Бережіть акумулятор від дії вогню та іскор.
- Розряджений акумулятор при температурі 0 °C може замерзнути. Перед підключенням товстих дротів замерзлий акумулятор слід розморозити.

- Під час роботи з акумулятором одягайте захисні окуляри та одяг.
- Використовуйте додатковий акумулятор з таким самим рівнем напруги (12 В). Його ємність (А-год) не повинна значною мірою відрізнятися від ємності розрядженого акумулятора.
- Використовуйте товсті дроти з ізольованими клемами та поперечним перерізом мінімум 16 мм^2 (25 мм^2 для дизельних двигунів).
- Не відключайте розряджений акумулятор від автомобіля.
- Вимкніть усі непотрібні споживачі електроенергії.
- Під час запуску від зовнішнього джерела не нахиляйтеся над акумулятором.
- Уникайте контактів клем одного дроту з клемами іншого.
- Під час запуску через товсті дроти автомобілі не повинні контактувати.
- Застосуйте стоянкове гальмо, перемістіть селектор в нейтральне положення, а селектор автоматичної трансмісії в положення **P**.

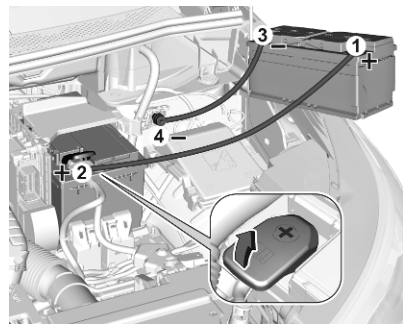

Зніміть захисні ковпачки з позитивних виходів акумуляторів в обох автомобілях.

Порядок підключення дротів:

1. Підключіть червоний дріт до позитивного виходу додаткового акумулятора.
2. Підключіть інший кінець червоного дроту до позитивного виходу розрядженого акумулятора.
3. Підключіть чорний дріт до негативного виходу додаткового акумулятора.
4. Підключіть інший кінець чорного дроту до точки заземлення свого автомобіля в моторному відділенні.

Спрямуйте дроти таким чином, щоб вони не могли потрапити на рухомі частини в моторному відсіку.

Щоб запустити двигун:

1. Запустіть двигун автомобіля, акумулятор якого ви використовуєте як додатковий.
2. Через п’ять хвилин запустіть інший двигун. Спроби запуску повинні відбуватися не раніше, ніж через 15 секунд з інтервалом в одну хвилину.

3. Залиште обидва двигуна працювати на холостому ходу приблизно на три хвилини з підключеними дротами.
4. Увімкніть споживачі електроенергії, наприклад, фари, обігрів заднього скла автомобіля, що отримує запуск від зовнішнього джерела.
5. Повторіть у зворотному порядку вказану вище послідовність дій під час знімання дротів.

Буксирування

Буксирування автомобіля

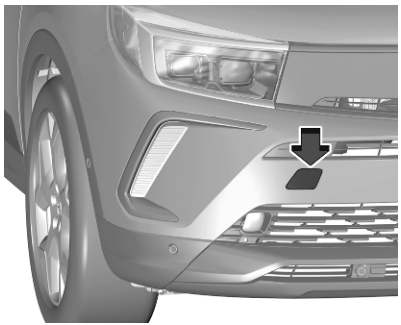

Зніміть кришку.

Буксирна серга зберігається разом з інструментами для автомобіля ⇨ 322.

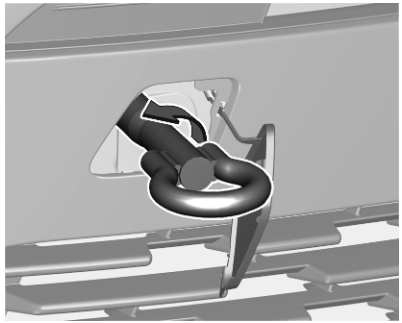

Вкручуйте буксирну сергу до упору, доки вона не зупиниться в горизонтальному положенні.

Під'єднайте буксир або буксирну тягу до буксирної серги.

Буксирна серга повинна використовуватися лише для буксирування, а не для ремонту автомобіля.

Увімкніть запалювання, щоб забезпечити роботу стоп-сигналів, клаксона та склоочисника. Це також потрібно (залежно від версії автомобіля) для вимкнення блокування керма.

Обережно

Вимкніть такі системи допомоги водію, як активне екстрене гальмування ⇨ 250, інакше під час буксирування причепа гальма можуть увімкнутися автоматично.

Перемкніть важіль селектора в положення нейтральної передачі.

Відпустіть стоянкове гальмо.

Обережно

Рухайтесь повільно. Не їдьте поривчасто. Надмірна сила тяги може пошкодити автомобіль.

Якщо двигун не працює, для гальмування та керування потрібно значно більше сили.

Щоб запобігти потраплянню вихлопних газів з буксирувального автомобіля, увімкніть рециркуляцію повітря та зачиніть вікна.

Автомобілі з автоматичною трансмісією: Автомобілі мають буксируватися вперед зі швидкістю не більше 80 км/год і на відстань не більше 100 км. В іншому випадку або, якщо трансмісія несправна, потрібно підняти передню вісь.

Зверніться по допомогу на СТО.

Після буксирування відкрутіть буксирну сергу.

Вставте кришку, помістивши верхній фланець у пазі, і притисніть, щоб вона зафіксувалася.

Буксирування гібридного автомобіля

⚠ Попередження

Завжди буксируйте автомобіль на платформі. Намагайтеся не буксирувати автомобіль на двох чи всіх чотирьох колесах.

За потреби автомобіль можна протягти кілька метрів зі швидкістю менше ніж 10 км/год.

Перед транспортуванням автомобіля: Увімкніть запалювання, натисніть педаль гальм, перемкніть трансмісію на режим **N** і вимкніть запалювання.

Буксирування автомобіля мають виконувати лише технічні спеціалісти з належною кваліфікацією.

Буксирування іншого автомобіля

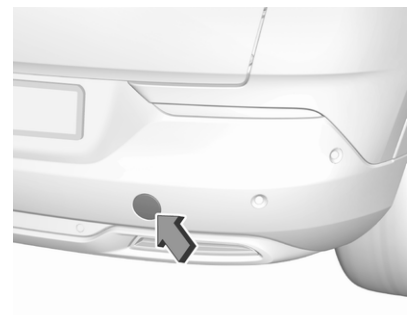

Зніміть кришку.

Буксирна серга зберігається разом з інструментами для автомобіля ⇨ 322.

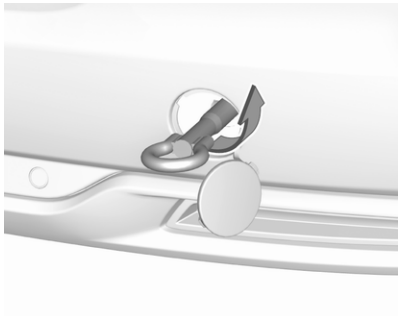

Вкрутіть буксирну сергу до упору, доки вона не зупиниться в горизонтальному положенні.

Не використовуйте отвір для кріплення, розташований ззаду внизу автомобіля в якості буксирної серги.

Під'єднайте буксир або буксирну тягу до буксирної серги.

Буксирна серга повинна використовуватися лише для буксирування, а не для ремонту автомобіля.

Обережно

Рухайтесь повільно. Не їдьте поривчасто. Надмірна сила тяги може пошкодити автомобіль.

Після буксирування відкрутіть буксирну сергу.

Вставте кришку, розташувавши верхній фланець у пазі, і притисніть, щоб вона зафіксувалася.

Догляд за зовнішнім виглядом

Догляд за зовнішніми частинами

Замки

Замки змащуються високоякісним мастилом на виробництві. Засобом для видалення льоду можна користуватися лише в крайніх випадках, оскільки через нього видаляється змазка та погіршується робота функції блокування. Після використання розморожувальної речовини потрібно звернутися на СТО для повторного змащення замків.

Миття

Лакофарбове покриття вашого автомобіля зазнає дії чинників навколишнього середовища.

Пташиний послід, мертві комахи, смола, пилок тощо слід усунути відразу, оскільки шкідливі

речовини, які входять до їх складу, можуть спричинити пошкодження фарби.

Якщо ви користуєтеся послугами автомийки, дотримуйтеся інструкцій виробника щодо миття автомобіля. Вимкніть очисники лобового та заднього скла. Зніміть антену та зовнішні аксесуари, зокрема, багажник на даху тощо.

Якщо ви миєте автомобіль вручну, обов'язково ретельно промийте колісні арки з внутрішнього боку.

Мийте краї та згини на відчинених дверцятах і капоті, а також зони, які вони закривають.

Щоб не пошкодилися блискучі металеві молдинги, очищуйте їх за допомогою мийної суміші, яку схвалено для алюмінію.

Обережно

Використовуйте тільки мийні засоби кислотністю pH від 4 до 9.

Не використовуйте миючі засоби на гарячих поверхнях.

Забороняється мити моторне відділення водою або паром під високим тиском.

Змочіть ганчірку зі шкіри та протріть нею автомобіль. Періодично змочуйте шкіру. Використовуйте окремі шматки шкіри для фарби та скла: залишки воску на вікнах погіршать видимість.

Змастіть на станції технічного обслуговування дверні петлі всіх дверцят.

Забороняється використовувати тверді предмети для усунення плям від смоли. Використовуйте спрей для видалення смоли з пофарбованих поверхонь.

Зовнішнє освітлення

Щитки фар та інших приборів освітлення виготовлено з пластика. Забороняється використовувати абразивні чи каустичні речовини, не користуйтеся скребком і не виконуйте чищення без води.

Полірування та воскування

Полірування є потрібним заходом лише, якщо фарба стала тьмяною або якщо на ній існують тверді відкладення.

Пластикові деталі кузова непотрібно обробляти ні воском, ані полірувальними речовинами.

Вікна і щітки склоочисників

Вимикайте склоочисники перед виконанням робіт у зоні їх руху.

Використовуйте м’яку тканину чи шкіру верблюда разом із очисником вікон та інсектицидом.

Внутрішній бік заднього вікна слід протирати паралельно нагрівальному елементу, щоб запобігти його пошкодженню.

Для механічного усунення льоду використовуйте скребок загостреної форми. Щільно притискайте скребок до скла, щоб між ним і склом не залишився бруд.

Витирайте щітки очисників м’якою тканиною, змоченою у засобі для чищення вікон. Також обов'язково очищуйте скло від залишків воску, мертвих комах тощо.

Залишки льоду та інші забруднення на склі, а також чищення сухого скла може призвести до пошкодження щіток чи навіть до їх поломки.

Скляна панель

Очищувати скло потрібно шматком замші чи м’якої тканини без ворсинок, використовуючи засіб для миття вікон.

Колеса та шини

Забороняється очисники під високим тиском.

Мийте ободи очисником для коліс з нейтральним рівнем pH.

Як правило, ободи коліс пофарбовано, тому догляд за ними потрібно здійснювати таким же чином, як і за кузовом.

Пошкодження фарби

Усувайте невеликі пошкодження фарби за допомогою олівця для підфарбовування до того, як утвориться іржа. У разі значних пошкоджень або утворення іржі потрібно звертатися на станцію технічного обслуговування.

Днище

Деякі зони днища автомобіля мають покриття ПВХ у той час, як інші критичні місця мають надійне захисне покриття з воску.

Після миття днища перевірте його та за потреби покрийте воском.

Використання бітуму / гумових матеріалів може пошкодити покриття ПВХ. За потреби в ремонті днища зверніться на станцію технічного обслуговування.

Перед і після зими мийте днище та перевіряйте захисне воскове покриття.

Буксирувальне обладнання

Забороняється мити причіпний пристрій водою під високим тиском.

Догляд за салоном

Салон і внутрішня обшивка

Для чищення салону автомобіля панелі приладів та оббивки слід використовувати лише суху тканину або пилосос.

Протріть шкіряну оббивку м'якою тканиною, змоченою у чистій воді. При сильному забрудненні скористайтеся засобами догляду за шкірою.

Інформаційний центр водія та дисплеї слід протирати лише м'якою вологою тканиною. У разі необхідності можна використовувати слабкий мильний розчин.

Для чищення тканинної оббивки слід використовувати пилосмок і щітку. Видаляйте плями пилосмоком для обшивки.

Колір тканини одежі може линяти. Це може призвести до видимих плям, особливо на світлій оббивці. Плями та зміни кольору, які можна усунути, необхідно очистити якомога швидше.

Для очищення пасків безпеки використовуйте теплу воду або засіб для чищення елементів салону.

Обережно

Закрийте застібки Velcro, оскільки відкриті застібки Velcro можуть пошкодити обшивку сидінь.

Таким самим чином можуть пошкодити обшивку предмети із загостреними краями, наприклад застібки "блискавки", ремені чи залізні заклепки на джинсах.

Пластикові та гумові частини

Пластикові та гумові частини можна чистити тим самим засобом, що використовується для чищення кузова. За потреби використовуйте засіб для чищення салону. Не використовуйте будь-який інший засіб для чищення. Не використовуйте розчинники, а особливо бензин. Забороняється очисники під високим тиском.

Килимки

⚠ Попередження

Якщо килимок не підходить за розміром або його неправильно встановлено, він заважатиме руху педалей, що може призвести до ненавмисного прискорення автомобіля або збільшити його гальмівний шлях, спричинивши ДТП і травмування людей.

Дотримуйтеся наведених нижче рекомендацій щодо правильного використання килимків.

- Килимки з комплекту постачання призначені спеціально для цього автомобіля. Якщо килимки потрібно замінити, рекомендується придбати сертифіковані килимки, які підходять за розмірами та закріплюються фіксаторами з боку водія. Обов’язково перевіряйте, чи не заважає килимок руху педалей.
- Стеліть килимок на підлогу правильною стороною. Не перевертайте його.
- Не кладіть жодні предмети на килимок під водієм.
- Стелити з боку водія можна лише один килимок.

Застеляння та знімання килимків

Килимок під водієм утримується двома фіксаторами.

Настеляння килимка:

1. Відсуньте сидіння назад до кінця.

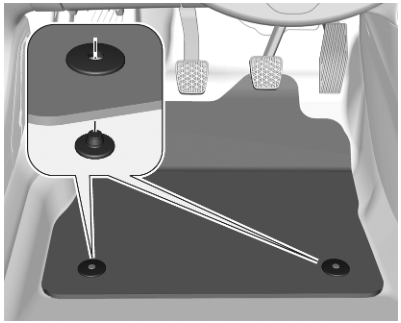

2. Зіставте отвори в килимку з фіксаторами, як показано на малюнку.
3. Притисніть килимок до підлоги.

Знімання

1. Відсуньте сидіння назад до кінця.
2. Вийміть килимок.

Ремонт і технічне обслуговування

Загальна інформація **347**
Інформація про обслуговування 347
Рекомендовані рідини, мастила та частини **350**
Рекомендовані рідини та мастила 350

Загальна інформація

Інформація про обслуговування

Для забезпечення економної та безпечної експлуатації автомобіля та збереження його вартості життєво важливо, щоб всі роботи з технічного обслуговування виконувалися з правильними інтервалами, як вказано в документації.

Детальний та оновлюваний графік проведення обслуговування вашого автомобіля можна отримати в майстерні.

Умови експлуатації вважаються важкими, якщо часто виникають такі обставини: Холодний запуск двигуна, рух із частими зупинками (наприклад, таксі та поліцейських автомобілів), буксирування причепа, рух по гірських дорогах, рух по дорогах з нерівною поверхнею або по ґрунтових дорогах, значне забруднення повітря, наявність у повітрі великої кількості піску та пилу, рух на великій висоті над рівнем моря та за значних перепадів температури.

За суворих умов експлуатації деякі роботи з технічного обслуговування слід виконувати частіше, ніж через інтервал регулярного обслуговування, зазначений на дисплеї обслуговування. Щодо індивідуального графіка ТО зверніться на станцію технічного обслуговування.

Дисплей обслуговування ⇨ 83.

Інтервали проведення технічного обслуговування

Код двигуна	EB2ADT EB2ADTS	EB2FA	EP6FADTXD (PHEV)	EB2DTS	EP6FDTMD EP6FDTM	EB2LTD
Група країн 1	20000 км/1 рік	20000 км/1 рік	30000 км/1 рік			25000 км/1 рік
Група країн 2	15000 км/1 рік	20000 км/1 рік	20000 км/1 рік			25000 км/1 рік
Група країн 3	15000 км/1 рік	20000 км/1 рік	20000 км/1 рік	10000 км/1 рік[1)]		15000 км/1 рік
Група країн 4	15000 км/1 рік	15000 км/1 рік	20000 км/1 рік		20000 км/1 рік	
Група країн 5, 6		10000 км/1 рік			10000 км/1 рік	

1) Якщо інше не зазначено на дисплеї обслуговування.

Код двигуна	DV5RC DV5RD DV5RCD DV5RCE	DW10FC	DV6D
Група країн 1	30000 км/1 рік [1)]	30000 км/1 рік [1)]	
Група країн 2	30000 км/1 рік [1)]	30000 км/1 рік [1)]	
Група країн 3	15000 км/1 рік	20000 км/1 рік	
Група країн 4	15000 км/1 рік	20000 км/1 рік	15000 км/1 рік
Група країн 5, 6	10000 км/1 рік	10000 км/1 рік	10000 км/1 рік

1) Якщо інше не зазначено на дисплеї обслуговування.

Група країн 1:
Австрія, Андорра, Бельгія, Греція, Великобританія, Данія, Ісландія, Іспанія, Італія, Кіпр, Ліхтенштейн, Люксембург, Мальта, Монако, Нідерланди, Німеччина, Норвегія, Португалія, Республіка Ірландія, Сан-Марино, Фінляндія, Франція, Швейцарія та Швеція.

Група країн 2:
Боснія і Герцеговина, Болгарія, Хорватія, Чеська Республіка, Естонія, Угорщина, Латвія, Литва, Північна Македонія, Польща, Румунія, Словаччина, Словенія.

Група країн 3:
Албанія, Косово, Нова Зеландія, Сербія, Чорногорія.

Група країн 4:
Ізраїль, Лесото, ПАР, Свазіленд, Туреччина.

Група країн 5:
Росія.

Група країн 6:
Усі інші країни, не перераховані в попередніх групах країн.

Підтвердження
На підтвердження обслуговування робиться запис у сервісній книжці. Дата та пробіг доповнюються штампом і підписом спеціаліста СТО, яка провела техобслуговування.

Переконайтеся, що сервісна книжка заповнена правильно, оскільки постійне підтвердження обслуговування є важливим у випадках, коли виникають будь-які претензії по гарантії чи нематеріальні претензії, а також є перевагою під час продажу автомобіля.

Рекомендовані рідини, мастила та частини

Рекомендовані рідини та мастила

Використовуйте тільки продукцію, що відповідає рекомендованим характеристикам.

⚠Попередження

Робочі матеріали є небезпечними та можуть бути отруйними. Поводьтеся обережно. Зверніть увагу на надану інформацію на контейнерах.

Моторне мастило

Характерними ознаками кожної марки моторного масла є його якість і в’язкість. Під час вибору моторного масла якість є більш важливою, ніж в'язкість. Висока якість моторного мастила забезпечує чистоту двигуна, захищає деталі від зношування та контролює старіння мастила, а ступінь в’язкості дозволяє визначити його густоту відповідно до діапазону температур.

Вибирайте відповідне моторне мастило з огляду на його якість та при мінімальній температурі навколишнього середовища ⇨ 354.

Доливання моторного масла

Обережно

Якщо моторне мастило розіллється, витріть його і правильно утилізуйте.

Моторні масла різних виробників і торгових марок можна змішувати, якщо вони відповідають вимогам щодо якості та в’язкості моторного масла.

Для всіх бензинових двигунів забороняється використовувати моторні мастила, які відповідають лише стандарту якості ACEA, оскільки за певних умов експлуатації це може призвести до пошкодження двигуна.

Вибирайте відповідне моторне мастило з огляду на його якість та при мінімальній температурі навколишнього середовища ⇨ 354.

Додаткові присадки для моторного масла

Використання присадок для моторного масла може призвести до пошкоджень, а також до скасування гарантії.

Ступені в’язкості моторного масла

Ступінь в’язкості SAE дозволяє визначити густоту моторного мастила.

Всесезонне моторне мастило позначається двома числами, наприклад, SAE 5W-30. Перша цифра перед літерою W вказує на в’язкість при низькій температурі, а друга – на в’язкість при високій температурі.

Оберіть мастило з відповідним ступенем в’язкості залежно від мінімальної температури навколишнього середовища ⇨ 354.

Всі рекомендовані класи в'язкості підходять для високих температур навколишнього середовища.

Охолоджувальна рідина та антифриз

Використовуйте тільки антифриз, схвалений для використання на цьому авто. Зверніться на СТО.

Система заповнена на заводі охолоджувальною рідиною, що має чудові антикорозійні властивості та забезпечує захист від замерзання до температури приблизно -28 °C. У регіонах з дуже холодним кліматом заводська охолоджувальна рідина забезпечує захист від замерзання приблизно до -37 °C. Цю концентрацію необхідно підтримувати протягом усього року. Присадки для охолоджувальної рідини, призначені для забезпечення додаткового захисту від корозії чи запобігання найменшому протіканню, можуть викликати несправності в роботі системи.

Виробник не несе відповідальності за наслідки використання присадок для охолоджувальної рідини.

Мийна рідина

Використовуйте лише рідину для вікон, схвалену для вашого автомобіля, щоб запобігти пошкодженню щіток склоочисників, лакофарбового покриття та пластмасових і гумових деталей. Зверніться на СТО.

Рідина для системи гальм і зчеплення

Із часом гальмівна рідина поглинає вологу, яка може знизити ефективність гальмування. Гальмівну рідину потрібно замінювати через вказаний інтервал.

AdBlue

Для усунення окисів азоту в вихлопних газах використовуйте лише рідину AdBlue ⇨ 206.

Технічні характеристики

Інформація про автомобіль **352**
Ідентифікаційний номер автомобіля 352
Маркувальна табличка 352
Позначення двигуна 353
Дані про автомобіль **354**
Рекомендовані рідини та мастила 354
Дані про двигун 356
Габаритні розміри автомобіля 359
Властивості 359
Тиск у шинах 361

Інформація про автомобіль

Ідентифікаційний номер автомобіля

Ідентифікаційний номер автомобіля, як правило, вибитий на панелі приладів (його видно крізь лобове скло) або на правій панелі кузова всередині моторного відділення.

Маркувальна табличка

Маркувальна табличка розташована на передній лівій або правій дверній рамі. Таблички для експорту в деякі країни мають інший вигляд і розташування.

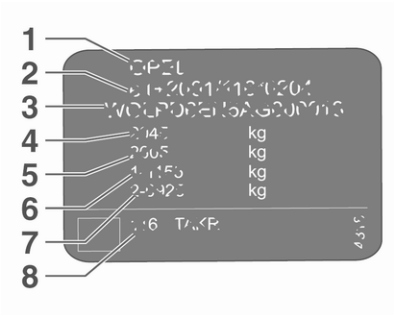

Інформація на маркувальній табличці:

1 : виробник
2 : номер схвалення типу
3 : ідентифікаційний номер автомобіля
4 : допустима повна маса автомобіля, кг
5 : допустима повна маса автомобіля з причепом, кг
6 : максимальне допустиме навантаження на передню вісь, кг
7 : максимально допустиме навантаження на задню вісь, кг
8 : адреса виробника, дані стосовно автомобіля чи країни

Загальне навантаження на передню і задню вісі не повинно перевищувати допустиму загальну вагу автомобіля.

Споряджена маса автомобіля залежить від його специфікації, зокрема наявності додаткового обладнання та приладдя. Перегляньте Сертифікат відповідності стандартам ЕЕС, що надається з вашим автомобілем, або інші державні реєстраційні документи.

Технічні характеристики визначаються відповідно до стандартів ЄС. Ми залишаємо за собою право вносити зміни. Специфікації в документації до автомобіля завжди є пріоритетнішими специфікацій, наведених у цьому посібнику.

Позначення двигуна

В таблицях технічних характеристик двигунів наведено їхні ідентифікаційні коди.

Дані про двигун ⇨ 356.

Для визначення типу певного двигуна див. дані про його потужність в Сертифікаті відповідності вимогам стандартів ЄС, який додається до автомобіля, а також в інших документах для державної реєстрації.

Дані про автомобіль

Рекомендовані рідини та мастила

Необхідна якість моторного мастила

Групи країн ⇨ 347

Країни, які входять до груп 1–3

	EB2ADTS EP6FADTXD EP6FADTXHPP EP6FADTXHPD EP6FADTXHPE DV5RC	EP6FDTM EP6FDTMD
Оригінальне моторне мастило Opel	B71 2010 / B71 2312	B71 2312

Двигун EC5F: можна також використовувати мастила B71 2290, B71 2296 і B71 300.

Перелік країн групи 4

	усі двигуни
Оригінальне моторне мастило Opel	B71 2302 / B71 2297

Двигун EC5F: можна також використовувати мастила B71 2296 і B71 300.

Перелік країн групи 6

	усі двигуни
Оригінальне моторне мастило Opel	B71 2297

Ступені в’язкості моторного масла

	B71 2010	B71 2312	B71 2302	B71 2297
Ступень в’язкості моторного масла	SAE 0W-20	SAE 0W-30	SAE 0W-30	SAE 5W-30

Дані про двигун

Торгові позначення Технічний код	1.2 Turbo EB2LTDH2	1.2 Turbo EB2ADTS	1.6 Turbo EP6FADTXHPE
Робочий об'єм [см^3]	1199	1200	1598
Потужність двигуна [кВт]	100	96	110
при об/хв	5500	5500	600
Обертальний момент [Нм]	230	230	300
при об/хв	1750	1750	3000
Тип пального	Бензин	Бензин	Бензин
Октанове число RON[1)2)]			
рекомендується	95	95	95
можливий	98	98	98
можливий	91	91	91
Додатковий тип палива	–	–	–

1) У деяких країнах кришка горловини паливного баку може мати табличку з вимогами, що відрізняються від вказаних у таблиці даних про певний двигун.
2) У деяких країнах для забезпечення належної роботи двигуна може знадобитися конкретне пальне, наприклад із певним октановим числом.

Торгові позначення Технічний код	1.6 Turbo EP6FADTXHPD	1.6 Turbo EP6FADTXHPP	1.5 DV5RC
Робочий об'єм [см^3]	1598	1598	1499
Потужність двигуна [кВт]	133	147	110
при об/хв	6000	6000	3750
Обертальний момент [Нм]	300	300	300
при об/хв	3000	3000	1750
Тип пального	Бензин	Бензин	Дизель
Октанове число RON[3)4)]			
рекомендується	95	95	–
можливий	98	98	–
можливий	91	91	–
Додатковий тип палива	–	–	–

3) У деяких країнах кришка горловини паливного баку може мати табличку з вимогами, що відрізняються від вказаних у таблиці даних про певний двигун.
4) У деяких країнах для забезпечення належної роботи двигуна може знадобитися конкретне пальне, наприклад із певним октановим числом.

Торгові позначення	Електричний двигун - MHEV	Електричний двигун (передній міст) - PHEV	Електричний двигун (задній міст) - PHEV
Потужність двигуна [кВт]	21	81,2	83
при об/хв	2000	2500	14000
Обертальний момент [Нм]	55	320	166
при об/хв	–	500-2500	0-4760

Габаритні розміри автомобіля

Довжина [мм]	4478
Ширина без зовнішніх дзеркал [мм]	1841
Ширина з двома зовнішніми дзеркалами (складеними) [мм]	1970
Ширина з двома зовнішніми дзеркалами [мм]	2098
Висота (без антени) [мм]	1623
Довжина багажного відділення [мм]	876
Довжина багажного відділення зі складеним другим рядом сидінь [мм]	1869
Ширина багажника [мм]	1053
Висота багажного відділення біля дверей відділення [мм]	997
Колісна база [мм]	2675
Діаметр розвороту [м]	10,5

Властивості

Моторне мастило

Двигун	EB2ADTS EB2LTDH2	DV5RC	EP6FADTXD	EP6FADTXHPP EP6FADTXHPD EP6FADTXHPE
включно з фільтром [л]	3,5	3,95	4,25	4,25
між MIN і MAX [л]	1,0	1,6	1,2	1,2

Паливний бак

Бензин/дизельне пальне (ICE), місткість [л]	53
Бензин (MHEV), місткість [л]	53
Бензин (PHEV), місткість [л]	43

Бачок для AdBlue

AdBlue, заправний об'єм [л]	17

Акумуляторна батарея високої напруги

Ємність акумуляторної батареї [кВт·год]	13,2

Акумулятор 48В

Ємність акумуляторної батареї [кВт·год]	0.9

Тиск у шинах

Двигун	Шини	Автомобіль до 3 пасажирів		Із повним навантаженням	
		передні [кПа/бар] ([фунт/кв.дюйм])	задні [кПа/бар] ([фунт/кв.дюйм])	передні [кПа/бар] ([фунт/кв.дюйм])	задні [кПа/бар] ([фунт/кв.дюйм])
EB2DTS, EB2DTSM, EB2ADTS, EB2DTS, EB2LTDH2, DV5RC, EP6FDT, EP6FDTM, EP6FDTMD	205/55 R19 97V (XL)	240/2,4 (35)	240/2,4 (35)	270/2,7 (39)	310/3,1 (45)
EP6FADTXHP		260/2,6 (38)	270/2,7 (39)	290/2,9 (42)	350/3,5 (51)

Двигун	Шини	Автомобіль до 3 пасажирів		Із повним навантаженням	
		передні [кПа/бар] ([фунт/кв.дюйм])	задні [кПа/бар] ([фунт/кв.дюйм])	передні [кПа/бар] ([фунт/кв.дюйм])	задні [кПа/бар] ([фунт/кв.дюйм])
EB2DTS, EB2DTSM, EB2ADTS, EB2DTS, DV5RC, EP6FDT, EP6FDTM, EP6FDTMD	215/65 R17 99V (NL)	210/2,1 (30)	210/2,1 (30)	230/2,3 (33)	240/2,4 (35)
EB2DTS, EB2DTSM, EB2ADTS, EB2DTS, EB2LTDH2, DV5RC, EP6FDT, EP6FDTM, EP6FDTMD	215/65 R17 103V (XL) Клас A	210/2,1 (30)	210/2,1 (30)	240/2,4 (35)	280/2,8 (41)

Двигун	Шини	Автомобіль до 3 пасажирів		Із повним навантаженням	
		передні [кПа/бар] ([фунт/кв.дюйм])	задні [кПа/бар] ([фунт/кв.дюйм])	передні [кПа/бар] ([фунт/кв.дюйм])	задні [кПа/бар] ([фунт/кв.дюйм])
EB2DTS, EB2DTSM, EB2ADTS, EB2DTS, DV5RC, EP6FDT, EP6FDTM, EP6FDTMD	215/70 R16 100H (NL)	210/2,1 (30)	210/2,1 (30)	240/2,4 (35)	280/2,8 (41)
EP6FADTXHPP (Повний привод) EP6FADTXHPD (Передній привод) EP6FADTXHPE (Передній привод)	225/50 R19	250/2,5 (36)	260/2,6 (38)	260/2,6 (38)	300/3,0 (44)

Двигун	Шини	Автомобіль до 3 пасажирів		Із повним навантаженням	
		передні [кПа/бар] ([фунт/кв.дюйм])	задні [кПа/бар] ([фунт/кв.дюйм])	передні [кПа/бар] ([фунт/кв.дюйм])	задні [кПа/бар] ([фунт/кв.дюйм])
EB2DTS, EB2DTSM, EB2ADTS, EB2DTS, DV5RC EP6FDT, EP6FDTM, EP6FDTMD	225/55 R18 98V (NL)	210/2,1 (30)	210/2,1 (30)	250/2,5 (36)	290/2,9 (42)
EB2DTS, EB2DTSM, EB2ADTS, EB2DTS, DV5RC, EP6FDT, EP6FDTM, EP6FDTMD	225/55 R18 98V M +S (NL)	220/2,2 (32)	220/2,2 (32)	250/2,5 (36)	290/2,9 (42)
EP6FADTXHPP (Повний привод)		230/2,3 (33)	240/2,4 (35)	240/2,4 (35)	340/3,4 (49)

Двигун	Шини	Автомобіль до 3 пасажирів		Із повним навантаженням	
		передні [кПа/бар] ([фунт/кв.дюйм])	задні [кПа/бар] ([фунт/кв.дюйм])	передні [кПа/бар] ([фунт/кв.дюйм])	задні [кПа/бар] ([фунт/кв.дюйм])
EP6FADTXHPD (Передній привод) EP6FADTXHPE (Передній привод)		230/2,3 (33)	240/2,4 (35)	240/2,4 (35)	320/3,2 (46)
EB2DTS, EB2DTSM, EB2ADTS, EB2DTS, DV5RC EP6FDTM, EP6FDTMD	225/55 R18 102V (XL) Клас A	230/2,3 (33)	230/2,3 (33)	270/2,7 (39)	310/3,1 (45)
EB2LTDH2		230/2,3 (33)	230/2,3 (33)	260/2,6 (38)	300/3,0 (44)
EP6FADTXHPP (Повний привод)		230/2,3 (33)	240/2,4 (35)	240/2,4 (35)	340/3,4 (49)
EP6FADTXHPD (Передній привод) EP6FADTXHPE (Передній привод)		230/2,3 (33)	240/2,4 (35)	240/2,4 (35)	320/3,2 (46)

Двигун	Шини	Автомобіль до 3 пасажирів		Із повним навантаженням	
		передні [кПа/бар] ([фунт/кв.дюйм])	задні [кПа/бар] ([фунт/кв.дюйм])	передні [кПа/бар] ([фунт/кв.дюйм])	задні [кПа/бар] ([фунт/кв.дюйм])
EB2DTS, EB2DTSM, EB2ADT, EB2DTS, EB2LTDH2, DV5RC, EP6FDTM, EP6FDTMD	225/55 R18 102V 3PMSF (XL)	220/2,2 (32)	220/2,2 (32)	250/2,5 (36)	290/2,9 (42)
EP6FADTXHPP (Повний привод)		230/2,3 (33)	240/2,4 (35)	240/2,4 (35)	340/3,4 (49)
EP6FADTXHPD (Передній привод) EP6FADTXHPE (Передній привод)		230/2,3 (33)	240/2,4 (35)	240/2,4 (35)	320/3,2 (46)
EB2DTS, EB2DTSM, EB2ADT, EB2DTS,	235/50 R19 99V (NL)	220/2,2 (32)	210/2,1 (30)	250/2,5 (36)	290/2,9 (42)

Двигун	Шини	Автомобіль до 3 пасажирів		Із повним навантаженням	
		передні [кПа/бар] ([фунт/кв.дюйм])	задні [кПа/бар] ([фунт/кв.дюйм])	передні [кПа/бар] ([фунт/кв.дюйм])	задні [кПа/бар] ([фунт/кв.дюйм])
DV5RC, EP6FDTM, EP6FDTMD		220/2,2 (32)	220/2,2 (32)	250/2,5 (36)	290/2,9 (42)
Усі	Тимчасове запасне колесо 135/80 R18	420/4,2 (60)	420/4,2 (60)	420/4,2 (60)	420/4,2 (60)

Інформація для споживача

Інформація для споживача **368**
Декларація про відповідність 368
REACH 370
Ремонт в разі пошкодження при зіткненні 370
Оновлення програмного забезпечення 370
Зареєстровані торговельні марки 371
Запис даних автомобіля та конфіденційність **372**
Запис даних екстрених дзвінків і конфіденційність ... 372
Записуючі пристрої даних про події 373
Радіочастотна ідентифікація (RFID) 377

Інформація для споживача

Декларація про відповідність

Системи радіозв'язку

Цей автомобіль обладнано системами, які передають та / або приймають радіохвилі, і на які розповсюджується дія Директиви 2014/53/EU та регламенту The Radio Equipment Regulations 2017 (Великобританія). Виробники зазначених нижче систем заявляють про їх відповідність вимогам Директиви 2014/53/EU та регламенту The Radio Equipment Regulations 2017. Повний текст декларації про відповідність нормам ЄС для кожної системи міститься на вебсторінці www.opel.com/conformity.

Імпортер – Пежо Сітроен Україна ТОВ, вул. Кирилівська 60, м. Київ 04080, Україна

Multimedia Navi Pro
Continental Automotive Czech Republic s.r.o

Prumyslová 1851, 250 01 Brandys nad Labem, Czech Republic

	Робоча частота (МГц)	Максимальна потужність (дБм)
BT	2402,0 - 2480,0	4,1
Wi-Fi	2412,0 - 2462,0	16,7

Multimedia
Robert Bosch Car Multimedia GmbH

Robert-Bosch-Strasse 200, 31139 Hildesheim, Germany

Робоча частота: 2400,0 - 2483,5 МГц

Максимальна потужність: 4 дБм

Модуль BTA
Magneti Marelli S.p.A.

Viale A. Borletti 61/63, 20011 Corbetta, Italy

Робоча частота (МГц)	Максимальна потужність (дБм)
880 -915	33
1710 - 1785	24
1850 -1910	24
1920 - 1980	24
2500 - 2570	23

Модуль антени
Laird

Daimlerring 31, 31135 Hildesheim, Germany

Робоча частота: Н/Д

Максимальна потужність: Н/Д

ASK Automotive Pvt. Ltd.

Unit 2 Plot No. 30-31, Fathepur-Nawada, Manesar, Gurugram, Haryana 122050, India

Робоча частота: Н/Д

Максимальна потужність: Н/Д

Передавач дистанційного керування
Hülsbeck & Fürst GmbH & Co. KG

Steeger Str. 17, 42551 Velbert, Germany

Робоча частота: 433,92 МГц

Максимальна потужність: 10 дБм

Приймач пульта дистанційного керування
Delphi European, Middle Eastern & African Regional Offices Customer Technology

Center Avenue de Luxembourg, L-4940 Bascharage, G.D. of Luxembourg

Робоча частота: 119–128,6

Максимальна потужність: 16 дБмкА/м @ 10 м

Передавач електронного ключа
Valeo

43 Rue Bayen, 75017 Paris, France

Робоча частота: 433,92 МГц

Максимальна потужність: 10 дБм

Імобілайзер
KOSTAL of America, Inc.

350 Stephenson Hwy, Troy MI 48083, USA

Робоча частота: 125 кГц

Максимальна потужність: 5 дБмкА/м @ 10 м

Радар
ZF TRW Autocruise SAS

Secteur de la Pointe du Diable, Avenue du technopôle, 29280 Plouzane, France

Робоча частота: 24,15–24,25 ГГц

Максимальна потужність: 20 дБм

Номери схвалення типу Незалежного управління зв’язку Південної Африки (ICASA)

Список усіх номерів схвалення типу Незалежного управління зв’язку Південної Африки (ICASA):

TA-2016/121, TA-2016/3261, TA-2017/2387,TA-2017/2745, TA-2013/430, TA-2017/1106, TA-2016/929, TA-2017/3180

REACH

Registration, Evaluation, Authorisation and Restriction of Chemicals (REACH) – це постанова Європейського Союзу, прийнята з метою покращення захисту здоров’я людини та довкілля від загроз, які можуть бути спричинені хімічними речовинами. На веб-сайті www.opel.com можна знайти додаткову інформацію, а також ознайомитися зі змістом статті 33.

Ремонт в разі пошкодження при зіткненні

Густина фарби

Залежно від технології виробництва густина фарби може становити від 50 до 400 мкм.

Тому різна густина фарби не є ознакою необхідності виконання ремонту через пошкодження при зіткненні.

Оновлення програмного забезпечення

Інформаційно-розважальна система може завантажити й встановити вибрані оновлення ПЗ через бездротове з’єднання.

Примітка
Наявність таких оновлень програмного забезпечення автомобіля через бездротову мережу залежить від його моделі та країни, в якій він перебуває. Додаткову інформацію можна знайти на нашому сайті.

Дистанційне керування пристроями та дистанційне оновлення програмного й мікропрограмного забезпечення

Як невід'ємна частина послуги, пов'язаної з обслуговуванням контрактів на користування онлайн-службами за підпискою, необхідне керування пристроями та обов'язкові оновлення програмного й мікропрограмного забезпечення, які стосуються програмного й мікропрограмного забезпечення для зазначених онлайн-служб, виконуватимуться дистанційно, зокрема за допомогою технології бездротового зв'язку.

Для таких оновлень під час вмикання запалювання й за наявності покриття мобільної мережі встановлюватиметься захищене з'єднання між автомобілем і сервером керування пристроями через мережу радіозв'язку. Залежно від обладнання автомобіля, для конфігурації з'єднання потрібно вказати значення **Connected vehicle**. Завдяки цьому буде забезпечено можливість встановлення з'єднання через мережу радіозв'язку.

Незалежно від дійсної підписки на користування онлайн-службами дистанційне керування пристроями для цілей захисту й безпеки виробів, а також оновлення програмного й мікропрограмного забезпечення виконуватимуться, коли обробка буде необхідною для дотримання юридичних

зобов'язань, які покладаються на виробника (наприклад, застосовного законодавства про відповідальність за продукцію, правил щодо екстрених викликів), або коли обробка потрібна для захисту життєво важливих інтересів відповідних користувачів автомобіля та його пасажирів.

Встановлення захищеного з'єднання через мережу радіозв'язку та пов'язані з ним дистанційні оновлення не залежать від налаштувань конфіденційності – вони виконуватимуться переважно після ініціювання користувачем автомобіля, який отримав відповідне сповіщення.

Система здатна сповістити про отримане оновлення, щойно підключиться до зовнішньої мережі Wi-Fi або мобільної мережі. Великі оновлення завантажуються лише через мережу Wi-Fi.

Система сповіщає про наявність оновлення повідомленням на інформаційному дисплеї в кінці поїздки. Після цього оновлення можна відразу встановити або відкласти на потім.

Тривалість встановлення різниться й може зайняти кілька хвилин, але не більше ніж 30. У сповіщенні вказується приблизна тривалість та наводиться опис оновлення.

Наявність оновлень можна перевірити на інформаційному дисплеї. Дотримуйтеся вказівок, що з’являються на екрані у відповідному меню.

Інформаційний дисплей ⇨ 98.

Примітка
Порядок завантаження та встановлення оновлень може відрізнятися залежно від автомобіля.

З міркувань безпеки та через необхідність постійної уваги з боку водія встановлення має виконуватися з увімкненим запалюванням і вимкненим двигуном. Встановлення не можна виконати в таких випадках:

- двигун працює
- триває екстрений дзвінок
- акумуляторна батарея автомобіля має недостатній заряд
- триває заряджання акумуляторної батареї високої напруги

Примітка
У процесі встановлення функції автомобіля можуть бути недоступні.

Якщо оновлення не вдалося виконати, зверніться по допомогу на СТО.

Зареєстровані торговельні марки

Apple Inc.
Apple CarPlay™ є торговельною маркою корпорації Apple Inc.

App Store® та iTunes Store® є зареєстрованими торговельними марками корпорації Apple Inc.

iPhone®, iPod®, iPod touch®, iPod nano®, iPad® і Siri® є зареєстрованими торговельними марками корпорації Apple Inc.

Bluetooth SIG, Inc.
Bluetooth® є зареєстрованою торговельною маркою корпорації Bluetooth SIG, Inc.

DivX, LLC
DivX® та DivX Certified® є зареєстрованими торговельними марками компанії DivX, LLC.

Google Inc.
Android™ і Google Play™ Store є торговельними марками корпорації Google Inc.

Компанія Velcro
Velcro® є зареєстрованою торговельною маркою компанії Velcro.

Verband der Automobilindustrie e.V.
AdBlue® є зареєстрованою торговельною маркою компанії VDA.

Запис даних автомобіля та конфіденційність

Запис даних екстрених дзвінків і конфіденційність

Обробка даних

Уся обробка особистої інформації функцією екстрених викликів відповідає засадам захисту особистої інформації, закладеним регламентом 2016/679 (GDPR) і директивою 2002/58/EC Європейського парламенту і Ради Європи, і, зокрема, спрямована на захист життєво важливих інтересів суб'єкта даних відповідно до пункту (d) статті 6.1 постанови 2016/679.

Обробка особистої інформації суворо обмежена вимогами функції екстреного виклику, що використовується з номером служби екстреної допомоги в ЄС.

Функція екстреного виклику здатна збирати й обробляти лише наведені нижче дані, пов'язані з автомобілем: номер шасі, тип (легковий автомобіль чи легкий комерційний автомобіль), тип пального або джерело живлення, три останніх місцезнаходження та напрямок руху, кількість пасажирів і файл журналу з відмітками часу, в якому записуються технічні дані, пов'язані з роботою системи.

Одержувачами оброблених даних є центри обробки екстрених викликів, призначені відповідними державними органами влади на території, де вони розташовані, що забезпечує пріоритетне спрямування та обробку викликів на номер екстреної допомоги.

Місце зберігання даних

До даних, що зберігаються в пам'яті системи, не можна отримати доступ ззовні системи, доки не здійснено виклик. Система не відстежується та не контролюється безперервно у звичайному режимі роботи.

Дані у вбудованій пам'яті системи автоматично й безперервно стираються. Зберігаються лише три останніх місцезнаходження

автомобіля, необхідні для належного функціонування системи.

Якщо функцію екстреного виклику технічної допомоги журнал буде збережено для не пізніше ніж 13 години.

Доступ до даних

Ви маєте право отримати доступ до даних і, якщо потрібно, надіслати запит на виправлення, видалення чи обмеження обробки будь-якої особистої інформації, не обробленої відповідно до положень Регламенту 2016/679 (GDPR). Треті особи, яким було передано дані, потрібно сповістити про будь-яке виправлення чи видалення даних або встановлене щодо них обмеження, які було застосовано відповідно до вищезазначеної директиви, крім випадків, коли це неможливо або вимагає непропорційних зусиль.

Ви також маєте право подати скаргу до відповідного органу із захисту даних.

Якщо ви хочете заявити про свої права зі згаданих вище, напишіть нам електронний лист на адресу privacyrights@mpsa.com.

Додаткову інформацію про наші контактні дані можна знайти в розділі "Політика конфіденційності та використання файлів cookie" на нашому веб-сайті.

Записуючі пристрої даних про події

Цей автомобіль оснащено електронними блоками керування. Блоки керування обробляють дані, які, наприклад, отримані датчиками автомобіля, або видані ними дані, або дані, якими датчики обмінюються між собою. Деякі блоки керування необхідні для безпечної роботи автомобіля, інші для допомоги під час їзди (системи допомоги водієві), а інші забезпечують комфорт під час руху або інформаційно-розважальні функції.

Нижче наведено загальні засади обробки даних у вашому автомобілі. Ви дізнаєтеся додаткову інформацію про те, які саме дані у вашому автомобілі вивантажуються, зберігаються та передаються третім особам і для якої мети, за ключовим словом "Захист даних", що тісно пов’язане з посиланнями на характеристику функцій, яких це стосується, у відповідній інструкції з експлуатації або загальних умовах продажу. Цю інформацію також можна знайти в Інтернеті.

Експлуатаційні дані в автомобілі

Блоки керування обробляють дані, необхідні для експлуатації автомобіля.

Серед таких даних:

- інформація про стан автомобіля (наприклад, швидкість руху, затримка руху, бічне прискорення, швидкість

обертання коліс, стан індикатора "паски безпеки пристебнуто")
- навколишні умови (наприклад, температура, дані датчика дощу та датчика відстані)

Як правило, такі дані швидко стають неактуальними і зберігаються не довше, ніж триває робочий цикл автомобіля, а обробляються всередині системи самого автомобіля. Зазвичай блоки керування містять запам’ятовувальний пристрій для зберігання даних, зокрема ключ від автомобіля. Вони використовується для постійного або тимчасового зберігання інформації щодо стану автомобіля, навантаження на компоненти, норм технічного обслуговування, а також технічних заходів і неполадок.

Залежно від рівня технічного обладнання зберігаються такі дані:
- дані про робочий стан основних компонентів (наприклад, рівень заповнення бака, тиск у шинах, стан акумулятора)
- несправності та дефекти важливих компонентів системи (наприклад, ліхтарів і гальм)
- реагування системи в особливих ситуаціях руху (наприклад, спрацювання подушки безпеки, увімкнення системи курсової стійкості)
- інформація про випадки пошкодження автомобіля
- для електромобілів – рівень заряду акумулятора високої напруги, розрахований запас ходу

В окремих випадках (наприклад, у разі виявлення несправності автомобіля), може знадобитися зберегти дані, які можуть швидко змінюватися.

Під час надання вам послуг на СТО (обслуговування або ремонт) збережені в системі експлуатаційні дані можуть зчитуватися разом з ідентифікаційним номером автомобіля і за потреби використовуватися. Дані з автомобіля можуть зчитувати працівники мережевих закладів обслуговування (наприклад, СТО, виробники) або сторонніх організацій (наприклад, служби технічної допомоги). Те саме стосується ремонтних робіт, що виконуються за гарантією, а також заходів із контролю якості.

Читання даних, як правило, здійснюється через порт бортової системи діагностики (OBD), якою автомобіль має бути оснащено згідно із законом. Прочитані експлуатаційні дані описують технічний стан автомобіля або окремих компонентів і допомагають виявити несправності і відповідність гарантійним зобов'язанням, а також і поліпшити якість роботи автомобіля. Ці дані, зокрема інформація про навантаження компонентів,

технічні заходи, помилки водія та несправності, в разі необхідності передаються виробнику разом з ідентифікаційним номером автомобіля. Виробник також несе відповідальність за якість продукції. Експлуатаційні дані з автомобілів можуть також використовуватися виробником для відкликання продукції. Ці дані також можуть використовуватися для перевірки наданої клієнту гарантії та його претензій за гарантією.

Запам'ятовувальні пристрої автомобіля, де зберігаються дані про несправності, можна очистити на СТО під час проведення технічного обслуговування або ремонту чи на ваше прохання.

Функції забезпечення комфорту та інформаційно-розважальні функції

В системі автомобіля можна зберігати налаштування для забезпечення комфорту та налаштування, задані користувачем, а також будь-коли змінювати чи скидати їх.

Залежно від рівня відповідного обладнання це можуть бути такі налаштування:

- налаштування положення сидіння та керма
- налаштування шасі та кондиціонера
- користувацькі налаштування, наприклад освітлення в салоні

У інформаційно-розважальну систему автомобіля можна вводити для вибраних функцій свої власні дані.

Залежно від рівня відповідного обладнання це можуть бути такі налаштування:

- мультимедійні дані для відтворення у вбудованій мультимедійній системі, зокрема музика, відео або фотографії
- дані адресної книги для використання з вбудованою системою гучного зв'язку або вбудованою навігаційною системою
- введені пункти призначення
- дані про використання інтернет-служб

Ці дані для функцій забезпечення комфорту та інформаційно-розважальних функцій можуть зберігатися у самому автомобілі або на підключеному до нього пристрої (наприклад, у смартфоні, USB-накопичувачі або програвачі MP3). Уведені вами дані можна видалити у будь-який час.

Ці дані можуть бути передані за межі автомобіля тільки за вашим запитом, зокрема під час використанні онлайн-послуг відповідно до обраних вами налаштувань.

Підключення смартфона, наприклад, Android Auto або Apple CarPlay

Якщо ваш автомобіль має відповідне обладнання, ви можете підключити до нього свій смартфон або інший мобільний пристрій і керувати ним за допомогою органів управління, вбудованих в автомобіль. У такому разі зображення і звук зі смартфона можна виводити через мультимедійну систему. Одночасно певна інформація передається на смартфон. Залежно від способу підключення це можуть бути дані про місцезнаходження, денний/нічний режим та інша загальна інформація про автомобіль. Додаткову інформації див. у посібнику з експлуатації автомобіля або у посібнику користувача інформаційно-розважальної системи.

Після підключення можна використовувати у смартфоні вибрані програми, такі як навігація або відтворення музики. Подальше об'єднання смартфона і автомобіля неможливе, зокрема неможливий активний доступ до даних про автомобіль. Спосіб подальшої обробки даних визначається постачальником використовуваної програми. Можливість встановлення налаштувань та їх перелік залежить від використовуваної програми та операційної системи смартфона.

Онлайн-послуги

У автомобілях, підключених до радіомережі, можна здійснювати обмін даними між автомобілем та іншими системами. Підключитися до радіомережі можна за допомогою передавача в автомобілі або вашого мобільного пристрою (наприклад, смартфона). Завдяки підключенню до радіомережі можна використовувати онлайнові функції. Це онлайн-послуги та програми, які надаються виробником або іншими постачальниками.

Власні послуги

Інформацію про використанні онлайн-послуг, що надаються виробником, див в описах відповідних функцій у таких джерелах, як посібник з експлуатації автомобіля або веб-сайт виробника. Там також міститься інформація про захист використовуваних даних. Для надання онлайн-послуг можуть використовуватися особисті дані. Обмін такими даними здійснюється через безпечне підключення, , наприклад , з використанням IT-системи виробника, призначених для цієї мети. Збирання, обробка та використання персональних даних для підготовки послуг здійснюються виключно на підставі законного дозволу, наприклад, у разі використання передбаченої законодавством системи екстреного зв’язку, або на підставі контракту чи вашої згоди.

Послуги та функції (які часом можуть бути платними) можна вмикати й вимикати сервіси і, а в

деяких випадках можна також підключати й відключати автомобіль від радіомережі. Це не стосується таких обов'язкових функцій і послуг, як система екстреного зв'язку.

Послуги, що надаються сторонніми постачальниками

Надання онлайн-послуг сторонніми постачальників (третіми особами) здійснюється на підставі законів про відповідальність і захист даних та згідно з правилами використання, встановленими певним постачальником. Виробник часто не має жодного впливу на вміст, який передається у таких випадках.

Тому слід звертати увагу на характер, обсяг і мету збору та використання персональних даних, що здійснюється під час отримання послуг, що надаються певним стороннім постачальником.

Радіочастотна ідентифікація (RFID)

Технологія RFID використовується в деяких автомобілях для таких функцій, як моніторинг тиску повітря в шинах та імобілайзер. Вона також використовується спільно з такими пристроями, як пульти дистанційного керування та електронні ключі для замкнення та відімкнення дверцят і пуску двигуна. Технологія RFID в автомобілях Opel не використовує і не записує особисту інформацію й не зв'язана з жодною іншою системою Opel, що містить особисту інформацію.

Покажчик

А

Аварійні ліхтарі..... 81
Автоматична трансмісія 210
Автоматична трансмісія ICE.... 218
Автоматична трансмісія MHEV 215
Автоматична трансмісія PHEV 211
Автоматичне блокування 16
Автоматичне повідомлення про аварію..... 104
Автоматичне регулювання освітлення 109
Автоматичний режим роботи електричного стоянкового гальма вимкнено..... 91
Автомобільний акумулятор 313
Автостоп..... 95, 201
Адаптивний круїз-контроль 240
Аксесуари та модифікації автомобілів 305
Активне екстрене гальмування..... 96, 250
Акумуляторна батарея високої напруги..... 308, 316
Антиблокувальна система гальм 227
Антиблокувальна система гальм (ABS) 91
Аптечка..... 66
Аудіосистема..... 134, 173

Б

Багажне відділення 18, 60
Багажник..... 18
Багажник на даху 66
Бардачок 59
Безпека автомобіля..... 23
Ближнє світло..... 95
Бокові вказівники повороту 321
Бокові ліхтарі..... 108
Буксирний пристрій..... 298
Буксирувальне обладнання 300
Буксирування..... 298, 340
Буксирування автомобіля 340
Буксирування іншого автомобіля 341
Буксирування причепа 299

В

Вентиляція..... 41, 190
Вигляд приладової панелі 71
Виконання робіт 309
Використання цього посібника 3
Вимикач світла 108
Випукла форма 26
Випуск води й бруду з системи дизельного пального 317
Висока температура акумуляторної батареї високої напруги..... 94

Витрата заряду акумуляторної батареї..... 284
Витрати пального - викиди CO_2 297
Вихлоп двигуна 205
Відділення для зберігання..... 59
Відділення для зберігання у центральній консолі 60
Вікна..... 29
Вікна з електропідйомниками.... 30
Вказівники повороту 87
Властивості 359
Внутрішнє освітлення 322
Внутрішні дзеркала..... 28
Вступ 3

Г

Габаритні розміри автомобіля 359
Гальма 227, 313
Гальмівна рідина 313
Гальмування з рекуперацією енергії..... 230
Гібридна система активна..... 90
Глибина малюнка протектора . 326
Годинник..... 77

Д

Дальнє світло 95, 109
Дані про автомобіль..... 354
Дані про двигун 356
Дані стосовно автомобіля 3
Датчик дощу..... 95
Датчик заряду акумулятора..... 82
Датчики..... 81
Датчик рівня пального 82
Датчик температури охолоджувальної рідини двигуна 83
Дверцята..... 18
Дверцята відчинені 97
Дезактивація подушок безпеки 51, 88
Декларація про відповідність... 368
Дзеркала з підігрівом 27
Дисплей обслуговування 83
Догляд за зовнішнім виглядом. 342
Догляд за зовнішніми частинами 342
Догляд за салоном 344
Домкрат автомобіля..... 322
Допоміжна система визначення дорожніх знаків.... 96
Допоміжна система при старті з місця під гору 230
Допоміжний обігрівач..... 190
Допоміжні системи водія..... 235
Допомога у розпізнаванні дорожніх знаків..... 272

Е

Екстрений виклик..... 104
Електрична система..... 322
Електричне стоянкове гальмо 90, 227, 228
Електронна система клімат-контролю..... 184
Електронна система курсової стійкості та протибуксувальна гальмівна система..... 92
Електронна система курсової стійкості та протибуксувальна система... 231
Електронну систему курсової стійкості та протибуксувальну систему вимкнено..... 92

З

З’єднання Bluetooth..... 156, 180
Загальна інформація..... 284, 298
Заднє вікно з підігрівом 32
Задні ліхтарі 318
Задні протитуманні фари . . 95, 318
Задні сидіння..... 41
Задня протитуманна фара..... 115
Заміна коліс 332
Заміна лампи 318
Заміна розміру шин та коліс 327
Заміна щітки склоочисника 317
Замки для захисту від доступу дітей 16

Запальничка 80
Запасне колесо 334
Запас ходу на електротязі..... 284
Запис даних автомобіля та конфіденційність..... 373
Запис даних екстрених дзвінків і конфіденційність.... 372
Записуючі пристрої даних про події..... 373
Запобіжники 322
Запотівання кришок фар 116
Запуск від зовнішнього джерела 338
Запуск двигуна 199
Запуск та експлуатація..... 197
Зареєстровані торговельні марки..... 371
Заряджання..... 288
Зарядний кабель..... 285
Засоби керування на кермі 73
Зберігання..... 59
Зберігання автомобіля..... 306
Звичайний режим роботи кондиціонера 194
Звуковий сигнал 74
Зимові шини 323
Зменшена потужність двигуна... 94
Знак аварійної зупинки 65
Знімна кришка полика для розміщення багажу в задній частині автомобіля 62
Зовнішнє освітлення..... 108
Зовнішнє світло 95
Зовнішні дзеркала..... 26
Зовнішні пристрої..... 137, 175
Зовнішня температура 77
Зупинити двигун..... 89

І

Ідентифікаційний номер автомобіля 352
Імобілайзер 26
Індикатори..... 81
Індикатор несправності 89
Індукційне заряджання..... 79
Інструменти 322
Інструменти автомобіля..... 322
Інформаційний дисплей..... 98
Інформація про завантаження .. 67
Інформація про обслуговування 347

К

Камера заднього виду 271
Капот 310
Каталізатор 206
Кермо з підігрівом 74
Керування автомобілем 196
Керування кермом..... 196
Килимки..... 345
Ключі 6
Ключі, замки..... 6
Кнопка живлення..... 198
Колеса та шини 323
Колісні ковпаки 327
Комплект для ремонту шин 328
Контрольні індикатори..... 85
Кришка багажного відділення ... 62
Круїз-контроль 235

Л

Ланцюги для шин 328
Ліхтарі аварійної сигналізації .. 114
Ліхтарі в сонцезахисних козирках 118
Ліхтарі заднього ходу 116
Ліхтарі стоянкового освітлення 116
Лічильник загального пробігу ... 81
Лобове скло..... 29
Лобове скло з підігрівом..... 32

М

Маркувальна табличка 352
Масло, двигун..... 354
Мастило, моторне..... 350
Медична аптечка 66
Механічна трансмісія 222
Мигання фар 110
Місця встановлення системи безпеки для дітей 56

Мобільна технічна допомога.... 105
Моторне мастило..... 350, 354
Моторні мастила 310

Н

Навантаження на дах..... 67
Навігація..... 141
Навішування причепа..... 298
Наліпка подушки безпеки..... 45
Небезпека, попередження та обережно 4
Несправність гібридної системи 90
Несправність електричного стоянкового гальма..... 90
Несправність у системі попередження пішоходів про наближення автомобіля… 96
Низький рівень пального 94
Нічне бачення..... 95, 265

О

Оббивка..... 344
Обігрівач Quickheat..... 190
Обкатка нового автомобіля 197
Обмежувач швидкості..... 238
Обслуговування 194, 347
Оновлення програмного забезпечення..... 370
Органи управління..... 73
Освітлення виходу 118
Освітлення номерного знака ... 322
Освітлення передньої консолі 118
Освітлення під час входу 118
Освітлення при денному світлі 111
Освітлення салону..... 117
Отримання автомобіля після відпрацювання ресурсу 308
Охолоджувальна рідина та антифриз..... 350
Охолоджуюча рідина двигуна . 311

П

Пальне..... 293
Пальне для бензинових двигунів 293
Пальне для дизельних двигунів 294
Паркування 204
Паски безпеки 42
Пасок безпеки з кріпленням в трьох точках 43
Перевірка системи..... 89
Перевірки автомобіля..... 309
Передні протитуманні фари 95, 115, 318
Передні сидіння..... 34
Передня система захисту пішоходів..... 255
Перемикання передач..... 91
Персоналізація автомобіля 104
Петлі для кріплення 63
Підголівники 33
Підігрів 41
Підігрів сидінь..... 40
Підігрів сидінь, задні..... 41
Підключено зарядний кабель..... 94
Підлокітник..... 40, 41
Підсилювач гальм 230
Підсклянники 59
Повідомлення автомобіля 102
Повідомлення бокової мертвої зони видимості..... 96, 264
Повідомлення про небезпеку зіткнення спереду..... 248
Повідомлення про ситуацію на дорогах..... 134, 173
Повітрозабірник 193
Повітропроводи..... 192
Повітряний фільтр..... 205
Подушка безпеки та переднатягувачі пасків безпеки 88
Позначення двигуна..... 353
Позначення шин 324
Покажчики повороту 115
Покажчик режимів заряджання-розряджання..... 82
Положення перемикача системи запалення 197
Положення сидіння 34
Поломка..... 340

Помічник дальнього світла..... 95
Попередження про безпеку пішоходів..... 74
Попереджувальні звукові сигнали 103
Попереднє кондиціонування.... 190
Попередній прогрів 93
Попільнички 80
Поповнення рівня пального 295
Поради щодо керування автомобілем..... 196
Порт USB..... 77
Потокове відтворення звуку через Bluetooth..... 137, 175
Привід на всі колеса 226
Прилад для контролю рівня мастила в двигуні..... 83
Припинення подачі пального під час перевищення швидкості 201
пристрої USB..... 137, 175
Проведіть обслуговування автомобіля найближчим часом 89
Програмоване заряджання..... 292
Прокол..... 334

Р

Радіопульт дистанційного керування 8
Радіочастотна ідентифікація (RFID)..... 377
Регульовані повітропроводи ... 192
Регулювання діапазону освітлення фарами 111
Регулювання за допомогою електропривода 26
Регулювання керма 73
Регулювання освітлення панелі приладів 117
Регулювання сидіння з електроприводом 37
Регулювання сидінь вручну..... 35
Режими їзди..... 223
Рекомендовані рідини та мастила 350, 354
Ремонт в разі пошкодження при зіткненні..... 370
Рідина в бачку омивача 312
Рідина для нейтралізації вихлопних газів дизельного двигуна..... 206
Рідина для системи гальм і зчеплення..... 350
Робота фар під час їзди закордоном 111
Розетки 77
Розширена допомога при паркуванні..... 259
Роликові штори 32

С

Сажовий фільтр..... 93, 205
Світильники для читання 117
Світлодіодні матричні фари..... 112
Світлодіодні фари..... 95, 318
Селективне каталітичне відновлення..... 206
Символи 5
Система автоматичного зменшення засліплювальної дії світла 29
Система бокових подушок безпеки 49
Система вибору режиму їзди... 233
Система виявлення спущеного колеса..... 93
Система гальм і зчеплення 90
Система допомоги під час паркування 92, 256
Система допомоги під час руху з причепом 303
Система електронного ключа..... 9
Система запобігання викраденню автомобіля ... 23, 24
Система зарядки 88

Система захисту від розряджання акумуляторної батареї 119
Система зменшення засліплювальної дії світла вручну 28
Система зупинки-запуску..... 201
Система керування дальнім світлом..... 109
Система контролю падіння тиску в шинах 325
Система нагадування про непристебнутий пасок безпеки 87
Система надувних шторок безпеки 50
Система панорамного огляду.. 267
Система підтримання пильності водія..... 282
Система подушок безпеки 45
Система попередження про виїзд за межі смуги руху. 91, 275
Система промивки й очищення заднього скла 76
Система промивки й очищення лобового скла 74
Система сповіщення про дорожні умови (RDS)..... 134, 173
Система утримання смуги руху..... 91, 277
Система фронтальних подушок безпеки 49
Системи безпеки для дітей..... 52
Системи виявлення предметів 256
Системи регулювання плавності ходу..... 231
Сітка безпеки 63
Складані дзеркала 27
Сонцезахисні козирки 32
Спідометр 81
Спортивний режим 234
Стан заряджання..... 293
Стаціонарні повітропроводи ... 193
Стоянкове гальмо 228

Т

Тахометр 81
Телефон..... 156, 180
Температура охолоджувальної рідини двигуна 93
Типи заряджання..... 285
Типи силових установок..... 4
Тиск мастила в двигуні 94
Тиск у шинах 324, 361
Траєкторія світла..... 112
Трансляція екрана телефона. 137, 175

У

Удосконалена система утримання смуги руху..... 92, 279
Ультразвукова система допомоги під час паркування 256

Ф

Фари..... 108
Функція розпізнавання мовлення..... 154, 178

Х

Характеристики водіння та поради щодо буксирування . 299
Характерні особливості освітлення..... 118

Ц

Центральний замок 11
Центр інформації для водіїв..... 97
Цифрове радіомовлення (DAB)..... 134, 173

A

AdBlue..... 93, 206

B

BlueInjection..... 206

D

DEF..... 206

E
ERA GLONASS..... 106

M
Multimedia..... 162
Multimedia Navi Pro..... 120

O
Opel Connect..... 105

R
REACH..... 370

S
SOS..... 104

www.opel.com

Copyright by Opel Automobile GmbH, Rüsselsheim, Germany.

Інформація, що міститься у даному посібнику, дійсна станом на зазначену нижче дату. Компанія "Opel Automobile GmbH" залишає за собою право вносити зміни в технічні характеристики, функції та конструкцію транспортних засобів у порівнянні з даними, наведеними у цьому посібникові, а також і безпосередньо у сам посібник.

Видання: Лютий 2023, Opel Automobile GmbH, Rüsselsheim.

Надруковано на папері, який був відбілений без використання хлору.

ID-OGDAOLSE2302-uk