MOVANO

Посібник з експлуатації

Зміст

Вступ 2
Коротко 6
Ключі, дверцята та вікна 21
Сидіння, підголовники 50
Зберігання 79
Прилади та органи управління .. 91
Освітлення 120
Інформаційно-розважальна система 129
Клімат-контроль 237
Керування автомобілем та експлуатація 256
Догляд за автомобілем 308
Ремонт і технічне обслуговування 357
Технічні характеристики 361
Інформація для споживача 366
Експлуатація кузова 375
Покажчик 392

Вступ

Паливо	Призначення			
Моторне мастило	Клас			
	В'язкість			
Тиск повітря в шинах		Розмір шин	Передні	Задні
	Літні шини			
	Зимові шини			
Вагові характеристики				
	Допустима повна маса			
	- Власна маса, базова модель			
	= Навантаження			

Дані стосовно автомобіля

Уведіть дані про ваш автомобіль на попередній сторінці, щоб до них можна було легко отримати доступ.

Скористайтесь інформацією в розділах "Ремонт і технічне обслуговування", "Технічні характеристики", на маркувальній табличці з даними про автомобіль, а також документами державної реєстрації.

Вступ

Ваш автомобіль є поєднанням сучасних технологій, безпеки, екологічності та економічності.

У цьому посібнику власника ви знайдете всю потрібну інформацію, яка надасть змогу керувати автомобілем безпечно та ефективно.

Переконайтеся, що ваші пасажири обізнані з можливим ризиком ДТП і травмування, які можуть стати наслідком неправильного використання автомобіля.

Ви повинні завжди дотримуватися законів і нормативних актів країни, в якій перебуваєте. Ці закони можуть відрізнятися від інформації в цьому посібнику власника.

Нехтування інформацією, яка міститься в цьому посібнику, може призвести до скасування гарантії.

Коли в посібнику власника йдеться про відвідання станції технічного обслуговування, ми радимо звертатися до сервіс-партнера компанії Opel.

Усі сервіс-партнери Opel надають першокласне обслуговування за розумні ціни. Досвідчені механіки, які пройшли підготовку в компанії Opel, працюють відповідно до встановлених Opel інструкцій.

Набір літератури для клієнта завжди потрібно тримати під рукою в автомобілі.

Використання цього посібника

- У даному посібнику описані усі опції та функції цієї моделі. **Деякі інструкції, у тому числі, для дисплея та функцій меню, можуть не стосуватися вашого автомобіля у зв'язку з варіантом моделі, особливостями модифікації для вашої країни, встановленим обладнанням чи аксесуарами.**
- У розділі "Коротко" міститься попередній огляд.
- Зміст на початку цього посібника та в кожному розділі вказує на місце розташування інформації.
- Алфавітний вказівник надасть змогу здійснювати пошук потрібної інформації.
- У цьому посібнику власника описано автомобілі з лівостороннім керуванням. Експлуатація таких автомобілів подібна до експлуатації автомобілів із правостороннім керуванням.
- У посібнику власника використовуються заводські позначення двигуна. Відповідні

маркувальні позначення можна знайти в розділі "Технічні характеристики".

- Курсові дані, наприклад ліворуч або праворуч, або вперед, або назад, завжди стосуються напрямку руху.
- Інтерфейс дисплея автомобіля може не підтримувати вашу мову.
- Повідомлення дисплея та внутрішні позначення виділені в тексті посібника **жирним** шрифтом.

Небезпека, попередження та обережно

⚠Небезпека

Напис ⚠**Небезпека** вказує на ризик отримання смертельної травми. Нехтування цією інформацією є небезпечним для життя.

⚠Попередження

Напис ⚠**Попередження** вказує на ризик нещасного випадку або травмування. Нехтування цією інформацією може призвести до травмування.

Обережно

Напис **Обережно** вказує на можливе пошкодження автомобіля. Нехтування цією інформацією може призвести до пошкодження автомобіля.

Символи

Посилання на сторінки вказані за ⇨. ⇨ допомогою "див. стор".

Посилання на сторінки та елементи алфавітного вказівника вказують на підзаголовки у змісті розділів.

Ми бажаємо вам провести багато годин за приємним водінням.

З повагою, команда Opel

Коротко

Початкова інформація про водіння

Відмикання автомобіля

Відімкнення ключем

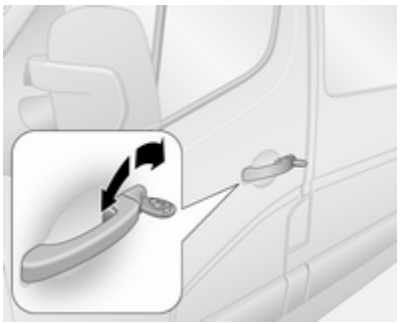

Поверніть ключ у замку дверцят водія. Відкрийте дверцята, потягнувши ручки.

Відімкнення за допомогою пульту дистанційного керування

У залежності від конфігурації автомобіля:

Натисніть 🔓, щоб відімкнути передні дверцята. Натисніть ще раз, щоб відімкнути весь автомобіль.

Відкрийте дверцята, потягнувши ручки.

На пульті дистанційного керування з 3-ма кнопками натисніть 🚗 – замкнеться лише багажне відділення.

Дистанційне керування ⇨ 22.

Центральний замок ⇨ 26.

Система сигналізації для запобігання викраденню автомобіля ⇨ 40.

Відімкнення електронним ключем

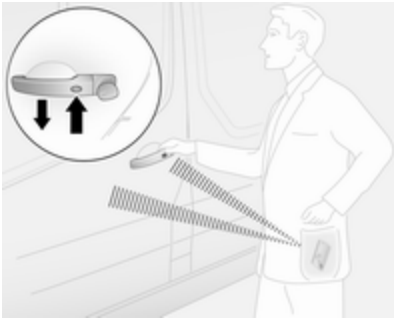

Натисніть кнопку на зовнішній ручці будь-яких дверцят, коли електронний ключ перебуває в межах зони виявлення (приблизно в радіусі 1 м від передніх дверцят або багажного відділення), а потім потягніть за ручку, щоб відчинити дверцята.

Система електронного ключа ⇨ 23.

Регулювання сидіння

Регулювання в поздовжньому напрямку

Потягніть до себе ручку, посуньте сидіння, відпустіть ручку.

Щоб переконатися, що сидіння зафіксувалося, спробуйте перемістити його вперед і назад.

Положення сидінь ⇨ 52.

Регулювання сидінь ⇨ 53.

Нахил спинки

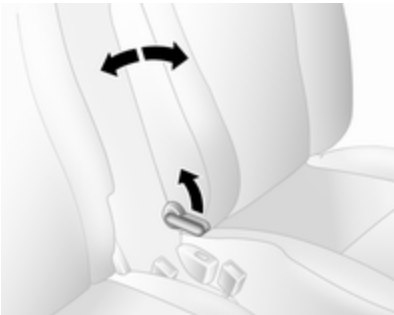

Потягніть до себе важіль, відрегулюйте нахил і відпустіть важіль. Дочекайтеся, доки сидіння зі звуком не стане на місце.

Положення сидінь ⇨ 52.

Регулювання сидінь ⇨ 53.

Висота сидіння

Рух важеля

угору : сидіння вище
донизу : сидіння нижче

Положення сидінь ⇨ 52.

Регулювання сидінь ⇨ 53.

Регулювання підголівника

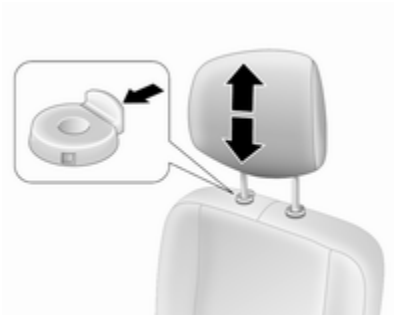

Натисніть кнопку вимикання, відрегулюйте висоту, заблокуйте повторно.

Підголівники ⇨ 50.

Пасок безпеки

Витягніть пасок безпеки і вставте пряжку в защіпку. Пасок безпеки не повинен переплітатися та має щільно прилягати до тіла. Спинка не повинна бути відхилена назад надто далеко (максимум приблизно на 25°).

Щоб відстебнути пасок, натисніть червону кнопку на пряжці.

Положення сидінь ⇨ 52.

Паски безпеки ⇨ 61.

Система подушок безпеки ⇨ 65.

Регулювання дзеркала

Внутрішнє дзеркало

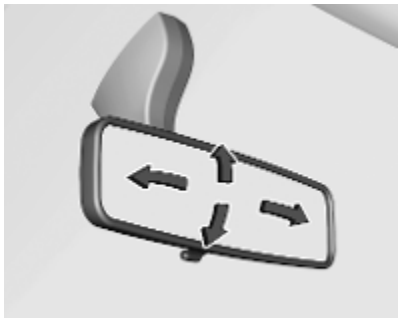

Щоб відрегулювати дзеркало, посуньте його корпус у потрібний бік.

Внутрішнє дзеркало, дзеркало широкого огляду ⇨ 44.

Дисплей заднього виду ⇨ 44.

Зовнішні дзеркала

Ручне регулювання

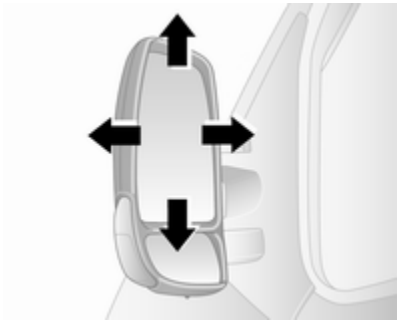

Поверніть дзеркало у необхідне положення.

Зовнішні дзеркала ⇨ 42.

Регулювання за допомогою електропривода

Виберіть відповідне зовнішнє дзеркало й відрегулюйте його поворотом регулятора.

Опуклі зовнішні дзеркала ⇨ 42.

Регулювання за допомогою електроприводу ⇨ 43.

Складані зовнішні дзеркала ⇨ 43.

Зовнішні дзеркала з обігрівом ⇨ 43.

Регулювання керма

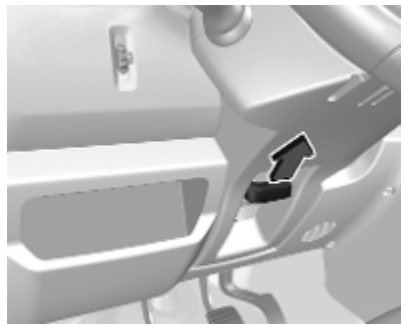

Розблокуйте важіль, відрегулюйте кермо, потім натисніть на важіль і переконайтеся, що він повністю заблокований.

Не регулюйте кермо під час руху та у випадку, коли воно заблоковане.

Система подушок безпеки ⇨ 65.

Положення системи запалювання ⇨ 259.

Огляд панелі приладів

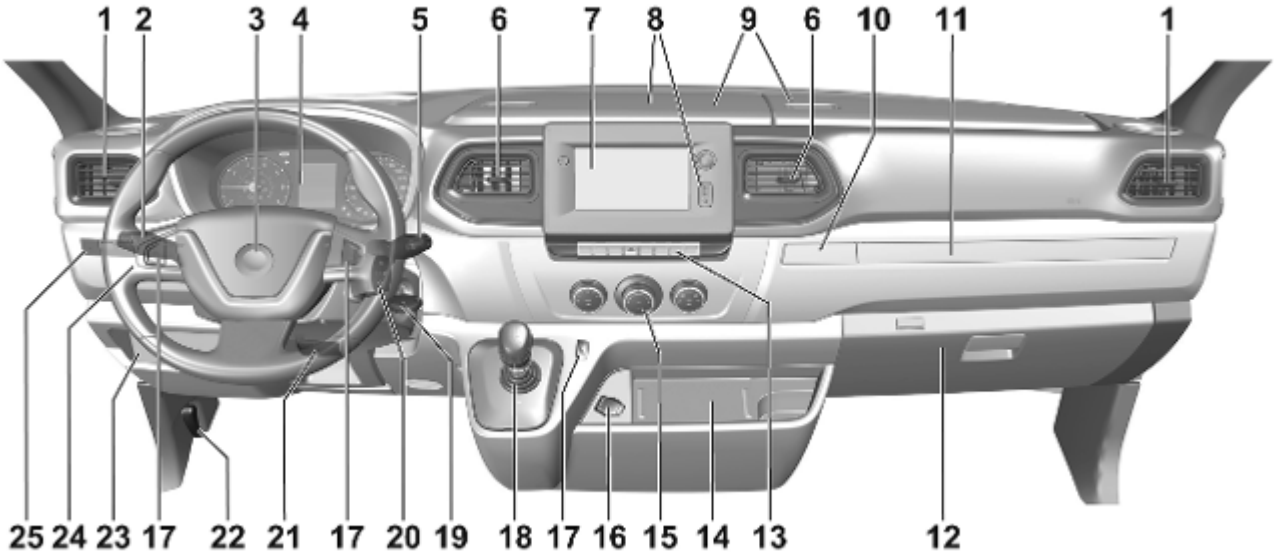

1 Бокові повітропроводи 253
2 Вимикач світла 120
Покажчики повороту 124
Передні / задні протитуманні фари 125
Мигання фар 123
Дальнє світло 121
Система керування дальнім світлом 121
Освітлення виходу 128
3 Звуковий сигнал 93
Подушка безпеки водія 69
4 Прилади 99
Центр інформації водія 114
5 Система промивки й очищення лобового скла, система промивки й очищення заднього скла 93
Кнопки для інформаційного центру водія 114
6 Повітропроводи 253
7 Інформаційний дисплей ... 114
8 Гніздо USB, гніздо AUX, гніздо для картки SD 96
9 Зберігання 79
10 Тримач чашки 80
11 Висувна полиця 79
12 Бардачок 80
13 Система допомоги під час паркування 293
Система попередження про виїзд за межі смуги руху 299
Електронна система курсової стійкості та протибуксувальна система 284
Ліхтарі аварійної сигналізації 124
Центральний замок 26
Система зупинки-запуску .. 261
Попередження бокової мертвої зони видимості 295
Режим ECO 257
14 Індукційне заряджання 97
15 Система клімат-контролю . 237
16 Розетка 96
17 Круїз-контроль 287
Обмежувач швидкості 289
18 Механічна трансмісія 277
Автоматизована механічна трансмісія 277
19 Замок запалення 259
20 Органи управління інформаційно-розважальної системи
21 Регулювання керма 92
22 Важіль відчинення капота 311
23 Коробка запобіжників 328
24 Регулювання діапазону освітлення фарами 123
25 Відбір потужності 306
Контроль швидкості холостих обертів 260
Режим високого навантаження кг 280

Зовнішнє освітлення

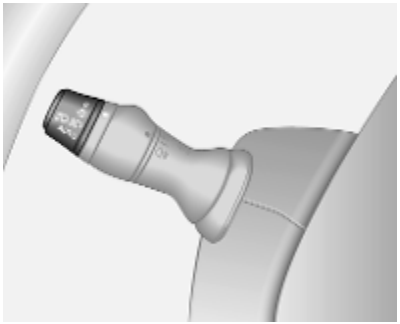

Положення перемикача зовнішніх освітлювальних приладів:

0 : вимкнути
☼ : бокові ліхтарі
≡D ≡D : фари
AUTO : автоматичне керування освітлювальними приладами: фари вмикаються та вимикаються автоматично.

Освітлення ⇨ 120.

Автоматичне регулювання освітлення ⇨ 121.

Система попередження про ввімкнені фари ⇨ 116.

Передні протитуманні фари ⇨ 125.

Задня протитуманна фара ⇨ 125.

Світло фар, дальнє світло та ближнє світло

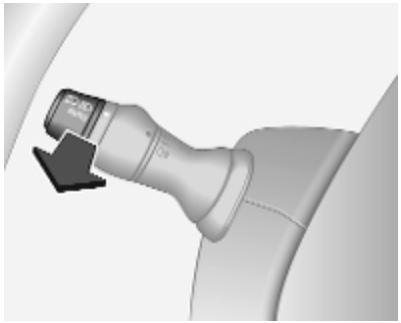

Потягніть до себе важіль.

Дальнє світло ⇨ 121.

Блимання фар ⇨ 123.

Покажчики повороту

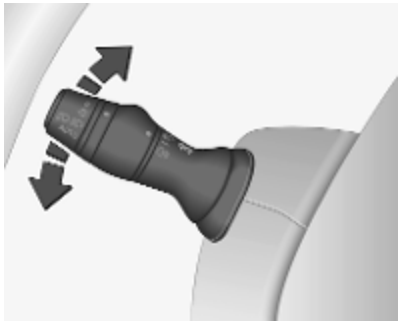

угору : покажчик правого повороту
донизу : покажчик лівого повороту

Покажчики повороту ⇨ 124.

Ліхтарі аварійної сигналізації

Для керування використовується ⚠.

Ліхтарі аварійної сигналізації ⇨ 124.

Звуковий сигнал

Натисніть 📯.

Клаксон ⇨ 93.

Системи промивки та чищення

Очисник лобового скла

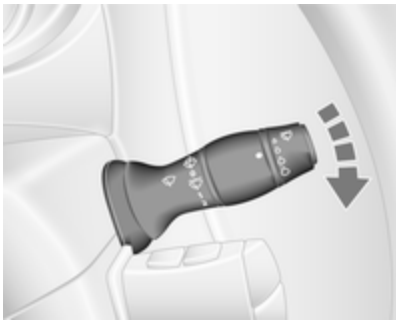

0 : вимкнути

⊽ / AUTO : чищення через встановлений інтервал або автоматичне очищення в разі спрацювання датчика дощу

1 : повільно

2 : швидко

Очисник лобового скла ⇨ 93.

Заміна щітки склоочисника ⇨ 318.

Омивач лобового скла

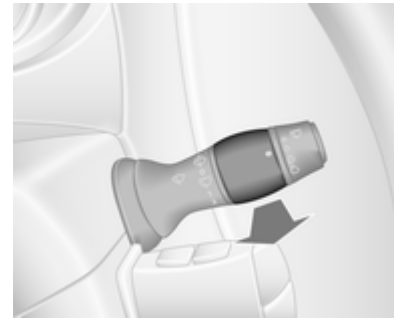

Потягніть до себе важіль.

коротке натискання : склоочисник виконує один цикл, омивача поливає лобове скло

довге натискання : склоочисник виконує декілька циклів, омивач поливає лобове скло

Омивач лобового скла ⇨ 93.

Рідина для омивання скла ⇨ 314.

Клімат-контроль

Заднє вікно з підігрівом

Керування підігрівом здійснюється кнопкою ⊞.

Підігрів заднього вікна ⇨ 48.

Зовнішні дзеркала з обігрівом

Натиснувши ⊞, можна також активувати зовнішні дзеркала з підігрівом.

Зовнішні дзеркала з обігрівом ⇨ 43.

Система запобігання запотіванню та замерзанню вікон

Система клімат-контролю

- Увімкніть охолодження **A/C** за можливості.
- Установіть регулятор температури на найвищий рівень.
- Установіть швидкість вентилятора на найвищий рівень.
- Установіть систему керування розподілом повітря в положення ⊞.
- Увімкніть підігрів заднього вікна ⊞.
- Відчиніть бокові повітропроводи та спрямуйте їх у напрямку вікон дверцят.

Система клімат-контролю ⇨ 237.

Електронна система клімат-контролю

Натисніть ⛆.

Температура та поширення повітря встановлюються автоматично, і вентилятор працює з високою швидкістю.

Електронна система клімат-контролю ⇨ 239.

Трансмісія

Механічна трансмісія

Задній хід: коли автомобіль стоїть на місці, натисніть педаль зчеплення, потім потягніть за кільце на важелі селектора та ввімкніть передачу.

Якщо передача не вмикається, установіть важіль у нейтральне положення, відпустіть педаль зчеплення та натисніть її повторно; після цього повторіть вибір передачі.

Механічна трансмісія ⇨ 277.

Автоматизована механічна трансмісія

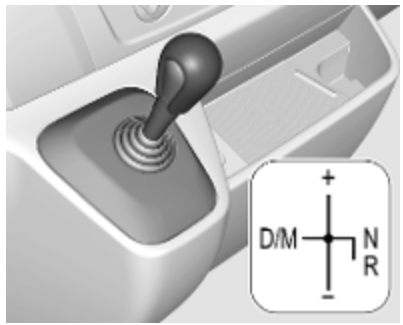

N	:	нейтральне положення
●	:	положення їзди
+	:	підвищена передача
-	:	понижена передача
D/M	:	перехід між режимом автоматичної та механічної трансмісії
R	:	задня передача. Вмикайте лише, коли автомобіль стоїть на місці.

Автоматизована механічна трансмісія ⇨ 277.

Запуск

Перед запуском виконайте перевірку таких компонентів

- Тиск у шинах ⇨ 334 і їхній стан ⇨ 364.
- Рівень мастила в двигуні та рівні рідин ⇨ 312.
- Усі вікна, дзеркала, прилади зовнішнього освітлення та номерні знаки вільні від бруду, снігу та льоду та перебувають у робочому стані.
- Правильне положення дзеркал ⇨ 43, сидінь ⇨ 52 і пасків безпеки ⇨ 62.
- Функціонування гальм на низькій швидкості, особливо якщо гальма є вологими.

Запуск двигуна

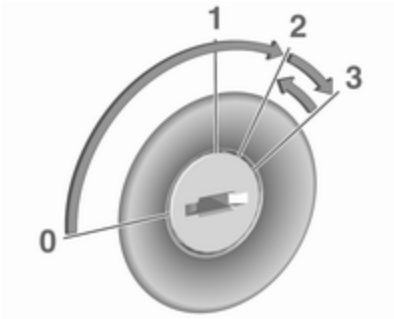

- Поверніть ключ запалювання в положення **1**.
- Плавно поверніть кермо, щоб вимкнути систему його блокування.
- Натисніть педаль зчеплення та гальм.
- Не натискайте педаль акселератора.
- Поверніть ключ у положення **2** для попереднього прогрівання та зачекайте, доки у центрі інформації для водія не згасне контрольний індикатор ⌇⌇.
- Поверніть ключ у положення **3**, а потім відпустіть.

Запуск двигуна ⇨ 259.

Система зупинки-запуску

Після ввімкнення функції Автостоп у центрі інформації для водія засвічуються контрольний індикатор значок Ⓐ.

Механічна трансмісія

Коли автомобіль рухається на малій швидкості або перебуває у нерухомому стані й виконуються певні умови, активуйте функцію "Автостоп" наведеним нижче способом:

- натисніть педаль зчеплення
- перемістіть важіль селектора в положення нейтральної передачі
- відпустіть педаль зчеплення

Щоб знову запустити двигун, коли важіль селектора передач у нейтральному положенні, натисніть педаль зчеплення.

Автоматизована механічна трансмісія

Коли автомобіль стоїть на місці й виконуються обов'язкові умови, функція "Автостоп" активується, як описано нижче:

- важіль перемикача передач має бути в положенні **N** (або **D/M**)
- сильно натисніть педаль гальм
- не активуйте педаль акселератора

Щоб знову запустити двигун, коли важіль селектора передач у положенні **N** (або **D/M**), відпустіть педаль гальм.

Система стоп-старт ⇨ 261.

Паркування

⚠ Попередження

- Забороняється ставити автомобіль на стоянку на легкозаймистій поверхні. Через високу температуру системи виведення вихлопних газів така поверхня може зайнятися.
- Завжди вмикайте стоянкове гальмо, не натискаючи кнопку розблокування. Застосовуйте максимально щільно на спуску чи підйомі. Щоб зменшити гальмівне зусилля, одночасно натисніть педаль гальм.
- Вимкніть двигун.
- Якщо автомобіль стоїть на рівній поверхні чи на підйомі, увімкніть першу передачу. На підйомі поверніть передні колеса від бордюру.

  Якщо автомобіль стоїть на схилі, увімкніть задню передачу. Поверніть передні колеса до бордюру.
- Зачиніть вікна.
- Витягніть ключ із замка запалювання. Поверніть кермо до спрацьовування блокування.

- Замкніть автомобіль, натиснувши 🔒 на пульті дистанційного керування ⇨ 26.
- Активуйте систему запобігання викраденню автомобіля ⇨ 40.
- Вентилятори охолодження двигуна можуть запрацювати після вимкнення двигуна ⇨ 310.

Обережно

Після роботи двигуна на великих обертах або з великим навантаженням перш ніж вимкнути його, потрібно проїхати коротку відстань із невеликим навантаженням або

ввімкнути нейтральну передачу приблизно на 30 секунд, щоб захистити турбонагнітач.

Обережно

В умовах дуже низької температури двигун не повинен працювати на холостому ходу більше п'яти хвилин, інакше він може вийти з ладу.

Ключі, замки ⇨ 21.

Ключі, блокування ⇨ 309, консервування автомобіля на тривалий період часу.

Ключі, дверцята та вікна

Ключі, замки **21**
Ключі 21
Паспорт автомобіля 22
Радіопульт дистанційного керування 22
Система електронного ключа 23
Дверні замки 25
Ручні дверні замки 25
Центральний замок 26
Замки дверцят з електроприводом 31
Автоматичне блокування 31
Замки для захисту від доступу дітей 32
Дверцята **32**
Зсувні двері 32
Задні дверцята 37
Безпека автомобіля **39**
Система запобігання викраденню автомобіля 39
Система запобігання викраденню автомобіля 40
Імобілайзер 42
Зовнішні дзеркала **42**
Випукла форма 42
Ручне регулювання 42
Регулювання за допомогою електропривода 43
Складані дзеркала 43
Дзеркала з підігрівом 43
Внутрішні дзеркала **44**
Система зменшення засліплювальної дії світла вручну 44
Дисплей заднього виду 44
Вікна **45**
Лобове скло 45
Вікна з ручним приводом 45
Вікна з електропідйомниками 45
Задні вікна 46
Заднє вікно з підігрівом 48
Сонцезахисні козирки 48
Дах **48**
Скляна панель 48

Ключі, замки

Ключі

Обережно
Не чіпляйте важкі або громіздкі предмети до ключа запалювання.

Запасні ключі

Номер ключа вказаний у паспорті автомобіля чи на знімному ярлику.

Номер ключа потрібно вказати під час замовлення запасних ключів, оскільки він є компонентом системи імобілайзера.

Якщо електронний ключ потрібно замінити, автомобіль слід доставити на станцію технічного обслуговування.

Замки ⇨ 353.

Дистанційне керування ⇨ 22.

Система електронного ключа ⇨ 23.

Центральний замок ⇨ 26.

Запуск двигуна ⇨ 259.

Паспорт автомобіля

Паспорт автомобіля містить дані стосовно безпеки транспортного засобу, тому його потрібно тримати в безпечному місці.

Коли автомобіль потрапляє до майстерні, ці дані потрібні для виконання певних операцій.

Радіопульт дистанційного керування

Використовується для керування:

- центральний замок
- система блокування автомобіля від викрадення
- система сигналізації для запобігання викраденню автомобіля

Залежно від моделі автомобіль може мати пульт дистанційного керування з 2 кнопками чи з 3 кнопками.

Радіус дії радіопульта дистанційного керування становить приблизно 5 м. Він може скорочуватися під впливом зовнішніх чинників. Справність пульта підтверджують ліхтарі аварійної сигналізації.

Поводьтеся з пультом обережно, захищайте його від впливу вологи та високих температур, а також уникайте зайвого використання.

Несправність

Якщо центральний замок не працює від пульта дистанційного керування, нижче перелічено можливі причини.

- Відстань до автомобіля більше за радіус дії пульта.
- Занизький заряд батареї.
- Часте й багаторазове використання пульта дистанційного керування поза радіусом дії, після якого знадобиться його перепрограмування на станції технічного обслуговування.
- Перевантаження центрального замка через надто часте використання; на короткий час припинено живлення.
- Інтерференція радіохвиль більшої потужності від інших джерел.

Розблокування ⇨ 26.

Заміна батарейки радіопульта дистанційного керування

Замініть елемент живлення одразу після зменшення радіусу дії.

Акумулятори не належать до побутових відходів. Їх приймають на відповідних пунктах з утилізації.

Викрутіть гвинт та відкрийте відділення для батарейки. Для цього вставте монету у слот та поверніть її.

Замініть елемент живлення (тип елемента живлення CR2016), звертаючи увагу на положення встановлення.

Вставте на місце обидві половинки кришки, пересвідчіться в тому, що вони правильно зафіксовані.

Знову закрутіть та затягніть гвинт.

Система електронного ключа

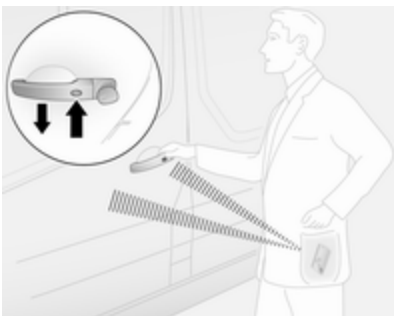

Забезпечує безконтактне керування системою центрального замка ⇨ 26.

Електронний ключ просто повинен бути на тілі водія.

Примітка
Виходячи з автомобіля, завжди забирайте електронний ключ із собою.

Для безконтактного керування електронний ключ має перебувати поза салоном автомобіля в радіусі 1 м від передніх дверцят або багажного відділення.

Безконтактне керування автоматично вимкнеться, якщо натиснути на вимикач центрального замка 🔒 ⇨ 26. Щоб

знову ввімкнути безконтактне керування, повторно запустіть двигун.

Заміна елемента живлення в електронному ключі

Замініть елемент живлення, як тільки система більше не працює належним чином або діапазон її дії зменшився.

Акумулятори не належать до побутових відходів. Їх приймають на відповідних пунктах з утилізації.

Відкрийте відділення для батарейки. Для цього вставте монету у слот та поверніть її.

Замініть елемент живлення (тип елемента живлення CR2016), звертаючи увагу на положення встановлення.

Примітка
Замінюючи елемент живлення не торкайтеся електронної плати на кришці.

Вставте на місце обидві половинки кришки, пересвідчіться в тому, що вони правильно зафіксовані.

Несправність

Якщо система центрального замка не вмикається або двигун не вдається запустити, причина може бути однією з наведених нижче.

- несправність електронного ключа
- електронний ключ перебуває поза зоною дії
- низький заряд елемента живлення
- перевантаження центрального замка через часте використання, короткочасне припинення подачі живлення
- інтерференція радіохвиль більшої потужності від інших джерел.

Дверні замки

Замок проти викрадення

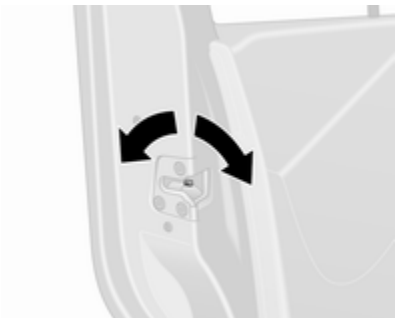

Щоб зсувні бічні двері не можна було відчинити ззовні, відчиніть двері, а потім замкніть їх за допомогою замка проти викрадення.

За допомогою відповідного інструмента поверніть вимикач замка проти викрадення на дверях у замкнене горизонтальне положення. Дверцята не можна відчинити зовні - це можна зробити лише з салону або за допомогою механічного ключа.

Щоб перевести замок у неактивний стан, поверніть вимикач у відімкнуте положення.

Ручні дверні замки

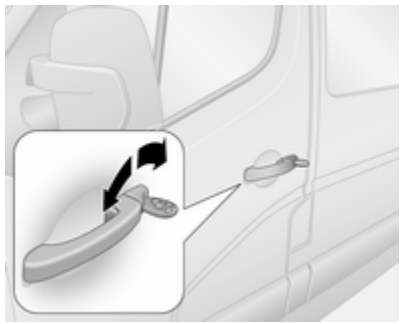

Щоб відімкнути передні дверцята вручну, поверніть ключ у замку дверцят водія. Щоб відчинити передні дверцята, потягніть за ручки.

Зсувні бокові двері ⇨ 32.

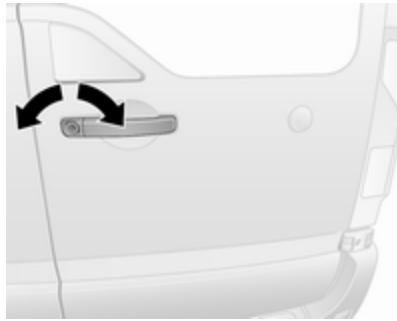

Щоб відімкнути задні дверцята вручну, поверніть ключ у замку на правій половині задніх дверцят. Щоб відчинити дверцята, потягніть за ручку.

Після цього можна розблокувати ліву половину задніх дверцят за допомогою важеля, який знаходиться на внутрішньому торці дверцят.

Завжди зачиняйте спочатку ліву, а потім – праву половину дверцят.

Задні дверцята ⇨ 37.

Центральний замок

Відмикає та замикає передні дверцята, зсувні бокові двері та багажне відділення.

За допомогою пульта дистанційного керування з 3 кнопками передні дверцята й багажне відділення (залежно від конфігурації автомобіля - також зсувні бічні двері) можна відмкнути та замкнути окремо.

Примітка
Невдовзі після розблокування дверцят за допомогою пульта дистанційного керування вони знову автоматично блокуються, якщо не було відкриті.

Відімкнення автомобіля

Операції дистанційного керування центральним замком підтверджуються ліхтарями аварійної сигналізації. Після відмикання автомобіля ліхтарі аварійної сигналізації блимають один раз, а після замкнення - двічі.

Замкнення за допомогою дистанційного керування з 2 кнопками

Натисніть 🔓, щоб відімкнути передні дверцята. Натисніть ще раз, щоб відімкнути весь автомобіль.

Відмикання за допомогою дистанційного керування з 3 кнопками

У залежності від конфігурації автомобіля:

- Натисніть 🔓: Передні та зсувні бічні дверцята відімкнуться.

  Натисніть 🔓 знову: Багажне відділення також відімкнеться.
- Натисніть 🔓: Передні дверцята відімкнуться.

  Натисніть 🔓 знову: Зсувні бокові двері та багажне

відділення також відмикаються.

- Натисніть 🔓: Усі дверцята і багажне відділення відімкнуться.

Замкнення автомобіля

Зачиніть усі дверцята і багажне відділення.

Якщо під час замкнення виявиться, що в автомобілі є відчинені або не повністю зачинені дверцята, центральний замок буде безперервно замикати й відмикати автомобіль, але ліхтарі аварійної сигналізації не блиматимуть.

Замкнення за допомогою дистанційного керування з 2 кнопками

Натисніть 🔒: Усі дверцята і багажне відділення замкнені.

Замкнення за допомогою дистанційного керування з 3 кнопками

Натисніть 🔒: Усі дверцята і багажне відділення замкнені.

Примітка

За наявності датчик руху в салоні автомобіля системи сигналізації ⇨ 40 можна вимкнути, натиснувши та потримавши 🔒 (вимкнення підтверджується звуковим сигналом).

Якщо це було зроблено випадково, відімкніть дверцята знову й коротким натисненням 🔒 замкніть автомобіль.

Багажним відділенням

Замкнення та відмикання багажного відділення за допомогою дистанційного керування з 2 кнопками

Відімкнувши передні дверцята за допомогою 🔓, знову натисніть 🔓: Багажне відділення відімкнеться.

Натисніть 🔒 один раз: Багажне відділення замкнеться.

Замкнення та відмикання багажного відділення за допомогою дистанційного керування з 3 кнопками

У залежності від конфігурації автомобіля:

- Натисніть 🚗: Багажне відділення замикається чи відмикається.
- Натисніть 🚗: Багажне відділення і зсувні бічні двері замикаються чи відмикаються.

Користування системою електронного ключа

Для безконтактного керування електронний ключ має перебувати поза салоном автомобіля в радіусі 1 м від передніх дверцят або багажного відділення.

Примітка
На зовнішній ручці дверцят зсувних бічних дверей немає кнопки для безконтактного керування.

У салоні автомобіля не повинно бути електронних ключів, а в радіусі зон виявлення – додаткових електронних ключів, інакше

безконтактне керування центральним замком не працюватиме.

Дії для керування центральним замком за допомогою електронного ключа підтверджуються ліхтарями аварійної сигналізації. Після відмикання автомобіля ліхтарі аварійної сигналізації блимнуть один раз, а після замкнення – один раз протягом 4 с.

Якщо під час замкнення виявиться, що в автомобілі є відчинені або не повністю зачинені дверцята, центральний замок буде безперервно замикати й відмикати автомобіль, але ліхтарі аварійної сигналізації не блиматимуть.

Відімкнення електронним ключем – безконтактне керування

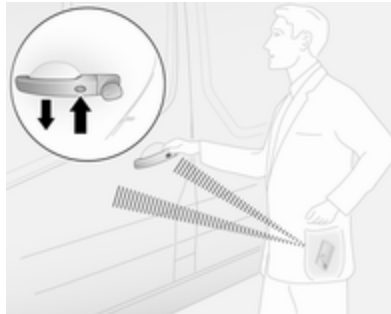

Натисніть кнопку на зовнішній ручці передніх дверцят, щоб відімкнути їх, а потім потягніть за ручку, щоб їх відчинити.

Для задніх дверцят: натисніть кнопку на зовнішній ручці, щоб відімкнути, а потім потягніть за ручку, щоб відчинити.

Автомобіль відімкнеться лише за умови, що після безконтактного замкнення минуло щонайменше 3 с.

Замкнення електронним ключем – безконтактне керування

Натисніть кнопку на зовнішній ручці дверцят. Усі дверцята і багажне відділення замкнені.

Дверцята автомобіля замкнуться лише за умови, що після безконтактного відімкнення минуло щонайменше 3 с.

Замкнення та відімкнення багажного відділення електронним ключем – безконтактне керування

Натисніть кнопку на зовнішній ручці дверцят, щоб замкнути або відімкнути задні дверцята (та зсувні бічні двері), коли електронний ключ перебуває в межах зони виявлення (приблизно в радіусі 1 м).

Задні дверцята (та зсувні бічні двері) замкнуться лише за умови, що після останнього натискання кнопки минуло щонайменше 3 с.

Вимикач центрального замка

Замикає та відмикає дверцята й багажне відділення з салону.

Щоб відімкнути або замкнути, натисніть 🔒.

Коли автомобіль замкнено, індикатор у кнопці засвічується.

Залежно від версії, якщо автомобіль рухається з відчиненим багажним відділенням, передні дверцята (та зсувні бічні двері) все одно можна замкнути. Коли ввімкнено запалювання, натисніть 🔒 і потримайте не менше ніж протягом 5 секунд. Якщо зачинити задні дверцята, вони замкнуться автоматично.

Автоматичне замкнення після виходу з автомобіля

Залежно від версії перемикач 🔒 можна використовувати для автоматичного замкнення всіх дверцят і дверей багажного відділення після зачинення передніх дверцят і виходу з автомобіля:

Вийміть ключ із замка запалювання, а потім натисніть і потримайте перемикач 🔒 не менше ніж упродовж 5 с. Автомобіль буде замкнено після зачинення передніх дверцят.

Автоматичне замкнення після початку руху ⇨ 31.

Несправність системи дистанційного керування

Розблокування

Розблокуйте вручну дверцята водія за допомогою ключа.

Увімкніть запалювання і натисніть вимикач центрального замка 🔒, щоб відчинити усі дверцята та багажне відділення.

Блокування

Замкніть дверцята водія вручну за допомогою ключа.

Несправність системи центрального замка

Розблокування

Розблокуйте вручну дверцята водія за допомогою ключа. Інші дверцята можна відчинити, двічі потягнувши внутрішні дверні ручки.

Блокування

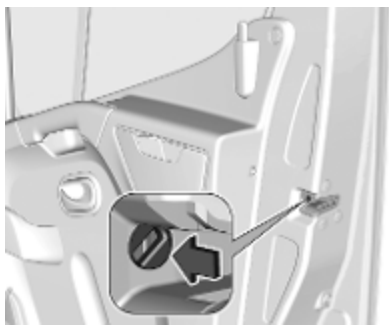

Поверніть перемикач за допомогою ключа або відповідної викрутки. Дверцята можна

відчинити тільки зсередини, а дверцята водія — за допомогою ключа.

Замки дверцят з електроприводом

Комбі, автобус

З міркувань безпеки водій може дистанційно керувати замками дверцят пасажирів.

Усі дверцята мають бути повністю зачинені, а автоматичне замкнення потрібно вимкнути ⇨ 31.

Для замикання поверніть перемикач у положення 🔒. Попереджувальний індикатор поруч з перемикачем блимне один раз і пролунає попереджувальний сигнал.

Сигналізатори на відповідних дверцятах згаснуть.

Для відмикання поверніть перемикач у положення 🔓. Сигналізатори на відповідних дверцятах постійно світяться.

Несправність

Якщо в системі виникла несправність, сигналізатор поруч із перемикачем постійно світиться, а також лунає звукове попередження.

Відімкніть вручну зсувні та задні дверцята за допомогою вимикачів замків у салоні автомобіля.

За потреби зверніться на станцію технічного обслуговування для усунення причини несправності.

Автоматичне блокування

Автоматичне замкнення після початку руху

Залежно від версії цю функцію безпеки можна налаштувати на автоматичне замкнення всіх дверцят і багажного відділення відразу після початку руху автомобіля.

Вмикання

Коли ввімкнено запалювання, натисніть і потримайте вимикач центрального замка щонайменше протягом 5 секунд. Звуковий сигнал підтвердить активацію.

Коли автомобіль замкнено, індикатор у кнопці засвічується.

Вимикання

Коли ввімкнено запалювання, натисніть і потримайте вимикач приблизно 5 секунд. Звуковий сигнал підтвердить дезактивацію.

Замки для захисту від доступу дітей

⚠ Попередження

Використовуйте замки для захисту від доступу дітей завжди, коли діти займають задні сидіння.

Натисніть вниз захист замка від дітей. Після цього дверцята неможливо відчинити зсередини. Підніміть, щоб вимкнути захист.

Дверцята

Зсувні двері

Відімкнути зсувні бокові двері можна за допомогою пульта дистанційного керування або ключа (за наявності). Щоб відчинити двері, потягніть за ручку і посуньте двері назад.

Відчиняти й зачиняти зсувні бічні двері можна лише за умови, що автомобіль стоїть на місці з увімкненим стоянковим гальмом. У деяких моделях лунає попереджувальний звуковий сигнал, якщо відчинити зсувні бічні двері, не ввімкнувши стоянкове гальмо.

Зсувні двері можуть відмикатися зсередини вимикачем замка у салоні автомобіля.

Перед початком руху пересвідчіться в тому, що бокові двері повністю зачинені і надійно зафіксовані.

⚠ Попередження

Будьте обережні, користуючись зсувними бічними дверима з електроприводом. Ризик травмування.

Стежте за тим, щоб рухові дверей не перешкоджали жодні предмети, а також за тим, щоб вони нікого не затиснули.

Якщо автомобіль припарковано на схилі, відкриті зсувні двері можуть самостійно посунутися вниз під власною вагою.

Перш ніж зрушити з місця, зачиніть зсувні двері.

⚠ Небезпека

Забороняється рухатися з відчиненими або нещільно зачиненими зсувними боковими дверима, наприклад, під час транспортування громіздких предметів, оскільки в салон автомобіля можуть потрапити токсичні вихлопні гази, які не мають ані кольору, ані запаху. Це може призвести до втрати свідомості або смерті.

Центральний замок ⇨ 26.

Зсувні двері з електроприводом

Відкривання

Коли автомобіль стоїть на місці й увімкнено стоянкове гальмо, натисніть вимикач на панелі приладів, щоб автоматично відчинити зсувні двері. Під час роботи електроприводу у вимикачі блиматиме індикатор.

Якщо під час роботи функції "Автостоп" натиснути вимикач керування зсувними бічними дверима, двигун запуститься автоматично.

Система стоп-старт ⇨ 261.

Примітка
Якщо натиснути вимикач, коли стоянкове гальмо не ввімкнуто, пролунає попереджувальний звуковий сигнал і зсувні двері не відчиняться.

Щоб у будь-який момент зупинити рух дверей, натисніть на перемикач ще раз. Натисніть ще раз, щоб зсувні двері з електроприводом продовжили рух.

Примітка
Якщо зсувні двері з електроприводом замкнено зсередини, коли замок для захисту від доступу дітей активний, пролунає попереджувальний сигнал. Відімкніть двері вручну зсередини.

Зачинення

Натисніть на вимикач ще раз - під час роботи блимає індикатор і лунає звуковий сигнал.

Якщо двері важко відчинити чи зачинити, наприклад через іній, натисніть і потримайте перемикач, щоб збільшити зусилля приводу дверей.

⚠ Попередження

Будьте обережні під час користування зсувними дверима з електроприводом. Існує ризик отримання травм, зокрема для дітей.

Будьте особливо обережними, ставлячи автомобіль на стоянку на схилі: повністю відчиніть, а потім повністю зачиніть двері, щоб вони зафіксувалися в замкненому положенні.

Уважно стежте за рухом дверей, коли вони відчиняються чи зачиняються. Стежте за тим, щоб рухові дверей не перешкоджали жодні предмети, а також за тим, щоб вони нікого не затиснули.

Примітка
Коли двигун вимкнено, не слід надто часто користуватися зсувними дверима з електроприводом, оскільки внаслідок цього може розрядитися автомобільний акумулятор.

Аварійний вихід

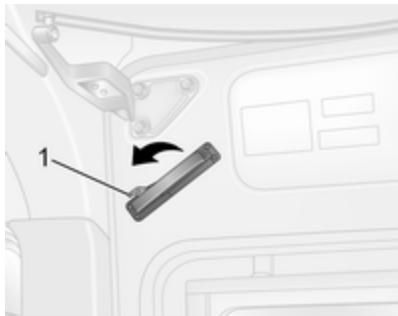

У разі аварійної ситуації зсувні бокові двері можна відчинити вручну за допомогою ручки в салоні.

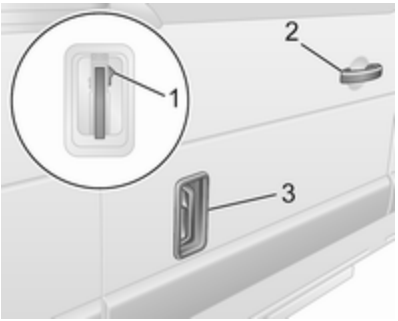

Крім цього, коли автомобіль відімкнено, відчиняйте двері за допомогою зовнішньої ручки (залежно від версії моделі). Підніміть ручку (3) до другого положення, позначеного міткою, а потім посуньте двері назад за допомогою ручки (2) біля переднього краю дверей.

Скидання показників

Якщо двері було відчинено вручну, потрібно виконати скидання системи зсувних дверей з електроприводом.

Відчиніть зсувні бокові двері наполовину, а потім перемістіть відповідну ручку в перше положення, позначене міткою. На панелі приладів засвітиться попереджувальний індикатор. Натисніть кнопку (1) на відповідній ручці.

Перемістіть ручку назад і вперед, щоб забезпечити роботу двигуна приводу дверей, а потім натисніть і потримайте кнопку на панелі приладів, щоб повністю зачинити двері. Попереджувальний індикатор згасне після належного скидання системи.

Технічне обслуговування

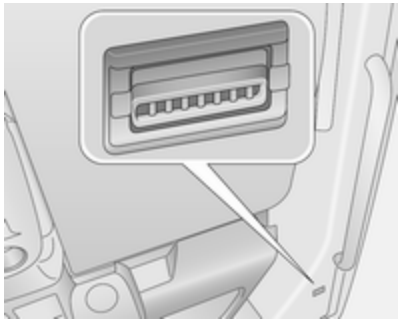

Щоразу коли дверцята відчиняються чи зачиняються, лічильник збільшується для визначення терміну заміни приводного ременя. Зверніться по допомогу на станцію технічного обслуговування.

Якщо приводний ремінь зіпсується, двері все одно можна буде відчиняти і зачиняти вручну.

Несправність

Якщо під час відімкнення дверцят у системі буде виявлено несправність, пролунає попереджувальний сигнал, а у

вимикачі засвітитися індикатор. Перевірте положення зовнішньої ручки. Якщо вона перебуває у відчиненому положенні, змініть його. Після цього замки дверей можна замикати й відмикати ключем.

Якщо несправність не вдасться усунути, зверніться на станцію технічного обслуговування.

Бокова сходинка з електроприводом

⚠ Попередження

Будьте обережні, користуючись боковою сходинкою з електроприводом, особливо в мокру та холодну погоду.

Коли відчиняються або зачиняються зсувні двері з електроприводом, бокова сходинка активується автоматично.

⚠ Попередження

Пересвідчіться в тому, що під автомобілем є достатньо місця для повного розкладення та складення бокової сходинки з електроприводом.

Під час роботи бічної сходинки з електроприводом світиться індикатор. Якщо індикатор продовжує світитися, коли двері зачинені, це означає, що сходинку не прибрано або дверцята посунуті не до кінця і не зачинилися.

Якщо бокова сходинка з електроприводом не працює, складіть її вручну. Для цього відкрутіть жовтогаряче коліщатко, розміщене в задній частині сходинки. Простежте, щоб ніщо не заважало їй закритися. Після складання сходинки закрутіть

жовтогаряче коліщатко. Зверніться по допомогу на станцію технічного обслуговування.

Задні дверцята

Замкніть і знову відімкніть задні дверцята за допомогою пульту дистанційного керування або ключа (за наявності).

Центральний замок ⇨ 26.

Ручні дверні замки ⇨ 25.

Щоб відкрити праві задні дверцята, потягніть за зовнішню ручку.

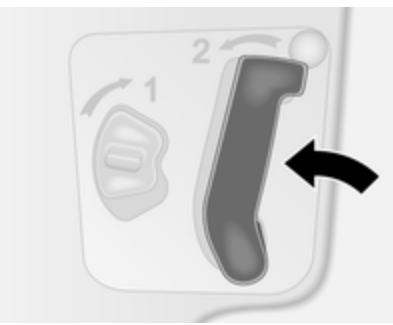

Відчинити праві задні дверцята можна також із салону автомобіля, потягнувши за внутрішню ручку.

Потім ліві задні дверцята можна розблокувати важелем.

⚠ Попередження

При відчинених задніх дверцятах, коли автомобіль припаркований на узбіччі, задні габаритні ліхтарі можуть бути заблокованими.

Попередьте інших учасників дорожнього руху про припаркований автомобіль за допомогою знаку аварійної зупинки чи іншого устаткування, зазначеного у правилах дорожнього руху.

Дверцята утримуються у положенні 90º фіксаторами.

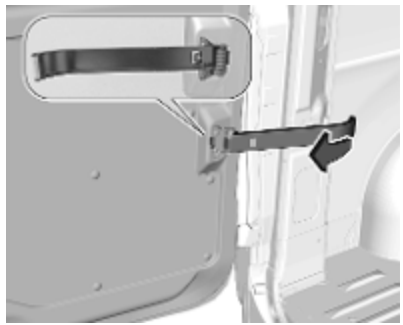

Щоб відчинити дверцята на 180° чи більше (залежно від моделі), від'єднайте фіксатор від защіпки на рамі дверцят і закріпіть на місці. Відкрийте дверцята на потрібний кут.

При відкритті дверцят у положення 270º, дверцята фіксуються у повністю відкритому положенні магнітами з боку кузова.

⚠ Попередження

Пересвідчіться в тому, що відкриті дверцята зафіксовані після повного відкриття.

Відкриті дверцята можуть із силою грюкнути під поривом вітру!

При зачиненні дверцят закріпіть кожну стійку фіксатора у кріпленні на рамі дверцят.

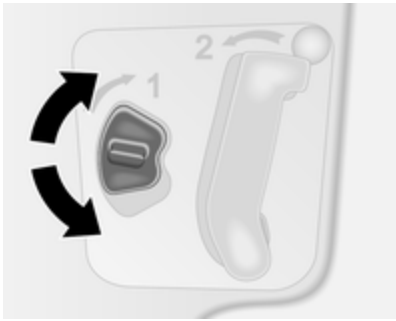

Задні дверцята можна відімкнути з салону внутрішнім вимикачем замка на внутрішній частині правих дверцят.

Завжди зачиняйте спочатку ліву, а потім - праву половину дверцят.

Комбі, автобус

В автомобілях із лівостороннім кермом задні дверцята потрібно відчиняти з салону, потягнувши за внутрішню ручку.

В автомобілях із кермом праворуч зсередини автомобіля потягніть за внутрішню ручку на правих дверцятах і відчиніть їх. Потім розблокуйте ліві дверцята, опустивши важіль, і відчиніть їх.

Завжди зачиняйте спочатку ліву, а потім - праву половину дверцят.

⚠ Небезпека

Забороняється рухатися з відчиненими або нещільно зачиненими задніми дверцятами, наприклад, під час транспортування громіздких предметів, оскільки в салон автомобіля можуть потрапити токсичні вихлопні гази, які не мають ані кольору, ані запаху. Це може призвести до втрати свідомості або смерті.

Безпека автомобіля

Система запобігання викраденню автомобіля

⚠ Попередження

Не використовуйте систему, якщо в автомобілі є люди! Дверцята не можна розблокувати зсередини.

Система блокує дверцята. Усі дверцята повинні бути зачиненими, інакше систему не можна буде активувати.

Примітка
Система запобігання викраденню автомобіля не може бути увімкнена при ввімкненій світловій аварійній сигналізації чи габаритних ліхтарях.

Увімкнення та вимкнення неможливо з вимикача центрального замка.

Користування пультом ДК із 2-ма або 3-ма кнопками

Активація

Натисніть 🔒 двічі протягом 3 секунд.

Для підтвердження ліхтарі аварійної сигналізації блимнуть п’ять разів.

Дезактивація

Відімкніть дверцята, натиснувши 🔓 на пульті дистанційного керування.

Користування системою електронного ключа

Операції керування підтверджуються ліхтарями аварійної сигналізації.

Активація

Для безконтактного керування електронний ключ має перебувати поза салоном автомобіля в радіусі 1 м від передніх дверцят або багажного відділення.

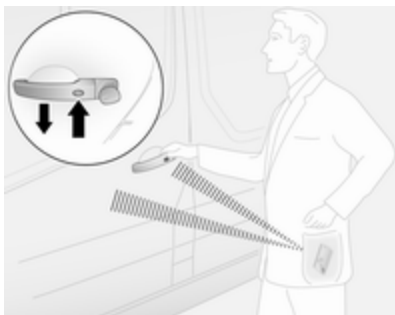

Двічі натисніть кнопку на зовнішній ручці будь-яких дверцят.

Дезактивація

Відімкніть дверцята, натиснувши кнопку на зовнішній ручці будь-яких дверцят.

Безконтактне керування автоматично вимкнеться, якщо натиснути на вимикач центрального замка 🔒. Щоб знову ввімкнути безконтактне керування, повторно запустіть двигун.

Центральний замок ⇨ 26.

Система електронного ключа ⇨ 23.

Система запобігання викраденню автомобіля

Система запобігання викраденню автомобіля поєднана із системою центрального замка.

Вона контролює:

- дверцята, капот
- пасажирське відділення
- багажне відділення
- система запалювання
- переривання живлення сирени сигналізації

Активація

Усі дверцята та капот мають бути зачиненими.

Натисніть 🔒, щоб увімкнути систему сигналізації для запобігання викраденню автомобіля. Ліхтарі аварійної сигналізації блимнуть двічі, щоб підтвердити увімкнення.

Якщо ліхтарі аварійної сигналізації не блимнуть після переведення сигналізації в режим охорони, дверцята чи капот не повністю зачинені.

Примітка

Зміни в салоні автомобіля, зокрема, відчинені вікна і наявність чохлів, можуть погіршити функціонування системи моніторингу пасажирського відділення.

Електронний ключ

Для безконтактного керування електронний ключ має перебувати поза салоном автомобіля в радіусі 1 м від передніх дверцят або багажного відділення.

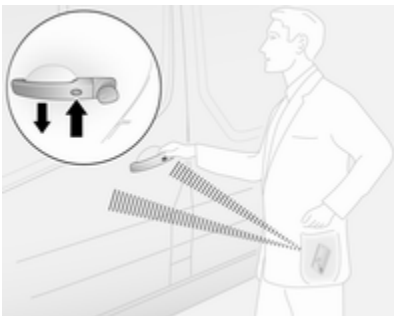

Натисніть кнопку на зовнішній ручці дверцят.

Система електронного ключа ⇨ 23.

Дезактивація

При відімкненні автомобіля чи увімкненні запалювання система запобігання викраденню автомобіля вимикається. Ліхтарі аварійної сигналізації блимають один раз, щоб підтвердити вимкнення.

Примітка
Якщо спрацювала сигналізація, відімкнення автомобіля ключем не зупинить сирену сигналізації. Щоб вимкнути сирену, ввімкніть запалення. Ліхтарі аварійної сигналізації не блиматимуть після вимкнення сигналізації, якщо вона спрацювала.

Увімкнення без моніторингу салону

Вимикайте датчик руху в салоні автомобіля, наприклад, якщо в автомобілі залишаються тварини чи люди, або якщо додатковий обігрівач ⇨ 246 було запрограмований на автоматичний запуск у певний час чи запуск дистанційним керуванням.

У залежності від конфігурації автомобіля:

- натисніть і потримайте 🔒 або
- двічі швидко увімкніть і вимкніть запалювання, потім зачиніть дверцята та увімкніть систему запобігання викраденню автомобіля

На підтвердження пролунає звуковий сигнал.

Статус системи буде зберігатися до відімкнення дверцят.

Аварійний сигнал

У разі спрацювання аварійний сигнал звучить через звуковий сигналізатор із живленням від окремого елемента живлення, одночасно з цим миготять аварійні ліхтарі. Кількість і тривалість аварійних сигналів визначені законодавством.

При від'єднанні акумулятора автомобіля чи перериванні електричного живлення, це призведе до спрацювання сирени сигналізації. За необхідності від'єднання акумулятора спочатку вимкніть систему запобігання викраденню автомобіля.

Щоб вимкнути сирену сигналізації (якщо вона спрацює), а значить і вимкнути систему запобігання викраденню автомобіля, підключіть акумулятор автомобіля та відімкніть автомобіль кнопкою 🔓 радіопульта ДК (або увімкніть запалювання).

Імобілайзер

Систему встановлено у вимикач запалювання. Вона перевіряє, чи може автомобіль запуститися за допомогою ключа, що використовується.

Імобілайзер вмикається автоматично після витягнення ключа з вимикача запалювання, а також, якщо ключ залишається в замку запалювання після вимкнення двигуна.

Якщо двигун не можна завести, вимкніть запалювання та витягніть ключ, зачекайте, приблизно, 2 секунди і повторіть спробу старту. Якщо спроба запуску двигуна завершилася невдало, спробуйте запустити двигун із використанням запасного ключа та зверніться по допомогу до майстерні.

Примітка
Мітки радіочастотної ідентифікації (RFID) можуть створювати перешкоди для ключа. Вони не повинні знаходитися поруч із ключем під час запуску двигуна.

Примітка
Імобілайзер не блокує дверцята. Після виходу з автомобіля його слід обов'язково замкнути⇨ 26 й увімкнути систему запобігання викраденню ⇨ 40.

Зовнішні дзеркала

Випукла форма

Зовнішнє дзеркало випуклої форми містить асферичну область та зменшує сліпі плями. Завдяки формі дзеркала об'єкти відображаються меншими, що впливатиме на здатність коректно оцінювати відстані.

Ручне регулювання

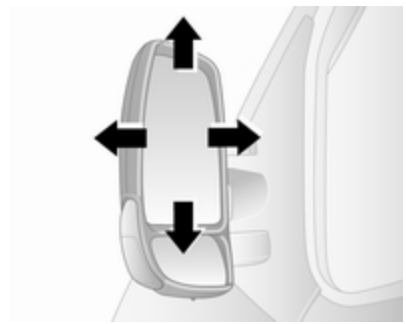

Відрегулюйте дзеркала, повертаючи елемент керування у потрібному напрямку.

Нижні дзеркала не регулюються.

Регулювання за допомогою електропривода

Увімкніть запалювання, щоб керувати зовнішніми дзеркалами.

Виберіть відповідне зовнішнє дзеркало й відрегулюйте його поворотом регулятора.

Коли елемент керування знаходиться в центральному положенні, не вибрано жодного дзеркала.

Нижні дзеркала не регулюються.

Складані дзеркала

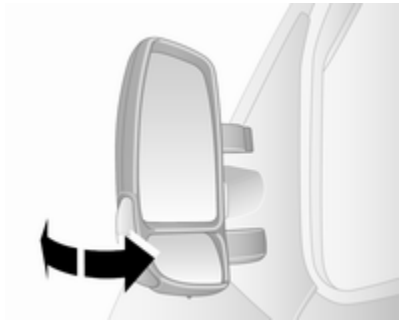

Задля безпеки пішоходів зовнішні дзеркала змінюють своє звичайне положення, автоматично повертаючись назовні від значного удару. Змінюйте положення дзеркал, злегка натискаючи його корпус.

Положення для паркування

Зовнішні дзеркала можна скласти, наприклад, в разі паркування на обмеженому просторі. Для цього слід злегка натиснути на зовнішній край корпуса.

Дзеркала з підігрівом

Для керування використовується ⊞ однієї з систем. Коли ввімкнено цю функцію, у кнопці світиться світлоіндикатор.

Підігрів функціонує, коли працює двигун, і вимикається автоматично через короткий проміжок часу.

Система клімат-контролю ⇨ 237.

Електронна система клімат-контролю ⇨ 239.

Внутрішні дзеркала

Система зменшення засліплювальної дії світла вручну

Щоб зменшити засліплювальну дію світла, поверніть важіль на зворотному боці корпусу дзеркала.

Дзеркало широкого огляду

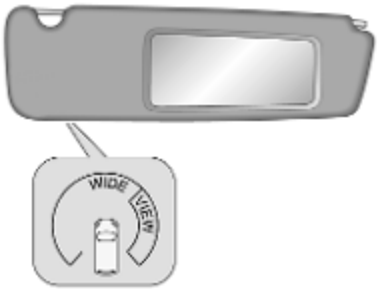

У деяких модифікаціях автомобіля на сонцезахисному козирку перед місцем переднього пасажира є велике випукле дзеркало.

Дисплей заднього виду

На дисплеї заднього виду відображається стандартний вид з камери, встановленої вгорі з заднього боку автомобіля.

При такому місці установки у камери є мертва зона видимості позаду автомобіля через обмежений кут огляду. Коли вмикається передача заднього ходу, дисплей заднього виду вимикається.

Регулювання

Для регулювання натисніть ▤:

- яскравість — за допомогою ☼
- контрастність — за допомогою **+** та **-**
- колір — за допомогою **+** та **-**
- скидання для відновлення стандартних налаштувань

Несправність

Дисплей заднього виду може не працювати як слід за таких умов:

- у темряві
- сонце або фари автомобіля світять прямо в об’єктив камери
- крига, сніг, бруд чи будь-що інше затуляють об’єктив камери. Очистіть об’єктив, промийте його водою, протріть м’якою тканиною
- відбулися екстремальні зміни температур

Камера заднього виду ⇨ 297.

Вікна

Лобове скло

Наліпки на лобовому склі

Не наклеюйте на лобовому склі наліпки (наприклад, наліпки оплати платних доріг тощо) в ділянці внутрішнього дзеркала заднього огляду. Інакше зона розпізнавання датчика у корпусі дзеркала може бути обмежена.

Заміна лобового скла

Обережно

Якщо автомобіль обладнано датчиком камери переднього огляду для систем допомоги водію, дуже важливо, щоб будь-яка заміна лобового скла виконувалась точно відповідно до вимог Opel. В іншому випадку належна робота цих систем може порушитись, унаслідок чого зростає ризик непередбачуваної поведінки таких систем або відображення ними випадкових повідомлень.

Вікна з ручним приводом

Вікна в дверцятах відчиняються та зачиняються ручками склопідйомників.

Вікна з електропідйомниками

⚠ Попередження

Будьте обережні під час користування вікнами з електропідйомниками. Існує ризик отримання травм, зокрема для дітей.

Уважно стежте за вікнами під час їх зачинення. Переконайтеся, що нічого не перешкоджає їх руху.

Увімкніть запалювання для використання вікон із електропідйомниками.

Використовуйте перемикач для відповідного вікна, натискаючи, щоб відчинити, чи тягнучи до себе, щоб зачинити.

Принцип роботи вікна дверцят водія в автомобілях із функцією автоматичного відчинення: щоб зупинити вікно під час його відчинення, натисніть на перемикач ще раз.

У разі виникнення проблем під час зачинення через замерзання тощо поверніть перемикач кілька разів, щоб зачинити вікно поступово.

Перевантаження

Якщо вікна часто відчиняються чи зачиняються протягом коротких інтервалів часу, вони відключаються на деякий час.

Задні вікна

Зсувні бокові вікна

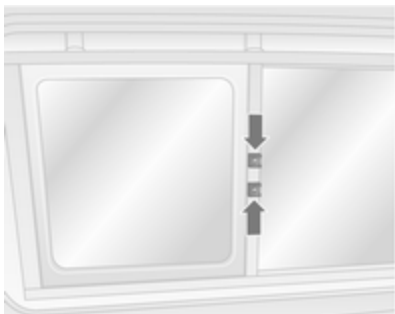

Натисніть на фіксатор та посуньте вікно, щоб відчинити його. Пересвідчіться в тому, що фіксатор зафіксувався при зачиненні вікна.

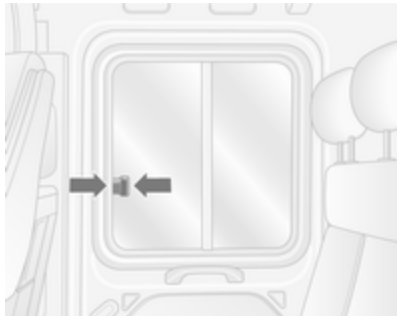

Натисніть на фіксатор та посуньте вікно, щоб відчинити його. Пересвідчіться в тому, що фіксатор зафіксувався при зачиненні вікна.

Відкриття бокових вікон

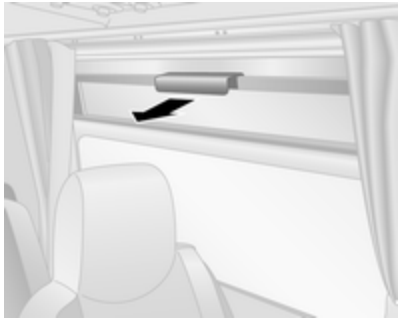

Потягніть за рукоятку, щоб відкрити вікно.

Примітка
Залежно від автомобіля деякі вікна можуть відчинятися неповністю.

Аварійний вихід

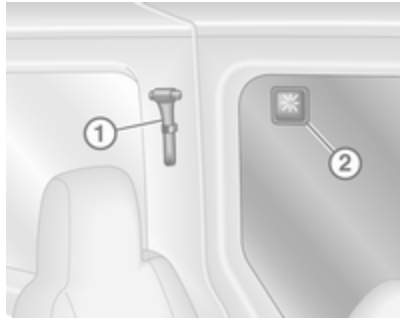

Щоб забезпечити екстрений вихід з автомобіля скористайтеся молотком **1**, щоб розбити скло **2**.

Залежно від версії для екстреного виходу з автомобіля використовується скляна панель у даху ⇨ 48.

Паркувальна лінза заднього виду

На заднє вікно можна встановити паркувальну лінзу заднього виду.

Паркувальна лінза заднього виду призначена для допомоги водієві під час руху заднім ходом, оскільки вона зменшує мертві зони.

Заднє вікно з підігрівом

Для керування використовується ⊞ однієї з систем. Коли ввімкнено цю функцію, у кнопці світиться світлоіндикатор.

Підігрів функціонує, коли працює двигун, і вимикається автоматично через короткий проміжок часу.

Система клімат-контролю ⇨ 237.

Електронна система клімат-контролю ⇨ 239.

Сонцезахисні козирки

Сонцезахисні козирки можна скласти чи повернути на бік, щоб запобігти засліпленню.

Якщо в сонцезахисні козирки вмонтовано дзеркальця, їх кришки повинні бути зачиненими під час водіння.

Сонцезахисні козирки можуть також мати кишеню для паркувальних квитанцій тощо.

Дзеркало з широким кутом огляду ⇨ 44.

Дах

Скляна панель

У деяких модифікаціях автомобіля багажне відділення має одинарну або подвійну скляну дахову панель.

Аварійний вихід

В екстреній ситуації можна розбити скло. Щоб розбити скляну панель, скористайтеся молотком, який входить у комплект.

У деяких модифікаціях автомобіля як аварійні виходи можна також використовувати бокові вікна ⇨ 46.

Сидіння, підголовники

Підголівники **50**
Передні сидіння **52**
Положення сидіння 52
Регулювання сидінь 53
Підлокітник 57
Підігрів сидінь 57
Задні сидіння **58**
Паски безпеки **61**
Пасок безпеки з кріпленням в трьох точках 62
Система подушок безпеки **65**
Система фронтальних подушок безпеки 69
Система бокових подушок безпеки 70
Вимикання подушок безпеки ... 70
Системи безпеки для дітей **72**
Місця встановлення системи безпеки для дітей 74

Підголівники

Положення

⚠ Попередження

Їздіть лише зі встановленим у правильне положення підголівником.

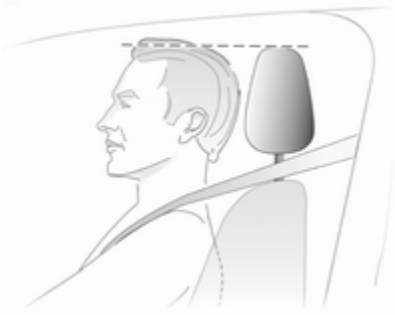

Верхня частина підголівників має знаходитися на рівні маківки. Якщо це неможливо, для дуже високих людей установіть підголівники в максимально високе положення, а для низьких людей – у найнижче.

Регулювання

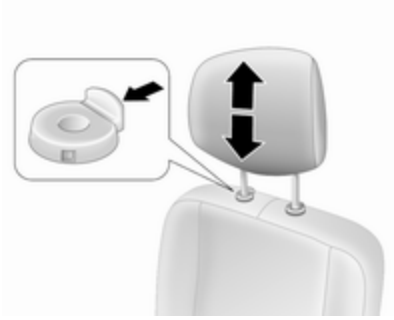

Потягніть угору, щоб підняти підголівник, або натисніть кнопку, щоб опустити його. Пересвідчіться в тому, що підголівник зафіксувався.

Залежно від версії підголівники також можна нахиляти вперед або назад. Щоб відрегулювати підголівник, натисніть на його нижню частину або потягніть за неї.

Примітка
Якщо переднє пасажирське сидіння не використовується, до його підголівника можна прикріплювати лише схвалені аксесуари.

Усунення

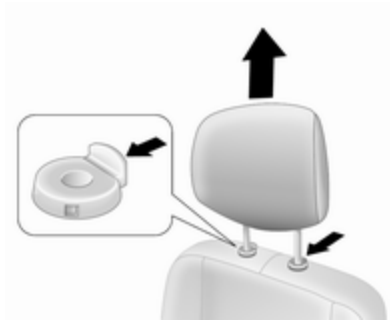

Наприклад, при використанні системи безпеки для дітей, ⇨ 72.

Спершу нахиліть спинку сидіння вперед, а потім підніміть підголівник у найвище положення. Натисніть обидві кнопки розблокування й потягніть підголівник угору, щоб зняти його.

Зберігайте підголівники у безпечному місці в вантажному відділенні.

Не їздьте зі знятими підголівниками, якщо на сидінні без підголівника сидіть людина.

Встановлення

Спочатку нахиліть спинку сидіння вперед і вставте стержні підголівника в призначені для них отвори.

Опустіть підголівник до упору, а потім підніміть його (за потреби спершу натисніть обидві кнопки фіксування його висоти) до фіксації підголівника на потрібній висоті.

Передні сидіння

Положення сидіння

⚠ Попередження

Рухайтеся лише з правильно відрегульованими сидіннями.

⚠ Небезпека

Не сідайте ближче 25 см від керма, щоб подушка безпеки розкрилася безпечно.

⚠ Попередження

Забороняється регулювати сидіння під час руху, оскільки вони можуть рухатися неконтрольовано.

⚠ Попередження

Під сидіння не можна класти незакріплені предмети.

Відділення для речей під сидінням, ящик для речей ⇨ 81.

- Сідайте на сидіння, максимально притискаючи тіло до спинки. Відрегулюйте відстань між сидінням і педалями таким чином, щоб під час натискання на педалі ваші ноги були злегка підігнуті. Посуньте сидіння пасажира якомога далі назад.
- Установіть сидіння настільки високо, щоб мати чіткий огляд з усіх сторін і всіх приладів відображення. Між головою та стелею має бути проміжок мінімум в одну руку. Стегна повинні вільно розташовуватися на сидінні, не втискаючись у нього.
- Сідайте на сидіння, максимально притискаючи плечі до спинки. Відрегулюйте кут нахилу спинки таким чином, щоб можна було легко дістати кермо злегка зігнутими руками. Намагайтеся не відривати плечі від спинки сидіння під час обертання керма. Не відхиляйте спинку надто далеко назад. Ми рекомендуємо максимальне відхилення приблизно 25°.
- Відрегулюйте сидіння й кермо таким чином, щоб зап'ясток лежав зверху керма, рука була повністю випростана, а плечі притиснуті до спинки сидіння.
- Відрегулюйте кермо ⇨ 92.
- Відрегулюйте підголівник ⇨ 50.

- Відрегулюйте довжину паска безпеки ⇨ 62.
- Відрегулюйте поперекову опору, щоб вона підтримувала природну форму хребта ⇨ 53.

Регулювання сидінь

Керуйте автомобілем тільки із зафіксованими сидіннями та спинками.

Регулювання в поздовжньому напрямку

Потягніть до себе ручку, посуньте сидіння, відпустіть ручку.

Щоб переконатися, що сидіння зафіксувалося, спробуйте перемістити його вперед і назад.

Регулювання в поздовжньому напрямку сидіння з підвіскою

Потягніть до себе ручку, посуньте сидіння, відпустіть ручку.

Щоб переконатися, що сидіння зафіксувалося, спробуйте перемістити його вперед і назад.

Нахил спинки

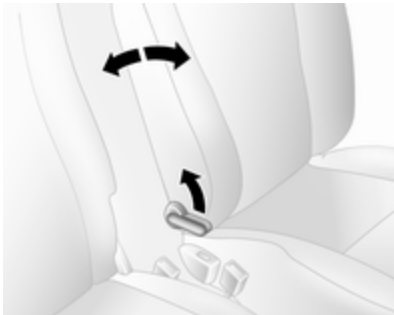

Потягніть до себе важіль, відрегулюйте нахил і відпустіть важіль. Дочекайтеся, доки сидіння зі звуком не стане на місце.

Нахил спинки сидіння з підвіскою

Потягніть до себе важіль, відрегулюйте нахил і відпустіть важіль. Дочекайтеся, доки сидіння зі звуком не стане на місце.

Висота сидіння

Хід накачування важеля

угору : сидіння вище
донизу : сидіння нижче

Висота сидіння з підвіскою

Потягніть передній розблокувальний важіль вгору, щоб відрегулювати висоту передньої частини сидіння.

Потягніть задній розблокувальний важіль, щоб відрегулювати висоту задньої частини сидіння.

Поперекова опора

Відрегулюйте підтримку поперекового відділу за власними уподобаннями.

Збільшення та зменшення підтримки: повертайте маховик, зменшуючи навантаження на спинку.

Поперекова підтримка сидіння з підвіскою

Відрегулюйте підтримку поперекового відділу за власними уподобаннями.

Качайте ручною помпою (у нижній частині сидіння), щоб збільшити твердість.

Натисніть кнопку спуску (розташовану на передньому боці блока), щоб зменшити твердість.

Чутливість підвіски сидіння

Повертайте рукоятку, щоб відрегулювати чутливість підвіски сидіння.

поворот праворуч	: жорсткіше
поворот ліворуч	: м’якіше

Регулювання сидіння з поворотним механізмом

Положення сидіння

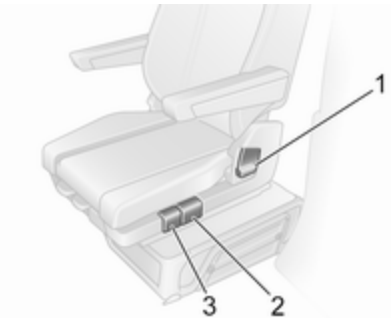

Змістіть ручку **2**, посуньте сидіння, потім відпустіть ручку.

Щоб переконатися, що сидіння зафіксувалося, спробуйте перемістити його вперед і назад.

Спинки сидінь

Потягніть до себе важіль **1**, відрегулюйте нахил, потім відпустіть важіль. Дочекайтеся, доки сидіння зі звуком не стане на місце.

Кут нахилу основи сидіння

Змістіть ручку **3** та відрегулюйте кут нахилу основи сидіння.

Поперекова опора

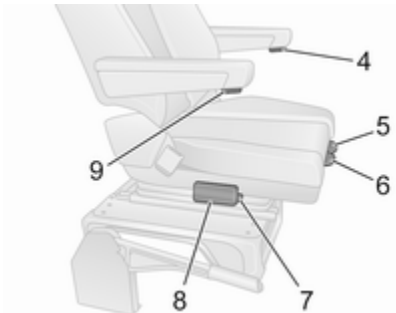

Відрегулюйте підтримку поперекового відділу за власними уподобаннями.

Качайте ручною помпою **8** (у нижній частині сидіння), щоб збільшити твердість.

Щоб зменшити твердість, натисніть кнопку **7**.

Положення основи сидіння

Підніміть ручку **5**, перемістіть основу сидіння назад або вперед і відпустіть ручку.

Підлокітники

Щоб відрегулювати висоту підлокітників, покрутіть регулятор **4** або **9**.

Повертання сидіння

Сидіння водія можна повернути на кут до 180° зі звичайного положення, наприклад, для легшого доступу до вантажного відсіку, коли автомобіль стоїть нерухомо з вимкненим двигуном.

Перш ніж повернути сидіння, виконайте наведені нижче підготовчі дії:

- Відстебніть пасок безпеки.
- Складіть підлокітники догори.
- Посуньте сидіння максимально назад.
- Виставте кут нахилу основи в найнижче положення.

- Установіть спинку сидіння вертикально.
- Відчиніть дверцята водія.

Підніміть ручку 6, поверніть сидіння на потрібний кут, потім відпустіть ручку.

Перед виїздом завжди повертайте сидіння у спрямоване вперед положення і перевіряйте, чи зафіксоване воно.

Підлокітник

Підлокітники можна складати вгору, коли вони не потрібні.

Підігрів сидінь

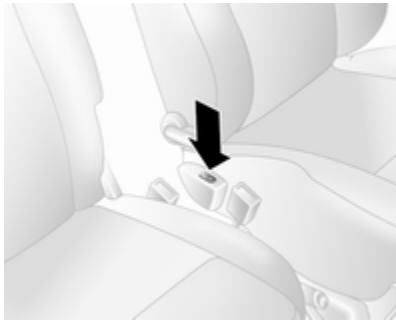

Натисніть ⸙ для відповідного сидіння – у вимикачі засвітиться світлоіндикатор. Щоб вимкнути підігрівання сидінь, натисніть на протилежний кінець кулісного перемикача.

Автомобілі, обладнані сидінням із підвіскою: перемикач ⸙ розміщений нижче важеля розблокування спинки на зовнішній стороні сидіння.

Підігрів сидінь регулюється термостатом і автоматично вимикається, коли сидіння нагрівається до потрібної температури. Світлоіндикатор світиться не лише, коли працює підігрів, а й коли систему ввімкнено.

Не рекомендується тривале використання для людей з чутливою шкірою.

Підігрів сидінь працює, коли ввімкнено двигун.

Задні сидіння

Доступ до заднього сидіння

Щоб полегшити доступ до сидінь третього ряду (за наявності), відчиніть зсувні бічні двері й потягніть за фіксатор на розкладному сидінні в другому ряду і складіть спинку сидіння вперед. За потреби відстебніть паски безпеки від пряжок.

⚠ Попередження

Пересвідчіться в тому, що спинка повернулася у правильне положення, а пряжки пасків безпеки надійно пристебнуто.

Пристібання та відстібання паска безпеки ⇨ 62.

Зсувні двері ⇨ 32.

Знімні задні сидіння

⚠ Попередження

Виймаючи з салону задні сидіння, тримайте руки й ноги подалі від рухомих частин.

Забороняється демонтувати сидіння під час руху, оскільки вони можуть рухатися неконтрольовано.

Перед тим як сідати на задні сидіння, перевірте, надійно закріплені сидіння та спинки.

Усунення

У деяких моделях багажне відділення можна збільшити, вийнявши задні сидіння.

⚠ Попередження

Знімні задні сидіння важкі! Не намагайтеся знімати їх без допомоги.

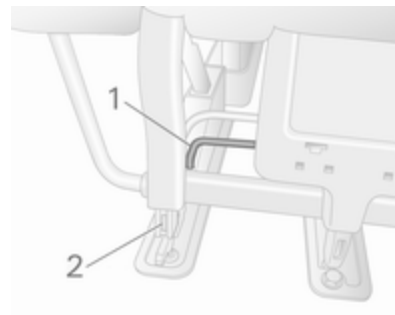

- Потягніть угору за важіль **1** з обох боків сидіння. Буде помітно, що зубці **2** висунулися – сидіння розблоковано.

- Пересуньте сидіння назад, щоб зняти його з точок кріплення.
- Підніміть сидіння, щоб зняти його.

Встановлення

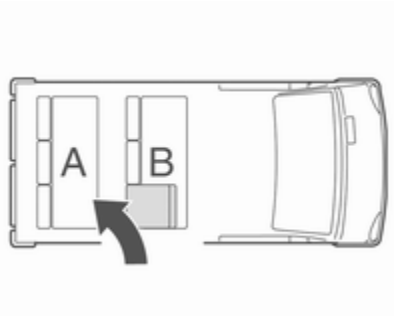

Встановлюючи сидіння на місце, потрібно стежити, щоб ряд складних сидінь **B** був розміщений перед рядом нерухомих сидінь **A**.

Обережно

Сидіння другого й третього рядів не є взаємозамінними і мають установлюватися на своє місце.

Примітка
Перш ніж установлювати сидіння, переконайтеся, що його опорні точки чисті. На них не має бути піску чи інших предметів, які можуть заважати сидінню надійно зафіксуватися.

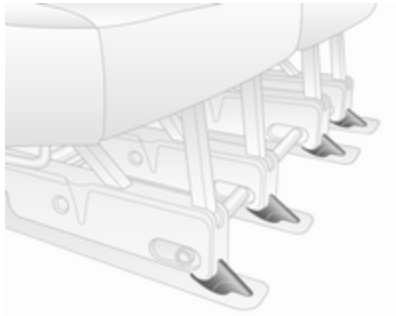

Розташуйте напрямні сидіння безпосередньо позаду передніх точок кріплення на підлозі і посуньте вперед, щоб зафіксувати їх.

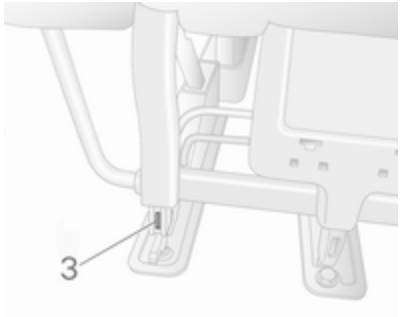

Сидіння фіксується автоматично, і штифтів **3** більше не буде видно, що свідчитиме про те, що сидіння зафіксоване.

Обережно

При установці задніх сидінь пересвідчіться в тому, що вони належним чином закріплені у

точках кріплення на підлозі, а фіксатори повністю стали на місця.

Якщо сидіння не вдається надійно зафіксувати на місці, зверніться на станцію технічного обслуговування.

Автобус

Усунення

⚠ Попередження

Знімні задні сидіння важкі! Не намагайтеся знімати їх без допомоги.

За допомогою інструмента з комплекту, розташованого у відділенні для рукавичок, поверніть важелі, щоб розблокувати сидіння:

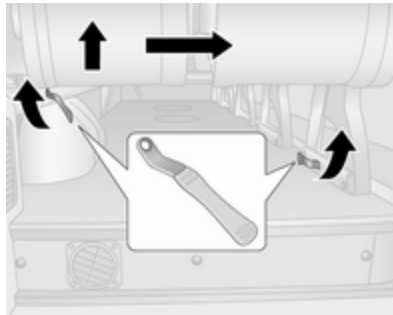

1. Розблокуйте зовнішній фіксатор.
2. Від'єднайте внутрішнє кріплення (розташоване при основі сидіння).
3. Підніміть сидіння, взявшись за нього в задній частині.
4. Перетягніть сидіння до центральної частини автомобіля, щоб повністю від'єднати сидіння від його опорних точок.

Встановлення

Примітка

Перш ніж установлювати сидіння, переконайтеся, що його опорні точки чисті. На них не має бути піску чи інших предметів, які можуть заважати сидінню надійно зафіксуватися.

1. Розташуйте сидіння над точками кріплення.
2. Опустіть сидіння до положення, в якому пролунає звук його фіксування в опорних точках.
3. Щоб сидіння надійно зафіксувалося в правильному положенні, спробуйте порухати ним назад і вперед та ліворуч і праворуч.

   За потреби виконайте процедуру встановлення повторно.

Якщо сидіння не вдається надійно зафіксувати на місці, зверніться на станцію технічного обслуговування.

Паски безпеки

Паски блокуються під час різкого прискорення або уповільнення руху автомобіля з метою утримування пасажирів у безпечному положенні. Тому ризик отримання травми значно знижується.

⚠ Попередження

Перед кожною поїздкою пристібайте паски безпеки.

У випадку ДТП особи, які не користуються пасками безпеки, наражають на небезпеку як себе, так і інших пасажирів автомобіля.

Паски безпеки призначені для використання лише однією людиною одночасно.

Система безпеки для дітей ⇨ 72.

Періодично перевіряйте всі частини системи пасків на предмет пошкодження та правильності функціонування.

Пошкоджені компоненти потрібно замінити. Після ДТП паски та їх натягувачі потрібно замінити на станції технічного обслуговування.

Примітка
Переконайтеся, що паски не пошкоджені взуттям або предметами з гострими кінцями чи не застрягли. Не допускайте потрапляння бруду в натягувачі пасків безпеки.

Система нагадування про непристебнутий пасок безпеки

Залежно від версії, обидва передніх сидіння можуть бути обладнані системою попередження про непристебнутий пасок безпеки, яка діє через контрольний індикатор на панелі приладів ⇨ 103, ⇨ 106.

Обмежувач сили пасків

На передніх сидіннях навантаження на тіло зменшено завдяки поступовому відпусканню паска під час зіткнення.

Натягувачі пасків

У випадку лобового зіткнення чи зіткнення з автомобілем, який рухається ззаду, паски на передньому сидінні обтягуються.

⚠ Попередження

Неправильне поводження з пасками безпеки (наприклад, зняття чи налаштування) може призвести до активації переднатягувачів.

При спрацюванні натягувачів пасків безпеки вмикається контрольний індикатор і світиться постійним світлом ⇨ 106.

Натягувачі, що спрацювали, потрібно замінити на станції технічного обслуговування. Натягувачі пасків безпеки можуть спрацювати лише один раз.

Примітка
Не встановлюйте та не прикріплюйте аксесуари чи інші предмети, які можуть перешкоджати роботі натягувачів пасків безпеки. Забороняється вносити будь-які зміни до компонентів натягувачів пасків безпеки. Унаслідок виконання таких дій дозвіл на експлуатацію автомобіля буде скасовано.

Пасок безпеки з кріпленням в трьох точках

Паски безпеки на передніх сидіннях

Застібання

Витягніть пасок із натягувача, протягніть його через тіло та вставте язичок защіпки в пряжку.

Регулярно посилюйте щільність поясного паска безпеки під час водіння, натягуючи плечовий пасок.

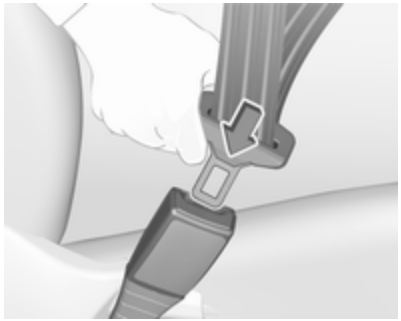

Вільний або звислий одяг перешкоджає щільному розміщенню паска. Не розташовуйте між тілом і паском предмети, зокрема, сумки чи мобільні телефони.

⚠ Попередження

Пасок не повинен проходити через важкі чи крихкі предмети в кишенях вашого одягу.

Система нагадування про непристебнутий пасок безпеки ⇨ 106.

Регулювання висоти

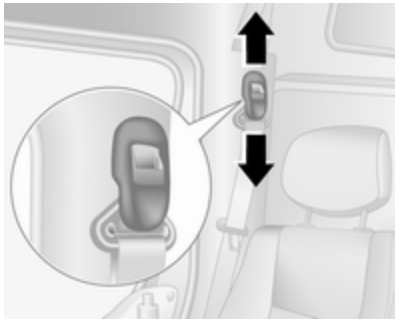

1. Плавно витягніть пасок.
2. Відрегулюйте довжину вгору, або натисніть кнопку, щоб від'єднати, і натисніть регулятор довжини донизу.

Відрегулюйте висоту таким чином, щоб пасок проходив через плече. Він не повинен проходити через горло чи плече з передпліччям.

⚠ Попередження

Не регулюйте положення паска під час водіння.

Розстібання

Щоб відстебнути пасок, натисніть червону кнопку на пряжці. Пасок безпеки автоматично втягується в тримач.

Паски безпеки на задніх сидіннях

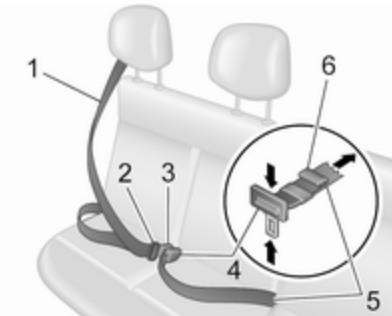

Витягніть пасок **1** із натягувача, протягніть його навкіс через тіло (не перекручуйте!), вставте язичок защіпки **2** у пряжку **3** і потягніть язичок защіпки **2**, щоб він повністю ввійшов у пряжку.

Поясний пасок **5** слід щільно затягнути довкола стегон на рівні таза.

Щоб затягнути його, потягніть вільний кінець паска **6**. Щоб послабити пасок, поверніть регулювальну пряжку **4** на 90° відносно паска, притисніть регулювальну пряжку **4** і витягніть поясний пасок **5**.

Вільний або звислий одяг перешкоджає щільному розміщенню паска. Не розташовуйте між тілом і паском предмети, зокрема, сумки чи мобільні телефони.

⚠ Попередження

Пасок не повинен проходити через важкі чи крихкі предмети в кишенях вашого одягу.

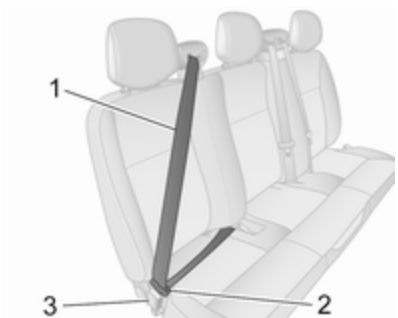

Щоб розстебнути пасок, натисніть червону кнопку на пряжці паска **3** і вивільніть язичок защіпки **2**.

Спрямовуйте пасок безпеки **1** під автоматичного втягування.

⚠ Попередження

Перед тим як сідати на задні сидіння, перевірте, надійно закріплені сидіння та спинки.

Задні сидіння ⇨ 58.

Обережно

Щоб запобігти пошкодженню автомобіля, завжди пристібайте паски безпеки задніх сидінь, навіть коли сидіння порожні.

Використання паска безпеки під час вагітності

⚠ Попередження

Поясний пасок безпеки повинен бути встановлений максимально низько через таз, щоб запобігти тиску на черевну порожнину.

Система подушок безпеки

Система подушок безпеки складається з ряду окремих систем, кількість яких залежить від комплектації вашого автомобіля.

У разі потреби подушки безпеки накачуються протягом мілісекунд. Вони також спускаються настільки швидко, що в більшості випадків за цим важко прослідкувати під час зіткнення.

⚠ Попередження

Оскільки система подушок безпеки розгортає подушки безпеки в режимі вибуху, ремонтні роботи після їх спрацьовування має проводити лише кваліфікований спеціаліст.

⚠ Попередження

Встановлення додаткового обладнання, яке змінює конструкцію кузова, системи бамперів, а також висоту автомобіля, метал його передньої чи бокової частини, може заважати належній роботі системи подушок безпеки. На роботу системи подушок безпеки також може впливати змінення будь-яких деталей передніх сидінь, пасків безпеки, чутливо-діагностичного модуля подушок безпеки, керма, панелі приладів, внутрішнього ущільнення дверцят включно з динаміками, модулів будь-яких подушок безпеки, стелі або оздоблення стійок, передніх датчиків, датчиків бокових ударів, а також електропроводки подушок безпеки.

Примітка
Електроніка систем подушок безпеки та системи керування натягувачами пасків безпеки розташована на центральній консолі. Забороняється класти будь-які магнітні предмети в цій області.

Забороняється прикріплювати будь-які предмети на кришки подушок безпеки чи накривати їх іншими матеріалами. Пошкоджені кришки потрібно замінювати на станції технічного обслуговування.

Кожна подушка безпеки спрацьовує лише одного разу. Заміну подушок безпеки, що спрацювали, потрібно проводити у майстерні. Окрім цього, можливо, потрібно буде виконати заміну керма, панелі приладів, частин обшивки, ущільнювачів дверцят, ручок та сидінь.

Забороняється вносити будь-які зміни до системи подушок безпеки, оскільки дозвіл на експлуатацію автомобіля буде скасовано.

Контрольний індикатор для систем подушок безпеки ⇨ 106.

Дитячі автокрісла на сидінні переднього пасажира з системами подушок безпеки

Попередження згідно з ECE R94.02:

EN: NEVER use a rear-facing child restraint system on a seat protected by an ACTIVE AIRBAG in front of it, DEATH or SERIOUS INJURY to the CHILD can occur.

DE: Nach hinten gerichtete Kindersitze NIEMALS auf einem Sitz verwenden, der durch einen davor befindlichen AKTIVEN AIRBAG geschützt ist, da dies den TOD oder SCHWERE VERLETZUNGEN DES KINDES zur Folge haben kann.

FR: NE JAMAIS utiliser un siège d'enfant orienté vers l'arrière sur un siège protégé par un COUSSIN GONFLABLE ACTIF placé devant lui, sous peine d'infliger des BLESSURES GRAVES, voire MORTELLES à l'ENFANT.

ES: NUNCA utilice un sistema de retención infantil orientado hacia atrás en un asiento protegido por un AIRBAG FRONTAL ACTIVO. Peligro de MUERTE o LESIONES GRAVES para el NIÑO.

RU: ЗАПРЕЩАЕТСЯ устанавливать детское удерживающее устройство лицом назад на сиденье автомобиля, оборудованном фронтальной подушкой безопасности, если ПОДУШКА НЕ ОТКЛЮЧЕНА! Это может привести к СМЕРТИ или СЕРЬЕЗНЫМ ТРАВМАМ РЕБЕНКА.

NL: Gebruik NOOIT een achterwaarts gericht kinderzitje op een stoel met een ACTIEVE AIRBAG ervoor, om DODELIJK of ERNSTIG LETSEL van het KIND te voorkomen.

DA: Brug ALDRIG en bagudvendt autostol på et forsæde med AKTIV AIRBAG, BARNET kan komme I LIVSFARE eller komme ALVORLIGT TIL SKADE.

SV: Använd ALDRIG en bakåtvänd barnstol på ett säte som skyddas med en framförvarande AKTIV AIRBAG. DÖDSFALL eller ALLVARLIGA SKADOR kan drabba BARNET.

FI: ÄLÄ KOSKAAN sijoita taaksepäin suunnattua lasten turvaistuinta istuimelle, jonka edessä on AKTIIVINEN TURVATYYNY, LAPSI VOI KUOLLA tai VAMMAUTUA VAKAVASTI.

NO: Bakovervendt barnesikringsutstyr må ALDRI brukes på et sete med AKTIV KOLLISJONSPUTE foran, da det kan føre til at BARNET utsettes for LIVSFARE og fare for ALVORLIGE SKADER.

PT: NUNCA use um sistema de retenção para crianças voltado para trás num banco protegido com um AIRBAG ACTIVO na frente do mesmo, poderá ocorrer a PERDA DE VIDA ou FERIMENTOS GRAVES na CRIANÇA.

IT: Non usare mai un sistema di sicurezza per bambini rivolto all'indietro su un sedile protetto da AIRBAG ATTIVO di fronte ad esso: pericolo di MORTE o LESIONI GRAVI per il BAMBINO!

EL: ΠΟΤΕ μη χρησιμοποιείτε παιδικό κάθισμα ασφαλείας με φορά προς τα πίσω σε κάθισμα που προστατεύεται από μετωπικό ΕΝΕΡΓΟ ΑΕΡΟΣΑΚΟ, διότι το παιδί μπορεί να υποστεί ΘΑΝΑΣΙΜΟ ή ΣΟΒΑΡΟ ΤΡΑΥΜΑΤΙΣΜΟ.

PL: NIE WOLNO montować fotelika dziecięcego zwróconego tyłem do kierunku jazdy na fotelu, przed którym znajduje się WŁĄCZONA PODUSZKA POWIETRZNA. Niezastosowanie się do tego zalecenia może być przyczyną ŚMIERCI lub POWAŻNYCH OBRAŻEŃ u DZIECKA.

TR: Arkaya bakan bir çocuk emniyet sistemini KESİNLİKLE önünde bir AKTİF HAVA YASTIĞI ile korunmakta olan bir koltukta kullanmayınız. ÇOCUK ÖLEBİLİR veya AĞIR ŞEKİLDE YARALANABİLİR.

UK: НІКОЛИ не використовуйте систему безпеки для дітей, що встановлюється обличчям назад, на сидінні з УВІМКНЕНОЮ ПОДУШКОЮ БЕЗПЕКИ, інакше це може призвести до СМЕРТІ чи СЕРЙОЗНОГО ТРАВМУВАННЯ ДИТИНИ.

HU: SOHA ne használjon hátrafelé néző biztonsági gyerekülést előlről AKTÍV LÉGZSÁKKAL védett ülésen, mert a GYERMEK HALÁLÁT vagy KOMOLY SÉRÜLÉSÉT okozhatja.

HR: NIKADA nemojte koristiti sustav zadržavanja za djecu okrenut prema natrag na sjedalu s AKTIVNIM ZRAČNIM JASTUKOM ispred njega, to bi moglo dovesti do SMRTI ili OZBILJNJIH OZLJEDA za DIJETE.

SL: NIKOLI ne nameščajte otroškega varnostnega sedeža, obrnjenega v nasprotni smeri vožnje, na sedež z

AKTIVNO ČELNO ZRAČNO BLAZINO, saj pri tem obstaja nevarnost RESNIH ali SMRTNIH POŠKODB za OTROKA.

SR: NIKADA ne koristiti bezbednosni sistem za decu u kome su deca okrenuta unazad na sedištu sa AKTIVNIM VAZDUŠNIM JASTUKOM ispred sedišta zato što DETE može da NASTRADA ili da se TEŠKO POVREDI.

MK: НИКОГАШ не користете детско седиште свртено наназад на седиште заштитено со АКТИВНО ВОЗДУШНО ПЕРНИЧЕ пред него, затоа што детето може ДА ЗАГИНЕ или да биде ТЕШКО ПОВРЕДЕНО.

BG: НИКОГА не използвайте детска седалка, гледаща назад, върху седалка, която е защитена чрез АКТИВНА ВЪЗДУШНА ВЪЗГЛАВНИЦА пред нея - може да се стигне до СМЪРТ или СЕРИОЗНО НАРАНЯВАНЕ на ДЕТЕТО.

RO: Nu utilizați NICIODATĂ un scaun pentru copil îndreptat spre partea din spate a mașinii pe un scaun protejat de un AIRBAG ACTIV în fața sa; acest lucru poate duce la DECESUL sau VĂTĂMAREA GRAVĂ a COPILULUI.

CS: NIKDY nepoužívejte dětský zádržný systém instalovaný proti směru jízdy na sedadle, které je chráněno před sedadlem AKTIVNÍM AIRBAGEM. Mohlo by dojít k VÁŽNÉMU PORANĚNÍ nebo ÚMRTÍ DÍTĚTE.

SK: NIKDY nepoužívajte detskú sedačku otočenú vzad na sedadle chránenom AKTÍVNYM AIRBAGOM, pretože môže dôjsť k SMRTI alebo VÁŽNYM ZRANENIAM DIEŤAŤA.

LT: JOKIU BŪDU nemontuokite atgal atgręžtos vaiko tvirtinimo sistemos sėdynėje, prieš kurią įrengta AKTYVI ORO PAGALVĖ, nes VAIKAS GALI ŽŪTI arba RIMTAI SUSIŽALOTI.

LV: NEKĀDĀ GADĪJUMĀ neizmantojiet uz aizmuguri vērstu bērnu sēdeklīti sēdvietā, kas tiek aizsargāta ar tās priekšā uzstādītu AKTĪVU DROŠĪBAS SPILVENU, jo pretējā gadījumā BĒRNS var gūt SMAGAS TRAUMAS vai IET BOJĀ.

ET: ÄRGE kasutage tahapoole suunatud lapseturvaistet istmel, mille ees on AKTIIVSE TURVAPADJAGA kaitstud iste, sest see võib põhjustada LAPSE SURMA või TÕSISE VIGASTUSE.

MT: QATT tuża trażżin għat-tfal li jħares lejn in-naħa ta' wara fuq sit protett b'AIRBAG ATTIV quddiemu; dan jista' jikkawża l-MEWT jew ĠRIEĦI SERJI lit-TFAL.

GA: Ná húsáid srian sábháilteachta linbh cúil RIAMH ar shuíochán a bhfuil mála aeir ag feidhmiú os a chomhair. Tá baol BÁIS nó GORTÚ DONA don PHÁISTE ag baint leis.

Слід не лише дотримуватися попередження згідно з постановою ECE R94.02, а й з міркувань безпеки систему безпеки для дітей, що встановлюється в напрямку руху автомобіля, потрібно використовувати лише відповідно до інструкцій та обмежень, наведених у таблиці ⇨ 74.

Наліпка подушка безпеки може розміщуватися з обох сторін сонцезахисного козирка переднього пасажира.

⚠ Небезпека

Не використовуйте систему безпеки для дітей на сидінні пасажира з увімкненою передньою подушкою безпеки.

Вимкнення подушок безпеки ⇨ 70.

Система фронтальних подушок безпеки

Система фронтальних подушок безпеки складається з однієї подушки безпеки в кермі та однієї в панелі приладів з боку переднього пасажира. Про наявність таких подушок свідчить надпис **AIRBAG** (подушка безпеки).

Додатково збоку на панелі приладів приклеєно наліпку з попередженням, яку видно, коли відчинити дверцята переднього пасажира.

Система передніх подушок безпеки спрацьовує в разі зіткнення певної інтенсивності. Система запалювання повинна бути увімкненою.

Надуті подушки безпеки пом’якшують силу удару, значно знижуючи ризик отримання травми верхньої частини тіла та голови пасажирів на передніх сидіннях.

⚠ Попередження

Оптимальний захист забезпечується лише тоді, коли сидіння знаходиться в правильному положенні.

Положення сидіння ⇨ 52.

В області спрацювання подушки безпеки не повинно бути перешкод.

Правильно пристебніть пасок безпеки і переконайтеся, що він щільно прилягає до тіла. Подушка безпеки гарантує захист лише в разі дотримання цих вимог.

Система бокових подушок безпеки

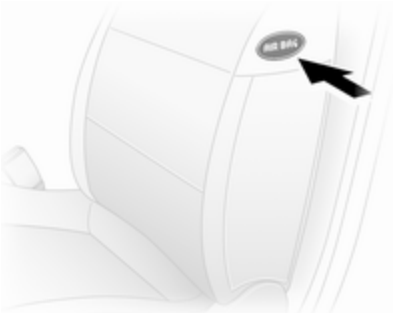

Система бокових подушок безпеки складається з подушки безпеки в кожній спинці передніх сидінь. Наявність таких подушок визначається наявністю слова **AIRBAG**.

Система бокових подушок безпеки спрацьовує в разі зіткнення певної інтенсивності. Система запалення повинна бути увімкненою.

Надуті подушки безпеки пом'якшують силу удару, значно знижуючи ризик отримання травми верхньої частини тіла та тазу в разі бокового зіткнення.

⚠ Попередження

В області спрацювання подушки безпеки не повинно бути перешкод.

Примітка
Використовуйте лише ті захисні чохли, які було схвалено для використання з автомобілем. Будьте уважні, щоб не накрити подушки безпеки.

Вимикання подушок безпеки

Відповідно до вказівок щодо місця встановлення дитячого автокрісла, наведених у таблицях, передню та бокову системи подушок безпеки для сидіння переднього пасажира потрібно обов'язково вимкнути, якщо на це сидіння буде встановлено дитяче автокрісло ⇨ 74.

Попередні натягачі пасків безпеки та усі системи подушок безпеки водія залишаться активними.

Систему подушок безпеки переднього пасажира можна вимкнути за допомогою перемикача, що знаходиться на торці приладової панелі.

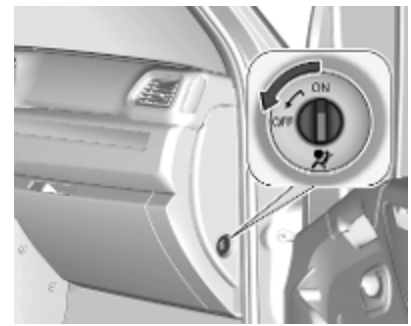

Коли запалювання вимкнено, відчиніть передні дверцята, натисніть на перемикач і поверніть його проти годинникової стрілки до положення **OFF**.

Подушки безпеки переднього пасажира вимкнені та не спрацюють у випадку зіткнення. Контрольний індикатор світиться постійно, а в інформаційному центрі водія відображається відповідне повідомлення ⇨ 114.

Дитяче автокрісло можна встановити за схемою встановлення ⇨ 74. Дорослим не можна сідати на сидінні переднього пасажира.

⚠ Небезпека

Вимикайте подушку безпеки для пасажирського сидіння лише під час використання дитячого автокрісла відповідно до інструкцій та обмежень у таблиці ⇨ 74.

В іншому випадку існує ризик загибелі пасажира на цьому сидінні, коли систему подушок безпеки для переднього пасажирського сидіння вимкнено.

Якщо контрольний індикатор світиться, це свідчить про те, що системи подушок безпеки для переднього пасажирського сидіння спрацюють у разі зіткнення.

Якщо контрольний індикатор залишається ввімкненим разом із , це означає неполадку в системі. Можливо, положення перемикача було випадково змінено, коли запалювання було ввімкненим. Вимкніть запалювання і знову ввімкніть його, а потім змініть положення перемикача. Якщо індикатори та не згасають, зверніться по допомогу на станцію технічного обслуговування.

Змініть стан лише тоді, коли автомобіль стоятиме на місці з вимкненою системою запалювання. Стан залишається ввімкненим до наступної зміни.

Контрольний індикатор відповідає стану дезактивації подушок безпеки ⇨ 107.

Системи безпеки для дітей

⚠ Попередження

Якщо система безпеки для дітей використовується на передньому пасажирському сидінні, необхідно дезактивувати подушку безпеки для цього сидіння, оскільки існує ризик отримання смертельної травми дитиною внаслідок спрацювання подушок безпеки.

Це особливо стосується повернутих назад систем безпеки для дітей, які використовуються на передньому пасажирському сидінні.

Вимкнення подушок безпеки ⇨ 70.

Наліпка подушки безпеки ⇨ 65.

Рекомендуємо використовувати систему безпеки для дітей, розроблену спеціально для цього автомобіля. Щоб отримати детальнішу інформацію, зверніться по допомогу на станцію технічного обслуговування.

Коли використовується система безпеки для дітей, зверніть увагу на такі інструкції з використання та встановлення, а також на інструкції, що надаються із системою безпеки для дітей.

Завжди дотримуйтеся місцевих або національних нормативів. У деяких країнах використання систем безпеки для дітей на певних сидіннях забороняється.

Можна використовувати такі способи кріплення систем безпеки для дітей:

- Пасок безпеки з кріпленням в трьох точках
- Кронштейни ISOFIX
- Top-Tether

Пасок безпеки з кріпленням в трьох точках

Системи безпеки для дітей можна закріпити за допомогою паска безпеки з кріпленням у трьох точках ⇨ 62.

Залежно від розміру використовуваних систем безпеки для дітей та варіанту моделі, систему безпеки для дітей можна прикріпити до певного сидіння у другому або третьому ряду задніх сидінь. Після закріплення дитячих автокрісел слід затягнути пасок безпеки ⇨ 74.

Системи безпеки для дітей ISOFIX

Установіть схвалені для автомобіля ISOFIX системи безпеки для дітей ISOFIX на монтажні кронштейни.

Під час використання монтажних кронштейнів ISOFIX для встановлення сидіння можна встановити загально прийняті системи безпеки для дітей для ISOFIX.

Окрім монтажних кронштейнів ISOFIX, слід використовувати ремінь Top-Tether.

Допустимі позиції кріплення дитячих автокрісел ISOFIX позначені у таблицях **+**, IL та IUF.

Скоби Top-Tether

Скоби Top-Tether розміщені позаду сидіння.

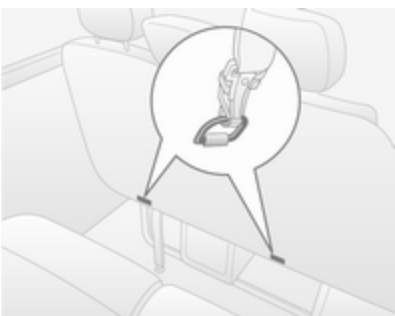

Для доповнення кріплень ISOFIX прив'яжіть пасок Top-Tether до скоби Top-Tether.

Місця для встановлення систем безпеки для дітей ISOFIX універсальної категорії позначено в таблиці абревіатурою IUF ⇨ 74.

Вибір правильної системи

Задні сидіння – це найзручніше місце для встановлення системи безпеки для дитини.

Перебуваючи в автомобілі, ваша дитина повинна бути повернутою обличчям до задньої частини автомобіля. Слід дотримуватися цієї застороги до досягнення дитиною максимально старшого віку. Завдяки цьому в разі зіткнення спинний хребет дитини, який є досить слабким, зазнає мінімального навантаження.

Придатними для використання є системи безпеки для дітей, які відповідають чинним постановам Європейської економічної комісії ООН. Див. місцеві нормативи та постанови щодо обов'язкового використання систем безпеки для дітей.

Переконайтеся, що встановлювана система безпеки для дітей є сумісною з типом автомобіля.

Перевірте, чи в правильному місці в автомобілі встановлено систему безпеки для дітей. Див. наведені нижче таблиці.

Слідкуйте за тим, щоб діти заходили в автомобіль і виходили з нього лише з протилежної до руху транспорту сторони.

Коли система безпеки для дітей не використовується, зафіксуйте її паском безпеки чи зніміть з автомобіля.

Примітка

Забороняється наклеювати будь-які об'єкти на системи безпеки для дітей та накривати їх іншими матеріалами.

Систему безпеки для дітей, яка спрацювала під час ДТП, потрібно замінити.

Пристрій блокування замка для захисту дітей ⇨ 32.

Місця встановлення системи безпеки для дітей

Допустимі параметри для встановлення дитячого сидіння безпеки

Передні сидіння – усі варіанти

Вага та вікова категорія	Одне окреме сидіння переднього пасажира[1]		Суцільне переднє сидіння – з боку переднього пасажира			
	без подушки безпеки	з подушкою безпеки	без подушки безпеки		з подушкою безпеки	
			центр	з краю	центр	з краю
Група 0: до 10 кг Група 0+: до 13 кг	U	U[2]	U	U	U[2]	U[2]
Група I: від 9 до 18 кг	U	U[2]	U	U	U[2]	U[2]
Група II: від 15 до 25 кг Група III: від 22 до 36 кг	U	U[2]	U	U	U[2]	U[2]

1) Якщо положення сидіння регулюється, пересвідчіться в тому, що сидіння повністю відсунуте назад. Пересвідчіться в тому, що пасок безпеки автомобіля якомога рівніше проходить від плеча до верхньої точки кріплення.
2) Пересвідчіться в тому, що система безпеки переднього пасажира вимкнена при встановленні дитячого автокрісла у цьому положенні.

Вантажопасажирський фургон – задні сидіння

Вага та вікова категорія	2-й ряд сидінь	
	З краю	Центр
Група 0: до 10 кг Група 0+: до 13 кг	U	X
Група I: від 9 до 18 кг	U	X
Група II: від 15 до 25 кг Група III: від 22 до 36 кг	U	X

Combi – задні сидіння

Вага та вікова категорія	2-й ряд сидінь			3-й ряд сидінь
	З боку водія крайнє сидіння	Центральне сидіння	Пасажирське сидіння крайнє сидіння	
Група 0: до 10 кг Група 0+: до 13 кг	U[3], +	X	X	X
Група I: від 9 до 18 кг	U[4], +	UF[4], +	UF[4]	X
Група II: від 15 до 25 кг Група III: від 22 до 36 кг	U[4]	UF[4]	UF[4]	X

3) Посуньте переднє сидіння якомога далі вперед, щоб встановити дитяче автокрісло, що встановлюється обличчям назад, потім посуньте назад переднє сидіння згідно з інструкціями дитячого автокрісла.

4) Дитяче автокрісло, що встановлюється сидінням вперед; розташуйте задню частину дитячого автокрісла із спинкою сидіння автомобіля. Відрегулюйте висоту підголівника чи зніміть його за необхідності; не пересувайте сидіння автомобіля, що знаходиться перед дитиною, більше ніж наполовину назад і не відкидайте спинку сидіння більше ніж на 25°.

Автобус – задні сидіння

Вага та вікова категорія	Задні сидіння
Група 0: до 10 кг Група 0+: до 13 кг	X
Група I: від 9 до 18 кг	X
Група II: від 15 до 25 кг Група III: від 22 до 36 кг	X

Фургон – задні сидіння

Вага та вікова категорія	2-й ряд сидінь	
	З краю	Центр
Група 0: до 10 кг Група 0+: до 13 кг	U	X
Група I: від 9 до 18 кг	U	X
Група II: від 15 до 25 кг Група III: від 22 до 36 кг	U	X

U : підходить для універсальної категорії дитячих автокрісел для використання у цій ваговій та віковій категорії, разом із паском безпеки з триточковим кріпленням.

UF : підходить для універсальної категорії дитячих автокрісел, що встановлюються обличчям вперед, для використання у цій ваговій та віковій категорії, разом із паском безпеки з триточковим кріпленням.

+ : підходить для дитячого автокрісла ISOFIX з кронштейнами кріплення та точками фіксації (за наявності). Під час монтажу дитячого автокрісла ISOFIX можна використовувати тільки ті крісла, що були схвалені для використання з даним автомобілем. Див. розділ "**Допустимі варіанти встановлення системи безпеки для дітей ISOFIX**".

X : положення сидіння не підходить для дітей цієї вагової та вікової категорії.

Допустимі параметри для встановлення дитячого системи безпеки ISOFIX

Combi

Вагова категорія	Категорія розміру	Кріплення	Передні сидіння	2-й ряд сидінь			3-й ряд сидінь
				З боку водія крайнє сидіння	Центральне сидіння	Пасажирське сидіння крайнє сидіння	
Група 0: до 10 кг	E	ISO/R1	X	IL	X	X	X
Група 0+: до 13 кг	E	ISO/R1	X	IL	X	X	X
	D	ISO/R2	X	IL	X	X	X
	C	ISO/R3	X	IL	X	X	X
Група I: від 9 до 18 кг	D	ISO/R2	X	IL	X	X	X
	C	ISO/R3	X	IL	X	X	X
	B	ISO/F2	X	IL, IUF	IL, IUF	X	X
	B1	ISO/F2X	X	IL, IUF	IL, IUF	X	X
	A	ISO/F3	X	IL, IUF	IL, IUF	X	X

IL : підходить для систем безпеки типу ISOFIX категорій "для автомобілів певних типів", "обмежене використання" або "напівуніверсальна". Система безпеки ISOFIX має бути затверджена для певного типу автомобіля.

IUF : підходить для дитячих автокрісел ISOFIX універсальної категорії, що встановлюються в напрямку руху автомобіля та схвалені для використання в цій ваговій категорії.

X : для цієї вагової категорії не схвалено жодного дитячого автокрісла ISOFIX.

Категорія розміру та тип дитячого автокрісла ISOFIX

A – ISO/F3 : дитяче автокрісло, що встановлюється в напрямку руху автомобіля, призначене для дітей із крупною будовою тіла у ваговій категорії від 9 до 18 кг.

B – ISO/F2 : дитяче автокрісло, що встановлюється в напрямку руху автомобіля, призначене для дітей невеликого зросту у ваговій категорії від 9 до 18 кг.

B1 – ISO/F2X : дитяче автокрісло, що встановлюється в напрямку руху автомобіля, призначене для дітей невеликого зросту у ваговій категорії від 9 до 18 кг.

C – ISO/R3 : дитяче автокрісло, що встановлюється проти напрямку руху автомобіля, для дітей з крупною будовою тіла у ваговій категорії до 18 кг.

D – ISO/R2 : дитяче автокрісло, що встановлюється проти напрямку руху автомобіля, для дітей невеликого зросту у ваговій категорії до 18 кг.

E – ISO/R1 : дитячих автокрісло, що встановлюється проти напрямку руху автомобіля, призначене для дітей невеликого зросту у ваговій категорії до 13 кг.

Зберігання

Відділення для зберігання **79**
Відділення на панелі інструментів 79
Бардачок 80
Підстаканники 80
Відділення для зберігання в передній частині салону 81
Верхня полиця 81
Відділення для зберігання під сидіннями 81
Відділення для зберігання над кабіною 82
Багажне відділення **82**
Отвори для кріплення 83
Система управління вантажем 84
Сітка безпеки 87
Решітка багажного відділення 87
Знак аварійної зупинки 87
Медична аптечка 88
Вогнегасник 88
Система багажника для даху **88**
Багажник на даху 88
Інформація про завантаження .. **89**

Відділення для зберігання

⚠ Попередження

Не зберігайте важкі чи гострі предмети у відділеннях для зберігання речей. Інакше під час різкого гальмування, крутого повороту чи аварії ці предмети може розкидати по салону, і люди отримають травми.

Відділення на панелі інструментів

Відділення для зберігання, кишені та полиці розташовані у приладовій панелі.

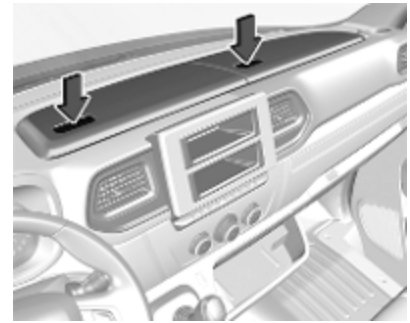

Відділення для зберігання можуть знаходитися зверху приладової панелі.

Планшет для документів

Витягніть планшет для документів з приладової панелі — для цього посуньте його за нижній край назад, а потім поверніть вниз.

Щоб скласти планшет, підніміть його нижню частину, приводячи планшет у горизонтальне положення, потім повністю заштовхніть його всередину.

Висувна полиця

Щоб відкрити, натисніть спереду.

На відкидний столик не можна класти важкі або тверді предмети.

Бардачок

Залежно від модифікації моделі, щоб відкрити бардачок, потягніть за ручку або натисніть кнопку.

Бардачок повинен бути зачиненим під час їзди.

У деяких версіях бардачок вентилюється.

Охолоджувач відділення для рукавичок ⇨ 254.

Підстаканники

Підсклянники розташовані з обох боків приладової панелі і, звісно, внизу приладової панелі.

Щоб відкрити, натисніть спереду.

Окрім того, підсклянники можуть бути розташовані із заднього боку центрального переднього пасажирського сидіння.

Складання спинки пасажирського сидіння ⇨ 81.

Залежно від моделі автомобіля підставки для напоїв можуть також розміщуватися в нижній передній частині задніх сидінь.

Підсклянники також можна використовувати для фіксації портативної попільнички ⇨ 98.

Відділення для зберігання в передній частині салону

Залежно від моделі гачки для одягу або сітки для речей можуть розміщуватися на перегородці кабіни.

Кишені передніх дверцят мають тримачі для пляшок.

Складання спинки центрального переднього пасажирського сидіння

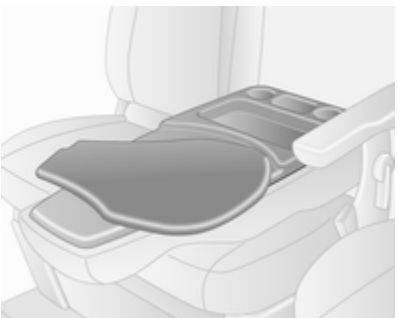

Потягніть важіль розблокування спинки, на передньому центральному пасажирському сидінні в напрямку переднього боку автомобіля і не відпускайте його доти, доки спинка сидіння не опуститься в горизонтальне положення.

На задньому боці спинки сидіння є відділення для зберігання, підсклянники і поворотна полиця, яку можна використовувати як письмовий стіл.

Перш ніж відпустити важіль і підняти спинку сидіння, поверніть поворотну полицю у вихідне положення.

Верхня полиця

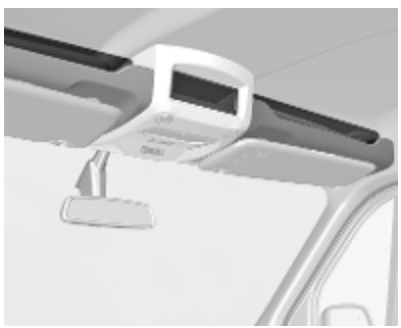

Загальна маса вантажу у цих відділеннях не повинна перевищувати 5 кг.

Відділення для зберігання під сидіннями

За допомогою двох петель на подушці сидіння пасажира потягніть подушку вперед, щоб дістатися відділення для зберігання під сидінням.

Заднє суцільне сидіння

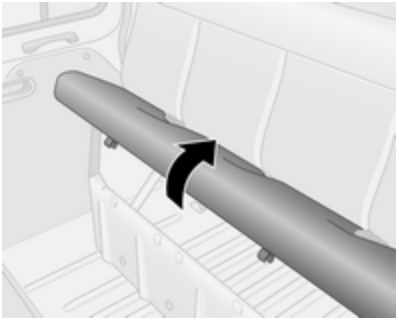

Підніміть подушку заднього суцільного сидіння, взявшись за неї спереду, і зніміть, щоб дістатися до відділення для речей під сидінням.

Залежно від моделі суцільні сидіння також можуть мати відділення для речей, розміщені в нижній передній частині сидіння, а також сітку для речей на зовнішньому боці сидіння.

Відділення для зберігання над кабіною

Загальна маса вантажу у цьому відділенні не повинна перевищувати 35 кг.

Заднє відділення для зберігання

Комбі, автобус

Предмети можна зберігати у верхніх відділеннях над задніми пасажирськими сидіннями.

Загальна маса рівномірно розподіленого вантажу не має перевищувати 20 кг.

Багажне відділення

⚠ Попередження

Завжди слід перевіряти, чи надійно складено багаж в автомобілі. Якщо речі ненадійно закріплені в салоні, вони можуть зірватися з місця і призвести до отримання травми або ж пошкодити інші речі чи автомобіль.

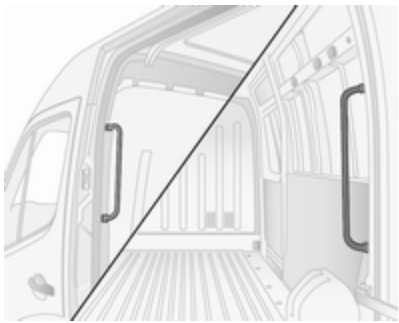

Під час входу та виходу з багажного відділення тримайтеся за поручні, розташовані поруч із задніми дверцятами та зсувними боковими дверцятами.

Отвори для кріплення

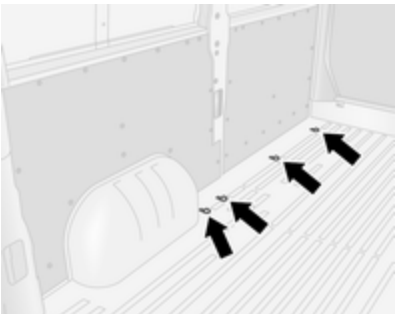

Знімні кріпильні петлі монтуються у багажному відділенні для фіксації вантажу за допомогою ременів кріплення чи сітки фіксування речей на підлозі.

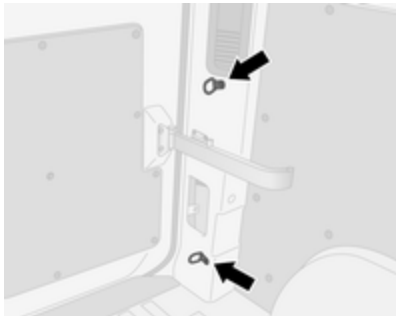

Кріпильні петлі можуть розміщуватися на підлозі автомобіля та на боковій стінці. Кількість та місця розміщення кріпильних петель можуть бути різними залежно від автомобіля.

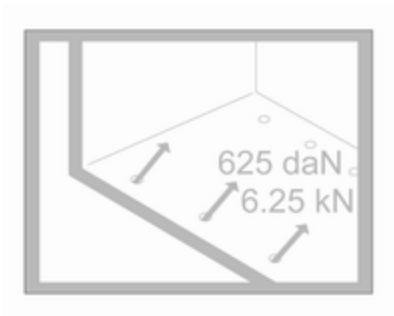

Максимальне зусилля, що застосовується до кріпильних петель, не має перевищувати 625 даН/6,25 кН/6250 Н.

У деяких країнах максимальне зусилля (наприклад, 500 даН/5 кН/ 5000 Н) може бути зазначене на наліпці.

Примітка
Технічні характеристики, зазначені на етикетці, завжди мають перевагу над тими, що наведені у цьому посібнику.

Інформація про завантаження ⇨ 89.

Знімні кріпильні петлі

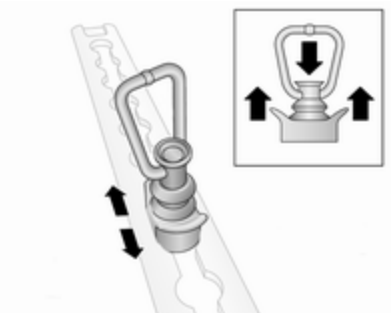

Знімні кріпильні петлі можна прикріпити до напрямних для кріплення вантажу на бічних стінках, на підлозі або на стелі. Детальні відомості див. далі у розділі "Система керування вантажем".

Для зміни позиції натисніть на центральний ковпак та посуньте у бажане положення. Слідкуйте за тим, щоб кріпильні петлі були належним чином закріплені у прорізах.

Інформація про завантаження ⇨ 89.

Система управління вантажем

Залежно від комплектації автомобіля, для закріплення предметів у певному місці багажного відділення та для запобігання їхньому зсуву можна використовувати відповідні засоби системи управління вантажем, які кріпляться до напрямних для кріплення вантажу на бічних стінках, на підлозі або на стелі за допомогою знімних петель (за необхідності).

Автомобілі деяких модифікацій можуть бути обладнані як нижніми, так і верхніми напрямними для кріплення вантажу на бічних стінках.

Пересувна перегородка

Пересувну перегородку можна встановлювати між підлогою та напрямними для кріплення вантажу на стелі.

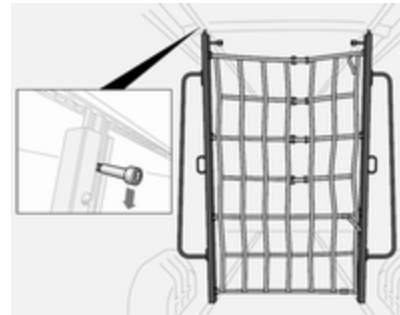

Щоб посунути її, потягніть за фіксатор, щоб розблокувати її та розташуйте перегородку у потрібному місці. Пересвідчіться в тому, що фіксатор повністю фіксується, а перегородка знаходиться у вертикальному положенні.

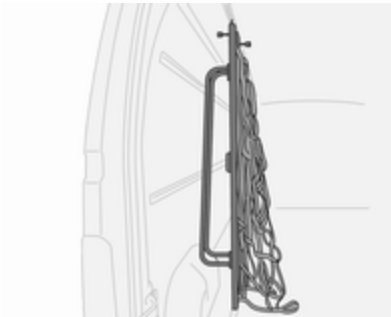

Зберігайте перегородку уздовж однієї зі стінок вантажного відділення, коли вона не використовується.

Телескопічні блокувальні штанги

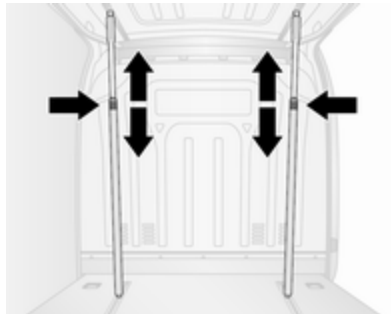

Телескопічні блокувальні штанги можна встановлювати вертикально, прикріплюючи їх до напрямних для кріплення вантажу на підлозі або на стелі.

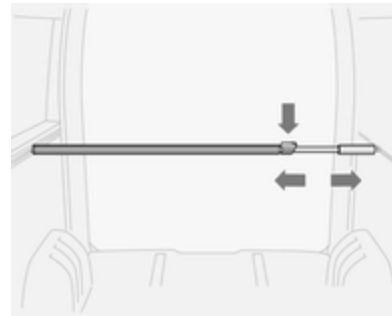

Окрім того, телескопічні блокувальні штанги можна встановлювати горизонтально, прикріплюючи їх до бокових напрямних для кріплення вантажу.

Перед завантаженням автомобіля перевірте, чи надійно прикріплені блокувальні штанги до напрямних для кріплення вантажу.

Щоб зняти їх, натисніть на замок і одночасно посуньте штангу.

Максимальне навантаження на бічні напрямні для кріплення вантажу: 100 даН/700 мм.

Допустиме навантаження на блокувальну штангу: 300 кг.

Блокувальна штанга із сіткою безпеки

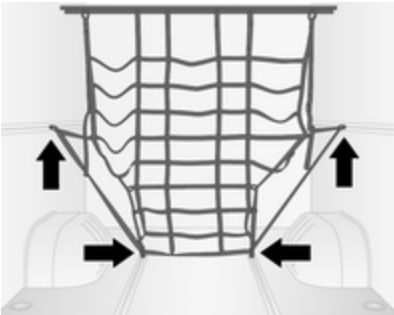

Блокувальну штангу можна прикріпити до верхніх бічних напрямних: щоб закріпити штангу у потрібному місці, поверніть ручку. Перевірте, чи блокувальні штанги надійно закріплені.

Приєднану до штанги сітку безпеки можна прикріпити до знімних петель кріплення на напрямних для кріплення вантажу на бічній стінці або підлозі (див. рисунок).

Ремені з храповиками

Вантаж можна прикріпити за допомогою відповідних стяжних ременів до знімних петель кріплення на напрямних для кріплення вантажу на бічних стінках або на підлозі.

Максимальне навантаження на напрямні для кріплення вантажу на підлозі: 500 даН/700 мм.

Максимальне навантаження на петлі кріплення: 800 даН при кріпленні ременями.

Максимальне навантаження на сталеві кріпильні деталі: 170 даН при натягу.

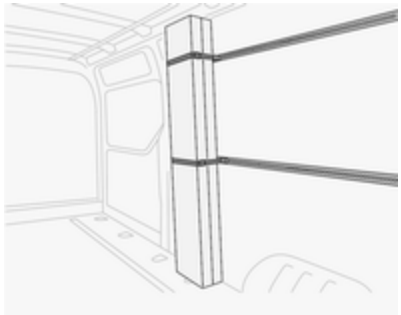

Максимальне навантаження на бічні напрямні для кріплення вантажу: 100 даН/700 мм.

Максимальне навантаження на петлі кріплення: 300 даН при кріпленні ременями.

Знімні кріпильні петлі ⇨ 83.

Інформація про завантаження ⇨ 89.

Сітка безпеки

Опустіть сітку безпеки з-під стелі та прикріпіть її до петель кріплення на підлозі автомобіля ⇨ 83.

Відрегулюйте натяг ременів, щоб забезпечити надійну фіксацію вантажу.

Запобіжна сітка має зберігатися під стелею, коли вона не використовується.

Інформація про завантаження ⇨ 89.

Решітка багажного відділення

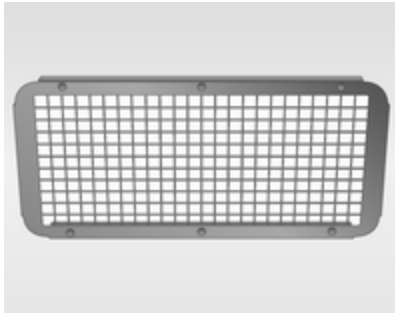

Автомобілі, які мають перегородки з вікном, можуть також мати металеві решітки з боку багажного відділення.

Ця решітка забезпечує захист від предметів багажу, які може розкидати довкола в разі різкого гальмування, крутого повороту або аварії.

Залежно від версії, вікна задніх дверцят і зсувних бокових дверей також обладнано механізмами для захисту від відчинення – для додаткового захисту й безпеки.

Інформація про завантаження ⇨ 89.

Знак аварійної зупинки

Знак аварійної зупинки можна зберігати у відділенні під передніми сидіннями.

Відділення для зберігання під сидіннями ⇨ 81.

Медична аптечка

На верхній полиці може бути наліпка з зображенням аптечки, яка вказує на її наявність в автомобілі ⇨ 81.

Медичну аптечку можна зберігати у відділенні під передніми сидіннями.

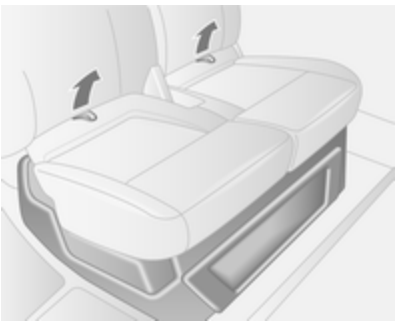

За допомогою двох петель на подушці сидіння потягніть її вперед, щоб відкрити відділення для зберігання.

Відділення для зберігання під сидіннями ⇨ 81.

Залежно від версії автомобіля аптечка може також розміщуватися в ніші між передніми сидіннями або на верхній полиці.

Вогнегасник

На верхній полиці може бути наліпка з зображенням вогнегасника, яка вказує на його наявність в автомобілі ⇨ 81.

Вогнегасник можна зберігати у відділенні під передніми сидіннями. За допомогою двох петель на подушці сидіння потягніть її вперед, щоб відкрити відділення для зберігання.

Відділення для зберігання під сидіннями ⇨ 81.

Залежно від версії вогнегасник може також встановлюватися в ніші між передніми сидіннями.

Додатковий вогнегасник може розміщуватися на панелі передніх дверцят або у вантажному відсіку.

Система багажника для даху

Багажник на даху

Із міркувань безпеки та з метою уникнення пошкодження даху, рекомендується використовувати багажник для даху, схвалений для автомобіля.

Дотримуйтеся інструкцій з установки та знімайте багажник, коли він не використовується.

Інформація про завантаження

- Важкі предмети у багажному відділенні мають бути рівномірно розподілені та розміщені якнайдалі вперед. Якщо ви розташовуєте предмети один на одному, то важчі предмети повинні бути знизу.
- Зафіксуйте предмети за допомогою пасків із комплекту кріпильних петель ⇨ 83.
- Для закріплення предметів у певному місці багажного відділення та для запобігання їхньому зсуву використовуйте засоби системи керування вантажем (не входять у комплект), які кріпляться до напрямних для кріплення вантажу за допомогою кріпильних петель.

  Система керування вантажем ⇨ 84.
- Предмети в багажному відділенні слід закріплювати, щоб запобігти їхньому ковзанню.
- Багаж не має перешкоджати роботі педалей, стоянкового гальма та важеля селектора або обмежувати свободу рухів водія. Не розміщуйте в салоні незафіксовані предмети.
- Забороняється їздити з відчиненим багажним відділенням. Окрім цього, видимість та підсвічування номерного знака забезпечується відповідним чином тільки при зачинених дверцятах.

⚠ Попередження

Завжди слід перевіряти, чи надійно складено багаж в автомобілі. Якщо речі ненадійно закріплені в салоні, вони можуть зірватися з місця і призвести до отримання травми або ж пошкодити інші речі чи автомобіль.

- Вантажопідйомність – це різниця між допустимою повною масою автомобіля (див. маркувальну табличку ⇨ 362) та спорядженою масою ЕС.

  Щоб обрахувати вантажопідйомність, введіть дані для свого автомобіля в таблиці "Вага" на початку цього посібника.

  Споряджена маса відповідно за стандартів ЄС включає масу водія (68 кг), масу вантажу (7 кг) та масу всіх рідин (за умови заповнення паливного баку на 90%).

  Додаткове обладнання та аксесуари збільшують споряджену масу.
- Водіння з вантажем на даху підвищує чутливість автомобіля до зустрічного вітру, а також ускладнює керування автомобілем через те, що піднімається центр його ваги. Рівномірно розкладіть вантаж і правильно зафіксуйте його за допомогою пасків.

Відрегулюйте тиск шин і виберіть швидкість відповідно до ступеня завантаженості автомобіля. Часто перевіряйте та підтягуйте паски.

Не перевищуйте швидкість 120 км/год.

- Допустиме навантаження на дах (включно з масою дахового багажника) становить 200 кг для стандартних варіантів даху. Навантаження на дах обчислюється сумарним показником ваги багажника та вантажу.

Прилади та органи управління

Органи управління **92**
Регулювання керма 92
Засоби керування на кермі 92
Звуковий сигнал 93
Керування рульовою колонкою 93
Система промивки й очищення лобового скла 93
Зовнішня температура 95
Годинник 95
Розетки 96
Індукційне заряджання 97
Запальничка 98
Попільнички 98

Сигнальні лампи, датчики та індикатори **99**
Панель приладів 99
Спідометр 99
Лічильник загального пробігу 99
Лічильник щоденного пробігу 100
Тахометр 100
Датчик рівня пального 100
Датчик рівня рідини AdBlue ... 101
Датчик температури охолоджуючої рідини двигуна 101
Дисплей обслуговування 102
Дисплей трансмісії 102
Контрольні індикатори 103
Покажчики повороту 106
Система нагадування про непристебнутий пасок безпеки 106
Подушка безпеки та натягувачі пасків безпеки 106
Вимикання подушок безпеки . 107
Система зарядки 107
Індикатор несправності 107
Проведіть обслуговування автомобіля найближчим часом 108
Зупинити двигун 108
Гальмівна система 108
Стоянкове гальмо 108
Анти-блокувальна система гальм (ABS) 109
Перемикання передач 109
Керування зі змінним зусиллям 109
Система попередження про виїзд за межі смуги руху 109
Електронна система курсової стійкості 109
Температура охолоджуючої рідини двигуна 110
Попередній прогрів 110
AdBlue 110
Система контролю тиску в шинах 110
Тиск мастила в двигуні 111
Низький рівень пального 111
Система зупинки-запуску 112
Зовнішнє світло 112
Ближнє світло 112
Дальнє світло 112
Помічник дальнього світла 112
Передні протитуманні фари .. 112
Задні протитуманні фари 112
Круїз-контроль 112
Активне екстрене гальмування 112
Попередження про швидкість 113
Обмежувач швидкості 113
Тахограф 113
Дверцята відчинені 113

Дисплеї **114**
Центр інформації для водіїв . 114
Інформаційний дисплей 114

Повідомлення автомобіля **115**
Попереджувальні звукові сигнали 116
Бортовий комп'ютер **117**
Тахограф **119**

Органи управління

Регулювання керма

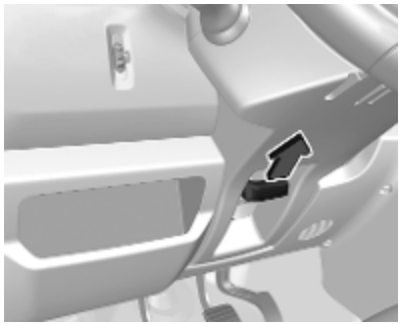

Розблокуйте важіль, відрегулюйте кермо, потім натисніть на важіль і переконайтеся, що він повністю заблокований.

Не регулюйте кермо під час руху та у випадку, коли воно заблоковане.

Засоби керування на кермі

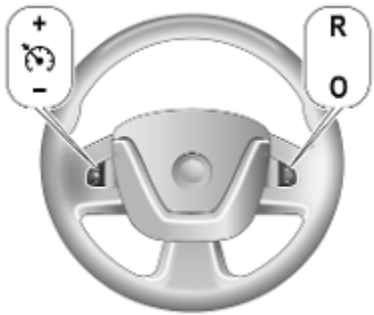

Обмежувачем швидкості круїз-контролю можна керувати за допомогою органів управління на кермі.

Круїз-контроль ⇨ 287.

Обмежувач швидкості ⇨ 289.

Звуковий сигнал

Натисніть ⚑.

Звуковий сигнал пролунає незалежно від положення вимикача запалення.

Керування рульовою колонкою

Інформаційно-розважальна система також може керуватися за допомогою органів керування на кермовій колонці.

Для отримання подальшої інформації див. посібник інформаційно-розважальної системи.

Система промивки й очищення лобового скла

Очисник лобового скла

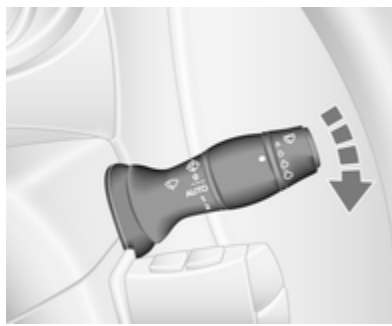

0 : вимкнути

⊡ / AUTO : чищення через встановлений інтервал або автоматичне очищення в разі спрацювання датчика дощу

1 : повільно

2 : швидко

Забороняється користуватися, коли лобове скло обмерзло.

Вимкніть очисники.

Примітка
Якщо під час їзди автомобіль зупиняється, швидкість дії склоочисника автоматично знижується. Як тільки автомобіль рушить, вибрана швидкість дії склоочисника відновиться (якщо важіль не було пересунуто).

Періодичне очищення з регульованим інтервалом

⊡ : чищення через встановлений інтервал

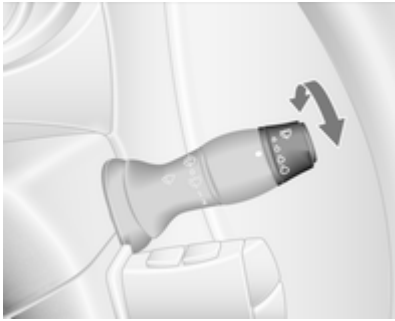

Періодичність роботи очисників встановлюється поворотом коліщатка регулятора:

довгий інтервал : поверніть колесо регулятора донизу

короткий інтервал : поверніть колесо регулятора вгору

Автоматичне чищення за допомогою датчика дощу

AUTO : автоматичне чищення за допомогою датчика дощу

Датчик дощу визначає кількість води на лобовому склі та автоматично регулює частоту роботи очисників лобового скла.

Примітка

За поганої погоди, наприклад, під час туману чи снігопаду, функція автоматичного чищення за допомогою датчика дощу може не діяти. За потреби виберіть для склоочисника інший режим роботи.

Регульована чутливість датчика дощу

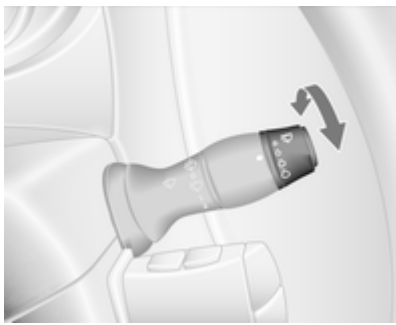

Поверніть колесо регулятора, щоб відрегулювати чутливість:

низька чутливість : поверніть колесо регулятора донизу

висока чутливість : поверніть колесо регулятора вгору

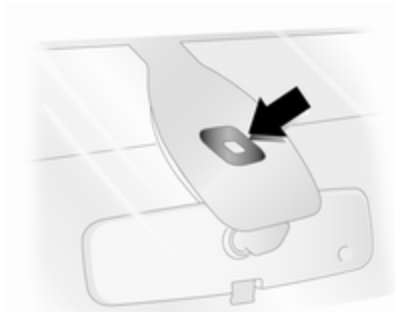

Підтримуйте чистоту датчика, запобігаючи потраплянню на нього пилу, бруду та льоду.

Омивач лобового скла

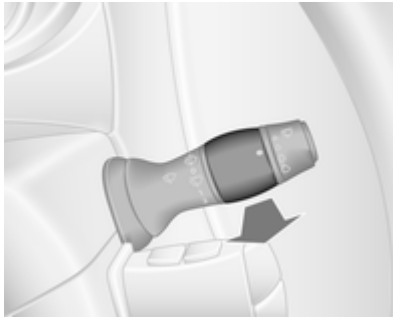

Потягніть до себе важіль. Мийна рідина омивача розпилюється по лобовому склу.

коротке натискання	:	склоочисник виконує один цикл
довге натискання	:	склоочисник виконує декілька циклів

Зовнішня температура

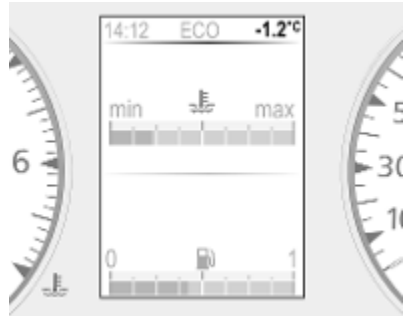

Зовнішня температура відображається у центрі інформації для водія або на інформаційному дисплеї. Падіння температури вказується негайно, а її підвищення - через деякий час.

Якщо зовнішня температура становить від -3 °C до 3 °C, на дисплеї блимає індикатор **°C**, як попередження про ожеледицю.

⚠Попередження

Поверхня дороги вже може бути покрита льодом, навіть якщо дисплей вказує кілька градусів вище 0 °C.

Годинник

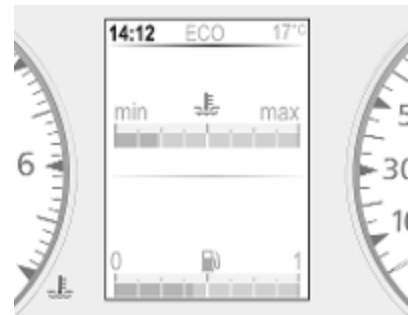

Залежно від модифікації автомобіля поточний час та/або дата можуть відображатися на інформаційному дисплеї ⇨ 114 або в інформаційному центрі водія ⇨ 114.

Встановіть час і дату на інформаційному дисплеї

Для отримання подальшої інформації див. посібник інформаційно-розважальної системи.

Встановіть час в інформаційному центрі водія

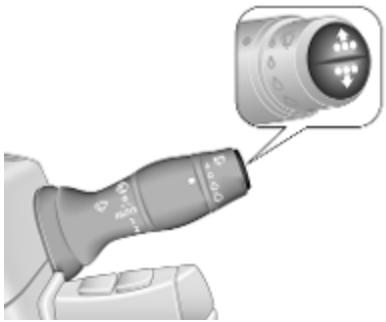

Відобразіть годинник, декілька разів натиснувши кнопку на кінці важеля керування склоочисником.

- Натисніть та утримуйте одну з кнопок, доки не почнуть блимати цифри годин.
- Щоб встановити години, натисніть та утримуйте одну з кнопок.
- Зачекайте, доки почнуть блимати цифри хвилин.
- Щоб встановити хвилини, натисніть та утримуйте одну з кнопок.
- Трохи зачекайте, перш ніж вибрати наступну функцію.

Розетки

Розетки з напругою 12 В розташовані у верхній частині панелі приладів або за важелем перемикання передач.

Залежно від автомобіля в задній частині салону може розміщуватися додаткова розетка.

Коли двигун не працює, підключення електричних аксесуарів призведе до розряджання акумулятора автомобіля. Забороняється перевищувати максимальне споживання енергії в 120 Вт.

⚠ Небезпека

Щоб не сталася пожежа, коли одночасно використовується кілька розеток, загальне енергоспоживання підключеного до них приладдя має бути не більшим ніж 180 Вт.

Коли система запалювання вимкнена, розетка може вимкнутися.

Окрім того, розетка може вимикатися в разі низького заряду акумуляторної батареї.

Електричні аксесуари, які підключаються, повинні відповідати вимогам електромагнітної сумісності, визначеним у DIN VDE 40 839.

Обережно

Не підключайте будь які прилади живлення, наприклад зарядні пристрої або акумулятори.

Забороняється використовувати вилки, розмір яких не відповідає розеткам в автомобілі.

Гніздо USB

Порт USB ψ для підключення зовнішніх джерел звуку та заряджання пристроїв розміщений на корпусі інформаційно-розважальної системи або на панелі приладів.

Примітка
Розетки повинні постійно залишатися сухими і чистими.

Гніздо AUX, гніздо для картки SD – див. інструкцію до інформаційно-розважальної системи.

Індукційне заряджання

⚠ Попередження

Індукційне заряджання може вливати на дію вживлених електрокардіостимуляторів та інших медичних пристроїв. У разі потреби перед

використанням індукційного зарядного пристрою порадьтеся з лікарем.

⚠ Попередження

Перед заряджанням мобільного пристрою приберіть із зарядного пристрою всі металеві предмети, оскільки вони можуть сильно нагріватися.

Щоб зарядити пристрій, слід увімкнути запалювання.

Щоб зарядити мобільний пристрій:

1. Приберіть усі предмети із зарядного пристрою.
2. Покладіть мобільний пристрій на зарядний пристрій полички для речей екраном догори.

Стан заряджання може відображатися на інформаційному дисплеї.

Методом електромагнітної індукції можна заряджати мобільні пристрої, які відповідають вимогам стандартів PMA або Qi.

Для індукційного заряджання деяких мобільних пристроїв може знадобитися задня кришка з вбудованою котушкою або чохол.

Захисний чохол мобільного пристрою може впливати на індуктивне заряджання.

Якщо мобільний пристрій не заряджається належним чином, поверніть його на 180° і знову покладіть на зарядний пристрій.

Запальничка

Утисніть запальничку. Запальничка вимикається автоматично після розжарення елемента. Витягніть запальничку.

Попільнички

Обережно

Слід використовувати лише для попелу, а не для легкозаймистого сміття.

Переносна попільничка

Контейнер попільнички для використання в автомобілі. Щоб скористатися, відкрийте кришку.

Сигнальні лампи, датчики та індикатори

Панель приладів

На автомобілях деяких версій стрілки приладів після ввімкнення запалення на короткий час переходять до кінцевої позиції.

Спідометр

Указує швидкість автомобіля.

Попередження про швидкість ⇨ 113.

Обмежувач швидкості ⇨ 289.

Круїз-контроль ⇨ 287.

Лічильник загального пробігу

Відображає записану відстань у кілометрах.

Примітка
Якщо встановлено тахограф, загальний пробіг може відображатися тільки на тахографі.

Лічильник щоденного пробігу

Лічильник щоденного пробігу показує відстань, подолану з часу останнього скидання.

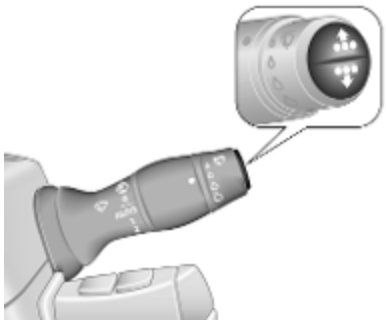

Щоб скинути лічильник щоденного пробігу, натисніть одну з кнопок на кінці важеля керування склоочисником, коли відображається лічильник, і утримуйте її, доки значення не зменшиться до 0.

Бортовий комп'ютер ⇨ 117.

Тахометр

Вказує швидкість роботи двигуна.

Їдьте на низьких обертах для кожної передачі настільки довго, наскільки це можливо.

Обережно
Положення стрілки в червоній небезпечній зоні означає, що перевищено максимально допустиму кількість обертів двигуна. Двигун перебуває під ризиком.

Датчик рівня пального

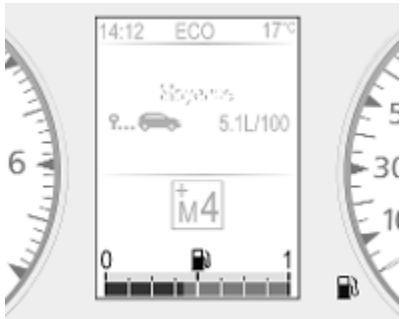

Відображає рівень пального в баку.

У різних модифікаціях автомобіля дані на екрані можуть бути розташовані по-різному.

Коли в баку мало пального, світиться контрольний індикатор ⛽ і лунає попереджувальний сигнал. Негайно долийте пальне ⇨ 303.

Забороняється їздити з порожнім баком.

Прокачування системи дизельного пального ⇨ 317.

Оскільки в баку залишається пальне, кількість долитого пального може бути меншою, ніж указана ємність баку.

Датчик рівня рідини AdBlue

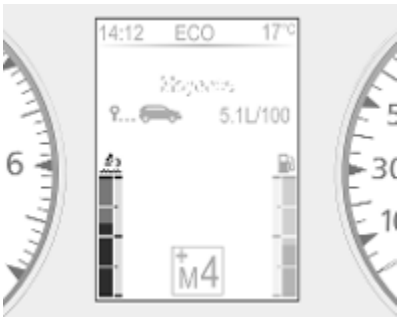

Датчик рівня рідини AdBlue показує рівень рідини AdBlue, що залишилася в баку.

Коли в баку мало пального, світиться контрольний індикатор ⇨ 110 і лунає попереджувальний сигнал. Негайно долийте рідину AdBlue щоб система не перешкоджали запуску двигуна. AdBlue ⇨ 268.

Датчик температури охолоджуючої рідини двигуна

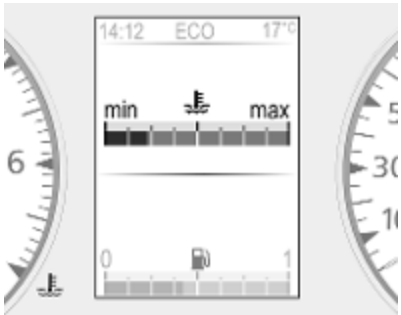

Відображає температуру охолоджуючої рідини.

ліва зона	:	робочої температури двигуна ще не досягнуто
центральна область	:	нормальна робоча температура
права зона	:	температура надто висока

Якщо температура надто висока, контрольний індикатор світиться червоним ⇨ 110.

Якщо одночасно із сигналізатором STOP світиться червоним сигналізатор , негайно зупиніть автомобіль і вимкніть двигун ⇨ 108.

Обережно

Якщо температура охолоджуючої рідини двигуна є надто високою, зупиніть автомобіль, вимкніть двигун. Надвисока темепратура становить небезпеку для двигуна. Перевірте рівень охолоджуючої рідини.

З фізичних причин, датчик температури охолоджувальної рідини здатний показувати температуру тільки при достатньому рівні рідини.

Дисплей обслуговування

Виберіть в центрі інформації для водія сторінку обслуговування, коли запалювання ввімкнено, але двигун не працює. Натисніть та утримуйте одну з кнопок на кінці важеля керування склоочисником протягом 5 секунд ⇨ 117. Буде показано відстань і час до чергового технічного обслуговування. Якщо потім натиснути нижню кнопку, на дисплеї буде показано інформацію про чергову заміну моторного мастила.

Після ввімкнення запалювання в центрі інформації для водія може на короткий час відображатися залишок пробігу або час до чергового технічного обслуговування. Залежно від умов їзди, зазначений інтервал, через який потрібно провести обслуговування, може істотно відрізнятися.

Коли пробіг до наступного технічного обслуговування буде меншим за 1500 км або 1 місяць, в інформаційному центрі водія відобразиться відповідне повідомлення.

Коли залишок пробігу до чергового технічного обслуговування скорочується до 0 км або настає дата проведення технічного обслуговування, засвічується контрольний індикатор 🔧 і в центрі інформації для водія з'являється повідомлення.

Автомобіль потребує обслуговування. Зверніться по допомогу на станцію технічного обслуговування.

Скидання дисплея обслуговування

Після технічного обслуговування або заміни моторного мастила потрібно скинути показники: виберіть в центрі інформації для водія відповідний показник, а потім натискайте одну з кнопок на кінці важеля керування склоочисником приблизно 10 секунд, доки показник пробігу не почне відображатися постійно.

Бортовий комп'ютер ⇨ 117.

Інформаційний центр водія ⇨ 114.

Інформація про обслуговування ⇨ 357.

Дисплей трансмісії

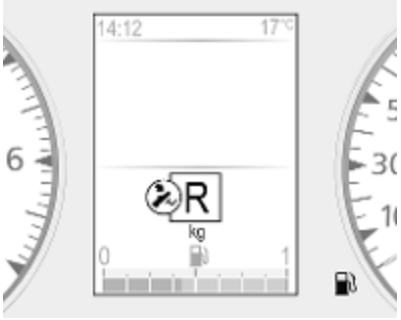

Режим чи увімкнена передача автоматизованої МКПП відображається на дисплеї КПП.

R : задня передача
N : нейтральне положення
D : автоматичний режим
кг : режим навантаження
: натиснення педалі гальм
: електронна система трансмісії

Автоматизована механічна трансмісія ⇨ 277.

Контрольні індикатори

Описані контрольні індикатори доступні не для всіх автомобілів. Опис стосується всіх версій приладів. В залежності від комплектації автомобіля розташування контрольних індикаторів може відрізнятися. Після ввімкнення системи запалювання для перевірки функціональності на короткий проміжок часу засвітиться більшість контрольних індикаторів.

Кольори контрольних індикаторів означають:

червоний	:	небезпека, важливе нагадування
жовтий	:	попередження, інформація, несправність
зелений	:	підтвердження активації
синій	:	підтвердження активації
білий	:	підтвердження активації

Контрольні індикатори на панелі приладів

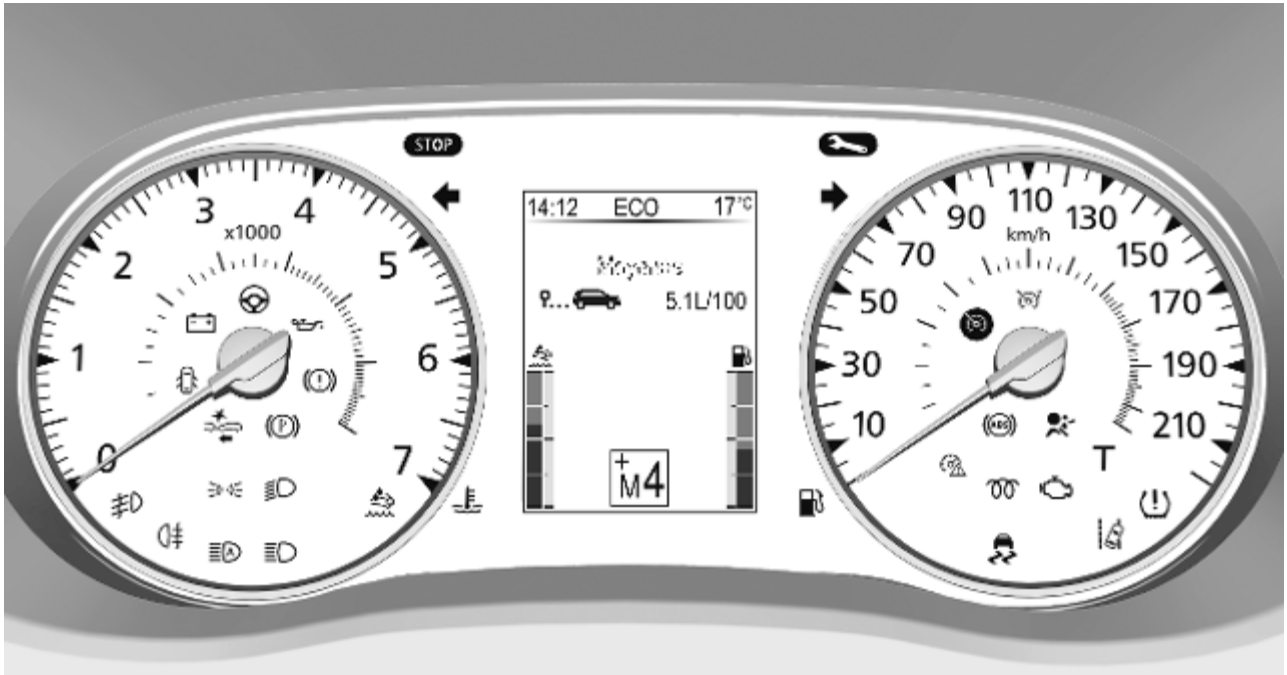

Контрольні індикатори на верхній полиці

Огляд

Покажчики повороту ⇨ 106

Система нагадування про непристебнутий пасок безпеки ⇨ 106

Подушка безпеки та натягувачі пасків безпеки ⇨ 106

Вимкнення подушок безпеки ⇨ 107

Система заряджання ⇨ 107

Індикатор несправності ⇨ 107

Проведіть обслуговування автомобіля найближчим часом ⇨ 108

STOP Зупинення двигуна ⇨ 108

Гальмівна система ⇨ 108

Стоянкове гальмо⇨ 108

Анти-блокувальна система гальм (ABS) ⇨ 109

Перемикання передач ⇨ 109

Керування зі змінним зусиллям ⇨ 109

Система попередження про виїзд за межі смуги руху ⇨ 109

Електронна система курсової стійкості ⇨ 109

Температура охолоджувальної рідини двигуна ⇨ 110

Попереднє прогрівання ⇨ 110

AdBlue ⇨ 110

Система контролю тиску в шинах ⇨ 110

Тиск мастила в двигуні ⇨ 111

Низький рівень пального ⇨ 111

Автостоп (система зупинки-запуску) ⇨ 112

Функція Автостоп не діє (система зупинки-запуску) ⇨ 112

Зовнішні освітлювальні прилади ⇨ 112

Ближнє світло ⇨ 112

Дальнє світло ⇨ 112

Система керування дальнім світлом ⇨ 112

Передні протитуманні фари ⇨ 112

Задня протитуманна фара ⇨ 112

Круїз-контроль ⇨ 112

Активне екстрене гальмування ⇨ 112

Попередження про перевищення швидкості ⇨ 113

Круїз-контроль ⇨ 112, обмежувач швидкості ⇨ 113

T Тахограф ⇨ 113

Дверцята відчинені ⇨ 113

Покажчики повороту

⇦⇨ блимає зеленим світлом.

Блимає, якщо увімкнено вказівник повороту чи ліхтарі аварійної сигналізації.

Швидко блимає: несправність указівника повороту чи відповідного запобіжника.

Коли ввімкнені вказівники поворотів, також лунає звукове попередження. При транспортуванні причепа звук звукового попередження змінюється.

Заміна лампи ⇨ 319.

Запобіжники ⇨ 326.

Покажчики повороту ⇨ 124.

Система нагадування про непристебнутий пасок безпеки

на верхній полиці світиться або блимає червоним.

Якщо пасок безпеки відстебнуто, контрольний індикатор почне блимати, коли швидкість автомобіля перевищить приблизно 16 км/год. Крім цього, протягом 90 секунд лунає попереджувальний сигнал.

У деяких моделях автомобіля контрольний індикатор блимає, якщо не пристебнуто пасок безпеки переднього пасажирського сидіння.

Після пристібання паска безпеки індикатор згасне.

⚠ Попередження

Перед кожною поїздкою пристібайте паски безпеки.

У випадку ДТП особи, які не користуються пасками безпеки, наражають на небезпеку як себе, так і інших пасажирів автомобіля.

Паски безпеки з кріпленням в трьох точках ⇨ 62.

Подушка безпеки та натягувачі пасків безпеки

світиться жовтим.

Коли вмикається система запалювання, контрольний індикатор засвічується на короткий час. Якщо він не світиться або світиться під час їзди, це свідчить про несправність у системі подушок безпеки чи системі натягувачів пасків безпеки. Зверніться по допомогу на станцію

технічного обслуговування. Подушки безпеки та натягувачі пасків безпеки можуть не спрацювати у випадку ДТП.

Розгортання натягувачів пасків безпеки чи подушок безпеки позначається безперервним горінням .

⚠ Попередження

Для усунення несправності негайно зверніться до майстерні.

Натягувачі пасків ⇨ 61.

Система подушок безпеки ⇨ 65.

Вимикання подушок безпеки

 світиться жовтим.

Засвічується, приблизно, на 60 секунд після ввімкнення системи запалення. Подушку безпеки для переднього пасажирського сидіння активовано.

 засвічується жовтим світлом при вмиканні запалювання і не гасне, якщо подушку безпеки переднього пасажира вимкнено ⇨ 70.

⚠ Небезпека

Існує ризик загибелі дитини під час одночасного використання системи безпеки для дітей і системи подушок безпеки переднього пасажира.

Існує ризик загибелі дорослого, коли система подушок безпеки переднього пасажира дезактивована.

Система подушок безпеки ⇨ 65.

Натягувачі пасків безпеки ⇨ 61.

Вимкнення подушок безпеки ⇨ 70.

Система зарядки

 світиться червоним.

Світиться, коли система запалення ввімкнена, і гасне незабаром після запуску двигуна.

Світиться, коли двигун працює

Зупиніться, вимкніть двигун. Акумулятор не заряджається. Охолодження двигуна може бути перерваним. Можливо, знизилася ефективність сервопристрою гальм. Зверніться по допомогу до майстерні.

Індикатор несправності

 світиться чи мигає жовтим.

Засвічується на короткий час при ввімкнення запалювання.

Світиться, коли двигун працює

Несправність у системі зниження токсичності вихлопів. Допустимі межі токсичності вихлопу можуть бути перевищені. Негайно зверніться по допомогу до майстерні.

Якщо разом із сигналізатором світиться сигналізатор , негайно зупиніть автомобіль і заглушіть двигун.

⚠ Попередження

Для усунення несправності негайно зверніться до майстерні.

Миготить, коли двигун працює

Несправність, яка може призвести до пошкодження каталізатора. Зменшуйте навантаження на педаль акселератора, доки індикатор не перестане миготіти. Негайно зверніться по допомогу до майстерні.

Проведіть обслуговування автомобіля найближчим часом

🔧 світиться жовтим.

Засвічується на короткий час при ввімкнення запалювання.

Автомобіль потребує обслуговування.

Може світитися одночасно з іншим контрольним індикатором або супроводжується повідомленням в інформаційному центрі водія ⇨ 114.

Світиться, якщо потрібно виконати чищення сажового фільтра дизельного двигуна, але не спрацьовує система автоматичного чищення ⇨ 267.

⚠ Попередження

Для усунення несправності негайно зверніться до майстерні.

Зупинити двигун

STOP світиться червоним.

Засвічується на короткий час при ввімкнення запалювання.

Негайно зупиніть автомобіль і вимкніть двигун.

Може світитися одночасно з іншим контрольним індикатором або супроводжується повідомленням в інформаційному центрі водія ⇨ 114.

⚠ Попередження

Для усунення несправності негайно зверніться до майстерні.

Гальмівна система

(!) світиться червоним.

Засвічується на короткий час при ввімкнення запалювання.

(!) світиться (можливо, разом з контрольним індикатором STOP), коли рівень гальмівної рідини занизький ⇨ 315 або гальмівна система несправна.

⚠ Попередження

Зупиніться. Не продовжуйте подорож. Зверніться до майстерні.

Гальмівна система ⇨ 281.

Стоянкове гальмо

(P) світиться червоним.

Контрольний індикатор (P) продовжує світитися, коли стоянкове гальмо ввімкнене, і згасає, коли стоянкове гальмо відпущене ⇨ 282.

Анти-блокувальна система гальм (ABS)

(ABS) світиться жовтим.

Засвічується на короткий час при ввімкнення запалювання. Система готова до роботи, коли індикатор (ABS) гасне.

Світиться під час руху в разі несправності системи ABS. Гальмівна система продовжує діяти, але без застосування системи ABS.

Антиблокувальна система гальм ⇨ 281.

Перемикання передач

У центрі інформації для водія світиться ⇧ або ⇩.

Засвічується, коли рекомендується перемкнутися на іншу передачу для економії пального.

Режим ECO ⇨ 257.

Керування зі змінним зусиллям

світиться червоним.

Засвічується на короткий час при ввімкнення запалювання.

Засвічується під час водіння

Несправність у системі гідропідсилювача керма.

Може засвічуватися разом із контрольним індикатором STOP.

⚠ Попередження
Для усунення несправності негайно зверніться до майстерні.

Система попередження про виїзд за межі смуги руху

світиться жовтим.

Засвічується на короткий час під час вмикання запалювання.

Світиться постійно, коли систему вимкнено.

Якщо система виявить випадковий виїзд за межі смуги руху, засвітиться індикатор і лунатиме попереджувальний сигнал.

Коли запалювання ввімкнено і система готова до роботи, у центрі інформації для водія світиться білим.

Система попередження про виїзд за межі смуги руху ⇨ 299.

Електронна система курсової стійкості

блимає чи світиться жовтим.

Засвічується на короткий час при ввімкнення запалювання.

Блимає під час їзди

Система активно працює. Ефективна потужність двигуна може знизитися, і автомобіль може автоматично гальмувати незначною мірою ⇨ 285.

Засвічується під час водіння

Система недоступна.

Може засвічуватися разом із контрольним індикатором 🔧 ⇨ 108. Крім того, в інформаційному центрі водія відображається відповідне повідомлення ⇨ 114.

ESC ⇨ 285.

Протибуксувальна система ⇨ 284.

Температура охолоджуючої рідини двигуна

🌡 світиться синім або червоним.

Короткий час світиться синім під час вмикання запалювання або за низької температури двигуна.

Світиться, коли двигун працює

Якщо 🌡 світиться червоним (можливо, разом з контрольним індикатором STOP), зупиніть автомобіль і дайте двигуну працювати на холостому ходу протягом 2 хвилин. 🌡 має згаснути. Якщо він не згасне, вимкніть двигун.

Обережно
Температура охолоджуючої рідини надто висока.

Перевірте рівень охолоджувальної рідини ⇨ 313.

Якщо він є достатнім, зверніться на станцію технічного обслуговування.

Попередній прогрів

ᘐ світиться жовтим.

Попередній прогрів активовано. Активується лише, коли температура зовні є низькою.

AdBlue

AdBlue світиться жовтим.

Низький рівень AdBlue. Негайно долийте рідину AdBlue, щоб система не перешкоджали запуску двигуна.

Світиться разом із контрольним індикатором 🔧, вказуючи на несправність у системі або слугує попередженням про те, що запуск двигуна стане неможливим, коли автомобіль проїде певну відстань. Негайно зверніться по допомогу на станцію технічного обслуговування.

В інформаційному центрі водія може відобразитися відповідне повідомлення ⇨ 114.

AdBlue ⇨ 268.

Система контролю тиску в шинах

(!) світиться чи миготить жовтим.

Засвічується на короткий час при ввімкнення запалювання.

Світиться

Втрата тиску в шинах. Негайно зупиніться та перевірте тиск у шинах.

У разі виявлення проколу або значного зниження тиску в шинах світяться контрольні індикатори (!)

та STOP ⇨ 108, а у центрі інформації для водіїв відображається відповідне повідомлення.

Блимає

Несправність у системі. Після певної паузи контрольний індикатор світитиметься постійно. Зверніться до майстерні.

У разі встановлення колеса без датчика тиску (наприклад, запасного колеса) світяться контрольні індикатори (!) та 🔧 ⇨ 108, а у центрі інформації для водіїв відображається відповідне повідомлення.

Система контролю тиску в шинах ⇨ 335.

Тиск мастила в двигуні

🛢 світиться червоним.

Засвічується на короткий час при ввімкнення запалювання.

Світиться, коли двигун працює

Обережно

Змащення двигуна може припинитися. Це може призвести до пошкодження двигуна та/чи блокування ведучих коліс.

1. Натисніть педаль зчеплення.
2. Виберіть нейтральну передачу, встановіть важіль селектора в положення **N**.
3. Якомога швидше залиште зону інтенсивного руху, не заважаючи іншим автомобілям.
4. Вимкніть запалювання.

⚠ Попередження

Коли двигун не працює, для гальмування та керування потрібно значно більше сили. При активній функції Автостоп сервопривід гальм буде працювати.

Не виймайте ключ із замка запалення до тих пір, поки автомобіль не зупиниться, оскільки це може призвести до неочікуваного блокування керма.

Перевірте рівень мастила у двигуні ⇨ 312.

Не заводьте двигун і викличте евакуатор для буксирування автомобіля на СТО.

Низький рівень пального

⛽ світиться жовтим.

Світиться, коли система запалення ввімкнена, і гасне незабаром після запуску двигуна.

Світиться, коли двигун працює

Занадто низький рівень пального в баку. Поповніть рівень пального негайно.

Забороняється їздити з порожнім баком.

Заправка ⇨ 303.

Каталітичний нейтралізатор ⇨ 268.

Прокачування системи дизельного пального ⇨ 317.

Система зупинки-запуску

світиться, якщо функцію "Автостоп" переведено в режим очікування через відсутність певних умов для її ввімкнення.

Ⓐ світиться під час дії режиму "Автостоп".

Ⓐ блимає, якщо зчеплення недостатньо відпущено.

Система стоп-старт ⇨ 261.

Зовнішнє світло

світиться зеленим.

Світиться, коли ввімкнено габаритні ліхтарі ⇨ 120.

Ближнє світло

D світиться чи миготить зеленим.

Світиться

Світиться, коли ввімкнено фари ⇨ 120.

Блимає

Несправність освітлення.

Дальнє світло

D світиться синім.

Світиться, коли дальнє світло ввімкнено, а також під час миготіння фар ⇨ 121.

Помічник дальнього світла

Індикатор Ⓐ світиться, коли активовано систему керування дальнім світлом ⇨ 121.

Передні протитуманні фари

світиться зеленим.

Світиться, коли передні протитуманні фари ввімкнені ⇨ 125.

Задні протитуманні фари

світиться жовтим.

Світиться, коли ввімкнені задні протитуманні фари ⇨ 125.

Круїз-контроль

, світяться зеленим кольором.

засвічується зеленим світлом, коли система ввімкнена.

засвічується зеленим світлом при збереженні значення швидкості.

Круїз-контроль ⇨ 287.

Активне екстрене гальмування

світиться чи миготить червоним.

Світиться

Систему була вимкнуто або виявлено несправність.

Крім цього, в інформаційному центрі водія відображається попереджувальне повідомлення.

У разі несправності системи зверніться по допомогу на станцію технічного обслуговування.

Блимає

Система активно працює.

Залежно від ситуації, може бути застосовано гальмування середньої інтенсивності або різке гальмування.

Активне екстрене гальмування ⇨ 290.

Попередження про швидкість

У певних модифікаціях автомобіля, призначених для окремих країн, ⚠ відображається постійно, доки швидкість перевищує встановлене значення.

Обмежена швидкість

У певних модифікаціях автомобіля, призначених для окремих країн, максимальна швидкість встановлюється за замовчуванням.

Якщо автомобіль ненадовго перевищить встановлене обмеження, пролунає попереджувальний сигнал тривалістю 10 с.

Примітка
За певних умов (наприклад, на крутих схилах), швидкість автомобіля може перевищити задане обмеження.

Обмежувач швидкості ⇨ 289.

Обмежувач швидкості

світиться жовтим.

Світиться, коли система ввімкнена.

Обмежувач швидкості ⇨ 289.

Тахограф

T засвічується у разі неполадки в системі.

Тахограф ⇨ 119.

Дверцята відчинені

світиться жовтим.

Світиться, коли ввімкнено запалювання, якщо бічні дверцята або вантажне відділення відчинено.

Дисплеї

Центр інформації для водіїв

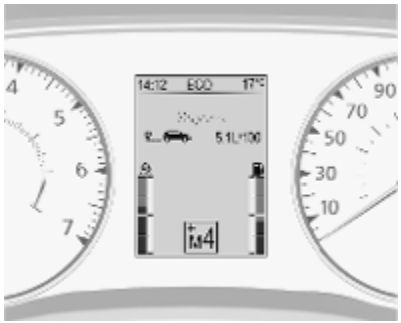

Центр інформації для водіїв знаходиться на панелі приладів.

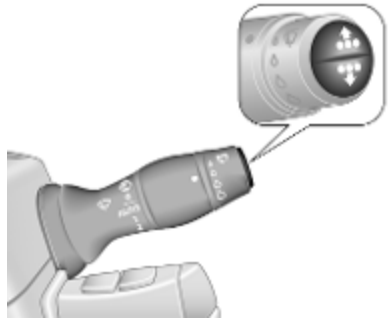

У деяких модифікаціях автомобіля при послідовному натисканні однієї з кнопок на кінці важеля керування склоочисником на дисплеї з'являються такі елементи:

- зовнішня температура ⇨ 95
- годинник ⇨ 95
- лічильник загального пробігу, лічильник щоденного пробігу ⇨ 99
- датчик рівня пального ⇨ 100
- датчик рівня рідини AdBlue ⇨ 101
- датчик температури охолоджувальної рідини двигуна ⇨ 101
- дисплей обслуговування ⇨ 102
- повідомлення систем автомобіля ⇨ 115
- бортовий комп’ютер ⇨ 117
- активне екстрене гальмування ⇨ 290

Деякі з відображених функцій відрізняються, залежно від того, чи стоїть автомобіль на місці, чи їде. Деякі функції доступні тільки під час руху автомобіля.

Інформаційний дисплей

На центральному дисплеї інформаційно- розважальної системи відображається час та інформація інформаційно-розважальної системи (у деяких модифікаціях поруч із часом або замість часу може відображатися зовнішня температура).

Натисніть ⏻, щоб увімкнути інформаційно-розважальну систему. Окрім того, після ввімкнення запалювання інформаційно-розважальна система вмикається автоматично.

Керування інформаційно-розважальною системою (залежно від типу системи) здійснюється за допомогою кнопок та поворотних регуляторів на передній панелі системи, за допомогою органів управління на кермі, за допомогою голосових команд (за наявності системи розпізнавання мовлення) або за допомогою сенсорного екрана.

Керування за допомогою сенсорного екрана

Вибір потрібних пунктів меню та параметрів здійснюється дотиком пальця до екрана дисплея.

Детальніше див. у посібнику інформаційно-розважальної системи.

Підсумок поїздки

Після вимкнення двигуна на інформаційному дисплеї відобразиться підсумкова інформація про поїздку.

Відобразиться наведена нижче інформація:

- середня витрата пального
- лічильник щоденного пробігу
- зекономлене пальне, у км

Якщо автомобіль обладнано відповідним покажчиком, на інформаційному дисплеї відображатиметься число від 0 до 100, вказуючи на ефективність використання пального залежно від стилю водіння. Чим вищим є цей коефіцієнт, тим більше економиться пальне.

На дисплеї також показуються поради щодо того, як покращити економію пального. У пам’яті системи можна зберігати дані про поїздки, що дає мати змогу порівнювати їхні характеристики. Детальну інформацію див. в інструкції з експлуатації інформаційно-розважальної системи.

Повідомлення автомобіля

Повідомлення відображаються в центрі інформації для водія. Деякі повідомлення супроводжується попереджувальними звуковими сигналами. Повідомлення автомобіля відображаються як текст. Дотримуйтеся інструкцій, наведених у повідомленнях.

Повідомлення про помилки

Відображається у поєднанні з контрольним індикатором 🔧. Будьте обережні під час руху та зверніться по допомогу до майстерні.

Щоб видалити повідомлення про несправність, натисніть кнопку на кінці важеля керування склоочисником. Через декілька секунд повідомлення може зникнути автоматично і 🔧 залишиться засвіченим. Помилка буде збережена в у бортовій системі.

Попереджувальні повідомлення

Ці повідомлення можуть з'являтися разом з контрольним індикатором STOP або у поєднанні з іншими попереджувальними повідомленнями, контрольними індикаторами чи звуковими попередженнями. Негайно зупиніть двигун і зверніться по допомогу на СТО.

Попереджувальні звукові сигнали

Якщо кілька попереджень з’являються одночасно, лунає лише один попереджувальний сигнал.

Під час запуску двигуна чи керування автомобілем

Попереджувальний сигнал про непристебнутий пасок безпеки має пріоритет над будь-яким іншим попереджувальним сигналом.

- Якщо пасок безпеки не пристебнуто ⇨ 62.
- Якщо перевищено певну швидкість, коли ввімкнено стоянкове гальмо ⇨ 282.
- Якщо система допомоги під час паркування виявить об’єкт, або виникне несправність ⇨ 293.
- Якщо автомобіль обладнано автоматизованою механічною КПП і температура зчеплення занадто висока ⇨ 277.
- Якщо швидкість автомобіля на короткий час перевищує задане обмеження ⇨ 99.
- Під час закривання зсувних дверей з електроприводом ⇨ 32.
- Якщо зсувні двері відчинено, коли стоянкове гальмо вимкнено ⇨ 32.
- Під час увімкнення та вимкнення датчика нахилу автомобіля ⇨ 40.
- Якщо рівень рідини AdBlue стане нижчим за певне значення, або виникне несправність ⇨ 268.
- Якщо система попередження про виїзд за межі смуги руху виявить випадковий виїзд за межі смуги руху, а також під час її ввімкнення ⇨ 299.

Коли автомобіль припаркований і / чи дверцята водія відчинені

- Коли ключ знаходиться в замку запалювання.
- З увімкненими зовнішніми ліхтарями ⇨ 120.
- Несправність системи електричних дверних замків ⇨ 31.
- Якщо автомобіль обладнано автоматизованою механічною трансмісією ⇨ 277, стоянкове гальмо не ввімкнено, нейтральне положення не вибрано або не натиснуто педаль гальм. Крім того, в інформаційному центрі водія

може відображатися відповідне повідомлення ⇨ 114.

- Якщо зовнішня ручка зсувних бокових дверей перебуває у відчиненому положенні під час відімкнення автомобіля ⇨ 32.
- Якщо натиснуто вимикач замка зсувних дверей, коли не ввімкнено стоянкове гальмо ⇨ 32.
- Якщо зсувні двері з електроприводом замкнуто зсередини з допомогою замка для захисту від доступу дітей ⇨ 32.
- Якщо двигун переведено в режим Автостоп, але не вимкнено. Система стоп-старт ⇨ 261.

Бортовий комп'ютер

Бортовий комп’ютер постійно фіксує інформацію щодо подорожі, виконує її цифрову обробку та відображає на дисплеї.

У деяких модифікаціях автомобіля при послідовному натисканні однієї з кнопок на кінці важеля керування склоочисником можна вибрати такі функції ⇨ 114:

- лічильник загального пробігу ⇨ 99
- лічильник пробігу ⇨ 100
- середня витрата пального
- миттєва витрата пального
- запас пального в одиницях відстані
- подолана відстань
- середня швидкість
- швидкість у цифровому форматі
- температура охолоджувальної рідини двигуна ⇨ 101
- годинник ⇨ 95
- відстань до наступного обслуговування ⇨ 102
- скидання даних про тиск у шинах ⇨ 335
- налаштування
- повідомлення про помилки та інформаційні повідомлення ⇨ 115
- запас AdBlue

Середня витрата пального

Виміряне значення відобразиться після того, як автомобіль проїде 400 м.

Середня витрата пального відображається на підставі подоланої відстані та використаного пального з часу останнього скидання показників.

Миттєва витрата пального

Дані відображаються після досягнення швидкості 20 км/год.

Запас пального

Виміряне значення відобразиться після того, як автомобіль проїде 400 м.

Запас пального обчислюється на підставі наявної кількості пального в баку та середньої витрати пального з часу останнього скидання показників.

Коли світиться контрольний індикатор ⛽, запас пального не відображається ⇨ 111.

Пройдена відстань

Відображає відстань, подолану з останнього скидання.

Середня швидкість

Виміряне значення відобразиться після того, як автомобіль проїде 400 м.

Відображається середня швидкість з моменту останнього скидання.

Зупинки під час подорожі із вимкненим запалюванням не враховуються при обчисленні показників.

Скидання інформації в бортовому комп’ютері

Щоб скинути показники бортового комп'ютера, натисніть та утримайте одну з кнопок на кінці важеля керування склоочисником.

Можна скинути такі покази бортового комп’ютера:

- середня витрата пального
- подолана відстань
- середня швидкість

Бортовий комп’ютер буде скинуто автоматично при перевищенні максимального значення будь-якого з параметрів.

Цифрова швидкість

Відображення показників миттєвої швидкості в цифровому форматі.

Налаштування

Щоб вибрати мову інтерфейсу дисплея, натисніть та утримуйте одну з кнопок на кінці важеля керування склоочисником протягом 5 секунд.

Запас AdBlue

Запас AdBlue обчислюється на підставі наявної кількості AdBlue в бачку та середньої витрати AdBlue з часу останнього скидання показників ⇨ 268.

Переривання подачі живлення

Якщо живлення припиниться або напруга акумулятора впаде до занизького рівня, збережені в бортовому комп’ютері дані буде втрачено.

Тахограф

Робота тахографа описана у посібнику з експлуатації, що надається. Виконуйте інструкції з експлуатації.

Освітлення

Зовнішнє освітлення **120**
Вимикач світла 120
Автоматичне регулювання освітлення 121
Дальнє світло 121
Система керування дальнім світлом 121
Мигання фар 123
Регулювання діапазону освітлення фарами 123
Робота фар під час їзди закордоном 123
Освітлення при денному світлі 124
Ліхтарі аварійної сигналізації 124
Покажчики повороту 124
Передні протитуманні фари .. 125
Задня протитуманна фара 125
Ліхтарі заднього ходу 125
Запотівання кришок фар 125
Освітлення салону **126**
Освітлення багажного відділення 126
Світильники для читання 127
Характерні особливості освітлення **128**
Освітлення виходу 128
Система захисту від розряджання акумуляторної батареї 128

Зовнішнє освітлення

Вимикач світла

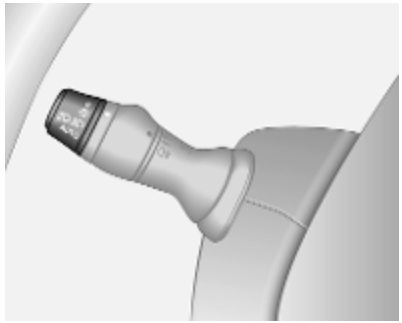

Положення перемикача зовнішніх освітлювальних приладів:

0 : вимкнути
☼ : бокові ліхтарі
≡D ≡D : фари
AUTO : автоматичне керування освітлювальними приладами: фари вмикаються та вимикаються автоматично.

Контрольний індикатор бокових ліхтарів ⇨ 112.

Контрольний індикатор ближнього світла ⇨ 112.

Контрольний індикатор дальнього світла ⇨ 112.

Бокові габаритні ліхтарі

Бокові габаритні ліхтарі засвічуються одночасно з боковими ліхтарями.

Автоматичне регулювання освітлення

Коли функцію автоматичного керування освітленням із запущеним двигуном увімкнено, система залежно від умов освітлення відповідно вмикає фари денного світла (за наявності) або фари.

Із міркувань безпеки перемикач освітлення повинен завжди знаходитися в положенні AUTO.

Освітлення при денному світлі ⇨ 124.

Автоматичне вмикання фар

Під час руху в умовах поганої видимості вмикаються фари.

Крім того, фари вмикаються після кількох циклів роботи очисника лобового скла.

Дальнє світло

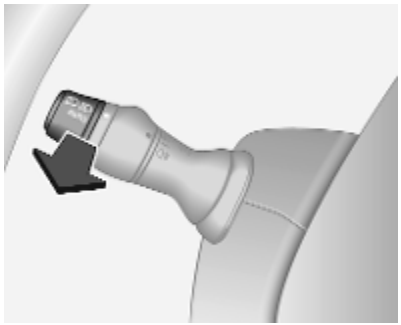

Щоб перемкнутися з ближнього світла на дальнє і навпаки, потягніть важіль і перемістіть його за межі точки опору.

Система керування дальнім світлом

Ця функція автоматично вмикає дальнє світло вночі на швидкості автомобіля понад 45 км/год.

Автоматичне перемикання на знову ближнє світло відбувається в таких випадках:

- Камера на лобовому склі виявляє світло автомобілів, які рухаються назустріч або позаду.
- Автомобіль рухається в умовах снігопаду чи туману.
- Автомобіль рухається в межах міста.

Якщо не виявлено жодних обмежень, система перемикає світло на дальнє.

Вмикання

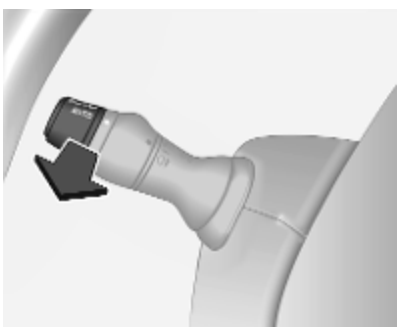

Щоб увімкнути систему керування дальнім світлом, перемкніть вимикач зовнішніх освітлювальних приладів у положення AUTO, а потім потягніть важіль.

Контрольний індикатор ≣Ⓐ світиться постійно на комбінованій панелі приладів, коли система ввімкнена, а синій контрольний індикатор ≣D ⇨ 112 світиться, коли ввімкнено дальнє світло.

Контрольний індикатор ≣Ⓐ ⇨ 112.

Примітка
Використання водієм системи не звільняє його від повної відповідальності за керування автомобілем.

Вимикання

Потягніть важіль ще раз. Контрольний індикатор ≣Ⓐ згасає.

Окрім того, система керування дальнім світлом вимикається в разі переміщення перемикача з положення AUTO в інше положення або вимкнення запалювання.

Примітка
Залежно від версії систему можна також деактивувати за допомогою інформаційно-розважальної системи. Детальну інформацію див. в інструкції з експлуатації інформаційно-розважальної системи.

Загальна інформація

Роботі системи можуть заважати наведені нижче фактори:

- Автомобіль рухається в складних погодних умовах, наприклад злива, туман, снігопад.
- Передню камера або лобове скло чимось затулено, наприклад, переносною системою навігації.
- Не було виявлено світло фар автомобілів, які рухаються перед автомобілем або йому назустріч.

- Неправильно відрегульовано фари.
- Крім цього, різні відбивальні поверхні можуть заважати системі виявляти інші автомобілі.

Мигання фар

Щоб увімкнути мигання фар, трохи потягніть важіль, не переходячи за точку опору.

Дальнє світло ⇨ 121.

Регулювання діапазону освітлення фарами

Регулювання діапазону освітлення фарами вручну

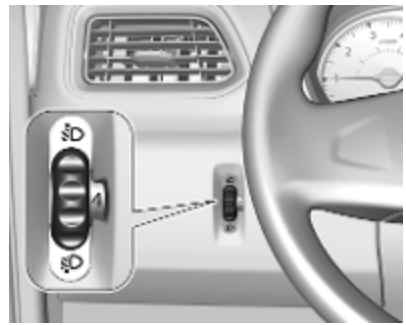

Коли ввімкнено ближнє світло, відрегулюйте дальність світла відповідно до завантаженості автомобіля, щоб не засліплювати водіїв зустрічних автомобілів.

Поверніть коліщатко з насічкою у рекомендоване положення:

0 : тільки водій
2 : передні сидіння зайняті, і автомобіль завантажено до максимально допустимого рівня
3 : тільки водій, і автомобіль завантажено до максимально допустимого рівня

Робота фар під час їзди закордоном

Асиметричний пучок фар розширює видимість на краю дороги з боку пасажира.

Проте під час подорожування країнами з протилежним напрямком руху слід відповідно відрегулювати фари, щоб уникнути засліплення від зустрічних автомобілів.

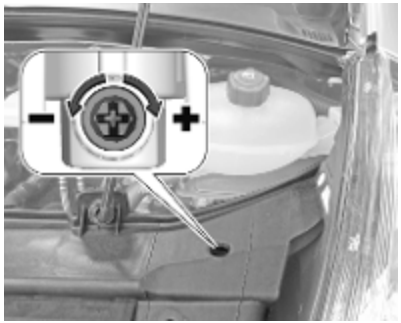

Підніміть капот і відрегулюйте обидві фари — для цього поверніть гвинт на чверть оберту у напрямку **-** за допомогою викрутки. Щоб повернути фари у стандартне положення, поверніть гвинт на чверть оберту у напрямку **+**.

Освітлення при денному світлі

Фари денного світла підвищують видимість автомобіля в умовах денного освітлення.

Фари працюють в автоматичному режимі при ввімкненому запалюванні.

Якщо автомобіль обладнано функцією автоматичного керування освітлювальними приладами, залежно від умов освітлення система перемикається з ліхтарів денного освітлення на світло фар і навпаки.

Автоматичне регулювання освітлення ⇨ 121.

Ліхтарі аварійної сигналізації

Для керування використовується ⚠.

У разі різкого гальмування ліхтарі аварійної сигналізації можуть увімкнутися автоматично. Вимкніть систему, натиснувши ⚠.

Покажчики повороту

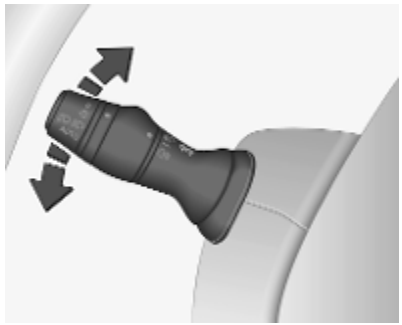

угору : покажчик правого повороту
донизу : покажчик лівого повороту

Під час переміщення важеля відчуваються точки опору.

Якщо важіль перемістити за межі точки опору, активується постійне блимання. Воно вимкнеться після повертання керма в протилежному

напрямку або переміщення важеля вручну знову в нейтральне положення.

Тимчасове блимання вмикається, якщо потримати важіль якраз перед точкою опору. Покажчики повороту блиматимуть, доки важіль не буде відпущено.

Щоб покажчик спалахнув тричі, натисніть на важіль, не проходячи точку опору.

Передні протитуманні фари

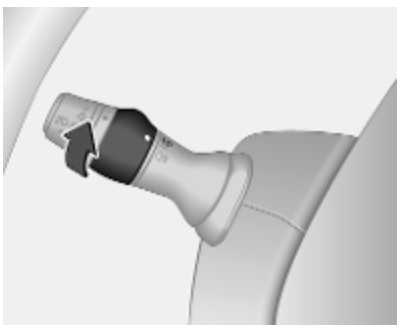

Поверніть внутрішній вимикач в положення ≢D та відпустіть його.

Передні протитуманні фари світяться, коли двигун працює і ввімкнено передні фари.

Протитуманні фари слід використовувати лише при дуже поганій видимості, наприклад, під час туману або сильного дощу.

Задня протитуманна фара

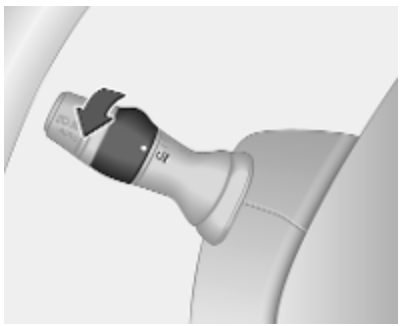

Поверніть внутрішній вимикач в положення ◐≢ та відпустіть його.

Задня протитуманна фара світиться тоді, коли двигун працює і передні фари ввімкнено.

Ліхтарі заднього ходу

Ліхтарі заднього ходу вмикаються, коли система запалення ввімкнена та вибрана задня передача.

Запотівання кришок фар

Внутрішня частина корпусу ліхтарів може затемнитися на короткий час в умовах поганої, вологої та холодної погоди, під час сильного дощу чи після миття. Запотівання швидко зникне само. Щоб це сталося швидше, увімкніть фари.

Освітлення салону

Якщо відімкнути автомобіль за допомогою пульту дистанційного керування або відчинити передні дверцята, ввімкнеться освітлення салону.

При зачиненні дверцят освітлення гасне з певною затримкою або ж негайно - при ввімкненні запалювання.

Підсвічування салону спереду

середнє положення : автоматичне ввімкнення та вимкнення
натисніть ☼ : увімкнути
натисніть **0** : вимкнути

Підсвічування салону ззаду

Комбі, автобус

Світильники освітлення підлоги та салону розташовані у задній частині пасажирського салону.

Світильники вмикаються й вимикаються натискання кнопки.

Світильники для читання ⇨ 127.

Освітлення багажного відділення

Освітлення вантажного відділення також можна налаштувати таким чином, щоб воно вмикалося при відчиненні бокових та задніх дверей, або ж щоб світло було увімкнено постійно.

Коли перемикач знаходиться в середньому положенні, освітлювальні прилади працюють у режимі підсвічування салону.

- якщо натиснути перемикач з лівого боку: постійно ввімкнено
- якщо натиснути перемикач з правого боку: постійно вимкнено

Для керування потрібно натискати вимикач ☼:

- увімкнено постійно
- увімкнено, коли дверцята відімкнено та відчинено
- вимкнено постійно

При зачиненні дверцят освітлення гасне з певною затримкою або ж негайно - при ввімкненні запалювання.

Світильники для читання

Передній світильник для читання

натисніть ⚲ : увімкнути
натисніть **0** : вимкнути

Задні світильники для читання

Комбі, автобус

Кожен світильник для читання можна вмикати або вимикати окремо та спрямовувати в потрібному напрямку.

натисніть **I** : увімкнути
натисніть **0** : вимкнути

Освітлення салону, що вмикається після відчинення дверцят ⇨ 126.

Характерні особливості освітлення

Освітлення виходу

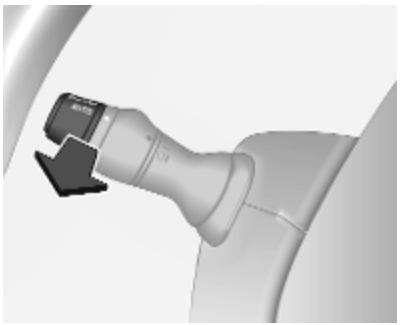

Фари вмикаються приблизно на 30 секунд після того, як автомобіль припаркований і система увімкнена.

Активування

1. Вимкніть запалювання.
2. Встановіть вимикач освітлення у положення **O** або **AUTO**.
3. Потягніть важіль у бік керма.

Цю дію можна повторити не більше ніж чотири рази.

Фари одразу вимкнуться, якщо вимикач освітлення перемкнути в будь-яке положення, а потім повернути в положення **O** або **AUTO**.

Система захисту від розряджання акумуляторної батареї

Щоб акумулятор автомобіля не розряджався після вимкнення запалювання, деякі ліхтарі в салоні згодом можуть автоматично вимкнутися.

Інформаційно-розважальна система

Вступ **130**
Загальна інформація 130
Протиугінний пристрій 131
Огляд елементів керування . . 133
Користування 140
Огляд жестів сенсорного керування 149
Налаштування тону 150
Гучність 152
Налаштування системи 153
Радіо **158**
Користування 158
Пошук станцій 160
Список автозбереження 163
Система радіоінформації (RDS) 164
Цифрове радіомовлення 167
Вхід AUX **168**
Загальна інформація 168
Користування 168
Порт USB **170**
Загальна інформація 170
Відтворення збережених аудіофайлів 171
Відтворення музики через Bluetooth **173**
Загальна інформація 173
Робота 173
Зовнішні пристрої **180**
Перегляд зображень 180
Перегляд відео 180
Використання додатків смартфону 181
Навігація **183**
Загальна інформація 183
Використання 186
Введення пункту призначення 199
Вказівки 206
Легенда 215
Функція розпізнавання голосу . **215**
Загальна інформація 215
Керування навігацією 217
Керування телефоном 218
Телефон **219**
Загальна інформація 219
З’єднання 222
З’єднання Bluetooth 224
Екстрений виклик 228
Робота 228
Мобільні телефони та радіообладнання CB 235

Вступ

Загальна інформація

Інформаційно-розважальна система дозволяє запропонувати водієві високий рівень послуг в сфері інформації та розваг.

Радіоприймач обладнано функцією призначуваних налаштувань каналів у діапазонах FM, AM і DAB (залежно від версії).

До інформаційно-розважальної системи можуть бути підключені зовнішні пристрої збереження даних, наприклад, iPod, MP3-плеєр або накопичувач USB. Зовнішні аудіоджерела також можуть бути підключені до системи за допомогою з'єднання Bluetooth.

Цифровий процесор обробки звуку надає кілька попередньо встановлених режимів еквалайзера для оптимізації відтворюваного звуку.

Функція динамічного планування маршруту навігаційної системи надає надійні вказівки за маршрутом до заданого пункту призначення, оминаючи затори та інші проблеми, які ускладнюють дорожній рух.

В якості альтернативи, інформаційно-розважальною системою можна керувати за допомогою органів управління на кермовій колонці або ж через систему розпізнавання мовлення.

Також інформаційно-розважальна система може бути устаткована системою гучного зв’язку.

Продуманий дизайн органів керування, чіткі та зрозумілі повідомлення на дисплеї дають змогу легко й невимушено користуватися системою.

Примітка
У цій інструкції описуються всі параметри та функції, які є в різних інформаційно-розважальних системах. Деякі описи, включно з описами функцій дисплея та меню, можуть не стосуватися вашого автомобіля через відмінності між моделями, особливостями вашої країни, а також необхідність спеціального обладнання або приладдя.

Важлива інформація щодо безпеки дорожнього руху та використання системи

⚠ Попередження

Дотримуйтесь правил безпеки руху при використанні інформаційно-розважальної системи.

При виникненні сумнівів зупиніть автомобіль перед початком роботи з інформаційно-розважальної системи.

Прийом радіосигналу

Прийом радіосигналу може перериватися статикою, шумом, перешкодами або втратою прийому через:

- зміни відстані від передавача
- багатопроменевий прийом через відбиття хвиль
- затухання радіосигналу

В умовах поганого прийому радіосигналу гучність буде автоматично зменшено для усунення впливу перешкод.

Використання цього посібника

- У цьому посібнику описані функції, які можуть бути наявні або відсутні у вашій моделі автомобіля через те, що вони є опціональними або ж у зв'язку зі змінами, які відбулися вже після друку цього посібника. Див. документацію, що надавалася під час придбання автомобіля, щоб підтвердити функції, наявні у вашому авто.
- Описи та органи управління деяких елементів, включаючи символи, зовнішній вигляд та функції меню, можуть не стосуватися вашого автомобіля (це залежить від варіанта моделі, установлених у країні норм, наявного спеціального обладнання чи аксесуарів).
- Зміст на початку цього посібника та в кожному розділі вказує на місце розташування інформації.
- Алфавітний покажчик полегшить пошук потрібної інформації.
- Інтерфейс дисплея автомобіля може не підтримувати вашу мову.
- Повідомлення дисплея та внутрішні позначення виділені в тексті посібника **жирним** шрифтом.
- Дії, описувані в цьому посібнику, стосуються органів управління інформаційно-розважальної системи. Для ознайомлення з функціями органів управління на кермовій колонці див. огляд елементів керування ⇨ 133.

Попередження і застереження

⚠ Попередження

Напис ⚠ **Попередження** вказує на ризик нещасного випадку або травмування. Нехтування цією інформацією може призвести до травмування.

Обережно

Напис **Обережно** вказує на можливе пошкодження автомобіля. Нехтування цією інформацією може призвести до пошкодження автомобіля.

Символи

Посилання на сторінки вказані за допомогою ⇨. ⇨ "див. стор".

Протиугінний пристрій

Залежно від варіанту інформаційно-розважальної системи, електронна система безпеки інтегрована в автомобіль з метою захисту від крадіїв. Завдяки

цій інновації інформаційно-розважальна система може працювати виключно у вашому автомобілі та не становить цінності для злодія.

Для забезпечення електропостачання при першому використанні системи та довгих перерв в роботі необхідно ввести код захисту (постачається окремо).

Введення коду безпеки

Під час першого ввімкнення інформаційно-розважальної системи, введіть повідомлення коду безпеки, наприклад, **Radio code (Код радіо)**, після цього на екрані дисплея з'являється **0000**. Залежно від версії інформаційно-розважальної системи, повідомлення може з'являтися з короткою затримкою.

Щоб ввести першу цифру коду захисту, натискайте цифрову кнопку **1** на пристрої, доки на дисплеї не відобразиться потрібна цифра. Введіть другу, третю та четверту цифри коду таким самим чином, використовуючи кнопки **2**, **3** та **4**.

Після того як на дисплеї відобразиться потрібний код, натисніть та утримуйте кнопку **6**, доки не пролунає звуковий сигнал. Система буде розблокована, якщо введений код вірний.

NAVI 50 IntelliLink, NAVI 80 IntelliLink: Введіть код безпеки кнопками з цифрами від **0** до **9** на сенсорному екрані. Система буде розблокована, якщо введений код вірний.

Введено неправильний код

Залежно від версії інформаційно-розважальної системи, якщо код безпеки був введений неправильно, на екрані з'являється повідомлення про неправильний код, наприклад, **Error code (Код помилки)**, а також зворотний відлік, наприклад, **Wait 100 (Зачекайте 100)**.

Зачекайте до кінця зворотного відліку та введіть вірний код. Щоразу, коли код вводиться неправильно, час зворотного відліку може подвоюватися, залежно від версії інформаційно-розважальної системи.

Зміна географічної зони

Після введення коду безпеки потрібно буде (залежно від версії інформаційно-розважальної системи) вибрати відповідну географічну зону, наприклад:

- Європа
- Азія
- Країни Близького Сходу
- Америка

Вимкніть інформаційно-розважальну систему, після чого одночасно натисніть кнопки **1**, **5** та ⏻. Натискайте ◄ або ►, доки на екрані дисплея не буде виведена потрібна зона. Після цього підтвердьте вибір кнопкою **6**.

Огляд елементів керування

Radio 15 USB

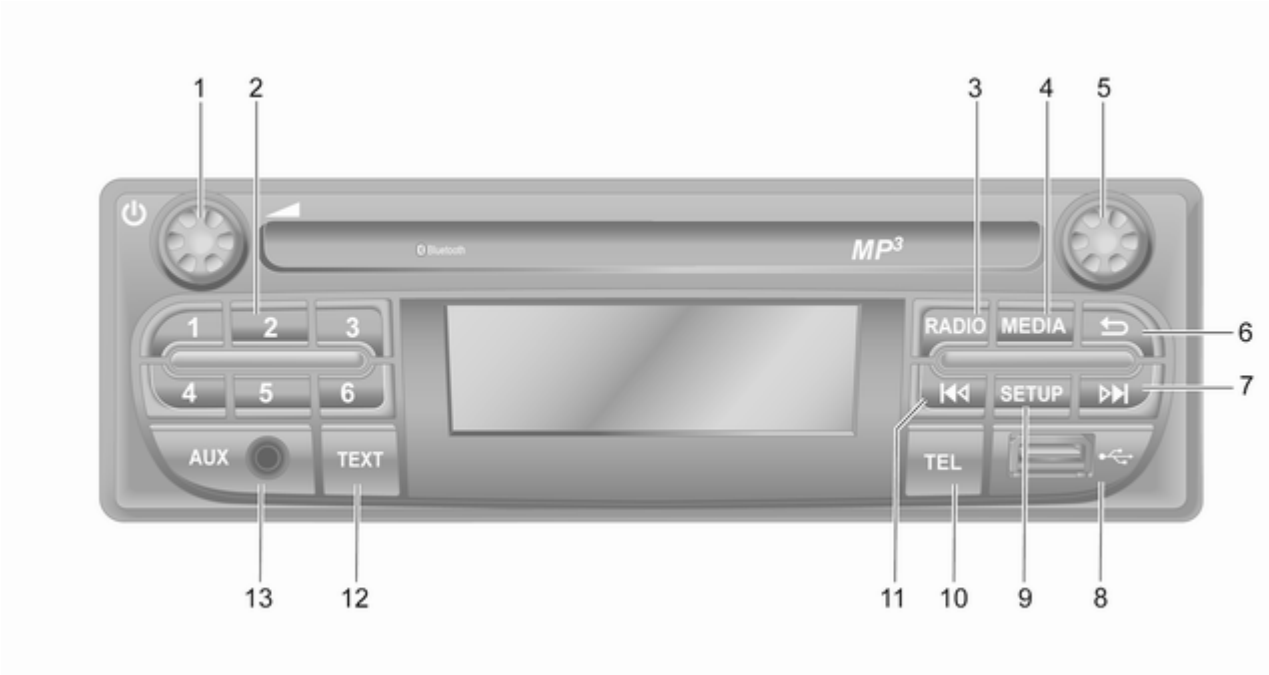

1 ⏻ – натисніть:
Увімкнення/вимкнення 140

Повертання:
Регулювання гучності 140

2 Кнопки станцій 1...6 160

Коротке натискання:
Обрати станцію 160

Довге натискання:
Зберегти станцію 160

3 **RADIO** – змінення джерела відтворення звуку, радіодіапазону 158

4 **MEDIA** – змінення джерела відтворення звуку 170

5 Регулятор 140

Коротке натискання:
Підтвердження дії 140

Повертання: Доступ до опцій меню дисплея 140

6 ⮌ – повернення до попереднього меню, скасування дії 140

7 ⏭ – радіо, коротке натискання: Пошук наступної радіочастоти 160

Довге натискання:
Автоматичний пошук станції 160

8 USB-порт 170

9 **SETUP** – коротке натискання: Меню налаштувань 140

10 **TEL** – Меню телефону 219

11 ⏮ – Радіо, коротке натискання: Пошук попередньої радіочастоти 160

Довге натискання:
Автоматичний пошук станції 160

12 **TEXT** – виведення на екран радіотексту 164

13 Вхід AUX 168

NAVI 50 IntelliLink

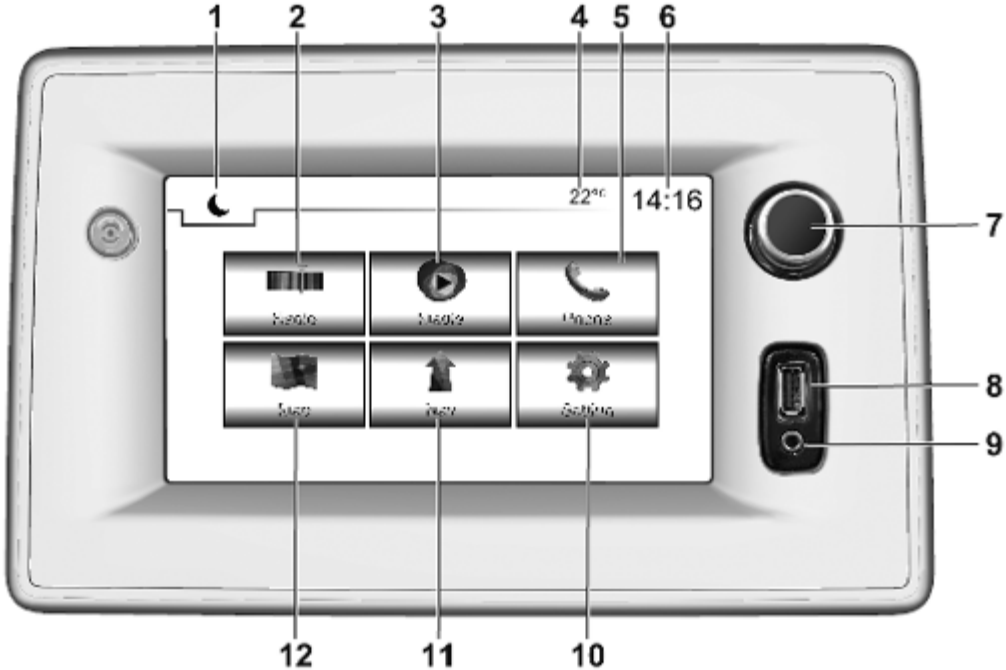

1 ☾: Затемнення екрана (на екрані відображаються лише годинник і відомості про аудіосистему) 140

2 **Радіо**: Вибрати радіоприймач в якості джерела відтворення звуку 158

3 **Медіа**: Вибрати джерело відтворення звуку – USB, iPod 170

BT (Bluetooth) 173

AUX 168

4 Зовнішня температура (залежно від версії) 140

5 **Телефон**: Меню телефону 219

6 Годинник 140

7 ⏻: Увімкнення/вимкнення . 140

Зменшення / збільшення гучності 140

8 USB-порт 170

9 Вхід AUX 168

10 **Налаштування**: Налаштування звучання, зокрема "Налаштування тембру" 150

Налаштування гучності 152

Налаштування зв’язку 140

Налаштування дисплея 140

Налаштування системи 153

11 **Nav**: Меню навігації 183

12 **Карта**: відображення карти 183

NAVI 80 IntelliLink

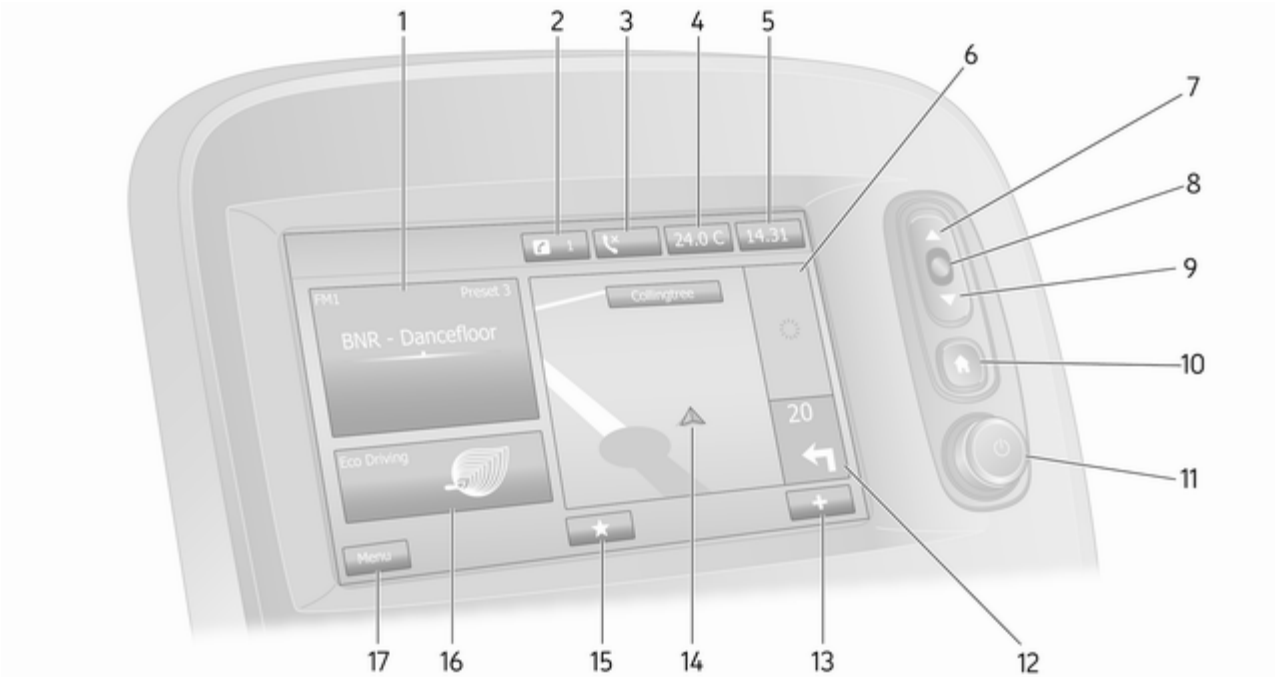

1 Інформація про аудіосистему, наприклад. радіо 158

Допоміжні пристрої 168

⚲ пристрої USB 170

Музика Bluetooth 173

2 ℹ: сповіщення системи (за наявності) 140

3 ✆: Стан телефону 219

Журнал викликів 228

4 Зовнішня температура 140

5 Годинник 140

6 Інформація про дорожній рух (за наявності) 206

7 ▲: Перегляд списків – прокручування вгору 140

Карта: Зміна масштабу 206

8 Відкрити меню; підтвердити дії 140

9 ▼: Перегляд списків – прокручування вниз 140

Карта: Зміна масштабу 206

10 ⌂: Головний екран 140

11 ⏻ – натисніть: Увімкнення/вимкнення 140

Повертання: Зміни рівня гучності 140

12 Навігація: Напрямок руху та відстань до наступної зміни напрямку 183

13 ✚: Спливне меню 140

14 Навігаційний дисплей 183

Карта 206

15 ★: Списки вибраного, наприклад, для системи навігації ⇧ 183

Мультимедіа ♫ (наприклад, радіо) 158

Телефон ✆ 219

Послуги 🗀 186

16 Економність водіння (режим Eco) 140

17 **Меню**: Доступ до головного меню 140

Органи керування на кермовій колонці – Тип A

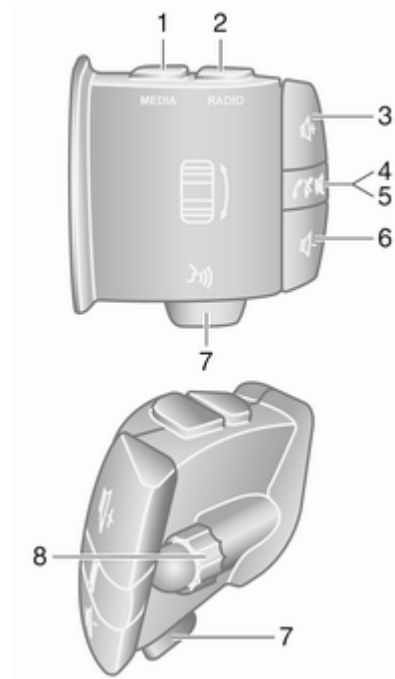

1 **MEDIA** – змінення джерела відтворення звуку 140

2 **RADIO** – перемикання на інший радіодіапазон 158

3 🔊+ – Збільшення гучності … 140

4 🔇 – Вимкнути / увімкнути звук 140

5 📞✕ – Прийом/ завершення телефонного виклику 228

6 🔊- – Зменшення гучності … 140

7 🗣 – Розпізнавання мовлення 218

8 Повертання: Перехід вгору/вниз по меню на дисплеї, обрання наступної/попередньої збереженої радіостанції / радіочастоти / композиції аудіодиска 160

Натискання: Підтвердження дій 158

Органи керування на кермовій колонці – Тип B

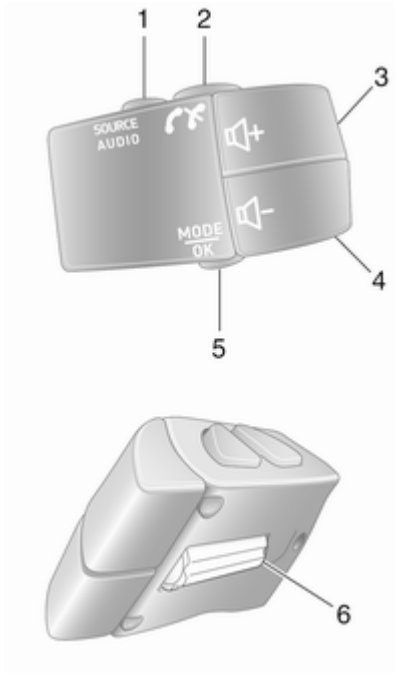

1 **SOURCE/AUDIO** – змінення джерела відтворення звуку 140

2 📞✕ 219

Прийом/завершення телефонного виклику 228

🔇 – Вимкнути / увімкнути звук 140

3 🔊+ – Збільшення гучності, увімкнення/вимкнення звуку 140

4 🔊- – Зменшення гучності, увімкнення/вимкнення звуку 140

5 **MODE/OK** – Підтвердження дій, зміна джерела відтворення звуку 158

Прийом/завершення телефонного виклику 228

6 Повертання: Доступ до опцій меню, наступної/ попередньої збереженої радіостанції / радіочастоти / композиції аудіодиска 158

Примітка
Якщо автомобіль обладнано кнопкою для вмикання розпізнавання мовлення 🗣, вона може розміщуватися на панелі органів керування кермової колонки.

Користування

Органи керування інформаційно-розважальної системи

Керування інформаційно-розважальною системою здійснюється за допомогою кнопок, поворотних регуляторів та (або) екранних меню.

Дані можна вводити за допомогою:

- центрального елемента керування на панелі приладів ⇨ 133 або
- органів керування на кермовій колонці ⇨ 133
- системи розпізнавання мовлення (за наявності) ⇨ 215
- сенсорного екрана (NAVI 50 IntelliLink, NAVI 80 IntelliLink) ⇨ 149

Примітка
У відповідних розділах описані тільки найкоротші способи керування меню. У деяких випадках також можуть існувати інші варіанти.

Увімкнення та вимкнення інформаційно-розважальної системи

Натисніть ⏻, щоб увімкнути інформаційно-розважальну систему.

При цьому вмикається джерело відтворення, що використовувалося раніше.

Натисніть ⏻ (або ж, залежно від версії інформаційно-розважальної системи, натисніть й утримуйте), щоб вимкнути інформаційно-розважальну систему.

Примітка
Годинник і зовнішня температура можуть відображатися, коли інформаційно-розважальна система вимкнена (залежно від версії).

NAVI 50 IntelliLink:
Інформаційно-розважальна система вмикається чи вимикається автоматично разом із ввімкненням/вимкненням запалювання. Натомість, за необхідності, натисніть ⏻.

Щоб перезапустити систему, натисніть і потримайте ⏻ 5 секунд.

NAVI 80 IntelliLink:
Інформаційно-розважальна система вмикається автоматично після ввімкнення запалювання (залежно від версії). Натомість, за необхідності, натисніть ⏻.

Можуть відобразитися такі функції (залежно від версії):

- **Змінити налаштування** (дозволити або заборонити обмін даними)

  Після натиснення кнопки **Змінити налаштування**

система відобразить екран, на якому потрібно підтвердити надання дозволу на обмін даними.

Примітка
Коли обмін даними вимкнуто, деякі функції не можуть працювати належним чином.

- **Мова** (змінити мову системи)
- **Готово** (перейти на головний екран)
- **Довідка** (для перегляду детальної інформації)

Коли запалювання вимкнуте і дверцята водія відкриті, інформаційно-розважальна система автоматично вимикається. Натомість, за необхідності, натисніть ⏻.

Автоматичне вимкнення
Коли вимкнено запалювання, якщо інформаційно-розважальна система вмикається за допомогою ⏻, система вимкнеться автоматично через короткий час після останньої дії користувача. Автоматичне вимкнення відбувається приблизно через 5-20 хвилин, залежно від версії інформаційно-розважальної системи.

Якщо повторно натиснути ⏻, інформаційно-розважальна система залишатиметься ввімкнутою ще 5–20 хвилин – залежно від моделі.

Налаштування гучності

Поверніть ⏻ / регулятор гучності.

Замість цього (для органів керування на кермовій колонці) можна також натискати 🔊+ або 🔊-.

NAVI 50 IntelliLink:
Залежно від версії, можна встановлювати різні рівні гучності окремо (зокрема для аудіоплеєрів, дорожніх оголошень, підказок навігаційної системи, телефонних дзвінків і сигналів дзвінка).

На головному екрані послідовно виберіть ⚙**Налаштування**, **Аудіо** і **Звук**.

Див. розділ "Налаштування гучності" (NAVI 50 IntelliLink) ⇨ 152.

NAVI 80 IntelliLink:
Щоб окремо встановити рівні гучності для різних звуків (наприклад, вказівки системи навігації, повідомлення про дорожній рух, телефонні виклики тощо), перейдіть на головний екран, торкніться **МЕНЮ** і послідовно виберіть **Система** і **Звук**.

Див. розділ "Налаштування системи" (NAVI 80 IntelliLink) ⇨ 153.

Збережений рівень гучності
При вимкненні інформаційно-розважальної системи зберігається поточний рівень гучності.

Функція компенсації гучності залежно від швидкості
Після ввімкнення функції компенсації гучності залежно від швидкості (⇨ 153) гучність автоматично адаптується для компенсації дорожніх шумів та шуму вітру.

Вимкнення звуку

Щоб вимкнути звук поточного джерела аудіосистеми (залежно від версії інформаційно-розважальної системи), коротко натисніть ⏻ або ж поверніть регулятор до кінця.

Замість цього (для органів керування на кермовій колонці) можна натиснути 🔇 або ✕ чи одночасно натиснути 🔊+ і 🔊-.

Увімкнення звуку

Щоб знову ввімкнути звук (залежно від версії інформаційно-розважальної системи), знову коротко натисніть ⏻ або поверніть за годинниковою стрілкою.

В якості альтернативи (для органів керування на кермовій колонці): знову натисніть кнопку 🔇 або ж знову одночасно натисніть кнопки 🔊+ та 🔊-.

Примітка

Під час трансляції повідомлення про дорожній рух звук у системі вмикається автоматично.

Детальні відомості див. у розділі "Система радіоінформації" ⇨ 164.

Робота екрана дисплея

Radio 15 USB

- Для пересування вгору/вниз по дисплею: Поверніть регулятор **OK**.
- Щоб підтвердити дії: Натисніть **OK**.
- Щоб скасувати дії (та повернутися до попереднього меню): Натисніть кнопку ↩.

NAVI 50 IntelliLink

Керування цими екранними меню здійснюється за допомогою сенсорного екрана згідно зі вказівками, наданими у відповідних розділах:

- **Радіо**

  Див. розділ "Радіо" ⇨ 158.
- **Носії даних**:

  Див. розділ "Порт USB" ⇨ 170.
- **Телефон**

  Див. розділ "Телефон" ⇨ 219.
- **Карта**

  Див. розділ "Навігація" ⇨ 183.
- **Навігаційна система**:

  Див. розділ "Навігація" ⇨ 183.
- **Налаштування**

  Див. розділи "Налаштування тембру" ⇨ 150, "Налаштування гучності" ⇨ 152 і "Налаштування системи" ⇨ 153 (NAVI 50 IntelliLink).

Примітка

Меню, які відображаються на екрані, можуть відрізнятися від зазначених у списках вище залежно від версії програмного забезпечення.

Коли відображається головний екран 🏠, ці меню можна приховати (відображатимуться лише

годинник і відомості про аудіосистему) дотиком до ☾. Щоб показати ці меню знову, торкніться будь-якого місця екрана.

NAVI 80 IntelliLink

Керування цими екранними меню здійснюється за допомогою сенсорного екрана згідно зі вказівками, наведеними у відповідних розділах.

Щоб відкрити головне меню, на головному екрані торкніться **МЕНЮ**. На екрані будуть показані такі меню й органи керування:

- ⇧ **Навігація**

  Див. розділ "Навігація" ⇨ 183.
- **Мультимедіа**:
  - **Радіо**: Див. розділ "Радіо" ⇨ 158.
  - **Медіа**:

    USB: Див. розділ "Порт USB" ⇨ 170.

    Допоміжні пристрої: Див. розділ "Вхід AUX" ⇨ 168.

    Bluetooth: Див. розділ "Відтворення музики через Bluetooth" ⇨ 173.
  - **Зображення**: Див. "Перегляд зображень", розділ "Зовнішні пристрої" ⇨ 180.
  - **Відео**: Див. "Перегляд відео", розділ "Зовнішні пристрої" ⇨ 180.
  - **Налаштування**: Див. "Налаштування мультимедіа" в розділі "Налаштування системи" (NAVI 80 IntelliLink) ⇨ 153
- **Телефон**

  Див. "Телефон" ⇨ 219.
- **Автомобіль**

  Натисніть, щоб відкрити меню "Економне водіння", "Бортовий комп'ютер" та "Налаштування".

  Див. далі розділ "Режими роботи" (NAVI 80 IntelliLink).
- **Послуги**

  Торкніться, щоб відкрити меню "Послуги навігації" та "Налаштування".

  Див. далі розділ "Режими роботи" (NAVI 80 IntelliLink).
- **Система**

  Див. розділ "Налаштування системи" (NAVI 80 IntelliLink) ⇨ 153.

Примітка
Меню на екрані можуть відрізнятися від показаних на рисунках залежно від версії програмного забезпечення.

- □/←: Перейти на попередню сторінку
- >/→: Перейти на наступну сторінку
- ↑: Показати списки; прокручування карти
- ↓: Показати списки; прокручування карти
- +: Відкрити спливне меню
- ←: Повернутися до попереднього меню

Керувати екраном можна також за допомогою органів керування на лицьовій панелі інформаційно-розважальної системи.

Примітка
Залежно від версії деякі елементи керування на лицьовій панелі інформаційно-розважальної системи непридатні для керування функціями на дисплеї.

Примітка
У деяких моделях автомобілів користування сенсорним екраном під час їзди може бути обмежене.

Режими роботи

Radio 15 USB:
Щоб вибрати радіоприймач як джерело відтворення звуку, натисніть **RADIO**.

NAVI 50 IntelliLink:
Щоб відкрити меню "Радіо", у потрібний момент послідовно натисніть ⌂, а потім – **Радіо**.

NAVI 80 IntelliLink:
Щоб відкрити на головному екрані меню радіоприймача, послідовно виберіть **МЕНЮ**, **Мультимедіа** і **Радіо**.

Детальний опис функцій радіо ⇨ 158.

Аудіо-програвачі
Щоб вибрати як джерело відтворення звуку **USB**, **AUX**, Bluetooth або iPod (за наявності), натисніть **MEDIA**.

NAVI 50 IntelliLink: Щоб відкрити меню підключених допоміжних пристроїв (**USB**, **iPod**, **BT** (Bluetooth), **Відео** або **AUX**), у потрібний момент натисніть ⌂, а потім – **Носії даних**. Торкніться значка ⌄ вгорі ліворуч і виберіть допоміжне джерело.

NAVI 80 IntelliLink: Щоб відкрити меню допоміжних пристроїв (підключених до USB-порту, гнізда AUX, через Bluetooth), на головному екрані послідовно натисніть **МЕНЮ**, **Мультимедіа**, а потім – **Носії даних**. Виберіть допоміжне джерело зі списку на екрані.

Radio 15 USB
Детальний опис:

- Функцій гнізда AUX ⇨ 168
- Функцій порту USB ⇨ 170
- Відтворення музики через Bluetooth ⇨ 173

NAVI 50 IntelliLink
Детальний опис:

- Функцій гнізда AUX ⇨ 168
- Функції порту USB (включно з iPod) ⇨ 170
- Відтворення музики через Bluetooth ⇨ 173

NAVI 80 IntelliLink
Детальний опис:

- Функцій гнізда AUX ⇨ 168
- Функцій порту USB ⇨ 170
- Відтворення музики через Bluetooth ⇨ 173

Навігація, карта (NAVI 50 IntelliLink, NAVI 80 IntelliLink)

Детальний опис навігаційної системи ⇨ 183, перегляд карти ⇨ 206.

Телефон

Екранні меню містять описані нижче команди, за допомогою яких можна підключати мобільні телефони, здійснювати телефонні виклики, створювати списки контактів і налаштовувати різні параметри.

Детальний опис функцій системи гучного зв'язку, ⇨ 219.

Radio 15 USB
Щоб відкрити меню **Phone (Телефон)**: Натисніть кнопку 📖 або **TEL**.

Щоб дістатися до меню параметрів телефону: Натисніть **TEL** і виберіть пункт **Phone settings (Параметри телефону)**.

NAVI 50 IntelliLink
Меню телефону можна відкрити у будь-який момент в такий спосіб: Послідовно натисніть 🏠 і **Телефон**.

NAVI 80 IntelliLink
Щоб відкрити меню телефону на головному екрані, послідовно натисніть **МЕНЮ** і **Телефон**.

Інформація про автомобіль

Щоб відкрити меню автомобіля на головному екрані, послідовно натисніть **МЕНЮ** і **Автомобіль**.

Відображаються такі екранні меню (залежно від моделі автомобіля):

- **Економне водіння**
- **Бортовий комп'ютер**
- **Налаштування**

Економне водіння
Список доступних функцій:

- **Звіт про подорож**

  Відображаються такі відомості про попередню подорож:

  Середня витрата пального, середня швидкість, загальна витрата пального, загальна відстань тощо.

  У звіті про поїздку **Оцінка економності** вказується сумарний бал економності водіння за 100-бальною шкалою. Вищі значення позначають більш економний стиль водіння. Також призначається рейтинг за середні показники екологічності водіння (прискорення), ефективність перемикання передач (КПП) і керування гальмами (прогнозування).

Щоб зберегти відомості про подорож: Торкніться "Зберегти" і виберіть тип подорожі у списку:

З дому на роботу, свято/відпустка, вихідні, відрядження/поїздка, особисті справи.

Щоб скинути відомості про подорож: Торкніться "Скинути", а потім виберіть "Так" для підтвердження або "Ні" для скасування дії.

Торкніться **+**, щоб відкрити спливаюче меню, за допомогою якого звіти про поїздки можна порівняти або показати чи приховати їх після завершення поїздки.

- **Мої найкращі подорожі**

  Відображаються зміни стилю водіння (після збереження інформації про поїздку).

  На вкладці "Підсумок" для кожного типу поїздок (наприклад, з дому на роботу) відображається така інформація: Загальна довжина маршруту, подолана відстань, дата оновлення даних і середній показник економності водіння за 100-бальною шкалою.

  На вкладці "Детальний звіт"/"Докладно" міститься збережена інформація про поїздку.

- **Підказки щодо економії**

  Відображаються поради щодо економії пального.

  Щоб ознайомитися з порадами, прокрутіть сторінки.

Бортовий комп'ютер
Відображаються такі дані, отримані після останнього скидання:

- дата початку обчислень
- загальна відстань
- середня швидкість
- середня витрата пального
- загальна витрата пального

Щоб скинути бортовий комп'ютер та інформацію бортового комп'ютера на панелі приладів, натисніть **Скинути** й виберіть **Так**, щоб підтвердити цю дію.

Детальні відомості див. у Посібнику з експлуатації, розділ "Бортовий комп'ютер".

Налаштування
Можна змінювати такі параметри:

- **Система допомоги під час паркування**
  - **Гучність**:

    Щоб змінити рівень гучності ультразвукової системи допомоги під час паркування, торкніться **+** або **–** поруч із лінійкою гучності. Детальні відомості див. у Посібнику з експлуатації, розділ "Система допомоги під час паркування".

  - **Налаштування камери заднього огляду** (наявність залежить від версії):

    Увімкнення та вимкнення камери заднього виду, зміна напрямних (статичні чи динамічні), налаштування параметрів зображення (зокрема

яскравості, кольору та контрастності).

Торкніться **Готово**, щоб зберегти зміни. Детальні відомості див. у Посібнику з експлуатації, розділ "Камера заднього виду".

- **+** (спливне меню):

  Щоб відновити стандартні заводські значення для всіх або поточних налаштувань системи допомоги під час паркування, у меню **Допомога під час паркування** або у вкладених меню натисніть **+**, а потім – **Відновити стандартні значення**.

- **Налаштування зображень** (наявність залежить від версії)

  Налаштування параметрів зображення (зокрема яскравості, кольору та контрастності).

- Окрім того, можна налаштовувати такі функції (залежно від моделі автомобіля):
  - Освітлення при денному світлі (увімкнути чи вимкнути).
  - Відмикання дверцят водія лише під час відчинення (увімкнути чи вимкнути).
  - Легкий доступ (увімкнути чи вимкнути).
  - Індикатор стилю водіння (вказівник економії пального) (увімкнути/вимкнути).
  - Показник економності (увімкнути чи вимкнути).
  - Показ звіту після поїздки (увімкнути/вимкнути).

Після завершення внесення змін у налаштування системи для підтвердження цих змін торкніться **Готово**.

Послуги (NAVI 80 IntelliLink)

Щоб відкрити меню послуг на головному екрані, послідовно натисніть **МЕНЮ** і **Послуги**.

Відображаються такі екранні меню:

- **Послуги навігації**
- **Налаштування**

Послуги навігації

Окрім послуг із навігації (наприклад, повідомлень про дорожній рух, стаціонарних камер контролю швидкості), можна скористатися додатковими функціями, які доступні для передплатників послуг служби LIVE.

Див. розділ "Навігація", пункт "LIVE services" (NAVI 80 IntelliLink) ⇨ 186.

Налаштування

Відображаються такі екранні меню:

- **Диспетчер програм**

  Керування допоміжними засобами Bluetooth.

- **Послуги навігації**

  Доступ до функцій, пов’язаних з навігацією, таких як дорожній рух, камери контролю швидкості, місцевий пошук, My TomTom LIVE, погода.

  Див. розділ "Навігація", пункт "LIVE services" (NAVI 80 IntelliLink) ⇨ 186.

Примітка
Для доступу до функції "LIVE services" потрібно вставити сумісну картку SD.

- **Оновлення програм**

  Виберіть, щоб оновити поточні додатки.

- **Налаштування обміну даними**

  Вмикання й вимикання обміну даними.

Примітка
Коли обмін даними вимкнуто, деякі функції не можуть працювати належним чином.

Вибране (NAVI 80 IntelliLink)

Кнопка ★ на головному екрані дає змогу переглядати списки вибраного та додавати чи видаляти з них елементи для таких функцій:

- ⇧ **Навігація** ⇨ 183.
- **Мультимедіа** – див. розділ "Радіо" ⇨ 158.
- **Телефон** ⇨ 219.
- **Послуги** ⇨ 186.

Список вибраного для системи навігації
Виберіть вільну позицію на екрані дисплея або торкніться **+** (щоб відкрити спливаюче меню), а потім виберіть **Додати у вибране**.

Виберіть у списку на екрані збережений пункт призначення і додайте його у вибране.

Детальні відомості див. у розділі "Навігація", пункт "Введення пунктів призначення" (NAVI 80 IntelliLink) ⇨ 199.

Список вибраного для мультимедіа
Виберіть вільну позицію на екрані дисплея або торкніться **+** (щоб відкрити спливаюче меню), а потім виберіть **Додати у вибране**.

Виберіть у списку на екрані попередньо збережену радіостанцію FM-діапазону і додайте її у вибране.

Список вибраного для телефону
Виберіть вільну позицію на екрані дисплея або торкніться **+** (щоб відкрити спливаюче меню), а потім виберіть **Додати у вибране**.

Виберіть у списку на екрані контакт з телефонної книги і додайте його у вибране.

Детальнішу інформацію наведено в розділі "Телефон", пункт "Телефонна книга" (NAVI 80 IntelliLink) ⇨ 228.

Список улюблених послуг
Виберіть вільну позицію на екрані дисплея або торкніться **+** (щоб відкрити спливаюче меню), а потім виберіть **Додати у вибране**.

Виберіть у списку на екрані потрібний елемент послуг і додайте його у вибране.

Видалення елементів вибраного
Торкніться **+** і виберіть **Видалити всі списки вибраного** або виберіть **Видалити з вибраного**.

Виберіть елемент вибраного у відображеному списку. Відобразиться повідомлення для підтвердження. Торкніться **Видалити** і підтвердьте дію, якщо з’явиться запит.

Додаткові функції (NAVI 50 IntelliLink)

Залежно від версії можна налаштовувати зображення камери заднього виду.

Налаштування зображення камери заднього виду

Щоб відкрити меню налаштувань, натисніть ⚙, коли на екрані відображається зображення камери заднього виду.

Можна оновити наступні налаштування:

- Вмикати і вимикати зображення камери заднього огляду **Вимк**/**Увімк**.
- Кольори

  Торкніться **–**/**+**, щоб відрегулювати рівень.
- Яскравість

  Торкніться **–**/**+**, щоб відрегулювати рівень.
- Контраст

  Торкніться **–**/**+**, щоб відрегулювати рівень.

Детальні відомості див. у посібнику з експлуатації авто, розділ "Камера заднього огляду".

Огляд жестів сенсорного керування

Дисплей інформаційно-розважальної системи (NAVI 50, NAVI 80 IntelliLink) має сенсорний інтерфейс, який забезпечує пряму взаємодію з елементами керування меню.

Обережно
Для роботи з сенсорним дисплеєм не можна використовувати гострі чи тверді предмети, наприклад кулькові ручки, олівці чи подібні предмети.

Вибір та активація екранної кнопки чи пункту меню

Натисніть екранну кнопку або пункт меню.

- Для активації вибраного елемента використовуйте короткий дотик.
- Для збереження вибраного елемента використовуйте тривалий дотик.

Увімкнеться відповідна функція системи, на екрані з’явиться повідомлення або підменю з додатковими пунктами.

Примітка

У розділах нижче дії для вибору та активації екранних кнопок чи пунктів меню за допомогою сенсорного екрана описуватимуться в такій формі: "...виберіть <назва кнопки>/ <назва пункту меню>".

Прокручування списків

Коли на екрані відображаються не всі наявні у списку пункти, список потрібно прокрутити.

Для прокручування списку пунктів меню торкніться ▼ або ▲ вгорі або внизу смуги прокручування.

Для швидкого прокручування списків торкніться й утримуйте ▼ або ▲.

Примітка
У наступних розділах дії для прокручування до пунктів у списку за допомогою сенсорного екрана будуть описуватися в такій формі: "...перейдіть до <пункт меню> у списку...".

Прокручування карти

Торкніться екрана у будь-якому місці. Курсор позначає поточне розташування. Щоб прокрутити карту, потягніть карту в потрібному напрямку.

Примітка
Палець потрібно переміщувати з постійною швидкістю, не відриваючи його від поверхні.

Спливне меню

Щоб відкривати спливаючі меню з додатковими параметрами, натискайте **+**.

Щоб закрити спливаюче меню, не використовуючи жодних пунктів меню та не вносячи жодних змін, торкніться будь-якої частини екрана за межами спливаючого меню.

Налаштування тону

Radio 15 USB

В меню налаштування аудіо можна встановити характеристики звучання.

Натисніть **SETUP**, щоб зайти в меню налаштування параметрів.

Послідовно виберіть **Audio settings (Параметри аудіо)** і **Sound (Звук)**, а потім повертайте **OK**, доки не буде вибрано потрібне налаштування:

- НЧ (низькі частоти)
- ВЧ (високі частоти)
- ФЕЙДЕР (баланс передніх та задніх динаміків)
- БАЛАНС (баланс правих та лівих динаміків)

На дисплеї відображається тип налаштувань, після цього зазначено значення відповідного параметру.

Встановіть потрібне значення, повертаючи **OK**. Натисніть регулятор, щоб підтвердити вибір.

Щоб вийти з меню налаштування аудіо, натисніть ⮌.

Примітка
За відсутності активності система вийде з меню налаштувань аудіо автоматично.

Налаштування НЧ та ВЧ
Виберіть **Bass (НЧ)** або **Treble (ВЧ)**.

Встановіть потрібне значення, повертаючи **OK**. Натисніть регулятор, щоб підтвердити налаштування.

У деяких версіях можна також вибрати налаштування **ПІДСИЛЕННЯ НИЗЬКИХ ТОНІВ**.

Установлення розподілення гучності між правими – лівими динаміками
Виберіть **Balance (Баланс)**.

Встановіть потрібне значення, повертаючи **OK**. Натисніть регулятор, щоб підтвердити налаштування.

Установлення розподілення гучності між передніми – задніми динаміками
Доступно на деяких моделях, залежно від версії. Виберіть **Fader (Фейдер)**.

Встановіть потрібне значення, повертаючи **OK**. Натисніть регулятор, щоб підтвердити налаштування.

NAVI 50 IntelliLink

Для доступу до меню налаштувань у будь-який час послідовно натисніть ⌂ і ⚙**Налаштування**.

Знизу на екрані відобразяться такі підменю налаштувань:

- **Аудіо**

  Див. далі пункт "Налаштування аудіо".

- **Дисплей**

  Див. розділ "Налаштування системи" (NAVI 50 IntelliLink) ⇨ 153.

- **Зв'язок**

  Див. розділ "Налаштування системи" (NAVI 50 IntelliLink) ⇨ 153.

- **Система**

  Див. розділ "Налаштування системи" (NAVI 50 IntelliLink) ⇨ 153.

Налаштування аудіо
Меню **Аудіо** містить такі функції:

- **Гучн./Швидкість** (Вимк./1/2/3/4/5)

  Компенсація гучності залежно від швидкості – див. розділ "Налаштування гучності" (NAVI 50 IntelliLink) ⇨ 152.

- **Тонкомпенсація** (Увімк./Вимк.)

  Увімкніть оптимізацію голосного відтворення, щоб збільшити рівень низьких і високих частот.

- **BAL/FAD**

  У деяких варіантах системи, щоб відкрити вкладене меню регулювання балансу гучності і налаштувань тембру, потрібно торкнутися ►.

  Ліворуч на екрані є кнопки ◄/► для регулювання балансу лівого/правого каналів і кнопки ▲/▼ для регулювання балансу переднього/тилового каналів (за наявності).

  З правого боку екрана можна відрегулювати характеристики тембру **НЧ**, **СЧ** і **ВЧ** за допомогою кнопок ◄/► (від -5 до +5).

  На підтвердження змін торкніться **OK**.

- **Звук**

  Налаштування звуку (коли є можливість індивідуально налаштовувати рівні гучності для списку типів джерел відтворення). Докладніше – в розділі (NAVI 50 IntelliLink) "Налаштування гучності" ⇨ 152.

NAVI 80 IntelliLink

Див. розділ "Налаштування системи" (NAVI 80 IntelliLink) ⇨ 153.

Гучність

Radio 15 USB

Натисніть **SETUP**, щоб зайти в меню налаштування параметрів.

Послідовно виберіть **Audio settings (Параметри аудіо)** і **Speed vol. (Гучність на швидк.)**, а потім повертайте **OK**, доки не буде вибрано потрібне налаштування.

NAVI 50 IntelliLink

Для доступу до меню налаштувань у будь-який час послідовно натисніть ⌂ і ⚙**Налаштування**.

На екрані відображатимуться такі меню налаштувань:

- **Аудіо**

  Див. далі пункт "Налаштування аудіо".

- **Дисплей**

  Див. розділ "Налаштування системи" (NAVI 50 IntelliLink) ⇨ 153.

- **Зв'язок**

  Див. розділ "Налаштування системи" (NAVI 50 IntelliLink) ⇨ 153.

- **Система**

  Див. розділ "Налаштування системи" (NAVI 50 IntelliLink) ⇨ 153.

Налаштування аудіо
Меню **Аудіо** містить такі функції:

- **Гучн./Швидкість** (Вимк./1/2/3/4/5)

  Гучність збільшується разом зі збільшенням швидкості авто, щоб компенсувати шум вітру та дороги.

  Функцію адаптації гучності відповідно до швидкості авто можна вимкнути або ж відрегулювати ступінь адаптації гучності.

- **Тонкомпенсація** (Увімк./Вимк.)

  Увімкніть оптимізацію голосного відтворення, щоб збільшити рівень низьких і високих частот.

- **BAL/FAD**

  Див. розділ "Налаштування тембру" (NAVI 50 IntelliLink) ⇨ 150.

- **Звук**

  Щоб відкрити вкладене меню налаштувань звуку, торкніться ►.

  Залежно від версії системи гучність для різних типів джерел звуку можна налаштовувати окремо (наприклад, для оголошень про ДР (TA), підказок навігаційної системи, системи гучного зв'язку через телефон і сигналу дзвінка). Щоб відрегулювати гучність для кожного типу джерела звуку, торкніться **—/+**.

  За потреби натисніть **Скинути**, щоб відновити для всіх джерел відтворення звуку стандартні рівні гучності.

  Інформацію про інші версії звукових підменю див. у розділі "Налаштування тембру" (NAVI 50 IntelliLink) ⇨ 150.

NAVI 80 IntelliLink

Див. розділ "Налаштування системи" (NAVI 80 IntelliLink) ⇨ 153.

Налаштування системи

Radio 15 USB

Натисніть **SETUP** і зайдіть в меню налаштувань. Для цього поверніть і натисніть **OK**.

Після завершення налаштувань параметрів системи натисніть **SETUP**, щоб вийти з меню та зберегти зміни. Система автоматично збереже зміни та вийде з меню після певної затримки.

Налаштування годинника
Щоб виконати настройку системного годинника та формату відображення часу, виберіть **Clock (Годинник)**. Для вибору потрібного параметра повертайте й натискайте **OK**.

Зміна мови системи
Змінюйте мову на дисплеї в меню **Language (Мова)**. Вибирайте мову зі списку, повертаючи та натискаючи **OK**.

Відновити налаштування системи за замовчуванням
Щоб повернути системні налаштування за замовчуванням, оберіть **Default settings (Параметри за замовч.)**, обертаючи та натискаючи для цього **OK**. Підтвердьте зміни після підказки, натискаючи **OK** знову.

NAVI 50 IntelliLink

Для доступу до меню налаштувань у будь-який час послідовно натисніть 🏠 і ⚙**Налаштування**.

Знизу на екрані відобразяться такі підменю налаштувань:

- **Аудіо**:

  Див. пункти "Налаштування тембру" ⇨ 150 та "Налаштування гучності" (NAVI 50 IntelliLink) ⇨ 152.
- **Дисплей**: Див. наведені нижче інструкції.
- **Зв'язок**: Див. наведені нижче інструкції.
- **Система**: Див. наведені нижче інструкції.

Дисплей
Меню **Дисплей** містить такі функції:

- **Яскравість** (Низ./Сер./Вис.)
- **Режим карти** (Авто/День/Ніч)
  - **Авто**: Зміна режимів "День" – "Ніч" відбувається автоматично.
  - **День**: Карта на екрані завжди відображається яскравими кольорами.
  - **Ніч**: Карта на екрані завжди відображається темними кольорами.
- **Тло** (темне/світле)

  Доступно на деяких моделях, залежно від версії.
  Перемикайте між темним і світлим режимом дисплея (доступно не на всіх моделях авто).
- **Система допомоги під час паркування**

Натисніть ►, щоб відкрити підменю:

- **Камера заднього виду** (увімкнути/вимкнути)
- **Виявлення перешкод**

  Натисніть ►, щоб відкрити підменю для активації або деактивації передніх і задніх датчиків системи паркування.

Зв'язок
Виберіть **Зв'язок** – відобразяться такі пункти:

- **Перегляд списку пристроїв Bluetooth**
- **Пошук пристрою Bluetooth**
- **Надання дозволів зовнішнім пристроям**
- **Зміна ключа доступу** (для з'єднання пристроїв Bluetooth з інформаційно-розважальною системою)
- **Смартфон**

  Доступно на деяких моделях, залежно від версії.

  Інформацію про ввімкнення та роботу з голосовим керуванням див. у розділі "Розпізнавання мовлення" ⇨ 215.

Детальніше про налаштування Bluetooth – у розділі "Відтворення музики через Bluetooth" (NAVI 50 IntelliLink) ⇨ 173 і розділі "Телефон", пункт "З'єднання Bluetooth" ⇨ 224.

Система
Меню **Система** містить такі функції:

- **Мова**

  Вибір мови інтерфейсу на екрані та мови голосових команд для навігаційної системи. Натисніть **OK**, щоб підтвердити вибір.
- **Годинник/одиниці вимірювання**

  Можна змінювати такі параметри:
  - **Формат часу** (12Ч/24Ч)
  - **Одиниці вимірювання навігаційної системи** (км/милі)
  - **Температура** (°C/°F)
  - **Налаштування часу**

    Натисніть ►, щоб відкрити вкладене меню **Налаштування часу**, яке містить такі параметри:

    Авто/Вручну

    Якщо обрано автоматичне налаштування часу, час буде автоматично встановлюватися GPS.

    Якщо вибрано налаштування часу вручну, встановіть потрібне значення.

Примітка
Для забезпечення коректних налаштувань місцевої часової зони, на авто мають бути встановлені навігаційні мапи відповідної країни.

- **Заводські налаштування**

  Параметри відновлення стандартних заводських налаштувань:
  - **Усі**
  - **Телефон – смартфон**

- Навігація
- Аудіо-Медіа-Радіо-Система
- Навігація (Увімк./Вимк.)
- Версія системи (виводить на екран номер версії ПЗ інформаційно-розважальної системи)

Після закінчення внесення змін у налаштування системи торкніться 🏠 (і виберіть інше меню на екрані), щоб вийти з меню налаштувань і зберегти зміни. Система автоматично збереже зміни та вийде з меню після певної затримки.

NAVI 80 IntelliLink

Щоб відкрити меню налаштувань системи на головному екрані, послідовно виберіть МЕНЮ і Система.

На екрані відображатимуться такі меню налаштувань:

- Мова
- Дисплей
- Звук
- Годинник
- Попередження про небезпеку
- Головний екран
- Клавіатури
- Налаштування одиниць вимірювання
- Стан та інформація
- Витягти картку SD
- Відновити заводські налаштування
- Налаштування Android Auto™

Після закінчення внесення змін у налаштування системи для підтвердження цих змін торкніться Готово.

Мова

Вибір мови інформаційно-розважальної системи та типу голосу (залежно від версії).

Дисплей

На екрані відображатимуться такі параметри:

- Яскравість при денному світлі: Налаштування яскравості екрана відповідно до рівня зовнішнього освітлення (при денному світлі).

  За низького рівня зовнішнього освітлення зображення на екрані видно краще, якщо воно не дуже яскраве.
- Яскравість у нічний час/ Яскравість уночі: Налаштування яскравості екрана відповідно до рівня зовнішнього освітлення (при нічному освітленні).

  За низького рівня зовнішнього освітлення зображення на екрані видно краще, якщо воно не дуже яскраве.
- Автоматичне ввімкнення денного або нічного режиму/ Перемикання на нічну гамму кольорів: Увімкнення функції автоматичного перемикання яскравості з денного режиму на нічний.

  Перехід на нічний режим здійснюється при низькому рівні зовнішнього освітлення і

під час їзди з увімкненими фарами.

- **Примусове використання нічного режиму/використання нічних кольорів**: Перехід на нічний режим.

Звук
На екрані відображатимуться такі меню налаштувань:

- **Рівні гучності**: Налаштування гучності та мелодій для головного режиму гучності, системи гучного зв'язку, сигналу дзвінка телефону, підказок навігаційної системи, голосу системи, інформаційних повідомлень про ДР та системи допомоги під час паркування (залежно від версії).
- **Попередження**: Регулювання рівня гучності попереджень, а також увімкнення чи вимкнення попереджень під час вимкнення екрану.
- **Регулювання гучності залежно від швидкості**: Компенсація гучності залежно від швидкості автомобіля.
- **Налаштування голосових підказок**: Налаштування типів інформації, озвучувані інформаційно-розважальною системою (наприклад, "Читання вголос вказівок щодо смуг руху на шосе").
- **Голос**: Вибір голосу, який використовується в інформаційно-розважальній системі (за наявності).

Годинник
Налаштування системного годинника та формату відображення часу.

Рекомендується використовувати параметр автоматичного налаштування часу.

Попередження про небезпеку
Увімкнення та вимкнення різних попереджень від інформаційно-розважальної системи (наприклад, "Попереджати в разі перевищення дозволеної швидкості"). Щоб увімкнути попередження, встановіть відповідний прапорець.

Головний екран
Зміна конфігурації головного екрана.

Щоб переглянути різні варіанти макетів головного екрана, виберіть їх зі списку.

Клавіатури
Вибір алфавіту (наприклад, латинський, грецький), а також перемикання розкладки клавіатури (наприклад, QWERTY, ABCD).

Налаштування одиниць вимірювання
Вибір одиниць вимірювання, наприклад для відстані (км/милі), координат (градуси, мінути, секунди), температури (°C, °F) й тиску (за наявності).

Стан та інформація
Відображення відомостей про систему, таких як версія, стан GPS, стан мережі, ліцензії та авторські права.

Витягти картку SD
Безпечне виймання картки SD.

Відновити заводські налаштування
Видалення всіх даних з інформаційно-розважальної системи. Виконайте вказівки, показані на екрані.

Примітка
Після цього відбудеться перезапуск інформаційно-розважальної системи, і за промовчанням буде вибрана англійська мова. В разі необхідності виберіть параметр **Мова** у меню **Система** і змініть мову.

Налаштування Android Auto™
Налаштування параметрів роботи додатка "Android Auto™" та перегляд посібника з користування цим додатком на екрані інформаційно-розважальної системи.

Налаштування мультимедіа

Щоб відкрити меню налаштувань мультимедіа на головному екрані, послідовно виберіть **МЕНЮ**, **Мультимедіа** і **Налаштування**.

На екрані відображатимуться такі меню налаштувань:

- **Звук**
- **Радіо**
- **Медіа**
- **Зображення**
- **Відео**

Після закінчення внесення змін у для підтвердження цих змін торкніться **Готово**.

Звук
Можна змінювати такі налаштування звуку:

- "Просторовість":

  Налаштування розповсюдження звуку в салоні автомобіля.

- НЧ/ВЧ:

  Налаштування параметрів звуку, наприклад, "Нейтральний", "Поп-рок", "Класика", "Джаз" (за наявності). Виберіть "Вручну", щоб вручну налаштувати рівні високих і низьких частот.

  Натисніть **Готово**, щоб зберегти зміни.

- "AGC Arkamys":

  Вирівнювання гучності звучання двох звукових доріжок.

- "Arkamys з підсиленням НЧ":

  Увімкнення та вимкнення підсилювача низьких частот.

Радіо
Можна змінювати такі налаштування радіо:

- вмикати й вимикати пошук альтернативних частот (AF)
- вмикати й вимикати функцію i-traffic (інформація програми про дорожній рух)
- вмикати й вимикати пошук за типом програми (PTY)
- вмикати й вимикати одночасну трансляцію по кількох каналах (simulcast)
- відображати інформацію функції i-announcement (наприклад, інформація про погоду в регіоні, інформація про події)
- оновлювати список збережених радіостанцій

Детальні відомості див. у розділі "Радіо" (NAVI 80 IntelliLink) ⇨ 158.

Медіа
Можна змінювати такі налаштування медіа:

- вмикати й вимикати параметр "Повторити" (композицію)
- вмикати й вимикати параметр "Довільний порядок відтворення"
- вмикати й вимикати параметр "Показати обкладинку альбому"
- налаштовувати параметр "Керування пристроями Bluetooth"

Детальніше в розділі "Відтворення музики через Bluetooth" (NAVI 80 IntelliLink) ⇨ 173.

Зображення
Можна змінювати такі налаштування зображень:

- налаштування тривалості показу фотографій у режимі показу слайдів ("Затримка показу слайдів")
- перемикання між звичайним і повноекранним режимом показу ("Стандартний режим перегляду")

Детальні відомості див. у розділі "Перегляд зображень" ⇨ 180.

Відео
Можна змінювати такі налаштування відео:

- налаштування типу відображення відео (за наявності)
- перемикання між звичайним і повноекранним режимом показу

Детальні відомості див. у розділі "Перегляд відео" ⇨ 180.

Радіо

Користування

Прийом радіосигналу

Прийом радіосигналу може перериватися статикою, шумом, перешкодами або втратою прийому через:

- зміни відстані від передавача
- багатопроменевий прийом через відбиття хвиль
- затухання радіосигналу

Radio 15 USB – елементи керування

Нижче наведений список найважливіших кнопок керування радіо:

- RADIO: Увімкнення радіо, зміна діапазону
- ⏮ ⏭: пошук станцій
- OK: Змінити частоту
- Кнопки станцій 1...6: Кнопки для попередньо збережених радіостанцій

- **SETUP**: Системні налаштування, автоматичне збереження станцій
- **TEXT**: Виведення на екран радіотексту

Активація радіо
Натисніть **RADIO**, щоб установити радіоприймач в якості аудіоджерела.

При цьому радіоприймач розпочне відтворення останньої налаштованої радіостанції.

Вибір діапазону
Натискайте **RADIO** відповідну кількість разів, щоб переключати наявні діапазони (наприклад, FM1, FM2, AM).

Буде здійснено прийом тієї станції у діапазоні, яка відтворювалася останньою.

NAVI 50 IntelliLink – елементи керування

Керування радіо здійснюється за допомогою сенсорного екрана.

Основні органи керування:

- **FM/AM/DAB** (залежно від версії): перемикання між діапазонами FM та AM.
- ◀◁/▷▶: запуск автоматичного пошуку наступної чи попередньої радіостанції.
- ◁/▷: збільшення або зменшення частоти з кроком 0,5.
- ▲/▼: прокручування списку станцій.

Активація радіо
Щоб будь-коли ввімкнути радіоприймач, натисніть 🏠, а потім – **Радіо**. При цьому радіоприймач розпочне відтворення останньої налаштованої радіостанції.

Знизу на екрані відобразяться такі підменю:

- **Головне**: Відображення назви радіостанції або частоти.
- **Список**: Відображення списку доступних радіостанцій в алфавітному порядку (не більше 50 станцій).

Примітка
Радіостанції без RDS: відображається тільки частота. Ці станції показані в кінці списку.

- **Збережені**: Відображення радіостанцій, збережених у список вибраного.
- **Параметри**:

  Наступні налаштування можна змінювати, залежно від обраного діапазону:
  - **RDS** (Увімк./Вимк.)
  - **TA** (Увімк./Вимк.)
  - **Регіон** (Увімк./Вимк.)
  - **Новини** (Увімк./Вимк.)
  - **AM** (Увімк./Вимк.)
  - **Оновити список** (Почати)

Щоб отримати детальнішу інформацію, див. розділ "Система радіоданих (RDS)" (NAVI 50 IntelliLink) ⇨ 164.

Вибір діапазону

Торкніться ⌄ поруч із елементом **FM/AM/DAB** (за наявності), що знаходиться вгорі ліворуч, і виберіть діапазон FM, AM або DAB.

Буде здійснено прийом тієї станції у діапазоні, яка відтворювалася останньою.

Примітка
Діапазон AM можна вимкнути в меню **Параметри**.

Див. "Цифрове радіомовлення" ⇨ 167.

NAVI 80 IntelliLink – елементи керування

Керування радіо здійснюється за допомогою сенсорного екрана.

Основні органи керування:

- **FM/AM/DR**: перемикання між діапазонами FM, AM і DR (цифрове радіомовлення).
- ≪/≫: запуск автоматичного пошуку наступної чи попередньої радіостанції.
- </>: збільшення або зменшення частоти з певним кроком.
- ↑/↓: прокручування списку станцій.

Активація радіо

Щоб відкрити меню радіоприймача на головному екрані, послідовно виберіть **МЕНЮ**, **Мультимедіа** і **Радіо**.

Список доступних режимів:

- **Збережені**:

  Відображення радіостанцій, збережених у список вибраного.
- **Список**:

  Відображення списку доступних радіостанцій в алфавітному порядку (не більше 50 станцій).

Примітка
Радіостанції без RDS: відображається тільки частота. Ці станції показані в кінці списку.

- **Частота**:

  Автоматичний або ручний пошук у вибраному діапазоні частот.

Вибір діапазону

Перейдіть на вкладку **FM/AM/DR** на екрані вгорі ліворуч і виберіть потрібний діапазон.

Буде здійснено прийом тієї станції у діапазоні, яка відтворювалася останньою.

Пошук станцій

Автоматичний пошук станції

Radio 15 USB

Коротко натисніть ⏮ або ⏭ для здійснення пошуку наступної радіостанції у поточному діапазоні.

Якщо не було знайдено жодної станції, автоматичний пошук продовжується, доки ви не натиснете на ⏮ або ⏭.

NAVI 50 IntelliLink
Для пошуку наступної доступної радіостанції у поточному діапазоні торкніться ◀◁ або ▷▶.

Якщо не знайдено жодної радіостанції, автоматичний пошук продовжуватиметься, і припиниться тільки після повторного торкання ◀◁ або ▷▶.

NAVI 80 IntelliLink
Для пошуку наступної доступної радіостанції у поточному діапазоні торкніться ≪ або ≫.

Якщо не знайдено жодної радіостанції, автоматичний пошук продовжуватиметься, і припиниться тільки після повторного торкання ≪ або ≫.

Пошук станції вручну

Radio 15 USB
Оберіть потрібний діапазон, натисніть та утримуйте ⏮ або ⏭, щоб розпочати сканування.

Відпустіть кнопку, коли пошук буде проводитися близько до потрібної частоти. При цьому буде виконаний пошук найближчої станції, що може бути прийнята, а її відтворення розпочнеться автоматично.

Повертайте **OK**, щоб змінювати частоту сталими інтервалами.

Пошук збережених станцій
Ця функція дає змогу налаштовуватися на попередньо збережені радіостанції.

Щоб зберегти радіостанцію, оберіть потрібний діапазон та радіостанцію, після цього натисніть кнопку 1...6 та дочекайтесь звукового сигналу, яким підтверджується призначення радіостанції відповідній кнопці. Для кожного діапазону можна зберегти по шість радіостанцій.

Увімкнення збереженої станції
Щоб викликати станцію, оберіть потрібний діапазон та коротко натисніть кнопку станції 1...6.

Пошук назви радіостанції (лише FM-діапазон)
Оберіть FM-діапазон, після цього виділіть назву станції на дисплеї, використовуючи ◀ або ▶.

Кілька разів натисніть ⏬ або ⏫, щоб знайти необхідну назву станції. Якщо назва станції недоступна, замість неї може відображатися частота.

В алфавітному списку міститься до 60 FM-радіостанцій з найкращим прийомом. Цей список можна оновити в будь-який час. Списки автозбереження ⇨ 163.

NAVI 50 IntelliLink
Щоб збільшити або зменшити частоту з кроком 0,5, виберіть потрібний діапазон, а потім торкайтеся ◁ або ▷.

Пошук збережених станцій
Ця функція дає змогу налаштовуватися на попередньо збережені радіостанції.

Щоб зберегти радіостанцію, виберіть потрібний діапазон і радіостанцію, а потім натисніть **Збережені**, щоб показати на екрані список вибраного.

Торкніться потрібного місця й не відпускайте палець. У цій позиції списку улюблених з’явиться частота або назва радіостанції, що

підтверджує збереження станції. (🔊 позначає станцію, чий сигнал наразі приймається радіоприймачем).

Примітка
Можна зберігати до дванадцяти радіостанцій у кожному діапазоні.

Увімкнення збереженої станції
Щоб налаштуватися на збережену радіостанцію, виберіть потрібний діапазон, натисніть **Збережені**, щоб показати на екрані список вибраного, і виберіть потрібну радіостанцію.

Щоб перейти до попередньої/наступної сторінки списку вибраного, торкніться ◄/►.

Пошук назви радіостанції (лише FM та DAB)
Оберіть діапазон FM або DAB (за наявності), потім торкніться **Список**, щоб показати на екрані алфавітний список доступних радіостанцій.

Щоб знайти назву потрібної радіостанції вручну, торкніться ▼ або ▲. Якщо назва станції недоступна, замість неї може відображатися частота. Щоб розпочати прийом обраної станції виберіть елемент у списку (радіостанція, яка наразі приймається, має позначку 🔊).

В алфавітному списку міститься до 50 радіостанцій FM-діапазону з найкращою якістю прийому. Цей список можна оновлювати в будь-який час, див. "Списки автозбереження" ⇨ 163.

NAVI 80 IntelliLink

Щоб збільшити або зменшити частоту з певним кроком, виберіть потрібний діапазон, а потім торкайтеся < або >.

Пошук збережених станцій
Ця функція дає змогу налаштовуватися на попередньо збережені радіостанції.

Щоб зберегти радіостанцію, оберіть потрібний діапазон та радіостанцію, а потім торкніться **Збережені**, щоб показати на екрані список вибраного.

Торкніться потрібного місця і не відпускайте палець, доки не пролунає звуковий сигнал. У цій позиції списку вибраного з'явиться частота або назва радіостанції, чим буде підтверджено, що станцію збережено. Для кожного діапазону можна зберегти по шість радіостанцій.

Інший спосіб: виберіть потрібний діапазон і радіостанцію, а потім виберіть **Частота** або **Список**. Торкніться **+**, щоб відкрити спливаюче меню, а потім виберіть **Зберегти як вибране**. Торкніться потрібного місця і не відпускайте палець, доки не пролунає звуковий сигнал.

Увімкнення збереженої станції
Щоб перемкнутися на збережену радіостанцію, оберіть потрібний діапазон, торкніться **Збережені**, щоб показати на екрані список вибраного, і виберіть потрібну радіостанцію.

Пошук назви радіостанції (лише FM-діапазон)
Щоб показати список доступних радіостанцій в алфавітному порядку, виберіть діапазон FM і торкніться **Список**.

Щоб знайти назву потрібної радіостанції вручну, натисніть ↑ або ↓. Якщо назва станції недоступна, замість неї може відображатися частота.

В алфавітному списку міститься до 50 радіостанцій FM-діапазону з найкращою якістю прийому. Цей список можна оновлювати в будь-який час, див. "Списки автозбереження" ⇨ 163.

Список автозбереження

Станції з найсильнішим сигналом у діапазоні можна шукати та автоматично зберігати за допомогою функції автозбереження.

Автоматичне збереження станції

Radio 15 USB

У списку автозбереження (AST) діапазону FM можна зберегти шість радіостанцій.

Під час прослуховування радіо натисніть і утримуйте **RADIO**: у AST будуть автоматично збережені шість радіостанцій з найсильнішим сигналом.

Примітка
Може виявитися, що через слабкий сигнал не всі радіостанції були збережені, і список містить менше шести радіостанцій.

Увімкнення збереженої станції

Radio 15 USB

Оберіть потрібний діапазон та коротко натисніть кнопку станції 1...6, щоб викликати збережені станції.

Щоб увімкнути станцію, збережену у списку відтворення (AST), під час прослуховування радіо коротко натисніть **SETUP**, щоб увімкнути режим AST. При цьому радіоприймач розпочне відтворення останньої налаштованої радіостанції. Щоб увімкнути іншу станцію, збережену в списку автозбереження, коротко натисніть одну з кнопок 1...6.

Оновлення списку станцій вручну

Станції також можна зберігати в списку автозбереження вручну.

Примітка
Доступно лише в системах NAVI 50 IntelliLink і NAVI 80 IntelliLink.

Щоб оновити список станцій та обрати найбільш популярну, активуйте систему автоматичного оновлення. Залежно від інформаційно-розважальної системи під час ручного оновлення можна вимкнути звук.

NAVI 50 IntelliLink

Торкніться **Параметри**, прокрутіть меню до пункту **Оновити список**і виберіть **Пуск**. На дисплеї з'явиться напис **Оновлення...**, який залишатиметься на екрані до завершення оновлення.

Примітка
Якщо доступний сервіс цифрової радіотрансляції DAB, рекомендується оновлювати список радіостанцій DAB вручну, коли система ввімкнена.

NAVI 80 IntelliLink
На головному екрані послідовно виберіть **МЕНЮ**, **Мультимедіа** і **Налаштування**. Виберіть **Радіо** і перейдіть до пункту **Оновити список радіостанцій**.

Замість цього (залежно від версії) можна вибрати **Мультимедіа**, потім **Радіо** і один із таких режимів:

- **Збережені**
- **Список**
- **Частота**

Потім торкніться **+**, щоб відкрити спливаюче меню, і виберіть **Оновити список радіостанцій**.

Система радіоінформації (RDS)

Система RDS є службою FM-станцій, яка допомагає знаходити потрібну радіостанцію та забезпечує стабільний прийом сигналу.

Переваги RDS

- Назва програми обраної радіостанції з'являється на екрані дисплея замість її частоти.
- У режимі автоматичного пошуку станцій інформаційно-розважальна система налаштовує лише станції RDS.
- Інформаційно-розважальна система завжди налаштовує найкращу частоту мовлення обраної станції за допомогою AF (альтернативна частота).

Radio 15 USB

Налаштування RDS
Натисніть **SETUP** і поверніть **OK**, щоб зайти в меню **RDS**. Натисніть регулятор, щоб обрати.

Поверніть регулятор, щоб обрати **RDS SETUP**.

Увімкнення та вимкнення RDS
Натисніть на екрані **Параметри**. Можна змінювати такі параметри:

Вмикайте/вимикайте **RDS-AF**, натискаючи **OK**. На екрані дисплея відображається **AF** при активній функції RDS.

Текстова інформація (текстові радіоповідомлення)
Деякі радіостанції передають текстову інформацію, що доповнює трансльовані програми (наприклад, назви пісень).

Натисніть **SETUP** і поверніть **OK**, щоб зайти в меню **Радіотексти**.

Повертайте регулятор, щоб обрати **Radio** і натисніть регулятор, щоб побачити цю інформацію.

NAVI 50 IntelliLink

Налаштування RDS

Виберіть **Параметри**. Можна змінювати такі параметри:

- **RDS** (Увімк./Вимк.)

  Якщо режим більше не потрібний, його можна вимкнути.
- **TA** (Увімк./Вимк.)

  Див. наведені нижче інструкції.
- **Регіон/AF** (Увімк./Вимк.)

  Див. наведені нижче інструкції.
- **Новини** (Увімк./Вимк.)

  Див. наведені нижче інструкції.
- **AM** (Увімк./Вимк.)

  Якщо режим більше не потрібний, його можна вимкнути.
- **Оновити список** (Почати)

  Див. розділ "Списки автозбереження" (NAVI 50 IntelliLink) ⇨ 163.

TA (Повідомлення про дорожній рух)

Коли функція **TA** увімкнена:

- Дорожні оголошення з певних радіостанцій FM (та станцій DAB, за наявності), транслюються автоматично.
- На час трансляції повідомлень передачі радіостанцій та відтворення з інших джерел перериваються.

Примітка

Автоматична трансляція дорожніх оголошень вимкнена, якщо встановлено діапазон **AM**.

Регіон/AF

Якщо функція RDS активована і **Регіон/AF** увімкнена:

Частота певних станцій FM-діапазону може змінюватися залежно від регіону.

Новини

Коли функція **Новини** увімкнена:

- Оголошення новин з певних радіостанцій FM (та станцій DAB, за наявності), транслюються автоматично.
- На час трансляції повідомлень передачі радіостанцій та відтворення з інших джерел перериваються.

Текстова інформація (текстові радіоповідомлення)

Деякі FM-радіостанції (та радіостанції DAB, за наявності) передають текстову інформацію, що доповнює трансльовані програми (наприклад, назви пісень).

NAVI 80 IntelliLink

Налаштування RDS

Щоб відкрити меню налаштувань радіоприймача на головному екрані, послідовно виберіть **МЕНЮ**, **Мультимедіа**, **Налаштування** і **Радіо**.

У деяких варіантах системи потрібно торкнутися +, щоб відкрити спливаюче меню, і вибрати пункт "Налаштування радіо".

Можна змінювати такі налаштування радіо:

- вмикати й вимикати пошук альтернативних частот (AF)
- вмикати й вимикати функцію i-traffic (інформація програми про дорожній рух)
- вмикати й вимикати пошук за типом програми (PTY)
- вмикати й вимикати одночасну трансляцію по кількох каналах (simulcast)
- відображати інформацію функції i-announcement (наприклад, інформація про погоду в регіоні, інформація про події)
- оновлювати список збережених радіостанцій (NAVI 80 IntelliLink) ⇨ 163.

Альтернативна частота (AF)
Коли функція RDS-AF увімкнута, система завжди налаштовує для обраної станції таку частоту, яка забезпечує найкращий прийом.

i-traffic (інформація з програм про дорожній рух)
Станції радіослужби повідомлень про дорожній рух є станціями FM RDS, які транслюють новини щодо ситуації на дорогах.

Коли функція I-Traffic увімкнена, під час трансляції повідомлень про дорожній рух їх прийом розпочинається автоматично.

Пошук програм за типом (PTY)
Коли увімкнено функцію PTY, на екрані відображається тип програми в ефірі (наприклад, новини, спорт)

Оновлення списку радіостанцій
Див. розділ "Списки автозбереження" (NAVI 80 IntelliLink) ⇨ 163.

Одночасна трансляція на кількох каналах
Увімкніть функцію одночасної трансляції на кількох каналах (simulcast), щоб автоматично перемикатися зі станції в діапазоні DR (цифрове радіомовлення) на ту саму станцію в FM-діапазоні, коли погіршується прийом.

i-announcement
Виберіть, щоб відображати таку інформацію, як погода або події, поблизу вашого місцезнаходження.

Текстова інформація (текстові радіоповідомлення)
Деякі радіостанції передають текстову інформацію, що доповнює трансльовані програми (наприклад, назви пісень).

Щоб переглянути текстову інформацію під час роботи будь-якого режиму радіоприймача (наприклад, **Збережені**, **Список**, **Частота**), торкніться +. Коли з’явиться спливаюче меню,

виберіть пункт для доступу до відповідної текстової інформації, наприклад, "Показати радіотекст".

Цифрове радіомовлення

Цифрове звукове радіомовлення (DAB) є інноваційною й універсальною системою трансляції звуку.

Загальна інформація

- Станції з підтримкою DAB містять у назві не частоту трансляції, а назву програми.
- У DAB на одній частоті (ансамбль) може транслюватися кілька радіопрограм (служб).
- Окрім служб трансляції високоякісного цифрового аудіо, DAB також може передавати пов’язані з програмою дані й інші відомості від служб, серед яких: інформація про подорож і дорожній рух.
- Звук відтворюватиметься, доки певний радіоприймач DAB прийматиме сигнал, що надсилається радіомовною станцією (навіть якщо сигнал дуже слабкий).
- На відміну від типових проблем із прийомом в AM- або FM-діапазоні, у режимі DAB відсутній ефект затухання сигналу (послаблення потужності звуку). Сигнал DAB відтворюється з постійною гучністю.
- У режимі DAB не виникає інтерференції радіохвиль, причиною якої є станції, які виконують трансляцію на суміжних частотах (явище типове для AM- та FM-діапазонів).

  Якщо сигнал DAB занадто слабкий і не може прийматися радіоприймачем, система перемикається на ту ж саму програму іншої станції DAB або FM.
- Якщо сигнал DAB відбивається природними перешкодами чи будівлями, якість його прийому покращується, тоді як прийом сигналу AM або FM за таких умов значно погіршується.
- Якщо ввімкнути приймання діапазону DAB, FM-тюнер інформаційно-розважальної системи залишатиметься активним у фоновому режимі й постійно шукатиме FM-радіостанції з найсильнішим сигналом.

Вхід AUX

Загальна інформація

У деяких варіантах інформаційно-розважальної системи на корпусі системи (або на панелі приладів) є рознім AUX для підключення зовнішніх джерел звуку.

Примітка
Патрон має постійно залишатися сухим і чистим.

Наприклад, ви можете підключити портативний програвач CD-дисків шляхом з'єднання його штекера діаметром 3,5 мм до гнізда AUX.

Користування

Джерелом відтворення звуку, підключеним до входу AUX, можна керувати тільки за допомогою елементів керування джерела відтворення звуку, а не через інформаційно-розважальну систему. Вибирати композиції безпосередньо на джерелі відтворення звуку можна лише під час стоянки автомобіля.

Обережно

Перед підключенням або відключенням зовнішнього пристрою, наприклад, кишенькового CD плеєра, вимкніть плеєр та інформаційно-розважальну систему, щоб запобігти зниженню якості звучання та можливим пошкодженням обладнання.

Після підключення за допомогою штекера система розпізнає джерело відтворення звуку автоматично. Залежно від рівня запису відтворення джерела відтворення стає чутним через затримку.

Назва виконавця чи композиції не відображаються на екрані дисплея.

Примітка
Необхідно забезпечити надійне кріплення допоміжного засобу під час поїздки. Під час різкого гальмування, крутого повороту чи аварії незакріплені предмети можуть розлетітися по салону, і люди отримають травми.

Radio 15 USB

Натисніть **MEDIA**, щоб змінити джерело відтворення звуку на пристрій, підключений до гнізда AUX, а потім увімкніть зовнішній пристрій. На екрані дисплея з'явиться AUX.

Налаштування AUX
Натисніть **SETUP**, щоб зайти в меню налаштування параметрів.

Оберіть AUX IN і повертайте **OK**, щоб обрати потрібне налаштування:

- HI (300 мВ)
- MID (600 мВ)
- LO (1200 мВ)

NAVI 50 IntelliLink

Для доступу до меню "Медіа" у будь-який час послідовно виберіть 🏠, ♫ і **МЕДІА**.

Для перемикання між додатковими джерелами торкайтеся ▼ вгорі ліворуч. Нижче наведено список доступних параметрів:

- **USB**: Див. розділ "Порт USB" (NAVI 50 IntelliLink) ⇨ 170.
- **iPod**: Див. розділ "Порт USB" (NAVI 50 IntelliLink) ⇨ 170.
- **BT**: Див. розділ "Відтворення музики через Bluetooth" (NAVI 50 IntelliLink) ⇨ 173.
- **Відео**: Перегляньте розділ "Відео" (NAVI 50 IntelliLink) ⇨ 180.
- **AUX**: Перемикання джерела звуку в режим AUX, після чого можна увімкнути допоміжний засіб.

NAVI 80 IntelliLink

Щоб відтворювати вміст з підключеного допоміжного пристрою, необхідно переключити джерело звуку в режим AUX.

Щоб відкрити меню "Медіа" на головному екрані, послідовно торкніться **МЕНЮ**, **Мультимедіа** і **Медіа**.

Торкніться **+**, щоб відкрити спливаюче меню (залежно від версії). Нижче наведено список доступних параметрів:

- **Допоміжне гніздо**: Перемикання джерела звуку в режим AUX, після чого можна увімкнути допоміжний засіб.
- **USB**: Див. розділ "Порт USB" (NAVI 80 IntelliLink) ⇨ 170.
- **З'єднання Bluetooth**: Див. розділ "Відтворення музики через Bluetooth" (NAVI 80 IntelliLink) ⇨ 173.

Порт USB

Загальна інформація

У деяких варіантах інформаційно-розважальної системи на корпусі системи (або на панелі приладів) є рознім USB ψ для підключення зовнішніх джерел звуку.

Примітка
Патрон має постійно залишатися сухим і чистим.

До порту USB можна підключити MP3-плеєр, накопичувач USB, плеєр iPod або смартфон.

Керування цими пристроями здійснюється за допомогою елементів керування та меню інформаційно-розважальної системи.

Важлива інформація

MP3-плеєр/носії USB

- Під'єднані плеєри MP3 та носії USB мають відповідати характеристикам класу пристроїв збереження USB (USB MSC).
- Система підтримує лише MP3-плеєри та накопичувачі USB з файловою системою FAT32, ємністю сектору 512 байт та ємністю кластера 32 кбайт або менше.
- Жорсткі диски (HDD) не підтримуються.
- До даних, збережених на MP3-плеєрі або пристрої USB, застосовуються перелічені нижче обмеження:

  Система підтримує тільки формати файлів MP3, WMA та (залежно від інформаційно-розважальної системи) ACC.

  Файли WAV та інші стиснуті файли не відтворюються.

  Максимальна глибина структури папок: одинадцять рівнів.

  Максимальна кількість файлів, які можна зберігати: 1000 файлів.

  NAVI 50 IntelliLink: Мінімальна рекомендована ємність накопичувача USB – 4 Гб. Рекомендована максимальна ємність – 32 Гб.

  Файли WMA із системою захисту авторських прав Digital Rights Management (DRM) з музичних Інтернет-магазинів можуть відтворюватися некоректно, або не відтворюватися зовсім.

  Підтримувані розширення списків відтворення: .m3u, .pls.

  Елементи списку відтворення мають подаватися у вигляді відповідних шляхів до файлів.

Відтворення збережених аудіофайлів

Використовувати органи управління інформаційно-розважальної системи для керування аудіопристроями можливо лише після їх підключення.

Radio 15 USB

MP3-плеєр / iPod / носії USB

Якщо до системи підключений USB-пристрій, вона розпізнає аудіопристрій, при цьому на дисплеї автоматично відображається поточна композиція.

При підключенні аудіопристрою відтворення першої композиції з першої папки розпочнеться автоматично. При повторному підключенні пристрою відновиться відтворення останньої відтворюваної композиції.

Залежно від зовнішнього аудіопристрою оберіть папку (MP3-плеєр, USB-пристрій) або список файлів (кишеньковий цифровий плеєр).

Вибір звукової доріжки

Для безпосереднього обрання композицій (та зміни тек) спочатку відкрийте меню аудіопристрою. Для цього натисніть OK під час відтворення. Обирайте композиції і змінюйте папки, повертаючи регулятор.

NAVI 50 IntelliLink

Програвач MP3 / носій USB / iPod

Якщо до системи підключений USB-пристрій, вона розпізнає аудіопристрій, при цьому на дисплеї автоматично відображається поточна композиція. Тип пристрою (MP3-плеєр / накопичувач USB або iPod) також розпізнається системою і відповідний режим джерела відтворення звуку (USB або iPod) встановлюється автоматично.

Коли активне меню ♫/МЕДІА, доступні такі меню нижчого рівня:

- **Головне/Плеєр**
- **Список**
- **Параметри**

Для перемикання між джерелами звуку торкайтеся ▼ вгорі ліворуч. Нижче наведено список доступних параметрів:

- **USB**: В разі вибору виконується перемикання джерела звуку на режим USB.

Примітка
Під час використання акумулятор підключеного пристрою USB заряджається або ж підтримується високий рівень заряду.

- **iPod**: У разі вибору виконується перемикання джерела звуку на режим iPod.
- **BT**: Див. розділ "Відтворення музики через Bluetooth" (NAVI 50 IntelliLink) ⇨ 173.
- **AUX**: Див. розділ "Використання входу AUX" (NAVI 50 IntelliLink) ⇨ 168.

Головне/Плеєр
Виберіть для відтворення поточної композиції. На цьому екрані доступні такі елементи управління:

- ◄◄ (перехід до попередньої композиції; натисніть й утримуйте для прокручування назад)
- ❚❚/► (пауза/відтворення)
- ►► (перехід до наступної композиції; натисніть й утримуйте для прокручування вперед)

Список
На екрані відображається список композицій у даному альбомі/папці. Для відтворення певної композиції виберіть її.

Примітка
За промовчанням альбоми відображаються в списку в алфавітному порядку.

Коли пристрій USB підключений, усі папки відображатимуться у структурі дерева на одному рівні.

Щоб повернутися на попередній рівень дерева папок, торкніться ⮅.

Параметри
Це меню містить такі функції:

- **Повторювати** (Вимк./Композиція/Папка/Всі)
- **Довільний порядок відтворення:**

NAVI 80 IntelliLink

Програвач MP3/носій USB
Щоб відтворювати файли з підключеного пристрою USB, необхідно переключити джерело звуку в режим USB.

Щоб відкрити меню "Медіа" на головному екрані, послідовно виберіть **МЕНЮ**, **Мультимедіа** і **Медіа**.

Торкніться **+**, щоб відкрити спливаюче меню (залежно від версії). Нижче наведено список доступних параметрів:

- **USB**: Перемикання джерела звуку на режим USB.
- **Допоміжне гніздо**: Див. розділ "Вхід AUX" (NAVI 80 IntelliLink) ⇨ 168.
- **З'єднання Bluetooth**: Див. розділ "Відтворення музики через Bluetooth" (NAVI 80 IntelliLink) ⇨ 173.
- **Картка SD**

Коли вибрано режим USB, на екрані доступні такі елементи управління:

- ⏮ або ⏭: Перехід до попередньої або наступної композиції.
- ❚❚: Призупинити відтворення композиції.
- Шкала часу: Переходи між композиціями.
- **Новий вибір**: Вибір нової композиції на підключеному джерелі звуку.
- **Поточний список відтворення**: Доступ до поточного списку відтворення.
- **←**: Повернутися до попереднього екрана.
- **+**: Відкрити спливне меню, де можна вибрати інше джерело звуку або отримати доступ до параметрів композиції

(наприклад, увімкнути чи вимкнути довільний порядок відтворення або повторення, показувати відомості про поточну композицію, перейти до налаштування параметрів звуку).

Від'єднання від порту USB

Відтворення припиниться одразу після виймання аудіопристрою з гнізда USB.

Відтворення музики через Bluetooth

Загальна інформація

Допоміжні джерела відтворення звуку з підтримкою Bluetooth (наприклад, мобільні телефони з функцією відтворення музики, MP3-програвачі тощо) можна підключати до інформаційно-розважальної системи за допомогою бездротового з’єднання.

Важлива інформація

- До інформаційно-розважальної системи можуть підключатися тільки такі пристрої з інтерфейсом Bluetooth, що підтримують протокол A2DP (Advanced Audio Distribution Profile). При використанні більш ранніх версій можливі проблеми зі з'єднанням.
- Окрім цього, пристрій з інтерфейсом Bluetooth має підтримувати протокол AVRCP (Audio Video Remote Control Profile) версії 1.0 або вище. Якщо цей пристрій не підтримує протокол AVRCP, через інформаційно-розважальну систему можна буде керувати тільки гучністю.
- Перед підключенням пристрою з інтерфейсом Bluetooth до інформаційно-розважальної системи ознайомтеся з відповідними інструкціями для функцій Bluetooth.

Робота

Передумови

Для керування аудіопристроєм з інтерфейсом Bluetooth через інформаційно-розважальну систему мають бути виконані наступні умови:

- Функція Bluetooth інформаційно-розважальної системи має бути увімкнена.

  Див. розділ "Телефон", пункт "З’єднання Bluetooth" ⇨ 224.

- Інтерфейс Bluetooth на зовнішньому аудіоджерелі має бути ввімкнений (див. інструкцію з експлуатації аудіопристрою).
- Залежно від аудіоджерела, може знадобитися встановити пристрій у "видимий" режим (див.інструкцію з експлуатації аудіопристрою).
- Джерело відтворення звуку має бути об’єднане в пару з інформаційно-розважальною системою та підключене до неї.

Radio 15 USB

З’єднання Bluetooth

Підключення має бути встановлене між аудіопристроєм та інформаційно-розважальною системою по інтерфейсу Bluetooth, тобто пристрій має бути підключений до автомобіля перед використанням.

Див. розділ "Телефон", пункт "З’єднання Bluetooth" ⇨ 224.

- Список пристроїв може включати до п'яти аудіопристроїв, але з'єднання в певний момент часу можна встановити лише з одним з них.
- Якщо пристрій має як аудіоплеєр, так і телефон, обидві функції будуть сполучені з системою. Сполучення мобільного телефону ⇨ 222.
- Функції телефону залишатимуться активними під час використання аудіоплеєра, відтворення аудіо буде призупинене під час використання телефону.

Сполучення зовнішнього аудіопристрою з інформаційно-розважальною системою

Щоб сполучити аудіопристрій, натисніть **TEL** і виберіть **Сполучити пристрій**. Для цього поверніть і натисніть **OK**. На екрані з’явиться повідомлення **Ready to Pair**.

Потім виконайте пошук пристроїв Bluetooth на аудіопристрої.

Оберіть **My Radio** (тобто назву системи) зі списку в аудіопристрої. Потім за допомогою клавіатури пристрою (якщо наявна) введіть код сполучення, що відображується на дисплеї інформаційно-розважальної системи.

Примітка
Якщо аудіопристрій не має свого екрана, введіть код сполучення за замовчуванням спочатку на цьому пристрої, потім повторіть введення на інформаційно-розважальній системі. Див. інструкцію з експлуатації, щоб отримати інформацію про код сполучення для цього пристрою за замовчуванням - зазвичай це **0000**. Залежно від пристрою може знадобитися ввести код сполучення у зворотному порядку, тобто спочатку - на інформаційно-розважальній системі.

Якщо сполучення завершиться невдало, система повернеться до попереднього меню, а на екрані

з’явиться відповідне повідомлення. У разі необхідності повторіть процедуру.

Після завершення сполучення на екрані дисплея інформаційно-розважальної системи з’явиться підтверджувальне повідомлення і назва сполученого аудіопристрою.

Примітка
При використанні з'єднання Bluetooth керування аудіопристроєм за допомогою інформаційно-розважальної системи призводить до більш швидкої розрядки акумулятора.

Підключення аудіопристрою

Аудіопристрої автоматично підключаються до інформаційно-розважальної системи після завершення процедури сполучення.

Щоб підключити будь-який аудіопристрій, що вже був сполучений із системою або щоб підключитись до іншого сполученого аудіопристрою, натисніть **TEL** і виберіть меню **Обрати пристрій**. У списку пристроїв будуть перелічені вже сполучені аудіопристрої.

Виберіть у списку потрібний пристрій і натисніть **OK** на підтвердження. Повідомлення на дисплеї підтвердить з'єднання.

Відключення аудіопристрою

Щоб відключити аудіопристрій від інформаційно-розважальної системи, натисніть **TEL** (або **SETUP**) і виберіть **Bluetooth connection (З'єднання Bluetooth)**. Оберіть потрібний пристрій зі списку, потім оберіть **Disconnect the device (Від'єднайте пристрій)** та підтвердьте вибір, натиснувши **OK**. Повідомлення на дисплеї підтвердить роз'єднання.

Вимикання аудіопристрою чи вимикання функції Bluetooth на аудіопристрої також відключає пристрій від інформаційно-розважальної системи.

Скасування сполучення зовнішнього аудіопристрою з інформаційно-розважальною системою

Якщо список сполучених аудіопристроїв заповнений, для сполучення нового пристрою необхідно роз'єднати сполучення одного із пристроїв зі списку.

Для роз'єднання сполучення або видалення аудіопристрою з пам'яті системи натисніть **TEL** та оберіть пункт **Видалити пристрій**. Оберіть бажаний телефон зі списку аудіопристроїв і натисніть **OK**, щоб підтвердити видалення за запитом.

Керування роботою через інформаційно-розважальну систему

Після сполучення та встановлення радіозв’язку відтворення розпочинається автоматично.

Аудіопристроєм можна керувати кнопками інформаційно-розважальної системи, регулятором та меню дисплея.

Діапазон доступних функцій, якими можна керувати через інформаційно-розважальну систему, залежить від типу аудіоплеєра.

NAVI 50 IntelliLink

З'єднання Bluetooth

Підключення має бути встановлене між аудіопристроєм та інформаційно-розважальною системою по інтерфейсу Bluetooth, тобто пристрій має бути підключений до автомобіля перед використанням.

Див. пункт "З'єднання Bluetooth", розділ "Телефон" (NAVI 50 IntelliLink) ⇨ 224.

- До системи можна підключити і зберегти в списку пристроїв до п'яти аудіопристроїв, але з'єднання в певний момент часу можна встановити лише з одним з них (залежно від версії системи, можна сполучати з нею до восьми пристроїв).
- Якщо пристрій має як аудіоплеєр, так і телефон, обидві функції будуть сполучені з системою. Сполучення мобільного телефону ⇨ 222.
- Функції телефону залишатимуться активними під час використання аудіоплеєра, відтворення аудіо буде призупинене під час використання телефону.

Сполучення зовнішнього аудіопристрою з інформаційно-розважальною системою

Щоб створити пару з аудіопристроєм, натисніть ⌂, а потім – ⚙**Налаштування**.

Виберіть **Bluetooth**, а потім – **Пошук пристрою Bluetooth** або **Надання дозволів зовнішнім пристроям**.

Виконайте на аудіопристрої пошук пристроїв Bluetooth, які знаходяться поблизу.

Оберіть назву інформаційно-розважальної системи (наприклад, **Media Nav Evolution**) зі списку в аудіопристрої. Потім за допомогою клавіатури аудіопристрою введіть код сполучення (за необхідністю), що відображується на дисплеї інформаційно-розважальної системи.

Стандартний код сполучення - **0000**. Щоб змінити цей код перед початком процедури сполучення, виберіть **Зміна ключа доступу**.

Примітка
Якщо аудіопристрій не має свого екрана, введіть код сполучення за замовчуванням спочатку на цьому пристрої, потім повторіть введення на інформаційно-розважальній системі. Див. інструкцію з експлуатації, щоб отримати інформацію про код сполучення для цього пристрою за замовчуванням - зазвичай це **0000**. Залежно від пристрою може знадобитися ввести код сполучення у зворотному порядку, тобто спочатку - на інформаційно-розважальній системі.

Якщо виконати сполучення не вдалося, за потреби повторіть процедуру.

Примітка
При використанні з'єднання Bluetooth керування аудіопристроєм за допомогою інформаційно-розважальної системи призводить до більш швидкої розрядки акумулятора.

Підключення аудіопристрою
Аудіопристрої автоматично підключаються до інформаційно-розважальної системи після завершення процедури сполучення.

Щоб підключитися до іншого аудіопристрою, натисніть 🏠, а потім – ⚙**Налаштування**.

Потім послідовно виберіть **Зв'язок** і **Перегляд списку пристроїв Bluetooth**. У списку пристроїв будуть перелічені вже сполучені аудіопристрої.

Виберіть у списку потрібний аудіопристрій і на підтвердження торкніться **OK**.

Відключення аудіопристрою
Вимкнення аудіопристрою чи вимкнення функції Bluetooth на аудіопристрої призводить до відключення пристрою від інформаційно-розважальної системи.

Скасування сполучення зовнішнього аудіопристрою з інформаційно-розважальною системою
Якщо список сполучених аудіопристроїв заповнений, для сполучення нового пристрою необхідно роз'єднати сполучення одного із пристроїв зі списку.

Щоб скасувати створену пару з аудіопристроєм, зокрема видалити його з пам'яті системи, натисніть 🏠, а потім – ⚙**Налаштування**.

Виберіть **Зв'язок**, а потім – **Перегляд списку пристроїв Bluetooth**.

Щоб видалити аудіопристрій, виберіть його у списку і торкніться 🗑. В разі потреби можна видалити усі пристрої, які є у списку. Для цього послідовно виберіть **Параметри** і **Видалити всі**. Підтвердьте за допомогою **OK**.

Керування роботою через інформаційно-розважальну систему
Після сполучення та встановлення радіозв'язку відтворення розпочинається автоматично.

Керування аудіопристроєм можна здійснювати за допомогою функцій дисплею інформаційно-розважальної системи.

Діапазон доступних функцій, якими можна керувати через інформаційно-розважальну систему, залежить від типу аудіоплеєра.

Робота аудіопристрою, підключеного у бездротовий спосіб, подібна роботі збережених аудіофайлів через порт USB. Див. пункт "Відтворення музичних композицій через порт USB", розділ "Порт USB" (NAVI 50 IntelliLink) ⇨ 171.

NAVI 80 IntelliLink

З’єднання Bluetooth

Підключення має бути встановлене між аудіопристроєм та інформаційно-розважальною системою по інтерфейсу Bluetooth, тобто пристрій має бути підключений до автомобіля перед використанням.

- Список сполучених пристроїв може включати максимальну кількість аудіопристроїв, але з'єднання в певний момент часу може бути встановлене лише з одним з них.
- Якщо пристрій має як аудіоплеєр, так і телефон, обидві функції будуть сполучені з системою. Сполучення мобільного телефону ⇨ 222.
- Функції телефону залишатимуться активними під час використання аудіоплеєра, відтворення аудіо буде призупинене під час використання телефону.

Сполучення зовнішнього аудіопристрою з інформаційно-розважальною системою

На головному екрані послідовно виберіть **МЕНЮ**, **Мультимедіа** і **Налаштування**.

Виберіть **Медіа**, щоб відкрити меню налаштувань медіа, а потім виберіть пункт "Керування пристроями Bluetooth"/"Налаштувати з’єднання Bluetooth".

Процедура сполучення виконується в такий самий спосіб, як і для мобільного телефону. Див. пункт "З’єднання Bluetooth", розділ "Телефон" (NAVI 80 IntelliLink) ⇨ 224.

Підключення аудіопристрою

Аудіопристрої автоматично підключаються до інформаційно-розважальної системи після завершення процедури сполучення.

У будь-який момент перевести джерело звуку в режим Bluetooth і прослуховувати музику через підключений пристрій Bluetooth.

На головному екрані послідовно виберіть **МЕНЮ**, **Мультимедіа** і **Медіа**.

Залежно від версії торкніться **+** (відкриється спливаюче меню). Виберіть **Bluetooth/З’єднання Bluetooth**, щоб змінити джерело звуку на Bluetooth.

Відключення аудіопристрою

Вимкнення аудіопристрою чи вимкнення функції Bluetooth на аудіопристрої призводить до відключення пристрою від інформаційно-розважальної системи.

Скасування сполучення зовнішнього аудіопристрою з інформаційно-розважальною системою

Скасування сполучення, тобто видалення аудіопристрою з пам'яті системи:

На головному екрані послідовно виберіть **МЕНЮ**, **Мультимедіа** і **Налаштування**.

Виберіть **Медіа**, щоб відкрити меню налаштувань медіа, а потім виберіть пункт "Керування пристроями Bluetooth"/"Налаштувати з’єднання Bluetooth".

Натисніть **+**, щоб відкрити спливне меню. Нижче наведено список доступних параметрів:

- **Вимкнути Bluetooth**: Виберіть, щоб вимкнути функцію Bluetooth в інформаційно-розважальній системі.
- **Зробити TomTom видимим**: Виберіть, щоб зробити інформаційно-розважальну систему видимою для інших пристроїв, завдяки чому їх можна буде об’єднати в пару з системою.
- **Від’єднати всі пристрої**: Виберіть, щоб від’єднати всі підключені пристрої від інформаційно-розважальної системи, не видаляючи їх/не скасовуючи пару з ними.
- **Видалити пристрої**: Виберіть, щоб скасувати пару інформаційно-розважальної системи з пристроєм.

Процедура скасування пари виконується так само, як і для мобільного телефону. Див. пункт "З’єднання Bluetooth", розділ "Телефон" (NAVI 80 IntelliLink) ⇨ 224.

Керування роботою через інформаційно-розважальну систему

Після сполучення і встановлення безпроводового зв'язку відтворення звуку може розпочатися автоматично.

Керування аудіопристроєм можна здійснювати за допомогою функцій дисплею інформаційно-розважальної системи.

Діапазон доступних функцій, якими можна керувати через інформаційно-розважальну систему, залежить від типу аудіоплеєра.

Робота аудіопристрою, підключеного у бездротовий спосіб, подібна роботі збережених аудіофайлів через порт USB. Див. пункт "Відтворення музичних композицій через порт USB", розділ "Порт USB" (NAVI 80 IntelliLink) ⇨ 171.

Зовнішні пристрої

Перегляд зображень

NAVI 80 IntelliLink

Щоб відкрити меню "Зображення" на головному екрані, послідовно торкніться **МЕНЮ**, **Мультимедіа** і **Зображення**.

Примітка
Відтворення можливе, лише коли автомобіль стоїть на місці.

Виберіть підключений пристрій як джерело даних (наприклад, USB-носій) і переглядайте окремі фотографії або запустіть показ слайдів і перегляньте всі фотографії сумісного формату, які є на пристрої.

Під час перегляду можна скористатися такими функціями:

- 〈 або 〉: Перехід до попередньої або наступної фотографії.
- **Ескізи**: Перемикання між повноекранним переглядом і переглядом зменшених зображень.
- **Новий вибір**: Вибір нової фотографії на підключеному пристрої-джерелі.
- **+**: Відкриває спливне меню, яке містить команди для зміни пристрою-джерела і налаштувань для фотографій.

  Під час перегляду окремих фотографій або показу слайдів за допомогою спливного меню можна встановити масштаб зображення, а також показати всі фотографії у вигляді ескізів.

Налаштування фотографій – див. розділ "Налаштування системи" (NAVI 80 IntelliLink) ⇨ 153.

Перегляд відео

NAVI 50 IntelliLink

Щоб відкрити меню "Відео", на головному екрані натисніть **МЕНЮ**, а потім – **Відео**.

Примітка
Відтворення можливе, лише коли автомобіль стоїть на місці.

Інтерфейс складається з трьох вкладок:

- **Програвач**: екран перегляду відео.
- **Список**: список усіх наявних відео.
- **Параметри**: налаштування відтворення та детальна інформація про відеофайл.

На екрані перегляду відео можна виконати наведені нижче дії.

- Шкала часу: Переходи між відеофільмами.
- **⏮**: відтворити відео з початку / відтворити попереднє відео / швидко перемотати назад.
- **▶❚❚**: Призупинити відео.
- **⏭**: відтворити наступне відео / швидко перемотати вперед.
- ☀: відрегулювати яскравість. Щоб продовжити перегляд відео, торкніться екрана.
- ⛶: увімкнути перегляд відео на весь екран.

NAVI 80 IntelliLink

Щоб відкрити меню "Відео" на головному екрані, натисніть **МЕНЮ**, а потім – **Мультимедіа** і **Відео**.

Примітка
Відтворення можливе, лише коли автомобіль стоїть на місці.

Вибравши підключений пристрій як джерело даних (наприклад, підключений до USB-порту), можна переглянути окремі відео або всі відео сумісного формату, які є на пристрої.

Під час перегляду можна скористатися такими функціями:

- ⏮ або ⏭: Перехід до попереднього або наступного відео.
- ⏸: Призупинити відео.
- Шкала часу: Переходи між відеофільмами.
- **Новий вибір**: вибір нового відео на підключеному пристрої-джерелі.
- **Повноекранний режим**: Перехід у повноекранний режим відтворення.
- ←: Повернутися до попереднього екрана.
- +: Відкрити спливне меню, яке містить команди для зміни пристрою-джерела і налаштувань відео.

  Під час перегляду за допомогою спливного меню можна повернутися до списку відео.

Налаштування відео – див. розділ "Налаштування системи" (NAVI 80 IntelliLink) ⇨ 153.

Використання додатків смартфону

Додатки для проеціювання (Apple CarPlay™ та Android™ Auto) дають змогу відображати потрібні вам додатки смартфона на дисплеї та керувати ними з панелі інформаційно-розважальної системи.

Уточніть у виробника пристрою, чи сумісна ця функція з вашим смартфоном, а також дізнайтеся, чи доступна ця програма в країні, де ви мешкаєте.

Android Auto працює лише в моделях інформаційно-розважальної системи NAVI 50 IntelliLink та NAVI 80 IntelliLink. Apple CarPlay працює лише в інформаційно-розважальній системі NAVI 50 IntelliLink.

Примітка
Коли використовуються додатки для навігації та прослуховування музики за допомогою проеціювання телефону, вони замінюють аналогічні вбудовані додатки інформаційно-розважальної системи.

NAVI 50 IntelliLink

Підготовка смартфону

Телефон із ОС Android: Завантажте в смартфон додаток Android Auto з магазину додатків Google Play™.

iPhone: Перевірте, чи активовано додаток Siri® у смартфоні.

Підключення мобільного телефону

Підключіть смартфон до порту USB ⇨ 170.

Запуск проектування телефону

Телефон із ОС Android: Для користування додатком Android Auto натисніть кнопку Android Auto на головному екрані інформаційно-розважальної системи і прийміть запити, які надійдуть на смартфон.

iPhone: Натисніть кнопку CarPlay на головному екрані інформаційно-розважальної системи.

Відображений екран проеціювання телефону залежить від смартфону та версії програмного забезпечення.

Щоб відкрити посібник із користування зв'язком зі смартфоном, перейдіть у меню **Налаштування**, виберіть **Зв'язок** і знайдіть потрібний пункт у списку.

Повернення на головний екран

Торкніться кнопки відкривання стартового екрана.

NAVI 80 IntelliLink

Підготовка смартфону

Завантажте в смартфон додаток Android Auto з магазину додатків Google Play™.

Увімкнення функції проектування телефону

1. Підключіть смартфон до порту USB ⇨ 170.
2. Прийміть запит, який з'явиться на дисплеї.
3. Натисніть ⮝ на дисплеї і прийміть положення про конфіденційність. Якщо ви користуєтеся системою вперше, стежте за отриманими від неї запитами на мобільному пристрої, щоб продовжити.
4. Натисніть ⮝ ще раз.

Тепер можна користуватися функцією проектування телефону.

Користування проектуванням телефону

- Натисніть ⮝ на дисплеї, щоб відкрити меню Android Auto підключеного смартфона.
- Натисніть і потримайте 🗣 на кермовій колонці для доступу до елементів голосового керування.

Повернення на дисплей

Натисніть ⌂.

Навігація

Загальна інформація

⚠ Попередження

Система навігації лише доповнює відчуття простору водія й не замінює його. Керуйте автомобілем з достатньою обережністю та увагою, а також завжди дотримуйтесь позиції безпеки та уваги.

Насамперед необхідно дотримуватися правил дорожнього руху, навіть якщо підказки системи навігації суперечать їм.

Навігаційна система прокладає надійні маршрути до заданих пунктів призначення, завдяки чому можна не користуватися звичайними атласами автошляхів.

Якщо в вашій країні або регіоні доступний сервіс **Traffic info (Дорожня інформація)**, актуальна ситуація на автошляхах також буде врахована при прокладанні маршруту. Система отримує повідомлення про рух в зоні прийому.

Щоб отримувати актуальну інформацію про ситуацію на дорогах у режимі реального часу, підпишіться на функцію "Live services".

Примітка
Доступно лише в NAVI 80 IntelliLink.

Робота навігаційної системи

Місцезнаходження та рух автомобіля розпізнається датчиками навігаційної системи.

Подолана відстань визначається за допомогою даних спідометра, дані проходження поворотів - гіроскопом. Місцезнаходження визначається за допомогою супутників GPS (глобальна система позиціонування).

Завдяки порівнянню сигналів цих датчиків із цифровими картами навігаційної системи можна точно визначати місцезнаходження автомобіля.

При першому використанні автомобіля, після довгої поїздки та ін. система проводить процедуру автокалібрування. Через це якщо слід вважати нормальним, якщо система не забезпечує точних показань до проходження автомобілем певної дистанції.

Після введення адреси пункту призначення чи визначного місця (найближча АЗС, готель, тощо), маршрут обчислюється від поточного розташування до обраного пункту призначення.

Вказівки відносно маршруту подаються пристроєм голосового виводу та на дисплеї.

⚠ Попередження

Деякі зони, наприклад, вулиці з одностороннім рухом або пішохідні зони, можуть бути відсутніми в системі навігації. У таких зонах в системі може відображатися попередження, якого слід дотримуватися. Тому зверніть особливу увагу на

вулиці з одностороннім рухом та інші шляхи та в'їзди, в які не слід повертати.

Примітка
Залежно від інформаційно-розважальної системи прийом радіотрансляції може перериватися під час голосового супроводження, а також перед кожною зміною напрямку.

USB-носій (NAVI 50 IntelliLink)

Для роботи навігаційної системи потрібен USB-носій із цифровою картою міст і автошляхів вашої країни, а також інші дані.

Примітка
Користуйтеся накопичувачем USB, відформатованим у форматі FAT32, з мінімальною ємністю 4 Гб та максимальною ємністю 32 Гб.

Проїхавши перші 100 км, упродовж 90 днів можна перевірити наявність безкоштовних оновлень цифрової карти.

Примітка
Щоб уникнути можливих технічних проблем, використовуйте під час експлуатації та оновлення навігаційної системи лише сумісні USB-накопичувачі. Не використовуйте картку пам'яті USB в інших пристроях (наприклад, в цифровій камері, мобільному телефоні тощо) чи в іншому автомобілі.

Встановлення програмного забезпечення

Щоб оновити цифрові карти та скористатися перевагами завантажуваних послуг, необхідно створити обліковий запис на веб-сайті opel.naviextras.com і встановити безкоштовне програмне забезпечення.

Створення облікового запису

Створіть обліковий запис через веб-сайт opel.naviextras.com. Оберіть у меню веб-сторінки, наприклад, пункт "Реєстрація" та введіть необхідні відомості.

Встановлення програмного забезпечення

Установіть програмне забезпечення на ваш комп’ютер. Для цього завантажте його з opel.naviextras.com.

Щоб встановити програмне забезпечення й запустити веб-додаток дотримуйтесь вказівок на екрані.

Реєстрація навігаційної системи

Навігаційну систему потрібно зареєструвати в щойно створеному обліковому запису в Інтернеті.

Вставте порожній USB-носій у USB-порт навігаційної системи. Натисніть 🏠, виберіть ⬆**Nav**, а потім – **Параметри** і **Оновлення карти**.

Щоб зберегти весь вміст у пам’яті навігаційної системи, виберіть **Параметри**, а потім – **Оновити**. Не виймайте USB-носій, доки не закінчиться оновлення.

Потім вставте цей USB-носій у USB-порт комп’ютера і підключіться до Інтернету. Коли

буде запущено веб-додаток і виявлено USB-носій, у вікні додатка з'явиться назва системи (або програмного забезпечення). Тепер навігаційну систему зареєстровано у вашому профілі користувача.

Після початкового налаштування навігаційна система й веб-додаток автоматично виявлять USB-носій.

Оновлення USB-носія та навігаційної системи

Оновлення виконується регулярно, що необхідно, наприклад, для контролю стану карти та місцезнаходження камер безпеки.

Примітка
В деяких країнах завантаження та використання функції попередження про відеокамеру вважається незаконним, та може переслідуватися.

Ці оновлення виконуються тільки через каталог веб-додатка, доступ до якого здійснюється за допомогою USB-носія.

Веб-додаток дає змогу:

- оновлювати навігаційну систему (карти, камери спостереження тощо)
- використовувати платні бази даних об'єктів інфраструктури (POI)
- додавати й видаляти дані
- індивідуально налаштовувати систему

Ці дії виконуються за допомогою різних меню веб-додатка.

Оновлення системи

Щоб ефективно використовувати всі можливості навігаційної системи, оновлюйте її якомога частіше.

Щоб оновити систему, запустіть автомобіль і не вимикайте двигун під час завантаження даних.

Вставте USB-носій у USB-порт навігаційної системи. Навігаційна система знайде на USB-носії наявні оновлення, після чого автоматично відкриється екран "Оновлення".

Виберіть **Оновити** – почнеться встановлення оновлень для навігаційної системи.

Примітка
Навігаційна система може перезапускатися автоматично під час процесу оновлення.

Примітка
Щоб повернутися на попередній екран, торкніться ←.

Натомість можна натиснути 🏠, ⬆**Nav**, **Параметри**, а потім – **Оновлення карти**. Після цього виберіть **Параметри**, а потім – **Оновити**, щоб установити оновлення для навігаційної системи.

Не виконуйте жодних інших дій і не виймайте USB-носій, доки не закінчиться оновлення.

Картка SD (NAVI 80 IntelliLink)

SD-картка, що надається разом із навігаційною системою, містить цифрову карту міст і автошляхів вашої країни, а також інші дані.

Зверніться на станцію технічного обслуговування, щоб придбати нову картку SD з оновленою цифровою картою.

Примітка
Щоб уникнути можливих технічних проблем, використовуйте під час експлуатації навігаційної системи лише сумісні SD-картки. Не використовуйте картку SD в інших пристроях (наприклад, в цифровій камері, мобільному телефоні тощо) чи в іншому автомобілі.

Використання

USB-носій

NAVI 50 IntelliLink

Вставлення USB-носія
Вимкніть навігаційну систему і вставте USB-носій у відповідне гніздо на панелі інформаційно-розважальної системи. Будьте обережні – USB-носій легко пошкодити.

Видалення USB-носія
Вимкніть навігаційну систему і від'єднайте USB-носій від USB-порту на панелі інформаційно-розважальної системи.

Картка SD

NAVI 80 IntelliLink

Вставлення SD-картки

Вимкніть інформаційно-розважальну систему і вставте картку SD в призначене для неї гніздо, розміщене на панелі приладів. Картка SD є ламкою, не згинайте її.

Слідкуйте за тим, щоб картка SD була правильно вставлена. Орієнтація картки може бути різною залежно від місця розташування гнізда для картки SD в автомобілі.

Вилучення карти SD
Щоб вийняти картку SD з інформаційно-розважальної системи, перейдіть на головний екран, послідовно натисніть **МЕНЮ**, **Система** і **Вийняти картку SD**. Після цього картку SD можна безпечно витягнути з гнізда, розміщеного на панелі приладів.

Щоб вилучити картку SD зі слота, натисніть на картку, потім відпустіть її. Картка виходить зі слота, щоб її можна було витягти.

Примітка
Щоб уникнути можливих технічних проблем, під час експлуатації та оновлення навігаційної системи використовуйте лише сумісні SD-картки. Не використовуйте картку SD в інших пристроях (наприклад, в цифровій камері, мобільному телефоні тощо) чи в іншому автомобілі.

Активування навігаційної системи

Увімкнення

Навігаційна система вмикається автоматично після ввімкнення запалювання. У інших випадках натискайте ⏻.

Після вимкнення запалювання навігаційною системою можна користуватися ще до 20 хвилин. Натисніть ⏻, щоб знову ввімкнути навігаційну систему. Система автоматично вимкнеться через 20 хвилин після останньої взаємодії з користувачем.

Вимкнення

Коли вимкнено запалювання, навігаційна система автоматично вимикається після відчинення дверцят водія.

Коли ввімкнено запалювання, натисніть ⏻, щоб вимкнути навігаційну систему.

Перемикання між меню навігаційної системи та інформаційно-розважальної системи

NAVI 50 IntelliLink

Щоб повернутися на головний екран інформаційно-розважальної системи під час роботи з нею, натисніть 🏠 або натисніть і потримайте ⮌/🡐.

NAVI 80 IntelliLink

Щоб повернутися на головний екран інформаційно-розважальної системи під час роботи з нею, натисніть 🡐 (один або потрібну кількість разів).

Інформація на дисплеї

NAVI 50 IntelliLink

Екран меню

Щоб відкрити екран із меню навігаційної системи, натисніть 🏠, а потім – ⮝Nav.

Екран із меню навігаційної системи містить такі основні та вкладені меню:

- **Напрямок**

  Див. розділ "Введення пунктів призначення" (NAVI 50 IntelliLink) ⇨ 199.

  - **Адреса**
  - **Об’єкти інфраструктури**
  - **Історія**
  - **Елементи вибраного**

- Пошук на карті
- Координати

- Маршрут

  Див. пункти "Відомості про маршрут" і "Зміна маршруту", розділ "Супроводження" (NAVI 50 IntelliLink) ⇨ 206.

  - Створити маршрут/Змінити маршрут
  - Оминати
  - Огляд
  - Скасувати маршрут
  - Варіанти маршруту
  - Маршрут

- Параметри

  Див. далі пункт "Налаштування системи навігації" (NAVI 50 IntelliLink).

  - Попередження
  - Параметри маршруту
  - Параметри карти
  - Параметри голосового супроводу
  - Формат координат
  - GPS
  - Оновлення карти
  - Дорожній рух

Екран карти

Щоб перейти на екран карти, коли режим супроводження маршруту не використовується, послідовно натисніть 🏠 і Карта (за наявності). Див. пункт "Огляд карти", розділ "Супроводження" (NAVI 50 IntelliLink) ⇨ 206.

Торкніться екрана у будь-якому місці. Курсор позначає поточне розташування. Щоб прокрутити карту, потягніть карту в потрібному напрямку. Щоб у будь-який час перемістити курсор на місце, де наразі знаходиться автомобіль, торкніться ▲.

Щоб перейти на екран карти, коли режим супроводження маршруту не використовується, послідовно натисніть 🏠 і Nav, а потім уведіть пункт призначення. Див. розділ "Введення пунктів призначення" (NAVI 50 IntelliLink) ⇨ 199.

Торкніться екрана у будь-якому місці. Курсор позначає поточне розташування. Щоб прокрутити карту, потягніть карту в потрібному напрямку.

Екран карти (в режимі супроводження маршруту або без нього) містить такі відомості та органи керування:

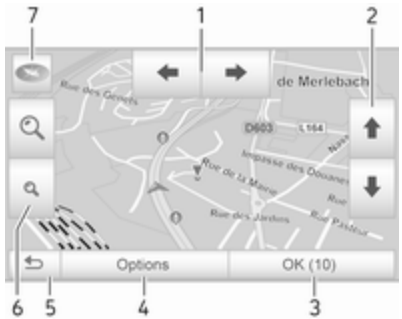

1. ⬅/➡: Повернути карту ліворуч/праворуч
2. ⬆/⬇: Точка огляду (низько/високо)
3. OK (з таймером зворотнього відліку): Підтвердьте дії

4. Меню **Опції** (налаштування маршруту і карти)
5. ⮌: Повернутися до попереднього екрана
6. ⊕/⊖: Змінити масштаб (зменшити/збільшити)
7. ⊛: Компас (перемикання режимів подання карти "2D", "3D" і "2D північ")

8. Назва наступної крупної дороги чи інформація дорожніх знаків, за наявності
9. Поточний час
10. Напрямок руху та відстань до наступної зміни напрямку
11. Інформація про подорож, наприклад, прогнозований час прибуття, відстань до пункту призначення
12. Інформація аудіосистеми (торкніться, для доступу до джерела звуку)
13. Обчислений маршрут і зміни напрямку
14. ⮝: поточне місцезнаходження
15. Головна сторінка
16. 🚗: інформація про дорожній рух (TMC – канал дорожніх повідомлень)
17. Обмеження швидкості

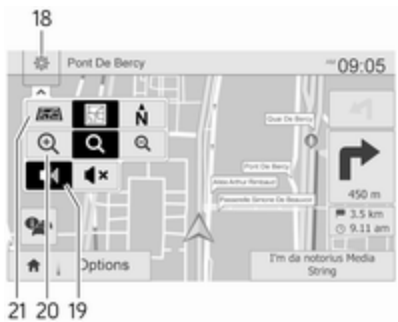

18. ⚙: Спливне меню налаштувань (див. нижче)
19. 🔊/🔇: увімкнути/вимкнути голосовий супровід
20. ⊕/⊖/⊖: змінити масштаб (зменшити/збільшити)
21. **N**: Перемикайте режими відображення карти – 2D, 3D та 2D Північ

Перегляд перехресть

У режимі супроводження маршруту перед кожною зміною напрямку перехрестя автоматично відображається великим планом. Після проїзду через перехрестя відновлюється звичайне подання.

Перегляд автомагістралей

У режимі супроводження маршруту перед кожною розв’язкою автомагістралі автоматично відображається тривимірне зображення розв’язки. Після проїзду розв’язки відновлюється звичайне подання.

Примітка
Для деяких перехресть на автомагістралях на мапі можуть відображатися лише маленькі стрілки зміни напрямку.

NAVI 80 IntelliLink

Екран меню

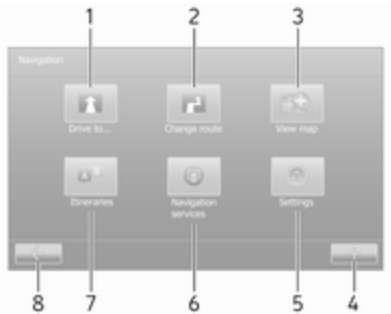

Щоб відкрити меню навігаційної системи, на головному екрані натисніть **МЕНЮ**, а потім – **Навігація**.

Екран із меню навігаційної системи містить такі основні та вкладені меню й елементи керування:

1. **ЇХАТИ ДО...**

   Див. розділ "Введення пунктів призначення" (NAVI 80 IntelliLink) ⇨ 199.

   - **Додому**
   - **Збережені пункти**
   - **Адреса**
   - **Нещодавні пункти призначення**
   - **Місцевий пошук/ Розташування TomTom**
   - **Об'єкти інфраструктури**
   - **Точка на карті**
   - **Широта довгота**

2. **ЗМІНИТИ МАРШРУТ**

   Див. пункт "Зміна маршруту", розділ "Супроводження" (NAVI 80 IntelliLink) ⇨ 206.

   - **Обчислити варіант**
   - **Скасувати маршрут**
   - **Їхати через**
   - **Оминути дорожню перешкоду**
   - **Оминути ділянку маршруту**
   - **Мінімальні затримки**

3. **ПЕРЕГЛЯД КАРТИ**

   Див. пункт "Огляд карти", розділ "Супроводження" (NAVI 80 IntelliLink) ⇨ 206.

   - **Використовувати це місце, щоб...**
   - **Знайти**
   - **Змінити відомості на карті**
   - **Додати до збережених пунктів**

4. **+**: Спливне меню

5. **НАЛАШТУВАННЯ**

   Див. далі пункт "Налаштування системи навігації" (NAVI 80 IntelliLink).

   - **Вимкнути голосовий супровід**
   - **Планування маршруту**
   - **Показати об'єкт інфраструктури на карті**
   - **Керування об'єктами інфраструктури**

- Голос
- Вказати домашню адресу
- Керування збереженими пунктами
- Перейти на іншу карту
- Змінити кольори карти
- Значок автомобіля
- Додатково

6. ПОСЛУГИ НАВІГАЦІЇ

   Див. далі пункт "LIVE services" (NAVI 80 IntelliLink).

   - Дорожній рух
   - Камери контролю швидкості
   - Місцевий пошук/ Розташування TomTom
   - My TomTom LIVE
   - Погода

7. МАРШРУТИ

   Див. пункт "Зміна маршруту", розділ "Супроводження" (NAVI 80 IntelliLink) ⇨ 206.

8. ←: Повернутися до попереднього екрана

Екран карти

Щоб відкрити екран карти без навігації, на головному екрані послідовно натисніть **МЕНЮ**, **Навігація** і **Перегляд карти**.

Торкніться екрана у будь-якому місці. Поточна вибрана позиція буде вказана курсором. Щоб прокрутити карту, потягніть курсор у потрібному напрямку.

Щоб відкрити екран карти з навігацією, перейдіть на головний екран, торкніться **МЕНЮ**, виберіть **Навігація**, а потім уведіть пункт призначення. Див. розділ "Введення пунктів призначення" (NAVI 80 IntelliLink) ⇨ 199.

Екран карти (в режимі супроводження маршруту або без нього) містить такі відомості та органи керування:

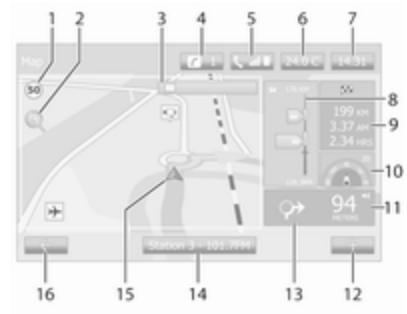

1. Обмеження швидкості (в разі перевищення допустимої швидкості світиться червоним і блимає)
2. ⌕: Змінити масштаб (зменшити/ збільшити)
3. Назва наступної крупної дороги чи інформація дорожніх знаків, за наявності
4. ℹ: Сповіщення системи (за наявності)
5. ✆: Інформація про телефон
6. Зовнішня температура
7. Годинник

8. Послуги LIVE: Інформація про дорожній рух (за наявності), наприклад проблеми на маршруті, індикатор прийому, карта ДР, місцезнаходження камер контролю швидкості (за наявності) та погода в пункті призначення.
9. Інформація про подорож, наприклад, прогнозований час прибуття, залишок відстані до пункту призначення, стан подорожі (зелений/червоний прапорець)

   Зведення маршруту
10. Компас (перемикання режимів подання карти 2D/3D)
11. Змінити гучність вказівок під час супроводження
12. ✚: Спливне меню
13. Напрямок руху та відстань до наступної зміни напрямку
14. Інформація аудіосистеми
15. ⮝: Поточне місцезнаходження (курсор)

    Обчислений маршрут і зміни напрямку
16. ←: Повернутися до попереднього екрана

Зображення смуг руху
У режимі супроводження маршруту перед кожною зміною напрямку головної дороги автоматично відображається тривимірне зображення перехрестя (у тому числі стрілка повороту і дорожні знаки). Після проїзду розв’язки відновлюється звичайне подання.

Вказівки щодо вимкнення подання із зображенням смуг руху див. далі в розділі "Налаштування системи навігації", пункт "Додаткові налаштування" (NAVI 80 IntelliLink).

Автоматичне масштабування
У режимі супроводження маршруту перед кожною зміною напрямку розв’язка автоматично відображається великим планом. Після проїзду розв’язки відновлюється звичайне подання.

Вказівки щодо вимкнення функції автоматичного масштабування див. далі в розділі "Налаштування системи навігації", пункт "Додаткові налаштування" (NAVI 80 IntelliLink).

Керування клавіатурами на дисплеї

NAVI 50 IntelliLink

Щоб пересуватися по алфавітній і цифровій клавіатурі та вводити символи, торкайтеся відповідних клавіш на сенсорному екрані.

- Щоб змінити тип клавіатури (наприклад, QWERTY, ABC), виберіть **Параметри**.
- Для переходу до цифр та символів виберіть **1^&**.
- Щоб показати на екрані список результатів для поточної дії (наприклад, введення пункту призначення), виберіть значок розкривного меню ▼.

- Введені символи можна коригувати під час введення кнопкою ⌫ на екранній клавіатурі.
- Торкніться ←, щоб припинити роботу з клавіатурою і повернутися до попереднього екрана.

Примітка
Під час введення запису окремі літери й цифри не вибираються (відображаються сірими) залежно від інформації, збереженої в навігаційній системі.

Детальні відомості див. у розділі "Керування за допомогою сенсорного екрана" ⇨ 149.

NAVI 80 IntelliLink

Щоб пересуватися по алфавітній і цифровій клавіатурі та вводити символи, торкайтеся відповідних клавіш на сенсорному екрані.

- Введені символи можна коригувати під час введення кнопкою ⌫ на екранній клавіатурі.
- Торкніться ←, щоб припинити роботу з клавіатурою і повернутися до попереднього екрана.

Детальні відомості див. у розділі "Керування за допомогою сенсорного екрана" ⇨ 149.

Послуги LIVE

NAVI 80 IntelliLink

Окрім послуг із навігації (наприклад, повідомлень про дорожній рух, стаціонарних камер контролю швидкості), можна скористатися додатковими функціями, які доступні для передплатників послуг служби LIVE.

Завдяки послугам LIVE можна отримувати свіжу інформацію про дорожній рух (послуга "HD Traffic™"), постійно оновлювану інформацію про місцезнаходження стаціонарних і мобільних камер контролю швидкості, і прогноз погоди, виконувати місцевий пошук, а також керувати своєю передплатою за допомогою функції "My TomTom LIVE".

Примітка
Послуги LIVE доступні не у всіх країнах чи регіонах.

Перший власник автомобіля має активувати цю послугу протягом 14 днів, інакше її буде вимкнено. Натисніть **Активувати мої послуги** і прийміть відображені умови використання.

На головному екрані послідовно натисніть **МЕНЮ**, **Навігація** і **Послуги навігації**.

Відобразяться такі екранні меню:

- **Traffic/HD Traffic**

  Отримання свіжої інформації про дорожній рух у режимі реального часу.

Примітка
Коли передплата не активована, замість назви послуги **HD Traffic** використовується назва **Traffic**.

- **Камери контролю швидкості**

  Попередження і відомості, які відображаються на дисплеї, про місцезнаходження мобільних камер контролю швидкості в режимі реального часу, стаціонарних камер контролю швидкості та аварійно-небезпечних ділянок.

  За потреби цю функцію можна вимкнути у меню "Камери контролю швидкості" на екрані "Послуги LIVE".

  Повідомлення про місцезнаходження камер контролю швидкості (стаціонарних або мобільних).

Примітка
В деяких країнах завантаження та використання функції попередження про відеокамеру вважається незаконним, та може переслідуватися.

- **Місцевий пошук/Розташування TomTom**

  Ця послуга дає змогу виконувати швидкий пошук будь-яких об'єктів інфраструктури (POI) за ключовими словами та визначати ці об'єкти як пункти призначення.

- **My TomTom LIVE**

  Показує на екрані дату закінчення передплати на послуги.

- **Погода**

  Служба прогнозу погоди надає дані про погоду для місця, де ви наразі знаходитесь, та обраного пункту призначення на період до п'яти днів.

Налаштування системи навігації

NAVI 50 IntelliLink

Послідовно натисніть 🏠, 🏁**NAVI** / ⬆**Nav** і **Параметри**. У цьому меню можна перевіряти та оновлювати налаштування карти і навігації, а саме:

- **Попередження**
- **Параметри маршруту**
- **Параметри карти**
- **Параметри голосового супроводу**
- **Формат координат**
- **GPS**
- **Оновлення карти**
- **Дорожній рух** (залежно від версії)

Попередження
Оберіть **Попередження**, щоб відкрити меню наступних налаштувань (вимикайте, що не потрібно):

- **Попереджати про перевищення швидкості** (Увімк./Вимк.)
- **Завжди показувати обмеження швидкості** (Увімк./Вимк.)
- **Попереджати про небезпечні ділянки** (Увімк./Вимк.)
- **Дистанція попереднього попередження** (0 м/200 м/500 м)

  Доступно на деяких моделях, залежно від версії.

Попереджати про перевищення швидкості: На цифровій карті зазначені обмеження швидкості для деяких доріг. Коли автомобіль перевищує допустиму швидкість, система надає звукові та/або візуальні попередження.

Завжди показувати обмеження швидкості: На екрані постійно відображаються обмеження швидкості для окремих доріг.

Попереджати про небезпечні ділянки: Коли автомобіль минає небезпечну ділянку (постійну чи тимчасову), тобто в'їжджає на небезпечну ділянку дороги, яка потребує особливої уваги, або наближається до місця, де встановлено камеру контролю швидкості (залежно від країни), система надає звукові та візуальні попередження.

Дистанція попереднього попередження: Оберіть дистанцію, на якій система буде надавати водієві сповіщення про проходження заданої точки.

Примітка
На деяких дорогах та в деяких регіонах попередження можуть бути недоступними.

Параметри маршруту
Оберіть **Налаштування маршруту** щоб оновити наступні налаштування обчислення маршруту:

- **Спосіб планування маршруту** (Швидкий/Короткий/Економний)
- **Автомагістралі** (Увімк./Вимк.)
- **Погодинна оплата** (Увімк./Вимк.)
- **Оплата за проїзд** (Увімк./Вимк.)
- **Пороми** (Увімк./Вимк.)
- **Спільна поїздка/Автомобіль з пасажирами** (Увімк./Вимк.)
- **Ґрунтові дороги** (Увімк./Вимк.)
- **Потрібні дозволи** (Увімк./Вимк.) (залежно від версії)

В разі необхідності послідовно натисніть **Параметри**і **Відновити стандартні** і встановіть для кожного з цих параметрів стандартні заводські значення.

Інший спосіб: коли на екрані відображається карта (режим супроводження маршруту не діє), можна отримати доступ до меню **Параметри маршруту** дотиком до пункту **Параметри**.

Детальну інформацію наведено вище в пунктах "Інформація на дисплеї" і "Екран карти" (NAVI 50 IntelliLink).

Спосіб планування маршруту: **Швидкий** – вибір найшвидшого маршруту до вказаного пункту призначення. Цей спосіб передбачає, що по всіх дорогах автомобіль рухається на максимальній дозволеній швидкості або близько до неї.

Короткий – вибір найкоротшого маршруту, тобто мінімальної відстані до вказаного пункту призначення.

Економний – спосіб планування, який дозволяє вибрати середній варіант між найшвидшим і найкоротшим маршрутом. Спланований маршрут, напевне, буде коротшим за найшвидший, але не набагато тривалішим.

Автомагістралі: Визначає, чи слід включати автомагістралі в план маршруту.

Вимкніть, наприклад, при буксируванні автомобіля, або коли рух автомагістралями заборонений.

Примітка
Дотримуйтесь законодавчих положень країни, в якій використовується автомобіль.

Погодинна оплата: Визначає, чи слід включати дороги, для проїзду якими необхідно придбати спеціальний дозвіл, який діє протягом певного періоду.

Оплата за проїзд: Визначає, чи слід включати в маршрут дороги, де кожного разу потрібно сплачувати за проїзд.

Пороми: Визначає, чи слід включати в маршрут використання поромів, суден і поїздів.

Спільна поїздка/Автомобіль з пасажирами: Визначає, чи слід включати в маршрут смуги руху, призначені для спільних поїздок і автомобілів з пасажирами.

Ґрунтові дороги: Визначає, чи слід включати в маршрут дороги без твердого покриття, такі як ґрунтові або гравійні дороги.

Параметри карти
Оберіть **Налаштування карти**, щоб відкрити наступні налаштування:

- **Режим перегляду** (3D/2D/2D Північ)

  2D Північ доступне не на всіх версіях
- **Точка огляду** (низько/нормально/високо)
- **Перегляд автомагістралей** (Увімк./Вимк.)
- **Мітки об'єктів інфраструктури**

Інший спосіб: коли на екрані відображається карта (режим супроводження маршруту не діє), можна отримати доступ до меню **Параметри карти** дотиком до пункту **Параметри**.

Детальну інформацію наведено вище в пунктах "Інформація на дисплеї" і "Екран карти" (NAVI 50 IntelliLink).

Режим перегляду: Оберіть **Режим перегляду**, щоб змінити режим карти за замовчуванням з 2D зверху вниз та 3D "перспектива", а також 2D, в якому північ завжди буде вгорі екрана.

Інший спосіб: для перемикання між режимами перегляду карти скористайтеся перемикачем "Компас".

Точка огляду: Вибір висоти **точки огляду** карти – вище або нижче.

Інший спосіб: коли на екрані відображається карта (режим супроводження маршруту не діє), підвищити або понизити точку огляду карти можна екранними кнопками ⇧/⇩. При досягненні максимального положення кнопки стають затіненими (сірими).

Перегляд автомагістралей: Увімкнення/вимкнення **перегляду розв'язок на магістралях** під час супроводження маршруту.

Детальну інформацію наведено вище в пунктах "Інформація на дисплеї" і "Екран карти" (NAVI 50 IntelliLink).

Мітки об’єктів інфраструктури: Щоб переглянути на екрані список типів об’єктів інфраструктури (POI), виберіть ► поруч із **Мітками об’єктів інфраструктури**.

На цьому екрані можна увімкнути й вимкнути (показати чи приховати на карті) окремі типи міток об’єкті інфраструктури, наприклад, готелі, аеропорти, кафе чи бари.

Якщо вибрати певний тип об’єктів інфраструктури, відкриється список підкатегорій, де можна ввімкнути й вимкнути (показати чи приховати) окремі підкатегорії.

Примітка
Об'єкти інфраструктури (POI) відображаються на мапі лише при певному рівні збільшення.

Параметри голосового супроводу
Оберіть **Голосові налаштування**, щоб змінити мову супроводження.

Прокрутіть список мов за допомогою кнопок ▲/▼, потім виберіть мову і торкніться **OK** на підтвердження вибору.

Формат координат
Виберіть **Формат координат**, щоб змінити формат введення координат на одну із наведених нижче опцій:

- DD.DDDDD
- DD MM.MMM
- DD MM SS.S

GPS
Оберіть **GPS**, щоб переглянути інформацію GPS (наприклад, наявні супутники, їх розташування та потужність сигналу).

Оновлення карти
Оберіть **Оновлення карти**, щоб вивести на екран наступний вміст цифрової карти та інформацію про останні оновлення:

- **Небезпечні ділянки**
- **Розв’язки**
- **Карти**
- **Місця**
- **Служба повідомлень про дорожній рух**
- **Прив’язування адрес**

Можна оновити певний вміст карти або всю карту. Спочатку виберіть один з варіантів або пункт **Параметри**, а потім торкніться **Оновити**. Зачекайте, доки закінчиться оновлення.

Перегляньте розділи "USB-носій" (NAVI 50 IntelliLink) та "Оновлення USB-носія та навігаційної системи" в розділі "Загальна інформація" ⇨ 183.

Дорожній рух
Оберіть **Дорожній рух**, щоб змінити наступні налаштування дорожнього руху:

- **Інформація про дорожній рух** (увімк/вимк)
- **Об’їзд**
- **Типи подій**

Інформація про дорожній рух: Попередження надаються для подій, що відбуваються уздовж маршруту.

Об’їзд: Зекономте час, використовуючи альтернативний маршрут, коли на поточному маршруті виникає корок, або ж стається ДТП. За необхідністю,

оберіть "Увімк/Вимк" поруч із "Підтвердити запропонований маршрут?".

За необхідності, оновіть значення часу для параметра "Пропонувати об'їзний маршрут, якщо за розрахунками він потребує менше часу на:" (наприклад, п'ять хвилин) дотиком до ◄/►.

Типи подій: Оберіть типи подій, які будуть відображуватися під час супроводження маршруту, наприклад: усі події, ускладнення дорожнього руху, перекриття доріг, ДТП.

NAVI 80 IntelliLink

Щоб відкрити меню налаштувань навігації, на головному екрані натисніть **МЕНЮ**, а потім – **Навігація** і **Налаштування**. На екрані відображатимуться такі меню налаштувань:

- **Вимкнути голосовий супровід**:

  Увімкнення й вимкнення голосового супроводу під час навігації.

- **Планування маршруту**:

  Налаштування, що стосуються типу маршруту, платних доріг, поромів, відновлення руху за маршрутом, смуг руху, призначених для спільних поїздок, та доріг без твердого покриття.

  Вибір способу планування маршруту. Рекомендований спосіб – "Найшвидший маршрут". При виборі економного маршруту можна заощадити значну кількість пального.

  Крім того, можна відповідно до потреби увімкнути чи вимкнути параметр "iQ routes™". У режимі iQ routes™ маршрути обчислюються з урахуванням середньої інтенсивності руху в певний день і час доби, а також можна вибрати найкращій маршрут залежно від фактичної швидкості руху транспорту на даний час.

- **Показати об'єкт інфраструктури на карті**:

  Дозволяє показати чи приховати на карті мітки об'єктів інфраструктури певних категорій.

- **Керування об'єктами інфраструктури**:

  Дозволяє додавати, змінювати та видаляти окремі об'єкти інфраструктури або категорії об'єктів.

- **Голос** (залежно від версії):

  Можна вибрати у списку синтезований голос або живий чоловічий чи жіночий голос (для голосових інструкцій).

  Під час супроводження голосові вказівки, які надаються живими голосами, дещо спрощені і не надаються під час використання функції розпізнавання мовлення ⇨ 215.

- **Вказати домашню адресу**:

  Зміна домашньої адреси або адреси, яка найчастіше використовується.

- **Керування збереженими пунктами**:

Видалення або перейменування збережених адрес пунктів призначення.

Для перейменування виберіть адресу у списку на екрані, виберіть **Перейменувати** та введіть нову назву. На підтвердження дії торкніться **Готово**. Для видалення вибраної адреси торкніться **Видалити**. Підтвердьте дію, коли з'явиться запит.

- **Перейти на іншу карту**:

  Якщо на картці SD встановлено декілька карт, цей параметр використовується для переходу з однієї карти на іншу. Виберіть "Змінити карту", а потім виберіть потрібну карту з наявних варіантів.

- **Змінити кольори карти**:

  Дає змогу змінювати денні та нічні кольори для використання на навігаційній карті.

  Після завантаження нових кольорів оберіть новий колір, оберіть додаткову колірну схему, а потім оберіть потрібний колір з доступних варіантів.

- **Значок автомобіля**:

  Зміна значка автомобіля для використання на тривимірній навігаційній карті.

- **Додатково**:

  Можна вибрати такі додаткові налаштування:

  - **Інформація на карті**:

    Дає змогу показати чи приховати інформацію, що відображається на карті, наприклад, номер будинку перед назвою вулиці, назви вулиць/назва поточної вулиці, назва вулиці, яка знаходиться після поточної.

  - **Властивості карти**:

    Увімкнення й вимкнення таких параметрів:

    Показувати зображення смуг (наприклад, на розв'язках автомагістралей), повертати карту відповідно до напрямку руху автомобіля (тільки в режимі 2D), під час супроводження автоматично переходити в режим 3D, автоматично виконувати масштабування (режими 2D і 3D).

  - **Джерело дорожньої інформації**:

    Вибір джерела інформації про дорожній рух зі списку доступних джерел.

Введення пункту призначення

NAVI 50 IntelliLink

Оберіть пункт призначення

Натисніть 🏠, потім – ⬆**Nav**, після чого натисніть **Пункт призначення**.

Для введення пункту призначення можна використовувати такі пункти меню:

- **Адреса**

  Введення адреси з клавіатури.
- **Об’єкти інфраструктури**

  Вибір об'єктів інфраструктури (POI), таких як АЗС, ресторан, автостоянка.
- **Історія**

  Вибір зі списку пунктів призначення, які вже використовувалися.
- **Елементи вибраного**

  Вибір пунктів призначення, збережених у списку улюбленого.
- **Пошук на карті**

  Вибір пункту призначення за допомогою цифрової мапи.
- **Координати**

  Введення координат пункту призначення.

Після введення пункту призначення зачекайте десять секунд, доки не закінчиться зворотний відлік, або натисніть **OK**, щоб розпочати супроводження одразу.

Введіть адресу

Виберіть **Адресу**, потім введіть частину чи всю адресу повністю, наприклад:

- **Країна**
- **Місто або індекс**
- **Вулиця**
- **Номер**
- **Поперечна вулиця**

Примітка

Повні адреси можна вводити лише за умови, що вони розпізнаються навігаційною системою.

Коли адреса вводиться вперше, торкніться **Країна** й уведіть з клавіатури потрібну назву країни. Крім того, можна вибрати одну з запропонованих країн у розкривному списку.

Примітка

Під час введення адреси окремі літери й цифри не вибираються (відображаються сірими) – це залежить від адрес, здатна розпізнавати навігаційна система.

Так само введіть дані для інших параметрів: **Місто або індекс**, **Вулиця**, **Номер** і **Поперечна вулиця**.

Примітка

Якщо **Поштовий індекс** складається з кількох частин, вставте пробіл після першої його частини.

Адреса автоматично записується в пам'ять, звідки її можна потім вибрати.

Вказівки щодо роботи з клавіатурою див. у розділі "Користування", пункт "Керування клавіатурами на дисплеї" (NAVI 50 IntelliLink) ⇨ 186.

Примітка
Параметри **Номер** і **Поперечна вулиця** доступні лише після вводу параметра **Вулиця**.

Під час вводу параметра **Вулиця** непотрібно вказувати тип дороги (вулиця, проспект, бульвар і т.ін.).

Вибір об'єктів інфраструктури (POI)
Об'єкти інфраструктури можна вибирати в якості пунктів призначення, використовуючи такі варіанти пошуку:

- список збережених об'єктів інфраструктури
- категорії об'єктів інфраструктури
- швидкий пошук об'єктів інфраструктури на мапі

Список збережених об'єктів інфраструктури
Виберіть **Об'єкти інфраструктури**, щоб обрати зі списку часто використовуваних категорій (наприклад, АЗС, стоянка, ресторан).

Категорії об'єктів інфраструктури
Оберіть **Об'єкти інфраструктури**, потім **Індивідуальний пошук**, щоб обрати зі списку категорій чи підкатегорій.

Пошук об'єктів інфраструктури має відмінності залежно від ситуації:

- Коли діє режим супроводження маршруту, пошук таких об'єктів інфраструктури як **АЗС** і **Ресторан** здійснюється вздовж усього маршруту, а пошук об'єктів **Автостоянка** – поблизу пункту призначення.
- Коли режим супроводження маршруту не діє, пошук об'єктів здійснюється поблизу поточного місцезнаходження.
- Якщо поточне місцезнаходження не визначене (наприклад, сигнал GPS відсутній), пошук об'єктів інфраструктури здійснюється поблизу останнього відомого місцезнаходження.

Нижче наведено список доступних параметрів:

- **У місті**

  Пошук об'єктів інфраструктури в межах вибраного міста (результати пошуку упорядковуються за відстанню від центра міста).
- **Вздовж маршруту**

  Пошук об'єктів інфраструктури вздовж поточного маршруту (результати пошуку упорядковуються за довжиною відхилення від маршруту).
- **Довкола місцезнаходження**

  Пошук об'єктів інфраструктури довкола поточного місцезнаходження (результати пошуку упорядковуються за відстанню від цього місця).
- **Довкола пункту призначення**

  Пошук об'єктів інфраструктури довкола пункту призначення поточного маршруту (результати пошуку упорядковуються за відстанню від пункту призначення).

Відображений на екрані список об'єктів інфраструктури можна відсортувати або показати на мапі. Меню **Параметри** містить такі пункти:

- **Сортувати за назвою**
- **Сортувати за відстанню**
- **Сортувати за відхиленням** (під час дії режиму супроводження маршруту)
- **Показати все на мапі**

Швидкий пошук об'єктів інфраструктури
Торкніться екрана у будь-якому місці. Поточна вибрана позиція буде вказана курсором. Щоб прокрутити карту, потягніть курсор у потрібному напрямку.

Щоб переглянути назви об'єктів інфраструктури і їхню відстань від вибраного місця на мапі, торкніться **Параметри**, а потім - **Об'єкти інфраструктури довкола курсору**.

Інший спосіб: торкніться **Знайти** і виконайте пошук пункту призначення за назвою, уведеною з клавіатури.

Вибір зі списку попередніх пунктів призначення
Оберіть **Історію**, щоб зайти в список раніше введених пунктів призначення.

Щоб відсортувати список, торкніться **Параметри** – на екрані будуть показані такі параметри:

- **Сортувати за назвою**
- **Сортувати за відстанню**
- **Видалити всі**

Інший спосіб: торкніться **Знайти** і виконайте пошук пункту призначення за назвою, уведеною з клавіатури.

Вибір зі списку улюбленого
Оберіть **Улюблене**, щоб відкрити список збережених улюблених пунктів призначення.

Відображений на екрані список улюбленого можна відсортувати або показати на мапі. Меню **Параметри** містить такі пункти:

- **Сортувати за назвою**
- **Сортувати за відстанню**
- **Показати все на мапі**
- **Видалити всі**

Інший спосіб: торкніться **Знайти** і виконайте пошук в улюбленому за назвою, уведеною з клавіатури.

Вибір пункту призначення за допомогою мапи
Оберіть **Знайти на мапі**, щоб розпочати пошук пункту призначення шляхом прокручування мапи.

Торкніться екрана у будь-якому місці. Поточна вибрана позиція буде вказана курсором. Щоб прокрутити карту, потягніть курсор у потрібному напрямку.

Щоб вибрати певне місце як пункт призначення, торкніться **OK**.

Введення координат пункту призначення
Оберіть **Координати**, щоб розпочати пошук пункту призначення за його координатами.

Щоб змінити формат координат, торкніться **Параметри** і виберіть один з варіантів:

- **Широта/довгота**

  Ці значення можна вводити у будь-якому з таких форматів:

- десяткові градуси
- градуси й десяткові хвилини
- градуси, хвилини й десяткові секунди

- UTM (Універсальна поперечна проекція Меркатора)

Підтвердьте пункт призначення
Вибраний пункт призначення буде показаний на мапі. Торкніться **OK** і визначте його як **Новий маршрут**.

Під час дії режиму супроводження маршруту пункт призначення можна визначити як **Проміжний пункт** на маршруті.

Додати та зберегти дані в улюбленому
Після вибору пункту призначення торкніться **Параметри** – на екрані будуть показані такі параметри:

- **Додати до улюбленого**: Зберегти пункт призначення у списку улюбленого.
- **Поточна інтенсивність руху**: Надає інформацію про ДТП (залежно від версії системи).

  Див. пункт "Інформація про дорожній рух", розділ "Супроводження" (NAVI 50 IntelliLink) ⇨ 206.
- **Інформація**/**Новини**: Виводить на екран інформацію (наприклад, адреси) обраних об'єктів інфраструктури (POI).

  Показати місце (адресу) вибраної позиції, координати GPS (широта/довгота), а також номер телефону вибраного об'єкту інфраструктури (якщо є).
- **Назад до автомобіля**: Повернутися до поточного розташування автомобіля.

Перед збереженням елемента у списку улюбленого можна змінити назву цього елемента за допомогою клавіатури.

Вказівки щодо роботи з клавіатурою див. у розділі "Користування", пункт "Керування клавіатурами на дисплеї" (NAVI 50 IntelliLink) ⇨ 186.

Видалити з улюбленого
Виберіть пункт у списку улюбленого, торкніться **Параметри** перед початком супроводження маршруту, потім виберіть **Видалити з улюбленого** і підтвердьте видалення.

Щоб видалити усі улюблені пункти призначення, оберіть меню **Пункт призначення**, **Улюблене**, потім **Опції** і **Видалити все**, після чого підтвердьте операцію.

NAVI 80 IntelliLink

Оберіть пункт призначення
На головному екрані послідовно виберіть **МЕНЮ**, **Навігація** і **Їхати до...**.

Виберіть один з показаних на екрані пунктів призначення:

- **Додому**
- **Збережені пункти**
- **Адреса**
- **Нещодавні пункти призначення**
- **Місцевий пошук**/**Розташування TomTom**

- **Об’єкти інфраструктури**
- **Точка на мапі**
- **Широта довгота**

Додому
Система прокладе маршрут додому за вказаною адресою.

Щоб зберегти домашню адресу, на головній сторінці натисніть **МЕНЮ**, а потім – **Навігація** і **Налаштування**.

Виберіть **Вказати домашню адресу** і уведіть адресу.

Див. пункт "Налаштування системи навігації", розділ "Користування" (NAVI 80 IntelliLink) ⇨ 186.

Збережені пункти
Вибір зі списку попередньо збережених пунктів призначення.

Щоб видалити чи перейменувати збережені пункти призначення, перейдіть на головний екран, торкніться **МЕНЮ** і послідовно виберіть **Навігація** і **Налаштування**.

Потім виберіть **Керування збереженими пунктами** і внесіть необхідні зміни у вибраний пункт призначення.

Див. пункт "Налаштування системи навігації", розділ "Користування" (NAVI 80 IntelliLink) ⇨ 186.

Адреса
Уведіть адресу з клавіатури частково або повністю, наприклад:

- **Країна**
- **Поштовий індекс**
- **Селище/Місто**
- **Вулиця**
- **Номер будинку**

Примітка
Повні адреси можна вводити лише за умови, що вони розпізнаються навігаційною системою.

Якщо адреса вводиться вперше, з'являється запит на введення країни, де знаходиться пункт призначення. Уведіть потрібну назву країни з клавіатури.

Під час введення на екрані можуть відображатися назви, запропоновані системою. Можна дотиком вибрати назву, показану на екрані, або торкнутися **Список** і відкрити повний список варіантів для даної частини адреси.

Примітка
Під час введення адреси окремі літери й цифри не вибираються (відображаються сірими) – це залежить від адрес, здатна розпізнавати навігаційна система.

В такий самий спосіб уведіть **Поштовий індекс** або дані для параметрів **Селище/Місто**, **Вулиця** і **Номер**.

Примітка
Якщо **Поштовий індекс** складається з кількох частин, вставте пробіл після першої його частини.

Адреса автоматично записується в пам'ять, звідки її можна потім вибрати.

Вказівки щодо роботи з клавіатурою див. у розділі "Користування", пункт "Керування клавіатурами на дисплеї" (NAVI 80 IntelliLink) ⇨ 186.

Нещодавні пункти призначення
Вибір зі списку попередньо визначених пунктів призначення, які були автоматично збережені.

Місцевий пошук/Розташування TomTom
Об'єкт інфраструктури (POI) поблизу вибирається за ключовими словами, введеними з клавіатури.

Примітка
Ця функція доступна лише для передплатників послуг служби LIVE.

Детальнішу інформацію див. у розділі "Користування", пункт "LIVE services" (NAVI 80 IntelliLink) ⇨ 186.

Об'єкти інфраструктури
Об'єкти інфраструктури можна вибирати в якості пунктів призначення, використовуючи такі варіанти пошуку:

- Категорії об'єктів інфраструктури:

  Виберіть категорію об'єкта інфраструктури (POI), (наприклад, АЗС, ресторан, автостоянка), а потім виберіть район пошуку (наприклад, **POI поблизу**, **POI у місті**, **POI біля домівки**).

  Для підтвердження вибору введіть назву селища або міста і торкніться **Готово**.

- Назви об'єктів інфраструктури:

  Уведіть назву об'єкта інфраструктури і виберіть цей параметр, щоб розпочати пошук.

Точка на мапі
Вибір пункту призначення за допомогою цифрової мапи.

Щоб прокрутити мапу, потягніть курсор у потрібному напрямку, а потім підтвердьте вибір позиції в якості пункту призначення.

Широта довгота
Введення координат пункту призначення.

Підтвердьте пункт призначення
Після вибору пункту призначення маршрут буде показаний на мапі, і на вкладці 🏁 з'являться основні відомості про маршрут.

Щоб побачити актуальну інформацію про стан дорожнього руху, перейдіть на вкладку LIVE. Детальнішу інформацію див. у розділі "Користування", пункт "LIVE services" (NAVI 80 IntelliLink) ⇨ 186.

На підтвердження маршруту торкніться **Готово**.

Додати та зберегти дані в улюбленому
Додати до збережених пунктів
На головному екрані послідовно виберіть **МЕНЮ**, **Навігація** і **Їхати до...**.

Виберіть **Нещодавні пункти призначення** і виберіть пункт призначення зі списку на екрані.

Торкніться **+** (щоб відкрити спливаюче меню) і виберіть **Додати до збережених пунктів**, потім уведіть з клавіатури назву пункту призначення і торкніться **Далі**.

На екрані з'явиться запит, чи потрібно визначити збережену адресу як "Домашню адресу". Виберіть **Так** або **Ні**. На екрані з'явиться повідомлення, яке підтверджує збереження адреси.

Додати до улюбленого
На головному екрані торкніться ★, щоб відрити меню улюбленого, і виберіть **Навігація**.

Щоб визначити збережений пункт призначення як улюблений, торкніться **+** (відкриється спливаюче меню) і виберіть **Додати до улюбленого**.

Виберіть у списку на екрані збережений пункт призначення і додайте його у вибране.

Детальнішу інформацію див. у розділі "Вступ", пункт "Вибране" (NAVI 80 IntelliLink) ⇨ 140.

Видалити з улюбленого
На головному екрані торкніться ★, щоб відрити меню улюбленого, і виберіть **Навігація**.

Торкніться **+** і виберіть **Видалити всі списки улюбленого** або виберіть елемент у списку улюбленого на екрані, а потім виберіть **Видалити з улюбленого**. Відобразиться повідомлення для підтвердження. На підтвердження дії торкніться **Видалити**.

Детальнішу інформацію див. у розділі "Вступ", пункт "Вибране" (NAVI 80 IntelliLink) ⇨ 140.

Вказівки

Інформація про дорогу

NAVI 50 IntelliLink

Щоб переглянути маршрут перед початком супроводження, після введення пункту призначення послідовно натисніть 🏠, **NAVI** / **Nav** і **Маршрут**.

Опис різних способів введення пунктів призначення описано в розділі "Введення пунктів призначення" (NAVI 50 IntelliLink) ⇨ 199.

Нижче наведено список доступних параметрів:

- **Створити маршрут**/**Змінити маршрут**

  Див. далі пункт "Зміна маршруту" (NAVI 50 IntelliLink).
- **Оминати**

  Див. далі пункт "Зміна маршруту" (NAVI 50 IntelliLink).
- **Огляд**

  Див. наведені нижче інструкції.
- **Скасувати маршрут**

  Див. далі пункт "Вимкнення супроводження" (NAVI 50 IntelliLink).
- **Варіанти маршруту**

  Див. далі пункт "Зміна маршруту" (NAVI 50 IntelliLink).
- **Маршрут**

  Див. далі пункт "Зміна маршруту" (NAVI 50 IntelliLink).

Огляд
Якщо на екрані **Маршрут** торкнутися **Огляд**, можна подивитися детальний план поточного маршруту і загальний вигляд маршруту на карті.

Використовуючи цей пункт меню, можна переглянути такі відомості:

- назва та/або адреса пункту призначення
- загальна тривалість подорожі за маршрутом
- загальна довжина маршруту

- особливі точки та ділянки маршруту (наприклад, платні дороги, автомагістралі тощо)
- альтернативні маршрути (наприклад, Короткий, Швидкий, Економний)

Якщо на екрані **Огляд** торкнутися **Параметри**, можна отримати доступ до таких меню нижчого рівня:

- **Варіанти маршруту**

  Див. далі пункт "Зміна маршруту" (NAVI 50 IntelliLink).
- **Маршрут**

  Див. далі пункт "Зміна маршруту" (NAVI 50 IntelliLink).
- **Параметри маршруту**

  Перегляньте розділ "Налаштування навігаційної системи" (NAVI 50 IntelliLink) ⇨ 186.
- **Імітація навігації**

  Див. наведені нижче інструкції.

Примітка
Доступ до цих параметрів можна також отримати під час супроводження - для цього торкніться екрана в області "Інформація про подорож" (наприклад, параметрів "Розрахунковий час прибуття" або "Відстань до пункту призначення").

Див. пункт "Інформація на дисплеї", розділ "Користування" (NAVI 50 IntelliLink) ⇨ 186.

Імітація навігації
За допомогою цієї функції можна швидко переглянути запропонований маршрут.

Нижче наведено список доступних параметрів:

▶/II	:	Розпочати або призупинити імітацію проходження маршруту
⏮	:	Перейти до попереднього маневру
⏭	:	Перейти до наступного маневру
1x / 4x / 8x	:	Збільшити швидкість імітації проходження маршруту
← / ⮌	:	Повернутися до попереднього екрана

NAVI 80 IntelliLink
Щоб переглянути вже спланований маршрут перед початком супроводження, торкніться **+** (щоб відкрити спливаюче меню), а потім виберіть **Відомості про маршрут**.

Нижче наведено список доступних параметрів:

- **Показати вказівки**:

  Відображається план маршруту.

  Показані такі відомості:
  - стрілки зміни напрямку
  - тип дороги
  - назва (номер) дороги
  - відстань до розгалуження дороги (км/милі)
- **Показати карту маршруту**:

  Перегляд карти маршруту.
- **Демонстрація маршруту**:

  Перегляд демонстрації маршруту.
- **Зведення маршруту**:

  Повернення до попереднього екрана.

Відображаються відомості про тривалість, протяжність і тип подорожі. Див. розділ "Введення пунктів призначення", пункт "IQ routes™" (NAVI 80 IntelliLink) ⇨ 199.

- **Показати пункт призначення**:

  Перегляд змін напрямку у вигляді зображень.

- **Показати стан руху на маршруті**:

  Відображається інформація про ДТП, які можуть вплинути на цю подорож, з можливістю перегляду детальних відомостей про кожне ДТП окремо.

  За наявності передплати на послуги LIVE на вкладці "Live" можна переглянути більш детальні відомості про подорож (такі як затримки на дорогах, стаціонарні й мобільні камери контролю швидкості).

  Детальнішу інформацію див. у розділі "Користування", пункт "LIVE services" (NAVI 80 IntelliLink) ⇨ 186.

Редагування маршруту

NAVI 50 IntelliLink

За допомогою цієї функції можна переглянути і змінити план маршруту до введеного пункту призначення.

Щоб відкрити це меню в будь-який час, послідовно натисніть 🏠, **NAVI** / **Nav** і **Маршрут**. Виберіть **Схема маршруту**.

На екрані будуть показані такі відомості:

- стрілки зміни напрямку
- номер дороги
- відстань до місця зміни напрямку

Щоб внести зміни в дані маршруту й упорядкувати їх, торкніться **Параметри**.

Нижче наведено список доступних параметрів:

- **Зведення**

  Відображаються всі проміжні пункти та пункт призначення, а також відстані між проміжними пунктами, тривалість поїздки до наступного проміжного пункту та час прибуття у пункт призначення.

- **Нормальний**

  Відображаються всі маневри, назви вулиць та пунктів, відстані та номери ділянок маршруту.

  Крім того, за використання цього параметру відображається інформація про дорожні знаки, перешкоди для доступу і маневрів, а також відомості про настройки попереджень і параметри системи.

- **Список доріг**

  Відображаються лише основні ділянки маршруту з назвами або номерами доріг.

  За використання цього параметра відображається також довжина кожної ділянки, тривалість руху до наступної ділянки, час прибуття у пункт

призначення і усереднений напрямок.

Крім того, під час супроводження можна перейти на вкладку "Напрямок руху та відстань до наступної зміни напрямку" на екрані та змінити ці параметри маршруту та його схеми. Щоб внести зміни в дані маршруту й упорядкувати їх, виберіть **Параметри**.

Див. пункти "Інформація на дисплеї" і "Екран карти", розділ "Користування" (NAVI 50 IntelliLink) ⇨ 186.

Змінити маршрут
Щоб внести зміни до списку проміжних пунктів на маршруті, послідовно натисніть 🏠, 🏁**NAVI** / ⬆**Nav**, **Маршрут** і **Змінити маршрут** на екрані дисплея.

Нижче наведено список доступних параметрів:

+ вгорі : Додати проміжний пункт
+ внизу : Додати новий пункт призначення
🗑 : Видалити пункт призначення
🏁 : Змінити адресу пункту відправлення на маршруті (доступно не на всіх версіях)

Щоб змінити порядок проміжних пунктів у списку, послідовно натисніть **Параметри** і **Змінити порядок**, а потім пересуньте проміжні пункти догори чи донизу.

Опис різних способів введення пунктів призначення описано в розділі "Введення пунктів призначення" (NAVI 50 IntelliLink) ⇨ 199.

Оминати
Щоб змінити перелік ділянок, яких слід уникати при прокладанні маршруту, послідовно натисніть 🏠, 🏁**NAVI** / ⬆**Nav**, **Маршрут** і **Небажані ділянки**.

Виберіть у показаному на екрані списку ту ділянку, яку потрібно оминути. Видалена з маршруту ділянка позначається червоним кольором.

На підтвердження нового маршруту торкніться **OK**.

Варіанти маршруту
Щоб змінити спосіб планування маршруту, послідовно натисніть 🏠, 🏁**NAVI** / ⬆**Nav**, **Маршрут** і **Варіанти маршрутів**.

Доступні такі варіанти, для кожного з яких визначається відстань і розрахункова тривалість поїздки:

- швидкий
- короткий
- економний

Виберіть один з варіантів і торкніться ← на підтвердження нового маршруту.

Детальнішу інформацію див. у розділі "Користування", пункт "Налаштування системи навігації" (NAVI 50 IntelliLink) ⇨ 186.

NAVI 80 IntelliLink
Подорожі можна планувати заздалегідь – для цього треба вибрати відправний пункт і пункт призначення.

На головному екрані послідовно виберіть **МЕНЮ**, **Навігація** і **Схеми маршрутів**.

Виберіть пункт відправлення в такий самий спосіб, як і пункт призначення. Див. розділ "Введення пунктів призначення" (NAVI 80 IntelliLink) ⇨ 199. Потім виберіть пункт призначення, тип маршруту й підтвердьте зміни.

Система виконає планування маршруту, і його можна буде детально переглянути.

Змінити маршрут
Якщо потрібно змінити маршрут під час дії режиму супроводження, перейдіть на головний екран і послідовно натисніть **МЕНЮ**, **Навігація** і **Змінити маршрут**.

Нижче наведено список доступних параметрів:

- **Обчислити варіант**
- **Скасувати маршрут**
- **Їхати через**
- **Оминути дорожню перешкоду**
- **Оминути ділянку маршруту**
- **Мінімальні затримки**

Обчислити варіант
Виконується обчислення варіанту маршруту до пункту призначення.

Скасувати маршрут
Припиняється супроводження поточного маршруту.

Щоб поновити супроводження, послідовно натисніть **Їхати до...** і **Нещодавні пункти призначення** та виберіть маршрут ще раз.

Їхати через (проміжні пункти)
В обчислений маршрут до визначеного пункту призначення вносяться такі зміни, щоб він проходив через певний пункт (проміжний пункт).

Пункт, який необхідно включити в маршрут, вводиться в такий самий спосіб, як і пункт призначення.

Потрібні значення вибираються з тих самих списків, таких як "Адреса", "Збережені пункти", "Об’єкт інфраструктури", "Точка на карті".

Див. розділ "Введення пунктів призначення" (NAVI 80 IntelliLink) ⇨ 199.

Оминути дорожню перешкоду
Цей параметр обирається у випадках, коли дорожня перешкода не була вказана в інформації служби повідомлень про дорожній рух.

Див. далі пункт "Інформація про дорожній рух" (NAVI 80 IntelliLink).

Виберіть довжину (у метрах) ділянки подальшого маршруту, яку потрібно оминути, наприклад, "100м", "500м", "2000м", "5000м".

Виконується повторне обчислення маршруту з урахуванням ділянки вибраної протяжності, яку слід оминути.

Оминути ділянку маршруту
Виберіть цей параметр, коли потрібно оминути частину маршруту. Оберіть у списку доріг на маршруті ту дорогу, яку необхідно оминути.

Мінімальні затримки
Виберіть цей параметр, коли потрібно запланувати маршрут з урахуванням свіжої інформації про стан дорожнього руху.

Вимкнути супроводження

NAVI 50 IntelliLink

Щоб припинити супроводження маршруту, послідовно натисніть 🏠, 🏁**NAVI** / **Nav**, **Маршрут** і **Скасувати маршрут**.

NAVI 80 IntelliLink

Щоб припинити супроводження маршруту, послідовно натисніть **+** і **Видалити маршрут**.

Огляд карти

NAVI 50 IntelliLink

Для доступу до екрану карти у будь-який час послідовно виберіть 🏠 і **КАРТА**.

Торкніться екрана у будь-якому місці. Поточна вибрана позиція буде вказана курсором. Щоб прокрутити карту, потягніть курсор у потрібному напрямку.

Детальніше про операції керування див. пункт "Екран карти", розділ "Користування" (NAVI 50 IntelliLink) ⇨ 186.

Меню параметрів

Якщо на екрані карти торкнутися **Параметри**, можна отримати доступ до таких меню нижчого рівня:

- **Параметри маршруту**:

  Див. розділ "Користування", пункт "Налаштування системи навігації" (NAVI 50 IntelliLink) ⇨ 186.

- **Параметри карти**:

  Див. розділ "Користування", пункт "Налаштування системи навігації" (NAVI 50 IntelliLink) ⇨ 186.

- **Де я?**:

  Див. далі пункт "ДОПОМОГА!" (NAVI 50 IntelliLink).

NAVI 80 IntelliLink

Щоб відкрити екран карти без навігації, на головному екрані послідовно натисніть **МЕНЮ**, **Навігація** і **Перегляд карти**.

Торкніться екрана у будь-якому місці. Поточна вибрана позиція буде вказана курсором. Щоб прокрутити карту, потягніть курсор у потрібному напрямку.

На екрані карти торкніться **+** – відкриється спливаюче меню, яке містить такі пункти:

- **Використовувати це місце, щоб...**
- **Знайти**
- **Змінити відомості на карті**
- **Додати до збережених пунктів**

Використовувати це місце, щоб...

Цей пункт меню можна використовувати для таких дій:

- відцентрувати карту за місцезнаходженням автомобіля
- прокладення маршруту до точки на карті
- пошук точки на карті
- додавання точки на карті у вибране

- додати точку на карті до списку визначних місць / об’єктів інфраструктури (POI)
- скоригувати місцезнаходження вашого автомобіля

Знайти
Цей пункт меню можна використовувати для того, щоб показати в центрі карти таке:

- збережену домашню адресу
- збережену адресу
- пункту з певною адресою
- останнього пункту призначення
- результат місцевого пошуку
- пункту інтересу
- поточне розташування авто
- координата (широта/довгота)

Змінити відомості на карті
Цей пункт меню можна використовувати для увімкнення та вимкнення таких налаштувань карти:

- дорожній рух
- назви
- об’єкти інфраструктури (POI)
- супутникове зображення в якості фону карти
- координати GPS

Додати до збережених пунктів
Цей пункт меню можна використовувати для додавання поточної позиції на карті до списку збережених пунктів призначення. Для введення назви або підтвердження запропонованої назви скористайтеся клавіатурою.

Докладніше про роботу з клавіатурою див. пункт "**Керування клавіатурами на дисплеї**", розділ "**Користування**" (NAVI 80 IntelliLink) ⇨ 186.

Допомога!

NAVI 50 IntelliLink
На екрані карти торкніться **Параметри**, а потім виберіть **Where am I? (Де я?)**, щоб переглянути корисну інформацію про своє місцезнаходження та буде виконати пошук об’єктів інфраструктури (POI) поблизу.

Для доступу до екрану карти у будь-який час послідовно виберіть 🏠 і 🌐**КАРТА**.

Where am I? (Де я?)
Використовуючи цей пункт меню, можна переглянути такі відомості:

- поточне розташування (адреса)
- широта
- довгота
- висота над рівнем моря
- стан GPS

Меню **Параметри** містить такі пункти:

- **Додати у вибране**

  Детальнішу інформацію див. розділах "Введення пунктів призначення" і "Додавання та збереження у вибране" (NAVI 50 IntelliLink) ⇨ 199.
- **Відомості про країну**: Див. далі пункт "Відомості про країну".

Відомості про країну
Ця функція дає змогу отримати відомості про країну і норми законодавства у місці вашого перебування.

Коли відкриється екран **Where am I? (Де я?)**, послідовно натисніть **Параметри** і **Відомості про країну**.

Використовуючи цей пункт меню, можна переглянути такі відомості:

- обмеження швидкості
- телефонний код країни (міжнародний код, наприклад, +49)
- номер служби екстреної допомоги (наприклад, 112)
- юридичні обмеження, наприклад:
  - вимоги до обладнання автомобіля, такого як знак аварійної зупинки, аптечка, вогнегасник, запасні лампи, світловідбивна куртка, тощо
  - правила використання фар
  - допустимий рівень алкоголю у крові
  - правила використання ланцюгів протиковзання
  - правила використання зимових шин

Допомога поблизу

Ця функція дає змогу знайти допомогу поблизу вашого місцезнаходження.

Коли відкриється екран **Where am I? (Де я?)**, торкніться **Допомога поблизу**.

Використовуючи цей пункт меню, можна переглянути такі відомості:

- **СТО поблизу** (авторемонтні майстерні)
- **Охорона здоров'я поблизу** (медичні заклади і служби екстреної допомоги)
- **Поліція поблизу** (поліцейські відділки)
- **АЗС поблизу** (бензоколонки)

Виберіть відповідний пункт, щоб переглянути список місцевих об'єктів інфраструктури (POI).

Детальніше про об'єкти інфраструктури (POI) див. у розділі "Введення пунктів призначення" (NAVI 50 IntelliLink) ⇨ 199.

Інформація про дорожній рух

NAVI 50 IntelliLink

Можливість отримання останніх оновлень дорожньої інформації з місцевих джерел (доступно не для всіх версій системи). Інформація надається для поточного маршруту або ж поточного розташування авто.

Під час супроводження маршруту торкніться **Параметри**, потім виберіть **Поточна інтенсивність руху** або торкніться піктограми дорожнього на екрані карти. На екран виводяться ДТП уздовж маршруту та прогнозний час затримки.

Нижче наведено список доступних параметрів:

- **Список подій**: Оберіть, щоб змінити налаштування відображення подій.
- **Запропонувати об'їзд**: Створити альтернативний маршрут до обраного пункту призначення.
- **Параметри**: Доступ до можливих варіантів дорожнього руху.

Щоб відкрити меню цих параметрів дорожнього руху у будь-який час, послідовно натисніть 🏠, 🏁**NAVI** / **Nav** і **Параметри**. Потім оберіть **Дорожній рух**.

Щоб повернутися до супроводження маршруту, торкніться ⮌.

NAVI 80 IntelliLink

Дозволяє приймати актуальну дорожню інформацію від місцевих джерел.

На головному екрані послідовно натисніть **МЕНЮ**, **Навігація** і **Послуги навігації**. Потім виберіть **Дорожній рух/HD Traffic**.

У системі навігації інформація про ДТП надається у формі голосових повідомлень, у рядку повідомлень про дорожній рух, а також у вигляді символів на карті.

Див. розділ "Легенда" ⇨ 215.

Система отримує оновлення приблизно кожні 15 хвилин, а інформація про ДТП надається тільки для основних доріг.

Коли діє передплата на послуги LIVE, замість назви послуги **Traffic** використовується назва **HD Traffic**. В разі підключення послуги **HD Traffic** оновлення надаються приблизно кожні три хвилини, а інформація про ДТП надається також і для другорядних доріг.

Детальнішу інформацію див. у розділі "Користування", пункт "LIVE services" (NAVI 80 IntelliLink) ⇨ 186.

В залежності від поточного стану дорожнього руху, рядок повідомлень про дорожній рух може містити такі відомості:

- значні затримки на маршруті (у хвилинах)
- невідома або невизначена ситуація (сірий колір)
- повільний рух (помаранчевий)
- корок на дорозі (червоний колір)
- затор або дорога перекрита (темно-червоний колір)
- відстань до місця наступного ДТП (км/милі)

Служба інформації про дорожній рух може працювати в таких режимах:

- **Мінімальні затримки**

  Коригувати маршрут подорожі на основі свіжої інформації про стан дорожнього руху.
- **Показати стан дорожнього руху на маршруті**

  На екрані відображається огляд усіх ДТП на даному маршруті. Щоб переглянути

детальну інформацію, торкніться піктограми ДТП.

- **Переглянути карту**

  Виконується аналіз карти і її оновлення на підставі свіжої інформації про стан дорожнього руху в даній місцевості.

  Відображається ділянка карти з пунктом, пошук якого здійснювався останнім. Щоб переглянути детальну інформацію, торкніться піктограми ДТП.

- **Читати інформацію про дорожній рух**

  В голосовий супровід включаються повідомлення про дорожній рух.

Дорожні налаштування
Виберіть **Налаштування служби повідомлень про дорожній рух** і встановіть позначки поруч із потрібними параметрами (наприклад, автоматично вносити зміни для скорочення затримок після кожного оновлення інформації про стан дорожнього руху), а потім виберіть **Готово** для підтвердження.

Легенда

: ДТП

: Затори

: Перекрита одна чи кілька смуг

: Дорога закрита

: ДТП

: Дорожні роботи

: Сильний дощ

: Сніг

: Сильний вітер, шторм

: Туман

: Ожеледиця

Функція розпізнавання голосу

Загальна інформація

Функція розпізнавання мовлення дає змогу виконувати певні дії за допомогою голосових команд.

Щоб розмова всередині автомобіля не призвела до ненавмисного набору номера телефону збереженого контакта, функцію розпізнавання мовлення спочатку потрібно активувати за допомогою на панелі керування кермової колонки.

Огляд елементів керування ⇨ 133.

NAVI 50 IntelliLink

Залежно від версії системи, функція розпізнавання мовлення системи гучного зв’язку дозволяє керувати деякими функціями сумісного мобільного телефону за допомогою голосових команд.

Див. пункт "Керування телефоном" у цьому розділі ⇨ 218.

Щоб підтвердити, що сполучений і підключений смартфон сумісний з функцією розпізнавання мовлення, послідовно натисніть 🏠 і ⚙ **Налаштування**.

Потім послідовно виберіть **Зв'язок** і **Перегляд списку пристроїв Bluetooth**. У списку відображуються сполучені пристрої, а 🔊 поруч із назвою смартфону позначає його сумісність.

Примітка
Мова меню, вибрана у смартфоні, буде автоматично використовуватися інформаційно-розважальною системою для функції розпізнавання мовлення (якщо ця мова підтримується).

Навігаційною системою також можна керувати за допомогою голосових команд. Див. пункт "Керування навігацією" у цьому розділі ⇨ 217.

Передумови
Для цього мають бути виконані наступні умови:

- Функція Bluetooth інформаційно-розважальної системи має бути увімкнена.

  Див. розділ "Телефон", пункт "З'єднання Bluetooth" ⇨ 224.
- Функція Bluetooth смартфона має бути ввімкнена, смартфон також повинен мати з'єднання 3G, 4G або Wi-Fi (див. інструкцію з використання смартфону).
- Залежно від моделі смартфону, може знадобитися встановити пристрій у "видимий" режим (див. інструкцію з експлуатації смартфону).
- Смартфон має бути сполучений і підключений до інформаційно-розважальної системи.

Допомога
Щоб переглянути довідку та отримати допомогу щодо активації функції голосового керування та користування нею, натисніть 🏠, ⚙, а потім – **Налаштування** і **Зв'язок**.

Виберіть у списку **Смартфон** (для перегляду списку використовуйте ▼/▲), а потім виберіть ►, щоб переглянути довідку.

Ви побачите серію сторінок з порадами та поясненнями щодо використання функції розпізнавання мовлення, а також наступну інформацію:

- увімкнення/вимкнення за допомогою елементів керування на кермі/кермовій колонці
- сумісні телефони
- методи роботи
- доступні функції та їхній опис
- умови використання

NAVI 80 IntelliLink

Система розпізнавання мовлення дає змогу керувати певними функціями за допомогою голосових команд, зокрема наведеними нижче.

- **Навігація**

  Див. пункт "Керування навігацією" у цьому розділі ⇨ 217.

- **Телефон**

  Див. пункт "Керування телефоном" у цьому розділі ⇨ 218.

Щоб відкрити головне меню функції **Голосове керування**, натисніть на панелі керування кермової колонки. Після звукового сигналу промовте назву меню, яке потрібно відкрити.

Коли **голосове керування** увімкнене, на екрані відображається головне меню цієї функції, а вгорі праворуч світиться індикатор системи розпізнавання мовлення, який вказує на стан системи і рівні оптимізації:

Зелений	:	оптимальна якість розпізнавання мовлення
Оранжевий	:	хороша якість розпізнавання мовлення
Червоний	:	середня якість розпізнавання мовлення
Мікрофон	:	Система готова до прийому голосової команди
Динамік	:	Голосові команди наразі передані в систему
Піктограма завантаження	:	Виконується завантаження даних

Керування навігацією

NAVI 50 IntelliLink

Увімкнення функції розпізнавання мовлення

Щоб активувати функцію розпізнавання мовлення під час навігації:

Натисніть на панелі керування кермової колонки – на екрані з’явиться , поруч з інформацією аудіосистеми в нижньому правому куті дисплея.

Примітка
Під час використання функції розпізнавання голосу, відтворення аудіоджерела переривається.

Інструкції щодо використання голосових команд (NAVI 50 IntelliLink) наводяться в темі "Довідка", розділ "Загальна інформація" ⇨ 215.

NAVI 80 IntelliLink

Увімкнення функції розпізнавання мовлення

Щоб активувати функцію розпізнавання мовлення:

Щоб відкрити головне меню функції **Голосове керування**, натисніть на панелі керування кермової колонки.

Щоб увести нову адресу, після звукового сигналу скажіть "**Пункт призначення**". Скажіть "**Адреса**", а

потім скажіть повну адресу нового пункту призначення (номер будинку, назва, вулиці, назва селища/міста).

Розпізнана системою адреса буде показана на екрані. Коли з'явиться запит щодо початку супроводу, підтвердьте пункт призначення.

Інший спосіб: після звукового сигналу скажіть "**Останні пункти призначення**" і, коли відкриється список останніх введених пунктів призначення, виберіть потрібний пункт призначення.

Примітка
Щоб керувати навігаційною системою за допомогою функції розпізнавання мовлення, потрібно вставити сумісну SD-картку.

Детальні відомості див. у розділі "Навігація", пункт "Введення пунктів призначення" (NAVI 80 IntelliLink) ⇨ 199.

Керування телефоном

NAVI 50 IntelliLink

Увімкнення функції розпізнавання мовлення

Щоб активувати функцію розпізнавання мовлення:

Натисніть 🗣 на панелі керування кермової колонки – відкриється меню **Смартфон** і пролунає сигнал, а на дисплеї з'явиться значок 🗣 як підтвердження, що функцію активовано.

Для використання функції розпізнавання мовлення торкніться 🗣 на дисплеї (або натисніть 🗣).

Примітка
Під час роботи функції голосового супроводження функції **Радіо** та **Медіа** недоступні.

Щоб вимкнути, торкніться й утримуйте 🗣 на дисплеї (або натисніть 🗣).

Інструкції щодо використання голосових команд (NAVI 50 IntelliLink) наводяться в темі "Довідка", розділ "Загальна інформація" ⇨ 215.

NAVI 80 IntelliLink

Увімкнення функції розпізнавання мовлення

Щоб активувати функцію розпізнавання мовлення:

Щоб відкрити головне меню функції **Голосове керування**, натисніть 🗣 на панелі керування кермової колонки.

Щоб отримати доступ до меню телефону, після звукового сигналу скажіть "**Телефон**". Скажіть ім'я збереженого контакту або номер телефону. Після введення цих даних в систему на екрані буде показаний потрібний контакт.

Промовте "**Подзвонити**", щоб розпочати набір номера.

Щоб скасувати введені дані і повторити введення, скажіть "**Видалити**".

Крім того, виклик можна зробити безпосередньо з головного меню **Голосове керування**. Для цього слід торкнутися 🗣 і промовити ім'я збереженого контакту або номер телефону.

Телефон

Загальна інформація

Функція гучного зв'язку телефонної системи надає можливість спілкуватися по телефону за допомогою мікрофону та динаміків автомобіля, а також керувати найбільш важливими функціями мобільного телефону через інформаційно-розважальну систему.

Щоб скористатися системою гучного зв'язку, мобільний телефон має бути підключений до неї по інтерфейсу **Bluetooth**.

Функція гучного зв'язку телефонної системи підтримується не всіма мобільними телефонами. Можливість використання деяких функцій залежить від моделі мобільного телефону та постачальника послуг мережі. Перегляньте посібник користувача свого мобільного телефону або зверніться до свого оператора мережі.

Важлива інформація щодо безпеки дорожнього руху та використання системи

⚠ Попередження

Використання функції телефону "вільні руки" за кермом може бути небезпечним, оскільки зосередженість водія знижується, коли він одночасно здійснює телефонні дзвінки та керує автомобілем. Зупиніть автомобіль перед використанням функції "вільні руки".

Дотримуйтесь законодавчих положень країни, в якій використовується автомобіль.

Також не забувайте вимикати телефон і дотримуватись особливих норм, затверджених у певних регіонах, згідно з якими використання в них мобільних телефонів забороняється, а також якщо перешкоди виникають унаслідок використання телефону чи

користування цим пристроєм може призвести до виникнення небезпечної ситуації.

⚠ Попередження

Використання мобільних телефонів впливає на навколишнє середовище. Через це виробник складає правила техніки безпеки, з якими необхідно ознайомитися перед використанням мобільного телефону.

Bluetooth

Телефонний портал сертифіковано Bluetooth Special Interest Group (SIG).

Детальний опис технічних характеристик можна знайти на веб-сайті http://www.bluetooth.com

Органи керування телефону

Елементи керування на інформаційно-розважальній системі чи кермовій колонці:

- **TEL**

  - або -

- **TEL**

  - або -

- **ТЕЛЕФОН** на головному екрані (NAVI 50 IntelliLink)

  - або -

  ТЕЛЕФОН на екрані головного меню (NAVI 80 IntelliLink)

  Виберіть **Phone (Телефон)**, щоб відкрити меню.

Органи керування на кермовій колонці:

- , : Прийом, завершення/відхилення виклику.

  - або -

- **MODE/OK**: Прийом, завершення/відхилення виклику, підтвердження дії.
- : Увімкнення/вимкнення функції розпізнавання мовлення.

У деяких моделях інформаційно-розважальних систем певними функціями системи гучного зв’язку можна також керувати за допомогою функції розпізнавання мовлення ⇨ 218.

Робота екрана дисплея

Radio 15 USB

- Для пересування вгору/вниз по дисплею: Поверніть регулятор **OK**.
- Щоб підтвердити дії: Натисніть **OK**.
- Щоб скасувати дії (та повернутися до попереднього меню): Натисніть кнопку .

NAVI 50 IntelliLink

Щоб відкрити меню телефону послідовно виберіть ⌂ і ✆**Телефон**.

Список доступних меню нижчого рівня:

- **Телефонна книга**
- **Журнали викликів**
- **Набрати номер**

Для перемикання між вкладеними меню торкайтеся ⌄ вгорі ліворуч.

- Для пересування вгору/вниз по дисплею: Торкніться ▲ або ▼.
- Щоб підтвердити дії: Виберіть **OK**.
- Щоб скасувати дії (та повернутися до попереднього меню чи головної сторінки), торкніться ←/⌂.

Детальні відомості див. у розділі "Керування за допомогою сенсорного екрана" ⇨ 149.

NAVI 80 IntelliLink

Щоб відкрити меню телефону на головному екрані, виберіть **МЕНЮ**, а потім – ✆**Телефон**.

Список доступних меню нижчого рівня:

- **Телефонна книга**
- **Журнали викликів**
- **Набір номера**
- **Голосова пошта**
- **Налаштування**
- Для пересування вгору/вниз по дисплею: Торкніться ↑ або ↓.
- Щоб скасувати дії (та /або повернутися до попереднього меню): Торкніться ←.
- Щоб відкрити спливаюче меню (наприклад, щоб додати контакти у вибране): Торкніться +.

Примітка

Щоб у будь-який момент отримати доступ до списків улюбленого, натисніть ★ на головному екрані.

Детальні відомості див. у розділі "Керування за допомогою сенсорного екрана" ⇨ 149.

Керування клавіатурами на дисплеї

Radio 15 USB

Щоб пересуватися між символами та для введення символів з цифровій клавіатури, що відображається на екрані дисплея: Поверніть і натисніть **OK**.

Введені символи можна коригувати під час введення кнопкою ← на екранній клавіатурі.

Натисніть ⮌, щоб припинити використання клавіатури і повернутися до попереднього екрана.

NAVI 50 IntelliLink, NAVI 80 IntelliLink

Щоб пересуватися по цифровій клавіатурі та вводити символи, торкайтеся відповідних клавіш на сенсорному екрані.

Введені символи можна коригувати під час введення кнопкою ⌫ на екранній клавіатурі.

Залежно від версії натисніть ←, щоб припинити роботу з клавіатурою та повернутися на попередній екран.

Детальні відомості див. у розділі "Керування за допомогою сенсорного екрана" ⇨ 149.

З’єднання

Мобільний телефон має бути з’єднаний з системою гучного зв’язку, що необхідно для керування його функціями за допомогою інформаційно-розважальної системи.

Телефон неможливо з’єднати з системою, якщо він не був сполучений з нею раніше. Інформація про сполучення мобільного телефону та системи гучного зв’язку Bluetooth наведена в розділі **З’єднання Bluetooth** ⇨ 224.

Після увімкнення запалювання система гучного зв’язку виконує пошук сполучених телефонів, що знаходяться поблизу. Для того, щоб мобільний телефон був розпізнаний системою гучного зв’язку, його функція **Bluetooth** має бути активована. Пошук триває, доки не буде знайдено сполучений телефон. Повідомлення на дисплеї проінформує про встановлення з’єднання з мобільним телефоном.

Примітка
При використанні з'єднання Bluetooth робота функції "вільні руки" призводить до більш швидкої розрядки акумулятора.

Автоматичне з’єднання

Для того, щоб мобільний телефон автоматично з’єднувався з системою при її увімкненні, необхідно активувати функцію автоматичного з’єднання **Bluetooth** мобільного телефону. Див. посібник користувача мобільного телефону.

Примітка
Залежно від версії інформаційно-розважальної системи, при повторному підключенні сполученого телефону або в разі наявності в зоні дії системи "вільні руки" двох сполучених телефонів відбувається автоматичне підключення або телефону, що має вищий пріоритет (якщо визначено), або телефону, підключеного останнім, навіть якщо він знаходиться за межами автомобіля, але в зоні дії системи "вільні руки".

Якщо під час автоматичного з’єднання відбувається розмова, вона буде автоматично переключена на мікрофон та динаміки автомобіля.

Якщо спроба з’єднання завершиться невдало:

- перевірте, чи ввімкнений мобільний телефон
- перевірте, чи заряджений акумулятор телефону
- перевірте, чи був телефон сполучений з системою

Функція Bluetooth мобільного телефону має бути активована, система гучного зв’язку має бути увімкнена, а мобільний телефон повинен бути сконфігурований на прийняття запитів системи про з’єднання.

Встановлення з’єднання ручним способом

Radio 15 USB

Для зміни з’єднаного з системою гучного зв’язку телефону натисніть **TEL** та оберіть меню **Обрати пристрій**. У списку пристроїв будуть перелічені вже сполучені телефони.

Виберіть у списку потрібний телефон і натисніть **OK** на підтвердження. Повідомлення на дисплеї підтвердить з’єднання з телефоном.

NAVI 50 IntelliLink

Щоб змінити телефон, підключений до системи гучного телефонного зв’язку, натисніть 🏠, ⚙, а потім – **Налаштування** і **Зв’язок** (або виберіть **Телефон** на стартовій сторінці).

Потім оберіть **Переглянути список пристроїв Bluetooth**. У списку пристроїв будуть перелічені вже сполучені телефони.

Оберіть потрібний телефон у списку і на підтвердження торкніться **OK**. У деяких версіях системи поруч з обраним телефоном відображається ☑, позначаючи з’єднання.

NAVI 80 IntelliLink

Щоб змінити телефон, підключений до системи гучного зв’язку, перейдіть на головний екран і послідовно виберіть **МЕНЮ**, **Телефон**, а потім – **Налаштування**.

Потім виберіть **Керування пристроями**. У списку пристроїв будуть перелічені вже сполучені телефони. Виберіть у списку потрібний телефон.

Від’єднання телефону

При вимиканні телефон автоматично від’єднується від системи гучного зв’язку.

Якщо під час від’єднання відбувається розмова, вона буде автоматично переключена на мобільний телефон.

Radio 15 USB

Щоб відключити телефон від інформаційно-розважальної системи, натисніть **TEL** (або **SETUP**) і оберіть **Bluetooth connection (З'єднання Bluetooth)**. Оберіть потрібний пристрій зі списку, потім оберіть **Disconnect the device (Від'єднайте пристрій)** та підтвердьте вибір, натиснувши **OK**. Повідомлення на дисплеї підтвердить від’єднання телефону.

NAVI 50 IntelliLink

Щоб відключити телефон від інформаційно-розважальної системи (залежно від версії), натисніть 🏠, ⚙**Налаштування**, а потім – **Bluetooth** (або виберіть **Телефон** на головному екрані).

Потім оберіть **Переглянути список пристроїв Bluetooth**. Виберіть у списку на екрані підключений телефон, який потрібно відключити. Поруч з обраним телефоном відображатиметься ☐, позначаючи роз’єднання.

NAVI 80 IntelliLink

Щоб видалити телефон, підключений до інформаційно-розважальної системи, перейдіть на головний екран, послідовно натисніть **МЕНЮ**, **Телефон** і **Налаштування**.

Потім виберіть **Керування пристроями**. Виберіть у списку на екрані підключений телефон, який потрібно видалити.

Встановлення пріоритету телефону

Radio 15 USB

Пріоритетний телефон - це останній підключений телефон.

При ввімкненні запалювання система гучного зв'язку виконує пошук пріоритетного сполученого мобільного телефону. Пошук триває, доки не буде знайдено сполучений телефон.

З'єднання Bluetooth

Bluetooth є стандартом бездротового зв'язку, наприклад, телефону з іншими пристроями. Він дозволяє передавати деяку інформацію, наприклад списки контактів та викликів мобільного телефону. Залежно від моделі телефону, що використовується, функціональність може бути обмеженою.

Передумови

Для керування мобільним телефоном з інтерфейсом Bluetooth через інформаційно-розважальну систему мають бути виконані наступні умови:

- Функція Bluetooth інформаційно-розважальної системи має бути увімкнена.
- Функція Bluetooth мобільного телефону з інтерфейсом Bluetooth має бути ввімкнена (див. інструкції з експлуатації мобільного телефону).
- Залежно від мобільного телефону, може знадобитися встановити пристрій у "видимий" режим (див. інструкцію з експлуатації мобільного телефону).
- Мобільний телефон має бути сполучений і підключений до інформаційно-розважальної системи.

Увімкнення функції Bluetooth інформаційно-розважальної системи

Radio 15 USB

Щоб забезпечити розпізнавання інформаційно-розважальної системи та зв'язок з мобільним телефоном по інтерфейсу Bluetooth, функція Bluetooth має бути увімкнена. Вимикати функцію не потрібно.

Натисніть **TEL**, потім виберіть **Bluetooth**, повертаючи і натискаючи на **OK**.

Оберіть **УВІМК.** чи **ВИМК.** і підтвердьте натисканням регулятора.

NAVI 50 IntelliLink

Натисніть ⌂, а потім – ⚙Налаштування.

Виберіть Зв'язок – відобразяться такі пункти:

- Перегляд списку пристроїв Bluetooth
- Пошук пристрою Bluetooth
- Надання дозволів зовнішнім пристроям
- Зміна ключа доступу
- Смартфон

  Доступно на деяких моделях, залежно від версії. Інформацію про ввімкнення та роботу з голосовим керуванням див. у розділі "Розпізнавання мовлення" ⇨ 215).

Коли відкрито екран Зв'язок, можна створити пару між пристроями Bluetooth та інформаційно-розважальною системою.

NAVI 80 IntelliLink

Щоб відкрити меню телефону на головному екрані, послідовно натисніть МЕНЮ, а потім – ✆Телефон і Налаштування.

На екран виводиться список доступних опцій:

- Керування пристроями
- Рівні гучності
- Голосова пошта
- Увімкнути Bluetooth
- Автоматично завантажувати дані з телефону (увімк./вимк.)

Виберіть пункт Увімкнути Bluetooth – поряд з ним з'явиться позначка ☑. Після цього можна встановити з'єднання між пристроями з підтримкою Bluetooth та інформаційно-розважальною системою.

Детальні відомості див. у розділі "Робота", пункт "Налаштування телефону" (NAVI 80 IntelliLink) ⇨ 228.

Сполучення мобільного телефону з системою гучного зв'язку

Для користування системою гучного телефонного зв'язку між мобільним телефоном і системою потрібно встановити з'єднання Bluetooth. Для цього перед використанням мобільного телефону його потрібно об'єднати в пару із системою автомобіля. Для цього мобільний телефон має підтримувати технологію бездротового з'єднання Bluetooth. Перегляньте посібник користувача свого мобільного телефону.

Для встановлення з'єднання Bluetooth має бути увімкнена система гучного зв'язку та активована функція Bluetooth мобільного телефону.

Примітка

Якщо інший телефон автоматично підключається під час процедури з'єднання, він автоматично відключиться для виконання нової процедури з'єднання.

Процедура сполучення дозволяє системі гучного зв'язку розпізнати та зберегти мобільний телефон у списку пристроїв. Список пристроїв може містити до п'яти мобільних телефонів, з якими створено пару, але з'єднання можна одночасно встановити лише з одним із них.

Примітка
Залежно від версії системи NAVI 50 IntelliLink можна сполучити з нею до восьми мобільних телефонів.

Після завершення процедури сполучення на дисплеї відображається повідомлення з ім'ям сполученого телефону, а мобільний телефон автоматично з'єднується з інформаційно-розважальною системою. Керування мобільним телефоном може здійснюватись за допомогою органів керування інформаційно-розважальної системи.

Примітка
При використанні з'єднання Bluetooth робота функції "вільні руки" призводить до більш швидкої розрядки акумулятора.

Radio 15 USB

Щоб сполучити мобільний телефон з системою гучного зв'язку, натисніть **TEL** і оберіть **Сполучити пристрій**. Для цього поверніть і натисніть **OK**. На екрані з'явиться повідомлення **Ready to Pair**.

Виконайте пошук пристроїв Bluetooth на мобільному телефоні.

Оберіть **My Radio** (тобто назву системи гучного зв'язку) зі списку в мобільному телефоні. Потім за допомогою клавіатури телефону введіть код сполучення, що відображується на дисплеї інформаційно-розважальної системи.

Якщо сполучення завершиться невдало, система повернеться до попереднього меню, а на екрані з'явиться відповідне повідомлення. У разі необхідності повторіть процедуру.

NAVI 50 IntelliLink

Натисніть 🏠, а потім – ⚙**Налаштування**.

Виберіть **Bluetooth**, а потім – **Пошук пристрою Bluetooth** або **Надання дозволів зовнішнім пристроям**.

Інший спосіб: відкрийте меню **Телефон** і торкніться 📞.

Виконайте пошук пристроїв Bluetooth на мобільному телефоні.

Оберіть назву системи гучного зв'язку (наприклад, **MEDIA-NAV**) зі списку в мобільному телефоні. Потім за допомогою клавіатури телефону введіть код сполучення (за необхідністю), що відображується на дисплеї інформаційно-розважальної системи.

Примітка
Код сполучення може відображуватися на дисплеї інформаційно-розважальної системи протягом обмеженого часу.

Стандартний код сполучення - **0000**. Щоб змінити цей код перед початком процедури сполучення, виберіть **Зміна ключа доступу**.

Якщо виконати сполучення не вдалося, за потреби повторіть процедуру.

NAVI 80 IntelliLink

Щоб відкрити меню телефону на головному екрані, послідовно натисніть **МЕНЮ**, а потім – 📞**Телефон** і **Налаштування**.

Виберіть у списку функцій **Керування пристроями**. На екрані з'явиться запит, чи потрібно створити з'єднання Bluetooth між пристроєм та інформаційно-розважальною системою. Для продовження виберіть **Так**. Інформаційно-розважальна система розпочинає пошук розташованих поблизу пристроїв Bluetooth і виводить на екран їх список.

Виберіть у списку потрібний пристрій. Щоб виконати сполучення мобільного телефону з інформаційно-розважальною системою, залежно від моделі телефону, уведіть підтвердження на запит про сполучення або уведіть код сполучення з клавіатури телефону.

Щоб виконати сполучення інших пристроїв, торкніться **+** на екрані **Керування пристроями**, і коли відкриється спливаюче меню, виберіть **Додати** і приєднайте додаткові пристрої в такий самий спосіб.

Якщо виконати сполучення не вдалося, за потреби повторіть процедуру.

Роз'єднання сполучення мобільного телефону та системи гучного зв'язку

Якщо список сполучених телефонів заповнений, для сполучення нового телефону необхідно роз'єднати сполучення одного з телефонів зі списку.

Примітка
При видаленні телефону із системи з телефонної книги системи "вільні руки" видаляються усі завантажені контакти та журнали викликів.

Radio 15 USB

Для роз'єднання сполучення або видалення телефону з пам'яті системи гучного зв'язку натисніть **TEL** та оберіть пункт **Видалити пристрій**.

Оберіть бажаний телефон зі списку пристроїв і натисніть **OK**, щоб підтвердити видалення за запитом.

NAVI 50 IntelliLink

Щоб скасувати створену пару, зокрема видалити телефон із пам'яті системи гучного телефонного зв'язку, натисніть 🏠, а потім – ⚙**Налаштування**.

Виберіть **Зв'язок**, а потім – **Перегляд списку пристроїв Bluetooth**.

Щоб видалити телефон, виберіть його у списку пристроїв і торкніться 🗑. В разі потреби можна видалити усі пристрої, які є у списку. Для цього послідовно виберіть **Параметри** і **Видалити всі**. На підтвердження торкніться **OK**.

NAVI 80 IntelliLink

Щоб роз'єднати сполучення, тобто видалити телефон з пам'яті системи гучного зв'язку, відкрийте екран **Керування пристроями**.

На головному екрані послідовно натисніть **МЕНЮ**, а потім – **Телефон** і виберіть **Налаштування**.

Виберіть **Керування пристроями** і торкніться **+**. Коли відкриється спливаюче меню, виберіть **Видалити** і видаліть зі списку усі вибрані пристрої.

Екстрений виклик

⚠Попередження

Припинити телефонне з'єднання можна лише після відповідного підтвердження служби екстрених викликів.

NAVI 50 IntelliLink

Щоб переглянути номер виклику екстрених служб, послідовно торкніться 🏠 і **МАПА** (доступно не в усіх версіях системи).

Виберіть **Параметри**, а потім виберіть **Where am I? (Де я?)**.

Коли відкриється екран **Where am I? (Де я?)**, послідовно торкніться **Параметри** і **Відомості про країну**: На екрані буде показаний номер служби екстреної допомоги (наприклад, 112).

Робота

Вступ

Якщо між телефоном і системою гучного зв'язку встановлено з'єднання Bluetooth, деякими функціями мобільного телефону можна керувати за допомогою кнопок і регуляторів або дисплея інформаційно-розважальної системи.

У цьому випадку в систему гучного зв'язку можна імпортувати контакти й номери, збережені в мобільному телефоні.

Примітка
Можливості пам'яті інформаційно-розважальної системи обмежені, тому деякі контакти з мобільного телефону можуть не завантажитися.

Контакти, збережені на SIM-картці мобільного телефону, не відображаються. Відображаються лише контакти, збережені в телефоні.

Після встановлення з'єднання дані з мобільного телефону переносяться до системи гучного зв'язку. Процес може тривати деякий час, що залежить від моделі телефону. Протягом цього часу в інформаційно-розважальній системі доступна обмежена кількість функцій мобільного телефону.

Примітка
Функцію "вільні руки" підтримують не всі моделі мобільних телефонів Через це можливі деякі відмінності від описаних в переліку функцій.

Меню телефону

Щоб відкрити меню **Phone (Телефон)**:

- натисніть **TEL**

  - або -

- натисніть **TEL**

  - або -

- послідовно натисніть 🏠 і **Phone (Телефон)** (NAVI 50 IntelliLink)

на головному екрані послідовно натисніть **МЕНЮ** і **Телефон** (NAVI 80 IntelliLink)

Регулювання гучності

Radio 15 USB

Під час дзвінка повертайте ⏻ чи натисніть 🔊 або 🔊 (на кермовій колонці), щоб відрегулювати гучність дзвінка.

NAVI 50 IntelliLink

Щоб відрегулювати гучність голосу абонента, під час виклику натискайте 🔊 або 🔊 на панелі органів керування кермової колонки.

NAVI 80 IntelliLink

Щоб відрегулювати гучність під час виклику, повертайте ⏻ на головному пристрої інформаційно-розважальної системи.

Замість цього (для органів керування на кермовій колонці) можна також натискати 🔊 або 🔊.

Набір номера телефону

Під час набору телефонних номерів можна застосовуватися певні функції, а саме виклик контакту з телефонної книги або з журналу викликів. Телефонні номери також можна набирати ручним способом.

Введення номера вручну

Radio 15 USB

Під час відображення меню **Phone (Телефон)** оберіть **Dial** зі списку.

Використовуючи цифрову клавіатуру (⇨ 219), введіть потрібний номер та оберіть ✆, щоб почати набір.

Щоб повторно набрати останній номер, натисніть і утримуйте **TEL**.

NAVI 50 IntelliLink

Відкрийте на екрані меню **Phone (Телефон)**, натисніть ⌄ у верхньому лівому куті й виберіть у списку пункт **Набрати номер**.

Використовуючи цифрову клавіатуру, введіть потрібний номер і виберіть ✆, щоб розпочати набір.

Див. розділ "Загальна інформація", пункт "Керування клавіатурами на дисплеї" (NAVI 50 IntelliLink) ⇨ 219.

Введені символи можна коригувати під час введення кнопкою ⌫ на екранній клавіатурі. Щоб одразу видалити всі номери, торкніться й утримуйте ⌫.

NAVI 80 IntelliLink

На головному екрані послідовно натисніть **МЕНЮ**, **Телефон** і **Набрати номер**.

Щоб розпочати набір, уведіть потрібний номер з цифрової клавіатури і торкніться **Виклик**.

Введені символи можна коригувати під час введення кнопкою ⌫ на екранній клавіатурі.

Телефонна книга

Телефонна книга містить списки контактів, які доступні тільки для поточного користувача автомобіля. З міркувань конфіденційності кожний завантажений список контактів може переглядатися тільки коли до системи підключений відповідний телефон.

Radio 15 USB

Після сполучення мобільного телефону з інформаційно-розважальною системою список контактів з мобільного телефону завантажується в систему гучного зв'язку.

Щоб набрати номер з телефонної книги, відкрийте на екрані меню **Phone (Телефон)**, виберіть **Телефонна книга**, а потім виберіть потрібний контакт в алфавітному списку. Натисніть **OK**, щоб розпочати набір номера.

NAVI 50 IntelliLink

Після сполучення мобільного телефону з інформаційно-розважальною системою список контактів з мобільного телефону завантажується в систему гучного зв'язку.

Відкрийте на екрані меню **Phone (Телефон)**, натисніть ▼ у верхньому лівому куті й виберіть у списку пункт **Телефонна книга**.

Щоб набрати номер з телефонної книги, виберіть потрібний контакт у списку.

Інший спосіб: виберіть **Пошук за іменем** і введіть з клавіатури ім'я потрібного контакту.

Див. розділ "Загальна інформація", пункт "Керування клавіатурами на дисплеї" (NAVI 50 IntelliLink) ⇨ 219.

NAVI 80 IntelliLink

Після сполучення мобільного телефону з інформаційно-розважальною системою список контактів з мобільного телефону завантажується в систему гучного зв'язку.

Примітка
У телефоні має бути надано дозвіл на обмін даними. Перегляньте посібник користувача мобільного телефону або зверніться до оператора мобільної мережі.

Крім того, у меню налаштувань телефону в інформаційно-розважальній системі слід увімкнути функцію "Автоматично завантажувати дані в телефон". Див. нижче розділ "Налаштування телефону" (NAVI 80 IntelliLink).

На головному екрані послідовно натисніть **МЕНЮ**, **Телефон** і **Телефонна книга**.

Щоб набрати номер з телефонної книги, виберіть потрібний контакт у списку. Якщо для контакту зареєстровано кілька номерів телефону, дочекайтеся запиту і виберіть потрібний номер. Виклик розпочнеться автоматично після вибору номера телефону контакту.

Замість цього можна вибрати **Пошук** і ввести з клавіатури ім'я потрібного контакту.

Якщо об'єднати мобільний телефон у пару з інформаційно-розважальною системою, в неї додаватимуться нові збережені

контакти з телефонної книги в мобільному телефоні. Торкніться **+**, щоб відкрити спливне меню, а потім виберіть **Оновити дані телефону**. Якщо потрібна допомога, виберіть у спливному меню пункт **Довідка**.

Щоб додати контакт у вибране, натисніть **+** і виберіть **Додати контакт у вибране**.

Примітка
Щоб у будь-який момент отримати доступ до списків улюбленого, натисніть ★ на головному екрані.

Детальнішу інформацію див. у розділі "Вступ", пункт "Вибране" (NAVI 80 IntelliLink) ⇨ 140.

Списки викликів

Radio 15 USB

Щоб набрати номер із журналів викликів (наприклад, із журналу набраних номерів або журналів прийнятих чи пропущених викликів), оберіть відповідний варіант у меню **Список викликів**, наприклад, **Набрані номери**. Оберіть потрібний контакт і натисніть **OK**, щоб розпочати набір.

NAVI 50 IntelliLink

Після підключення мобільного телефону до інформаційно-розважальної системи списки набраних номерів, прийнятих викликів і пропущених викликів автоматично передаються з мобільного телефону до системи гучного зв’язку.

Відкрийте меню **Phone (Телефон)**, торкніться ▼ вгорі ліворуч і виберіть у списку **Журнали викликів**.

Щоб набрати номер з журналу викликів, виберіть на екрані один з цих параметрів:

- **Усі**: Відображається список усіх викликів, зареєстрованих у вказаних нижче списках.
- : Набрані номери.
- : Прийняти виклики.
- : Пропущені виклики.

Примітка
Поруч із символом позначається кількість пропущених дзвінків.

Останні виклики відображаються на початку. Щоб розпочати набір номера, виберіть потрібний контакт в обраному списку.

NAVI 80 IntelliLink

Після підключення мобільного телефону до інформаційно-розважальної системи списки набраних номерів, прийнятих викликів і пропущених викликів автоматично передаються з мобільного телефону до системи гучного зв’язку.

Примітка
У телефоні має бути надано дозвіл на обмін даними. Перегляньте посібник

користувача мобільного телефону або зверніться до оператора мобільної мережі.

Крім того, у меню налаштувань телефону в інформаційно-розважальній системі слід увімкнути функцію "Автоматично завантажувати дані в телефон". Див. нижче розділ "Налаштування телефону" (NAVI 80 IntelliLink).

На головному екрані послідовно натисніть **МЕНЮ**, **Телефон** і **Журнали викликів**.

Щоб набрати номер з журналу викликів, виберіть на екрані один з цих параметрів:

- **Усі**: Відображається список усіх викликів, зареєстрованих у вказаних нижче списках.
- : Прийняти виклики.
- : Пропущені виклики.
- : Набрані номери.

Останні виклики відображаються на початку. Крім того, можна переходити по списку на екрані вгору і вниз за допомогою ↑ і ↓.

Щоб розпочати набір номера, виберіть потрібний контакт в обраному журналі викликів.

Примітка
Якщо потрібно оновити журнали викликів, торкніться **+** (щоб відкрити спливаюче меню) і виберіть **Оновити дані в телефоні**.

Скринька голосової пошти

Radio 15 USB

Щоб прослухати повідомлення голосової пошти через інформаційно-розважальну систему, коли до неї підключено телефон, оберіть меню **Voicemail box (Скринька голосової пошти)**.

NAVI 80 IntelliLink

Щоб прослухати повідомлення голосової пошти через інформаційно-розважальну систему, коли до неї підключено телефон, перейдіть на головний екран і послідовно виберіть **МЕНЮ**, **Телефон** і **Голосова пошта**. Система встановить зв’язок зі скринькою голосової пошти, зареєстрованою в системі.

Якщо налаштування скриньки голосової пошти не були виконані, відкриється екран налаштування. Уведіть номер за допомогою цифрової клавіатури і підтвердьте його.

Прийом дзвінків

Radio 15 USB

Щоб прийняти дзвінок, залежно від конфігурації автомобіля:

- Коротко натисніть (на кермовій колонці).
- Оберіть піктограму на дисплеї (повертаючи і натискаючи на **OK**).

Щоб відхилити дзвінок, залежно від конфігурації автомобіля:

- Натисніть і утримуйте (на кермовій колонці).
- Оберіть піктограму на дисплеї (повертаючи і натискаючи **OK**).

Під час прийому дзвінка номер абонента має відображатися на екрані дисплея інформаційно-розважальної системи. Якщо

номер збережений в системній пам'яті, на дисплеї замість цього відображається ім'я. Якщо номер не може бути відображений, на дисплеї з'являється повідомлення **Private number (Приватний номер)**.

NAVI 50 IntelliLink

Щоб прийняти виклик:

- Натисніть **Прийняти**/ **Погоджуюсь**.
- Коротко натисніть ✆ (на кермовій колонці).

Щоб відхилити дзвінок:

- Натисніть **Відмовитися**/ **Відхилити**.
- Натисніть і утримуйте ✆ (на кермовій колонці).

Під час прийому дзвінка номер абонента має відображатися на екрані дисплея інформаційно-розважальної системи. Якщо номер збережений в системній пам'яті, на дисплеї замість цього відображається ім'я. Якщо номер не може бути відображений, на дисплеї з'явиться повідомлення **Невідомий**/**Невідомий номер**.

NAVI 80 IntelliLink

Щоб прийняти виклик:

- Торкніться **Прийняти**.
- Коротко натисніть ✆ (на кермовій колонці).

Щоб відхилити дзвінок:

- Торкніться **Відхилити**.
- Натисніть і утримуйте ✆ (на кермовій колонці).

Під час прийому дзвінка номер абонента має відображатися на екрані дисплея інформаційно-розважальної системи. Якщо номер збережений в системній пам'яті, на дисплеї замість цього відображається ім'я. Якщо номер показати неможливо, на екрані з'явиться повідомлення **Без номера**.

Функції, доступні під час телефонного виклику

Radio 15 USB

Крім регулювання гучності під час дзвінка доступні різноманітні функції, а саме:

- Перевести дзвінок на мобільний телефон.
- Відкрити клавіатуру.
- Завершити дзвінок.

Поверніть і натисніть **OK**, щоб вибрати і підтвердити вибір.

Переведіть дзвінок з системи гучного зв'язку на мобільний телефон, натискаючи на символ мобільного телефону на дисплеї. Деякі моделі мобільних телефонів можуть від'єднатися від системи гучного зв'язку при переході в цей режим.

Цифрова клавіатура ⇨ 219 може використовуватися для набору номеру, наприклад, для контролю голосового серверу (скриньки голосової пошти). Оберіть **#123** на дисплеї, щоб отримати доступ до

цифрової клавіатури. Детальні відомості див. у розділі "**Voicemail box (Скринька голосової пошти)**".

Для завершення розмови, залежно від конфігурації автомобіля:

- Коротко натисніть ✕.
- Натисніть **TEL**.
- Виберіть піктограму ☎ на дисплеї.

NAVI 50 IntelliLink

Крім регулювання гучності під час дзвінка доступні різноманітні функції, а саме:

- ☎: Завершити виклик.
- 🎤: Вимкнути мікрофон в автомобілі.
- 🎤: Увімкнути мікрофон в автомобілі.
- 📱/📱🔊: Перевести виклик на мобільний телефон.
- 🚗🔊: Перевести розмову на мікрофон і динаміки автомобіля.
- 🏠: повернутися на попередній екран (наприклад, екран навігаційної системи або головний екран).

NAVI 80 IntelliLink

Крім регулювання гучності під час дзвінка доступні різноманітні функції, а саме:

- Перевести виклик в режим очікування: Торкніться **+** (щоб відкрити спливаюче меню) і виберіть **Утримувати**. Щоб відновити розмову, торкніться **Продовжити**.
- Переадресувати виклик на мобільний телефон: Торкніться **+** (щоб відкрити спливаюче меню) і виберіть **Слухавка**.

  У деяких випадках під час переадресації виклику телефон може відключитися від інформаційно-розважальної системи.
- Завершити дзвінок: Торкніться **Завершити виклик**.
- Повернутися до попереднього меню: Торкніться ←.

Налаштування телефону

NAVI 50 IntelliLink

Відновлення налаштувань телефону за замовчуванням

Для доступу до меню налаштувань у будь-який час послідовно виберіть 🏠 і ⚙НАЛАШТУВАННЯ.

Щоб відновити стандартні заводські значення налаштувань телефону, послідовно виберіть **Система**, **Заводські налаштування** і **Телефон**. На підтвердження торкніться **ОК**.

Показати версію ПЗ

Для доступу до меню налаштувань у будь-який час послідовно виберіть 🏠 і ⚙НАЛАШТУВАННЯ.

Щоб показати на екрані версію програмного забезпечення, виберіть **Система**, а потім виберіть **Версія системи**.

NAVI 80 IntelliLink

На головному екрані послідовно натисніть **МЕНЮ**, а потім – **Телефон** і виберіть **Налаштування**.

Можна вибрати такі налаштування:

- **Керування пристроями**:

  Див. пункт "Сполучення мобільного телефону", розділ "З'єднання Bluetooth" (NAVI 80 IntelliLink) ⇨ 224.

- **Рівні гучності**:

  Налаштування у системі гучного зв'язку рівнів гучності телефонної розмови та мелодії дзвінка.

- **Голосова пошта**:

  Див. вище розділ "Скринька голосової пошти" (NAVI 80 IntelliLink).

- **Увімкнення Bluetooth**:

  Див. пункт "Увімкнення Bluetooth", розділ "З'єднання Bluetooth" (NAVI 80 IntelliLink) ⇨ 224.

- **Автоматично завантажувати дані з телефону**:

  Виберіть цей параметр – поряд з ним з'явиться позначка ☑.

  Під час сполучення і (або) підключення мобільного телефону до інформаційно-розважальної системи список контактів і журнали викликів з мобільного телефону можна завантажити в систему гучного зв'язку.

  Крім того, дозвіл на обмін даними потрібно надати в телефоні. Перегляньте посібник користувача свого мобільного телефону або зверніться до свого оператора мережі.

Мобільні телефони та радіообладнання CB

Інструкції зі встановлення та рекомендації щодо роботи

При встановленні та роботі з мобільним телефоном слід дотримуватися інструкцій з установки для конкретної моделі автомобіля, а також інструкції з експлуатації мобільного телефону та пристрою "вільні руки". Порушення визначених вимог призводить до скасування схвалення типу автомобіля (Директива ЄС 95/54/ЕС).

Рекомендації для безвідмовної роботи:

- краще доручити встановлення зовнішньої антени фахівцям, що забезпечить прийом максимально можливого діапазону
- максимальна потужність передачі становить десять ват
- телефон потрібно встановлювати у відповідне місце, враховуючи при цьому рекомендації, наведені в посібнику з експлуатації в розділі **Система подушок безпеки**

Зверніться до фахівця, щоб попередньо визначити точки для встановлення зовнішньої антени чи тримача обладнання, а також способи використання пристроїв з потужністю передачі більше десять ват.

Використання гарнітури "вільні руки" без зовнішньої антени з мобільними телефонами стандартів GSM 900/1800/1900 і UMTS дозволяється лише за умови, якщо максимальна потужність передачі мобільного телефону становить два вати для типу GSM 900 або один ват для інших типів.

З міркувань безпеки не використовуйте телефон під час водіння. Навіть використання гарнітури "вільні руки" може відволікати від керування авто.

⚠Попередження

Використання радіообладнання та мобільних телефонів, які не відповідають зазначеним вище стандартам щодо мобільних телефонів, дозволено лише за умови застосування антени, розміщеної ззовні автомобіля.

Обережно

У разі недотримання згаданих вище норм використання в салоні мобільних телефонів і радіообладнання без зовнішньої антени може спричинити несправність у роботі електронних систем автомобіля.

Клімат-контроль

Системи клімат-контролю **237**
Система обігріву та вентиляції 237
Система кондиціонера 238
Електронна система клімат-контролю 239
Система підігріву в зоні задніх сидінь 242
Система кондиціювання в зоні задніх сидінь 245
Допоміжний обігрівач 246
Повітропроводи **253**
Регульовані повітропроводи . 253
Стаціонарні повітропроводи . 254
Охолоджувач відділення для рукавичок 254
Технічне обслуговування **254**
Повітрозабірник 254
Звичайний режим роботи кондиціонера 255
Обслуговування 255

Системи клімат-контролю

Система обігріву та вентиляції

Органи керування параметрами нижче:

- температура
- швидкість вентилятора
- розподіл повітря
- систему запобігання запотіванню та систему розморожування

Підігрів заднього вікна ⇨ 48.

Сидіння з підігрівом ⇨ 57.

Температура

червоний : обігрівом
синій : охолодженням

Обігрів не буде повністю ефективним, доки двигун не досягне звичайної робочої температури.

Швидкість вентилятора

Відрегулюйте потік повітря вмиканням вентилятора на потрібну швидкість.

Розподіл повітря

: до зони голови
: до зони голови та ніші для ніг
: до ніші для ніг
: до лобового скла, вікон передніх дверцят і ніші для ніг
: до лобового скла та вікон передніх дверцят

Можливе встановлення проміжних параметрів.

Система запобігання запотіванню та замерзанню вікон

- Увімкніть охолодження **A/C** за можливості.
- Установіть регулятор температури на найвищий рівень.
- Установіть швидкість вентилятора на найвищий рівень.
- Установіть систему керування розподілом повітря в положення .
- Увімкніть підігрів заднього вікна .
- Відчиніть бокові повітропроводи та спрямуйте їх у напрямку вікон дверцят.
- Для миттєвого підігріву області ніг установіть систему керування розподілом повітря у положення .

Примітка
Якщо натиснути під час роботи двигуна, функція Автостоп не буде спрацьовувати до наступного натискання .

Натисненням кнопки під час перебування двигуна в режимі Автостоп його буде запущено автоматично.

Система стоп-старт ⇨ 261.

Система кондиціонера

Охолодження (кондиціонер)

Натисніть **A/C**, щоб перемкнути на охолодження. Після ввімкнення індикатор у кнопці засвітиться. Охолодження працює лише під час роботи двигуна та вентилятора системи клімат-контролю.

Натисніть кнопку **A/C** знову, щоб вимкнути охолодження.

Система кондиціонера охолоджує та зневоднює (висушує) повітря, коли зовнішня температура трохи

вище точки замерзання. Тому може утворюватися конденсат і капати з-під днища автомобіля.

Якщо ні охолодження, ні висушування вам непотрібні, вимкніть систему охолодження, щоб заощадити пальне.

Примітка
Якщо система клімат-контролю налаштована на максимальне охолодження при високій зовнішній температурі, дію функції Автостоп буде призупинено до досягнення потрібної температури в салоні.

Коли двигун знаходиться у режимі Автостоп, при налаштуванні системи клімат-контролю на максимальне охолодження може відбутися автоматичний запуск двигуна.

Система стоп-старт ⇨ 261.

Система рециркуляції повітря

Натисніть , щоб увімкнути режим рециркуляції повітря. Після ввімкнення індикатор у кнопці засвітиться.

Натисніть ще раз, щоб вимкнути режим рециркуляції повітря.

⚠ Попередження

Обмін свіжого повітря зменшується в режимі рециркуляції повітря. У режимі роботи без охолодження вологість повітря підвищується, тому вікна можуть запотіти. Якість повітря пасажирського відділення погіршується, що може спричинити сонливість пасажирів.

Електронна система клімат-контролю

Органи керування параметрами нижче:

- температура
- розподіл повітря (або) та вибір меню
- швидкість вентилятора

AUTO : автоматичний режим
 : функцію рециркуляції повітря
 : систему запобігання запотіванню та систему розморожування
 : заднє вікно з підігрівом, зовнішні дзеркала з підігрівом
A/C OFF : вимкнення кондиціонування повітря

Підігрів заднього вікна ⇨ 48.

Зовнішні дзеркала з підігрівом ⇨ 43.

Сидіння з підігрівом ⇨ 57.

Попередньо вибрана температура регулюється автоматично. У автоматичному режимі швидкість вентилятора та розподіл повітря автоматично регулюють потік повітря.

Систему можна адаптувати вручну з використанням органів керування поширенням повітря та його потоком.

Електронна система клімат-контролю повністю працює лише, коли працює двигун.

Для забезпечення правильної роботи системи забороняється закривати датчик на панелі приладів.

Автоматичний режим

Базовий параметр для максимального комфорту:

- Натисніть **AUTO** (на дисплеї з'явиться напис **AUTO**).
- Відрегулюйте потрібну температуру (значення температури відображається на дисплеї).
- Відчиніть усі повітропроводи.

В автоматичному режимі параметри швидкості вентилятора, розподілу повітря, кондиціонування та рециркуляції повітря автоматично регулюються системою і не відображаються на дисплеї.

Попередній вибір температури

Потрібне значення температури встановлюється двома кнопками, розташованими під екраном.

Із міркувань комфорту змінюйте температуру поступово.

червоний : обігрівом
синій : охолодженням

Обігрів не буде повністю ефективним, доки двигун не досягне звичайної робочої температури.

Якщо встановлено мінімальну температуру 15 °C, електронна система клімат-контролю працює на максимальне охолодження.

Якщо встановлено мінімальну температуру 27 °C, електронна система клімат-контролю працює на максимальний обігрів.

Примітка
Якщо для забезпечення комфортних умов у салоні необхідно знизити температуру, увімкнення системи охолодження може призвести до того, що функція Автостоп не діятиме або відбудеться автоматичний запуск двигун.

Система стоп-старт ⇨ 261.

Швидкість вентилятора

Швидкість вентилятора регулюється кнопками ✤.

Вибрана швидкість вентилятора відображається у вигляді ✤ на дисплеї.

Якщо вентилятор вимкнено, також вимикається кондиціонер.

Щоб повернутися до автоматичного режиму: Натисніть **AUTO**.

Система запобігання запотіванню та замерзанню вікон

Натисніть – засвітиться світлоіндикатор.

Температура та розподіл повітря регулюватимуться автоматично, увімкнеться кондиціонер, а вентилятор працюватиме з високою швидкістю.

Також автоматично ввімкнуться обігрів заднього скла та обігрів зовнішніх дзеркал. Натисніть , щоб вимкнути, не вимикаючи функції обігріву / обдування вікон. Можна також зменшити швидкість обертів вентилятора.

Щоб повернутися до автоматичного режиму, натисніть або **AUTO**.

Примітка
Якщо натиснути під час роботи двигуна, функція Автостоп не буде спрацьовувати до наступного натискання .

Натисненням кнопки під час перебування двигуна в режимі Автостоп його буде запущено автоматично.

Система стоп-старт ⇨ 261.

Розподіл повітря

Натискайте або декілька разів.

Стрілки, зображені на дисплеї, позначають схему розподілу повітря:

- : до лобового скла та вікон передніх дверцят
- : до лобового скла, вікон передніх дверцят і ніші для ніг
- : до зони голови

: до зони голови та ніші для ніг
: до ніші для ніг

Щоб повернутися до автоматичного режиму, натисніть **AUTO**.

Охолодження

Система кондиціонера охолоджує та висушує повітря, коли зовнішня температура перевищує вказаний рівень. Тому може утворюватися конденсат і капати з-під днища автомобіля.

Якщо охолоджувати чи висушувати повітря в салоні не потрібно, натисніть **A/C OFF**, щоб вимкнути систему охолодження для економії пального. На дисплеї з'явиться напис **A/C OFF**.

Ручний режим рециркуляції повітря

Натисніть ⟲, щоб увімкнути рециркуляцію повітря. На дисплеї з'явиться ⟲.

⚠ Попередження

Обмін свіжого повітря зменшується в режимі рециркуляції повітря. У режимі роботи без охолодження вологість повітря підвищується, тому вікна можуть запотіти. Якість повітря пасажирського відділення погіршується, що може спричинити сонливість пасажирів.

Щоб повернутися в автоматичний режим, натисніть ⟲ або **AUTO**.

Система підігріву в зоні задніх сидінь

Якщо двигун вимкнений, заднє відділення можна обігрівати додатковим обігрівачем, через нижні вентиляційні отвори.

За допомогою панелі керування користувач може запрограмувати та змінити налаштування часу, дати та температури.

Обігрівач вимкнеться, якщо рівень палива в автомобілі впаде занадто низько.

Під час роботи використовується живлення акумулятора автомобіля. Під час коротких поїздок регулярно перевіряйте акумулятор автомобіля та заряджайте його за потреби.

Примітка
Якщо під час роботи двигуна увімкнути систему підігріву в зоні задніх сидінь, функцію Автостоп буде переведено в режим очікування.

Щоб забезпечити ефективну роботу, нижні вентиляційні отвори задньої частини салону не повинні бути загороджені.

⚠ Попередження

Не використовуйте систему під час заправки, коли пил чи вибухонебезпечні пари присутні у закритих приміщеннях (наприклад, у гаражі).

⚠ Попередження

Якщо одночасно засвічуються сигнальний індикатор і ліхтарі аварійної сигналізації, зупиніть автомобіль і негайно вимкніть двигун. Автомобіль слід евакуювати через небезпеку пожежі.

Таймер

1 Дисплей	:	Відображає запрограмоване налаштування, день тижня або запрограмований день, поточний або запрограмований час, температуру, ⚲ та ♨
2 Температура	:	Вибирає температуру
3 ►	:	Збільшує значення
4 ◄	:	Зменшує значення
5 ♨	:	Вибирає налаштування обігріву

6 P : Вибирає налаштування запрограмованого параметра

7 ◷ : Вибирає налаштування часу й дня тижня

Робота

Обігрів ♨

Натисніть ♨ – відобразиться наперед задана тривалість обігріву, наприклад, **30**.

Щоб тимчасово змінити тривалість обігріву, відрегулюйте її кнопками ◄ і ►. Тривалість можна відрегулювати від 10 до 120 хвилин. Звертайте увагу на тривалість обігріву у зв'язку зі споживанням електроенергії.

Щоб вимкнути цю функцію, натисніть ♨.

Щоб змінити стандартне значення тривалості обігріву, переконайтеся, що нагрівач вимкнено, а потім натисніть і утримуйте ◄, доки індикатор не почне блимати. Після цього встановіть потрібне значення кнопками ◄ і ►.

Програмування P

Можна запрограмувати до трьох варіантів часу відправлення в межах одного дня або один варіант на весь тиждень.

- Натисніть **P** один раз, щоб для номера запрограмованого налаштування в пам'яті вибрати **1**.
- Натисніть **P** двічі, щоб вибрати номер **2**.
- Натисніть **P** тричі, щоб вибрати номер **3**.
- Натисніть **P** повторно, щоб вийти з пам'яті запрограмованих налаштувань.

Запуск обігріву протягом 24 годин

- Натисніть **P**, щоб для номера запрограмованого налаштування в пам'яті вибрати **1**, **2** або **3**.
- Натисніть ◄ або ►. Заданий час почне блимати.
- Змініть запрограмований час кнопками ◄ і ►.
- Натисніть **P**, щоб підтвердити внесені зміни та вийти з пам'яті запрограмованих налаштувань.

Запуск обігріву на період до семи днів

- Натисніть **P**, щоб для номера запрограмованого налаштування в пам'яті вибрати **1**, **2** або **3**.
- Натисніть ◄ або ►. Заданий час почне блимати.
- Змініть запрограмований час кнопками ◄ і ►.
- Через 5 секунд значення запрограмованого дня почне блимати.
- Змініть запрограмований день кнопками ◄ і ►.
- Запрограмовані час і день буде налаштовано, коли на дисплеї знову відобразиться поточний час.

Налаштування часу й дня тижня ◷

Якщо акумулятор автомобіля від'єднаний, або напруга акумулятора занадто низька, налаштування блока необхідно скинути.

- Натискайте ◷, доки не почне блимати значення часу.
- Змініть поточний час, натискаючи ◄ або ►.
- Час буде збережено, коли дисплей припинить блимати.
- Зачекайте, доки значення дня тижня не почне блимати.
- Змініть день тижня, натискаючи ◄ або ►.
- День тижня буде збережено, коли дисплей припинить блимати.

Інтенсивність обігріву

Бажану інтенсивність обігріву для запрограмованого часу відправлення можна встановити в діапазоні 10–30°C.

Щоб відрегулювати температуру обігріву, повертайте регулятор на панелі керування.

повертайте за годинниковою стрілкою	:	збільшення температури
повертайте проти годинникової стрілки	:	зменшення температури

Система кондиціювання в зоні задніх сидінь

Система кондиціонування повітря задньої частини салону активується разом із системою кондиціонування передньої частини салону.

Автобус

Швидкість вентилятора

Відрегулюйте потік повітря, щоб обрати необхідну швидкість.

повертайте за годинниковою стрілкою	:	збільшення потоку повітря
повертайте проти годинникової стрілки	:	зменшення потоку повітря

Примітка
Систему кондиціонування повітря задньої частини салону не можна ввімкнути, коли активна функція "Автостоп".

Система стоп-старт ⇨ 261.

Combi

Додаткове кондиціонування повітря задньої частини пасажирського салону забезпечується через вентиляційні отвори, розташовані над водієм та у передній частині салону.

При увімкненому кондиціонері передньої частини салону відрегулюйте потік повітря, щоб обрати необхідну швидкість.

Пересвідчіться, що вентиляційні отвори відкриті під час роботи для уникнення формування льоду в системі через відсутність руху повітря.

Допоміжний обігрівач

Обігрівач охолоджувальної рідини

Підігрівач охолоджувальної рідини, що працює на пальному незалежно від двигуна, забезпечує швидкий підігрів охолоджувальної рідини для забезпечення обігріву салону, коли двигун не працює.

Примітка
Коли зовнішня температура нижча 5 °C, в автомобілях деяких модифікацій може автоматично вмикатися додатковий нагрівач охолоджувальної рідини для пришвидшення нагріву (за умови що запалювання ввімкнуто).

⚠ Попередження

Не використовуйте систему під час заправки, коли пил чи вибухонебезпечні пари присутні у закритих приміщеннях (наприклад, у гаражі).

Перед запуском або програмуванням запуску системи поверніть регулятор клімат-контролю автомобіля на обігрів, розподіл повітря встановіть у положення і ввімкніть вентилятор.

Вимкніть систему, коли вона не потрібна. Обігрів зупиняється автоматично після завершення запрограмованого часу роботи. Він також вимкнеться, якщо рівень пального в автомобілі впаде занадто низько.

Під час роботи використовується живлення акумулятора автомобіля. Тому тривалість поїздки має бути не меншою ніж час обігріву. Під час коротких поїздок регулярно перевіряйте акумулятор автомобіля та заряджайте його за потреби.

Для забезпечення ефективної роботи вмикайте допоміжний обігрівач на короткий час один раз на місяць.

Елементи керування

Таймер чи дистанційне керування вмикає та вимикає систему, а також використовується для програмування конкретного часу відправлення.

Таймер (тип A)

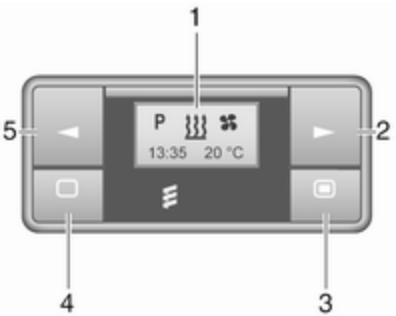

1 Дисплей : Відображає запрограмоване налаштування, поточний або запрограмований час, температуру, ⧚, ◷ та ✤

2 ► : Збільшує значення

3 ▬ : Тривале натискання: увімкнення обігрівача, коротке натискання: увімкнення дисплея або підтвердження вибору

4 ◄ : Зменшує значення

5 ▭ : Тривале натискання: вимкнення обігрівача, коротке натискання: увімкнення дисплея або вихід з меню

Пульт дистанційного керування (тип A)

1 Дисплей : Відображає запрограмоване налаштування, поточний або запрограмований час, температуру, ⚲, ▮▮▮, ⧚, ◷ та ✤

2 ▬ : Тривале натискання: увімкнення обігрівача, коротке натискання: увімкнення дисплея або підтвердження вибору

3 ► : Збільшує значення

4 ▭ : Тривале натискання: вимкнення обігрівача, коротке натискання: увімкнення дисплея або вихід з меню

5 ◄ : Зменшує значення

Якщо не натискати кнопки протягом десяти секунд, дисплей автоматично вимкнеться.

Індикація несправностей на пульті дистанційного керування (тип A)

INIT	:	автоматичне визначення – дочекайтеся завершення автоматичного визначення
NO SIGNAL	:	немає сигналу – перевірте запобіжник обігрівача
	:	слабкий сигнал – перемістіть ближче
	:	низький заряд батарейки – замініть батарейку
	:	несправність обігрівача – зверніться на станцію технічного обслуговування
Add, AddE	:	система перебуває в режимі навчання

Програмування пульта дистанційного керування (тип A)

Якщо акумулятор автомобіля був від'єднаний, індикатор у кнопці на приладовій панелі засвічується, і система налаштує меню дистанційного керування автоматично. Якщо індикатор блимає, виберіть **Add** або **AddE** і підтвердьте вибір.

Також можна налаштувати додаткові пульти ДК. Натисніть і утримуйте кнопку, доки індикатор не почне блимати, увімкніть дистанційне керування, виберіть **Add** і підтвердьте вибір.

AddE програмує лише поточний пульт дистанційного керування і блокує усі раніше сконфігуровані пульти. Функція **Add** дозволяє запрограмувати до чотирьох пультів, але одночасно керувати системою з кількох пультів не можна.

Дистанційне керування (тип B)

1 Дисплей : Відображає запрограмоване налаштування, поточний або запрограмований час, температуру, , , , ◷ та ✤

2 ► : Збільшує значення

3 ВИМК. : Вимикає обігрівач або дає змогу підтвердити вибір, якщо натиснути одночасно та **ВИМК.**

4 ⧚ : Вмикає обігрівач або дає змогу підтвердити вибір, якщо натиснути одночасно ⧚ та **ВИМК.**

5 ◄ : Зменшує значення

Якщо протягом 30 секунд не буде натиснуто жодну кнопку, дисплей автоматично вимкнеться.

⚠Попередження

Під час заправки вимкніть блок дистанційного керування, а також обігрівач!

Максимальний радіус дії пульта дистанційного керування становить 1000 м. Радіус може зменшуватися через вплив умов середовища або розряджання батарейки.

Індикація несправностей на пульті дистанційного керування (тип B)

🍸 : поганий сигнал – перевірте положення

FAIL : помилка під час передачі сигналу – перемістіть ближче або перевірте запобіжник обігрівача

🔋 : низький заряд батарейки – замініть батарейку

Програмування пульта дистанційного керування (тип B)

Додатково можна налаштувати до чотирьох пультів дистанційного керування. Під час процесу програмування кожного додаткового пульта передавач, сконфігурований раніше за всіх, видаляється.

Вийміть запобіжник обігрівача на 5 с, а потім встановіть його знову. Упродовж 2–6 с натисніть **OFF** і потримайте протягом 1 с. Програмування завершено.

Якщо пульт дистанційного керування тривалий час не використовувався, натисніть 6 разів кнопку **OFF** з інтервалами по 2 с, а потім натисніть і потримайте її ще 2 с і зачекайте 2 хв.

Ручне керування

У деяких модифікаціях автомобіля допоміжний обігрівач можна також увімкнути за допомогою кнопки на панелі приладів, використовуючи значення тривалості роботи, встановлене під час попереднього ввімкнення, або стандартне значення тривалості 30 хвилин, а також вимкнути його негайно. Дія підтверджується індикатором у кнопці.

Заміна батарейки

Замініть батарейку, коли радіус дії пульта ДК зменшується, або коли починає блимати символ заряду батарейки.

Відкрийте кришку і замініть батарейку (для типу A – CR 2430, для типу B – 2CR 11108 чи їхній еквівалент). Переконайтеся, що нову батарейку вставлено правильно – позитивним полюсом (+) до позитивних контактів. Поверніть кришку на місце на зафіксуйте її.

Утилізуйте старі батарейки згідно з нормами захисту навколишнього середовища.

Акумулятори не належать до побутових відходів. Їх приймають на відповідних пунктах з утилізації.

Експлуатація (тип A)

Обігрів

Виберіть на панелі меню і натисніть на підтвердження вибору. Попередньо задана тривалість обігріву, наприклад, **L 30**, блимає на дисплеї. Заводське налаштування – 30 хвилин.

Налаштуйте тривалість обігріву кнопками ◄ і ► і підтвердьте вибір. Тривалість можна відрегулювати від 10 до 120 хв. Звертайте увагу на тривалість обігріву у зв'язку зі споживанням електроенергії.

Щоб вимкнути обігрів, знову виберіть на панелі меню і натисніть .

Вентиляція

Виберіть на панелі меню і натисніть на підтвердження вибору.

Налаштуйте тривалість вентиляції кнопками ◄ і ► і підтвердьте вибір. Тривалість можна відрегулювати від 10 до 120 хв. Звертайте увагу на тривалість обігріву у зв'язку зі споживанням електроенергії.

Щоб вимкнути обігрів, знову виберіть на панелі меню і натисніть .

Програмування P

Можна запрограмувати до трьох варіантів часу відправлення – або на один день, або на один тиждень.

- Виберіть **P** на панелі меню і натисніть на підтвердження вибору.
- Виберіть відповідний номер необхідного налаштування: **P1**, **P2** або **P3** і підтвердьте вибір.
- Виберіть і підтвердьте вибір.
- Виберіть день тижня або групу днів і підтвердьте вибір.
- Виберіть годину і підтвердьте вибір.
- Виберіть хвилини і підтвердьте вибір.
- Виберіть чи і підтвердьте вибір.
- Виберіть ECO чи HIGH і підтвердьте вибір.

- Виберіть тривалість і підтвердьте вибір.
- Для виходу натисніть ▭.

За потреби повторіть процедуру програмування інших слотів пам'яті.

Щоб активувати потрібний слот пам'яті, виберіть **P1**, **P2** або **P3** і натисніть On на підтвердження вибору.

Після активації програми одночасно відображатимуться символи **P** і ♨.

Щоб вимкнути слот пам'яті, виберіть **P1**, **P2** або **P3** і натисніть Off на підтвердження вибору.

Обігрів зупиняється автоматично через 5 хвилин після запрограмованого часу відправлення.

Примітка
Система дистанційного керування має температурний датчик, який обчислює час роботи згідно з навколишньою температурою та бажаним рівнем обігріву (ECO чи HIGH). Система запускається автоматично від 5 до 60 хвилин до запрограмованого часу виїзду.

Налаштування часу й дня тижня ◷

Якщо акумулятор автомобіля від'єднаний, або напруга акумулятора занадто низька, налаштування блока необхідно скинути.

- Виберіть 🔧 в панелі меню і підтвердьте вибір.
- Виберіть ◷ в панелі меню і підтвердьте вибір.
- Змініть значення годин кнопками ◄ і ► і підтвердьте вибір.
- Змініть значення хвилин кнопками ◄ і ► і підтвердьте вибір.
- Для виходу натисніть ▭.
- Виберіть 🔧 в панелі меню і підтвердьте вибір.
- Виберіть **Mo** в панелі меню і підтвердьте вибір.
- Змініть день тижня кнопками ◄ і ► і підтвердьте вибір.
- Для виходу натисніть ▭.

Інтенсивність обігріву

Бажану інтенсивність обігріву для запрограмованого часу відправлення можна встановити на рівні ECO або HIGH.

- Виберіть ♨ в панелі меню і підтвердьте вибір.
- Виберіть ECO чи HIGH і підтвердьте вибір.
- Для виходу натисніть ▭.

Експлуатація (тип B)

Обігрів ♨ або вентиляція ✠

У разі необхідності виберіть режим роботи ♨ або ✠.

- Тричі натисніть кнопку ►.
- Одночасно натисніть ♨ і **OFF** – ♨ або ✠ почне блимати.
- Виберіть кнопками ◄ та ► режим ♨ або ✠.
- На підтвердження одночасно натисніть ♨ і **OFF**.

Увімкніть, натиснувши ⧚ на 1 с. На екрані з'явиться попередньо встановлене значення тривалості обігріву, наприклад, **30**. Заводське налаштування – 30 хвилин.

Тривалість обігріву можна встановлювати з інтервалами по 10 хв. Звертайте увагу на тривалість обігріву у зв'язку зі споживанням електроенергії.

- Натисніть ► чотири рази.
- Одночасно натисніть ⧚ і **OFF** – ⧚/✤ почне блимати.
- Виберіть потрібну тривалість обігріву кнопками ◄ і ►.
- На підтвердження одночасно натисніть ⧚ і **OFF**.

Для вимкнення натисніть **OFF**.

Програмування ⏲

Система розраховує тривалість роботи обігрівача в залежності від температури в салоні автомобіля.

- Двічі натисніть ◄.
- Одночасно натисніть ⧚ і **OFF** – ⏲ почне блимати.
- Виберіть час відправлення кнопками ◄ і ►.
- На підтвердження одночасно натисніть ⧚ і **OFF**.

Увімкніть, натиснувши ⧚ на одну секунду – на екрані з'явиться позначка **HTM**.

Коли настане заданий час відправлення, обігрів автоматично вимкнеться. Можна також вимкнути обігрів вручну.

- Двічі натисніть ◄.
- Натисніть **OFF** на 1 с – позначка **HTM** згасне.

Встановлення часу

Якщо акумулятор автомобіля від'єднаний, або напруга акумулятора занадто низька, час необхідно скинути.

- Натисніть ► один раз.
- Одночасно натисніть ⧚ і **OFF** – ⏲ почне блимати.
- Встановіть час кнопками ◄ і ►.
- На підтвердження одночасно натисніть ⧚ і **OFF**.

Інтенсивність обігріву

Бажану інтенсивність обігріву для запрограмованого часу відправлення можна встановити у діапазоні від C1 або C5.

- Тричі натисніть кнопку ◄.
- Одночасно натисніть ⧚ і **OFF** – ⧚ почне блимати.
- Встановіть рівень обігріву кнопками ◄ і ►.
- На підтвердження одночасно натисніть ⧚ і **OFF**.

Щоб побачити на екрані температуру в пасажирському відділенні, двічі натисніть ►.

Повітропроводи

Регульовані повітропроводи

Принаймні один повітропровід повинен бути відчиненим, коли ввімкнене охолодження, щоб запобігти обмерзанню випаровувача через недостатній рух повітря.

Центральні повітропроводи

Спрямовуйте потік повітря, вибравши потрібний кут нахилу жалюзі й повернувши їх у потрібному напрямку.

Щоб закрити повітропровід, нахиліть жалюзі до зовнішнього боку автомобіля.

Бокові повітропроводи

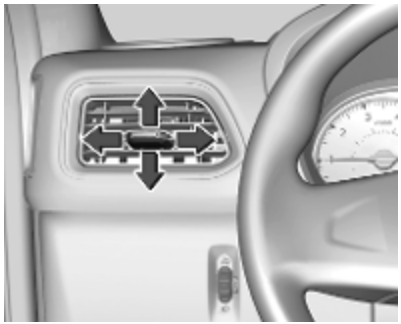

Спрямовуйте потік повітря, вибравши потрібний кут нахилу жалюзі й повернувши їх у потрібному напрямку.

Щоб закрити повітропровід, нахиліть жалюзі до зовнішнього боку автомобіля.

⚠Попередження

Не прикріплюйте предмети на заслінки повітропроводів. У випадку ДТП вони можуть завдати травм.

Combi

Регульовані повітропроводи можуть розміщуватися на панелі стелі. Щоб відкрити повітропровід, натисніть на нього. Щоб спрямувати потік повітря, поверніть повітропровід у потрібному напрямку.

Автобус

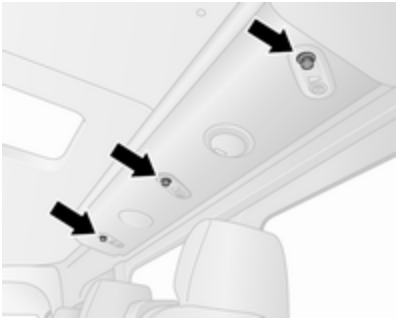

Регульовані повітропроводи можуть розміщуватися над сидіннями. Покрутивши регулятор, можна збільшити або зменшити потік повітря, спрямований на відповідне сидіння.

Стаціонарні повітропроводи

Додаткові повітропроводи розташовані під лобовим склом і вікнами дверцят, а також у нішах для ніг.

Охолоджувач відділення для рукавичок

Система кондиціонування повітря також може охолоджувати вміст бардачка.

Технічне обслуговування

Повітрозабірник

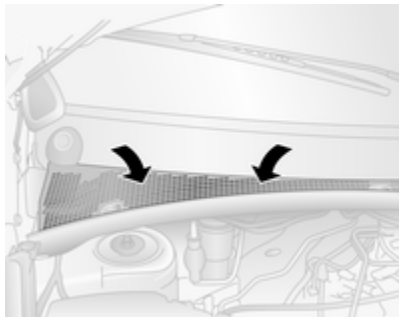

Слідкуйте за чистотою повітрозабірника, розташованого перед лобовим склом у моторному відділенні, щоб забезпечити вільний прохід повітря. Видаліть будь-яке листя, бруд або сніг.

Звичайний режим роботи кондиціонера

Для забезпечення тривалої ефективної роботи систему охолодження потрібно вмикати на кілька хвилин раз на місяць, незалежно від погоди та пори року. Робота системи охолодження є неможливою, коли зовнішня температура є занадто низькою.

Обслуговування

Для оптимального охолодження рекомендується через 3 роки після початкової реєстрації автомобіля щорічно перевіряти систему клімат-контролю, а також:

- перевірка функцій та тиску
- перевірка функцій системи обігріву
- перевірка на наявність протікань
- перевірка приводних ременів
- чищення конденсатора та зливання конденсату з випаровувача
- перевірка потужності

Примітка

Холодоагент R-134a може містити фторовані парникові гази, потенціал глобального потепління яких становить 1430.

Передня система кондиціонування повітря заповнена холодоагентом у кількості 0,58 кг і має еквівалент CO_2 0,83 тонн, передня та задня системи кондиціонування повітря у варіантах "Комбі" містять 1,1 кг холодоагенту й мають еквівалент CO_2 1,57 тонн; передня й задня система кондиціонування повітря у варіантах кузова типу "Автобус" містять 1,7 кг холодоагенту і мають еквівалент CO_2 2,43тонн.

Залежно від автомобіля, інформація про охолоджувач для його кондиціонера вказується в наліпці, розміщеній у моторному відсіку.

Керування автомобілем та експлуатація

Поради щодо керування автомобілем **257**
Економічне водіння 257
Керування автомобілем 257
Керування кермом 258
Запуск та експлуатація **258**
Обкатка нового автомобіля ... 258
Положення перемикача системи запалювання 259
Запуск двигуна 259
Управління обертами холостого ходу 260
Припинення подачі пального під час перевищення швидкості 261
Система зупинки-запуску 261
Паркування 264
Пневматична підвіска 265
Вихлоп двигуна **267**
Сажовий фільтр 267
Каталізатор 268
AdBlue 268
Механічна трансмісія **277**
Автоматизована механічна трансмісія **277**
Дисплей трансмісії 277
Запуск двигуна 278
Важіль селектора 278
Ручний режим 279
Електронні системи водіння .. 280
Помилка 280
Переривання подачі живлення 280
Гальма **281**
Антиблокувальна система гальм 281
Стоянкове гальмо 282
Підсилювач гальм 283
Допоміжна система при старті з місця під гору 283
Системи регулювання плавності ходу **284**
Протибуксовочна гальмівна система 284
Електронна система курсової стійкості 285
Задня вісь із самоблоківним диференціалом 286
Допоміжні системи водія **287**
Круїз-контроль 287
Обмежувач швидкості 289
Активне екстрене гальмування 290
Система допомоги під час паркування 293
Повідомлення бокової мертвої зони видимості 295
Камера заднього виду 297
Система попередження про виїзд за межі смуги руху 299
Пальне **301**
Пальне для дизельних двигунів 301
Поповнення рівня пального . . 303
Зчіпний пристрій для причепа . **304**
Загальна інформація 304
Характеристики водіння та поради щодо буксирування . 304
Буксирування причепа 305
Буксирувальне обладнання . . 306
Система допомоги під час руху з причепом 306
Додаткові функції **306**
Відбір потужності 306

Поради щодо керування автомобілем

Економічне водіння

Режим ECO

Режим ECO - це функція, призначена для оптимізації витрати пального. Впливає на потужність двигуна та обертальний момент, прискорення, індикацію щодо зміни передач, роботу систем обігріву та кондиціонування повітря, а також на функціонування споживачів електроенергії.

Вмикання

Натисніть **ECO**. Після ввімкнення в центрі інформації для водія з'явиться напис **ECO**.

Під час руху автомобіля можна тимчасово вимкнути режим ECO, наприклад, щоб підвищити потужність двигуна. Для цього потрібно різко натиснути педаль акселератора.

Якщо зменшити тиск на педаль акселератора, режим ECO буде відновлено.

Вимикання

Натисніть **ECO** знову. Напис **ECO** у центрі інформації для водія зникне.

Інформаційний центр водія ⇨ 114.

Керування автомобілем

Ніколи не котіться при вимкненому двигуні (за винятком функції Автостоп)

У такому разі більшість систем не функціонуватиме (наприклад, сервопристрій гальм, електропідсилювач керма). Рух за таких обставин становить небезпеку для вас та інших людей. Під час дії функції Автостоп усі системи продовжують працювати, але при цьому може відбуватися контрольоване зниження підсилення керма та зниження швидкості автомобіля.

Система зупинки-запуску ⇨ 261.

Педалі

Щоб забезпечити безперешкодний хід педалей, у зоні їх переміщення не повинно бути килимків.

З боку водія використовуйте лише килимки, які підходять за розміром та закріплюються фіксаторами.

Керування автомобілем на спусках

Під час руху на спуску вмикайте передачу, щоб забезпечити достатнє гальмівне зусилля.

Керування кермом

Якщо через зупинку двигуна або несправність системи підсилення керма ефект підсилення відсутній, кермо діятиме, але керування кермом потребуватиме більших зусиль.

Обережно

Автомобілі з гідропідсилювачем керма:

Якщо повернути рульове колесо до самого кінця й утримувати в цьому положенні понад 15 секунд, система гідропідсилювача керма може вийти з ладу, й ефекту підсилення керма більше не буде.

Запуск та експлуатація

Обкатка нового автомобіля

Не застосовуйте надмірного зусилля до гальм у перші кілька поїздок після установлення нових гальмівних накладок.

Під час першої поїздки може спостерігатися вихід диму внаслідок випаровування воску та масла із системи вихлопу. Після першої поїздки припаркуйте автомобіль на відкритому повітрі й намагайтеся не вдихати випари.

Протягом перших 1500 км пробігу частота обертів двигуна не повинна перевищувати 2500 об/хв.

Під час періоду обкатки витрати пального та моторного масла можуть бути вищими, а очищення сажового фільтра може виконуватися частіше. Функція Автостоп може вимикатися для заряджання акумулятора.

Система стоп-старт ⇨ 261.

Дизельний сажовий фільтр ⇨ 267.

Положення перемикача системи запалювання

Положення після повороту ключа:

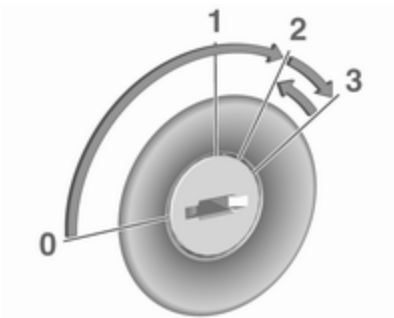

0 : запалювання вимкнено: Якщо перед цим запалювання було ввімкнуте, деякі функції будуть діяти до виймання ключа або до відчинення дверцят водія

1 : режим електроживлення аксесуарів: Блокування керма зняте, діють деякі електричні функції, запалювання вимкнуте

2 : запалювання ввімкнуте, виконується попереднє прогрівання дизельного двигуна. Засвітяться контрольні індикатори, і можна буде користуватися більшістю електричних функцій

3 : запуск двигуна: Коли розпочнеться процедура запуску, відпустіть ключ

Блокування керма

Вийміть ключ із замка запалювання і поверніть кермо до фіксації.

⚠ Небезпека

В жодному разі не можна виймати ключ із замка запалювання під час руху, оскільки це призведе до блокування керма.

Запуск двигуна

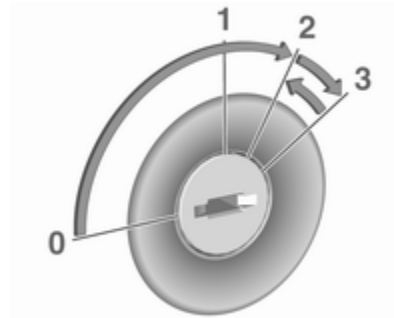

Механічна трансмісія: увімкніть зчеплення.

Автоматизована механічна трансмісія: натисніть педаль гальм. Трансмісія автоматично перемкнеться в положення **N**.

Не збільшуйте швидкість.

Поверніть ключ у положення **2** для попереднього розігріву та утримуйте його, доки контрольний індикатор 00 в інформаційному для центрі для водія не згасне.

Примітка
Залежно від автомобіля, якщо під час попереднього прогрівання ввімкнути передачу, в інформаційному центрі водія (DIC) може відобразитися повідомлення ⇨ 114 про те, що для пуску двигуна потрібно натиснути педаль зчеплення.

Поверніть ключ у положення **3**, а потім відпустіть.

Підвищені обороти двигуна автоматично повертаються до звичайних холостих обертів, коли температура двигуна піднімається.

Спроби запуску двигуна не повинні тривати довше 15 секунд. Якщо двигун не запускається, зачекайте 15 секунд перед повторною спробою. За необхідності натисніть педаль акселератора перед повторною спробою запуску.

Примітка
Задній привід зі здвоєними задніми колесами і передній привід: Під час рушання з місця на рівній поверхні автомобілем без вантажу рекомендується першою вмикати другу передачу.

Перед повторним запуском або вимкненням двигуна поверніть ключ до положення **0**.

Після спрацювання функції Автостоп двигун можна запустити, натискаючи на педаль зчеплення.

Система стоп-старт ⇨ 261.

Турбопідігрів двигуна

Одразу після пуску двигуна його обертальний момент може бути короткочасно обмеженим, особливо в разі, якщо початкова температура двигуна була низькою. Завдяки цьому обмеженню система змащення може забезпечити повний захист двигуна.

Управління обертами холостого ходу

Щоб збільшити холості оберти, натисніть на вимикач. Функція ввімкнеться через декілька секунд.

Функцію буде вимкнено за таких умов:

- Натиснута педаль зчеплення.
- При натисканні на педаль акселератора.
- Автоматизовану механічну трансмісію не перемкнуто в положення **N** (нейтральна передача).

- Якщо швидкість автомобіля перевищує 0 км/год.
- Контрольні індикатори , , або STOP засвічуються на панелі приладів.

Щоб збільшити чи зменшити прискорені оберти холостого ходу, зверніться на станцію технічного обслуговування.

Примітка
Коли активується функція швидкого холостого ходу, система стоп-старт автоматично вимикається.

Система стоп-старт ⇨ 261.

Припинення подачі пального під час перевищення швидкості

Подача пального автоматично припиняється у разі перевищення швидкості, тобто, коли автомобіль рухається з увімкненою передачею, але відпущеною педаллю акселератора.

Залежно від умов руху припинення подавання пального в режимі примусового холостого ходу можна вимкнути.

Система зупинки-запуску

Система стоп-старт допомагає економити пальне та знижувати викиди вихлопних газів. За сприятливих умов система вимикає двигун, коли автомобіль рухається на низькій швидкості або перебуває у нерухомому стані (наприклад, на світлофорі чи у заторах).

Двигун знову запуститься автоматично, якщо натиснути педаль зчеплення (у механічній трансмісії), або відпустити педаль гальм (в автоматизованій механічній трансмісії).

Датчик автомобільного акумулятора унеможливлює увімкнення функції Автостоп, коли акумулятор не має достатнього заряду для повторного запуску.

Вмикання

Система зупинки-запуску може вступати в дію, як тільки було запущено двигун, автомобіль розпочав рух і виникли перелічені нижче умови.

Якщо наведені нижче умови не виконуються, запуск функції Автостоп блокується, і на панелі приладів засвічується контрольний індикатор ⇨ 112.

Вимикання

Вимкніть систему стоп-старт вручну, натиснувши Ⓐ OFF. Після вимкнення засвічується індикатор кнопки.

Щоб увімкнути їх знову, натисніть Ⓐ повторно. Світлодіод у кнопці згасне. Система знову автоматично ввімкнеться під час наступного ввімкнення запалювання.

Примітка
Після ввімкнення функції швидкого холостого ходу система зупинки-запуску автоматично вимикається, і її не можна знову ввімкнути кнопкою Ⓐ. Індикатор у кнопці світиться, вказуючи на те, що функцію вимкнено, а в інформаційному центрі для водія може з'явитися відповідне повідомлення ⇨ 114.

Керування обертами холостого ходу ⇨ 260.

Автостоп

Механічна трансмісія

Коли автомобіль рухається з низькою швидкістю або стоїть нерухомо, увімкніть функцію "Автостоп", виконавши такі дії:

- натисніть педаль зчеплення
- перемістіть важіль селектора в положення нейтральної передачі
- відпустіть педаль зчеплення

Контрольний індикатор Ⓐ може блимати, якщо зчеплення відпущено недостатньо.

Автоматизована механічна трансмісія

Коли автомобіль не рухається, увімкніть функцію "Автостоп", виконавши такі дії:

- переведіть важіль селектора в положення **D**, **M** або **N**
- сильно натисніть педаль гальм
- не активуйте педаль акселератора

Якщо виконано відповідні умови, двигун вимкнеться, а запалювання залишиться ввімкненим.

Коли світиться Ⓐ, це свідчить про ввімкнення функції "Автостоп" ⇨ 112.

Під час спрацювання функції Автостоп опалення, гідропідсилювач та робота гальм будуть зберігати повну функціональність. Однак підсилювач гальм буде недоступним ⇨ 283.

Примітка
Якщо вийти з автомобіля, коли двигун перебуває в режимі Автостоп, пролунає попереджувальний звуковий сигнал для нагадування про те, що двигун не вимкнуто і він перебуває в стані очікування.

⚠ Попередження

Перш ніж вийти з автомобіля, заглушіть двигун і вимкніть запалювання.

Умови спрацювання функції Автостоп

Система зупинки-запуску перевірить наявність наведених нижче умов. В іншому випадку функцію "Автостоп" буде переведено в режим очікування, і засвітитися контрольний індикатор ⊛.

- система зупинки-запуску не вимикається вручну
- капот повністю закритий
- автомобільний акумулятор справний і має достатній заряд
- двигун розігрітий
- температура охолоджувальної рідини двигуна не є занадто високою
- навколишня температура не є занадто низькою
- висота не надто велика
- схил не надто крутий
- функція обігріву не активована
- система допомоги під час паркування не діє
- система клімат-контролю не запобігає активації функції Автостоп
- систему кондиціонування повітря задньої частини салону не активовано
- наявний достатній вакуум гальмівної системи
- функцію самоочищення дизельного сажового фільтра не активовано ⇨ 267
- автомобіль пересувався після останнього активації функції Автостоп

Інакше функція Автостоп залишається в режимі очікування.

Коли навколишня температура наближається до точки замерзання, функція "Автостоп" може стати недоступною.

Перешкоджати ввімкненню функції "Автостоп" можуть також певні налаштування системи клімат-контролю. Детальнішу інформацію див. у розділі "Клімат-контроль" ⇨ 237.

Одразу після їзди по шосе функцію Автостоп може бути переведено в режим очікування.

Обкатка нового автомобіля ⇨ 258.

Система захисту автомобільного акумулятора від розряджання

З метою надійного забезпечення повторного запуску двигуна, в системі зупинки-запуску реалізовано декілька механізмів захисту автомобільного акумулятора від розряджання.

Повторний запуск двигуна водієм

Механічна трансмісія

Щоб знову запустити двигун, коли важіль селектора передач у нейтральному положенні, натисніть педаль зчеплення.

Примітка

Якщо ввімкнено певну передачу, для перезапуску двигуна педаль зчеплення повинна бути повністю натиснутою.

Якщо двигун не перезапуститься з першого разу, повністю натисніть педаль зчеплення повторно.

Автоматизована механічна трансмісія
Щоб знову запустити двигун, переведіть важіль селектора в положення **D**, **M** або **N**, вимкніть стоянкове гальмо, а потім відпустіть педаль гальм.

Двигун також знову запуститься, якщо ввімкнути задню передачу або натиснути педаль акселератора.

Після повторного запуску двигуна контрольний індикатор Ⓐ на панелі приладів згасне. Якщо певні умови не виконано, запуск не відбудеться. Скористайтеся ключем запалювання.

Запуск двигуна ⇨ 259.

Автобус
Якщо на панелі приладів під час роботи функції "Автостоп" натиснути вимикач керування зсувними бічними дверима, двигун автоматично запуститься.

Зсувні двері ⇨ 32.

Повторний запуск двигуна системою стоп-старт

Якщо одна з умов дії функції "Автостоп" більше не виконуватиметься або автомобіль почне рухатися, система зупинки-запуску може автоматично запустити двигун знову.

Двигун може не перезапуститися автоматично, якщо відчинено одну з дверцят чи відкрито капот.

Якщо до електричної розетки підключений споживач, наприклад, портативний програвач компакт-дисків, під час повторного запуску двигуна може відбутися коротка перерва у живленні.

Якщо під час перезапуску працює інформаційно-розважальна система, звук аудіосистеми може на короткий час стишуватися або перериватися.

Несправність

Якщо кнопку вимикання Ⓐ OFF не натиснуто, але індикатор у кнопці світиться, це свідчить про те, що в системі зупинки-запуску виявлено несправність і вона вимкнена. Крім того, в інформаційному центрі водія відображається відповідне повідомлення ⇨ 114.

Зверніться по допомогу на станцію технічного обслуговування.

Паркування

⚠ Попередження

- Забороняється ставити автомобіль на стоянку на легкозаймистій поверхні. Через високу температуру системи виведення вихлопних газів така поверхня може зайнятися.
- Завжди використовуйте стоянкове гальмо без натискання кнопки відпускання. Застосовуйте максимально щільно на спуску чи підйомі. Одночасно натисніть педаль гальм, щоб зменшити гальмівне зусилля.
- Вимкніть двигун.

- Якщо автомобіль стоїть на рівній поверхні чи на підйомі, увімкніть першу передачу. На підйомі поверніть передні колеса від бордюру.

  Якщо автомобіль стоїть на схилі, увімкніть задню передачу. Поверніть передні колеса до бордюру.
- Зачиніть вікна.
- Поверніть ключ запалювання в положення **0** та вийміть його. Поверніть кермо до спрацьовування блокування.

Замкніть автомобіль ⇨ 26 та увімкніть систему запобігання викраденню автомобіля ⇨ 39 і систему сигналізації ⇨ 40.

Обережно

В умовах дуже низької температури двигун не повинен працювати на холостому ходу більше п'яти хвилин, інакше він може вийти з ладу.

Пневматична підвіска

Працює автоматично під час руху авто. Пневматична підвіска постійно регулює висоту дорожнього просвіту відповідно до навантаження автомобіля.

Обережно

Щоб гарантувати безпеку експлуатації пневматичної підвіски, не перевищуйте максимальне допустиме значення повної маси автомобіля. Див. маркувальну табличку ⇨ 362 або документацію автомобіля.

Детальніше про систему пневматичної підвіски див. посібник з експлуатації, що додається.

Головний вимикач

Обережно

Система пневматичної підвіски має бути вимкнена перед буксируванням авто, запуску від стороннього джерела, підняттям від землі чи транспортуванням.

Не вимикайте пневматичну підвіску під час водіння.

Запуск із зовнішнього джерела ⇨ 348.

Буксирування автомобіля ⇨ 351.

Головний вимикач розміщений знизу на правій стійці дверцят за декоративною панеллю.

Увімкніть цю систему, щоб забезпечити роботу та регулювання пневматичної підвіски.

Вимкніть цю систему, щоб перевести автомобіль у сервісний режим.

Пульт дистанційного керування

Коли необхідний збільшений дорожній просвіт чи покращений доступ до автомобіля, підвіску можна підняти чи опустити дистанційним керуванням (ДК).

Обережно

Регулюючи висоту підвіски, забезпечте достатній просвіт і простежте за тим, щоб під автомобілем не було перешкод.

Пульт ДК намагнічений, тому його можна кріпити на будь-якій металевій частині автомобіля або зберігати в призначеному для нього тримачі.

Щоб відрегулювати висоту підвіски, натисніть відповідну кнопку на дві секунди, коли двигун працює. Світло індикатора почне блимати під час регулювання висоти підвіски. Після завершення регулювання індикатор засвітиться рівним світлом.

Коли запалювання ввімкнено, але двигун не працює, висоту підвіски можна лише зменшити.

Примітка
Користуйтеся пультом обережно, захищайте його від вологи та високих температур, а також не використовуйте його без потреби.

Попередньо збережені налаштування

Відрегулюйте підвіску в одному з трьох попередньо заданих положень.

: низьке положення
: нормальне положення
: високе положення

Обережно

Якщо під час піднімання або опускання буде виявлено перешкоду, висота підвіски повернеться до нормального положення після затримки. Однак це не гарантує відсутності пошкоджень під час роботи. Обов’язок водія - забезпечити достатній просвіт і відсутність перешкод.

Параметри, що встановлюються вручну

Ручне регулювання можна проводити тільки коли автомобіль перебуває у нерухомому стані.

Оберіть відповідне положення, натиснувши та потримавши ✋ протягом 2 секунд, а потім натисніть ▲, щоб підняти, або ▼, щоб опустити.

Щоб вийти з режиму регулювання натисніть будь-яку з кнопок попередньо збережених налаштувань.

Примітка
Виявлення перешкод недоступне під час ручного регулювання.

Коли певну низьку швидкість буде перевищено або вимкнено запалювання, регулювання висоти автоматично вимкнеться, після чого висота підвіски повернеться в нормальне положення.

Сервісний режим

Коли автомобіль не рухається, натисніть 🔧 на 5 с, щоб перевести його в сервісний режим. Засвітиться індикатор.

Після ввімкнення сервісного режиму головний вимикач підвіски необхідно вимкнути.

Щоб вийти з сервісного режиму, натисніть 🔧 знову та потримайте 5 секунд.

Несправність

Якщо буде виявлено несправність, 🔧 почне блимати. Якщо в сервісному режимі буде виявлено несправність, ✋, ▼ та ▲ почнуть блимати одночасно.

Для усунення несправності зверніться до майстерні.

Вихлоп двигуна

⚠ Небезпека

Вихлопні гази містять отруйний чадний газ, який є безбарвним та не має запаху і може призвести до смерті під час вдихання.

Якщо вихлопні гази потраплять в салон автомобіля, відчиніть вікна. Для усунення несправності зверніться до майстерні.

Уникайте водіння з відчиненим багажником, у протилежному випадку вихлопні гази потраплять у салон.

Сажовий фільтр

Система сажового фільтра вбирає частки сажі з вихлопних газів. Система включає в себе функцію самоочищення, яка вмикається автоматично під час руху без відображення жодних повідомлень.

Чищення фільтра виконується шляхом спалюванням часток сажі за високої температури. Цей процес виконується автоматично за певних умов їзди. Функція Автостоп не доступна і споживання пального може зростати у цей час. Викид запахів і диму під час цього процесу є нормальним.

За певних умов водіння, наприклад, під час долання коротких відстаней, система не може виконати очищення автоматично.

Якщо система вимагає чищення фільтра, але попередні умови їзди не дозволяли виконати його автоматично, світитиметься контрольний індикатор ⇨ 108. Негайно зверніться по допомогу на станцію технічного обслуговування.

Обережно

Якщо процес чищення переривається, існує ризик серйозного пошкодження двигуна.

Чищення проходить найшвидше за високих обертів двигуна та навантаження на нього.

Каталізатор

Каталізатор зменшує кількість шкідливих речовин у вихлопних газах.

Обережно

Якість пального, яка відрізняється від вказаної на сторінці ⇨ 301, може призвести до пошкодження каталізатора чи електроніки.

Неспалене паливо перегріватиме та пошкодить каталізатор. Тому уникайте надмірного використання стартера та руху з порожнім баком. Забороняється запуск двигуна буксируванням.

У випадку перебою запалення, нерівномірної роботи двигуна, зниження його продуктивності чи інших незвичних проблем зверніться до майстерні для усунення причини несправності в якомога стисліші терміни. В аварійній ситуації на деякий час рух можна продовжити, підтримуючи швидкість автомобіля та оберти двигуна на низькому рівні.

Якщо контрольний індикатор миготить, допустимі обмеження викидів можуть бути перевищені. Зніміть ногу з педалі акселератора, доки індикатор не перестане миготіти і не буде постійно світитися. Негайно зверніться до майстерні.

Індикатор несправності ⇨ 107.

AdBlue

Загальна інформація

Селективне каталітичне відновлення – це технологія, яка дає змогу значно зменшити вміст окисів азоту у вихлопних газах. Для цього в систему виведення вихлопних газів впорскується рідина для нейтралізації вихлопних газів дизельного двигуна (DEF).

Ця рідина має назву AdBlue®. Це неотруйна і незаймиста рідина без кольору та запаху, яка містить 32% сечовини та 68% води.

⚠ Попередження

Стежте за тим, щоб рідина AdBlue не потрапила в очі або на шкіру.

У разі, якщо рідина потрапила в очі або на шкіру, промийте їх водою.

Обережно

Стежте за тим, щоб рідина AdBlue не потрапляла на лакофарбове покриття.

У разі потрапляння змийте водою.

AdBlue замерзає при температурі -11 °C. Автомобіль обладнано пристроєм для підігрівання рідини AdBlue, який забезпечує нейтралізацію вихлопів у холодну погоду. Пристрій для підігрівання рідини AdBlue працює в автоматичному режимі.

Попередження про зниження рівня рідини

Витрата рідини AdBlue залежить від стилю водіння й становить приблизно 3,5 л на 1000 км.

Датчик рівня рідини AdBlue ⇨ 101.

Попередження про рівень в центрі інформації для водія

Якщо рівень рідини AdBlue впаде нижче за певне значення, в інформаційному центрі водія відобразиться відповідне попередження ⇨ 114.

Крім цього, контрольний індикатор світитиметься постійно і при цьому лунатиме звуковий сигнал попередження.

Якомога швидше долийте рідину в бачок для AdBlue. Перегляньте розділ "Наливання рідини AdBlue" нижче.

Якщо під час подолання певної відстані не долити рідину AdBlue, на дисплеї інформаційного центру водія будуть і надалі відображатися попередження про зниження рівня рідини AdBlue залежно від її поточного рівня.

Блокування запуску двигуна
В інформаційному центрі водія кілька разів відобразиться нагадування про необхідність долити рідину AdBlue, а потім з'явиться остаточне попередження, що система не дозволить знову запустити двигун.

Примітка
Ці обмеження зумовлені вимогами законодавства.

Ступені попереджень: попередження про рівень, попередження про блокування запуску двигуна

1. Попереджувальне повідомлення **TOP UP ADBLUE** з'явиться після ввімкнення запалювання, якщо запас ходу менший ніж 2400 км.

   Рух автомобіля можливий без жодних обмежень.

   Якомога швидше долийте рідину в бак для AdBlue.

2. Після ввімкнення запалювання засвітиться і з'явиться попереджувальне повідомлення **TOP UP ADBLUE**, якщо запас ходу менший ніж 1500 або 1200 км.

   Якомога швидше долийте рідину в бак для AdBlue.

3. Після ввімкнення запалювання засвітиться і з'явиться попереджувальне повідомлення **XXXX KM FAILURE TOP UP ADBLUE**, якщо запас ходу менший ніж 1000 або 800 км. Повідомлення з'являється через кожні 100 км. Коли запас ходу менший ніж 200 км, повідомлення з'являтиметься через кожні 50 км.

   Після вимикання і повторного запуску двигуна швидкість автомобіля може бути обмежено до 20 км/год. Це обмеження діятиме доти, доки до остаточної зупинки автомобіля не залишиться 0 км.

   Якнайшвидше повністю заправте бачок або залийте в нього принаймні 10 л рідини AdBlue (відповідно до витрати рідини AdBlue).

4. Під час руху засвічується і з'являється попереджувальне повідомлення **0KM FAILURE TOP UP ADBLUE**:

   Запалювання вимкнеться, і запустити двигун буде неможливо.

   Щоб двигун міг запуститися знову, якнайшвидше повністю заправте бачок або залийте в нього принаймні 10 л рідини AdBlue (відповідно до витрати рідини AdBlue).

Увімкнення контрольного індикатора може супроводжуватися попереджувальним звуковим сигналом.

Попереджувальні звукові сигнали ⇨ 116.

Попередження про високу токсичність вихлопів
Коли токсичність вихлопів перевищує певне значення, в інформаційному центрі водія

відображаються наведені вище попередження, подібні до попереджень про закінчення запасу рідини для каталізатора.

Контрольний індикатор світитиметься постійно разом із ⇨ 108, а також лунатиме попереджувальний сигнал.

В інформаційному центрі водія з'явиться нагадування про необхідність перевірки вихлопної системи, а потім з'явиться остаточне попередження, що система не дозволить знову запустити двигун.

Примітка
Ці обмеження зумовлені вимогами законодавства.

Зверніться на станцію технічного обслуговування по допомогу якомога скоріше.

Ступені попереджень: попередження про надмірні викиди вихлопних газів

1. Засвічуються і , а також з'являється попереджувальне повідомлення **Check Anti-Pollution System**.

   Несправність у системі, яка може спричинити зниження потужності двигуна.

   Зверніться на станцію технічного обслуговування по допомогу якомога скоріше.

2. Засвічуються і , а також з'являється попереджувальне повідомлення **xxxKM failure antipollution**.

   Це означає, що до моменту, коли запалювання буде вимкнуто, і двигун заблоковано від повторного запуску, залишилося менше 1000 або 800 км. Це попередження відображатиметься повторно через кожні 100 км. Коли запас ходу менший ніж 200 км, повідомлення з'являтиметься через кожні 50 км.

   Після вимикання і повторного запуску двигуна швидкість автомобіля може бути обмежено до 20 км/год. Це обмеження діятиме доти, доки до остаточної зупинки автомобіля не залишиться 0 км.

   Зверніться на станцію технічного обслуговування по допомогу якомога скоріше.

3. Засвічуються і , а також з'являється попереджувальне повідомлення **0KM failure antipollution**.

   Запалювання вимкнеться, і запустити двигун буде неможливо.

   Зверніться по допомогу на станцію технічного обслуговування.

Увімкнення контрольних індикаторів і може супроводжуватися попереджувальним звуковим сигналом.

Попереджувальні звукові сигнали ⇨ 116.

Версія без системи попередження про рівень в інформаційному центрі водія

Коли датчик рівня рідини AdBlue показує низький рівень, контрольний індикатор спочатку світиться постійно, а потім після зниження рівня рідини AdBlue до певного значення блимає протягом кількох секунд, після чого знову світиться постійно.

Якомога швидше долийте рідину в бачок для AdBlue. Перегляньте розділ "Наливання рідини AdBlue" нижче.

Рух автомобіля можливий без жодних обмежень.

Примітка
Ці обмеження зумовлені вимогами законодавства.

Ступені попереджень: попередження про рівень, попередження про зниження потужності двигуна

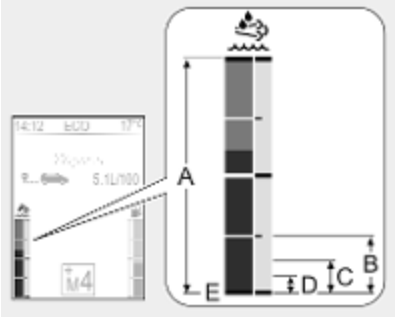

1. Діапазон **A**. Жодний контрольний індикатор не світиться:

   Рух автомобіля можливий без жодних обмежень.

2. Діапазон **B**. Світиться контрольний індикатор:

   Якомога швидше долийте рідину в бачок для AdBlue.

3. Діапазон **C**. Щоразу при ввімкненні запалювання контрольний індикатор кілька секунд блимає, а потім світиться постійно:

   Якомога швидше долийте рідину в бачок для AdBlue.

4. Діапазон **D**. Щоразу при ввімкненні запалювання контрольний індикатор кілька секунд блимає, а потім світиться постійно, лунає попереджувальний звуковий сигнал:

   Зниження потужності двигуна.

   Якнайшвидше повністю заправте бачок або залийте в нього принаймні 10 л рідини

AdBlue (відповідно до витрати рідини AdBlue).

5. Діапазон **A**. Бачок порожній, контрольний індикатор блимає і лунає попереджувальний звуковий сигнал:

   Після вимикання і повторного запуску двигуна швидкість автомобіля буде обмежено до 20 км/год.

   Якнайшвидше повністю заправте бачок або залийте в нього принаймні 10 л рідини AdBlue (відповідно до витрати рідини AdBlue).

Попередження про високу токсичність вихлопів

Коли токсичність вихлопів перевищить певне значення, контрольний індикатор світитиметься разом із ⇨ 108. Якнайшвидше зверніться на станцію технічного обслуговування.

Примітка
Ці обмеження зумовлені вимогами законодавства.

Ступені попереджень: попередження про надмірні викиди вихлопних газів

1. Світяться і :

   Несправність у системі.

   Зверніться на станцію технічного обслуговування по допомогу якомога скоріше.

2. При запуску двигуна і блимають, а потім світяться постійно:

   Несправність у системі, яка призводить до зниження потужності двигуна.

   Зверніться на станцію технічного обслуговування по допомогу якомога скоріше.

3. і блимають:

   Несправність у системі.

   Після вимикання і повторного запуску двигуна швидкість автомобіля буде обмежено до 20 км/год.

   Зверніться на станцію технічного обслуговування по допомогу якомога скоріше.

Увімкнення контрольних індикаторів і може супроводжуватися попереджувальним звуковим сигналом.

Попереджувальні звукові сигнали ⇨ 116.

Доливання рідини AdBlue

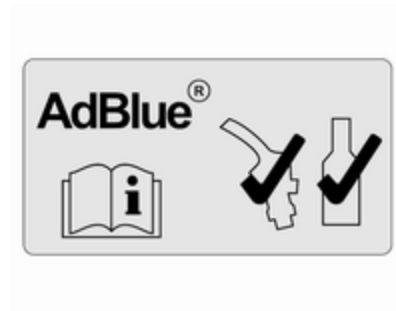

Обережно

Використовуйте лише рідину AdBlue, яка відповідає стандартам ЄС DIN 70 070 та ISO 22241-1.

Забороняється використовувати присадки.

Забороняється розводити AdBlue.

Це може призвести до пошкодження системи селективного каталітичного відновлення.

Примітка
Система може не виявити, що рідину AdBlue було долито, якщо доливання виконувалося при дуже низькій температурі. У такому випадку слід поставити автомобіль у місці з вищою навколишньою температурою і зачекати, поки рідина AdBlue не набуде рідкого стану.

Примітка
Якщо запуск двигуна заблоковано через низький рівень рідини AdBlue, рекомендується заправити бачок повністю або заправити принаймні 10 л AdBlue (відповідно до витрати рідини AdBlue).

Намагайтеся не доливати рідину малими порціями (зокрема, менше ніж 10 л), інакше система може не виявити, що доливання виконувалося.

Примітка
Після відкручування захисної кришки з горловини можуть виходити випари аміаку. Намагайтеся не вдихати ці випари, оскільки вони мають їдкий запах. У разі вдихання випарів вони не завдають шкоди.

Автомобіль потрібно припаркувати на рівній поверхні.

Горловина для заливання рідини AdBlue розміщена під відкидним люком заливної горловини, яка знаходиться з правого боку автомобіля.

Відкидний люк заливної горловини можна відчинити лише за умови, що автомобіль відімкнено та відчинено праві дверцята.

⚠ Небезпека

Автомобілі з системою стоп-старт: Щоб запобігти автоматичному запуску двигуна системою, слід заглушити двигун і вийняти ключ із замка запалювання.

Об’єм бака ⇨ 363.

Заправна станція

⚠ Небезпека

Доливаючи рідину AdBlue, дотримуйтеся інструкцій з експлуатації та техніки безпеки заправної станції.

1. Заглушіть двигун і вийміть ключ із замка запалювання.

2. Відкрийте праву половину дверцят і потягніть відкидний люк заливної горловини, щоб його відкрити.

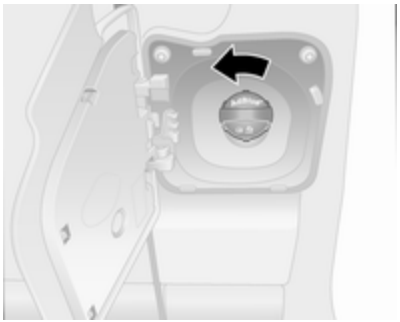

3. Зніміть синій захисний ковпачок із заливної горловини, відкрутивши його проти годинникової стрілки.
4. Повністю вставте пістолет бензоколонки в заливну горловину та ввімкніть його.
5. Заправивши паливний бак, встановіть захисний ковпачок на місце та закрутіть його за годинниковою стрілкою до фіксації.
6. Закрийте відкидний люк заливної горловини та зачиніть праві дверцята.

Каністра з рідиною AdBlue

Примітка
Щоб запобігти переливанню рідини AdBlue, користуйтеся лише спеціальними каністрами з AdBlue, призначеними для доливання. Крім цього, випари з бачка збираються в каністрі й не виходять назовні.

Примітка
Оскільки AdBlue має обмежений термін придатності для використання, перевіряйте дату закінчення терміну придатності перед доливанням рідини в бачок.

1. Заглушіть двигун і вийміть ключ із замка запалювання.
2. Відкрийте праву половину дверцят і потягніть відкидний люк заливної горловини, щоб його відкрити.

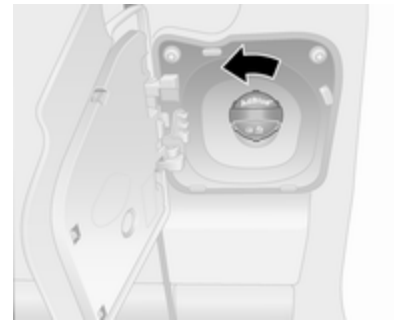

3. Зніміть синій захисний ковпачок із заливної горловини, відкрутивши його проти годинникової стрілки.
4. Відкрийте каністру з рідиною AdBlue.
5. Вставте один кінець шланга в каністру, а другий кінець прикрутіть до заливної горловини.

6. Підніміть каністру і дочекайтеся, поки вона спорожніє або поки рідина не перестане виливатися з каністри. Ця процедура може потребувати до п’яти хвилин.
7. Поставте каністру на землю, щоб спорожнити шланг. Зачекайте 15 секунд.
8. Відкрутіть шланг від заливної горловини.
9. Встановіть захисний ковпачок на горловину і закрутіть його за годинниковою стрілкою до кінця.
10. Закрийте відкидний люк заливної горловини та зачиніть праві дверцята.

Примітка
Каністра з-під рідини AdBlue підлягає утилізації відповідно до екологічних норм. Шланг можна використовувати повторно, якщо промити його чистою водою до висихання залишків рідини AdBlue в ньому.

Примітка
Щоб система змогла виявити доливання рідини AdBlue, двигун має попрацювати на холостому ходу протягом принаймні десяти секунд.

Якщо не виконати цю процедуру, система виявить доливання рідини AdBlue лише через 20 хвилин руху.

Якщо доливання рідини AdBlue буде успішно виявлено, зникнуть попередження про її низький рівень.

Якщо доливання рідини AdBlue не було виявлено, після того як двигун попрацював протягом певного часу, зверніться по допомогу на станцію технічного обслуговування.

Відкидний люк заливної горловини

Дозволяється використовувати лише оригінальні відкидні люки заливної горловини. Заливна горловина бачка для Adblue має спеціальну кришку.

Несправність

Якщо система виявить несправність у роботі, контрольний індикатор світитиметься разом із , а також лунатиме звуковий сигнал попередження. Негайно зверніться по допомогу на станцію технічного обслуговування.

У деяких модифікаціях може також відображатися відповідне повідомлення в інформаційному центрі водія ⇨ 114.

Механічна трансмісія

Щоб увімкнути задню передачу, доки автомобіль стоїть на місці, натисніть педаль зчеплення, потягніть за кільце на важелі селектора та ввімкніть передачу.

Якщо передача не вмикається, установіть важіль у нейтральне положення, відпустіть педаль зчеплення, натисніть її знову, а потім повторіть вибір передачі.

Не дозволяйте зчепленню прокручуватися без потреби.

Під час роботи повністю натисніть педаль зчеплення. Не використовуйте педаль як підставку для ніг.

Обережно
Не рекомендується керувати автомобілем, одночасно утримуючи руку на важелі селектора.

Перемикання передач ⇨ 109.

Система стоп-старт ⇨ 261.

Автоматизована механічна трансмісія

Автоматизована МКПП дозволяє здійснювати механічне (ручний режим) або автоматичне (автоматичний режим) перемикання передач за допомогою автоматичного керування зчепленням.

Дисплей трансмісії

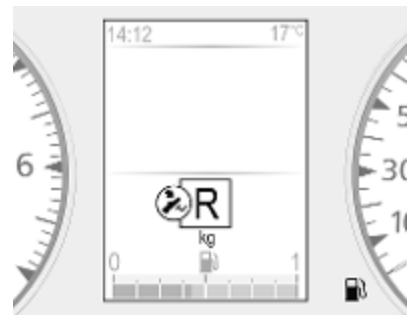

Показує режим і поточну передачу.

Запуск двигуна

Заводячи двигун, натисніть педаль гальм. Якщо педаль гальм не натиснуто, на дисплеї трансмісії засвітиться ⚠, і двигун не можна буде запустити.

Після натиснення педалі гальм трансмісія автоматично перемикається в положення **N** (нейтральна передача). На дисплеї трансмісії з'явиться літера "N", після чого двигун можна буде запустити. Цьому може передувати невелика затримка.

Важіль селектора

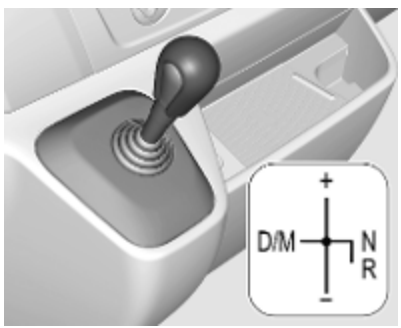

Переміщуйте важіль селектора у відповідне положення до упору. У разі вимкнення він автоматично повертається в центральне положення.

N : нейтральне положення

D/M : перехід між режимом автоматичної та механічної трансмісії

У автоматичному режимі на дисплеї трансмісії відображається "D".

R : задня передача

Вмикайте лише, коли автомобіль стоїть на місці. При ввімкненій передачі заднього ходу дисплей трансмісії показує "R".

+ : перемикання на вищу передачу.

– : перемикання на нижчу передачу.

Запуск

При запуску двигуна трансмісія знаходиться в автоматичному режимі. Натисніть педаль гальм і перемкніть важіль селектора в положення **+**, щоб увімкнути першу передачу.

При виборі положення **R** вмикається задня передача. Автомобіль розпочне рух після відпускання педалі гальм. Щоб швидко зрушити з місця, відпустіть педаль гальм і розженіться одразу після ввімкнення передачі.

В автоматичному режимі КПП переключає передачі в автоматичному режимі, в залежності від дорожніх умов.

Щоб перейти на ручний режим, перемістіть важіль селектора в положення **D/M**. На дисплеї трансмісії буде показана поточна передача.

Щоб увімкнути першу передачу, натисніть педаль гальм і перемкніть важіль селектора в бік **+** або **-**. Вмикайте вищу або нижню передачу, пересуваючи важіль селектора в бік **+** чи **-**. Передачі можна пропускати, швидко пересуваючи важіль селектора між проміжними положеннями з короткими інтервалами.

Зупинка автомобіля

В автоматичному чи ручному режимі після зупинки автомобіля вмикається перша передача, а педаль зчеплення відпускається. У положенні R задня передача залишається ввімкненою.

Зупинившись на схилі, увімкніть стоянкове гальмо або натисніть педаль гальм. Щоб зчеплення не перегрілося, переривчастий звуковий сигнал нагадає про те, що потрібно натиснути педаль гальм або ввімкнути стоянкове гальмо.

Вимикайте двигун при тривалих зупинках, наприклад, у дорожніх заторах.

Коли автомобіль припарковано, а дверцята водія відчинені, пролунає попереджувальний сигнал, якщо нейтральну передачу не ввімкнено або не натиснуто педаль гальм.

Гальмування двигуном

Автоматичний режим

Під час їзди на спуску автоматизована механічна трансмісія не переходить до вищих передач, доки не буде досягнуто високих обертів двигуна. Вона наперед знижує передачу при гальмуванні.

Ручний режим

Щоб скористатися гальмівним ефектом двигуна, виберіть нижчу передачу в потрібний момент під час спуску.

Розгойдування автомобіля

Розгойдування автомобіля дозволяється лише тоді, коли автомобіль застряг у піску, багні, снігу чи канаві. Навпереміну пересувайте важіль селектора між положеннями R і D/M (або між положеннями + та -), злегка натискаючи на педаль акселератора. Не давайте повний газ двигуну та уникайте стрімкого прискорення.

Паркування

Застосуйте стоянкове гальмо. Передача, яку було ввімкнено останньою (див. дисплей трансмісії), залишається ввімкненою. У положенні N жодна передача не ввімкнена.

Після вимкнення запалювання трансмісія більше не відповідає на рух важеля селектора.

Якщо запалювання або стоянкове гальмо не ввімкнено, при відчиненні дверцят водія пролунає попереджувальний звуковий сигнал.

Ручний режим

За вибору вищої передачі під час роботи двигуна на занадто низькій швидкості або в разі вибору нижчої передачі під час їзди на занадто високій швидкості перемикання передачі не виконується. Це запобігає роботі двигуна на дуже низькій або дуже високій швидкостях.

Якщо швидкість роботи двигуна занадто низька, трансмісія автоматично переходить на нижчу передачу.

Якщо ж двигун працює на занадто високій швидкості, трансмісія спочатку перемикається на нижчу передачу і лише після цього переходить на вищу.

Електронні системи водіння

Режим високого навантаження кг

Режим високого навантаження можна використовувати як у ручному, так і в автоматичному режимах КПП. В обох випадках схеми перемикання передач автоматично адаптуються до збільшеного завантаження.

Вмикання

Натисніть kg. Контрольний індикатор kg відобразиться на дисплеї трансмісії. Трансмісія обере оптимізовані схеми перемикання передач.

Вимикання

Режим високого навантаження вимикається за наведених нижче умов:

- повторно натиснуто kg
- вимкнено запалювання

Перехід на нижчу передачу

Якщо педаль акселератора натиснута за межі точки тиску, трансмісія перемикається на нижчу передачу, залежно від обертів двигуна. Прискорення може забезпечуватися повною потужністю двигуна.

Якщо частота обертів двигуна занадто висока, трансмісія переключається на вищу передачу, навіть у ручному режимі. Без функції "кікдаун" це автоматичне переключення не відбувається в ручному режимі.

Помилка

При виникненні неполадки контрольний індикатор відображається на дисплеї трансмісії. На автомобілі можна їхати далі, за умови, що керування буде обережним і дбайливим.

Для усунення несправності зверніться до майстерні.

Переривання подачі живлення

Зчеплення не відключається, якщо існує переривання живлення, коли передача включена. Автомобіль не може рухатися.

Якщо автомобільний акумулятор розряджений, запустіть двигун за допомогою товстих дротів ⇨ 348.

Якщо причиною не є розряджений акумулятор автомобіля, зверніться по допомогу на станцію технічного обслуговування.

Якщо нейтральну передачу ввімкнути неможливо, автомобіль можна буксирувати тільки якщо приводні колеса не торкаються землі ⇨ 351.

Буксирування автомобіля ⇨ 351.

Гальма

Система гальм містить у собі два незалежні контури гальм.

Якщо контур гальм виходить із ладу, автомобіль можна загальмувати з використанням іншого контура гальм. Проте, ефект гальмування досягається лише, коли педаль гальм натискається міцно. Для отримання бажаного результату слід докладати значну силу. Гальмівний шлях продовжується. Зверніться по допомогу до майстерні перед продовженням подорожі.

Коли двигун не працює, підтримка сервопристрою гальм зникає, щойно педаль гальм була натиснута раз або два. Ефект гальмування не знижується, але гальмування вимагає значно більших зусиль. Особливо важливо мати це на увазі під час буксирування.

Контрольний індикатор ⓘ ⇨ 108.

Антиблокувальна система гальм

Анти-блокувальна система гальм (ABS) запобігає блокуванню коліс.

Система ABS починає регулювати тиск гальмування, щойно виникає ймовірність блокування коліс. Автомобіль залишається керованим, навіть під час різкого гальмування.

Про роботу системи ABS свідчить пульсування педалі гальм і шум процесу регулювання.

Для оптимального гальмування утримуйте педаль гальм повністю натиснутою протягом усього процесу гальмування, не зважаючи на її пульсування. Не знижуйте тиск на педаль.

Контрольний індикатор (ABS) ⇨ 109.

Несправність

Якщо засвічуються контрольні індикатори (ABS) та 🔧, а в центрі інформації для водія з'являється повідомлення, це свідчить про

несправність в системі ABS. Гальмівна система продовжує діяти, але без функції ABS.

⚠ Попередження

Якщо в системі ABS є несправність, колеса можуть блокуватися через гальмування, яке є більш жорстким, ніж звичайно. Переваги системи ABS більше недоступні. Під час різкого гальмування автомобіль більше не може керуватися та може йти в заніс.

Якщо засвічуються контрольні індикатори (ABS), 🔧, (!) та STOP, це свідчить про вимкнення систем ABS та ESC, і в центрі інформації для водія з'являється повідомлення.

Для усунення несправності зверніться до майстерні.

Стоянкове гальмо

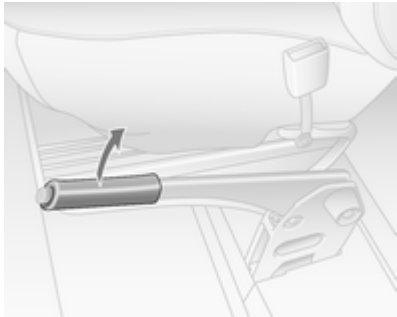

⚠ Попередження

Завжди використовуйте стоянкове гальмо, не натискаючи на кнопку відпускання, та застосовуйте його максимально міцно на спуску чи підйомі.

Щоб відпустити стоянкове гальмо, злегка потягніть важіль угору, натисніть кнопку відпускання та повністю опустіть важіль.

Щоб зменшити зусилля спрацьовування стоянкового гальма, одночасно натисніть педаль гальм.

Контрольний індикатор (P) ⇨ 108.

Паркування ⇨ 264.

Висувне стоянкове гальмо

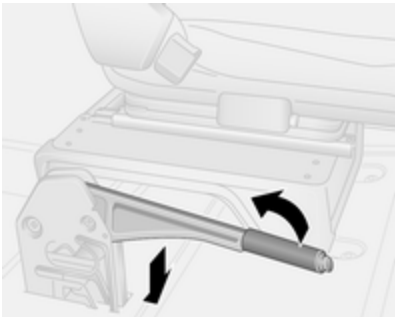

У деяких модифікаціях автомобіля важіль стоянкового гальма відводиться в горизонтальне положення, навіть коли стоянкове гальмо увімкнуте.

Щоб відпустити стоянкове гальмо, натисніть кнопку розблокування і злегка потягніть важіль угору, а потім установіть важіль у горизонтальне положення.

Щоб увімкнути стоянкове гальмо, потягніть важіль угору, а потім відпустіть його. Важіль повернеться в горизонтальне положення.

Підсилювач гальм

Якщо педаль гальм натискається швидко та інтенсивно, автоматично застосовується максимальне гальмівне зусилля (повне гальмування).

Підтримуйте стабільний тиск на педаль гальм до досягнення повного гальмування. Максимальне гальмівне зусилля автоматично зменшується, коли педаль гальм відпускається.

Під час дії режиму "Автостоп" підсилювач гальм недоступний.

Система стоп-старт ⇨ 261.

Допоміжна система при старті з місця під гору

Ця система запобігає випадковому відкочуванню автомобіля під час рушання з місця на схилі залежно від його крутизни.

Після відпускання педалі гальм на схилі (коли важіль передач увімкнуто на передачу для руху вперед або задню передачу) гальма не вимикаються ще протягом 2 с. Гальма автоматично вимикаються, як тільки автомобіль починає прискорюватися.

Обережно

У деяких випадках система допомоги під час рушання з місця під гору не може запобігти руху автомобіля (наприклад, на дуже крутому схилі).

За потреби натисніть педаль гальм, щоб автомобіль не почав відкочуватися назад.

Коли функція Автостоп увімкнена, допоміжна система при старті з місця під гору не працює.

Система стоп-старт ⇨ 261.

Системи регулювання плавності ходу

Протибуксовочна гальмівна система

Протибуксовочна гальмівна система є складовою електронної системи курсової стійкості (ESC), яка за потреби підвищує стійкість автомобіля незалежно від типу дорожнього покриття чи зчеплення коліс з поверхнею дороги, запобігаючи пробуксовуванню ведучих коліс.

Щойно ведучі колеса починають пробуксовувати, потужність двигуна знижується, а колесо, яке пробуксовує найбільше, гальмується окремо. Це значно покращує стійкість авто на слизьких дорогах.

Протибуксовочна гальмівна система вмикається після увімкнення запалювання, щойно згасне контрольний індикатор на панелі приладів.

Коли протибуксовочна гальмівна система діє, блимає .

⚠Попередження

Забороняється випробовувати цю спеціальну функцію безпеки, наражаючись на небезпеку під час руху.

Адаптуйте швидкість до дорожніх умов.

Контрольний індикатор ⇨ 109.

Система допомоги під час руху з причепом ⇨ 306.

Функція покращення зчеплення коліс із дорогою

Під час руху ґрунтовою дорогою або дорогою, яка вкрита багнюкою чи снігом, для поліпшення зчеплення протибуксовочну гальмівну систему можна вимкнути:

Натисніть .

В інформаційному центрі водія відобразиться повідомлення.

Коли швидкість автомобіля досягне 50 км/год, протибуксовочна гальмівна система автоматично перейде у стандартний режим роботи. В інформаційному центрі водія відобразиться повідомлення.

Якщо повторно натиснути , протибуксовочна гальмівна система ввімкнеться знову.

В інформаційному центрі водія відобразиться повідомлення.

Несправність

Якщо в системі виявлено несправність, на панелі приладів засвітиться контрольний індикатор ⇨ 109 та ⇨ 108, а в

інформаційному центрі водія відобразиться відповідне повідомлення.

Протибуксовочна гальмівна система несправна. Для усунення несправності зверніться до майстерні.

Повідомлення автомобіля ⇨ 115.

Інформаційний центр водія ⇨ 114.

Електронна система курсової стійкості

Електронна система курсової стійкості (ESC) за потреби покращує стійкість незалежно від типу дороги чи зчеплення шин із дорогою. Вона також запобігає прокручуванню ведучих коліс.

Як тільки автомобіль починає звертати вбік (унаслідок недостатньої керованості / занесення на повороті), потужність двигуна знижується й гальма застосовуються окремо до кожного колеса. Це значно покращує стійкість авто на слизьких дорогах.

Система ESC вмикається після ввімкнення запалювання, щойно на панелі приладів згасне контрольний індикатор .

Після активації системи ESC почне блимати індикатор .

⚠ Попередження

Забороняється випробовувати цю спеціальну функцію безпеки, наражаючись на небезпеку під час руху.

Адаптуйте швидкість до дорожніх умов.

Контрольний індикатор ⇨ 109.

Система допомоги під час руху з причепом ⇨ 306.

Функція покращення зчеплення коліс із дорогою

На дорозі з м’яким покриттям, багнюкою чи снігом для поліпшення зчеплення коліс із дорогою систему ESC можна вимкнути:

Натисніть .

В інформаційному центрі водія відобразиться повідомлення.

Коли швидкість автомобіля досягне 50 км/год, система ESC автоматично перейде у стандартний режим роботи. В інформаційному центрі водія відобразиться повідомлення.

Система ESC знову ввімкнеться, якщо натиснути кнопку ще раз.

Система ESC також повторно активується наступного разу, коли вмикається система запалювання.

Система запобігання пробуксовуванню підвищенням обертів двигуна

Система запобігання пробуксовуванню підвищенням обертів двигуна – невід'ємна складова системи ESC. Під час перемикання на нижчу передачу на слизькій дорозі система підвищує оберти двигуна та крутний момент, щоб запобігти блокуванню приводних коліс під час різкого сповільнення.

Система стабілізації при боковому вітрі

Система стабілізації при боковому вітрі — це невід'ємна складова системи ESC, яка призначена для утримання курсу автомобіля. Після ввімкнення системи в центрі інформації для водія з'явиться напис .

Несправність

Якщо в системі виявлено несправність, на панелі приладів засвітиться контрольний індикатор ⇨ 109 та ⇨ 108, а в інформаційному центрі водія відобразиться відповідне повідомлення ⇨ 114.

Система ESC не працює. Для усунення несправності зверніться до майстерні.

Повідомлення автомобіля ⇨ 115.

Інформаційний центр водія ⇨ 114.

Задня вісь із самоблоківним диференціалом

Автомобілі із заднім приводом можуть оснащуватися диференціалом з автоматичним блокуванням, який автоматично регулює крутний момент для кожного заднього колеса з метою поліпшення зчеплення коліс з поверхнею на дорогах з м'яким покриттям або вкритих багнюкою чи снігом.

⚠ Попередження

Забороняється випробовувати цю спеціальну функцію безпеки, наражаючись на небезпеку під час руху.

Адаптуйте швидкість до дорожніх умов.

Коли швидкість автомобіля досягає 30 км або коли відновлюється нормальне зчеплення задніх коліс з поверхнею, наприклад, на дорозі з твердим покриттям, система автоматично вимикається. Часом це супроводжується шумом (без наслідків для руху автомобіля).

Після відновлення нормального зчеплення з поверхнею систему можна також вимкнути вручну, ненадовго відпустивши акселератор.

Допоміжні системи водія

⚠ Попередження

Допоміжні системи водія розробляються для допомоги водію і не замінюють його увагу.

Водій бере на себе повну відповідальність при керуванні автомобілем.

При використанні допоміжних систем водія завжди уважно стежте за поточною ситуацією на дорозі.

Круїз-контроль

Круїз-контроль може зберігати і підтримувати швидкість від 30 км/г і вище. Відхилення від збережених швидкостей можуть відбуватися під час руху на підйомі чи на спуску. Збережена швидкість блимає в інформаційному центрі водія ⇨ 114.

Із міркувань безпеки круїз-контроль може активуватися лише після того як буде один раз натиснуто педаль гальм.

Забороняється використовувати круїз-контроль, якщо не рекомендується підтримувати постійну швидкість.

З автоматизованою механічною трансмісією вмикайте круїз-контроль лише в автоматичному режимі.

Контрольні індикатори ⏲ та ⏲ ⇨ 112.

Увімкнення системи

Натисніть ⏲. Контрольний індикатор ⏲ на панелі приладів засвітиться зеленим.

Круїз-контроль зараз знаходиться в режимі очікування, в інформаційному центрі водія з'являється відповідне повідомлення.

Прискорте автомобіль до потрібної швидкості й натисніть **+** або **−**. Поточна швидкість зберігається і підтримується автоматично, педаль акселератора можна відпускати.

На панелі приладів зеленим світлом засвічується контрольний індикатор разом із , а в інформаційному центрі водія з'являється відповідне повідомлення.

Швидкість автомобіля можна збільшити натисканням педалі акселератора. Збережена швидкість блимає на панелі приладів. Коли педаль акселератора відпускається, попередньо збережена швидкість повертається.

Круїз-контроль залишається ввімкнений під час зміни передач.

Швидкість зберігається до вимкнення системи запалювання.

Збільшення швидкості

Коли ввімкнено круїз-контроль, швидкість автомобіля можна збільшувати плавно або з невеликими кроками, натискаючи або різко торкаючись **+** кілька разів.

Після відпускання вимикача поточна швидкість зберігається та підтримується.

Крім цього, можна набрати потрібну швидкість та зберегти її, натиснувши **+**.

Зменшення швидкості

Коли ввімкнено круїз-контроль, швидкість автомобіля можна зменшувати плавно або з невеликими кроками, натискаючи або різко торкаючись **−** кілька разів.

Після відпускання вимикача поточна швидкість зберігається та підтримується.

Вимкнення функцій

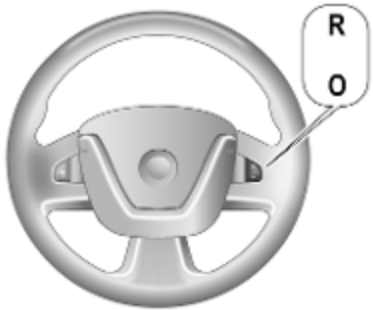

Натисніть ○. Круїз-контроль вимкнеться, а зелений контрольний індикатор на панелі приладів згасне.

Автоматичне вимикання:

- швидкість автомобіля нижча за 30 км/год
- натиснуто педаль гальм
- натиснуто педаль зчеплення
- важіль селектора перебуває в положенні **N**

Швидкість зберігається і в інформаційному центрі водія з'являється відповідне повідомлення.

Увімкнення функцій

Натисніть **R** на швидкості понад 30 км/год.

Якщо збережена швидкість набагато перевищує поточну швидкість, автомобіль буде потужно прискорюватись, доки не буде досягнута збережена швидкість.

Якщо натиснути **+**, функція круїз-контролю також увімкнеться, але не на збереженій, а на поточній швидкості.

Вимкнення системи

Натисніть – на панелі приладів згаснуть зелені індикатори та .

Обмежувач швидкості

Обмежувач швидкості не дозволяє автомобілю перевищувати попередньо встановлену максимальну швидкість (понад 30 км/г).

Увімкнення системи

Натисніть . Контрольний індикатор на панелі приладів засвітиться жовтим.

Функція обмежувача швидкості зараз перебуває в режимі очікування – в інформаційному центрі водія з’явиться відповідне повідомлення.

Прискорте автомобіль до потрібної швидкості й натисніть **+** або **–**. Поточна швидкість зафіксована.

Автомобіль можна водити, як зазвичай, але не буде можливим перевищити запрограмоване обмежування швидкості, за винятком екстрених ситуацій.

У випадках, коли встановлене обмеження швидкості не можна забезпечити наприклад, на крутих схилах, значення обмеження швидкості мигтітиме в інформаційному центрі водія.

Збільшення обмеження швидкості

Обмеження швидкості можна збільшувати плавно або з невеликими кроками, натискаючи або різко торкаючись + кілька разів.

Зменшення обмеження швидкості

Обмеження швидкості можна зменшувати плавно або з невеликими кроками, натискаючи або різко торкаючись − кілька разів.

Перевищення обмеження швидкості

При виникненні екстреної ситуації можна перевищувати обмеження швидкості шляхом сильного натискання педалі акселератора, долаючи точку спротиву.

У цей час в інформаційному центрі водія мигтітиме значення обмеження швидкості.

Відпустіть педаль акселератора, і функція обмежувача швидкості знову буде активована, щойно швидкість не знизиться менше за встановлене обмеження швидкості.

Попередження про швидкість ⇨ 113.

Вимкнення функцій

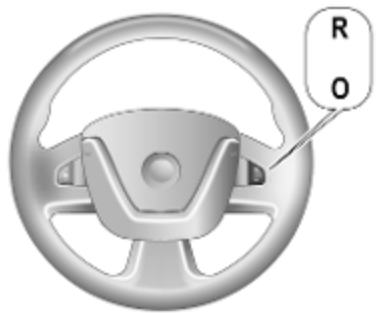

Натисніть ○: обмежувач швидкості вимкнеться й автомобілем можна буде керувати в звичайному режимі.

Обмеження швидкості зберігається і в інформаційному центрі водія з'являється відповідне повідомлення.

Увімкнення функцій

Натисніть **R**. Функція обмежувача швидкості знову ввімкнеться.

Якщо натиснути +, функція обмежувача швидкості також увімкнеться, але не на збереженій, а на поточній швидкості.

Вимкнення системи

Натисніть ⚠.

Жовтий контрольний індикатор ⚠ гасне на панелі приладів.

Активне екстрене гальмування

Активне екстрене гальмування може зменшити пошкодження й травмування внаслідок зіткнення з автомобілями, які з’являються безпосередньо на шляху автомобіля, коли зіткнення вже не можна уникнути ручним маневруванням чи гальмуванням.

Ця функція використовує різні сигнали (наприклад, камера-датчик, радарний датчик, гальмовий тиск, швидкість автомобіля) для обчислення ймовірності лобового зіткнення.

⚠ Попередження

Ця система не призначена для звільнення водія від обов'язку вести автомобіль і дивитися вперед. Це додаткова система, і її функції обмежуються зниженням швидкості автомобіля перед зіткненням.

Система виявляє лише ті транспортні засоби, які рухаються в тому самому напрямку.

Після раптової зміни смуги руху, система потребує певного часу для виявлення наступного автомобіля, що їде попереду.

Водій завжди має бути готовим застосовувати гальма та скеровувати автомобіль для уникнення зіткнень.

Умови роботи

Система працює лише на швидкості від 15 км/год до 100 км/год.

Вмикання

Система вмикається автоматично після ввімкнення запалювання.

Функціональність

Якщо під час руху на швидкості в зазначеному вище діапазоні виникне ризик неминучого зіткнення з автомобілем попереду, почне блимати сигналізатор і лунатиме попереджувальний сигнал.

Коли система виявить, що вже немає ризику неминучого зіткнення, сигналізатор згасне, а попереджувальний сигнал вимкнеться.

Безпосередньо перед неминучим зіткненням система автоматично ввімкне гальма, щоб зменшити швидкість удару під час зіткнення або запобігти ДТП.

⚠ Попередження

Не слід покладатися на цю систему, коли потрібно загальмувати рух автомобіля. Система активного екстреного гальмування діє лише в межах свого робочого діапазону швидкостей і реагує лише на виявлені транспортні засоби.

Вимкнення та повторне ввімкнення

Активне екстрене гальмування можна вимкнути, коли автомобіль стоїть на місці й увімкнено запалювання:

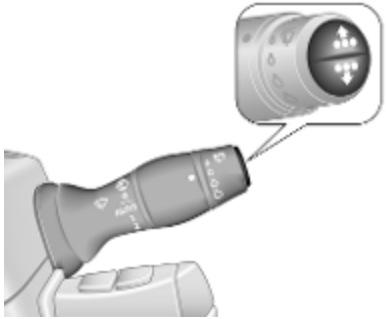

перемикайте інформацію в центрі інформації для водія кнопками на правому важелі, доки не з'явиться повідомлення **Active braking**.

Щоб вимкнути систему, натисніть та утримуйте одну з двох кнопок приблизно 3 секунди. Доки система не ввімкнеться знову, на панелі приладів світитиметься .

Щоб знову ввімкнути систему, натисніть та утримуйте одну з двох кнопок приблизно 3 секунди. згасне.

Рекомендується вимикати цю систему в меню персоналізації автомобіля у таких випадках:

- під час буксирування автомобіля
- перед користуванням автоматичною автомийкою, коли ввімкнено запалювання
- у разі пошкодження лобового скла поруч із камерою
- якщо пошкоджено передній бампер

Умови для повторного ввімкнення

Систему активного екстреного гальмування можна знову активувати лише за таких умов:

- важіль перемикання передач не в нейтральному положенні;
- стоянкове гальмо не активовано;
- автомобіль не здійснює поворот.

Обмеження системи

У деяких випадках увімкнена система екстреного гальмування може автоматично вмикати гальма в ситуаціях, де це може видаватися необов'язковим, наприклад, на багатоповерхових автостоянках, через дорожні знаки на звивистих ділянках доріг, або через автомобілі, що рухаються суміжною смугою. Це нормальний режим роботи, і автомобіль не потребує обслуговування. Щоб вимкнути автоматичне гальмування, різко натисніть педаль акселератора, якщо ситуація це дозволяє.

У наведених нижче випадках ефективність активного екстреного гальмування обмежена:

- під час руху звивистими дорогами або пагористою місцевістю
- здійснюється визначення всіх транспортних засобів на шляху, у тому числі, автомобілів з причепами, тракторів, забруднених автомобілів тощо
- виявлення транспортних засобів в умовах обмеженої видимості, наприклад, під час туману, дощу чи снігопаду

- під час руху в нічний час
- датчик на лобовому склі або радар за переднім бампером вкриті снігом, льодом, слизом, багном, брудом тощо
- лобове скло пошкоджене або на ньому є сторонні предмети, наприклад наліпки

Під час їзди водій завжди має бути уважним і готовим до відповідних дій в разі небезпеки зіткнення – гальмування та маневрування.

Несправність

Якщо система потребує обслуговування, в інформаційному центрі водія відображається повідомлення.

Крім цього, одночасно світитимуться сигналізатори ⚠ та 🔧.

Коли система виявить, що її функція недоступна, засвітяться і постійно світитимуться сигналізатори ⚠ та 🔧. Крім цього, в інформаційному центрі водія з’явиться повідомлення. Робота системи може тимчасово припинитися (наприклад, якщо радар або камеру вкрито брудом, багнюкою, снігом тощо). У цьому випадку припаркуйте автомобіль і заглушіть двигун. Очистіть область лобового скла навколо камери, а також зону виявлення радара на передньому бампері. Якщо після наступного запуску автомобіля сигналізатори не згасають і продовжують відображатися повідомлення, зверніться по допомогу на СТО.

Система допомоги під час паркування

⚠ Попередження

Водій несе повну відповідальність за маневри під час паркування.

Під час руху назад з використанням системи допомоги під час паркування заднім ходом обов'язково слід уважно спостерігати за ситуацією довкола автомобіля.

Система допомоги під час паркування визначає відстань між автомобілем і перешкодами перед і поза ним (за наявності). Вона інформує і попереджає водія, даючи звукові сигнали.

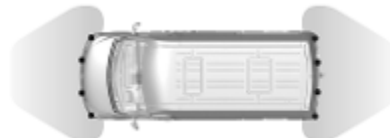

До складу системи входять чотири ультразвукові датчики паркування у задньому бампері та (за можливості) чотири ультразвукові датчики паркування у передньому бампері.

Для вмикання й вимикання ультразвукових датчиків паркування скористайтеся меню налаштувань інформаційного дисплея.

Примітка
Прикріплені частини в зоні виявлення можуть спричинити поломку системи.

Вмикання

Коли ввімкнуто передачу заднього ходу, вмикається система допомоги під час паркування заднім ходом. Коли ввімкнуто передачу, вмикається система допомоги під час паркування переднім ходом. Система буде готово до роботи після короткого звукового сигналу.

Сигналізування

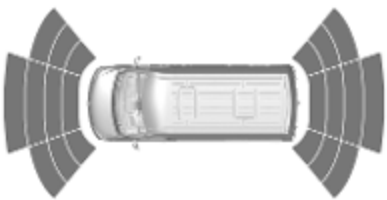

Що меншою є відстань між автомобілем та перешкодою, то коротшим буде інтервал між звуковими сигналами попередження. При скороченні дистанції менше ніж 30 см, звуковий сигнал лунає безперервно. Окрім цього, відстань до перешкод позначається рухомими лініями відстані на інформаційному дисплеї.

Вимикання

Систему можна вимкнути кнопкою P OFF. Після вимкнення індикатор у кнопці засвітиться. Окрім того, у деяких модифікаціях систему можна вмикати й вимикати у меню налаштувань інформаційного дисплея.

Вимикання вручну

Систему слід вимикати перед буксируванням, а також в разі пошкодження датчиків.

Автоматичне вимикання

Система автоматично вимикається в таких випадках:

- швидкість автомобіля перевищує 10 км/год
- важіль селектора перебуває в положенні **N**
- (у деяких модифікаціях) автомобіль стоїть на місці понад 5 секунд за умови виявлення перешкоди

Несправність

Якщо система виявить несправність у роботі, протягом 3 секунд безперервно лунатиме звуковий сигнал. Зверніться на СТО, щоб встановити причину помилки.

Обережно

Під час руху заднім ходом ділянка має бути вільною від перешкод, які можуть пошкодити днище автомобіля.

Удар по задній осі, навіть якщо він не завдасть видимих пошкоджень, може призвести до нехарактерних змін керованості автомобіля. У випадку такого удару зверніться до автомайстерні.

Найголовніше про систему допомоги під час паркування

⚠ Попередження

За певних обставин різні відбиваючі поверхні на предметах або одязі, а також зовнішні джерела шуму можуть спричинити нездатність системи виявити перешкоди.

Слід приділяти особливу увагу низько розташованим перешкодам, які можуть пошкодити нижню частину бампера.

Обережно

Робота датчиків може погіршуватися, коли їх вкрито, наприклад, льодом чи снігом.

Ефективність роботи системи паркування може погіршуватися при значному навантаженні автомобіля.

Для вищих автомобілів існують спеціальні умови (для позашляховиків, міні-фургонів або фургонів). Розпізнавання об’єктів у верхній частині цих транспортних засобів не може гарантуватися.

Система може не виявляти об’єкти з дуже малою відбивальною площею поперечного перерізу, наприклад вузькі об’єкти чи предмети з м’яких матеріалів.

Система допомоги під час паркування не може виявляти об'єкти, які перебувають поза межами радіусу дії датчиків.

Повідомлення бокової мертвої зони видимості

Система повідомлень бокової мертвої зони видимості розпізнає та повідомляє про об'єкти, що знаходяться по обидва боки автомобіля в межах зазначеної мертвої зони. В разі виявлення об’єктів, які можуть бути поза зоною видимості внутрішніх чи зовнішніх дзеркал, система відображає попередження на кожному із зовнішніх дзеркал.

Система попереджування про об’єкти в мертвій зоні використовує деякі з датчиків системи допомоги під час паркування, розташовані в передньому та задньому бамперах з обох боків автомобіля.

⚠Попередження

Повідомлення мертвої зони видимості не замінує бачення водія.

Система не може виявити:

- автомобілі, які можуть швидко наближатися, за межами мертвих зон;
- пішоходів, велосипедистів та тварин.

Перш ніж змінювати смугу, завжди перевіряйте ситуацію по всім дзеркалам, дивіться через плече і вмикайте указівник повороту.

Вмикання

Система вмикається тоді, коли автомобіль рухається зі швидкістю від 30 км/год до 140 км/год.

Вимикання

Щоб вимкнути систему, натисніть ⁸⁄ₚ, коли запалювання вимкнено. Після вимкнення індикатор у кнопці засвітиться.

Щоб знову ввімкнути систему, натисніть ⁸⁄ₚ ще раз. Індикатор у кнопці згасне.

Функціональність

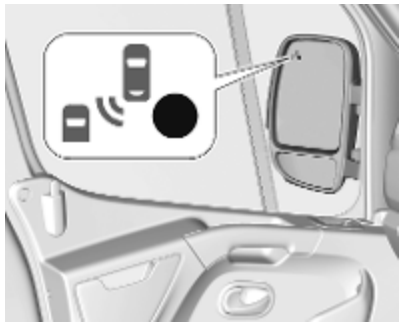

Якщо під час руху вперед система виявить транспортний засіб у боковій мертвій зоні, у відповідному зовнішньому дзеркалі засвітиться світлодіодний індикатор.

Коли вас обганяють по суміжній смузі, світлодіод засвічується одразу.

Коли ви обганяєте інший автомобіль по суміжній смузі, світлодіод засвічується із затримкою.

Коли ввімкнено покажчики повороту і при цьому виявлено автомобіль, світлодіод блимає.

Умови роботи

Належна робота функції можлива за таких умов:

- усі транспортні засоби рухаються в одному напрямку і по суміжних смугах
- ваш автомобіль рухається зі швидкістю від 30 км/год до 140 км/год
- нормальна інтенсивність дорожнього руху
- рух здійснюється по прямій або трохи кривій дорозі
- автомобіль не буксирує причеп
- датчики не вкриті брудом, льодом чи снігом
- попереджувальні зони на зовнішніх дзеркалах і зони виявлення на передньому й задньому бамперах нічим не закриті

Попереджувальні сигнали не вмикаються в наведених нижче ситуаціях:

- наявність нерухомих об'єктів, наприклад припаркованих автомобілів, огорож, вуличних ліхтарів, дорожніх знаків
- наявність транспортних засобів, що рухаються в протилежному напрямку
- рух звивистою дорогою або входження у крутий поворот
- коли автомобіль обганяє дуже довгі автомобілі, наприклад, вантажівки чи фури, або вони його обганяють, їх виявлено у мертвій зоні позаду і водночас вони перебувають у полі зору водія попереду
- в умовах дуже інтенсивного руху, коли транспортні засоби, виявлені попереду і позаду, помилково розпізнаються як вантажівка або нерухомий об'єкт
- під час надто швидкого обгону

Несправність

У разі несправності на панелі приладів відображатиметься відповідне повідомлення. Для усунення несправності зверніться до майстерні.

Камера заднього виду

Камера заднього огляду допомагає водію під час руху назад, показуючи зону за автомобілем на внутрішньому дзеркалі або на інформаційному дисплеї.

⚠ Попередження

Камера заднього огляду не замінює очі водія. Зауважте, що камера не відображає об’єкти, які перебувають поза полем її огляду, наприклад, нижче бампера чи під автомобілем.

Не здавайте назад, дивлячись лише на дисплей. Перед початком руху заднім ходом перевірте також зону позаду та навколо автомобіля.

Камера зазвичай встановлюється на задніх дверях під молдингом номерного знака.

Ділянка, яку показує камера, є обмеженою. Дистанція, що відтворюється на зображенні, відрізняється від фактичної відстані.

Дисплей заднього виду ⇨ 44.

Примітка
Для оптимальної видимості камера заднього огляду не має бути забрудненою або вкритою снігом чи льодом.

Вмикання

Дисплей на внутрішньому дзеркалі

Дисплей на внутрішньому дзеркалі вмикається автоматично після ввімкнення задньої передачі. Звуковий сигнал підтвердить активацію.

Інформаційний дисплей

У автомобілях, які не обладнано дисплеєм на внутрішньому дзеркалі, зображення з камери заднього виду відображається на інформаційному дисплеї.

Зображення траєкторії руху (1)

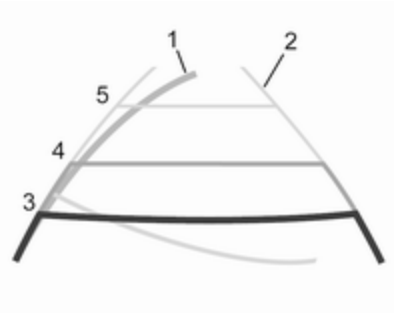

Залежно від версії цієї функції траєкторія руху автомобіля (1) відображається синім кольором на інформаційному дисплеї. Вона показує шлях руху автомобіля відповідно до кута повороту коліс.

Зображення фіксованого шляху (2)
Відображення відрізків руху по прямій (2) показують ділянки шляху, на яких автомобіль рухався прямо.

Напрямні лінії (3, 4, 5) використовуються разом із відрізками руху по прямій (2) та вказують на відстань за автомобілем.

Нижче наведено інтервали між напрямними лініями:

3 (червоний) : 30 см
4 (жовтий) : 70 см
5 (зелений) : 150 см

Налаштування
Параметри (наприклад, яскравість) можна налаштувати за допомогою інформаційно-розважальної системи. Детальну інформацію див. в інструкції з експлуатації інформаційно-розважальної системи.

Вимикання

Якщо не ввімкнути задню передачу, камера вимкнеться після паузи.

Несправність

Камера заднього огляду може не працювати як слід за наступних обставин:

- у темряві
- сонце або фари автомобіля світять прямо в об’єктив камери
- крига, сніг, бруд чи будь-що інше затуляють об’єктив камери. Очистіть об’єктив, промийте його водою, протріть м’якою тканиною
- задні двері не зачинено належним чином
- автомобіль зазнав зіткнення ззаду
- відбулися екстремальні зміни температур

Система попередження про виїзд за межі смуги руху

Система попередження про виїзд за межі смуги руху використовує передню камеру для стеження за

лініями смуги руху, між якими рухається автомобіль. Система розпізнає зміну смуги та попереджує водія в разі ненавмисного відхилення від неї відтворенням візуального та звукового сигналів.

Під час визначення ненавмисного відхилення від смуги система керується такими критеріями:

- покажчики поворотів не активовано
- не виконується керування

Якщо водій виконує вказані дії, попередження не відтворюється.

Вмикання

Система попередження про виїзд за межі смуги рухи вмикається кнопкою на центральній консолі. У центрі інформації для водія з'явиться відповідне повідомлення, що свідчитиме про ввімкнення системи.

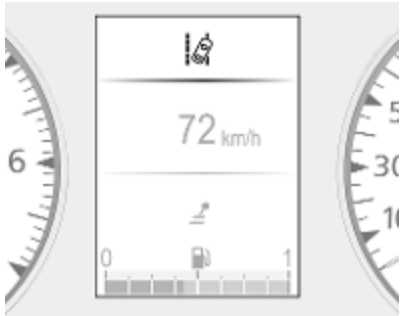

Коли система готова до роботи, у центрі інформації для водія засвічується ⇨ 109 ⇨ 114.

Якщо система не готова попереджати водія, згасне.

Система працює лише за умови, що швидкість автомобіля перевищує 60 км/год і виявлено розмітку смуги руху.

Якщо під час зміни смуги руху не було ввімкнено покажчики повороту, тобто виявлено випадковий виїзд за її межі, щоб попередити про це водія, почне

блимати контрольний індикатор і водночас лунатиме попереджувальний сигнал.

Вимикання

Щоб вимкнути систему, натисніть . У центрі інформації для водія з'явиться відповідне повідомлення, що свідчитиме про вимкнення системи.

Система не працює, якщо швидкість руху автомобіля становить менше 60 км/год.

Поради щодо експлуатації

Система попередження про виїзд за межі смуги може не працювати належним чином за наведених нижче умов:

- Лобове скло забруднене.
- Погана погода, наприклад сильний дощ, снігопад, перебування під прямим сонячним світлом або в тіні.
- Зміна смуги відбувається надто швидко.
- Надто велике прискорення.
- Круті повороти.
- Постійний рух розділовою смугою.

Система не працює, коли дорожня розмітка не розпізнається.

Несправність

Якщо в системі виникає несправність, в центрі інформації для водія з'являється попереджувальне повідомлення (можливо, одночасно з контрольним індикатором).

Зверніться по допомогу на станцію технічного обслуговування.

Інформаційний центр водія ⇨ 114.

Пальне

Пальне для дизельних двигунів

Дизельні двигуни сумісні з біопальним, що відповідає поточним і майбутнім європейським стандартам та доступне на автозаправних станціях:

Дизельне пальне, що відповідає стандарту EN590, змішане з біопальним, що відповідає стандарту EN14214 (може містити до 7% метилового ефіру жирної кислоти).

Дизельне пальне, що відповідає стандарту EN16734, змішане з біопальним, що відповідає стандарту EN14214 (може містити до 10% метилового ефіру жирної кислоти).

Парафінове дизельне пальне, що відповідає стандарту EN15940, змішане з біопальним, що відповідає стандарту EN14214 (може містити до 7% метилового ефіру жирної кислоти).

Використання пального, якість якого не відповідає чинним Технічним умовам (Указ № 118 від 27.02.2008 р. з поправками № 1076 від 30.12.2008 р.) може призвести до пошкодження двигуна та скасування всіх гарантійних зобов’язань.

Під час подорожей країнами за межами ЄС допускається іноді використовувати пальне типу "євродизель", в якому концентрація сірки не перевищує 50 проміле.

Обережно
Часте використання дизельного пального з концентрацією сірки понад 15 проміле призведе до серйозного пошкодження двигуна.

Не використовуйте морське дизельне паливо, пічне паливо, Aquazole та подібні водяні емульсії з дизпаливом. Заборонено розводити дизпальне жодним видом пального для бензинових двигунів. Не використовуйте присадки.

Потік і здатність до фільтрування дизельного пального залежать від температури. Коли температури є низькими, заправляйте дизельне пальне з гарантованими зимовими властивостями.

Прокачування системи дизельного пального ⇨ 317.

Експлуатація за низької температури

При температурі нижче 0° C деякі дизельні продукти з сумішами біодизелю можуть забити паливні канали, замерзнути або набути форми гелю, що може вплинути на систему подачі пального. Можуть порушитися запуск і робота двигуна. Не забудьте заправити бак зимовим дизельним пальним, призначеним для використання при температурі навколишнього повітря нижче 0 °C.

Арктичний сорт дизельного пального можна використовувати в умовах дуже холодного клімату при температурі нижче -20° C. Цей сорт пального не рекомендується використовувати в умовах теплого або тропічного клімату – це може спричинити заглухання двигуна чи

його неналежний запуск або пошкодити систему вприскування пального.

Поповнення рівня пального

⚠ Небезпека

Перед дозаправкою вимкніть двигун і будь-які зовнішні нагрівачі з камерами згорання. Вимкніть мобільні телефони.

Дотримуйтеся інструкцій з експлуатації та техніки безпеки заправочної станції під час дозаправки.

⚠ Небезпека

Пальне є займистим і вибухонебезпечним. Забороняється палити. Забороняється наявність відкритого вогню.

Якщо в автомобілі є запах пального, негайно зверніться до майстерні.

На кришці горловини паливного баку є наліпка із символами допустимих типів пального. У країнах Євросоюзу цими символами позначені заправні пістолети на бензоколонках. Заправляти автомобіль можна тільки пальним дозволеного типу.

Обережно

У випадку заправки невідповідним типом палива не заводьте двигун.

Заливна горловина паливного баку з багнетною кришкою розташована на лівому передньому боці автомобіля.

Зовнішній клапан кришки паливного бака можна відчинити тільки якщо автомобіль відімкнений, і дверцята відчинені. Відчиніть зовнішній клапан паливнозаливної горловини вручну.

⚠ Небезпека

Автомобілі з системою стоп-старт: Щоб запобігти автоматичному запуску двигуна системою, слід заглушити двигун і вийняти ключ із замка запалювання.

Об’єм бака ⇨ 363.

У деяких модифікаціях автомобіля кришку паливнозаливної горловини потрібно відмикати ключем.

Щоб відкрити горловину, повільно відкрутіть кришку проти годинникової стрілки.

Кришку горловини паливного баку можна повісити на нижньому гачку зовнішнього клапана горловини.

Встановіть насадку в пряме положення відносно заливної горловини, а потім з невеликим зусиллям вставте насадку в горловину.

Після автоматичного припинення подачі пального бак можна доповнити, натискаючи важіль заправного пістолета (не більше двох разів).

Обережно
Витріть усі переливи.

Щоб закрити кришку паливнозаливної горловини, поверніть її за годинниковою стрілкою.

Закрийте кришку горловини паливного баку.

Кришка горловини паливного баку

Використовуйте лише оригінальні кришки для горловини паливного бака. Автомобілі з дизельними двигунами оснащуються спеціальними кришками горловини паливного баку.

Зчіпний пристрій для причепа

Загальна інформація

Використовуйте лише схвалене для вашого автомобіля обладнання. Довірте встановлення буксирувального обладнання автомайстерні у пізнішу дату. Це може бути потрібним, щоб внести зміни, які впливають на систему охолодження, теплозахист або інше обладнання.

Характеристики водіння та поради щодо буксирування

Для причепів з гальмами - приєднайте трос запобіжної фіксації.

Перед під’єднанням причепа змастіть кулю причіпного пристрою. Проте не робіть цього, якщо стабілізатор, який діє на кулі причіпного пристрою, використовується для зниження коливальних рухів. Для причепів з

низькою курсовою стійкістю рекомендується використовувати стабілізатор.

Не можна перевищувати максимальну швидкість у 80 км/г, навіть у країнах, де дозволяються вищі швидкості.

Якщо причіп починає коливатися, рухайтеся повільніше, не намагайтеся виправити керуванням та різко не гальмуйте без зайвої потреби.

На схилі їдьте на тій передачі, з якою ви їхали вгору, і продовжуйте рух на цій же швидкості.

Відрегулюйте тиск у шинах до рівня, вказаного для повного навантаження ⇨ 364.

Буксирування причепа

Вантаж причепа

Допустимим навантаженням причепа є максимальні значення, які залежать від моделі автомобіля та двигуна. Ці значення не можна перевищувати. Фактичним навантаженням причепа є різниця між фактичною повною масою причепа та фактичним навантаженням на причіпний пристрій причепа.

Допустимі навантаження причепа вказані в документації автомобіля. Загалом вони дійсні для схилів із нахилом максимум до 12%.

Допустиме навантаження причепа застосовується до вказаного схилу та до висоти 1000 м над рівнем моря. Оскільки через розрідження повітря потужність двигуна зі збільшенням висоти зменшується, що послаблює здатність подолання підйомів, допустима загальна вага автопоїзда також зменшується на 10% на кожні 1000 м додаткової висоти. Загальна маса автопотяга не має зменшуватися під час руху дорогами з невеликими схилами (менше ніж 8%, наприклад шосе).

Забороняється перевищувати допустиму загальну вагу автопотяга. Ця вага вказана на маркувальній табличці ⇨ 362.

Вертикальне навантаження на причіпний пристрій

Вертикальне навантаження на причіпний пристрій – це навантаження причепа на кулю причіпного пристрою. Його можна змінити, змінивши розподіл вантажу під час завантаження причепа.

Максимально допустиме вертикальне навантаження на причіпний пристрій указано на маркувальній табличці буксирувального обладнання та в документації до автомобіля. Завжди прагніть до максимального навантаження, особливо у випадку з важкими причепами. Вертикальне навантаження на причіпний пристрій не повинно опускатися нижче 25 кг.

При масі причепа 1200 кг і більше, вертикальне навантаження при навішуванні не повинно бути меншим за 50 кг.

Навантаження на задню вісь

Коли до автомобіля приєднано причіп, і буксирувальний автомобіль повністю навантажено (включно з водієм й усіма пасажирами), допустиме навантаження на задню вісь (див. маркувальну табличку або документацію до автомобіля) може бути збільшене на 15%. У разі перевищення допустимого навантаження на задню вісь швидкість руху не повинна перевищувати 80 км/год, а тиск у шинах слід збільшити на 20 кПа / 0,2 бар.

Буксирувальне обладнання

В автомобілях із буксирувальним обладнанням після зчеплення з причепом звукова індикація покажчиків повороту змінюється.

У разі несправності покажчика повороту на причепі чи буксирувальному автомобілі звуковий сигнал покажчика повороту зміниться.

Система допомоги під час руху з причепом

Якщо система виявляє коливальні рухи, потужність двигуна зменшується, а поєднання автомобіль / причеп селективно гальмується до припинення коливання. Під час роботи системи тримайте кермо якомога міцніше.

Функція стабілізації причепа є складовою електронної системи курсової стійкості (ESC) ⇨ 285.

Додаткові функції

Відбір потужності

Вмикання

Вмикання системи відбору потужності, коли автомобіль стоїть нерухомо, а двигун працює на холостому ходу:

- Перемкніть важіль передач у нейтральне положення (в автомобілях із автоматизованою механічною трансмісією: перемкніть важіль селектора в положення **N**).
- Натисніть педаль зчеплення.

- Натисніть вимикач на панелі приладів – приблизно через 2 секунди у перемикачі почне світитися світлоіндикатор.
- Відпустіть педаль зчеплення.

Холості оберти двигуна підвищуються до 1200 об/хв.

Обережно

Під час роботи системи відбору потужності не можна перемикати важіль селектора передач із нейтрального положення (в автомобілях із автоматизованою механічною трансмісією: важіль селектора в положенні **N**), інакше це може призвести до пошкодження трансмісії.

Коли потрібно перемкнутися на іншу передачу, наприклад, щоб змінити швидкість руху, спершу слід вимкнути функцію відбору потужності.

Вимикання

Вимкнення системи відбору потужності:

- Натисніть педаль зчеплення.
- Натисніть вимикач на панелі приладів – приблизно через 2 секунди світлоіндикатор у перемикачі згасне.
- Відпустіть педаль зчеплення.

Несправність

Якщо світлоіндикатор у перемикачі не світиться після спроби ввімкнути систему відбору потужності і / або система не працює:

Повільно відпустіть педаль зчеплення.

- або -

- Перемкніть важіль передач у нейтральне положення (в автомобілях із автоматизованою механічною трансмісією: перемкніть важіль селектора в положення **N**).
- Натисніть педаль зчеплення.
- Натисніть вимикач на приладовій панелі. Світлодіод у вимикачі приблизно через 2 с почне світитися.
- Відпустіть педаль зчеплення.

Виконайте повторно описану вище процедуру.

Примітка

Функція відбору потужності недоступна, коли світиться контрольний індикатор 🔧 ⇨ 108, STOP ⇨ 108 чи ⇨ 110.

Догляд за автомобілем

Загальна інформація **309**
Аксесуари та модифікації автомобілів 309
Зберігання автомобіля 309
Отримання автомобіля після відпрацювання ресурсу 310
Перевірки автомобіля **310**
Виконання робіт 310
Капот 311
Моторні мастила 312
Охолоджуюча рідина двигуна 313
Робоча рідина гідропідсилювача керма 314
Рідина в бачку омивача 314
Гальма 314
Гальмівна рідина 315
Автомобільний акумулятор ... 315
Випуск води й бруду з системи дизельного пального 317
Заміна щітки склоочисника ... 318
Заміна лампи **319**
Фари 319
Передні протитуманні фари .. 321
Передні вказівники повороту 321
Задні ліхтарі 321
Бокові покажчики повороту ... 323
Додатковий стоп-сигнал, встановлений всередині вгорі 324
Освітлення номерного знака 324
Внутрішнє освітлення 325
Освітлення приладової панелі 326
Електрична система **326**
Запобіжники 326
Блок запобіжників моторного відділення 327
Блок запобіжників панелі приладів 328
Блок запобіжників вантажного відділення 329
Інструменти автомобіля **332**
Інструменти 332
Колеса та шини **333**
Шини 333
Зимові шини 333
Позначення шин 333
Тиск у шинах 334
Система контролю тиску в шинах 335
Глибина малюнка протектора 337
Заміна розміру шин та коліс .. 338
Колісні ковпаки 338
Ланцюги для шин 338
Комплект для ремонту шин ... 339
Заміна коліс 342
Запасне колесо 345
Запуск від зовнішнього джерела **348**
Буксирування **351**
Буксирування автомобіля 351
Буксирування іншого автомобіля 352
Догляд за зовнішнім виглядом **353**
Догляд за зовнішніми частинами 353
Догляд за салоном 355

Загальна інформація

Аксесуари та модифікації автомобілів

Рекомендується використовувати оригінальні деталі, аксесуари, а також схвалені виробником частини для вашого типу автомобіля. Ми не можемо оцінити та гарантувати надійність продуктів, навіть якщо вони відповідають регулятивним нормам або отримали будь-яке інше схвалення.

Будь-які модифікації, переробки або інші зміни, внесені до стандартної специфікації автомобіля (зокрема, без обмеження, модифікації програмного забезпечення, модифікації електронних блоків керування) можуть призвести до скасування гарантії, наданої компанією Opel. Крім того, такі зміни можуть вплинути на системи допомоги водію, витрату пального, рівень викидів CO_2 та інші викиди автомобіля. Вони також можуть призвести до анулювання дозволу на експлуатацію автомобіля.

Обережно
При транспортуванні транспортного засобу потягом чи евакуатором закрилки можуть бути пошкоджені.

Зберігання автомобіля

Зберігання протягом тривалого періоду часу

Якщо автомобіль потрібно зберігати протягом кількох місяців:

- Помийте автомобіль і натріть його воском.
- Перевірте віск у моторному відсіку та на днищі.
- Почистіть та законсервуйте гумові ущільнювачі.
- Замініть мастило.
- Висушіть резервуар для мийної рідини.
- Перевірте анти-фриз і захист від корозії.
- Відрегулюйте тиск у шинах до рівня, вказаного для повного навантаження.
- Припаркуйте автомобіль в сухому, добре провітрюваному місці. Увімкніть першу чи задню передачу. Усуньте можливість відкочування автомобіля.
- Не застосовуйте стоянкове гальмо.
- Зачиніть усі дверцята, крім передніх лівих, і замкніть автомобіль.
- Відключіть клему з негативного виходу батареї автомобіля. Зверніть увагу, що всі системи буде вимкнено, наприклад, система сигналізації для запобігання викраденню автомобіля.
- Зачиніть і замкніть передні ліві дверцята.

Повернення до експлуатації

Якщо автомобіль потрібно повернути до експлуатації:

- Підключіть клему до негативного виходу батареї автомобіля. Ініціалізуйте електропідйомники вікон ⇨ 45.
- Перевірте тиск у шинах.
- Заповніть резервуар рідиною для омивання.
- Перевірте рівень мастила в двигуні.
- Перевірте рівень охолоджувальної рідини.
- За потреби встановіть номерний знак.

Отримання автомобіля після відпрацювання ресурсу

Інформація про центри прийому автомобілів, що відпрацювали свій термін, та переробку машин, термін експлуатації яких закінчився, доступна на нашому веб-сайті, де це є вимогою законодавства. Довіряйте виконання цієї роботи лише авторизованим центрам переробки.

Перевірки автомобіля

Виконання робіт

⚠ Попередження

Перевірки в моторному відсіку здійснюйте лише, коли вимкнено систему запалювання. Автомобіль не повинен бути в режимі "Автостоп" ⇨ 261.

Вентилятор охолодження може почати працювати, навіть якщо система запалювання вимкнена.

⚠ Небезпека

Для системи запалення генерується дуже висока напруга. Не торкайтеся їх.

Кришки для заливання мастила в двигун, охолоджувальної рідини, мийної рідини омивача та ручка щупа мастила є жовтого кольору для полегшення їх розпізнавання.

Капот

Відкривання

Потягніть важіль і поверніть його в початкове положення.

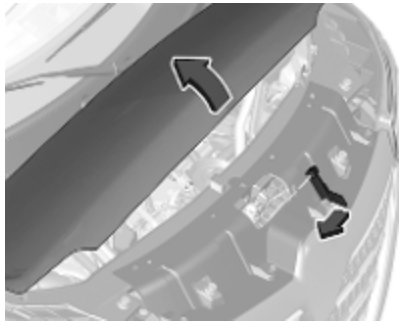

Посуньте запобіжну защіпку вбік і відчиніть капот.

У деяких модифікаціях, щоб відкрити капот, слід потягнути запобіжну защіпку, трохи зміщену від центра.

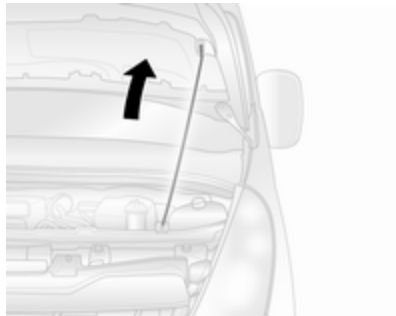

Витягніть підпірку з тримача й зачепіть її за гачок на внутрішній поверхні капота.

Якщо при активній функції Автостоп відкрити капот, двигун буде автоматично запущений з міркувань безпеки.

Система стоп-старт ⇨ 261.

Обережно
Перш ніж відкрити капот, переконайтеся, що склоочисник лобового скла вимкнено ⇨ 93.

Зачинення

Перед тим, як закрити капот, натисніть опору в тримачі.

Опустіть капот, а потім відпустіть його на невеликій висоті (20-25 см), щоб дати йому повністю зачинитися. Перевірте, щоб капот зачинився.

Обережно

Зачиняючи капот, не натискайте на нього, щоб не утворилася вм'ятина.

⚠ Попередження

У разі навіть незначного лобового зіткнення запобіжну защіпку капота слід перевірити на станції технічного обслуговування.

Моторні мастила

Радимо регулярно перевіряти рівень мастила у двигуні вручну, щоб запобігти пошкодженню двигуна.

Переконайтеся, що використовуване моторне мастило відповідає вказаним специфікаціям.

Рекомендовані рідини та мастила ⇨ 359.

Максимальна витрата моторного мастила становить 0,6 л на 1000 км.

Перевірку потрібно здійснювати на рівній поверхні. Двигун повинен мати робочу температуру та бути вимкненим щонайменше протягом 10 хвилин.

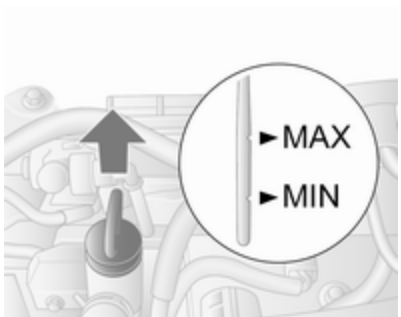

Витягніть щуп, витріть його насухо, вставте повністю, а потім витягніть і перевірте рівень мастила в двигуні.

Коли рівень мастила у двигуні падає до позначки **MIN**, слід долити мастило.

Обережно

Не допускайте падіння рівня моторного масла нижче мінімальної позначки!

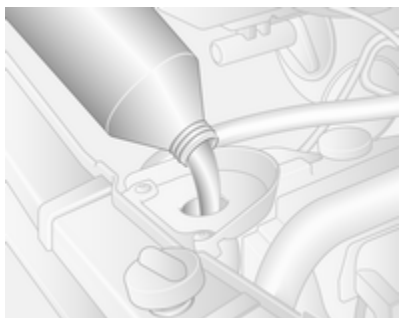

Ми рекомендуємо використовувати мастило того ж типу, який використовувався під час останньої заміни.

Між позначками MIN і MAX можна залити приблизно 1,5–2,0 л.

Рівень мастила в двигуні не повинен перевищувати максимальну позначку MAX на щупі.

Обережно
Мастило з двигуна потрібно злити. Якщо рівень мастила перевищує максимальний, заводити двигун не можна – зверніться на СТО.

Щоб під час доливання мастила воно не розливалося назовні, радимо користуватися лійкою. Лійку потрібно щільно приєднати до заливної горловини.

Витрата моторного масла стабілізується лише після того, як автомобіль проїде декілька тисяч кілометрів. Тільки після цього можна встановити фактичний рівень споживання.

Якщо витрата перевищує 0,6 л на 1000 км після такого періоду обкатки, зверніться на СТО.

Установіть кришку рівно та затисніть її.

Охолоджуюча рідина двигуна

Охолоджувальна рідина від виробника автомобіля забезпечує захист від замерзання до температури приблизно -28 °C.

Обережно
Використовуйте антифриз, який схвалено для використання в автомобілі.

Рівень охолоджувальної рідини

Обережно
Надто низький рівень охолоджуючої рідини може спричинити пошкодження двигуна.

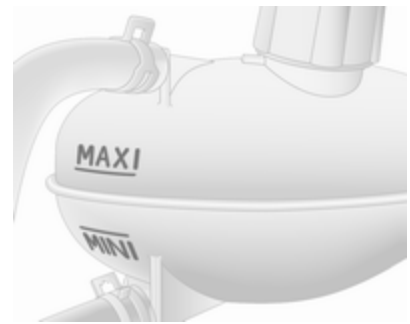

Якщо система охолодження холодна, рівень охолоджувальної рідини повинен бути вище позначки MINI. За умови низького рівня долийте рідину.

⚠Попередження

Залиште двигун для охолодження перед відкриванням кришки. Обережно відкрийте кришку, поступово знижуючи тиск.

Долийте антифриз. За відсутності антифризу скористайтеся чистою водою з крана чи дистильованою водою. Щільно закрийте кришку. Проводити перевірку концентрації антифризу та усувати причини витрати охолоджувальної рідини слід лише в майстерні.

Якщо необхідна значна кількість охолоджувальної рідини, знадобиться спустити повітря із системи охолодження. Зверніться по допомогу на станцію технічного обслуговування.

Робоча рідина гідропідсилювача керма

Якщо під час керування кермом чути незвичний шум або гідропідсилювач керма неналежним чином реагує на керування, зверніться по допомогу на станцію технічного обслуговування.

Бачок робочої рідини гідропідсилювача керма розміщений нижче ніші переднього лівого колеса за декоративною панеллю. Доступ до нього можливий лише в умовах СТО.

Рідина в бачку омивача

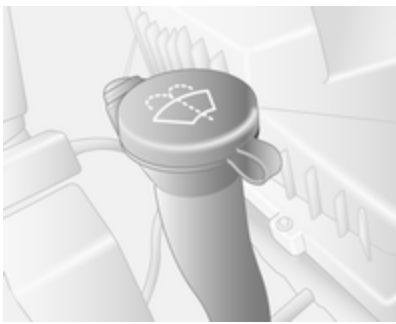

Заповніть резервуар чистою водою, додавши відповідну кількість мийної рідини для лобового скла, до складу якої входить антифриз.

Обережно

Лише рідина для промивання з достатньою концентрацією антифризу забезпечує захист за низької температури або за умови її різкого зниження.

Використання в омивачі рідини, яка містить ізопропанол, може призвести до пошкодження зовнішніх ліхтарів.

Гальма

При мінімальному шарі гальмівної накладки під час гальмування ви можете почути скрегіт.

Можна продовжувати подорож, але гальмівні накладки потрібно замінити якомога швидше.

Щойно встановлені нові гальмівні колодки уникайте зайвого різкого гальмування протягом перших кількох поїздок.

Гальмівна рідина

⚠ Попередження

Гальмівна рідина є отруйною та кородуючою. Уникайте контакту з очима, шкірою, тканинами та пофарбованими поверхнями.

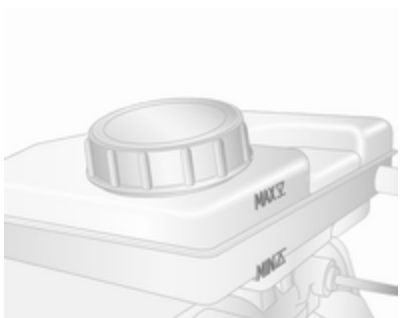

Рівень гальмівної рідини має бути на рівні між позначками MIN і MAX.

Під час доливання забезпечте максимальну чистоту гальмівної рідини, оскільки забруднення може призвести до порушень у роботі системи гальм. Для усунення причин підтікання гальмівної рідини зверніться на станцію технічного обслуговування.

Використовуйте лише гальмівну рідину, що була схвалена для вашого автомобіля.

Рідина для системи гальм і зчеплення ⇨ 359.

Автомобільний акумулятор

Клема для запуску від зовнішнього джерела знаходиться у моторному відділенні.

Запуск із зовнішнього джерела ⇨ 348.

Акумулятор автомобіля не потребує обслуговування, оскільки достатній його заряд досягається під час руху автомобіля. Їзда на короткі дистанції та часті запуски двигуна розряджають акумулятор.

Уникайте використання непотрібних пристроїв, що споживають електроенергію.

Контрольний індикатор ⊟ світиться, якщо в системі заряджання виникла несправність. Зупиніться, заглушіть двигун і зверніться по допомогу на станцію технічного обслуговування.

Система заряджання ⇨ 107.

Акумулятори не належать до побутових відходів. Їх приймають на відповідних пунктах з утилізації.

Якщо автомобіль не використовується більше чотирьох тижнів, акумулятор може розрядитися. Відключіть клему з негативного виходу батареї автомобіля.

⚠ Небезпека

Перш ніж підключити чи відключити акумулятор автомобіля, переконайтеся, що запалювання повністю вимкнено (автомобіль не повинен перебувати в режимі "Автостоп").

Система стоп-старт ⇨ 261.

Система захисту від розряджання акумуляторної батареї ⇨ 128.

Доступ до акумулятора

Акумулятор розташований за панеллю у передньому лівому поріжку дверцят. Зніміть панель, щоб отримати доступ до акумулятора.

Заміна автомобільного акумулятора

Замінювати акумулятор можна лише акумулятором такого самого типу.

Для заміни акумулятора автомобіля зверніться на станцію технічного обслуговування.

Система стоп-старт ⇨ 261.

Заряджання автомобільного акумулятора

⚠ Попередження

У автомобілях із системою запинки-запуску переконайтеся, що при використанні зарядного пристрою напруга заряджання не перевищує 14,6 В. Вищий рівень напруги може призвести до пошкодження автомобільного акумулятора.

⚠ Небезпека

Під час зарядження акумулятора забезпечте достатній рівень вентиляції. Накопичення газів, що виділяються під час зарядження акумулятора, може призвести до вибуху.

Запуск із зовнішнього джерела ⇨ 348.

Попереджувальна табличка

Значення символів:

- Немає іскор, відкритого вогню чи диму.
- Завжди носіть захист очей. Вибухонебезпечні гази можуть призвести до сліпоти чи травмування.
- Зберігайте автомобільний акумулятор у місцях, недоступних для дітей.
- Автомобільний акумулятор містить сірчану кислоту, яка може випекти очі або призвести до тяжких опіків.
- Детальніше див. у Посібнику з експлуатації.
- Поруч із акумулятором може накопичитися вибухонебезпечний газ.

Додатковий акумулятор

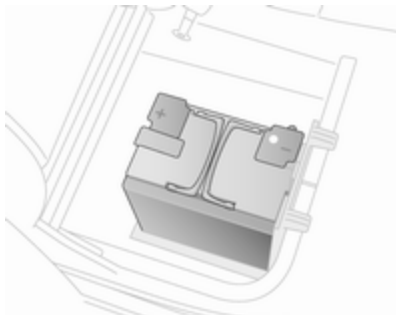

Залежно від додаткового устаткування автомобіля, певні моделі можуть мати додаткові акумулятори, встановлені під правим переднім сидінням.

Примітка
Автоматичне підключення додаткового акумулятора до основного автомобільного акумулятора відбувається тільки тоді, коли двигун працює. Його не потрібно від'єднувати вручну перед від'єднанням основного автомобільного акумулятора або перед запуском двигуна від зовнішнього джерела.

Клеми розраховані на додаткові електроспоживачі із сумарним споживанням не більше ніж 50 A.

Запуск із зовнішнього джерела ⇨ 348.

Випуск води й бруду з системи дизельного пального

При повному випорожненні паливного бака необхідно видалити повітря чи злити дизельну паливну систему.

Заповніть бак пальним і виконайте наведені нижче дії:

Обережно

Не переводьте ключ запалювання в положення **3** перед початком процедури прокачування.

Положення перемикача системи запалювання ⇨ 259.

1. Поверніть ключ запалювання в положення **2** і зачекайте кілька хвилин.
2. Знову поверніть ключ у положення **1** і зачекайте 3 с.
3. Поверніть ключ в положення **3**.

Якщо двигун не запуститься після декількох спроб прокачати паливну систему, зверніться по допомогу на станцію технічного обслуговування.

Заміна щітки склоочисника

Щітки склоочисника на лобовому склі

Щоб дістатися до склоочисників лобового скла, за необхідності скористайтеся сходинкою, розміщеною нижче фар.

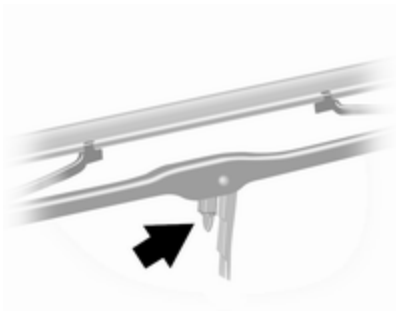

Підніміть кронштейн склоочисника, натисніть на кліпсу фіксатора у бік кронштейна та зніміть щітку склоочисника.

Приставте склоочисник під невеликим кутом до кронштейна склоочисника та натисніть на склоочисник, щоб зафіксувати його.

Обережно опустіть кронштейн склоочисника.

Заміна лампи

Простежте, щоб запалювання було повністю вимкненим (автомобіль не повинен перебувати в режимі "Автостоп" ⇨ 261), а потім вимкніть відповідний перемикач або зачиніть дверцята.

Тримайте нову лампу лише за її основу. Забороняється торкатися скла лампи голими руками.

Для заміни використовуйте лише лампи ідентичного типу.

Для заміни ламп додаткових ліхтарів на кузові слід звертатися на СТО.

Перевірка ламп

Після заміни лампи ввімкніть запалювання та перевірте, чи вмикається світло.

Виконання робіт ⇨ 310.

Фари

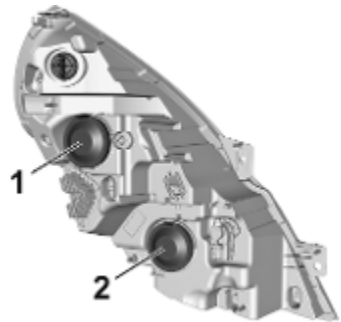

Фари мають окремі електричні ланцюги для дальнього **1** та ближнього світла **2**.

Дальнє світло

1. Зніміть захисну кришку, потягнувши за язичок.

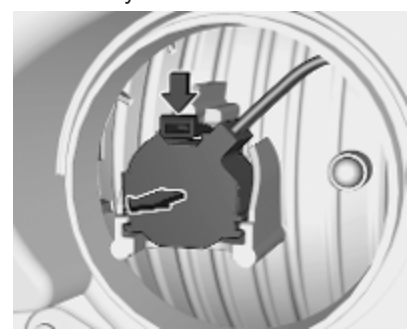

2. Натисніть на фіксатор донизу й потягніть за патрон лампи назад.

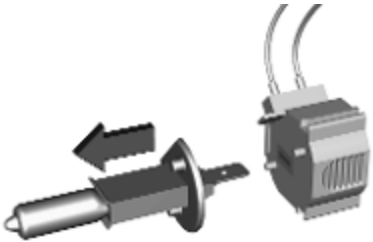

3. Від’єднайте лампу від патрона й замініть її на нову.
4. Вставте патрон лампи в корпус рефлектора.
5. Установіть кришку на місце.

Ближнє світло

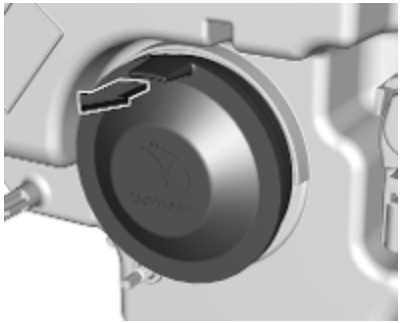

1. Зніміть захисну кришку, потягнувши за язичок.

2. Натисніть на фіксатор угору й потягніть за патрон лампи назад.

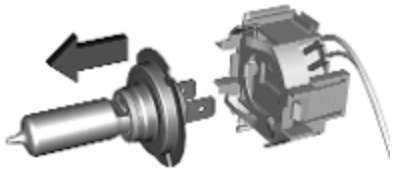

3. Від’єднайте лампу від патрона й замініть її на нову.
4. Вставте патрон лампи в корпус рефлектора.
5. Установіть кришку на місце.

Бокові ліхтарі

У разі несправності ці ліхтарі слід ремонтувати на СТО.

Передні протитуманні фари

Щодо заміни ламп у передній протитуманній фарі зверніться на станцію технічного обслуговування.

Передні вказівники повороту

1. Крутіть патрон проти годинникової стрілки, щоб відкрутити його.
2. Витягніть патрон лампи з корпусу рефлектора.

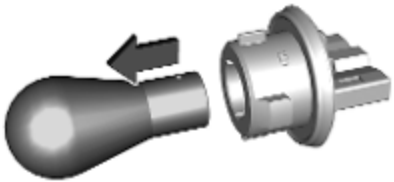

3. Від'єднайте лампу від тримача, встановіть нову лампу.
4. Вставте патрон лампи і закріпіть його, повернувши за годинниковою стрілкою.

Задні ліхтарі

Покажчик повороту, задній ліхтар і стоп-сигнал, ліхтар заднього ходу, задня протитуманна фара

1. Зніміть верхню та нижню панелі оздоблення із задньої стійки.
2. Викрутіть дві гайки фіксувальних загвіздків у задній частині ліхтаря.
3. Витягніть ліхтар назад ззовні.
4. Витягніть роз'єм дроту з ліхтаря.

5. Викрутіть три гвинта із задньої частини ліхтаря.
6. Витягніть патрон лампи з ліхтаря.

7. Обережно втисніть лампу в патрон, поверніть проти годинникової стрілки, вийміть несправну лампу та замініть її на нову.

   Покажчик повороту (**1**)

   Задній габаритний ліхтар і стоп-сигнал (**2**)

   Ліхтар заднього ходу (**3**)

   Задній протитуманний ліхтар, може бути лише на одному боці (**4**)
8. Знову встановіть патрон з лампочкою у ліхтар.
9. Закрутіть три гвинта на задній частини ліхтаря.
10. Вставте роз’єм дроту ліхтаря.
11. Вставте ліхтар на місце з назовні, пересвідчіться в тому, що він добре став на місце.
12. Знову закрутіть дві гайки на фіксувальних загвіздках у задній частині ліхтаря.
13. Установіть верхню та нижню панелі оздоблення задньої стійки.

Фургон, шасі з кабіною

Покажчик повороту, задній ліхтар і стоп-сигнал, ліхтар заднього ходу, задня протитуманна фара

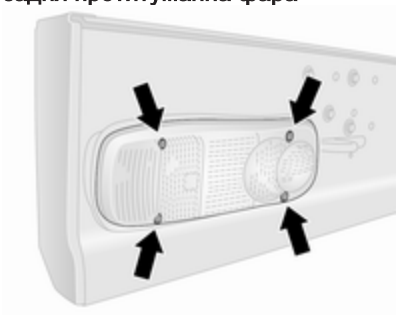

1. Викрутіть чотири гвинти з розсіювача.
2. Зніміть розсіювач з отвору.

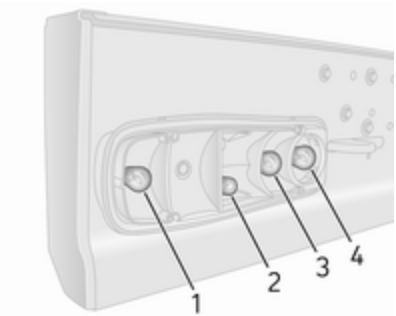

3. Обережно втисніть лампу в патрон, поверніть проти годинникової стрілки, вийміть несправну лампу та замініть її на нову.

   Покажчик повороту (**1**)

   Задній габаритний ліхтар і стоп-сигнал (**2**)

   Ліхтар заднього ходу (**3**)

   Задній протитуманний ліхтар, може бути лише на одному боці (**4**)

4. Встановіть розсіювач в отвір і закрутіть на місце чотири гвинти.

Бокові покажчики повороту

1. Посуньте ліхтар у правий бік та потягніть за лівий бік ліхтаря, щоб витягти його з отвору.

2. Витягніть роз'єм дроту з ліхтаря.
3. Витягніть патрон лампочки з ліхтаря, повертаючи його на 90° і замініть лампочку.
4. Установіть патрон з лампочкою у ліхтар.
5. Приєднайте роз'єм дроту до ліхтаря в зборі.
6. Вставте ліхтар в отвір та посуньте ліворуч, щоб зафіксувати його.

Покажчики поворотів у дзеркалах

1. Посуньте нижню частину дзеркала спереду, щоб дістатися до гвинта.
2. Викрутіть гвинт за допомогою спеціальної викрутки.

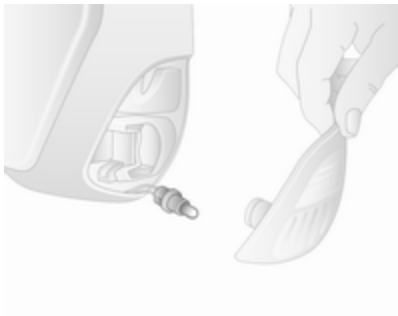

3. Витягніть патрон лампи із задньої частини нижнього блоку дзеркала.

4. Замініть лампочку.
5. Установіть патрон лампи в нижній вузол дзеркала.
6. Знову закрутіть гвинт.

Додатковий стоп-сигнал, встановлений всередині вгорі

1. Зніміть кришку із внутрішнього боку задніх дверцят.
2. Викрутіть гайку фіксуючого загвіздка у задній частині ліхтаря.

3. Витягніть ліхтар з отвору на зовнішньому боці.
4. Витягніть рознімач дроту з ліхтаря.
5. Витягніть патрон лампочки з ліхтаря і замініть лампочку.
6. Установіть патрон у ліхтар та підключіть рознімач дроту до ліхтаря.
7. Вставте ліхтар в отвір, пересвідчіться в тому, що він встав на місце правильно.
8. Знову закрутіть гайку на фіксуючий загвіздок у задній частині ліхтаря.
9. Закрийте кришку на внутрішньому боці задніх дверцят.

Освітлення номерного знака

1. Від’єднайте весь ліхтар за допомогою плаского викрутки.
2. Витягніть роз’єм дроту з ліхтаря.
3. Зніміть кришку лінзи та замініть лампочку.

4. Установіть розсіювач і підключіть роз'єм електропроводки до ліхтаря в зборі.
5. Установіть ліхтар у зборі.

Фургон, шасі з кабіною

1. Викрутіть два гвинти з кришки розсіювача.
2. Зніміть кришку лінзи та замініть лампочку.
3. Установіть кришку розсіювача й закрутіть на місце два гвинти.

Внутрішнє освітлення

Світлодіодні ліхтарі

У разі несправності ці ліхтарі слід ремонтувати на СТО.

Підсвічування салону спереду

1. Зніміть увесь ліхтар за допомогою плаского викрутки.
2. Замініть лампочку.
3. Установіть ліхтар у зборі.

Освітлення багажного відділення

1. Зніміть увесь ліхтар за допомогою плаского викрутки.
2. Витягніть роз'єм дроту з ліхтаря.
3. Зніміть кришку лінзи та замініть лампочку.
4. Установіть розсіювач і підключіть роз'єм електропроводки до ліхтаря в зборі.
5. Установіть ліхтар у зборі.

Лампа на панелі передніх дверцят

1. Зніміть увесь ліхтар за допомогою плаского викрутки.
2. Крутіть патрон проти годинникової стрілки, щоб відкрутити його.
3. Замініть лампу і вставте патрон лампи на місце.
4. Установіть ліхтар у зборі.

Підсвічування салону ззаду

Заміну лампочок потрібно проводити на станції технічного обслуговування.

Лампочка у бардачку

Заміну лампочок потрібно проводити на станції технічного обслуговування.

Освітлення приладової панелі

Заміну лампочок потрібно проводити у майстерні.

Електрична система

Запобіжники

Дані про заміну запобіжника мають відповідати даним про несправний запобіжник.

В автомобілі є два блоки запобіжників:

- на лівому торці приладової, за панеллю оздоблення
- у моторному відсіку, під розширювальним бачком охолоджувальної рідини

Combi
Додатковий блок запобіжників розташований за панеллю оздоблення на правому боці вантажного відділення біля задніх дверей.

Автобус
Додатковий блок запобіжників розташований знизу праворуч у вантажному відділенні під панеллю оздоблення сходинки.

Перед заміною запобіжника вимкніть відповідний перемикач і систему запалення.

Окислений запобіжник можна розпізнати за сплавленим дротом.

Обережно
Не замінюйте запобіжник, поки не буде усунено причина несправності.

Рекомендується возити з собою повний комплект запобіжників. Зверніться до майстерні.

Деякі функції захищено кількома запобіжниками.

Запобіжники можуть бути вставлені без наявності функції.

Примітка
Не всі описи запобіжників у коробці, наведені у цьому посібнику, можуть стосуватися вашого автомобіля.

Під час огляду коробки запобіжників див. на позначення коробки.

Знімач запобіжника

Знімач запобіжників може розміщуватися у блоці запобіжників панелі приладів. Знімач запобіжників має дві сторони, призначені для різних типів запобіжників.

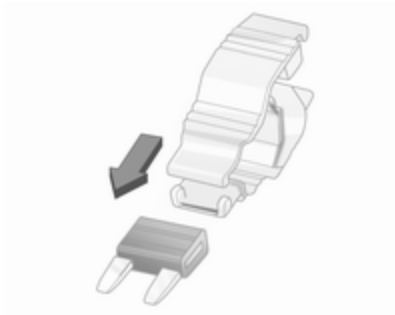

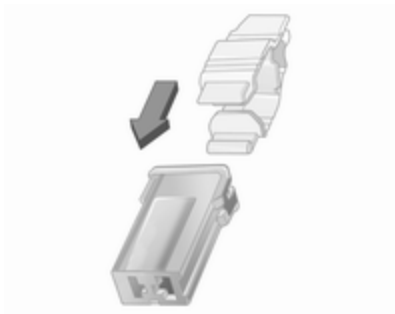

За допомогою спеціального інструмента схопіть запобіжник і вийміть його.

Блок запобіжників моторного відділення

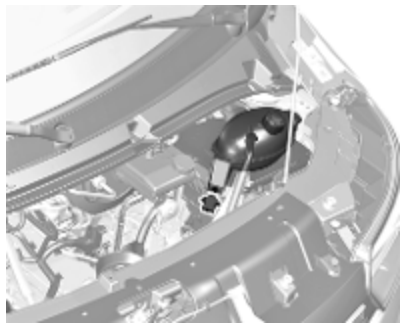

Розташований під розширювальним бачком охолоджувальної рідини.

Відкрутіть гвинт, щоб відсунути вбік розширювальний бачок охолоджувальної рідини.

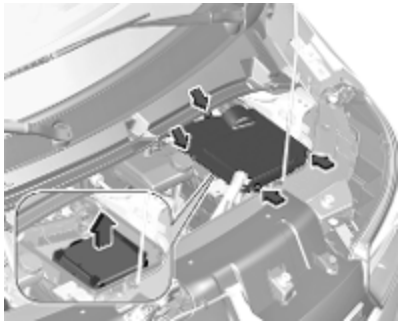

Відкрутіть чотири гвинти і зніміть кришку.

Від'єднайте кришку блоку запобіжників та зніміть її.

Деякі електричні ланцюги можуть бути захищені декількома запобіжниками.

Символ	Контур
	Обігрівач лобового скла
	Система обігріву та вентиляції / кондиціонер
	Світлові прилади на правому боці
	Світлові прилади на лівому боці
	Ближнє світло правої фари
	Ближнє світло лівої фари
	Передні протитуманні фари
	Дальнє світло лівої фари
	Дальнє світло правої фари
ABS	ABS
	Очисник лобового скла
CONFORT	Пневматична підвіска

Блок запобіжників панелі приладів

Знаходиться за панеллю оздоблення. Потягніть за верхню частину панелі оздоблення, щоб зняти її.

Забороняється класти будь-які предмети за цією панеллю.

Деякі електричні ланцюги можуть бути захищені декількома запобіжниками.

Символ	Контур
	Правий габаритний ліхтар
	Лівий габаритний ліхтар
	Вентилятор системи клімат-контролю
T	Тахограф
	Попереднє прогрівання
	Інформаційно-розважальна система / Обігрів сидінь / Інформаційний центр водія / Підключені аудіопристрої / Сигналізація
	З'єднання "вільні руки"
ADP	Додаткові адаптації
PTO	Відбір потужності
	Сидіння з підігрівом
	Електронний імобілайзер
	Омивач лобового скла
	Електропідйомники вікон / модуль керування кузовом

Символ	Контур
	Праве заднє вікно з підігрівом
	Ліве заднє вікно з підігрівом
ALIM UCH	Модуль керування кузовом / вікна з електропідйомниками / система обігріву та вентиляції / кондиціонер
STOP	Стоп-сигнал
	Модуль керування кузовом
	Освітлення салону / стоп-сигнали
ABS	ABS / Електронна система курсової стійкості
	Звуковий сигнал
	Освітлення салону
	Покажчики поворотів / задня протитуманна фара / блок керування кузовом
	Центральний замок

Символ	Контур
	Панель приладів / діагностичний роз'єм
	Зовнішні дзеркала з обігрівом
	Розетка
	Запальничка

Блок запобіжників вантажного відділення

Combi

Розташована за панеллю оздоблення на правому боці багажного відділення поруч із задніми дверима.

За допомогою відповідного інструмента (наприклад, викрутки з плоским лезом) від'єднайте панель оздоблення в трьох точках, показаних на рисунку, а потім зніміть її.

Забороняється класти будь-які предмети за цією панеллю.

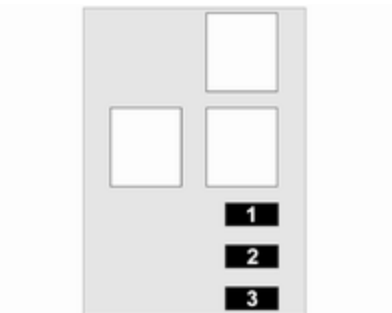

№	Контур
1	Швидкість 3: додатковий випаровувач
2	Швидкість 2: додатковий випаровувач
3	Швидкість 1: додатковий випаровувач

Автобус

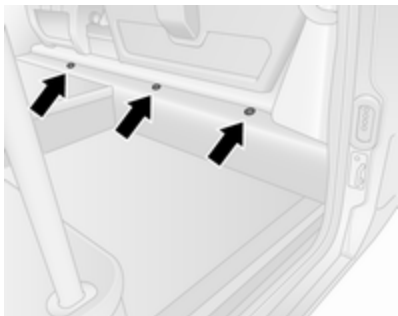

Розташовується за панеллю оздоблення сходинки в нижній частині на правому боці багажного відділення.

За допомогою відповідного інструмента (наприклад, викрутки з плоским лезом) від'єднайте панель оздоблення в трьох точках, показаних на рисунку, а потім зніміть її.

Забороняється класти будь-які предмети за цією панеллю.

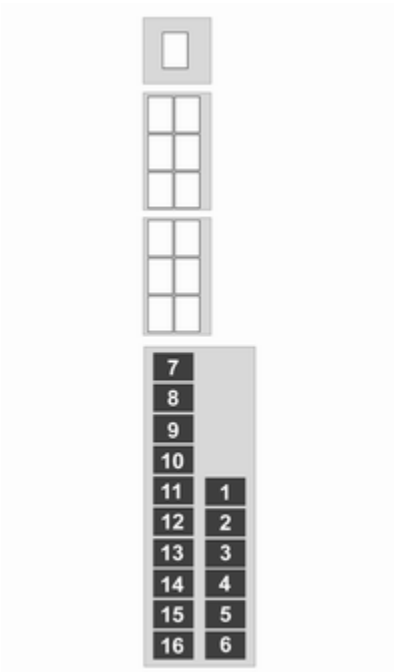

№	Контур
1	Зупинка-запуск
2	Електромагніт електроприводу зсувних дверей
3	Звуковий сигнал зсувних дверей з електроприводом
4	Швидкість 2: вентилятор правого випаровувача
5	Швидкість 2: вентилятор лівого випаровувача
6	Швидкість 1: вентилятор лівого випаровувача
7	Система підігріву зліва
8	Швидкість 3: вентилятор лівого випаровувача
9	Вентилятор конденсатора
10	Система підігріву справа
11	Швидкість 3: вентилятор правого випаровувача
12	Зсувні двері з електроприводом
13	Освітлення коридору

№	Контур
14	Бокова сходинка з електроприводом
15	Попереджувальний сигнал для стеження за безпекою дітей
16	Швидкість 1: вентилятор правого випаровувача

Деякі електричні ланцюги можуть бути захищені декількома запобіжниками.

Інструменти автомобіля

Інструменти

Автомобілі із запасним колесом

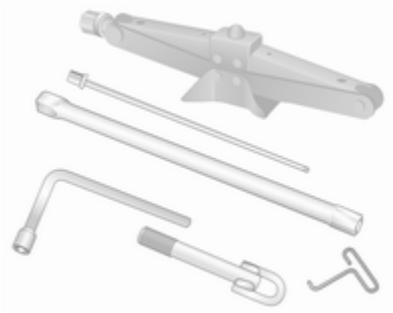

Домкрат, колісний ключ, адаптери (для знімання запасного колеса), гачок для знімання колісних ковпаків та буксирувальна серга знаходяться в комплекті, що зберігається під переднім сидінням.

Примітка
Залежно від автомобіля може бути кілька адаптерів для зняття запасного колеса.

Автомобілі із заднім приводом: Гідравлічний домкрат та комплект насадок для використання із домкратом додається.

Для тимчасового запасного колеса слід використовувати болти, які надаються окремо. Їх можна використовувати лише для тимчасового запасного колеса. Див. етикетку на тимчасовому запасному колесі.

Заміна коліс ⇨ 342.

Запасне колесо ⇨ 345.

Буксирування автомобіля ⇨ 351.

Автомобілі без запасного колеса

Деякі автомобілі замість запасного колеса оснащені набором для ремонту шин.

Щоб дістатися до ремонтного комплекту, посуньте сидіння у крайнє переднє положення і складіть його спинку.

Якщо ящик накритий кришкою, трохи підніміть її, посуньте назад і зніміть.

Примітка
Не намагайтеся витягнути ящик з-під сидіння. Ризик травмування.

Набір для ремонту шин ⇨ 339.

Колеса та шини

Стан шини, стан колеса

Повільно їздіть краями дороги та під правильними кутами, якщо можливо. Водіння над різкими краями може спричинити пошкодження шини та колеса. Не торкайтеся шинами бордюрів під час паркування.

Регулярно перевіряйте колеса на предмет пошкодження. Зверніться по допомогу до майстерні у випадку пошкодження чи незвичного спрацювання.

Не рекомендується міняти місцями задні колеса з передніми чи навпаки, оскільки це може погіршити стійкість автомобіля. На задню вісь слід ставити шини, які менше зношені.

Шини

Встановлені на заводі шини відповідають кузову та забезпечують оптимальний комфорт та безпеку водіння.

Зимові шини

Зимні шини покращують безпеку водіння за температури нижче 7 °C, тому їх слід встановлювати на всі колеса.

Згідно нормативів, встановлених у певних країнах, у полі зору водія має бути закріплена наліпка зі значенням максимальної швидкості.

Позначення шин

Наприклад, **215/65 R 16 C 109 R**

215 : ширина шини, мм
65 : коефіцієнт поперечного перерізу (відношення висоти шини до її ширини), %
R : тип брекера: Радіальний
RF : тип: RunFlat
16 : діаметр колеса, дюйми
C : вантажна або комерційна експлуатація
88 : індекс навантаження, наприклад, 109 є еквівалентом приблизно 1030 кг
R : кодова літера швидкості

Кодова літера швидкості:

Q : до 160 км/год
S : до 180 км/год
T : до 190 км/год
H : до 210 км/год
V : до 240 км/год
W : до 270 км/год

Вибирайте шини відповідно до максимальної швидкості автомобіля.

Максимальна швидкість досягається при спорядженій масі автомобіля разом із водієм (75 кг) і 125 кг корисного навантаження. Додаткове обладнання може знизити максимальну швидкість автомобіля.

Направляючі шини

Установіть направлені шини, оскільки вони обертаються в напрямку руху. Напрямок руху вказується символом (наприклад, стрілкою) на боковій частині.

Тиск у шинах

Перевіряйте тиск холодних шин, принаймні, кожні 14 днів і перед будь-якою поїздкою. Не забувайте про запасне колесо. Це також стосується автомобілів із системою контролю за тиском у шинах.

На наліпці з інформацією про тиск у шинах, розміщеній на рамі дверцят водія, вказані дані про шини в комплектації виробника та відповідний тиск у шинах. Завжди накачуйте шини відповідно до вказаних у табличці значень.

Тиск у шинах ⇨ 364.

Дані про тиск у шинах стосуються холодних шин. Це стосується і літніх, і зимових шин.

Завжди накачуйте запасне колесо до найвищого тиску, передбаченого для цього розміру шин.

Неправильний тиск у шинах негативно вплине на безпеку, поводження автомобіля, комфорт і витрату пального, а також підвищить спрацювання шин.

Тиск у шинах залежить від багатьох факторів. Для визначення належного рівня тиску в шинах слід виконати такі дії:

1. Визначити тип приводу.
2. Визначити повну масу автомобіля.
3. Визначити тип відповідної шини.

У таблицях рівнів тиску в шинах наведені дані для всіх можливих комбінацій ⇨ 364.

Перелік шин, які можна використовувати для цього автомобіля див. у Сертифікаті відповідності вимогам стандартів ЄС, який додається до автомобіля, а також в інших документах для державної реєстрації.

Водій відповідає за вчасне регулювання тиску в шинах.

⚠ Попередження

Якщо тиск є надто низьким, це може призвести до значного перегрівання шини та

внутрішнього пошкодження, що веде до відділення протектора та навіть до розриву шини на високих швидкостях.

⚠ Попередження

Для певних типів шин рекомендований тиск, вказаний у таблиці рівнів тиску, може перевищувати максимальний рівень тиску, зазначений на шині. Забороняється перевищувати максимальний рівень тиск, зазначений на шині.

Залежність від температури

Тиск повітря в шинах залежить від температури шини. Під час руху автомобіля температура і тиск у шинах зростають.

Значення тиску в шинах, зазначені в табличці з інформацією про шини або в таблиці значень тиску в шинах, дійсні для холодних шин. Такому їх стану відповідає температура 20 °C. З кожним підвищенням температури на 10 °C тиск зростає майже на 10 кПа (0,1 бар). Це потрібно враховувати, перевіряючи тиск у теплих шинах.

Буксирування причепа

Під час буксирування причепа повністю навантаженим автомобілем потрібно підвищити тиск у шинах на 20 кПа/0,2 бар (3,0 фунт/кв. дюйм), а максимальну швидкість – обмежити до 100 км/год.

Буксирування причепа ⇨ 305.

Задній привод, спарені задні колеса

При накачуванні зовнішньої шини, шланг повітропроводу завжди має бути заведений між двома колесами.

Система контролю тиску в шинах

У системі контролю тиску в шинах для перевірки рівня тиску використовуються датчики й радіопередавачі.

Обережно

Система контролю тиску в шинах попереджає тільки про низький тиск у шинах і не є заміною регулярному технічному обслуговуванню шин водієм.

Усі колеса повинні бути оснащені датчиками тиску, а шини повинні мати визначений тиск.

Примітка
У країнах, де система контролю тиску в шинах є обов'язковою за законом, використання коліс без датчиків тиску може призвести до скасування дозволу на експлуатацію автомобіля.

Датчики системи контролю тиску в шинах відстежують тиск у шинах та передають значення тиску на приймач, який знаходиться в автомобілі.

Таблиця рівнів тиску в шинах та ⇨ 364.

Низький тиск у шинах

Якщо буде виявлено низький тиск у шинах, почне світитися контрольний індикатор (!) ⇨ 110, а в інформаційному центрі водія відобразиться відповідне повідомлення.

Коли світиться індикатор (!), слід якомога скоріше зупинитися і накачати шини до рекомендованого тиску ⇨ 364.

Іноді після підкачування шин показники тиску в системі змінюються лише після того, як автомобіль проїде невелику відстань. До того часу індикатор (!) може світитися.

Якщо при низькій температурі індикатор (!) спалахує, а через певний час руху автомобіля згасає, це може свідчити про зниження тиску в шинах. Перевірте тиск у всіх шинах.

Якщо тиск у шині необхідно знизити чи підвищити, вимкніть систему запалювання.

На автомобіль слід встановлювати лише колеса з датчиками тиску, інакше індикатор (!) спочатку блиматиме протягом кількох секунд, а потім світитиметься постійно разом із контрольним індикатором 🔧 ⇨ 108. Одночасно в центрі інформації для водіїв з'явиться відповідне повідомлення.

Запасне колесо чи тимчасове запасне колесо не оснащене датчиками тиску. Система контролю за тиском у шинах не працює для цих коліс. Для інших коліс система контролю тиску в шинах продовжує діяти.

Під час кожного циклу запалювання спалахуватиме контрольний індикатор (!), а також з'являтиметься відповідне повідомлення, поки шину не буде накачано до належного тиску.

Інформаційний центр водія ⇨ 114.

Повідомлення автомобіля ⇨ 115.

Прокол

Якщо буде виявлено прокол чи критично низький тиск в одній із шин, почне світитися контрольний індикатор (!) та STOP ⇨ 108, а в інформаційному центрі водія відобразиться відповідне повідомлення. Зупиніть автомобіль і вимкніть двигун.

Тиск у шинах ⇨ 364.

Набір для ремонту шин ⇨ 339.

Запасне колесо ⇨ 345.

Заміна коліс ⇨ 342.

Функція повторного розпізнавання

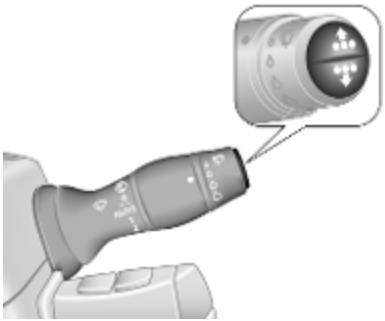

Коли прокол буде заклеєно, а шини накачано до належного тиску, система контролю тиску в шинах має виконати повторне обчислення тиску в шинах.

Тиск у шинах ⇨ 364.

Набір для ремонту шин ⇨ 339.

Під час руху автомобіля виберіть меню тиску в шинах в центрі інформації для водія, натиснувши кнопку на кінці важеля керування склоочисником. Щоб виконати повторне обчислення, натисніть цю кнопку на п'ять секунд. Відповідне повідомлення з'являється в інформаційному центрі водія.

Щоб завершити процес повторного розпізнавання, потрібно буде проїхати кілька хвилин на швидкості 40 км/год. Протягом цього часу система зможе надавати лише обмежену інформацію.

Якщо під час повторного розпізнавання виникне проблема, контрольний індикатор (!) і далі світитиметься, а в інформаційному центрі водія з’явиться попередження.

Інформаційний центр водія ⇨ 114.

Повідомлення автомобіля ⇨ 115.

Загальна інформація

Використання ланцюгів для шин або доступних у продажу комплектів для ремонту шин може зашкодити функціонуванню системи. Можна використовувати комплекти для ремонту шин, схвалені виробником.

Набір для ремонту шин ⇨ 339.

Ланцюги для шин ⇨ 338.

Зовнішнє потужне радіообладнання може відключити систему контролю за тиском у шинах.

Після кожної заміни шин датчики системи контролю тиску в шинах слід знімати для перевірки на станції технічного обслуговування.

Глибина малюнка протектора

Перевіряйте глибину малюнку протектора регулярно.

Шини потрібно міняти з міркувань безпеки, якщо глибина малюнку протектора становить 2-3 мм (4 мм для зимових шин).

З міркувань безпеки експлуатація шин з глибиною протектора, що відрізняється більше ніж на 2 мм на одній осі не рекомендується.

Про знос протектора свідчать показання відповідного індикатора (TWI), які вказують на досягнення протектором мінімально встановленої законодавством глибини малюнка (1,6 мм). Їх положення вказано позначками на боковій частині.

Шини старіють, навіть якщо не використовуються. Ми рекомендуємо замінювати шини кожних 6 років.

Заміна розміру шин та коліс

У разі використання шин, розмір яких відрізняється від розміру шин, встановлених виробником, потрібно перепрограмувати номінальний тиск у шинах, а також внести інші зміни в налаштування автомобіля.

Після встановлення шин іншого розміру замініть ярлики з тиском у шинах.

Система контролю тиску в шинах ⇨ 335.

⚠ Попередження

Використання невідповідних шин або коліс може призвести до ДТП і скасування дозволу на експлуатацію автомобіля.

Колісні ковпаки

Слід використовувати ковпаки та шини, схвалені виробником для відповідного автомобіля та ті, що відповідають всім діючим вимогам щодо поєднання коліс і шин.

У разі використанння ковпаків і шин, які не схвалено виробником, шини повинні мати захисний профіль ободу.

Ковпаки на колеса не повинні заважати охолодженню гальм.

⚠ Попередження

Використання невідповідних шин або ковпаків може призвести до різкої втрати тиску та, як наслідок, до ДТП.

Ланцюги для шин

Снігові ланцюги для шин дозволяється використовувати лише на приводних колесах.

На автомобілях із спареними задніми колесами снігові ланцюги дозволяється вдягати тільки на зовнішні колеса.

Завжди використовуйте дрібні ланцюги, що додають не більше 15 мм до поверхні шини та бокових частин (включаючи замок ланцюга).

⚠Попередження

Пошкодження може призвести до розриву шини.

Колісні ковпаки на сталевий дисках можуть контактувати із деталями ланцюгів. У такому випадку слід зняти колісні ковпаки.

Снігові ланцюги на шинах можна використовувати на швидкості до 50 км/г. На дорогах без снігу ланцюги можна використовувати лише протягом короткого часу, оскільки вони швидко зношуються на жорсткій дорозі і можуть розірватися.

Заборонено використовувати ланцюги для шин на тимчасовому запасному колесі чи на колесах, розмір яких не відповідає розміру шин, установлених виробником автомобіля.

Комплект для ремонту шин

Мінімальне пошкодження протектора шини можна відремонтувати за допомогою набору для ремонту шин.

Не виймайте сторонні предмети із шин.

За допомогою цього набору неможливо усунути пошкодження шини більше 4 мм або бокове пошкодження шини біля ободу.

⚠Попередження

Не перевищуйте швидкість 80 км/год.

Забороняється використовувати протягом тривалого періоду.

Можливий вплив на керування та поводження автомобіля.

Якщо ви пробили колесо:

Увімкніть стоянкове гальмо та перемкніть важіль передач у нейтральне положення (механічна трансмісія), або в положення **N** (автоматизована механічна трансмісія).

Комплект для ремонту шин розташований під переднім сидінням. Посуньте сидіння до кінця вперед і складіть спинку, щоб дістатися до комплекту.

1. Вийміть комплект для ремонту шин з-під сидіння переднього пасажира.
2. Вийміть компресор.

3. Вийміть дроти живлення та шланг для подачі повітря з відділень зберігання знизу на компресорі.

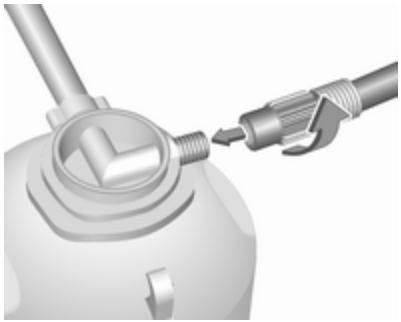

4. Прикрутіть повітропровід компресора до з'єднання на контейнері з герметиком.
5. Установіть контейнер із герметиком у фіксатор на компресорі.

   Установіть компресор біля шини так, щоб контейнер із герметиком було розміщено вертикально.
6. Відкрутіть ковпачок вентиля зі спущеного колеса.

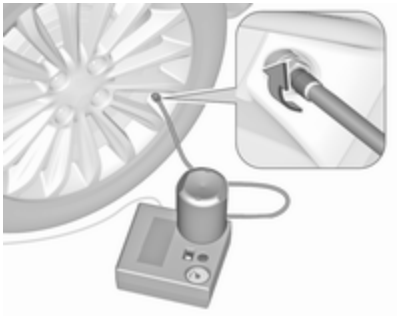

7. Прикрутіть шланг для введення герметика на вентиль шини.
8. Кулісний перемикач на компресорі має бути в положенні **O**.

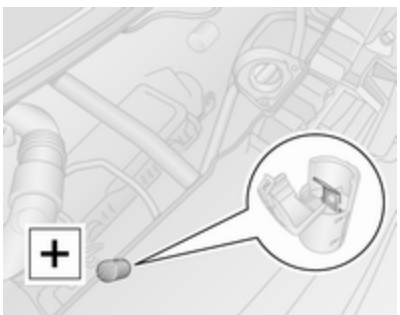

9. Підключіть червоний дріт живлення **+** на компресорі до терміналу для запуску від зовнішнього джерела ⇨ 348.

Примітка
Залежно від моделі автомобіля клема для запуску двигуна від зовнішнього джерела може розміщуватися ліворуч або праворуч у відсіку двигуна.

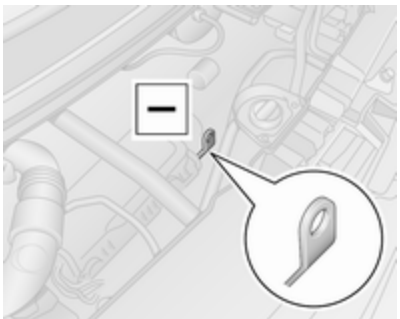

10. Підключіть чорний дріт живлення **−** до точки заземлення автомобіля, наприклад, блока двигуна чи болта кріплення двигуна.

Примітка
При використанні деяких модифікацій комплекту для ремонту шин може знадобитися підключення одножильного кабелю живлення до розетки або до гнізда запальнички.

У таких комплектах немає червоного + й чорного − кабелів живлення.

Щоб уникнути розряджання акумулятора, ми рекомендуємо запустити двигун.

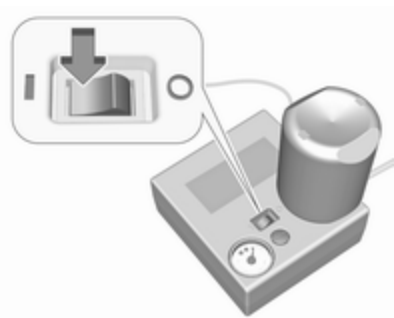

11. Установіть кулісний перемикач на компресорі в положення **I**. Шина наповниться герметиком.
12. Датчик компресора може відображати протягом короткого часу покажчики до 6 бар. Після цього тиск починає падати.
13. Увесь ущільнювач закачаний у шину. Після цього розпочинається накачування шини.

14. Вказаний рівень тиску в шинах досягається протягом 10 хвилин.

    Тиск у шинах ⇨ 364.

    Коли встановиться правильний тиск у шині, вимкніть компресор, перемкнувши кулісний перемикач у положення **O**.

    Якщо протягом 10 хвилин вказаного рівня тиску не досягнуто, вийміть набір для ремонту шин. Відкотіть автомобіль на один оберт шини (приблизно, 2 м). Повторно під'єднайте набір для ремонту шин і продовжуйте процедуру заповнення протягом 10 хвилин. Якщо вказаний тиск у шинах все ще не вдається отримати, це свідчить про серйозне пошкодження шини. Зверніться по допомогу на станцію технічного обслуговування.

    Випустіть зайве повітря в шинах, натиснувши кнопку поряд із вказівником тиску.

    Не використовуйте компресор довше 10 хвилин поспіль.
15. Зніміть набір для ремонту шин.
16. Усуньте надлишки ущільнювача за допомогою тканини.

17. Візьміть ярлик, який вказує максимальну допустиму швидкість, із комплекту для ремонту шин і зафіксуйте його в полі зору водія.
18. Прикрутіть шланг для введення герметика до різьбового з'єднання на пляшці з герметиком. Це запобігає протіканню ущільнювача. Покладіть пляшку з герметиком у поліетиленовий пакет. Зберігайте комплект для ремонту шин під переднім сидінням.

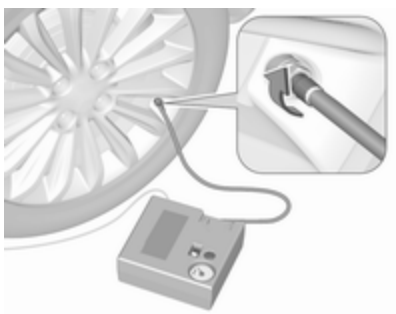

19. Відразу після цього негайно продовжіть рух, щоб дозволити ущільнювачу рівномірно розподілитися в шині. Приблизно, через 10 км, але не більше 10 хвилин, зупиніться та перевірте тиск у шинах за допомогою компресора. Прикрутіть повітропровід компресора безпосередньо до клапана шини та компресора.
20. Якщо тиск у шині перевищує 3,1 бар, відрегулюйте його до правильного значення. Повторюйте процедуру до припинення падіння тиску.

    Якщо тиск у шинах впав нижче 3,1 бар, на автомобілі не можна їхати далі. Зверніться по допомогу на станцію технічного обслуговування.
21. Зберігайте комплект для ремонту шин під переднім сидінням.

Примітка
Ходові характеристики відремонтованої шини значно погіршується, тому замініть цю шину.

Якщо ви почули незвичний шум або компресор став гарячим, вимкніть його, щонайменше на 30 хвилин.

Вбудований запобіжний клапан відкривається за наявності тиску 7 бар.

Зверніть увагу на термін служби набору для ремонту шин. Після цієї дати його герметизуючі властивості не гарантуються. Зверніть увагу на інформацію про зберігання на контейнері з ущільнювачем.

Замініть використаний контейнер з ущільнювачем. Утилізуйте пляшку відповідно до чинного законодавства.

Компресор та ущільнювач можна використовувати приблизно від -30 °C.

Заміна коліс

Проведіть такі підготовчі заходи та ознайомтеся з такою інформацією:

- Припаркуйте автомобіль на рівній, твердій та не слизькій поверхні. Передні колеса повинні стояти рівно.

- Увімкніть стоянкове гальмо та першу або задню передачу (механічна трансмісія), або перемкніть важіль передач у положення N (автоматизована механічна трансмісія).
- Вимкніть систему пневматичної підвіски ⇨ 265.
- Вийміть запасне колесо ⇨ 345.
- Ніколи не замінюйте кілька коліс одночасно.
- Застосовуйте домкрат лише під час заміни коліс для усунення проколу, але не для сезонної заміни шин (зима-літо).
- Домкрат не потребує технічного обслуговування.
- Якщо автомобіль стоїть на м'якій поверхні, потрібно підкласти під домкрат тверду дошку (товщиною макс. 1 см).
- Під час застосування домкрата перебування в автомобілі людей або тварин заборонено.
- Забороняється підповзати під автомобіль, піднятий на домкраті.
- Забороняється запускати двигун, коли автомобіль піднятий на домкраті.
- Перед встановленням колеса протріть гайки / болти коліс і різь.

⚠ Попередження

Не змащуйте колісний болт, колісну гайку та конус колісної гайки.

1. Зніміть колісний ковпак за допомогою гачка, що входить до комплекту.

   Інструменти автомобіля ⇨ 332.

   Залежно від автомобіля, спочатку вручну відкрутіть болт / гайку колісного ковпака і зніміть його, або натисніть на ковпак у точках, позначених стрілками, а потім повертайте ковпак, доки він не від'єднається.

   Задній привод, спарені задні колеса: Від'єднайте подовжувач вентиля шини від внутрішнього заднього колеса.

2. Установіть колісний гайковий ключ (залежно від автомобіля може знадобитися перехідник) на кожен болт / гайку, забезпечуючи надійне з'єднання між ними, і відкрутіть кожен болт/гайку на півоберта.

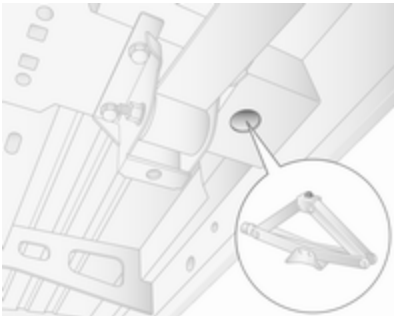

3. Автомобілі з переднім приводом:

   За наявності в комплекті приєднуйте підвищувач до п’яти домкрата, замінюючи переднє колесо.

   Підніміть автомобіль – для цього розташуйте п’яту домкрата (інструменти автомобіля ⇨ 332) під підйомним отвором, розміщеним найближче до відповідного колеса.

   Пересвідчіться в тому, що домкрат розташований правильно. База домкрата повинна бути розташована на землі, безпосередньо під підйомним отвором, таким чином, щоб домкрат не міг вислизнути.

   Закріпіть колісний ключ на домкраті і підніміть автомобіль, повертаючи ключ, доки колесо не відірветься від землі.

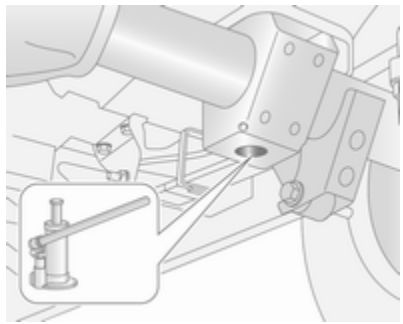

   Автомобілі із заднім приводом:

   Виконуйте інструкції з експлуатації гідравлічного домкрата (інструменти автомобіля ⇨ 332) та зберіть усі необхідні зазначені деталі.

   Розташуйте адаптер поруч із підйомним отвором, розташованим найближче до відповідного колеса.

   Пересвідчіться в тому, що домкрат розташований правильно. Голівка домкрата має бути розташована на одному рівні з підйомним отвором. Прокачайте домкрат, натискаючи на колісний ключ / адаптери, щоб правильно розташувати базову платформу.

   Підніміть автомобіль, натискаючи на колісний ключ, щоки колесо не відірветься від землі.

4. Повністю викрутіть колісні болти / гайки і протріть їх начисто тканиною.

   Покладіть колісні болти / гайки у такому місці, де їхня різь не зможе забруднитися.

5. Замініть колесо.

6. Закрутіть колісні болти / гайки.

   Для тимчасового запасного колеса слід використовувати болти, які надаються окремо. Їх можна використовувати лише

для тимчасового запасного колеса. Див. етикетку на тимчасовому запасному колесі.

7. Опустіть машину.
8. Установіть колісний гайковий ключ (залежно від автомобіля може знадобитися перехідник) на кожен болт / гайку, забезпечуючи надійне з'єднання між ними, а потім затягніть кожен болт/гайку навхрест. Момент затягнення: 172 Нм (передній привод), 235 Нм (задній привод із спареними колесами на задній осі), 264 Нм (задній привод із одинарними колесами на задній осі).
9. Установіть на місце колісний ковпак.

   Задній привод, спарені задні колеса: Перш ніж установити ковпак колеса на місце, приєднайте подовжувач вентиля шини до внутрішнього заднього колеса.

   Примітка
   За наявності болтів для запобігання викраденню встановлюйте їх якомога ближче до вентиля шини, інакше важко буде встановити на місце колісний ковпак.
10. Покладіть у місце для збереження замінене колесо ⇨ 345 та інструменти автомобіля ⇨ 332.
11. Виконайте балансування колеса на автомобілі. Перевірте тиск у встановленій шині ⇨ 364, а також обертальний момент закручування болтів / гайок якомога швидше.

Пошкоджену шину потрібно замінити чи відремонтувати.

Запасне колесо

Запасне колесо вважається тимчасовим запасним колесом, залежно від розміру в порівнянні з іншими встановленими колесами та нормативами, чинними в країні. У такому разі за обмеження слід вважати максимальну допустиму швидкість, навіть якщо на запасному колесі немає маркування із зазначеним обмеженням швидкості.

Обережно

Встановлення запасного колеса, яке за розміром є меншим від інших коліс, або у поєднанні із зимовими шинами може спричинити порушення керованості автомобіля. Замініть несправну шину якомога швидше.

Запасне колесо утримується під рамою автомобіля за допомогою лебідки та фіксується затягуванням тросу за допомогою колісного ключа та адаптерів (залежно від автомобіля).

На повністю завантаженому автомобілі із пробитим заднім колесом, можливо, знадобиться підняти автомобіль на домкраті, щоб дістатися до запасного колеса.

Щоб зняти запасне колесо, ослабте трос, приєднавши колісний ключ і адаптери (залежно від автомобіля) в зображеному на малюнку жолобі, а потім повністю опустіть колесо, крутячи ключ за годинниковою стрілкою.

Обережно

Для опускання запасного колеса використовуйте лише колісний ключ і адаптери (залежно від автомобіля).

Використання пневмоінструментів заборонено. Це може призвести до пошкодження троса лебідки та обладнання.

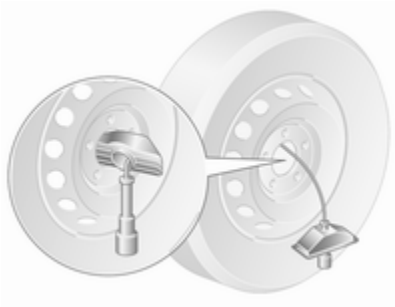

Розмістіть колесо вертикально, від'єднайте фіксатор від диска, а потім від'єднайте колесо від тросу та з'єднаного з ним фіксатора, пропустивши ці деталі через центр колеса.

Автомобілі зі спареними задніми колесами мають додаткову монтажну пластину, прикріплену до запасного колеса. Перед використанням колеса відкрутіть гайку і зніміть монтажну пластину.

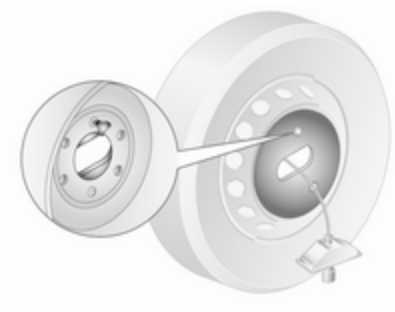

Щоб знову встановити запасне колесо, спочатку прикріпіть монтажну планку (автомобілі з подвійними задніми колесами), а потім зафіксуйте його гайкою.

Встановіть колесо вертикально, потім протягніть трос і з'єднаний з ним фіксатор із передньої частини колеса (на якій знаходиться вентиль) через центр колеса. Закріпіть фіксатор і затискач, простеживши, щоб їх було правильно встановлено, а колесо

під час встановлення було повернуто переднім боком (із вентилем шини) догори.

Помістіть колесо під рамою автомобіля безпосередньо під механізмом лебідки.

Потім затягніть трос за допомогою колісного ключа та адаптерів, приєднавши його в жолобі, показаному на малюнку вище. Для цього потрібно крутити ключ проти годинникової стрілки, доки колесо не закріпиться в повністю піднятому положенні.

Примітка
Не зберігайте колесо з алюмінієвим ободом під рамою автомобіля.

⚠Попередження

Під час встановлення запасного колеса під рамою автомобіля слідкуйте за тим, щоб воно було повернуте переднім боком (із вентилем) догори.

Тимчасове запасне колесо

Обережно

Встановлення запасного колеса, яке за розміром є меншим від інших коліс, або у поєднанні із зимовими шинами може спричинити порушення керованості автомобіля. Замініть несправну шину якомога швидше.

Можна встановлювати лише одне тимчасове запасне колесо. Не перевищуйте швидкість 80 км/год. Повільно їдьте на поворотах. Забороняється використовувати запасне колесо протягом тривалого періоду.

Для тимчасового запасного колеса слід використовувати болти, які надаються окремо. Їх можна використовувати лише для тимчасового запасного колеса. Див. етикетку на тимчасовому запасному колесі.

Ланцюги для шин ⇨ 338.

Літні і зимові шини

Якщо ви використовуєте зимові шини, на запасне колесо все одно можна встановлювати літню шину.

При використанні запасного колеса із літньою шиною це може вплинути на ходові характеристика автомобіля, особливо на слизьких дорогах.

Шини зі спрямованим малюнком протектора

Шини зі спрямованим малюнком протектора бажано встановлювати так, щоб вони оберталися за напрямком руху. Напрямок руху вказується символом (наприклад, стрілкою) на боковій частині.

Нижче наведено інформацію стосовно шин, встановлених проти напрямку обертання:

- Керованість може змінюватися. Коли замість пошкодженого колеса встановлено запасне, якомога швидше відремонтуйте основне колесо або замініть його новим.
- Не перевищуйте швидкість 80 км/год.
- На мокрій та вкритій снігом поверхні слід рухатися дуже обережно.

Запуск від зовнішнього джерела

Клема для запуску від зовнішнього джерела знаходиться у моторному відділенні.

Автомобіль з розрядженим акумулятором можна запустити від акумулятора іншого транспортного засобу за допомогою товстих дротів.

Не запускайте двигун за допомогою пристрою швидкої зарядки.

⚠ Попередження

Будьте надзвичайно обережними під час запуску двигуна через товсті дроти. Будь-яке відхилення від наведених інструкцій може призвести до травмування чи збитків, спричинених вибухом батареї, чи пошкодження електричних систем обох пристроїв.

⚠ Попередження

Уникайте контакту акумулятора зі шкірою, тканинами та пофарбованими поверхнями, а також не допускайте потрапляння рідини в очі. Рідина містить сірчану кислоту, яка може призвести до ураження чи травми, якщо вона потрапить в очі чи на шкіру.

Обережно

Система пневматичної підвіска має бути вимкнути перед запуском від стороннього джерела.

Пневматична підвіска ⇨ 265.

- Бережіть акумулятор від дії вогню та іскор.
- Розряджений акумулятор при температурі 0 °C може замерзнути. Перед підключенням товстих дротів замерзлий акумулятор слід розморозити.
- Під час роботи з автомобільним акумулятором одягайте захисні окуляри та захисний одяг.
- Використовуйте додатковий акумулятор з таким самим рівнем напруги (12 В). Його ємність (А-год) не повинна значною мірою відрізнятися від ємності розрядженого акумулятора.
- Використовуйте товсті дроти з ізольованими клемами та поперечним перерізом щонайменше 25 мм^2.
- Не відключайте розряджений акумулятор від автомобіля.
- Вимкніть усі непотрібні електроспоживачі.
- Вимкніть систему пневматичної підвіски ⇨ 265.
- Під час запуску від зовнішнього джерела не нахиляйтеся над акумулятором.
- Уникайте контактів клем одного дроту з клемами іншого.
- Під час запуску через товсті дроти автомобілі не повинні контактувати.
- Увімкніть стоянкове гальмо та перемкніть важіль передач у нейтральне положення (механічна трансмісія), або в положення **N** (автоматизована механічна трансмісія).

Термінал для старту від зовнішнього джерела

Якщо акумулятор автомобіля розрядився, за допомогою клеми для запуску від зовнішнього

джерела двигун можна завести, не використовуючи акумулятор всередині автомобіля.

Клема для запуску двигуна від зовнішнього джерела знаходиться у моторному відсіку і має позначку "+" на червоній ізоляційній кришці. Підніміть червону ізоляційну кришку, щоб дістатися до рознімача термінала.

Пересвідчіться в тому, що червона ізоляційна кришка закрита та зафіксована, коли термінал не використовується.

Процедура запуску від зовнішнього джерела

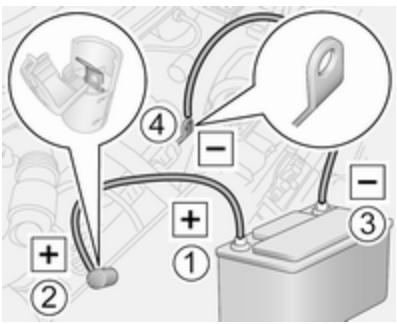

Залежно від моделі автомобіля клема для запуску двигуна від зовнішнього джерела може розміщуватися ліворуч або праворуч у відсіку двигуна.

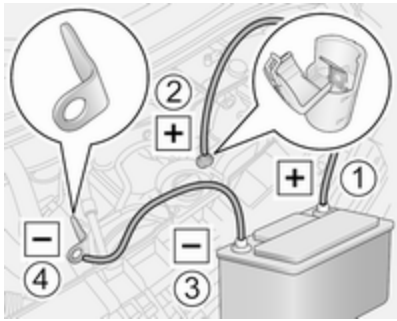

Порядок підключення дротів:

1. Підключіть червоний дріт до позитивного полюсу (1) додаткового акумулятора.
2. Підключіть другий кінець червоного дроту до клеми для запуску від зовнішнього джерела (2) в автомобілі з розрядженим акумулятором.
3. Підключіть чорний дріт до негативного полюсу (3) додаткового акумулятора.
4. Підключіть інший кінець чорного дроту до точки заземлення автомобіля (4), наприклад, блока двигуна чи болта кріплення двигуна. Виконуйте підключення на максимально можливій відстані від розрядженого акумулятора – принаймні за 60 см від нього.

Спрямуйте дроти таким чином, щоб вони не могли потрапити на рухомі частини в моторному відсіку.

Щоб запустити двигун:

1. Запустіть двигун автомобіля, акумулятор якого ви використовуєте як додатковий.
2. Через 5 хвилин запустіть інший двигун. Спроби запуску повинні тривати не довше, ніж 15 секунд з інтервалом в 1 хвилину.

3. Залиште обидва двигуна працювати на холостому ході приблизно на 3 хвилини з підключеними дротами.
4. Увімкніть електроспоживачі (наприклад, фари, заднє вікно з підігрівом) автомобіля, який отримує енергію.
5. Повторіть у зворотному порядку вказану вище послідовність дій під час знімання дротів.

Буксирування

Буксирування автомобіля

Буксирна серга та колісний ключ зберігаються разом з інструментами для автомобіля ⇨ 332.

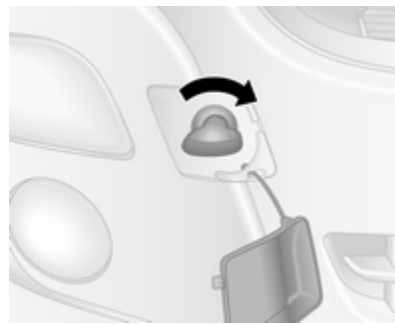

Розблокуйте кришку за допомогою відповідного інструменту та зніміть її.

Закрутіть буксирувальну сергу за годинниковою стрілкою до точки буксирування та затягніть її до кінця за допомогою колісного ключа.

Зачепіть буксирувальний канат, а краще буксирувальний брус на серзі. Ніколи не чіпляйте це устаткування до бампера чи деталей передньої підвіски.

Обережно

Не буксируйте автомобіль задом наперед. Передня буксирна серга повинна використовуватися лише для буксирування, а не для евакуації автомобіля.

Ввімкніть запалювання, щоб забезпечити роботу стоп-сигналів, клаксона та очищувачів лобового скла, а потім злегка поверніть кермо, щоб вимкнути його блокування.

Вимкніть систему пневматичної підвіски ⇨ 265.

Обережно

Вимкніть такі системи допомоги водію, як активне екстрене гальмування ⇨ 290, інакше під

час буксирування причепа гальма можуть увімкнутися автоматично.

Перемістіть важіль селектора в положення нейтральної передачі.

Відпустіть стоянкове гальмо.

Обережно

Автомобілі з автоматизованою механічною трансмісією: Якщо нейтральну передачу ввімкнути неможливо, автомобіль можна буксирувати тільки якщо приводні колеса не торкаються землі.

Під час буксирування автомобіля запалювання потрібно обов’язково вимикати.

Автоматизована механічна трансмісія ⇨ 277.

Обережно

Рухайтесь повільно. Не їдьте поривчасто. Надмірна сила тяги може пошкодити автомобіль.

Якщо двигун не працює, для гальмування та керування потрібно значно більше сили.

Щоб запобігти потраплянню вихлопних газів з буксирувального автомобіля, увімкніть систему рециркуляції повітря та зачиніть вікна ⇨ 238.

Зверніться по допомогу на станцію технічного обслуговування.

Після буксирування відкрутіть буксирну сергу за годинниковою стрілкою та вставте кришку.

Буксирування іншого автомобіля

Зачепіть буксирувальний канат, а краще буксирувальний брус на задній серзі. Ніколи не чіпляйте це устаткування за задню вісь чи деталі підвіски.

Обережно

Задня буксирна серга повинна використовуватися лише для буксирування, а не для евакуації автомобіля.

Обережно

Рухайтесь повільно. Не їдьте поривчасто. Надмірна сила тяги може пошкодити автомобіль.

Догляд за зовнішнім виглядом

Догляд за зовнішніми частинами

Замки

Замки змащуються на заводі з використанням високоякісного мастила для замків. Використовуйте речовину для видалення льоду лише в разі нагальної потреби, оскільки вона не сприяє видаленню змазки та негативно впливає на функцію блокування. Після використання розморожувального засобу потрібно звернутися на СТО для повторного змащення замків.

Миття

Лакофарбове покриття вашого автомобіля зазнає дії чинників навколишнього середовища. Регулярно мийте автомобіль та натирайте його воском. Під час використання автоматичних автомийок, виберіть програму, яка включає в себе натирання воском. Обмеження щодо частин кузова із матовим фарбовим покриттям або нанесеною на них плівкою та оздоблювальних стрічок описано в розділі "Полірування та воскування".

Фекалії птахів, мертві комахи, смола, пилок тощо повинні бути одразу видалені, оскільки вони містять шкідливі складники, які можуть спричинити пошкодження фарби.

Якщо ви користуєтеся послугами автомийки, дотримуйтеся інструкцій виробника щодо миття автомобіля. Очисники лобового скла потрібно вимкнути, а зовнішні дзеркала – скласти. Зніміть антену та зовнішні аксесуари, зокрема, багажник на даху тощо.

Якщо ви миєте автомобіль вручну, переконайтеся, що внутрішній бік колісних арок також ретельно змочено.

Мийте краї та згини на відчинених дверцятах і капоті, а також зони, які вони закривають.

Щоб не пошкодилися блискучі металеві молдинги, очищуйте їх за допомогою мийної суміші, яку схвалено для алюмінію.

Обережно

Завжди користуєтеся мийними засобами з рівнем кислотності pH від чотирьох до дев'яти.

Не використовуйте мийні засоби для миття гарячих поверхонь.

Зверніться на СТО для змащування дверних петель усіх дверцят.

Забороняється мити моторний відсік водою або паром під високим тиском.

Змочіть ганчірку зі шкіри та протріть нею автомобіль. Періодично змочуйте шкіру. Використовуйте окремі шматки шкіри для фарби та скла: залишки воску на вікнах погіршать видимість.

Забороняється використовувати тверді предмети для усунення плям від смоли. Використовуйте спрей для видалення смоли з пофарбованих поверхонь.

Зовнішнє освітлення

Кришки фар та інших освітлювальних приладів виготовлені з пластику. Для їх очищення не можна використовувати абразивні чи їдкі речовини або очищувати їх скребком чи без води.

Полірування та воскування

Регулярно натирайте автомобіль воском (найпізніше, коли вода перестане капати). У протилежному випадку фарба пересохне.

Полірування є потрібним лише, якщо фарба стала тьмяною або якщо на неї начіплялися тверді відкладення.

Поліроль для фарби із силіконом утворює захисну плівку, після чого воскування виконувати не потрібно.

Непофарбовані пластикові деталі кузова не можна обробляти ані воском, ані полірувальними речовинами.

Частини з матовим фарбовим покриттям або нанесеною на них плівкою та оздоблювальні стрічки не можна полірувати, інакше вони стануть блискучими. Якщо кузов автомобіля має такі частини, на автоматичних автомийках не користуйтеся програмами, під час виконання яких застосовується гарячий віск.

Не можна полірувати поверхню частин кузова з матовим фарбовим покриттям, наприклад, поверхню корпусу дзеркала. Внаслідок цього ці частини стануть блискучими або втратять колір.

Щітки склоочисників вікон і лобового скла

Вимикайте склоочисники перед виконанням робіт у зоні їх руху.

Використовуйте м'яку тканину чи шкіру верблюда разом із очисником вікон і інсектицидом.

Внутрішній бік заднього вікна слід протирати паралельно нагрівальному елементу, щоб запобігти його пошкодженню.

Для механічного усунення льоду використовуйте скребок загостреної форми. Щільно притискайте скребок до скла, щоб між ним і склом не залишився бруд.

Очищуйте щітки склоочисника від залишків бруду за допомогою м’якої ганчірки та засобу для миття вікон. Також обов’язково очищуйте скло від залишків воску, мертвих комах тощо.

Колеса та шини

Забороняється очисники під високим тиском.

Помийте ободи очисником для коліс з нейтральним рівнем pH.

Як правило ободи коліс пофарбовані, а догляд за ними потрібно здійснювати таким же чином, як і за кузовом.

Пошкодження фарби

Усуньте найменше пошкодження фарби за допомогою олівця для підфарбовування до того, як утвориться іржа. У випадку більш крупних пошкоджень або утворення іржі потрібно звертатися до майстерні.

Днище

Деякі зони днища автомобіля мають покриття ПВХ у той час, як інші критичні місця мають надійне захисне покриття з воску.

Після миття днища перевірте його та за потреби покрийте воском.

Використання бітуму / гумових матеріалів може пошкодити покриття ПВХ. За потреби в ремонті днища зверніться до майстерні.

Перед і після зими мийте днище та перевіряйте захисне воскове покриття.

Буксирувальне обладнання

Забороняється мити причіпний пристрій водою під високим тиском.

Догляд за салоном

Салон і внутрішня обшивка

Лише чистіть салон автомобіля, в тому числі панель приладів і обшивку сухою тканиною або пилососом.

Очищуйте шкіряну оббивку за допомогою чистої води та м'якої тканини. При сильному забрудненні скористайтеся засобами догляду за шкірою.

Панель приладів та дисплеї потрібно очищати лише за допомогою м’якої вологої тканини. В разі необхідності можна використовувати слабкий мильний розчин.

Чистіть обшивку пилососом і щіткою. Видаляйте плями пилососом для обшивки.

Колір тканини одежі може линяти. Це може призвести до видимих плям, особливо на світлій оббивці. Плями та зміни кольору, які можна усунути, необхідно очистити якомога швидше.

Чистіть паски безпеки теплою водою чи пилососом.

Обережно

Закрийте застібки Velcro, оскільки відкриті застібки Velcro можуть пошкодити обшивку сидінь.

Таким самим чином можуть пошкодити обшивку предмети із загостреними краями, наприклад застібки "блискавки", ремені чи залізні заклепки на джинсах.

Пластикові та гумові частини

Пластикові та гумові частини можна чистити тим же пилососом, що використовувався для чищення кузова. Використовуйте пилосос для салона за потреби. Не використовуйте будь-який інший агент. Уникайте використання сольвентів, а особливо бензину. Забороняється очисники під високим тиском.

Ремонт і технічне обслуговування

Загальна інформація **357**
Інформація про обслуговування 357
Рекомендовані рідини, мастила та частини **359**
Рекомендовані рідини та мастила 359

Загальна інформація

Інформація про обслуговування

Для забезпечення економної та безпечної експлуатації автомобіля та збереження його вартості життєво важливо, щоб всі роботи з технічного обслуговування виконувалися з правильними інтервалами, як вказано в документації.

Детальний, оновлюваний графік проведення обслуговування вашого автомобіля можна отримати в майстерні.

Дисплей обслуговування ⇨ 102.

Маркування двигуна ⇨ 362.

Європейські інтервали між технічним обслуговуванням, за винятком автобусу

Обслуговування автомобіля слід проводити через кожні 40 000 км або кожні два роки, залежно від того, яка з обставин настане раніше (якщо інше не зазначено на дисплеї обслуговування).

За суворих умов експлуатації (наприклад, для таксі та патрульних автомобілів) може знадобитися коротший інтервал обслуговування.

Європейські інтервали між технічним обслуговуванням – тільки для автобуса

Обслуговування автомобіля слід проводити через кожні 30 000 км або щороку, залежно від того, яка з обставин настане раніше (якщо інше не зазначено на дисплеї обслуговування).

Європейський графік обслуговування дійсний для таких країн:

Австрія, Андорра, Бельгія, Греція, Данія, Естонія, Ірландія, Ісландія, Іспанія, Італія, Хорватія, Латвія, Ліхтенштейн, Литва, Люксембург, Мальта, Нідерланди, Німеччина, Норвегія, Польща, Португалія, Словаччина, Словенія, Сполучене

Королівство, Угорщина, Фінляндія, Франція, Чеська Республіка, Швейцарія, Швеція.

Міжнародні інтервали обслуговування

Албанія, Болгарія, Боснія і Герцеговина, Кіпр, Косово, Північна Македонія, Молдова, Румунія, Сербія, Чорногорія:
Обслуговування автомобіля слід проводити через кожні 30 000 км або кожні два роки, залежно від того, яка з обставин настане раніше (якщо інше не зазначено на дисплеї обслуговування).

Марокко, Туреччина:
Обслуговування автомобіля слід проводити через кожні 20 000 км або щороку, залежно від того, яка з обставин настане раніше (якщо інше не зазначено на дисплеї обслуговування).

Росія, Україна, Білорусь, Казахстан, Мальта:
Обслуговування автомобіля слід проводити через кожні 15 000 км або щороку, залежно від того, яка з обставин настане раніше (якщо інше не зазначено на дисплеї обслуговування).

Алжир, Туніс:
Обслуговування автомобіля слід проводити через кожні 10 000 км або щороку, залежно від того, яка з обставин настане раніше (якщо інше не зазначено на дисплеї обслуговування).

Умови експлуатації вважаються важкими, якщо часто виникають такі обставини: Холодний запуск двигуна, рух з частими зупинками, буксирування причепа, рух по гірських дорогах, рух по дорогах з нерівною поверхнею або по ґрунтових дорогах, значне забруднення повітря, наявність у повітрі великої кількості піску та пилу, рух на великій висоті над рівнем моря та за значних перепадів температури. За важких умов експлуатації деякі роботи з технічного обслуговування слід виконувати частіше, ніж визначено графіком регулярного обслуговування.

Підтвердження

На підтвердження обслуговування робиться запис у сервісній книжці. Дата та пробіг доповнюються штампом і підписом майстерні, яка провела техобслуговування.

Переконайтеся, що сервісна книжка заповнена правильно, оскільки постійне підтвердження обслуговування є важливим у випадках, коли виникають будь-які претензії по гарантії чи нематеріальні претензії, а також є перевагою під час продажу автомобіля.

Дисплей обслуговування

Інтервал обслуговування залежить від кількох факторів використання автомобіля.

Дисплей обслуговування, розташований в інформаційному центрі водія, позначає час, коли слід проводити технічне обслуговування. Зверніться по допомогу на станцію технічного обслуговування.

Дисплей обслуговування ⇨ 102.

Рекомендовані рідини, мастила та частини

Рекомендовані рідини та мастила

Використовуйте тільки продукцію, що відповідає рекомендованим характеристикам.

⚠ Попередження

Робочі матеріали є небезпечними та можуть бути отруйними. Поводьтеся обережно. Зверніть увагу на надану інформацію на контейнерах.

Моторне мастило

Характерними ознаками кожної марки моторного мастила є його якість і в'язкість. Під час вибору моторного мастила якість є більш важливою, ніж в'язкість. Висока якість моторного мастила забезпечує чистоту двигуна, захищає деталі від зношування та контролює старіння мастила, а ступінь в'язкості дозволяє визначити його густоту відповідно до діапазону температур.

Вибирайте відповідне моторне мастило з огляду на його якість та при мінімальній температурі навколишнього середовища ⇨ 363.

Доливання моторного мастила

Обережно

Якщо мастило розіллється, витріть його і належним чином утилізуйте.

Моторні мастила різних виробників і торгових марок можна змішувати, якщо вони відповідають вимогам щодо якості та в'язкості моторного мастила.

Вибирайте відповідне моторне мастило з огляду на його якість та при мінімальній температурі навколишнього середовища ⇨ 363.

Додаткові присадки для моторного мастила

Використання присадок для моторного мастила може призвести до пошкоджень, а також до скасування гарантії.

Ступені в'язкості моторного мастила

Ступінь в'язкості SAE дозволяє визначити густоту моторного мастила.

Всесезонне мастило позначається двома числами, наприклад SAE 5W-30. Перше число з літерою W після нього вказує на в'язкість при низьких, а друге – на в'язкість при високих температурах.

Оберіть мастило з відповідним ступенем в'язкості залежно від мінімальної температури навколишнього середовища ⇨ 363.

Всі рекомендовані класи в'язкості підходять для високих температур навколишнього середовища.

Охолоджувальна рідина та антифриз

Використовуйте лише безсилікатний антифриз охолоджувальної рідини тривалого використання. Зверніться до майстерні.

На виробництві систему заповнено охолоджувальною рідиною для оптимального захисту від корозії та запобігання замерзанню за температури не нижче прибл. -28 °C. Слідкуйте, щоб указана концентрація охолоджувальної рідини не змінювалася протягом усього року. Присадки для охолоджувальної рідини, призначені для забезпечення додаткового захисту від корозії чи запобігання найменшому протіканню, можуть викликати несправності в роботі системи. Виробник не несе відповідальності за наслідки використання присадок для охолоджувальної рідини.

Мийна рідина

Використовуйте лише рідину для вікон, схвалену для вашого автомобіля, щоб запобігти пошкодженню щіток склоочисників, лакофарбового покриття та пластмасових і гумових деталей. Зверніться до майстерні.

Гальмівна рідина

Із часом гальмівна рідина поглинає вологу, яка може знизити ефективність гальмування. Гальмівну рідину потрібно замінювати через вказаний інтервал.

AdBlue

Для усунення окисів азоту в вихлопних газах використовуйте лише рідину AdBlue ⇨ 268.

Технічні характеристики

Інформація про автомобіль **361**
Ідентифікаційний номер автомобіля 361
Маркувальна табличка 362
Позначення двигуна 362
Дані про автомобіль **363**
Рекомендовані рідини та мастила 363
Властивості 364
Тиск у шинах 364

Інформація про автомобіль

Ідентифікаційний номер автомобіля

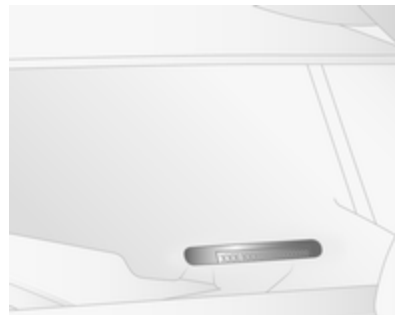

Ідентифікаційний номер автомобіля (VIN) видно через вітрове скло.

Ідентифікаційний номер автомобіля також нанесений за знімною пластиковою кришкою на поріжку передніх правих дверцят. Зніміть кришку за допомогою плаского викрутки, щоб побачити номер.

Маркувальна табличка

Маркувальна табличка розташована на правій стійці дверцят.

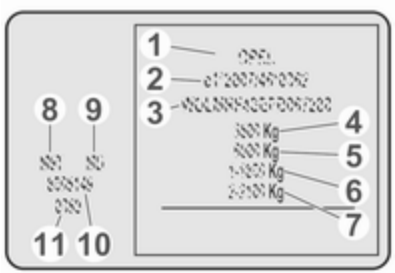

Інформація на маркувальній табличці:

1 : назва виробника
2 : номер схвалення типу
3 : ідентифікаційний номер автомобіля
4 : допустима повна маса автомобіля, кг
5 : допустима повна маса автомобіля з причепом, кг
6 : максимальне допустиме навантаження на передню вісь, кг
7 : максимально допустиме навантаження на задню вісь, кг
8 : тип двигуна
9 : код позначення двигуна
10 : виробничий номер
11 : код фарби автомобіля

Примітка
Маркувальна табличка вашого автомобіля може відрізнятися від зображеної на малюнку.

Загальне навантаження на передню і задню вісі не повинно перевищувати допустиму загальну вагу автомобіля.

Споряджена маса автомобіля залежить від його специфікації, зокрема наявності додаткового обладнання та приладдя. Перегляньте Сертифікат відповідності стандартам ЕЕС, що надається з вашим автомобілем, або інші державні реєстраційні документи.

Технічні характеристики визначаються відповідно до стандартів ЄС. Ми залишаємо за собою право вносити зміни. Специфікації в документації до автомобіля завжди є пріоритетнішими специфікацій, наведених у цьому посібнику.

Позначення двигуна

Модель Movano обладнано чотирициліндровим дизельним двигуном із робочим об’ємом 2298 см^3. Ідентифікаційний код двигуна починається з M9T і визначає потужність і категорію викидів. Залежно від версії він є частиною маркувальної таблички, нанесений

на блок циліндрів двигуна та на табличку, прикріплену до кришки ланцюга ГРМ.

Докладніші технічні характеристики наведено в Сертифікаті відповідності стандартам ЕЕС, що надається з вашим автомобілем, або в інших державних реєстраційних документах.

Дані про автомобіль

Рекомендовані рідини та мастила

Необхідна якість моторного мастила

Якість моторного мастила: Європа	
dexos 2	✓

Для країн із міжнародними інтервалами обслуговування ⇨ 357 можна використовувати наведені нижче стандарти якості моторного мастила.

Якість моторного мастила: Міжнародний	
dexos 2	✓
ACEA C3	✓
двигуни із сажовим фільтром	
ACEA A3/B4	✓
двигуни без сажового фільтра	

Ступені в’язкості моторного мастила

Температура навколишнього середовища	
до -25 °C	SAE 0W-30 або SAE 0W-40
	SAE 5W-30 або SAE 5W-40
нижче -25 °C	SAE 0W-30 або SAE 0W-40

Властивості

Паливний бак

Паливний бак, номінальна ємність [л]	80 або 105

Бачок для AdBlue

AdBlue, номінальний об’єм [л]	22,5

Тиск у шинах

Передній привод Повна маса автомобіля	Шина	Передня [кПа/бар] (фунт/кв.дюйм)	Задня [кПа/бар] (фунт/кв.дюйм)
2800	215/65 R16 C 109/107R	340/3,4 (49)	360/3,6 (52)
3300	215/65 R16 C 109/107R	360/3,6 (52)	430/4,3 (62)
3500	225/65 R16 C 112/110R	380/3,8 (55)	460/4,6 (68)
3900	225/65 R16 C 112/110R	380/3,8 (55)	460/4,6 (68)

Задній привод, одинарні задні колеса Повна маса автомобіля	Шина	Передня [кПа/бар] (фунт/кв.дюйм)	Задня [кПа/бар] (фунт/кв.дюйм)
3500	235/65 R16 C 115/113R	360/3,6 (52)	450/4,5 (65)

Задній привод, спарені задні колеса		Передня	Задня
Повна маса автомобіля	Шина	[кПа/бар] (фунт/кв.дюйм)	[кПа/бар] (фунт/кв.дюйм)
3500	195/75 R16 C 107/105R	420/4,2 (61)	420/4,2 (61)
4500	195/75 R16 C 107/105R	420/4,2 (61)	420/4,2 (61)

Інформація для споживача

Інформація для споживача **366**
Декларація про відповідність 366
REACH 370
Зареєстровані торговельні марки 370
Запис даних автомобіля та конфіденційність **370**
Записувальні пристрої даних про події 370
Радіочастотна ідентифікація (RFID) 374

Інформація для споживача

Декларація про відповідність

Системи для передавання радіохвиль

Цей автомобіль обладнано системами, які передають та/або приймають радіохвилі відповідно до Директиви 2014/53/EU. Виробники перелічених нижче систем заявляють про їх відповідність
Директиві 2014/53/EU. Повний текст декларації відповідності нормам ЄС для кожної системи міститься на сторінці www.opel.com/conformity/.

Імпортер – Пежо Сітроен Україна ТОВ, вул. Кирилівська 60, м. Київ 04080, Україна

Приймач пульта дистанційного керування
Visteon Electronics

04 Rue Nelson Mandela, Zone Industrielle Borj Cedria, 2055 Bir El Bey, Tunisia

Робоча частота: 433 МГц

Максимальна потужність: 10 мВт ERP

Передавач пульта дистанційного керування
Visteon Electronics

04 Rue Nelson Mandela, Zone Industrielle Borj Cedria, 2055 Bir El Bey, Tunisia

Робоча частота: 433 МГц

Максимальна потужність: 10 мВт ERP

Передавач електронного ключа
ALPS ELECTRIC EUROPE GmbH

Ohmstrasse 4, 85716 Unterschleissheim, Germany

Робоча частота: 433 МГц

Максимальна потужність: 10 мВт ERP

Імобілайзер
Visteon Electronics

04 Rue Nelson Mandela, Zone Industrielle Borj Cedria, 2055 Bir El Bey, Tunisia

Робоча частота: 125 кГц

Максимальна потужність: 42 дБмкА/м @ 10 м

Імобілайзер
ALPS ELECTRIC EUROPE GmbH

Ohmstrasse 4, 85716 Unterschleissheim, Germany

Робоча частота: 125 кГц

Максимальна потужність: 42 дБмкА/м @ 10 м

Інформаційно-розважальна система NAVI 80 IntelliLink
TomTom Int'l BV

De Ruijterkade 154, 1011 AC Amsterdam, The Netherlands

Робоча частота: 2400–2483,5 МГц

Максимальна потужність: 100 мВт EIRP

Інформаційно-розважальна система NAVI 50 IntelliLink
LG Electronics

LG Electronics European Shared Service Center B.V., Krijgsman 1, 1186 DM Amstelveen, The Netherlands

Робоча частота: 2,4 ГГц

Максимальна потужність: 100 мВт EIRP

Інформаційно-розважальна система Radio 15
Visteon Electronics

04 Rue Nelson Mandela, Zone Industrielle Borj Cedria, 2055 Bir El Bey, Tunisia

Робоча частота: 2400–2483,5 МГц

Максимальна потужність: 100 мВт EIRP

Приймач сигналів для дистанційного керування нагрівачем під час стоянки
Eberspaecher Climate Control Systems GmbH & Co. KG

Eberspaecherstrasse 24, 73730 Esslingen, Germany

Робоча частота: Н/Д

Максимальна потужність: Н/Д

Передавач сигналів для дистанційного керування нагрівачем під час стоянки
Eberspaecher Climate Control Systems GmbH & Co. KG

Eberspaecherstrasse 24, 73730 Esslingen, Germany

Робоча частота: 434,6 МГц

Максимальна потужність: 10 дБм

Блок керування телематичною системою
Continental Automotive

1 Rue de Clairefontaine, 78120 Rambouillet, France

Робоча частота: 2400–2483,5 МГц

Максимальна потужність: 100 мВт EIRP

Дисплей телематичної системи
MASTERNAUT INTERNATIONAL

4 rue Charles Cros 27400 Louviers, France

Робоча частота (МГц)	Максимальна потужність (дБм)
900 МГц	33 дБм
1800 МГц	30 дБм

Приймач системи контролю тиску в шинах

Schrader Electronics

Trooperslane Industrial Estate, 2 Meadowbank Rd, Carrickfergus BT38 8YF, United Kingdom

Робоча частота: Н/Д

Максимальна потужність: Н/Д

Датчики тиску в шинах

Schrader Electronics

Trooperslane Industrial Estate, 2 Meadowbank Rd, Carrickfergus BT38 8YF, United Kingdom

Робоча частота: 433,05–434,79 МГц

Максимальна потужність: 10 мВт ERP

Модуль керування датчиками тиску в шинах

Visteon Electronics

04 Rue Nelson Mandela, Zone Industrielle Borj Cedria, 2055 Bir El Bey, Tunisia

Робоча частота: Н/Д

Максимальна потужність: Н/Д

Радарні системи

Декларації відповідності радарних систем вимогам конкретних країн містяться на наведеній нижче сторінці:

European Union
EC Directive: 1999/5/EC
Manufacturer: Delphi Electronics & Safety
Model / Type Designation: L2C0038TR
Description / Intended Use:
Electronically Scanned Radar (ESR),
a 76.5GHz adaptive cruise control system radar fitted to motor vehicles at vehicle manufacture
Applied Standards:
47 CFR Part 15
CEPT ERC Recommendation 70-03
EN 60950
EN 301 091
European Commission Directive 2006/28/EC
I declare that the product referenced above is in compliance with the essential requirements and other relevant provisions of Directive 1999/5/EC, on the approximation of the laws of the member states relating to Directive 1999/5/EC.

Brazil

Este equipamento opera em caráter secundário, isto é, não tem direito a proteção contra interferência prejudicial, mesmo de estações do mesmo tipo, e não pode causar interferência a sistemas operando em caráter primário

Indonesia
14785/POSTEL/2010
1982

Jordan
Type Approval No.: TRC/LPD/2009/87
Equipment Type: Low Power Device (LPD)

Malaysia

Approval #: B 05358

Moldova

8526

Morocco
AGREE PAR L'ANRT MAROC
Numéro d'agrément :
MR 4838 ANRT 2009
Date d'agrément : 22/5/2009

Singapore
Complies with
IDA Standards
DA105753

South Africa

TA-2009/163
APPROVED

South Korea

Taiwan
CCAB09LP4590T3

UAE
TRA
REGISTERED No:
0018923/09
DEALER No:
DA0047809/10

United States of America and Canada
Model / FCC ID: L2C0038TR IC: 3432A-0038TR

This device complies with Part 15 of the FCC Rules and with Industry Canada license-exempt RSS standard(s). Operation is subject to the following two conditions: (1) This device may not cause harmful interference, and (2) This device must accept any interference received, including interference that may cause undesired operation.

Le présent appareil est conforme aux CNR d'Industrie Canada applicables aux appareils radio exempts de licence. L'exploitation est autorisée aux deux conditions suivantes: (1) l'appareil ne doit pas produire de brouillage, et (2) l'utilisateur de l'appareil doit accepter tout brouillage radioélectrique subi, même si le brouillage est susceptible d'en compromettre le fonctionnement.

Note: Changes or modifications not expressively approved by the party responsible for compliance could void the user's authority to operate the equipment. The term "IC:" before the radio certification number only signifies that Industry Canada technical specifications were met.

Note: This equipment complies with radiation exposure limits set forth for an uncontrolled environment. This equipment should be installed and operated with minimum distance of 20 cm between the radiator and your body.

REACH

Registration, Evaluation, Authorisation and Restriction of Chemicals (REACH) – це постанова Європейського Союзу, прийнята з метою покращення захисту здоров'я людини та довкілля від загроз, які можуть бути спричинені хімічними речовинами. На сторінці www.opel.com/reach міститься додаткова інформація, а також зміст Статті 33.

Зареєстровані торговельні марки

Apple Inc.
Apple CarPlay™ є торговельною маркою корпорації Apple Inc.

App Store® та iTunes Store® є зареєстрованими торговельними марками корпорації Apple Inc.

iPhone®, iPod®, iPod touch®, iPod nano®, iPad® і Siri® є зареєстрованими торговельними марками корпорації Apple Inc.

Bluetooth SIG, Inc.
Bluetooth® є зареєстрованою торговельною маркою корпорації Bluetooth SIG, Inc.

DivX, LLC
DivX® та DivX Certified® є зареєстрованими торговельними марками компанії DivX, LLC.

EnGIS Technologies, Inc.
BringGo® є зареєстрованою торговельною маркою корпорації EnGIS Technologies, Inc.

Google Inc.
Android™ і Google Play™ Store є торговельними марками корпорації Google Inc.

Stitcher Inc.
Stitcher™ є торговельною маркою корпорації Stitcher, Inc.

Verband der Automobilindustrie e.V.
AdBlue® є зареєстрованою торговельною маркою компанії VDA.

Запис даних автомобіля та конфіденційність

Записувальні пристрої даних про події

Цей автомобіль оснащено електронними блоками керування. Блоки керування обробляють дані, які, наприклад, отримані датчиками автомобіля, або видані ними дані, або дані, якими датчики обмінюються між собою. Деякі блоки керування необхідні для безпечної роботи автомобіля, інші для допомоги під час їзди (системи допомоги водієві), а інші забезпечують комфорт під час руху або інформаційно-розважальні функції.

Нижче наведено загальні засади обробки даних у вашому автомобілі. Ви дізнаєтеся додаткову інформацію про те, які саме дані у вашому автомобілі вивантажуються, зберігаються та передаються третім особам і для якої мети, за ключовим словом

"Захист даних", що тісно пов’язане з посиланнями на характеристику функцій, яких це стосується, у відповідній інструкції з експлуатації або загальних умовах продажу. Цю інформацію також можна знайти в Інтернеті.

Експлуатаційні дані в автомобілі

Блоки керування обробляють дані, необхідні для експлуатації автомобіля.

Серед таких даних:

- інформація про стан автомобіля (наприклад, швидкість руху, затримка руху, бічне прискорення, швидкість обертання коліс, стан індикатора "паски безпеки пристебнуто")
- навколишні умови (наприклад, температура, дані датчика дощу та датчика відстані)

Як правило, такі дані швидко стають неактуальними, зберігаються не довше, ніж триває робочий цикл автомобіля, і обробляються всередині системи самого автомобіля. Блоки керування зазвичай містять запам’ятовувальний пристрій для зберігання даних, зокрема ключ від автомобіля. Вони використовується для постійного або тимчасового зберігання інформації щодо стану автомобіля, навантаження на компоненти, норм технічного обслуговування, а також технічних заходів і неполадок.

Залежно від рівня технічного обладнання зберігаються такі дані:

- дані про робочий стан основних компонентів (наприклад, рівень заповнення бака, тиск у шинах, стан акумулятора)
- несправності та дефекти важливих компонентів системи (наприклад, ліхтарів і гальм)
- реагування системи в особливих ситуаціях руху (наприклад, спрацювання подушки безпеки, увімкнення системи курсової стійкості)
- інформація про випадки пошкодження автомобіля
- для електромобілів – рівень заряду акумулятора високої напруги, розрахований запас ходу

В окремих випадках (наприклад, у разі виявлення несправності автомобіля), може знадобитися зберегти дані, які можуть швидко змінюватися.

Під час надання вам послуг на СТО (обслуговування або ремонт) збережені в системі експлуатаційні дані можуть зчитуватися разом з ідентифікаційним номером автомобіля і за потреби використовуватися. Дані з автомобіля можуть зчитувати працівники мережевих закладів обслуговування (наприклад, СТО, виробники) або сторонніх організацій (наприклад, служби технічної допомоги). Те саме стосується ремонтних робіт, що виконуються за гарантією, а також заходів із контролю якості.

Читання даних, як правило, здійснюється через порт бортової системи діагностики (OBD), якою автомобіль має бути оснащено згідно із законом. Зчитані експлуатаційні дані описують технічний стан автомобіля або окремих компонентів і допомагають виявити несправності та перевірити відповідність гарантійним зобов'язанням, а також поліпшити якість роботи автомобіля. Ці дані, зокрема інформація про навантаження компонентів, технічні заходи, помилки водія та несправності, в разі необхідності передаються виробнику разом з ідентифікаційним номером автомобіля. Виробник також несе відповідальність за якість продукції. Експлуатаційні дані з автомобілів можуть також використовуватися виробником для відкликання продукції. Ці дані також можуть використовуватися для перевірки наданої клієнту гарантії та його претензій за гарантією.

Запам’ятовувальні пристрої автомобіля, де зберігаються дані про несправності, можна очистити на СТО під час проведення технічного обслуговування або ремонту чи на ваше прохання.

Функції забезпечення комфорту та інформаційно-розважальні функції

В системі автомобіля можна зберігати налаштування для забезпечення комфорту та налаштування, задані користувачем, а також будь-коли змінювати чи скидати їх.

Залежно від рівня відповідного обладнання це можуть бути такі налаштування:

- налаштування положення сидіння та керма
- налаштування шасі та кондиціонера
- користувацькі налаштування, наприклад освітлення в салоні

У інформаційно-розважальну систему автомобіля можна вводити для вибраних функцій свої власні дані.

Залежно від рівня відповідного обладнання це можуть бути такі налаштування:

- мультимедійні дані для відтворення у вбудованій мультимедійній системі, зокрема музика, відео або фотографії
- дані адресної книги для використання з вбудованою системою гучного зв’язку або вбудованою навігаційною системою
- введені пункти призначення
- дані про використання інтернет-служб

Ці дані для функцій забезпечення комфорту та інформаційно-розважальних функцій можуть зберігатися у самому автомобілі або на підключеному до нього пристрої (наприклад, у смартфоні,

USB-накопичувачі або програвачі MP3). Уведені вами дані можна видалити у будь-який час.

Ці дані можуть бути передані за межі автомобіля тільки за вашим запитом, зокрема під час використанні онлайн-послуг відповідно до обраних вами налаштувань.

Підключення смартфона, наприклад, Android Auto або Apple CarPlay

Якщо ваш автомобіль має відповідне обладнання, ви можете підключити до нього свій смартфон або інший мобільний пристрій і керувати ним за допомогою органів управління, вбудованих в автомобіль. У такому разі зображення і звук зі смартфона можна виводити через мультимедійну систему. Одночасно певна інформація передається на смартфон. Залежно від способу підключення це можуть бути дані про місцезнаходження, денний/нічний режим та інша загальна інформація про автомобіль. Додаткову інформації див. у посібнику з експлуатації автомобіля або у посібнику користувача інформаційно-розважальної системи.

Після підключення можна використовувати у смартфоні вибрані програми, такі як навігація або відтворення музики. Подальше об'єднання смартфона і автомобіля неможливе, зокрема неможливий активний доступ до даних про автомобіль. Спосіб подальшої обробки даних визначається постачальником використовуваної програми. Можливість встановлення налаштувань та їх перелік залежить від використовуваної програми та операційної системи смартфона.

Онлайн-послуги

У автомобілях, підключених до радіомережі, можна здійснювати обмін даними між автомобілем та іншими системами. Підключитися до радіомережі можна за допомогою передавача в автомобілі або вашого мобільного пристрою (наприклад, смартфона). Завдяки підключенню до радіомережі можна використовувати онлайнові функції. Це онлайн-послуги та програми, які надаються виробником або іншими постачальниками.

Власні послуги

Інформацію про використанні онлайн-послуг, що надаються виробником, див в описах відповідних функцій у таких джерелах, як посібник з експлуатації автомобіля або веб-сайт виробника. Там також міститься інформація про захист використовуваних даних. Для надання онлайн-послуг можуть використовуватися особисті дані.

Обмін такими даними здійснюється через безпечне підключення, , наприклад , з використанням IT-системи виробника, призначених для цієї мети. Збирання, обробка та використання персональних даних для підготовки послуг здійснюються виключно на підставі законного дозволу, наприклад, у разі використання передбаченої законодавством системи екстреного зв'язку, або на підставі контракту чи вашої згоди.

Послуги та функції (які часом можуть бути платними) можна вмикати й вимикати сервіси і, а в деяких випадках можна також підключати й відключати автомобіль від радіомережі. Це не стосується таких обов'язкових функцій і послуг, як система екстреного зв'язку.

Послуги, що надаються сторонніми постачальниками

Надання онлайн-послуг сторонніми постачальників (третіми особами) здійснюється на підставі законів про відповідальність і захист даних та згідно з правилами використання, встановленими певним постачальником. Виробник часто не має жодного впливу на вміст, який передається у таких випадках.

Тому слід звертати увагу на характер, обсяг і мету збору та використання персональних даних, що здійснюється під час отримання послуг, що надаються певним стороннім постачальником.

Радіочастотна ідентифікація (RFID)

Технологія RFID використовується в деяких автомобілях для таких функцій, як моніторинг тиску повітря в шинах та імобілайзер. Вона також використовується спільно з такими пристроями, як пульти дистанційного керування та електронні ключі для замкнення та відімкнення дверцят і пуску двигуна. Технологія RFID в автомобілях Opel не використовує і не записує особисту інформацію й не зв'язана з жодною іншою системою Opel, що містить особисту інформацію.

Експлуатація кузова

Самоскидний кузові і кузов з відкидними бортами **375**
Інформація про завантаження 375
Задній борт 377
Бічні борти 378
Отвори для кріплення 378
Експлуатація самоскидного кузова 379
Запобіжна опора 381
Рівень гідравлічної рідини 382
Інструментальна скриня 382
Зовнішнє освітлення 383
Очищення 383
Перевірки автомобіля 383
Технічні характеристики 384
Декларація про відповідність 384
Кузов-фургон **385**
Ключі 385
Дверцята 385
Ролета 386
Сходинка 387
Драбина 387
Відділення для зберігання над кабіною 388
Рейки для кріплення вантажу 388
Внутрішнє освітлення 388
Кабіна для екіпажу **389**
Системи безпеки для дітей ... 389
Зберігання 389

Самоскидний кузові і кузов з відкидними бортами

Інформація про завантаження

Самоскидний кузов та кузов з відкидними бортами не призначені для перевезення людей або невідповідних чи небезпечних матеріалів.

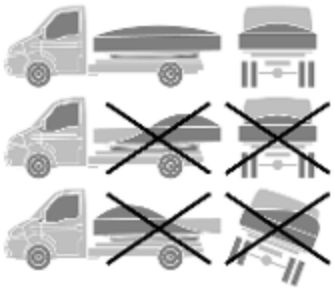

- Рівномірно розподіляйте вантаж в кузові автомобіля.
- Перед завантаженням переконайтеся, що задній борт і бічні борти автомобіля надійно зафіксовані.
- Усі масивні вантажі слід закріплювати додатковими засобами.
- Розміщуйте вантажі, опускаючи їх з мінімально можливої висоти. Не кидайте вантажі у кузов.
- Не перевантажуйте кузов.
- Переконайтеся, що вантаж не випаде і не поставить під загрозу інших учасників дорожнього руху.
- Рух з опущеним кузовом заборонено.
- Рух з опущеним заднім бортом або бічними бортами заборонено.
- Не намагайтеся скинути вантаж з кузова, коли задній борт або бічні борти кузова закриті.
- Дотримуйтесь попереджень на етикетках, розміщених на самоскидному кузові і кузові з відкидними бортами.
- Не скидайте вантаж, поки автомобіль не стоятиме на твердому ґрунті.
- Коли функція скидання не використовується, роз'єднувач має бути у положенні **OFF**.

Обережно

Не перевищуйте максимальне бічне навантаження, зазначене на табличці вгорі: 200 кг для кузова з відкидними бортами і 400 кг для самоскидного кузова.

При завантаженні важких або великогабаритних предметів отвори для кріплення мають бути на одному рівні з підлогою кузова, щоб запобігти їх пошкодженню.

Див. попереджувальні етикетки на самоскидному кузові або кузові з відкидними бортами.

Максимальне навантаження на підлогу кузова становить 230 кг на 80 мм x 80 мм або 80 кг на 50 мм x 50 мм.

Задній борт

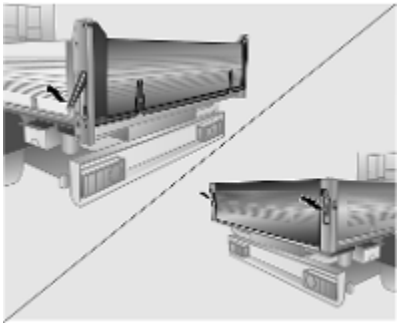

Відкривання

Потягніть важелі розблокування, щоб від'єднати фіксатори, і повністю опустіть задній борт.

Сходинка

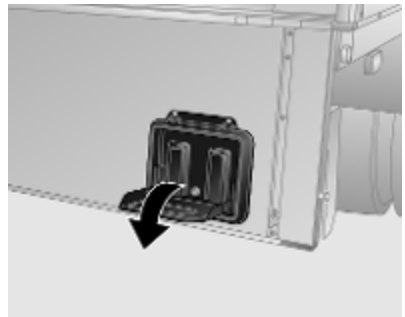

Коли задній борт опущено, відкиньте сходинку. Складайте її, коли вона непотрібна.

Зачинення

Підніміть задній борт і міцно притисніть, щоб він встав на місце. Притисніть важелі розблокування, щоб надійно закріпити фіксатори.

Відкидання

Нижні петлі заднього борту можна відчепити — тоді задній борт можна буде відкинути, повертаючи на верхніх петлях.

⚠Попередження

Щоб запобігти від'єднанню заднього борту від автомобіля, переконайтеся, що верхні петлі зафіксовано важелями розблокування.

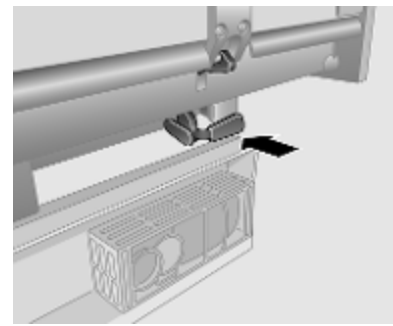

Відчепіть нижні петлі за допомогою спеціального важеля, який знаходиться в задній частині кузова. Задній борт буде від'єднано, він зависне на верхніх петлях і його можна буде відкинути.

Щоб зачинити задній борт, приєднайте нижні петлі і притисніть спеціальний важіль у положення блокування. Перевірте, чи надійно закріплено задній борт.

Бічні борти

⚠Попередження

Бокові борти важкі.

Будьте обережні, опускаючи бокові борти. Обов'язково підтримуйте їх, не допускаючи падіння.

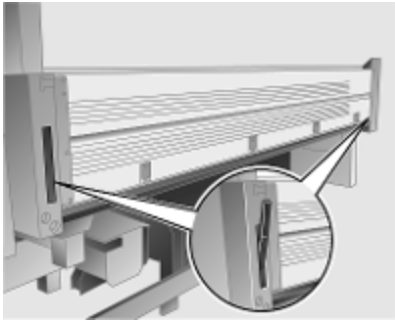

Щоб відкрити, потягніть важелі розблокування і відімкніть замки. Повністю опустіть бічний борт.

Щоб закрити бічний борт, підійміть його та щільно притисніть, щоб він встав на місце. Притисніть важелі розблокування, щоб надійно закріпити фіксатори.

Отвори для кріплення

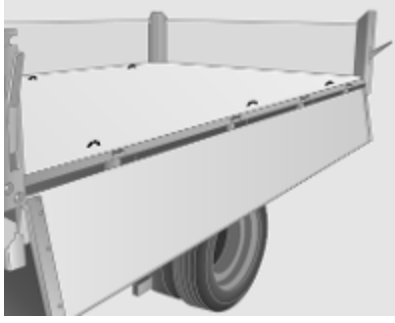

Закріпіть важкі предмети за допомогою ремінців, протягнувши їх через отвори для кріплення.

Обережно

Максимальне зусилля, яке можна докладати до кріпильних отворів, не повинно перевищувати 4000 Н або 8000 Н при 30°.

Див. попереджувальні етикетки на самоскидному кузові або кузові з відкидними бортами.

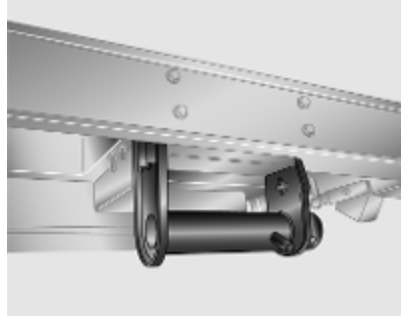

Додаткові ремені для кріплення вантажу знаходяться під підлогою самоскидного кузова.

Експлуатація самоскидного кузова

⚠ Попередження

Перед початком роботи зі самоскидним кузовом увімкніть стоянкове гальмо і встановіть нейтральну передачу.

Оператор має постійно здійснювати контроль, щоб забезпечити належне перекидання й опускання.

Слідкуйте за тим, щоб під час перекидання поблизу не було інших людей.

Переконайтеся, що автомобіль знаходиться на твердій поверхні і що вгорі немає перешкод для підняття самоскидного кузова на максимальну висоту.

Самоскидний кузов має два стопорних штифти, які під час роботи повинні бути обов'язково прикріплені. Стопорні штифти використовуються для перекидання кузова в одне з трьох положень.

Обережно

Заборонено експлуатувати самоскидний кузов, якщо стопорні штифти не встановлено належним чином.

Встановлення штифтів по діагоналі або в обох положеннях передньої осі під час перекидання призведе до пошкоджень.

Перекидання вбік

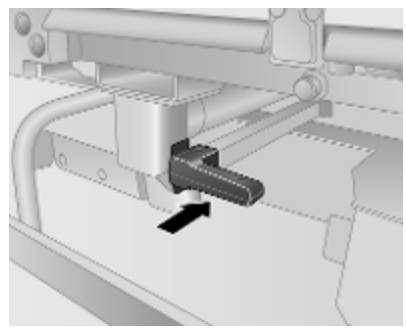

Натисніть на важіль, щоб отримати доступ до передньої осі.

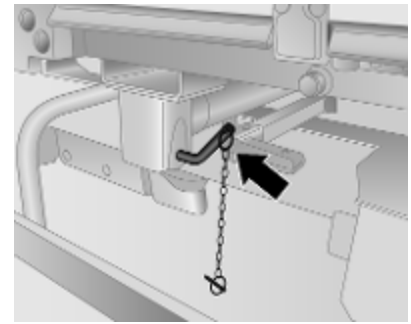

Вставте стопорні штифти в передню і задню осі з одного боку. Переконайтеся, що ручки і фіксатори на обох стопорних штифтах спрямовані вгору.

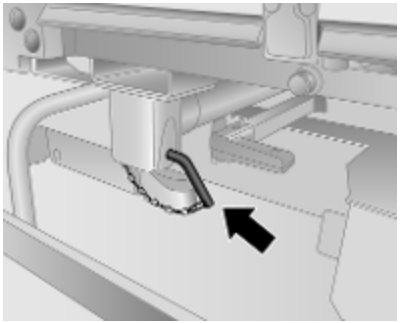

Поверніть обидва стопорних штифти з вертикального положення в інше і закріпіть стопорні ланцюги обох штифтів. Повністю опустіть бічний борт.

Перекидання назад

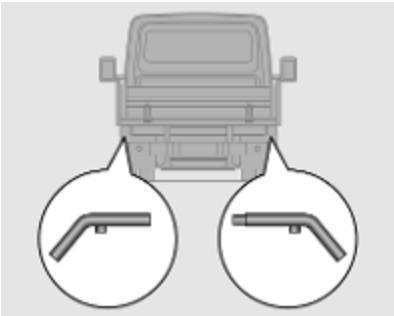

⚠ Попередження

Щоб запобігти від'єднанню заднього борту від автомобіля, переконайтеся, що верхні петлі зафіксовано, і опустіть важелі розблокування донизу, щоб забезпечити повне блокування.

Вставте стопорні штифти в ліву задню і праву задню осі. Переконайтеся, що ручки і фіксатори на обох стопорних штифтах спрямовані вгору. Поверніть обидва стопорних штифти з вертикального положення в інше і закріпіть стопорні ланцюги обох штифтів.

Роз'єднувач

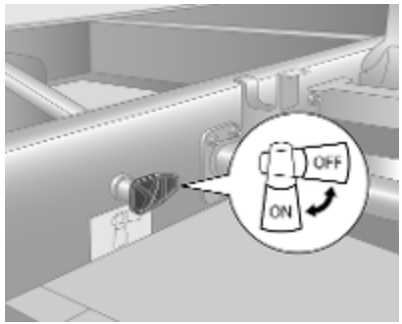

Система повинна бути ввімкнута за допомогою роз'єднувача, розташованого з лівого боку рами. Поверніть роз'єднувач у положення **ON**.

Коли самоскидний кузов не використовується, поверніть роз'єднувач в положення **OFF**.

Піднімання й опускання самоскидного кузова

Керування самоскидним кузовом здійснюється за допомогою пульта дистанційного керування, який знаходиться біля передніх сидінь.

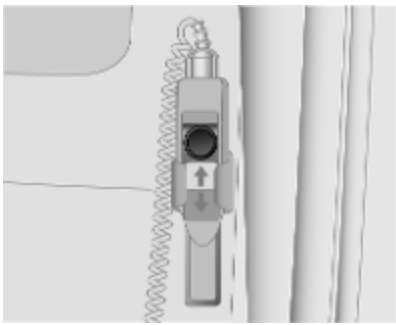

За допомогою пульта дистанційного керування кожна контролювати роботу самоскидного кузова зовні автомобіля.

Натисніть перемикач:

⬆ : підняти
⬇ : опустити

Коли самоскидний кузов діє, лунає звуковий сигнал.

Самоскидний кузов можна зупинити в будь-який момент, відпустивши перемикач.

Коли самоскидний кузов досягне максимальної висоти, він зупиниться автоматично.

Щоб зупинити рух у надзвичайній ситуації, натисніть червону кнопку.

Коли пульт дистанційного керування не використовується, зберігайте його в тримачі.

Запобіжний трос

Запобіжний трос, прикріплений до самоскидного кузова, не дозволяє кузову підніматися надто високо. У разі пошкодження запобіжного троса його необхідно негайно замінити. Зверніться по допомогу на станцію технічного обслуговування.

Запобіжна опора

Запобіжна опора знаходиться під самоскидним кузовом з лівого боку і призначена тільки для підтримки порожнього самоскидного кузова, коли його опущено назад для проведення огляду компонентів автомобіля.

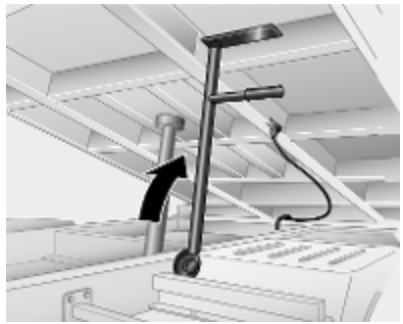

Використання запобіжної опори

1. Підготуйте самоскидний кузов до опускання назад.
2. Повністю підніміть самоскидний кузов.
3. Підніміть запобіжну опору і сумістіть її з опорою на самоскидному кузові.
4. Опускайте самоскидний кузов, доки запобіжна опори не торкнеться кузова.

Зберігання запобіжної опори

1. Підніміть самоскидний кузов на такий рівень, щоб можна було вивільнити запобіжну опору з опори на кузові.
2. Опустіть запобіжну опору у положення для зберігання.
3. Опустіть самоскидний кузов.

Рівень гідравлічної рідини

Обережно
Перед проведенням будь-яких оглядів необхідно встановити запобіжну опору.

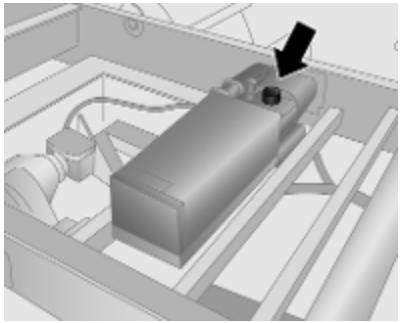

Коли самоскидний кузов повністю піднято, рівень гідравлічної рідини має бути між позначками **MIN** і **MAX**.

Обережно
Використовуйте тільки ті продукти, які було перевірено і схвалено. На пошкодження внаслідок застосування матеріалів, які не було схвалено для використання, гарантія не поширюється. Використання присадок може призвести до пошкоджень, а також до скасування гарантії.

Перевіряйте рівень гідравлічної рідини після тривалої їзди по нерівних дорогах або крутих схилах.

Для усунення причин підтікання гідравлічної рідини зверніться до СТО.

Використовуйте гідравлічну рідину тільки типів SAE 10 (ISO 32) або Q8 ELI 1298L, придатних для умов класу 1.

Інструментальна скриня

Щоб відкрити, відчиніть її за допомогою ключа, який входить у комплект, і поверніть защіпки.

Закрийте дверцята, поверніть обидві защіпки, а потім закрийте ключем.

Обережно

Перш ніж вирушати, переконайтеся, що інструментальну скриню належно замкнено.

Зовнішнє освітлення

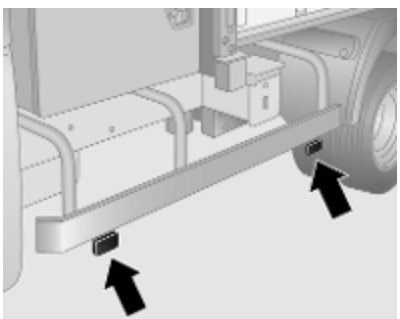

Разом з габаритними ліхтарями використовуються додаткові зовнішні ліхтарі.

Заміну лампочок потрібно проводити на станції технічного обслуговування.

Очищення

Засохлий бруд чи багнюка на кузові можуть стати абразивними і пошкодити фарбу, ущільнення, замки і петлі.

Перелік деталей, які слід очищувати від бруду:

- Замки та петлі бічних бортів і заднього борту.
- Шарнірні пальці самоскидного кузова та отвори для них.

Обережно

Не розбризкуйте воду під тиском безпосередньо на гідравлічні ущільнення, насос, бак, кульові шарніри гідравлічного поршня та напрямні затискачі.

Після очищення перевірте ці деталі і за потреби змастіть ті, які зазначено у списку для перевірки власником.

⚠Попередження

Не стійте під самоскидним кузовом під час підйому.

Перевірки автомобіля

Регулярно виконуйте такі перевірки:

- Оглядайте кріплення підрамника, запобіжні троси і гідравлічну систему. Якщо якийсь з компонентів виявиться незакріпленим, несправним або протікає, щоб усунути причину несправності, зверніться на СТО.
- Самоскидний кузов має робочий кут 45° - 50°. Якщо цю межу перевищено, щоб усунути причину несправності, зверніться на СТО.
- Не використовуйте самоскидний кузов, якщо не лунає звуковий сигнал. Зверніться по допомогу на станцію технічного обслуговування.

- Кожні шість місяців змащуйте осі самоскидного кузова мастилом високого тиску.
- Перевіряйте рівень гідравлічної рідини в бачку через кожні 50 годин роботи або кожні 6 місяців, залежно від того, що настане раніше.

Технічні характеристики

Технічні характеристики визначаються відповідно до стандартів ЄС.

Ми залишаємо за собою право вносити зміни. Технічні характеристики в документації до автомобіля завжди мають вищий пріоритет, ніж ті, що наведено у цьому посібнику.

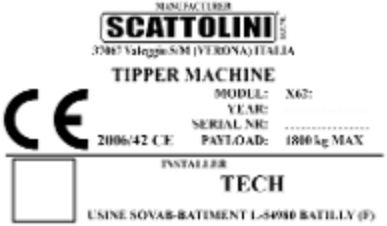

Додаткова інформація міститься на табличці з даними на кузові.

Декларація про відповідність

Декларація про відповідність згідно з Директивою 2006/42/CE надається разом з автомобілем.

Кузов-фургон

Ключі

За допомогою радіопульта дистанційного керування можна керувати лише замками передніх дверцят.

Для дверних замків багажного відділення надаються додаткові ключі.

Дверцята

Бічні дверцята

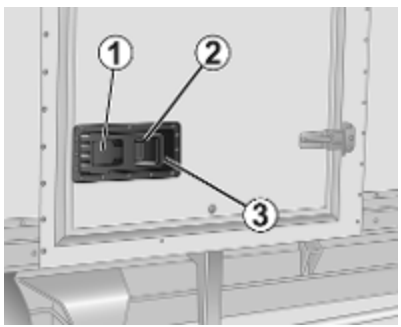

Відімкніть поворотом ключа під кришкою (**1**) замка бічних дверцят. Натисніть кнопку (**2**) і повністю витягніть дверну ручку (**3**). Щоб відчинити дверцята, потягніть за ручку.

Під час зачинення дверна ручка має бути повністю висунута; штовхніть дверцята, щоб вони зачинилися.

Вставте ручку назад в заглиблення і замкніть ключем.

Задні дверцята

Відкривання

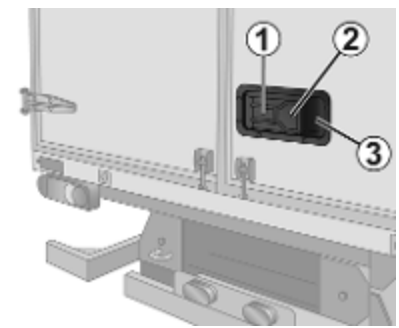

Відімкніть поворотом ключа під кришкою (**1**) замка задніх дверцят. Натисніть кнопку (**2**) і повністю витягніть дверну ручку (**3**). Щоб відчинити дверцята, потягніть за ручку.

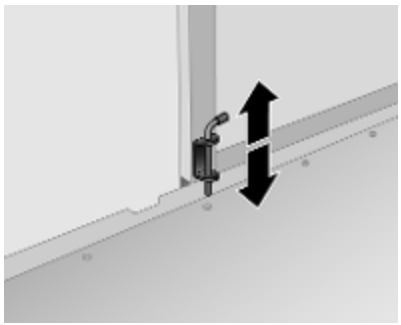

Щоб відчинити ліві задні дверцята, підніміть внутрішню засувку.

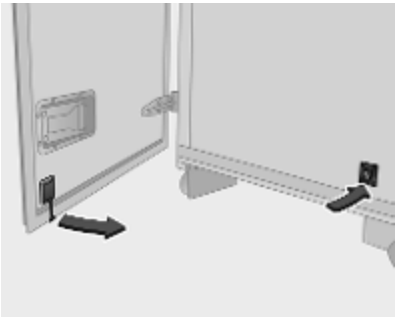

Під час відчинення дверцят на кут 270º дверцята утримуються у повністю відкритому положенні фіксаторами збоку кузова.

Зачинення

Відчепіть фіксатори збоку кузова. Завжди спочатку зачиняйте ліві задні дверцята.

Під час зачинення дверна ручка має бути повністю висунута; штовхніть дверцята, щоб вони зачинилися.

Вставте ручку назад в заглиблення і замкніть ключем.

Ролета

Відкривання

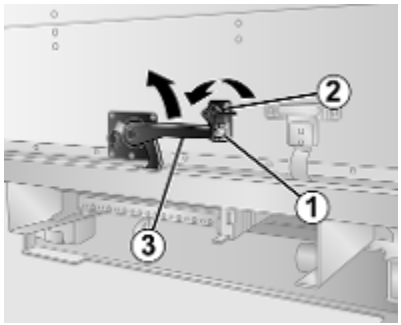

Відімкніть замок задніх дверцят поворотом ключа (**1**).

Поверніть фіксатор (**2**), щоб вивільнити важіль.

Повністю підніміть важіль (**3**), доки не заблокується запобіжний фіксатор.

Зачинення

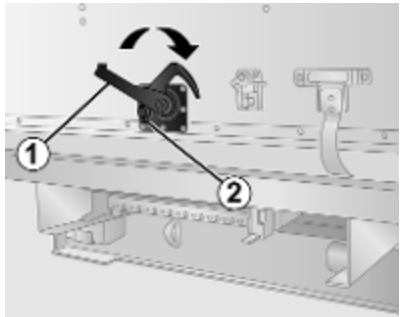

Опустить ролету, потягнувши за ремінь. Розблокуйте фіксатор (**2**) і підійміть важіль (**1**) до його фіксації. Поверніть фіксатор, щоб заблокувати важіль, і замкніть ключем.

Сходинка

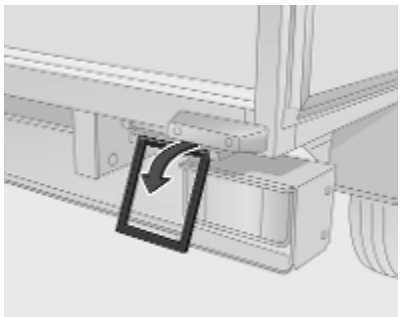

Щоб опустити сходинку, витягніть її з-під кузова й опустіть.

Щоб прибрати сходинку, підніміть її в горизонтальне положення і проштовхніть у нішу під кузовом автомобіля.

Драбина

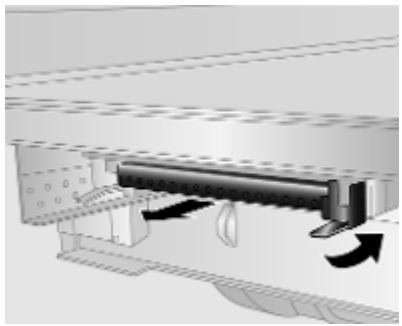

Щоб опустити драбину, натисніть на фіксатор, щоб його розблокувати, а потім витягніть драбину.

Опустіть драбину і встановіть на місце нижню сходинку. Перед використанням драбини переконайтеся, що фіксатор заблоковано і сходинки надійно закріплені.

⚠ Попередження

Перед початком руху драбину слід прибрати і закріпити.

Відділення для зберігання над кабіною

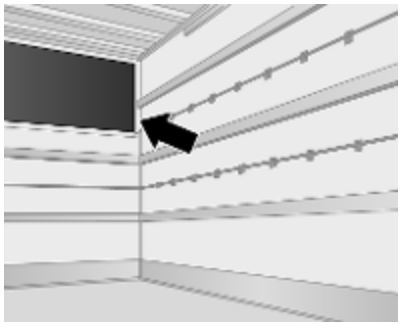

Загальна маса вантажу у цьому відділенні не повинна перевищувати 80 кг.

Рейки для кріплення вантажу

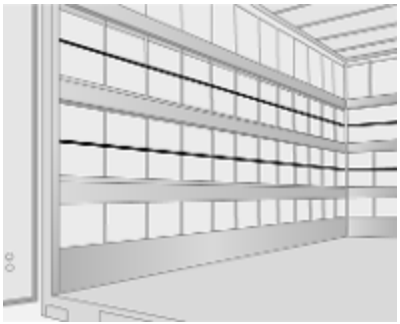

Рейки для кріплення вантажу, встановлені у багажному відділенні, мають спеціальні точки кріплення для фіксації вантажу.

Максимальне навантаження на кожну рейку — 2500 Н.

Внутрішнє освітлення

Натисніть вимикач: освітлення працюватиме приблизно 10 хвилин.

Заміна лампи

1. Відкрутіть гвинти за допомогою відповідної викрутки і зніміть розсіювач.
2. Вийміть лампу і замініть її на нову.
3. Встановіть розсіювач на місце і закріпіть гвинтами.

Кабіна для екіпажу

Системи безпеки для дітей

⚠ Попередження

Системи безпеки для дітей не можна встановлювати на задні сидіння у жодному положенні.

Системи безпеки для дітей ⇨ 72.

Зберігання

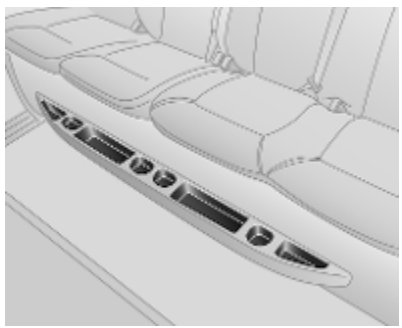

Відділення для зберігання, кишені та полиці розташовані у задній частині пасажирського салону.

Відділення для зберігання під сидіннями

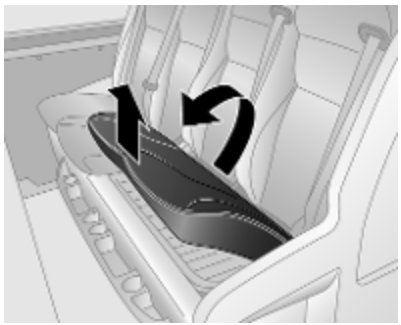

Щоб доступитися до відділення для зберігання під сидінням, потягніть передній край подушки сидіння вгору і вперед.

Не кладіть в місця для зберігання важкі предмети.

⚠ Попередження

Перш ніж сісти на сидіння, переконайтеся, що подушка сидіння знаходиться у вихідному положенні.

Багажні сітки

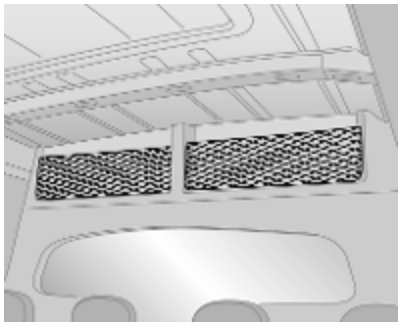

⚠ Попередження

Не кладіть у багажні сітки важкі або загострені предмети.

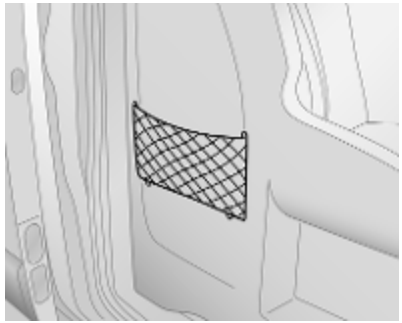

На основі сидіння є додаткова багажна сітка.

Зберігання в багажному відділенні

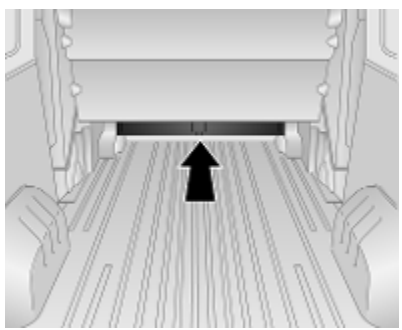

Речі можна зберігати у ніші під задньою перегородкою.

Тяги

⚠ Попередження

Не закріплюйте вантаж у багажному відділенні за допомогою тяг.

Покажчик

А

Аварійний вихід..... 46, 48
Аварійні ліхтарі..... 99
Автобус
Задні сидіння..... 58
Автоматизована механічна трансмісія..... 17, 277
Автоматичне блокування 31
Автоматичне вимкнення..... 140
Автоматичне замкнення..... 26
Автоматичне збереження станції..... 163
Автоматичне масштабування. . 186
Автоматичне очікування виклику..... 228
Автоматичне підключення телефону..... 222
Автоматичне регулювання освітлення 121
Автоматичний пошук станції.... 160
Автомобільний акумулятор 315, 348
Автомобільний домкрат..... 332
Авторизація зовнішнього пристрою..... 224
Автостоп..... 18, 259, 261
Адаптація гучності до швидкості..... 152
Аксесуари та модифікації автомобілів 309
Активне екстрене гальмування..... 112, 290
Активування навігаційної системи..... 186
Акумулятор..... 22, 23, 246, 315
Акумулятор, запуск із зовнішнього джерела..... 348
Акумулятор на основі скловолоконних вбиральних сепараторів..... 315
Антиблокувальна система гальм 281
Анти-блокувальна система гальм (ABS) 109
Антифриз..... 313
Аптечка..... 88
Аудіо-програвачі..... 140

Б

Багажне відділення 82
Багажник на даху 88
Багажним відділенням..... 26
Баланс..... 150
Бардачок 80
Бачок для AdBlue..... 364
Безпека автомобіля..... 39
Безпека дорожнього руху. 130, 219
Бічні борти..... 378
Ближнє світло..... 112

Блок запобіжників вантажного відділення 329
Блок запобіжників моторного відділення 327
Блок запобіжників панелі приладів 328
Бокова сходинка з електроприводом..... 32
Бокові вікна..... 46
Бокові ліхтарі..... 120
Бокові покажчики повороту 323
Болти для запобігання викраденню..... 342
Бортовий комп'ютер 117
Бортовий комп’ютер..... 140
Буксирний пристрій..... 304
Буксирувальна серга..... 351
Буксирувальне обладнання 306
Буксирування..... 304
Буксирування автомобіля 351
Буксирування іншого автомобіля 352
Буксирування причепа..... 305

В

Важіль селектора 278
Введення номера вручну..... 228
Введення пункту призначення 199
Введіть адресу..... 199
Вентиляція..... 237
Версія ПЗ..... 228
Верхня полиця 81
Вибір діапазону..... 158
Видалення мобільного телефону..... 224
Видалення пристрою зі списку пристроїв Bluetooth..... 224
Видалити пункт призначення з улюбленого..... 199
Виконання робіт 310
Використання..... 186
Використання входу AUX..... 168
Використання додатків смартфону..... 181
Використання екрана дисплея. 140
Використання інформаційно-розважальної системи..... 140
Використання цього посібника 3, 130
Вимикання подушок безпеки 70, 107
Вимикач світла 120
Вимкнення звуку..... 140
Вимкнення функції Bluetooth.... 224
Вимкнути супроводження..... 206
Випукла форма 42
Випуск води й бруду з системи дизельного пального 317
Висота розміщення кузова..... 265
Висота розміщення підвіски..... 265
Висувне стоянкове гальмо..... 282
Вихлоп двигуна 267
Вихлопні гази..... 267
Від’єднання телефону..... 222
Відбір потужності..... 306
Відділення для зберігання..... 79
Відділення для зберігання в передній частині салону..... 81
Відділення для зберігання над кабіною 82, 388
Відділення для зберігання під заднім суцільним сидінням..... 81
Відділення для зберігання під сидіннями 81
Відділення на панелі інструментів..... 79
Відео..... 180
Відключення аудіопристрою.... 173
Відмикання автомобіля 6
Відновити заводські налаштування..... 153
Відновлення налаштувань за замовчуванням..... 140
Відомості про країну..... 206, 228
Відтворення збережених аудіофайлів..... 171
Відтворення музики через Bluetooth..... 173
Вікна..... 45
Вікна з електропідйомниками.... 45

Вікна з ручним приводом 45
Вказівки 206
Властивості 364
Внутрішнє освітлення 325, 388
Внутрішні дзеркала..... 44
Вогнегасник..... 88
Встановлення пріоритету телефону..... 222
Вступ 3
Вхід AUX..... 168
ВЧ..... 150

Г

Гальма 281, 314
Гальмівна рідина 315, 359
Гальмівна система 108
Гачки для одягу..... 81
Гачок для знімання колісних ковпаків..... 332
Глибина малюнка протектора . 337
Гніздо USB..... 96
Годинник 95, 140, 153, 186
Голосове керування..... 217
Голосові мітки..... 218
Гучність..... 150, 152, 218
Адаптація гучності до швидкості..... 152
Баланс..... 150
Гучність дорожніх оголошень 152
Задні динаміки вимкнуті..... 150
Покращення якості відтворення при низькій гучності..... 150
Функція компенсації гучності залежно від швидкості. . 140, 152
Гучність дорожніх оголошень. . 152
Гучність навігації..... 186

Д

Дальнє світло 112, 121
Дані про автомобіль..... 363
Дані стосовно автомобіля 3
Датчик дощу..... 93
Датчики..... 99
Датчик рівня пального 100
Датчик рівня рідини AdBlue..... 101
Датчик температури охолоджуючої рідини двигуна 101
Дах..... 48
Скляна панель..... 48
Дверні замки..... 25
Дверцята..... 32, 385
Дверцята відчинені 113
Декларація про відповідність. 366, 384
Де я?..... 206, 228
Дзеркала..... 42, 44
Дзеркала з підігрівом 43
Дзеркало широкого огляду... 44, 48
Дизельне пальне..... 301
Дисплей..... 140
Дисплей заднього виду..... 44
Дисплей обслуговування . 102, 108
Дисплей трансмісії 102, 277
Дитячі автокрісла..... 72
Для ліхтарів..... 125
Догляд за зовнішнім виглядом. 353
Догляд за зовнішніми частинами 353
Догляд за салоном 355
Додавання контактів до телефонної книги..... 228
Додати пункт призначення до улюбленого..... 199
Додатковий стоп-сигнал, встановлений всередині вгорі 324
Домашня адреса..... 199
Домівка..... 186
Домкрат..... 332
Допоміжна система при старті з місця під гору 283
Допоміжний обігрівач..... 246
Допоміжні системи водія..... 287
Допомога!..... 206, 215
Допомога під час паркування... 140
Дорожній просвіт..... 265
Дорожні оголошення (TA)..... 164
Драбина..... 387

Е

Економічне водіння..... 257
Економне водіння..... 140
Екран карти..... 186
Екран меню..... 149, 186
Експлуатація самоскидного кузова..... 379
Екстрений виклик..... 228
Електрична система..... 326
Електричні аксесуари..... 96
Електронна система клімат-контролю..... 239
Електронна система курсової стійкості 109, 285, 306
Електронні системи водіння 280
Елементи вибраного..... 140
Медіа..... 140
Навігація..... 140
Послуги..... 140
Телефон..... 140
Ескізи..... 180

З

З’єднання..... 222
З’єднання телефону..... 222
З’єднання Bluetooth..... 173, 224
Загальна інформація 130, 168, 170, 173, 183, 215, 219, 304
Заднє відділення для зберігання 82
Заднє вікно з підігрівом..... 16, 48
Задні вікна 46
Задні дверцята 37
Задні динаміки вимкнуті..... 150
Задній борт..... 377
Задній світильник для читання 127
Задні ліхтарі 321
Задні протитуманні фари 112, 321
Задні сидіння 58
Автобус..... 58
Встановлення..... 58
Доступ до заднього сидіння.... 58
Знімання..... 58
Задня вісь із самоблоківним диференціалом..... 286
Задня протитуманна фара..... 125
Заміна батарейки..... 186
Заміна коліс 342
Заміна лампи 319
Заміна розміру шин та коліс 338
Заміна шини..... 342
Заміна щітки склоочисника 318
Замки дверцят з електроприводом..... 31
Замки для захисту від доступу дітей 32
Замок проти викрадення..... 25
Запальничка 98
Запасне колесо 345
Запис даних про автомобіль та конфіденційність..... 370
Записувальні пристрої даних про події..... 370
Запобіжна опора..... 381
Запобіжники 326
Запотівання кришок фар 125
Запуск 18
Запуск від зовнішнього джерела 348
Запуск двигуна..... 18, 259, 278
Запуск та експлуатація..... 258
Зареєстровані торговельні марки..... 370
Засоби керування на кермі 92
Зберегти пункт призначення в улюбленому..... 199
Збережені пункти..... 199
Збережені станції..... 160
Збереження станцій..... 163
Зберігання..... 79, 389
Зберігання автомобіля..... 309
Звичайний режим роботи кондиціонера 255
Звіт про подорож..... 140
Звуковий сигнал 14, 93
Зимові шини 333
Зміна ключа доступу до з’єднання Bluetooth..... 224
Зміна маршруту..... 206
Зміна мови системи..... 140, 153
Змінити адресу домівки..... 186

Знак аварійної зупинки 87
Зображення..... 180
Зображення смуг руху..... 186
Зовнішнє освітлення .. 13, 120, 383
Зовнішнє світло 112
Зовнішні дзеркала..... 42
Зовнішні дзеркала з обігрівом.... 16
Зовнішня температура 95
Зсувні бічні двері..... 32
Зсувні двері 32
Зсувні двері з електроприводом 32
Зупинити двигун..... 108

І

Ідентифікаційний номер автомобіля 361
Імобілайзер 42
Індикатори..... 99
Індикатор несправності 107
Індукційне заряджання..... 97
Інструкції зі встановлення телефону..... 235
Інструментальна скриня..... 382
Інструменти 332
Інструменти автомобіля..... 332
Інформаційний дисплей..... 114
Інформаційні дисплеї..... 114
Інформаційно-розважальна система..... 114
Увімкнення/вимкнення..... 140
Інформація на дисплеї..... 149, 186
Інформація про автомобіль..... 140
Інформація про дорогу..... 206
Інформація про дорожній рух. . 206
Інформація про завантаження 89, 375
Інформація про обслуговування 357

К

Камера заднього виду 297
Камера заднього огляду..... 140
Камери контролю швидкості.... 186
Капот 311
Карти..... 183
Картка SD..... 183, 186
Каталізатор 268
Категорії об'єктів інфраструктури..... 199
Керування автомобілем 257
Керування зі змінним зусиллям 109
Керування кермом..... 258
Керування навігацією..... 217
Керування рульовою колонкою.. 93
Керування телефоном..... 218
Клавіатура на дисплеї..... 186, 219
Клімат-контроль 16
Ключі 21, 385
Ключі, замки..... 21
Код безпеки..... 131
Колеса та шини 333
Колісний ключ..... 332
Колісні ковпаки 338
Компас..... 186
Комплект для ремонту шин 339
Консервування автомобіля на тривалий період часу..... 315
Контроль відстані до автомобіля під час паркування..... 293
Контрольні індикатори..... 103
Координати..... 186, 199
Користування..... 140, 158, 168
Коробка запобіжників 327, 328, 329
Кришки фар, запотівання..... 125
Круїз-контроль 112, 287

Л

Ланцюги для шин 338
Легенда 215
Легкий доступ..... 140
Ліхтарі аварійної сигналізації .. 124
Ліхтарі заднього ходу 125
Лічильник загального пробігу ... 99
Лічильник щоденного пробігу . 100
Лобове скло..... 45

М

Маркувальна табличка 362
Маршрут..... 186
Мастило..... 312

Мастило, моторне..... 359, 363
Медична аптечка 88
Меню телефону..... 228
Меню швидкого доступу..... 186
Механізм для захисту від відчинення..... 87
Механічна трансмісія..... 17, 277
Мигання фар 123
Миття автомобіля..... 353
Місцевий пошук..... 199
Місця встановлення системи безпеки для дітей 74
Мобільні телефони та радіообладнання CB 235
Мова..... 140
Моторне мастило..... 359, 363
Моторні мастила 312
Музика Bluetooth..... 173
Музична атмосфера..... 150
Мультимедіа..... 180

Н

Набір номера телефону..... 228
Навантаження на дах..... 89
Навігаційна система
Встановлення програмного забезпечення..... 183
Карти..... 183
Картка SD..... 183
Реєстрація навігаційної системи..... 183
Служба дорожньої інформації..... 183
Створення облікового запису 183
GPS (Глобальна система позиціонування)..... 183
USB-носій..... 183
Навішування причепа..... 304
Накопичувачі USB..... 171
Налаштування..... 140
Налаштування аудіо..... 150
Налаштування гучності..... 140
Налаштування денних ходових ліхтарів..... 140
Налаштування для складаних дзеркал..... 140
Налаштування зображення камери заднього виду..... 140
Налаштування зображень..... 140
Налаштування мультимедіа.... 153
Налаштування обміну даними. 140
Налаштування очисника заднього скла..... 140
Налаштування системи..... 153
Налаштування системи навігації..... 186
Налаштування телефону..... 228
Налаштування тембру..... 150
Налаштування тону..... 150
Налаштування часу..... 140
Наліпка подушки безпеки..... 65
Напрямок..... 186
Небезпека, попередження та обережно 4
Нещодавні пункти призначення..... 199
Низький рівень пального 111
Новини..... 164
Номер виклику екстрених служб..... 228
Носій USB..... 170
НЧ..... 150

О

Об'єкти інфраструктури (POI). . 199
Об’єкти інфраструктури.... 140, 199
Оббивка..... 355
Оберіть пункт призначення..... 199
Обігрівач охолоджувальної рідини..... 246
Обкатка нового автомобіля 258
Обмежена швидкість..... 113
Обмежувач швидкості..... 113, 289
Обслуговування 255, 357
Огляд елементів керування..... 133
Огляд жестів сенсорного керування..... 149
Огляд карти..... 206
Огляд панелі приладів 11

Одночасна трансляція на кількох каналах..... 164
Оминути ділянку маршруту..... 206
Оновити список FM..... 163
Оновлення списку станцій..... 163
Оптимізація звуку..... 150
Органи керування інформаційно-розважальної системи..... 140
Органи керування на кермовій колонці..... 133
Органи керування панелі приладів..... 133
Органи керування радіо..... 158
Органи керування телефону.... 219
Органи управління..... 92
Освітлення..... 120
Освітлення багажного відділення..... 126
Освітлення виходу 128
Освітлення номерного знака ... 324
Освітлення при денному світлі 124
Освітлення приладової панелі 326
Освітлення салону 126
Отвори для кріплення 83, 378
Отримання автомобіля після відпрацювання ресурсу 310
Охолоджувальна рідина..... 313
Охолоджувальна рідина та антифриз..... 359
Охолоджувач відділення для рукавичок 254
Охолоджуюча рідина двигуна . 313
Очищення..... 383
Очищення автомобіля..... 353
Очікування виклику..... 228

П

Паливний бак..... 364
Пальне для дизельних двигунів 301
Панель приладів..... 11, 99
Параметри голосового супроводу..... 186
Параметри маршруту..... 186
Параметри планування..... 186
Параметри системи навігації… 186
Паркувальна лінза заднього виду..... 46
Паркування 19, 264
Паски..... 61
Паски безпеки 61
Пасок безпеки 9
Пасок безпеки з кріпленням в трьох точках 62
Паспорт автомобіля 22
Педалі..... 257
Перевірки автомобіля..... 310, 383
Перегляд автомагістралей..... 186
Перегляд відео..... 180
Перегляд зображень..... 180, 186
Перегляд перехресть..... 186
Передні вказівники повороту . . 321
Передній світильник для читання..... 127
Передні протитуманні фари 112, 125, 321
Передні сидіння..... 52
Перемикання передач..... 109
Переривання подачі живлення 280
Підголівники 50
Підготовити маршрут заздалегідь..... 199
Підігрів сидінь..... 57
Підказки щодо економії..... 140
Підключення аудіопристрою.... 173
Підключення телефону вручну 222
Підлокітник 57
Підсвічування салону ззаду..... 126
Підсвічування салону спереду. 126
Підсилювач гальм 283
Підсклянники..... 81
Підставки для напоїв..... 80
Підставки для пляшок..... 81
Підстаканники 80
Підсумок поїздки..... 114
Плеєри MP3..... 170
Пневматична підвіска 265
Повідомлення..... 115
Повідомлення автомобіля 115

Повідомлення безпеки..... 186
Повідомлення бокової мертвої зони видимості..... 295
Повітрозабірник 254
Повітропроводи..... 253
повітряний фільтр..... 267
Поворотна полиця..... 81
Погода..... 186
Подушка безпеки та натягувачі пасків безпеки 106
Позначення двигуна..... 362
Позначення шин 333
Покажчик витрати пального
Покажчик стилю водіння..... 140
Покажчики повороту 106, 124
Покажчик стилю водіння
Покажчик витрати пального.. 140
Покращення якості відтворення при низькій гучності..... 150
Положення перемикача системи запалювання 259
Положення сидіння 52
Поломка..... 351
Помилка 280
Помічник дальнього світла..... 112
Попередження про швидкість.. 113
Попередження системи навігації..... 186
Попереджувальні звукові сигнали 116
Попереднє прогрівання..... 259
Попередній прогрів 110
Попільнички 98
Поповнення рівня пального 303
Поради щодо керування автомобілем..... 257
Портативні CD-плеєри..... 168
Порт USB..... 170, 171
Поручні..... 82
Послуги..... 140
Послуги навігації..... 140
Послуги LIVE..... 186
Початкова інформація про водіння..... 6
Поштова скринька..... 228
Пошук назви радіостанції..... 160
Пошук пристрою Bluetooth..... 224
Пошук радіостанцій за назвою. 160
Пошук станції вручну..... 160
Пошук станцій..... 160
Прийом дзвінків..... 228
Прийом радіосигналу..... 158
Припинення подачі пального під час перевищення швидкості 261
Присадки до моторних масел.. 359
Проведіть обслуговування автомобіля найближчим часом 108
Проектування телефону..... 181
Прокол..... 339, 342
Проміжні зупинки..... 199, 206
Протибуксовочна гальмівна система 284
Протиугінний пристрій 131
Пульт дистанційного керування. 22

Р

Радіо..... 158
Цифрове радіомовлення..... 167
Цифрове радіомовлення (DAB)..... 167
Радіопульт дистанційного керування 22
Радіотекст..... 164
Радіочастотна ідентифікація (RFID)..... 374
Регіонування..... 164
Регульовані повітропроводи ... 253
Регулювання гучності..... 228
Регулювання дзеркала 9
Регулювання діапазону освітлення фарами 123
Регулювання за допомогою електропривода 43
Регулювання керма 10, 92

Регулювання підголівника 8
Регулювання сидіння 7
Регулювання сидінь 53
Режими роботи..... 140
Режим ECO..... 257
Рейки для кріплення вантажу. . 388
Рекомендації щодо роботи телефону..... 235
Рекомендовані рідини та мастила 359, 363
Ремені кріплення..... 83
Решітка багажного відділення… 87
Решітчаста перегородка кабіни. 87
Рівень гідравлічної рідини..... 382
Рідина в бачку омивача 314
Рідина для нейтралізації вихлопних газів дизельного двигуна..... 268
Робота..... 173, 228
Робота екрана дисплея…. 140, 219
Робота фар під час їзди закордоном 123
Робоча рідина гідропідсилювача керма..... 314
Роз'єднувач..... 379
Розетки 96
Розмір шини і колеса, заміна… 338
Розпізнавання мовлення.. 215, 218
Ролета..... 386
Ручне гальмо - див. розділ "Стоянкове гальмо"..... 282
Ручне збереження станцій..... 163
Ручне регулювання 42
Ручний режим 279
Ручні дверні замки..... 25

С

Сажовий фільтр 267
Сажовий фільтр дизельного двигуна (DPF)..... 267
Світильники для читання 127
Селективне каталітичне відновлення..... 268
Сенсорний екран..... 114
Сидіння з підвіскою..... 53
Символи 4
Система бокових подушок безпеки 70
Система гучного зв’язку..... 228
Система допомоги під час паркування 293
Система допомоги під час руху з причепом 306
Система електронного ключа…. 23
Система запобігання викраденню автомобіля … 39, 40
Система запобігання запріванню та система розморожування..... 16
Система запобігання пробуксовуванню підвищенням обертів двигуна..... 285
Система зарядки 107
Система захисту від розряджання акумуляторної батареї 128
Система зменшення засліплювальної дії світла вручну 44
Система зупинки-запуску. . 18, 112, 261
Система керування дальнім світлом..... 121
Система кондиціонера 238
Система кондиціювання в зоні задніх сидінь 245
Система контролю тиску в шинах..... 110, 335
Система нагадування про непристебнутий пасок безпеки 106
Система обігріву та вентиляції 237
Система підігріву в зоні задніх сидінь 242
Система пневматичних підвісок..... 351
Система подушок безпеки 65

Система попередження про виїзд за межі смуги руху 109, 299
Система промивки й очищення лобового скла 93
Система радіоінформації (RDS) 164
Система стабілізації при боковому вітрі..... 285
Система управління вантажем . 84
Система фронтальних подушок безпеки 69
Системи безпеки для дітей 72, 389
Системи виявлення предметів 293
Системи клімат-контролю..... 237
Системи промивки та чищення . 15
Системи регулювання плавності ходу..... 284, 286
Сітка безпеки 87
Сітка для утримування вантажу 81
Сітка для фіксування речей на підлозі..... 83
Складані дзеркала 43
Складання сидіння..... 81
Скляна панель 48
Скринька голосової пошти..... 228
Слайд-шоу..... 186
Служба дорожньої інформації. 183
Служба i-News..... 164
Служба i-Traffic..... 164
Смартфон
Проектування телефону..... 181
Сонцезахисні козирки 48
Списки викликів..... 228
Список автозбереження..... 163
Список пристроїв Bluetooth..... 224
Список FM-радіостанцій..... 163
Спідометр 99
Сполучення аудіопристрою..... 173
Сполучення мобільного телефону..... 224
Спосіб планування маршруту.. 186
Стаціонарні повітропроводи ... 254
Стоянкове гальмо..... 108, 282
Ступені в’язкості моторного мастила..... 359
Сходинка..... 387

Т

Тахограф..... 113, 119
Тахометр 100
Текстова інформація (текстові радіоповідомлення)..... 164
Телефон..... 219
Телефонна книга..... 228
Температура охолоджуючої рідини двигуна 110
Технічні характеристики..... 384
Тиск масла..... 111
Тиск мастила в двигуні 111
Тиск у шинах 334, 364
Трансмісія 17
Тримач квитанцій за паркування 48
Турбопідігрів двигуна..... 259

У

Увімкнення/вимкнення..... 140
Увімкнення збереженої станції..... 160, 163
Увімкнення функції розпізнавання мовлення..... 217
Увімкнення функції Bluetooth... 224
Улюблені пункти призначення. 199
Управління обертами холостого ходу..... 260

Ф

Файли ACC..... 170
Файли MP3..... 170
Файли WMA..... 170
Фари..... 120, 121, 319
Фейдер..... 150
Фотографії..... 180
Функції, доступні під час телефонного виклику..... 228
Функції радіо..... 163, 164
Функція компенсації гучності залежно від швидкості..... 152
Функція покращення зчеплення коліс із дорогою.. ..... 284, 285, 286

Х

Характеристики водіння та поради щодо буксирування . 304
Характерні особливості освітлення..... 128

Ц

Центральний замок 26
Центр інформації для водіїв.... 114
Цифрове радіомовлення..... 167
Цифрове радіомовлення (DAB) 167

Ч

Час..... 140

Ш

Шини 333
Широта, довгота..... 199
Штекерний роз’єм..... 168

A

AdBlue..... 110, 268, 359
AF (альтернативна частота).... 164
AST (Список автозбереження). 163

B

Bluetooth..... 219

D

DEF..... 268

G

GPS (Глобальна система позиціонування)..... 183

H

HD Traffic..... 186

I

i-Announcement..... 164
iPod..... 170, 171
ISOFIX..... 72

M

MP3-плеєр..... 171
My TomTom LIVE..... 186

P

PTY (тип програми)..... 164

R

RDS (Система радіоінформації)..... 164
REACH..... 370

T

Top-Tether..... 72

U

USB-носій..... 183, 186

www.opel.com

Copyright by Opel Automobile GmbH, Rüsselsheim, Germany.

Інформація, що міститься у даному посібнику, дійсна станом на зазначену нижче дату. Компанія "Opel Automobile GmbH" залишає за собою право вносити зміни в технічні характеристики, функції та конструкцію транспортних засобів у порівнянні з даними, наведеними у цьому посібникові, а також і безпосередньо у сам посібник.

Видання: Липень 2019, Opel Automobile GmbH, Rüsselsheim.

Надруковано на папері, який був відбілений без використання хлору.

ID-OMVBOLSE1907-uk