OPEL MOVANO

Посібник з експлуатації

OPEL

Зміст

Вступ 2
Ключі, дверцята та вікна 4
Сидіння, підголовники 19
Зберігання 40
Прилади та органи управління .. 48
Освітлення 75
Інформаційно-розважальна система 83
Клімат-контроль 86
Керування автомобілем та експлуатація 99
Догляд за автомобілем 163
Ремонт і технічне обслуговування 208
Технічні характеристики 212
Інформація для споживача 217
Експлуатація кузова 226
Покажчик 234

Вступ

Вступ

Ваш автомобіль є поєднанням сучасних технологій, безпеки, екологічності та економічності.

У цьому посібнику власника ви знайдете всю потрібну інформацію, яка надасть змогу керувати автомобілем безпечно та ефективно.

Деякі функції працюють, лише коли увімкнено запалювання, під час роботи двигуна внутрішнього згоряння або за умови, що електричний двигун готовий до роботи.

Переконайтеся, що ваші пасажири обізнані з можливим ризиком ДТП і травмування, які можуть стати наслідком неправильного використання автомобіля.

Ви повинні завжди дотримуватися законів і нормативних актів країни, в якій перебуваєте. Ці закони можуть відрізнятися від інформації в цьому посібнику власника.

Нехтування інформацією, яка міститься в цьому посібнику, може призвести до скасування гарантії.

Коли в посібнику власника йдеться про відвідання станції технічного обслуговування, ми радимо звертатися до сервіс-партнера компанії Opel.

Усі сервіс-партнери Opel надають першокласне обслуговування за розумні ціни. Досвідчені механіки, які пройшли підготовку в компанії Opel, працюють відповідно до встановлених Opel інструкцій.

Набір літератури для клієнта завжди потрібно тримати під рукою в автомобілі.

Використання цього посібника

- У цьому посібнику описано всі опції та функції, доступні для цієї моделі. **Описи деяких елементів, включаючи функції відображення та меню, можуть не стосуватися вашого автомобіля (це залежить від варіанта моделі, установлених у країні норм, наявного спеціального обладнання чи аксесуарів).**
- Зміст на початку цього посібника та в кожному розділі вказує на місце розташування інформації.
- Алфавітний вказівник надасть змогу здійснювати пошук потрібної інформації.
- У посібнику з експлуатації використовується ідентифікаційний код двигуна. Відповідне торгове маркування й технічний код наведено в розділі "Технічні характеристики".
- Курсові дані, наприклад ліворуч або праворуч, або вперед, або назад, завжди стосуються напрямку руху.
- У інтерфейсі дисплея ваша мова може бути відсутня.
- Повідомлення дисплея та внутрішні позначення виділені в тексті посібника **жирним** шрифтом.

Типи силових установок

Автомобіль с двигуном внутрішнього згоряння (ICE)

Автомобілі з ICE приводить у рух тільки двигун внутрішнього згоряння.

Акумуляторний електромобіль (BEV)

BEV рухає тільки електричний двигун.

Акумуляторна батарея високої напруги заряджається за допомогою зарядного кабелю, а також додатково під час гальмування двигуном.

Небезпека, попередження та обережно

⚠ Небезпека

Напис ⚠ **Небезпека** вказує на ризик отримання смертельної травми. Нехтування цією інформацією є небезпечним для життя.

⚠ Попередження

Напис ⚠ **Попередження** вказує на ризик нещасного випадку або травмування. Нехтування цією інформацією може призвести до травмування.

Обережно

Напис **Обережно** вказує на можливе пошкодження автомобіля. Нехтування цією інформацією може призвести до пошкодження автомобіля.

Символи

Посилання на сторінки вказані за ➪. ➪ допомогою "див. стор".

Посилання на сторінки та елементи алфавітного вказівника вказують на підзаголовки у змісті розділів.

Ми бажаємо вам провести багато годин за приємним водінням.

З повагою, команда Opel

Ключі, дверцята та вікна

Ключі, замки **4**
Ключі 4
Радіопульт дистанційного керування 5
Центральний замок 7
Автоматичне блокування 9
Замки для захисту від доступу дітей 9
Дверцята **9**
Передні дверцята 9
Зсувні двері 10
Задні дверцята 11
Безпека автомобіля **12**
Система запобігання викраденню автомобіля 12
Система запобігання викраденню автомобіля 13
Імобілайзер 14
Зовнішні дзеркала **14**
Випукла форма 14
Регулювання за допомогою електропривода 14
Складані дзеркала 15
Дзеркала з підігрівом 15
Внутрішні дзеркала **16**
Система зменшення засліплювальної дії світла вручну 16
Вікна **16**
Лобове скло 16
Вікна з електропідйомниками 17
Заднє вікно з підігрівом 17
Сонцезахисні козирки 17

Ключі, замки

Ключі

Обережно

Не чіпляйте важкі або громіздкі предмети до ключа запалювання.

⚠ Небезпека

В жодному разі не можна виймати ключ із замка запалювання під час руху, оскільки це призведе до блокування керма.

Запасні ключі

Номер ключа позначено на знімному ярлику.

Номер ключа потрібно вказати під час замовлення запасних ключів, оскільки він є компонентом системи імобілайзера.

Замки ⇨ 205.

Центральний замок ⇨ 7.

Запуск двигуна ⇨ 101.

Дистанційне керування ⇨ 5.

Механічний ключ

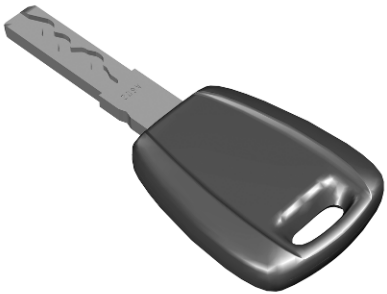

Цей ключ замикає та відмикає дверцята, кришку заливної горловини паливного бака, а також використовуються як ключ замка запалювання.

Складаний ключ

Натисніть кнопку, щоб його розкласти. Щоб скласти ключ, спочатку натисніть кнопку.

Радіопульт дистанційного керування

На ілюстраціях зображено різні варіанти радіопульта дистанційного керування.

: відмикає автомобіль
: відмикає передні дверцята
: відмикає багажне відділення
: замикає автомобіль

Забезпечує виконання таких функцій:

- центральний замок ⇨ 7
- система запобігання викраденню автомобіля ⇨ 12
- система сигналізації для запобігання викраденню автомобіля ⇨ 13

Радіус дії пульта дистанційного керування становить до 50 м, однак він може бути значно меншим через зовнішні перешкоди. Справність пульта підтверджують ліхтарі аварійної сигналізації.

Поводьтеся з пультом обережно, захищайте його від вологи та високих температур, а також уникайте зайвого використання.

Заміна елемента живлення в радіопульті дистанційного керування

Замініть елемент живлення, як тільки система більше не працює належним чином або діапазон її дії зменшився.

Акумулятори не належать до побутових відходів. Їх приймають на відповідних пунктах з утилізації.

1. Розкладіть ключ.

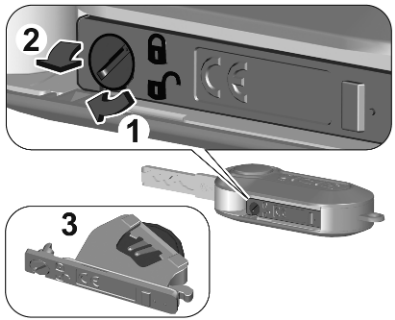

2. За допомогою тонкої викрутки поверніть гвинт з положення "замкнути" в положення "відчинити".
3. Вийміть тримач елемента живлення з корпусу.
4. Вийміть плаский елемент живлення з його ніші.
5. Замініть елемент живлення на такий самий за типом. Під час встановлення батарейки слідкуйте за її положенням.
6. Приєднайте тримач елемента живлення і поверніть гвинт у положення "замкнути".

Несправність

Якщо центральний замок не працює від радіопульта дистанційного керування, це може статися з таких причин:

- Несправність у радіопульті дистанційного керування.
- Занизький заряд батареї.
- Інтерференція радіохвиль більшої потужності від інших джерел.

Відмикання вручну ⇨ 7.

Центральний замок

Розблоковує та блокує дверцята, багажне відділення та кришку заливної горловини паливного бака.

Щоб відчинити двері зсередини, слід потягнути за ручку на внутрішній стороні відповідних дверей.

Дистанційне керування

Розблокування

Натисніть 🔓.

Блокування

Зачинення дверцят, багажного відділення та кришки заливної горловини паливного бака.

Натисніть 🔒.

Якщо двері автомобіля зачинено неправильно, центральний замок не працюватиме.

Кабіна

- відмикання.

Багажне відділення

- відмикання.

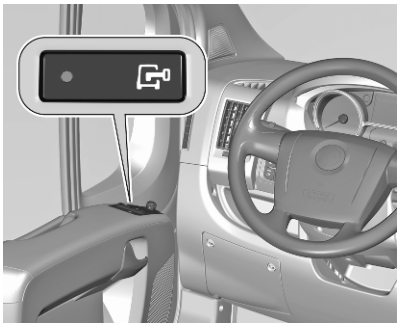

Щоб відімкнути або замкнути, натисніть . Коли замкнено, світиться індикатор.

Підтвердження

Дії з центральним замком підтверджуються ліхтарями аварійної сигналізації.

Кнопка центрального замка

Блокують і розблоковують всі дверцята, багажне відділення та кришку заливної горловини паливного баку зсередини пасажирського відділення.

Натисніть , щоб замкнути. Коли запалювання ввімкнено, індикатор у кнопці світиться постійно, а коли вимкнено — блимає.

Щоб відімкнути автомобіль, натисніть ще раз. Індикатор у кнопці згасне.

Використання ключа

Щоб замкнути або відімкнути автомобіль, вставте ключ в замок дверцят водія. Якщо акумулятор автомобіля розряджений або виникла несправність центрального замка, можна відімкнути чи замкнути лише дверцята водія.

Щоб замкнути дверцята переднього пасажира, вставте ключ і посуньте його вгору.

Відімкнути дверцята пасажира зсередини можна за допомогою ручки.

Автоматичне блокування

Ця система автоматично замикає дверцята та двері багажного відділення, як тільки швидкість автомобіля перевищує задане значення.

Якщо якісь із дверцят або двері багажного відділення відчинено, автоматичне замикання центральним замком не виконується. У такому разі буде чутно звук відмикання замків.

Замки для захисту від доступу дітей

⚠ Попередження

Використовуйте замки для захисту від доступу дітей завжди, коли діти займають задні сидіння.

Опустіть запірний пристрій, розташований з заднього краю дверцят. Дверцята не можна відчинити зсередини.

Для розблокування посуньте запірний пристрій вгору.

Дверцята

Передні дверцята

Замикайте чи відмикайте автомобіль за допомогою радіопульта дистанційного керування або за допомогою ключа у замку дверцят водія.

Центральний замок ⇨ 7.

Щоб відчинити дверцята, потягніть за зовнішню ручку.

Зсувні двері

Відчиняти чи зачиняти зсувні бічні двері можна лише тоді, коли автомобіль стоїть на місці й у ньому ввімкнене стоянкове гальмо.

Замикайте чи відмикайте автомобіль за допомогою радіопульта дистанційного керування або за допомогою ключа у замку дверцят водія.

Центральний замок ⇨ 7.

Щоб відчинити дверцята ззовні, потягніть за ручку і посуньте їх назад.

Щоб відчинити дверцята зсередини, натисніть ручку і посуньте їх назад.

Повністю відчинені зсувні бокові дверцята блокуються. Відімкніть дверцята за допомогою ручки і посуньте їх вперед.

⚠ Попередження

Будьте обережні, користуючись зсувними бічними дверима з електроприводом. Ризик травмування.

Стежте за тим, щоб рухові дверей не перешкоджали жодні предмети, а також за тим, щоб вони нікого не затиснули.

Якщо автомобіль припарковано на схилі, відкриті зсувні двері можуть самостійно посунутися вниз під власною вагою.

Перш ніж зрушити з місця, зачиніть зсувні двері.

⚠ Небезпека

Забороняється рухатися з відчиненими або нещільно зачиненими зсувними боковими дверима, наприклад, під час транспортування громіздких предметів, оскільки в салон автомобіля можуть потрапити токсичні вихлопні гази, які не мають ані кольору, ані запаху. Це може призвести до втрати свідомості або смерті.

Бокова сходинка

⚠ Попередження

Будьте обережні, користуючись сходинкою, особливо в мокру та холодну погоду.

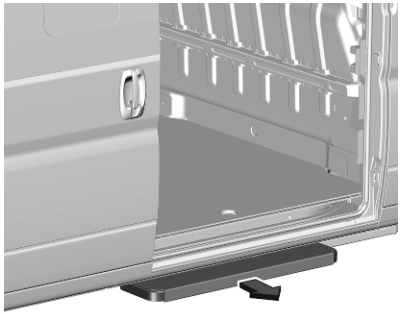

Коли зсувні двері відчиняються або зачиняються, бокова сходинка висувається й прибирається автоматично.

Задні дверцята

Замикайте чи відмикайте автомобіль за допомогою радіопульта дистанційного керування або за допомогою ключа у замку дверцят водія.

Центральний замок ⇨ 7.

Щоб відкрити праві задні дверцята, потягніть за зовнішню або внутрішню ручку.

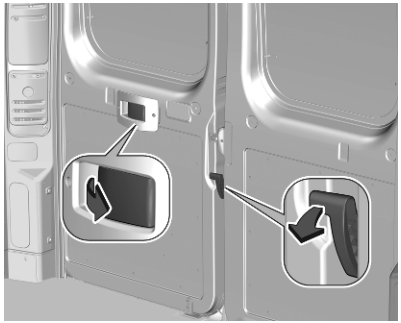

Потім ліві задні дверцята можна розблокувати важелем на дверцятах.

⚠ Попередження

При відчинених задніх дверцятах, коли автомобіль припаркований на узбіччі, задні габаритні ліхтарі можуть бути заблокованими.

Попередьте інших учасників дорожнього руху про припаркований автомобіль за допомогою знаку аварійної зупинки чи іншого устаткування, зазначеного у правилах дорожнього руху.

Дверцята утримуються у положенні 90º фіксаторами.

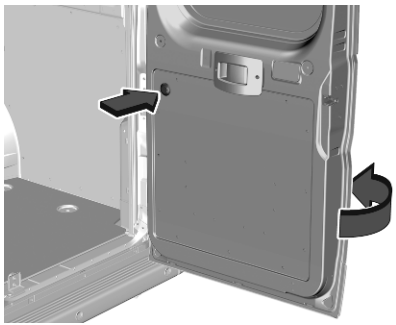

Щоб відчинити дверцята на 180º або більше (залежно від моделі), розблокуйте фіксатори, натиснувши кнопку. Відкрийте дверцята на потрібний кут.

При відкритті дверцят у положення 270º, дверцята фіксуються у повністю відкритому положенні магнітами з боку кузова.

⚠ Попередження

Пересвідчіться в тому, що відкриті дверцята зафіксовані після повного відкриття.

Відкриті дверцята можуть із силою грюкнути під поривом вітру.

Завжди зачиняйте спочатку ліву, а потім - праву половину дверцят.

⚠ Небезпека

Забороняється рухатися з відчиненими або нещільно зачиненими задніми дверцятами, наприклад, під час транспортування громіздких предметів, оскільки в салон автомобіля можуть потрапити токсичні вихлопні гази, які не мають ані кольору, ані запаху. Це може призвести до втрати свідомості або смерті.

Задня сходинка

⚠ Попередження

Будьте обережні, користуючись сходинкою, особливо в мокру та холодну погоду.

За потреби висуньте задню сходинку, а коли вона не потрібна — всуньте її назад.

Безпека автомобіля

Система запобігання викраденню автомобіля

⚠ Попередження

Не використовуйте систему, якщо в автомобілі є люди. Дверцята не можна розблокувати зсередини.

Система блокує всі дверцята. Усі дверцята мають бути зачиненими, інакше систему не можна буде активувати.

Внаслідок відчинення автомобіля вимикається механічна система запобігання викраденню автомобіля. Це неможливо з центральною блокувальною кнопкою.

Активування

Натисніть 🔒 на радіопульті дистанційного керування двічі протягом трьох секунд.

На підтвердження того, що систему ввімкнено, ліхтарі аварійної сигналізації та індикатор у кнопці центрального замка в салоні блимнуть тричі.

Система запобігання викраденню автомобіля

Система запобігання викраденню автомобіля відстежує таке:

- дверцята, капот
- нахил автомобіля, наприклад, якщо він піднятий
- система запалювання

Вмикання

Усі двері, багажне відділення та відсік двигуна мають бути зачиненими.

Натисніть кнопку 🔒 на радіопульті дистанційного керування.

Сигналізування

Після ввімкнення системи запобігання викраденню автомобіля пролунає звуковий сигнал.

Вимикання

Якщо автомобіль розблоковано, система запобігання викраденню автомобіля вимикається.

Система не деактивується, якщо передні дверцята відімкнути ключем або кнопкою центрального замка в салоні.

Аварійний сигнал

У разі спрацювання одночасно лунає сирена і блимають ліхтарі аварійної сигналізації. Кількість і тривалість аварійних сигналів визначені законодавством.

Систему запобігання викраденню автомобіля можна деактивувати, натиснувши 🔓 чи ввімкнувши запалювання.

Якщо після спрацювання сигналізації водій її не вимкне, упродовж близько 10 секунд світитиметься за умови, що запалювання ввімкнене.

Несправність

Якщо після ввімкнення системи лунає інший звуковий сигнал, хоча дверцята й капот було зачинено належним чином, зверніться по допомогу на станцію технічного обслуговування.

Як замкнути автомобіль, не активуючи систему сигналізації для запобігання викраденню автомобіля

Замкніть автомобіль, замкнувши передні двері ключем.

Імобілайзер

Примітка
Імобілайзер не блокує дверцята. Виходячи з автомобіля, завжди його замикайте ⇨ 7.

Увімкніть систему запобігання викраденню автомобіля ⇨ 13.

Імобілайзер, вбудований у ключ

Систему встановлено у вимикач запалювання. Вона перевіряє, чи може автомобіль запуститися за допомогою ключа, що використовується.

Імобілайзер активується автоматично.

Примітка
Мітки радіочастотної ідентифікації (RFID) можуть створювати перешкоди для ключа. Вони не повинні знаходитися поруч із ключем під час запуску двигуна.

Зовнішні дзеркала

Випукла форма

Завдяки формі дзеркала об'єкти відображаються меншими, що впливатиме на здатність коректно оцінювати відстані.

Попередження бокової мертвої зони ⇨ 136.

Регулювання за допомогою електропривода

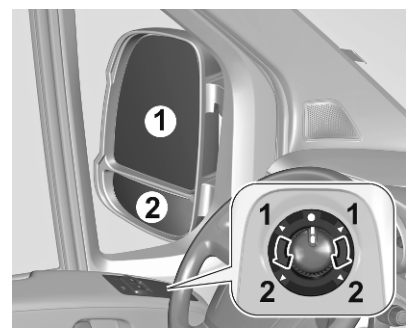

Виберіть потрібне зовнішнє дзеркало.

Коли елемент керування знаходиться в центральному положенні, не вибрано жодного дзеркала.

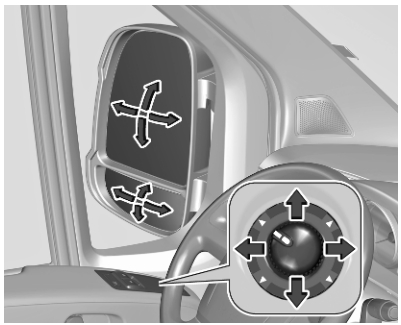

Потім поверніть регулятор, щоб відрегулювати дзеркало.

Складані дзеркала

Задля безпеки пішоходів зовнішні дзеркала змінюють своє звичайне положення, автоматично повертаючись назовні від значного удару. Змінюйте положення дзеркал, злегка натискаючи його корпус.

Електричне складання

Натисніть . Обидва зовнішніх дзеркала складуться.

Натисніть . Обидва зовнішні дзеркала повернуться в початкове положення.

Дзеркало, складене за допомогою електропривода, слід розкладати лише з використанням електропривода. Щоб розкласти дзеркала, складені вручну, натискайте , доки не почуєте клацання, а потім натисніть .

Дзеркала з підігрівом

Для керування використовується .

Система обігріву автоматично вимикається через короткий проміжок часу.

Підігрів заднього вікна ⇨ 17.

Внутрішні дзеркала

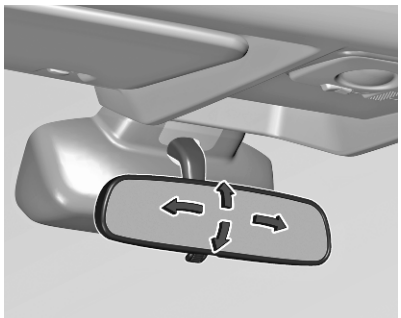

Щоб відрегулювати дзеркало, посуньте його корпус у потрібний бік.

Система зменшення засліплювальної дії світла вручну

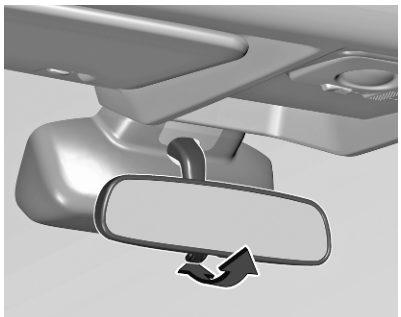

Щоб зменшити засліплювальну дію світла, поверніть важіль на зворотному боці корпусу дзеркала.

Вікна

Лобове скло

Наліпки на лобовому склі

Не розташовуйте наліпки - наприклад, стікери оплати платних доріг чи подібні речі у ділянці внутрішнього дзеркала заднього огляду. Інакше зона розпізнавання датчика та ділянка огляду камери у корпусі дзеркала може бути обмежена.

Заміна лобового скла

Обережно

Якщо автомобіль обладнано датчиком камери переднього огляду для систем допомоги водію, дуже важливо, щоб будь-яка заміна лобового скла виконувалась точно відповідно до вимог Opel. В іншому випадку належна робота цих систем може порушитись, унаслідок чого зростає ризик

непередбачуваної поведінки таких систем або відображення ними випадкових повідомлень.

Вікна з електропідйомниками

⚠ Попередження

Будьте обережні під час користування вікнами з електропідйомниками. Існує ризик отримання травм, зокрема для дітей.

Уважно стежте за вікнами під час їх зачинення. Переконайтеся, що нічого не перешкоджає їх руху.

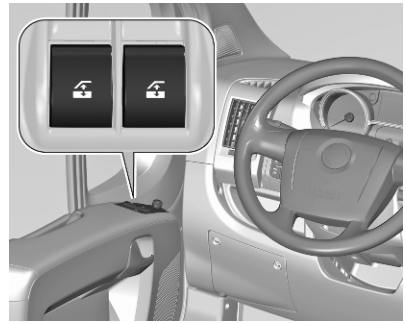

Використовуйте перемикач для відповідного вікна, натискаючи, щоб відчинити, чи тягнучи до себе, щоб зачинити.

Якщо натискати на перемикач понад пів секунди, вікно автоматично почне відчинятися. Щоб зупинити рух, натисніть перемикач ще раз.

Заднє вікно з підігрівом

Для керування використовується ⊞.

Система обігріву автоматично вимикається через короткий проміжок часу.

Дзеркала з обігрівом ⇨ 15.

Сонцезахисні козирки

Сонцезахисні козирки можна скласти чи повернути на бік, щоб запобігти засліпленню.

Якщо в сонцезахисні козирки вмонтовано дзеркальця, їх кришки повинні бути зачиненими під час водіння.

Тримач візитних карток розміщено на зворотній стороні сонцезахисного козирка.

Сидіння, підголовники

Підголівники **19**
Передні сидіння **20**
Положення сидіння 20
Регулювання сидінь 21
Підлокітник 23
Підігрів сидінь 23
Паски безпеки **23**
Пасок безпеки з кріпленням в трьох точках 25
Система подушок безпеки **26**
Система фронтальних подушок безпеки 30
Система бокових подушок безпеки 31
Система надувних шторок безпеки 31
Дезактивація подушок безпеки 32
Системи безпеки для дітей **33**
Місця встановлення системи безпеки для дітей 37

Підголівники

Положення

⚠ Попередження

Їздіть лише зі встановленим у правильне положення підголівником.

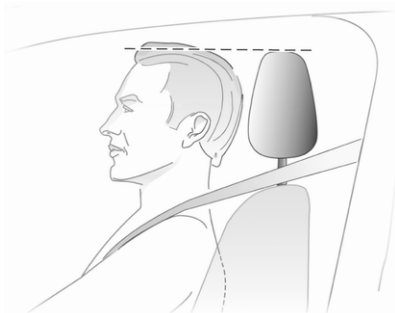

Верхня частина підголівників має знаходитися на рівні маківки. Якщо це неможливо, для дуже високих людей установіть підголівники в максимально високе положення, а для низьких людей – у найнижче.

Регулювання

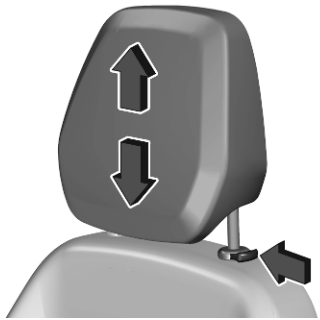

Потягніть підголівник угору чи натисніть пристрій захоплення, щоб розблокувати, та натисніть підголівник донизу.

Усунення

Натисніть на обидва фіксатора й потягніть підголівник угору, щоб зняти його.

Передні сидіння

Положення сидіння

⚠ Попередження

Рухайтеся лише з правильно відрегульованими сидіннями.

⚠ Небезпека

Не сідайте ближче 25 см від керма, щоб подушка безпеки розкрилася безпечно.

⚠ Попередження

Забороняється регулювати сидіння під час руху, оскільки вони можуть рухатися неконтрольовано.

⚠ Попередження

Під сидіння не можна класти незакріплені предмети.

Відділення для речей під сидінням, ящик для речей ⇨ 41.

- Сідайте на сидіння, максимально притискаючи тіло до спинки. Відрегулюйте відстань між сидінням і педалями таким чином, щоб під час натискання на педалі ваші ноги були злегка підігнуті. Посуньте сидіння пасажира якомога далі назад.
- Установіть сидіння настільки високо, щоб мати чіткий огляд з усіх сторін і всіх приладів відображення. Між головою та стелею має бути проміжок мінімум в одну руку. Стегна повинні вільно розташовуватися на сидінні, не втискаючись у нього.
- Сідайте на сидіння, максимально притискаючи плечі до спинки. Відрегулюйте кут нахилу спинки таким чином, щоб можна було легко дістати кермо злегка зігнутими руками. Намагайтеся не відривати плечі від спинки сидіння під час обертання керма. Не відхиляйте спинку надто далеко назад. Ми рекомендуємо максимальне відхилення приблизно 25°.
- Відрегулюйте сидіння й кермо таким чином, щоб зап'ясток лежав зверху керма, рука була повністю випростана, а плечі притиснуті до спинки сидіння.
- Відрегулюйте кермо ⇨ 52.
- Відрегулюйте підголівник ⇨ 19.

- Відрегулюйте довжину паска безпеки ⇨ 25.
- Відрегулюйте поперекову опору, щоб вона підтримувала природну форму хребта ⇨ 21.

Регулювання сидінь

Керуйте автомобілем тільки із зафіксованими сидіннями та спинками.

Регулювання в поздовжньому напрямку

Потягніть до себе ручку, посуньте сидіння, відпустіть ручку. Щоб переконатися, що сидіння зафіксувалося, спробуйте перемістити його вперед і назад.

Нахил спинки

Поверніть маховичок. Не спирайтеся на спинку сидіння під час регулювання.

Висота сидіння

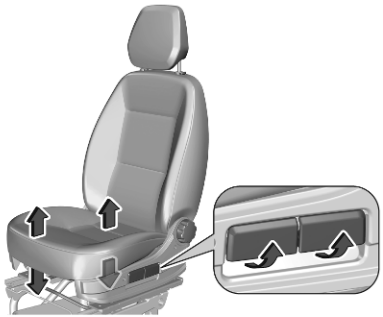

Потягніть передній розблокувальний важіль вгору, щоб відрегулювати висоту передньої частини сидіння.

Потягніть задній розблокувальний важіль, щоб відрегулювати висоту задньої частини сидіння.

Поперекова опора

Відрегулюйте підтримку поперекового відділу за власними уподобаннями.

Збільшення та зменшення підтримки: повертайте маховик, зменшуючи навантаження на спинку.

Чутливість підвіски сидіння

Щоб відрегулювати чутливість підвіски сидіння відповідно до ваги водія, використовуйте поворотну ручку.

Повертання сидіння

Сидіння можна повернути з положення в напрямку руху на 180°.

Перш ніж повертати сидіння, посуньте його вперед. Сидіння можна посунути лише тоді, коли воно встановлено в напрямку руху.

Натисніть на регулятор і поверніть сидіння.

Перед виїздом завжди повертайте сидіння у спрямоване вперед положення і перевіряйте, чи зафіксоване воно.

Підлокітник

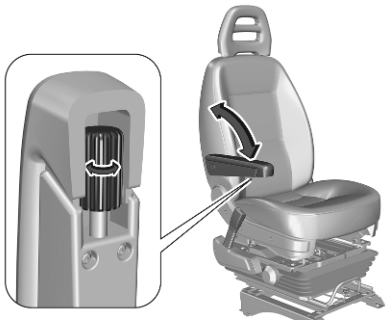

Підлокітники можна складати вгору, коли вони не потрібні.

Відрегулювати нижнє положення можна за допомогою коліщатка.

Підігрів сидінь

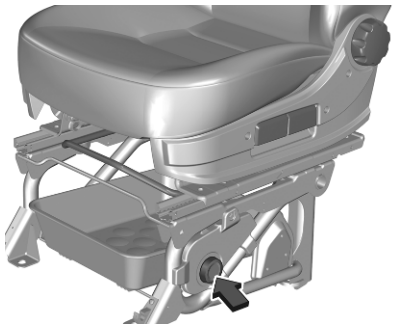

Увімкнення й вимкнення здійснюється натисканням кнопки.

Не рекомендується тривале використання для людей з чутливою шкірою.

Паски безпеки

Паски безпеки блокуються під час різкого прискорення чи уповільнення руху автомобіля з метою утримання пасажирів на сидіннях. Завдяки цьому ризик отримання травми значно знижується.

⚠ Попередження

Перед кожною поїздкою пристібайте паски безпеки.

У випадку ДТП особи, які не користуються пасками безпеки, наражають на небезпеку як себе, так і інших пасажирів автомобіля.

Паски безпеки призначені для використання лише однією людиною одночасно.

Система безпеки для дітей ⇨ 33.

Періодично перевіряйте всі частини системи пасків безпеки на наявність пошкоджень та забруднень, а також на належну дію.

Пошкоджені компоненти потрібно замінити. Після ДТП паски безпеки та натягувачі потрібно замінити на СТО.

Примітка
Переконайтеся, що паски не пошкоджені взуттям або предметами з гострими кінцями чи не застрягли. Не допускайте потрапляння бруду в натягувачі пасків безпеки.

Примітка
Для належного функціонування застібайте пасок безпеки, використовуйте призначену для нього пряжку.

Система нагадування про непристебнутий пасок безпеки

Кожне сидіння обладнане системою попередження про непристебнутий пасок безпеки, яка передає сигнал на контрольний індикатор відповідного сидіння ⇨ 62.

Обмежувач сили пасків

На передніх сидіннях навантаження на тіло зменшено завдяки поступовому відпусканню паска під час зіткнення.

Натягувачі пасків

У випадку лобового зіткнення чи зіткнення з автомобілем, який рухається збоку, паски безпеки на передньому сидінні натягнуться.

⚠ Попередження

Неправильне поводження з пасками безпеки (наприклад, зняття чи налаштування) може призвести до активації переднатягувачів.

При спрацюванні натягувачів пасків безпеки вмикається контрольний індикатор і світиться постійним світлом ⇨ 62.

Натягувачі, що спрацювали, потрібно замінити на станції технічного обслуговування. Натягувачі пасків безпеки можуть спрацювати лише один раз.

Примітка
Не встановлюйте та не прикріплюйте аксесуари чи інші предмети, які можуть перешкоджати роботі переднатягувачів пасків безпеки. Забороняється вносити будь-які зміни до компонентів переднатягувачів пасків безпеки. Унаслідок цього дозвіл на експлуатацію автомобіля буде скасовано.

Пасок безпеки з кріпленням в трьох точках

Застібання

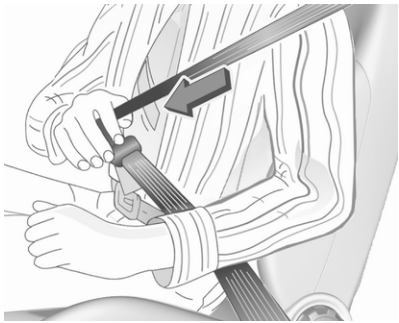

Витягніть пасок безпеки з механізму втягування, протягніть його над тілом і вставте язичок защіпки в пряжку. Переконайтеся, що пасок безпеки огинає плече та щільно прилягає до тіла під час руху.

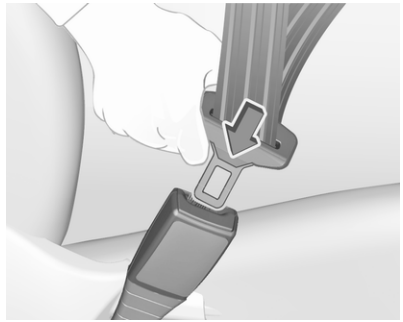

Вільний або звислий одяг перешкоджає щільному розміщенню паска. Не розташовуйте між тілом і паском предмети, зокрема, сумки чи мобільні телефони.

⚠ Попередження

Пасок безпеки не повинен проходити через важкі чи крихкі предмети в кишенях вашого одягу.

Система нагадування про непристебнутий пасок безпеки ⇨ 62.

Регулювання висоти

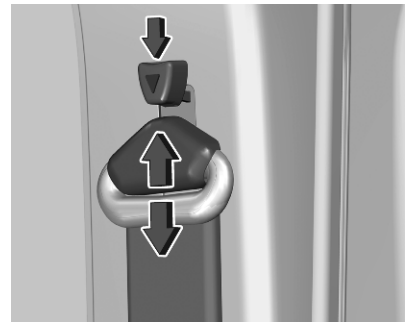

Натисніть кнопку, щоб від’єднати пасок безпеки, а потім відрегулюйте його висоту.

Відрегулюйте висоту таким чином, щоб пасок проходив через плече. Він не повинен проходити через горло чи плече з передпліччям.

Не регулюйте положення паска під час водіння.

Розстібання

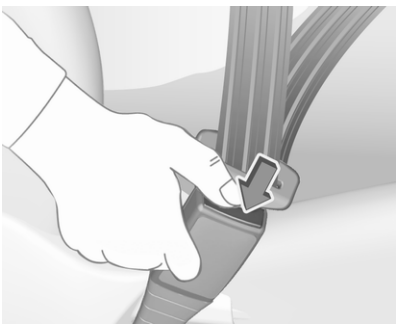

Щоб відстебнути пасок безпеки, натисніть червону кнопку на пряжці та дайте паску втягнутися.

Використання пасків безпеки під час вагітності

⚠ Попередження

Поясний пасок безпеки повинен бути встановлений максимально низько через таз, щоб запобігти тиску на черевну порожнину.

Система подушок безпеки

Система подушок безпеки складається з ряду окремих систем, кількість яких залежить від комплектації вашого автомобіля.

У разі потреби подушки безпеки розкриваються протягом мілісекунд. Вони також спускаються настільки швидко, що в більшості випадків за цим важко прослідкувати під час зіткнення.

⚠ Попередження

Система подушок безпеки розгортає подушки безпеки в режимі вибуху – ремонтні роботи після їх спрацьовування має проводити лише кваліфікований спеціаліст.

⚠ Попередження

Встановлення додаткового обладнання, яке змінює конструкцію кузова, системи бамперів, а також висоту автомобіля, метал його передньої чи бокової частини, може заважати належній роботі системи подушок безпеки. На роботу системи подушок безпеки також може впливати змінення будь-яких деталей передніх сидінь, пасків безпеки, чутливо-діагностичного модуля подушок безпеки, керма, панелі приладів, внутрішнього ущільнення дверцят включно з динаміками, модулів будь-яких подушок безпеки, стелі або оздоблення стійок, передніх датчиків, датчиків бокових ударів, а також електропроводки подушок безпеки.

⚠ Попередження

В області спрацювання подушки безпеки не повинно бути перешкод.

Примітка
Електроніка систем подушок безпеки та системи керування натягувачами пасків безпеки розташована на центральній консолі. Забороняється класти будь-які магнітні предмети в цій області.

Забороняється прикріплювати будь-які предмети на кришки подушок безпеки чи накривати їх іншими матеріалами. Пошкоджені кришки потрібно замінювати на станції технічного обслуговування.

Кожна подушка безпеки спрацьовує лише одного разу. Заміну подушок безпеки, що спрацювали, потрібно проводити у майстерні. Окрім цього, можливо, потрібно буде виконати заміну керма, панелі приладів, частин обшивки, ущільнювачів дверцят, ручок та сидінь.

Забороняється вносити будь-які зміни до системи подушок безпеки, оскільки дозвіл на експлуатацію автомобіля буде скасовано.

Контрольний індикатор для систем подушок безпеки ⇨ 62.

Дитячі автокрісла на сидінні переднього пасажира з системами подушок безпеки

EN: NEVER use a rearward-facing child restraint on a seat protected by an ACTIVE AIRBAG in front of it; DEATH or SERIOUS INJURY to the CHILD can occur.

DE: Nach hinten gerichtete Kindersitze NIEMALS auf einem Sitz verwenden, der durch einen davor befindlichen AKTIVEN AIRBAG geschützt ist, da dies den TOD oder SCHWERE VERLETZUNGEN DES KINDES zur Folge haben kann.

FR: NE JAMAIS utiliser un siège d'enfant orienté vers l'arrière sur un siège protégé par un COUSSIN GONFLABLE ACTIF placé devant lui, sous peine d'infliger des BLESSURES GRAVES, voire MORTELLES à l'ENFANT.

ES: NUNCA utilice un sistema de retención infantil orientado hacia atrás en un asiento protegido por un AIRBAG FRONTAL ACTIVO. Peligro de MUERTE o LESIONES GRAVES para el NIÑO.

RU: ЗАПРЕЩАЕТСЯ устанавливать детское удерживающее устройство лицом назад на сиденье автомобиля, оборудованном фронтальной подушкой безопасности, если ПОДУШКА НЕ ОТКЛЮЧЕНА! Это может привести к СМЕРТИ или СЕРЬЕЗНЫМ ТРАВМАМ РЕБЕНКА.

NL: Gebruik NOOIT een achterwaarts gericht kinderzitje op een stoel met een ACTIEVE AIRBAG ervoor, om DODELIJK of ERNSTIG LETSEL van het KIND te voorkomen.

DA: Brug ALDRIG en bagudvendt autostol på et forsæde med AKTIV AIRBAG, BARNET kan komme i LIVSFARE eller komme ALVORLIGT TIL SKADE.

SV: Använd ALDRIG en bakåtvänd barnstol på ett säte som skyddas med en framförvarande AKTIV AIRBAG. DÖDSFALL eller ALLVARLIGA SKADOR kan drabba BARNET.

FI: ÄLÄ KOSKAAN sijoita taaksepäin suunnattua lasten turvaistuinta istuimelle, jonka edessä on AKTIIVINEN TURVATYYNY, LAPSI VOI KUOLLA tai VAMMAUTUA VAKAVASTI.

NO: Bakovervendt barnesikringsutstyr må ALDRI brukes på et sete med AKTIV KOLLISJONSPUTE foran, da det kan føre til at BARNET utsettes for LIVSFARE og fare for ALVORLIGE SKADER.

PT: NUNCA use um sistema de retenção para crianças voltado para trás num banco protegido com um AIRBAG ACTIVO na frente do mesmo, poderá ocorrer a PERDA DE VIDA ou FERIMENTOS GRAVES na CRIANÇA.

IT: Non usare mai un sistema di sicurezza per bambini rivolto all'indietro su un sedile protetto da AIRBAG ATTIVO di fronte ad esso: pericolo di MORTE o LESIONI GRAVI per il BAMBINO!

EL: ΠΟΤΕ μη χρησιμοποιείτε παιδικό κάθισμα ασφαλείας με φορά προς τα πίσω σε κάθισμα που προστατεύεται από μετωπικό ΕΝΕΡΓΟ ΑΕΡΟΣΑΚΟ, διότι το παιδί μπορεί να υποστεί ΘΑΝΑΣΙΜΟ ή ΣΟΒΑΡΟ ΤΡΑΥΜΑΤΙΣΜΟ.

PL: NIE WOLNO montować fotelika dziecięcego zwróconego tyłem do kierunku jazdy na fotelu, przed którym znajduje się WŁĄCZONA PODUSZKA POWIETRZNA. Niezastosowanie się do tego zalecenia może być przyczyną ŚMIERCI lub POWAŻNYCH OBRAŻEŃ u DZIECKA.

TR: Arkaya bakan bir çocuk emniyet sistemini KESİNLİKLE önünde bir AKTİF HAVA YASTIĞI ile korunmakta olan bir koltukta kullanmayınız. ÇOCUK ÖLEBİLİR veya AĞIR ŞEKİLDE YARALANABİLİR.

UK: НІКОЛИ не використовуйте систему безпеки для дітей, що встановлюється обличчям назад, на сидінні з УВІМКНЕНОЮ ПОДУШКОЮ БЕЗПЕКИ, інакше це може призвести до СМЕРТІ чи СЕРЙОЗНОГО ТРАВМУВАННЯ ДИТИНИ.

HU: SOHA ne használjon hátrafelé néző biztonsági gyerekülést előlről AKTÍV LÉGZSÁKKAL védett ülésen, mert a GYERMEK HALÁLÁT vagy KOMOLY SÉRÜLÉSÉT okozhatja.

HR: NIKADA nemojte koristiti sustav zadržavanja za djecu okrenut prema natrag na sjedalu s AKTIVNIM ZRAČNIM JASTUKOM ispred njega, to bi moglo dovesti do SMRTI ili OZBILJNJIH OZLJEDA za DIJETE.

SL: NIKOLI ne nameščajte otroškega varnostnega sedeža, obrnjenega v nasprotni smeri vožnje, na sedež z AKTIVNO ČELNO ZRAČNO BLAZINO, saj pri tem obstaja nevarnost RESNIH ali SMRTNIH POŠKODB za OTROKA.

SR: NIKADA ne koristiti bezbednosni sistem za decu u kome su deca okrenuta unazad na sedištu sa AKTIVNIM VAZDUŠNIM JASTUKOM ispred sedišta zato što DETE može da NASTRADA ili da se TEŠKO POVREDI.

MK: НИКОГАШ не користете детско седиште свртено наназад на седиште заштитено со АКТИВНО ВОЗДУШНО ПЕРНИЧЕ пред него, затоа што детето може ДА ЗАГИНЕ или да биде ТЕШКО ПОВРЕДЕНО.

BG: НИКОГА не използвайте детска седалка, гледаща назад, върху седалка, която е защитена чрез АКТИВНА ВЪЗДУШНА ВЪЗГЛАВНИЦА пред нея - може да се стигне до СМЪРТ или СЕРИОЗНО НАРАНЯВАНЕ на ДЕТЕТО.

RO: Nu utilizați NICIODATĂ un scaun pentru copil îndreptat spre partea din spate a mașinii pe un scaun protejat de un AIRBAG ACTIV în fața sa; acest lucru poate duce la DECESUL sau VĂTĂMAREA GRAVĂ a COPILULUI.

CS: NIKDY nepoužívejte dětský zádržný systém instalovaný proti směru jízdy na sedadle, které je chráněno před sedadlem AKTIVNÍM AIRBAGEM. Mohlo by dojít k VÁŽNÉMU PORANĚNÍ nebo ÚMRTÍ DÍTĚTE.

SK: NIKDY nepoužívajte detskú sedačku otočenú vzad na sedadle chránenom AKTÍVNYM AIRBAGOM, pretože môže dôjsť k SMRTI alebo VÁŽNYM ZRANENIAM DIEŤAŤA.

LT: JOKIU BŪDU nemontuokite atgal atgręžtos vaiko tvirtinimo sistemos sėdynėje, prieš kurią įrengta AKTYVI ORO PAGALVĖ, nes VAIKAS GALI ŽŪTI arba RIMTAI SUSIŽALOTI.

LV: NEKĀDĀ GADĪJUMĀ neizmantojiet uz aizmuguri vērstu bērnu sēdeklīti sēdvietā, kas tiek aizsargāta ar tās priekšā uzstādītu AKTĪVU DROŠĪBAS SPILVENU, jo pretējā gadījumā BĒRNS var gūt SMAGAS TRAUMAS vai IET BOJĀ.

ET: ÄRGE kasutage tahapoole suunatud lapseturvaistet istmel, mille ees on AKTIIVSE TURVAPADJAGA kaitstud iste, sest see võib põhjustada LAPSE SURMA või TÕSISE VIGASTUSE.

MT: QATT tuża trażżin għat-tfal li jħares lejn in-naħa ta' wara fuq sit protett b'AIRBAG ATTIV quddiemu; dan jista' jikkawża l-MEWT jew ĠRIEĦI SERJI lit-TFAL.

GA: Ná húsáid srian sábháilteachta linbh cúil RIAMH ar shuíochán a bhfuil mála aeir ag feidhmiú os a chomhair. Tá baol BÁIS nó GORTÚ DONA don PHÁISTE ag baint leis.

Крім того, з міркувань безпеки дитяче автокрісло, що встановлюється в напрямку руху автомобіля, потрібно використовувати лише відповідно до інструкцій та обмежень, наведених у таблиці ⇨ 37.

Наліпка подушки безпеки розташована на обох боках сонцезахисного козирка переднього пасажира.

Вимкнення подушок безпеки ⇨ 32.

Система фронтальних подушок безпеки

Система фронтальних подушок безпеки складається з однієї подушки безпеки в кермі та однієї в панелі приладів з боку переднього пасажира. Про наявність таких подушок свідчить надпис **AIRBAG** (подушка безпеки).

Система фронтальних подушок безпеки спрацьовує в разі лобового зіткнення певної складності. Система запалювання повинна бути увімкненою.

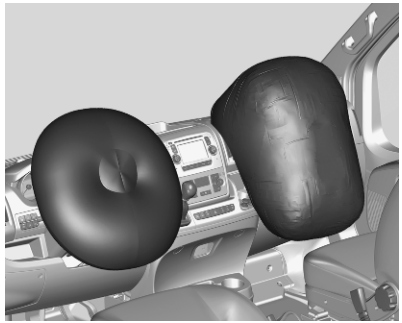

Надуті подушки безпеки пом'якшують силу удару, значно знижуючи ризик отримання травми верхньої частини тіла та голови пасажирів на передніх сидіннях.

⚠ Попередження

Оптимальний захист забезпечується лише тоді, коли сидіння знаходиться в правильному положенні.

Положення сидіння ⇨ 20.

Правильно пристебніть пасок безпеки і переконайтеся, що він щільно прилягає до тіла.

Подушка безпеки гарантує захист лише в разі дотримання цих вимог.

Система бокових подушок безпеки

Система бокових подушок безпеки складається з подушок безпеки в зовнішній частині спинок передніх сидінь. Наявність таких подушок визначається наявністю слова **AIRBAG**.

Система бокових подушок безпеки спрацьовує в разі бокового зіткнення певної складності. Система запалювання повинна бути увімкненою.

Надуті подушки безпеки пом'якшують силу удару, значно знижуючи ризик отримання травми верхньої частини тіла та тазу в разі бокового зіткнення.

Примітка
Використовуйте лише ті захисні чохли, які було схвалено для використання з автомобілем. Будьте уважні, щоб не накрити подушки безпеки.

Система надувних шторок безпеки

Система надувних шторок безпеки складається з подушок безпеки, вмонтованих в раму даху з кожного боку. Наявність такої системи визначається за словом **AIRBAG** на стійках даху.

Надувні шторки безпеки спрацьовують у разі бокового зіткнення певної складності. Система запалювання повинна бути увімкненою.

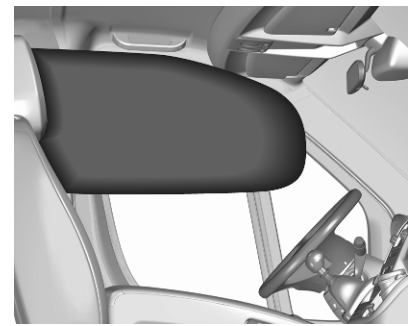

Надуті шторки безпеки пом'якшують силу удару, значно знижуючи ризик отримання травми голови в разі бокового зіткнення.

Дезактивація подушок безпеки

Для дитячого автокрісла, встановленого на пасажирському сидінні, систему подушки безпеки переднього пасажира потрібно вимкнути відповідно до інструкцій у таблиці ⇨ 37.

Надувні шторки безпеки, натягувачі пасків безпеки та всі системи подушок безпеки водія залишатимуться активними.

Систему подушок безпеки переднього пасажира можна вимкнути в інформаційному центрі водія.

У деяких модифікаціях цю систему можна також вимкнути на інформаційному дисплеї.

ВИМКНЕНО : подушку безпеки переднього пасажира вимкнено, і вона не спрацюють у випадку зіткнення.

УВІМКНЕНО : подушку безпеки переднього пасажира увімкнено.

⚠ Небезпека

Вимикайте подушку безпеки для пасажирського сидіння лише під час використання дитячого автокрісла відповідно до інструкцій та обмежень у таблиці ⇨ 37.

В іншому випадку існує ризик загибелі пасажира на цьому сидінні, коли систему подушок безпеки для переднього пасажирського сидіння вимкнено.

Якщо після ввімкнення запалювання приблизно на вісім секунд засвічується контрольний індикатор 2, це означає, що систему подушок безпеки переднього сидіння вимкнено. Коли система подушок безпеки не діє, цей індикатор світиться постійно. Протягом перших восьми секунд світіння індикатора є підтвердженням належної роботи системи.

Стан залишається ввімкненим до наступної зміни.

Інформаційний центр водія ⇨ 69.

Системи безпеки для дітей

⚠ Небезпека

Простежте, щоб для дітей зі зростом і вагою, меншими за мінімально допустимі, було забезпечено захист за допомогою відповідного дитячого автокрісла. Забороняється садити дітей на коліна.

⚠ Небезпека

Якщо на передньому пасажирському сидінні перевозиться дитяче автокрісло, встановлюване проти напрямку руху автомобіля, систему подушок безпеки для переднього пасажира потрібно вимкнути. Це стосується також деяких дитячих автокрісел, що встановлюються в напрямку руху автомобіля, вказаних у таблицях ⇨ 37.

Вимкнення подушок безпеки ⇨ 32.

Наліпка подушки безпеки ⇨ 26.

Рекомендуємо використовувати систему безпеки для дітей, розроблену спеціально для цього автомобіля.

Якщо системі безпеки для дітей якимось чином заважає певний підголівник сидіння, відрегулюйте або зніміть його ⇨ 19.

Коли використовується система безпеки для дітей, зверніть увагу на такі інструкції з використання та встановлення, а також на інструкції, що надаються із системою безпеки для дітей. Наведені в таблиці обмеження стосуються випробувального кузову, який має максимальні розміри і підходить для всіх існуючих систем безпеки для дітей. Слідкуйте за тим, щоб сидіння не перешкоджали системі безпеки для дітей.

Завжди дотримуйтеся місцевих або національних нормативів. У деяких країнах використання систем безпеки для дітей на певних сидіннях забороняється.

Обов'язково правильно відрегулюйте сидіння водія перед початком руху ⇨ 20.

Можна використовувати такі способи кріплення систем безпеки для дітей:

- Пасок безпеки з кріпленням в трьох точках
- Кронштейни ISOFIX
- Top-tether

Пасок безпеки з кріпленням в трьох точках

Дитячі автокрісла можна закріпити за допомогою паска безпеки з кріпленням у трьох точках. Після закріплення дитячих автокрісел слід затягнути пасок безпеки.

Кронштейни ISOFIX

Кріплення ISOFIX призначені для встановлення схвалених для автомобіля систем безпеки для дітей ISOFIX. Місця для встановлення дитячих автокрісел ISOFIX позначено в таблиці ⇨ 37.

Наявність кріплень ISOFIX позначено написами на спинці сидіння.

Щоб закріпити систему безпеки для дітей ISOFIX на регульованому пасажирському сидінні, як от переднє пасажирське сидіння, спочатку нахиліть спинку сидіння таким чином, щоб отримати доступ до кронштейнів ISOFIX. Після належного закріплення системи безпеки для дітей ISOFIX поверніть спинку сидіння у вихідне положення.

Дитяче автокрісло i-Size – це універсальна система ISOFIX, яка відповідає вимогам Постанови ООН № 129.

Усі дитячі автокрісла i-Size можна встановлювати на будь-яке придатне для них сидіння автомобіля, яке відповідає стандарту i-Size (див. таблицю ⇨ 37).

Окрім кріплень ISOFIX, слід використовувати пасок Top-tether або опору.

Дитячі сидіння i-Size та автомобільні сидіння, які відповідають стандарту i-Size, мають позначку i-Size (див. ілюстрацію).

Скоби для верхніх пасочків

Кріпильні петлі для верхнього ремінця (Top-tether) позначені символом для дитячого сидіння.

Для доповнення кронштейнів ISOFIX прив’яжіть пасок Top-tether до скоб Top-tether.

Місця для встановлення дитячих автокрісел ISOFIX універсальної категорії позначено в таблиці абревіатурою IUF ⇨ 37.

Вибір правильної системи

Задні сидіння – це найзручніше місце для встановлення системи безпеки для дитини.

Перебуваючи в автомобілі, ваша дитина повинна бути повернутою обличчям до задньої частини автомобіля. Слід дотримуватися цієї застороги до досягнення дитиною максимально старшого віку. Завдяки цьому в разі зіткнення спинний хребет дитини, який є досить слабким, зазнає мінімального навантаження. Якщо вага дитини менше 13 кг, систему безпеки для дітей, що встановлюється в напрямку руху, можна кріпити не на всі сидіння.

Придатними для використання є дитячі автокрісла, які відповідають чинним постановам Європейської економічної комісії ООН. Див. місцеві нормативи та постанови щодо обов'язкового використання систем безпеки для дітей.

Для наведених нижче вагових категорій рекомендується використовувати такі дитячі автокрісла:

- **Група 0+**:
  Römer Baby-Safe Plus, що встановлюється проти напрямку руху, з основою ISOFIX або без неї для дітей вагою до 13 кг
- **Група I**:
  RÖMER Duo Plus ISOFIX із кріпленням ISOFIX або без нього та ремінцем Top-tether для дітей вагою 9–18 кг
- **Група II, група III**:
  Römer Kidfix XP /
  Römer Kidfix 2R з кріпленням або без нього ISOFIX для дітей вагою 15–36 кг,

  Graco Booster для дітей вагою 15–36 кг.

Переконайтеся, що встановлювана система безпеки для дітей є сумісною з типом автомобіля.

Дитяче сидіння на одинарному пасажирському сидінні: Випряміть спинку переднього пасажирського сидіння, відрегулюйте її на максимальну висоту і посуньте у крайнє заднє положення в поздовжньому напрямку.

Якщо вага дитини менше 13 кг, систему безпеки для дітей, що встановлюється в напрямку руху, можна кріпити не на всі сидіння.

Під час встановлення систем безпеки для дітей в автомобілі дотримуйтесь інструкцій виробника відповідної системи безпеки.

Відомості про напівуніверсальні системи безпеки для дітей та системи, призначені для певного автомобіля (а також системи безпеки для дітей ISOFIX з кріпленням паском безпеки), див. у списку автомобілів, наведеному в посібнику користувача системи безпеки для дітей.

Перевірте, чи систему безпеки для дітей встановлено в автомобілі в належному місці. Див. наведену нижче таблицю.

Слідкуйте за тим, щоб діти заходили в автомобіль і виходили з нього лише з протилежної до руху транспорту сторони.

Коли система безпеки для дітей не використовується, зафіксуйте її паском безпеки чи зніміть з автомобіля.

Примітка

Забороняється наклеювати будь-які об'єкти на системи безпеки для дітей та накривати їх іншими матеріалами.

Систему безпеки для дітей, яка спрацювала під час ДТП, потрібно замінити.

Місця встановлення системи безпеки для дітей

Встановлення універсальних дитячих автокрісел i-Size та ISOFIX

Відповідно до норм ЄС, у цій таблиці наведено варіанти встановлення дитячих автокрісел, які пристібаються паском безпеки і є загально схваленими, а також більших дитячих автокрісел ISOFIX та i-Size на сидіннях, оснащених кріпленнями ISOFIX в автомобілі.

Так : Дозволяється встановлення системи безпеки для дітей відповідної категорії.
Ні : Не дозволяється встановлення системи безпеки для дітей відповідної категорії.

Категорії систем безпеки для дітей	Середнє переднє пасажирське сидіння	Зовнішнє переднє пасажирське сидіння з увімкненою подушкою безпеки	Зовнішнє переднє пасажирське сидіння з вимкненою подушкою безпеки	Задні сидіння
Універсальна система безпеки для дітей, що кріпиться паском безпеки [1]	НІ	НІ	Так [2] [3]	НІ
Система безпеки для дітей i-Size	НІ	НІ	НІ	НІ
Місце обладнане кріпленням для верхнього страхувального троса	НІ	НІ	НІ	НІ
Колиска (система безпеки для дітей ISOFIX, що встановлюється у боковому напрямку)	НІ	НІ	НІ	НІ
Імітаційна модель дитячого автокрісла з кріпленнями системи ISOFIX: L1, L2				

Категорії систем безпеки для дітей	Середнє переднє пасажирське сидіння	Зовнішнє переднє пасажирське сидіння з увімкненою подушкою безпеки	Зовнішнє переднє пасажирське сидіння з вимкненою подушкою безпеки	Задні сидіння
Система безпеки для дітей ISOFIX, що встановлюється проти напрямку руху Фіксуючий пристрій системи безпеки для дітей ISOFIX: R1, R2, R3	HI	HI	HI	HI
Система безпеки для дітей ISOFIX, що встановлюється в напрямку руху Фіксуючий пристрій системи безпеки для дітей ISOFIX: F2, F2X, F3	HI	HI	HI	HI
Сидіння-підкладка: B2, B3	HI	HI	HI	HI

1) Універсальне дитяче автокрісло: дитяче крісло, яке можна встановлювати в усі автомобілі за допомогою паска безпеки. Підходить для всіх груп за зростом і вагою.
2) Лише системи безпеки для дітей, що встановлюється проти напрямку руху
3) Щоб установити на цьому місці систему безпеки для дітей, спрямовану проти напрямку руху, потрібно вимкнути подушку безпеки переднього пасажира.

Розмір імітаційної моделі дитячого автокрісла (1, 2, 3):

- R1 — це імітаційна модель дитячого автокрісла, що встановлюється проти напрямку руху, призначеного для дітей вагою до 10 кг (група 0) і вагою до 13 кг (група 0+) та віком приблизно від 0 до 1 року.
- R2 — це імітаційна модель зменшеного розміру дитячого автокрісла, що встановлюється проти напрямку руху, призначеного для дітей вагою до 13 кг (група 0+) і вагою від 9 до 18 кг (група 1) та віком приблизно від 2 до 4 років.

- R3 — це повнорозмірна імітаційна модель дитячого автокрісла, що встановлюється проти напрямку руху, призначеного для дітей вагою до 13 кг (група 0+) і вагою від 9 до 18 кг (група 1) та віком приблизно від 2 до 4 років.
- F2, F2X — це імітаційна модель зменшеної висоти дитячого автокрісла, що встановлюється в напрямку руху, призначеного для дітей вагою від 9 до 18 кг (група 1) та віком приблизно 6-7 років.
- F3 — це повнорозмірна імітаційна модель дитячого автокрісла, що встановлюється в напрямку руху, призначеного для дітей вагою від 9 до 18 кг (група 1) та віком приблизно 7-10 років.

Зберігання

Відділення для зберігання **40**
Бардачок 40
Підстаканники 41
Відділення для зберігання в передній частині салону 41
Верхня полиця 41
Відділення для зберігання під сидіннями 41
Відділення для зберігання у центральній консолі 43
Відділення для зберігання над кабіною 43
Багажне відділення **43**
Петлі для кріплення 43
Знак аварійної зупинки 44
Медична аптечка 44
Додаткові засоби для зберігання речей **44**
Розкладний піддон 44
Система багажника для даху **45**
Багажник на даху 45
Інформація про завантаження .. **46**

Відділення для зберігання

⚠ Попередження

Не зберігайте важкі чи гострі предмети у відділеннях для зберігання речей. Інакше кришка відділення для зберігання може відкритися, і люди в салоні можуть травмуватися предметами, які можуть вилетіти під час екстреного гальмування, різкої зміни напрямку чи аварії.

Під час руху автомобіля всі відділення для зберігання мають бути зачиненими.

Бардачок

Щоб відкрити бардачок потягніть ручку.

Підстаканники

Підсклянники розташовані на панелі приладів.

Потягніть за петлю, щоб скласти тацю з підсклянниками.

Відділення для зберігання в передній частині салону

Охолоджувач відділення для рукавичок ⇨ 97.

Верхня полиця

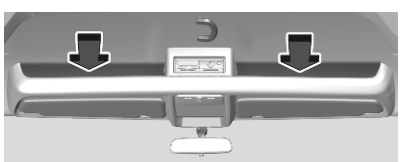

Призначена для зберігання лише легких предметів, зокрема документів або карт.

Максимальне навантаження – 20 кг.

⚠ Попередження
Закріплюйте вантаж, щоб запобігти їхньому випаданню та травмуванню людей.

Відділення для зберігання під сидіннями

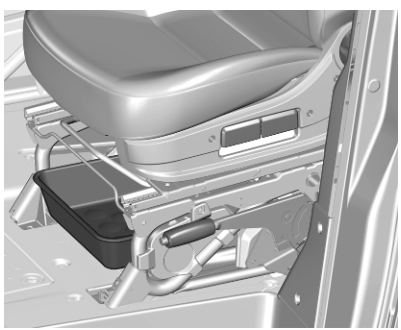

Під сидінням водія може бути закріплено лоток для зберігання речей.

Під сидінням пасажира розміщено скриньку для зберігання інструменту.

Відчиніть кришку скриньки.

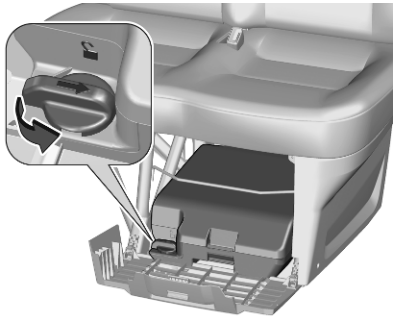

Поверніть ручку на чверть оберту, щоб звільнити скриньку та зняти її з місця.

Не забувайте повернути ручку на чверть оберту назад, щоб зафіксувати скриньку після встановлення її на місце.

Інструменти ⇨ 186.

Щоб отримати доступ до скриньки, потягніть подушку сидіння вперед.

Відділення для зберігання у центральній консолі

Варіант із кришкою

Відділення для зберігання замикається на ключ.

Щоб відчинити його, потягніть за ручку.

Відкритий варіант

Тут може розміщуватися тримач смартфона.

Відділення для зберігання над кабіною

У цьому відділенні, розташованому у вантажній зоні над кабіною, можна зберігати легкі предмети.

Загальна маса рівномірно розподіленого вантажу не має перевищувати 20 кг.

Багажне відділення

Петлі для кріплення

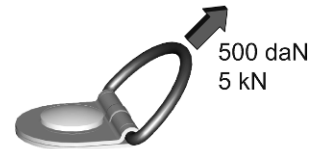

Петлі призначено для кріплення предметів за допомогою пасків або сітки для багажу, щоб запобігти їх ковзанню.

Кріпильні петлі можуть розміщуватися на підлозі автомобіля та на боковій стінці. Кількість петель для кріплення та місця їх розміщення можуть бути різними залежно від модифікації автомобіля.

Максимальне зусилля, що застосовується до петель кріплення, не має перевищувати 500 даН/5 кН/5000 Н.

Залежно від країни максимальне зусилля може бути зазначено на етикетці.

Примітка
Технічні характеристики, зазначені на етикетці, завжди мають перевагу над тими, що наведені у цьому посібнику.

Знак аварійної зупинки

У деяких модифікаціях знак аварійної зупинки можна зберігати в багажному відділенні. Закріпіть його за допомогою еластичних ремінців.

Медична аптечка

У деяких модифікаціях медичну аптечку можна зберігати у відділенні для зберігання на дверцятах.

Додаткові засоби для зберігання речей

Розкладний піддон

Пюпітр

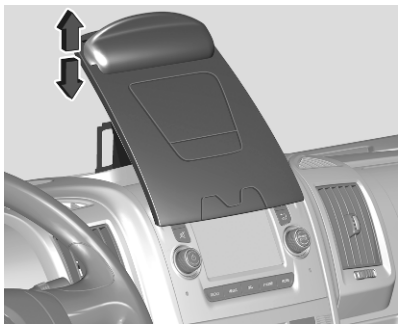

Щоб скласти або розкласти пюпітр, потягніть його або натисніть на нього зверху.

Для кріплення документів, паперу, тощо використовується скріпка.

Тримач для мобільних пристроїв

Цей тримач використовується для закріплення портативних пристроїв у потрібному положенні: смартфонів у вертикальному положенні, а планшетів у горизонтальному положенні.

- Щоб витягнути тримач вперед, потягніть його вгору.
- Потягніть за важіль і розблокувати обидва упори.

- Відповідно підніміть і опустіть обидва упори.
- Натисніть на важіль, щоб закріпити упори.

Лоток для документів на спинці середнього переднього пасажирського сидіння

Щоб відкинути піддон, потягніть за петлю. На лотку для документів є підстаканники та поворотна полиця.

Перш ніж підняти лоток, поверніть поворотну полицю в нормальне положення.

Система багажника для даху

Багажник на даху

З міркувань безпеки та для запобігання пошкодженню даху рекомендується використовувати багажник для даху, схвалений для автомобіля. Щоб отримати детальнішу інформацію зверніться по допомогу на станцію технічного обслуговування.

Дотримуйтеся інструкцій з установки та знімайте багажник, коли він не використовується.

Інформація про завантаження ⇨ 46.

Встановлення

Прикріпіть багажник на дах відповідно до інструкції, яка додається до багажника.

Кількість точок кріплення та місця їх розміщення можуть бути різними залежно від модифікації автомобіля.

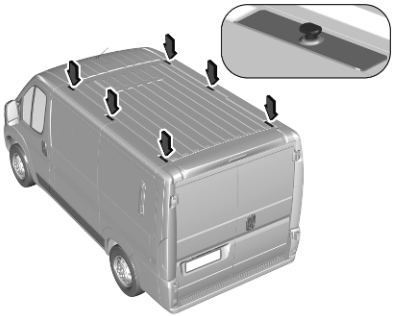

Установіть багажник на дах, використовуючи точки кріплення, позначені на малюнку.

Інформація про завантаження

⚠ Попередження

Завжди слід перевіряти, чи надійно складено багаж в автомобілі. Якщо речі ненадійно закріплено в салоні, вони можуть призвести до отримання травми чи пошкодити інші речі або автомобіль.

- Важкі предмети у вантажному відділенні потрібно розташовувати внизу.
- Щоб предмети в багажнику не ковзали по підлозі під час перевезення, закріплюйте їх пасочками, прив’язаними до вушок.
- Забороняється класти будь-які предмети на панель приладів, а також закривати датчик на верхній частині панелі приладів.
- Вантаж не повинен перешкоджати роботі педалей, стоянкового гальма та перемикача передач або обмежувати свободу рухів водія. Не розміщуйте в салоні незафіксовані предмети.
- Забороняється їздити з відчиненим багажним відділенням.
- Вантажопідйомність – це різниця між допустимою повною масою автомобіля (див. маркувальну табличку ⇨ 213) та спорядженою масою ЕС.

  Щоб розрахувати вантажопідйомність, уведіть дані для свого автомобіля в таблицю мас на початку цього посібника.

  Споряджена маса відповідно за стандартів ЄС включає масу водія (68 кг), масу вантажу (7 кг) та масу всіх рідин (за умови заповнення паливного баку на 90%).

Додаткове обладнання та аксесуари збільшують споряджену масу.

- Водіння з вантажем на даху підвищує чутливість автомобіля до зустрічного вітру, а також ускладнює керування автомобілем через те, що піднімається центр його ваги. Рівномірно розкладіть вантаж і правильно зафіксуйте його за допомогою пасків. Відрегулюйте тиск шин і виберіть швидкість відповідно до ступеня завантаженості автомобіля. Часто перевіряйте та підтягуйте паски.

  Не перевищуйте швидкість 120 км/год.

  Допустиме навантаження на дах становить 150 кг. Навантаження на дах обчислюється сумарним показником ваги багажника та вантажу.

Прилади та органи управління

Огляд панелі інструментів **50**
Вигляд приладової панелі 50
Органи управління **52**
Регулювання керма 52
Засоби керування на кермі 52
Звуковий сигнал 53
Система промивки й очищення лобового скла 53
Зовнішня температура 54
Годинник 54
Розетки 55
Запальничка 56
Попільнички 56
Сигнальні лампи, датчики та індикатори **57**
Спідометр 57
Лічильник загального пробігу 57
Тахометр 58
Датчик рівня пального 58
Датчик рівня рідини AdBlue 58
Покажчик заряду акумуляторної батареї високої напруги 59
Датчик температури охолоджуючої рідини двигуна 59
Дисплей обслуговування 59
Контрольні індикатори 60
Покажчики повороту 62
Система нагадування про непристебнутий пасок безпеки 62
Подушка безпеки та переднатягувачі пасків безпеки 62
Система зарядки 63
Індикатор несправності 63
Проведіть обслуговування автомобіля найближчим часом 63
Гальмівна система 64
Зношені гальмівні колодки 64
Стоянкове гальмо 64
Анти-блокувальна система гальм (ABS) 64
Перемикання передач 64
Пневматична підвіска 64
Гідропідсилювач 64
Система попередження про виїзд за межі смуги руху 64
Електронна система курсової стійкості та протибуксовочна гальмівна система 65
Температура охолоджуючої рідини двигуна 65
Попередній прогрів 65
Сажовий фільтр 65
AdBlue 66
Система контролю тиску в шинах 66
Тиск мастила в двигуні 66
Низький рівень пального 66
Заливний паливний фільтр 67
Імобілайзер 67
Система зупинки-запуску 67
Ближнє світло 67
Дальнє світло 67
Помічник дальнього світла 67
Система регулювання фар 67
Передні протитуманні фари 67
Задні протитуманні фари 68
Круїз-контроль 68
Автомобіль попереду 68
Активне екстрене гальмування 68
Обмежувач швидкості 68
Дверцята відчинені 68
Дисплеї **69**
Центр інформації для водіїв 69
Інформаційний дисплей 70
Повідомлення автомобіля **71**
Попереджувальні звукові сигнали 71

Бортовий комп'ютер **72**
Тахограф **73**
Персоналізація автомобіля **73**
Телематичні служби **74**
Екстрений виклик 74

Огляд панелі інструментів

Вигляд приладової панелі

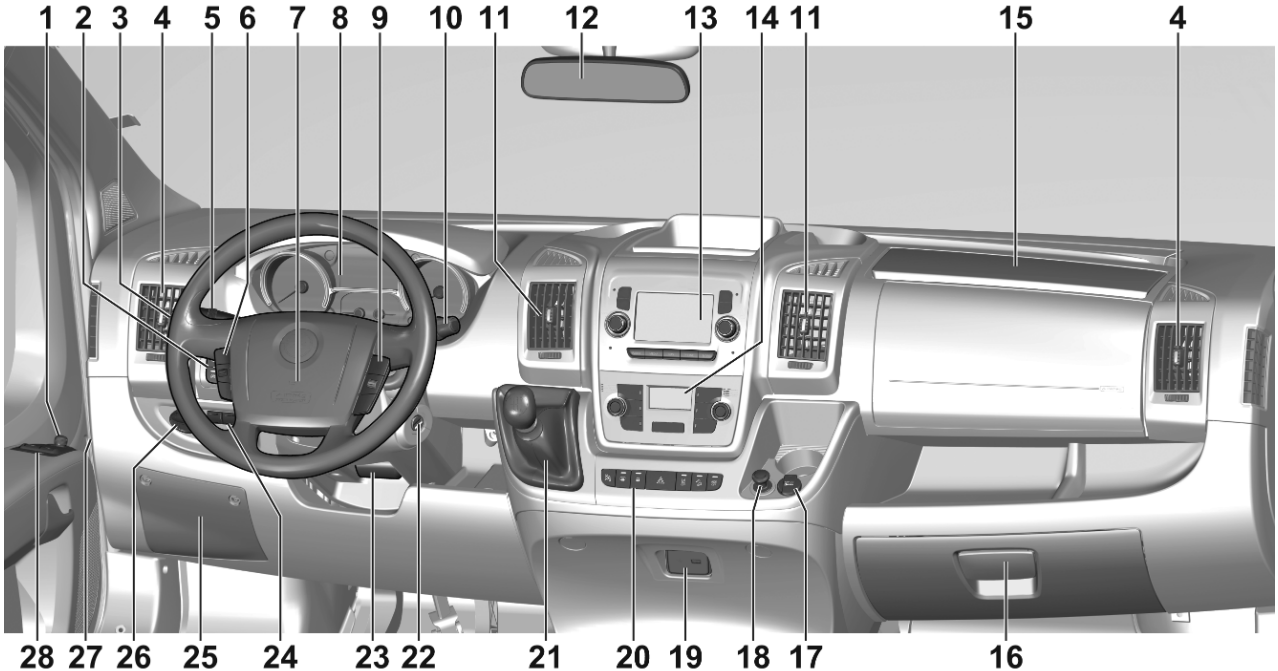

1 Зовнішні дзеркала 14
2 Система зупинки-запуску .. 102
Передні протитуманні фари 79
Задні протитуманні фари 79
Регулювання діапазону освітлення фарами 77
Кнопки для інформаційного центру водія 69
3 Круїз-контроль 123
Обмежувач швидкості 126
4 Бокові повітропроводи 96
5 Дальнє світло 76
Система керування дальнім світлом 76
Покажчики повороту 78
Ліхтарі стоянкового освітлення 80
6 Засоби керування на кермі 52
7 Звуковий сигнал 53
8 Центр інформації водія 69
9 Засоби керування на кермі 52
10 Система омивання та очищення лобового скла 53
11 Повітропроводи 96
12 Внутрішнє дзеркало 16
Дисплей у дзеркалі заднього виду 69
13 Інформаційний дисплей 70
14 Система обігріву та вентиляції 86
Система кондиціонера 87
Електронна система клімат-контролю 90
15 Відділення для зберігання в передній частині салону 41
16 Бардачок 40
17 Розетка напругою 12 В 55
18 Порт USB 55
Запальничка 56
19 Порт USB 55
Порт AUX 55
20 Вимкнення подушок безпеки 32
Заднє вікно з підігрівом 17
Кнопка центрального замка .. 7
Ліхтарі аварійної сигналізації 78
Система попередження про виїзд за межі смуги руху 144
Система контролю спуску на схилах 121
Електронна система курсової стійкості та протибуксувальна гальмівна система 118
21 Блок керування електроприводом 113
Важіль селектора 115
22 Замок запалення 101
23 Регулювання керма 52
24 Пневматична підвіска 106
25 Коробка із запобіжниками приладової панелі

26 Допоміжний обігрівач 92

Стоянковий обігрівач салону 93

27 Важіль відчинення капота . 169

28 Вікна з електропідйомниками 17

Кнопка замикання багажного відділення 7

Органи управління

Регулювання керма

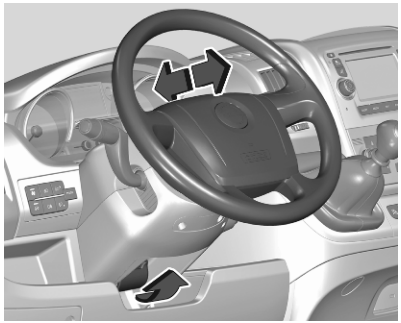

Розблокуйте важіль, відрегулюйте кермо, потім натисніть на важіль і переконайтеся, що він повністю заблокований.

Не регулюйте кермо під час руху та у випадку, коли воно заблоковане.

Засоби керування на кермі

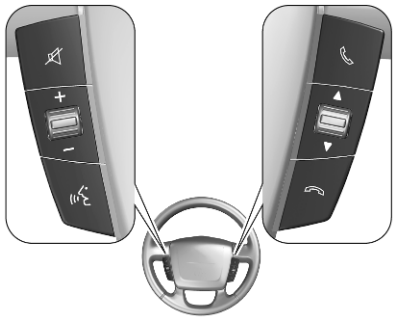

Органи керування на кермі можна використовувати для функцій аудіосистеми та телефона.

Детальні відомості див. в інструкції з експлуатації інформаційно-розважальної системи.

Звуковий сигнал

Натисніть .

Система промивки й очищення лобового скла

Очисник лобового скла

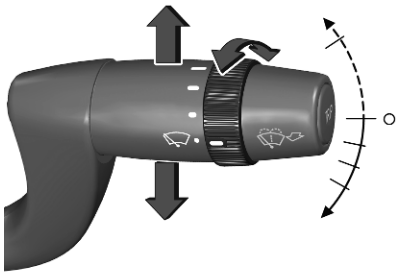

Можна вибрати такі параметри.

на одну позицію донизу	:	режим очищення "з інтервалами" і ввімкнення датчика дощу
на дві позиції донизу	:	постійне очищення в повільному темпі
на три позиції донизу	:	постійне очищення у швидкому темпі
угору	:	один оберт

Якщо вибрано режим очищення з інтервалами, поворотом кільця можна вибрати один з чотирьох рівнів частоти.

Датчик дощу визначає кількість води на лобовому склі та автоматично регулює частоту роботи очисників лобового скла.

Щоразу після ввімкнення запалювання датчик дощу необхідно вмикати знову.

Примітка
За поганої погоди, наприклад, під час туману чи снігопаду, функція автоматичного чищення за допомогою датчика дощу може не діяти. За потреби виберіть для склоочисника інший режим роботи.

Підтримуйте чистоту датчика, запобігаючи потраплянню на нього пилу, бруду та льоду.

Забороняється використовуйте очисник лобового скла, коли лобове скло обмерзло.

Вимкніть очисники.

Омивач лобового скла

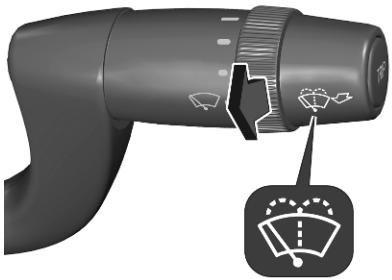

Потягніть до себе важіль. Мийна рідина омивача розпилюється по лобовому склу.

Зовнішня температура

Зовнішня температура відображається у центрі інформації для водія або на інформаційному дисплеї. Падіння та підвищення температури може відображатися із затримкою.

Якщо погодні умови можуть призвести до ожеледиці на дорозі, в інформаційному центрі водія засвітиться ☼. Їдьте обережно та уникайте різкого гальмування.

Одиницю вимірювання зовнішньої температури можна вибрати в інформаційному центрі водія ⇨ 69.

Вказівки щодо вибору одиниці вимірювання для відображення зовнішньої температури на інформаційному дисплеї, див. в інструкції з експлуатації інформаційно-розважальної системи.

⚠ Попередження

Поверхня дороги вже може бути покрита льодом, навіть якщо дисплей вказує кілька градусів вище 0 °C.

Годинник

Для встановлення часу і дати в інформаційному центрі водія, скористайтеся кнопками **MODE**, ≡D▲ та ≡D▼ біля керма.

Інформаційний центр водія ⇨ 69.

Вказівки щодо встановлення часу й дата на інформаційному дисплеї, див. в інструкції з експлуатації інформаційно-розважальної системи.

Розетки

Розетка з напругою 12 В розміщена на панелі приладів.

Коли двигун не працює, підключення електричних аксесуарів призведе до розряджання акумулятора автомобіля. Забороняється перевищувати максимальний рівень енергоспоживання 180 Вт.

⚠ Небезпека

Щоб не сталася пожежа, коли одночасно використовується кілька розеток, загальне енергоспоживання підключеного до них приладдя має бути не більшим ніж 180 Вт.

У разі вимкнення запалювання розетка може вимкнутися.

Окрім того, розетка може вимикатися в разі низького заряду акумуляторної батареї.

Електричні аксесуари, які підключаються, повинні відповідати вимогам електромагнітної сумісності, визначеним у DIN VDE 40 839.

Обережно

Не підключайте будь які прилади живлення, наприклад зарядні пристрої або акумулятори.

Забороняється використовувати вилки, розмір яких не відповідає розеткам в автомобілі.

Порти USB

Порт USB для заряджання зовнішніх пристроїв розміщено на панелі приладів.

Порт USB для підключення зовнішніх пристроїв до інформаційно-розважальної системи розміщено в центральному відділенні для зберігання.

Порт AUX

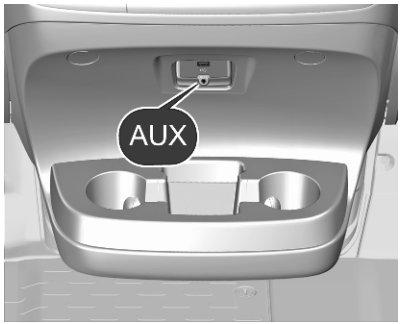

Порт AUX розміщено в центральному відділенні для зберігання.

Примітка
Розетки повинні постійно залишатися сухими і чистими.

Запальничка

Утисніть запальничку. Запальничка вимикається автоматично після розжарення елемента. Витягніть запальничку.

Попільнички

Обережно
Слід використовувати лише для попелу, а не для легкозаймистого сміття.

Переносна попільничка

Контейнер попільнички для використання в автомобілі. Щоб скористатися, відкрийте кришку.

Сигнальні лампи, датчики та індикатори

Спідометр

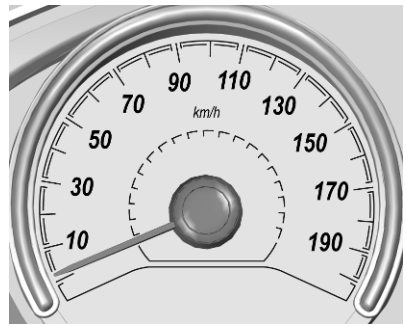

Указує швидкість автомобіля.

Обмежувач швидкості ⇨ 126.

Круїз-контроль ⇨ 123.

Лічильник загального пробігу

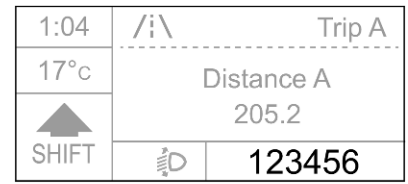

Залежно від моделі автомобіля передбачено два варіанти.

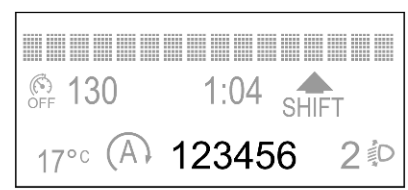

Відображає записану відстань у кілометрах.

Примітка
Якщо встановлено тахограф, загальний пробіг може відображатися тільки на тахографі.

Тахограф ⇨ 73.

Тахометр

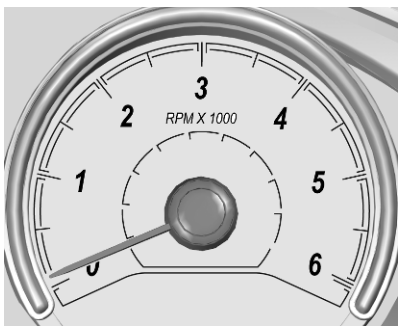

Вказує швидкість роботи двигуна.

Їдьте на низьких обертах для кожної передачі настільки довго, наскільки це можливо.

Обережно

Надто висока частота обертів двигуна може бути призвести до його пошкодження.

Датчик рівня пального

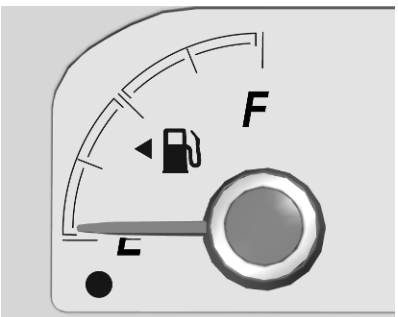

Відображає рівень пального в баку.

Коли рівень пального в баку знижується до позначки **E**, засвічується контрольний індикатор ●. Негайно долийте пальне ⇨ 156.

Забороняється їздити з порожнім баком.

Прокачування системи дизельного пального ⇨ 177.

Оскільки в баку залишається пальне, кількість долитого пального може бути меншою, ніж указана ємність баку.

Датчик рівня рідини AdBlue

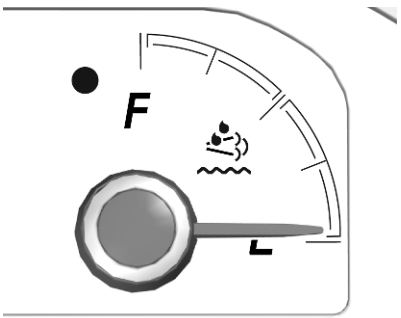

Датчик рівня рідини AdBlue показує рівень рідини AdBlue, що залишилася в баку.

Коли в баку мало пального, світиться контрольний індикатор ⇨ 66 і лунає попереджувальний

сигнал. Негайно долийте рідину AdBlue щоб система не перешкоджали запуску двигуна.

AdBlue ⇨ 108.

Покажчик заряду акумуляторної батареї високої напруги

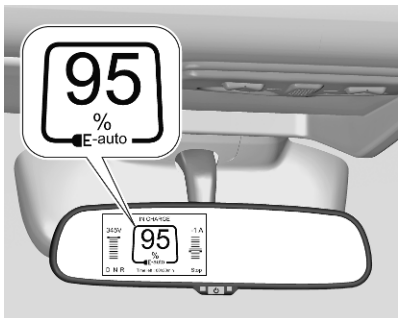

Показує стан заряду акумуляторної батареї високої напруги.

Датчик температури охолоджуючої рідини двигуна

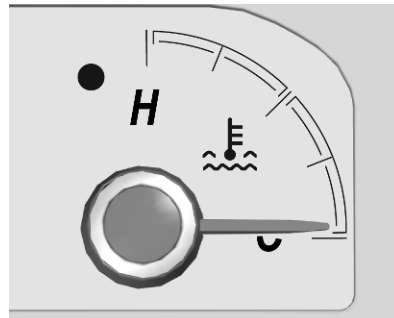

Відображає температуру охолоджуючої рідини.

Якщо стрілка заходить на червону зону або контрольний індикатор ● світиться червоним світлом, це означає, що температура надто висока ⇨ 65.

Обережно

Якщо температура охолоджуючої рідини двигуна є надто високою, зупиніть автомобіль, вимкніть двигун. Надвисока темепратура становить небезпеку для двигуна. Перевірте рівень охолоджуючої рідини.

З фізичних причин, датчик температури охолоджувальної рідини здатний показувати температуру тільки при достатньому рівні рідини.

Дисплей обслуговування

Протягом кількох секунд після ввімкнення запалювання в інформаційному центрі водія відображається інформація про час наступного обслуговування.

Після цього буде показано шкалу рівня мастила у двигуні — від 1 (**MIN**) до 5 (**MAX**). Якщо шкала не відображається, це вказує на недостатній рівень мастила у

двигуні. Необхідно долити мастило, щоб запобігти пошкодженню двигуна. Для того щоб правильно виконати вимірювання цього рівня, слід поставити автомобіль на горизонтальну поверхню і вимкнути двигун щонайменше за 30 хвилин до вимірювання.

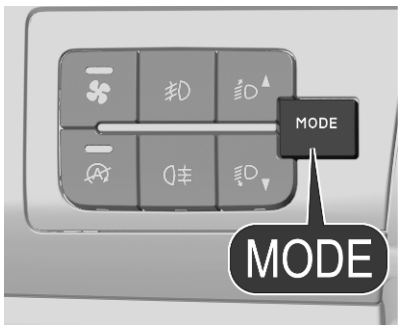

Щоб у будь-який час отримати доступ до вказівок щодо обслуговування, натисніть **MODE**. Щоб переглянути інтервали проведення технічного обслуговування та дані про якість моторного мастила, скористайтеся кнопками ≡D▲ і ≡D▼. Буде відображено час, що залишився до наступного технічного обслуговування до наступної заміни масла.

Залежно від умов їзди, зазначений інтервал, через який потрібно провести обслуговування, може істотно відрізнятися.

Якщо автомобіль потребує обслуговування, зверніться по допомогу на станцію технічного обслуговування.

Скидання дисплея обслуговування

Після проведення технічного обслуговування або заміни моторного мастила, показники слід скинути. Щоб скинути показники, увімкніть запалювання та натискайте педалі гальм та акселератора протягом щонайменше 15 секунд.

Бортовий комп'ютер ⇨ 72.

Інформаційний центр водія ⇨ 69.

Інформація про обслуговування ⇨ 208.

Контрольні індикатори

Описані контрольні індикатори доступні не для всіх автомобілів. В залежності від комплектації автомобіля розташування контрольних індикаторів може відрізнятися. Після ввімкнення системи запалювання для перевірки функціональності на короткий проміжок часу засвітиться більшість контрольних індикаторів.

Кольори контрольних індикаторів означають:

червоний	:	небезпека, важливе нагадування
жовтий	:	попередження, інформація, несправність
зелений	:	підтвердження активації
синій	:	підтвердження активації

Контрольні індикатори розміщені в інформаційному центрі водія.

Інформаційний центр водія ⇨ 69.

Огляд

Цифрами в оглядовій таблиці позначено дію, яку потрібно виконати, коли світиться чи блимає контрольний індикатор.

1 : лише для інформування
2 : інформування та попередження
3 : зверніться по допомогу на СТО
4 : зупиніть двигун і зверніться по допомогу на СТО
5 : для усунення несправності негайно зверніться на СТО
6 : зупиніть автомобіль, перервіть поїздку і зверніться по допомогу на СТО

	2	Зовнішня температура ⇨ 54
/	1	Покажчики повороту ⇨ 62
	2	Система нагадування про непристебнутий пасок безпеки ⇨ 62
	5	Подушка безпеки та натягувачі пасків безпеки ⇨ 62
	4	Система заряджання ⇨ 63
	5	Індикатор несправності ⇨ 63
/	4 / 5	Проведіть обслуговування автомобіля найближчим часом ⇨ 63
	4 / 5	Гальмівна система ⇨ 64
	1	Стоянкове гальмо ⇨ 64
	5	Індикатор зношення гальмівних накладок ⇨ 64
	2	Антиблокувальна система гальм (ABS) ⇨ 64
SHIFT	1	Перемикання передач ⇨ 64
	3	Пневматична підвіска ⇨ 64
	3	Гідропідсилювач керма ⇨ 64
/	2	Система попередження про виїзд за межі смуги руху ⇨ 64
	3	Система попередження про виїзд за межі смуги руху ⇨ 64
	2 / 3	Електронна система курсової стійкості та протибуксувальна гальмівна система ⇨ 65
	4	Температура охолоджувальної рідини двигуна ⇨ 65
	1	Попереднє прогрівання ⇨ 65
	1	Сажовий фільтр ⇨ 65
	2	AdBlue ⇨ 66
	2	Система контролю тиску в шинах ⇨ 66
	4	Тиск мастила в двигуні ⇨ 66
	2	Низький рівень пального ⇨ 66

	3	Дренаж паливного фільтра ⇨ 67
	1 / 3	Імобілайзер ⇨ 67
	1	Система стоп-старт ⇨ 67
	1	Ближнє світло ⇨ 67
	1	Дальнє світло ⇨ 67
	1	Система керування дальнім світлом ⇨ 67
	1	Система регулювання фар ⇨ 67
	1	Передні протитуманні фари ⇨ 67
	1	Задня протитуманна фара ⇨ 68
	1	Круїз-контроль ⇨ 68
	2	Автомобіль попереду ⇨ 68
	2 / 3	Активне екстрене гальмування ⇨ 68
/	1	Обмежувач швидкості ⇨ 68
	2	Дверцята відчинені ⇨ 68

Покажчики повороту

⬅ або ➡ блимає зеленим.

Блимає, коли ввімкнено покажчик повороту.

Коли ввімкнені вказівники поворотів, також лунає звукове попередження.

Заміна лампи ⇨ 177.

Покажчики повороту ⇨ 78.

Система нагадування про непристебнутий пасок безпеки

Передні сидіння

світиться чи миготить червоним.

Залежно від моделі автомобіля контрольний індикатор блиматиме, якщо переднє пасажирське сидіння зайняте, але пасок безпеки не пристебнуто.

Якщо пристебнути пасок безпеки, контрольний індикатор згасне.

світиться і лунає звуковий сигнал

Автомобіль рухається, але пасок безпеки водія не пристебнуто.

блимає

Пасок безпеки водія не пристебнуто.

Подушка безпеки та переднатягувачі пасків безпеки

світиться червоним.

Коли вмикається система запалювання, контрольний індикатор засвічується на короткий час. Якщо він не світиться або світиться під час їзди, це свідчить про несправність у системі

подушок безпеки чи системі натягувачів пасків безпеки. Зверніться по допомогу на станцію технічного обслуговування. Подушки безпеки та натягувачі пасків безпеки можуть не спрацювати у випадку ДТП.

Розгортання натягувачів пасків безпеки чи подушок безпеки позначається безперервним горінням .

⚠ Попередження

Для усунення несправності негайно зверніться до майстерні.

Натягувачі пасків ⇨ 23.

Система подушок безпеки ⇨ 26.

Система зарядки

 світиться червоним.

Світиться, коли система запалення ввімкнена, і гасне незабаром після запуску двигуна.

Світиться або блимає, коли двигун працює

Зупиніться, вимкніть двигун. Акумулятор не заряджається. Охолодження двигуна може бути перерваним. Можливо, знизилася ефективність сервопристрою гальм. Зверніться по допомогу на станцію технічного обслуговування.

Індикатор несправності

 світиться жовтим.

Несправність у системі зниження токсичності вихлопів. Допустимі межі токсичності вихлопу можуть бути перевищені. Негайно зупиніть автомобіль і вимкніть двигун.

⚠ Попередження

Для усунення несправності негайно зверніться до майстерні.

Проведіть обслуговування автомобіля найближчим часом

У інформаційному центрі водія світиться або світиться жовтим ⚠.

Автомобіль потребує обслуговування.

Може засвітитися у поєднанні з іншим контрольним індикатором чи повідомленням центру інформації водія.

Якщо світиться ⚠, це вказує на незначну несправність.

Якщо світиться ⚠ і відображається відповідне повідомлення, це вказує на значну несправність.

⚠ Попередження

Для усунення несправності негайно зверніться до майстерні.

Гальмівна система

(!) світиться червоним.

Засвічується на короткий час при ввімкнення запалювання.

(!) світиться в разі занизького рівня гальмівної рідини ⇨ 173. (!) і (ABS) світяться в разі несправності гальмівної системи.

⚠ Попередження
Зупиніться. Не продовжуйте подорож. Зверніться до майстерні.

Гальмівна система ⇨ 115.

Зношені гальмівні колодки

⚠ світиться жовтим.

Передні гальмівні колодки зносилися.

Зверніться по допомогу на станцію технічного обслуговування.

Стоянкове гальмо

(!) світиться червоним.

Контрольний індикатор (!) продовжує світитися, коли стоянкове гальмо ввімкнене, і згасає, коли стоянкове гальмо відпущене ⇨ 116.

Анти-блокувальна система гальм (ABS)

(ABS) світиться жовтим.

Засвічується на короткий час при ввімкнення запалювання. Система готова до роботи, коли індикатор (ABS) гасне.

Світиться під час руху в разі несправності системи ABS. Гальмівна система продовжує діяти, але без застосування системи ABS.

Антиблокувальна система гальм ⇨ 116.

Перемикання передач

Індикатор SHIFT починає світитися центрі інформації водія.

Для економії пального рекомендується перемкнутися на іншу передачу.

Пневматична підвіска

світиться червоним.

У системі виникла несправність.

Зверніться по допомогу на станцію технічного обслуговування.

Пневматична підвіска ⇨ 106.

Гідропідсилювач

! світиться червоним.

Несправність гідропідсилювача керма. Їдьте обережно з помірною швидкістю та зверніться на станцію технічного обслуговування.

Система попередження про виїзд за межі смуги руху

або блимає жовтим світлом.

Виявлено ненавмисний виїзд за межі смуги руху ліворуч або праворуч.

Поверніть кермо в протилежному напрямку, щоб скоригувати траєкторію руху.

Якщо ! світиться жовтим світлом, це свідчить про несправність системи попередження про виїзд за межі смуги руху. Очистіть лобове скло. Якщо ця проблема виникатиме знову, зверніться по допомогу на станцію технічного обслуговування.

Електронна система курсової стійкості та протибуксовочна гальмівна система

світиться чи блимає жовтим.

Світиться

Виявлено несправність.

Крім цього, в інформаційному центрі водія може відображатися попереджувальне повідомлення.

У разі несправності системи зверніться по допомогу на станцію технічного обслуговування.

Блимає

Система працює і здійснює оптимізацію зчеплення з дорожнім полотном та покращує курсову стійкість автомобіля.

Електронна система курсової стійкості та протибуксувальна система ⇨ 118.

Система контролю руху на схилах ⇨ 121.

Допоміжна система під час рушання з місця під гору ⇨ 117.

Температура охолоджуючої рідини двигуна

або ● світяться червоним.

Засвічується на короткий час червоним світлом під час увімкнення запалювання.

Світиться, коли двигун працює

Якщо чи ● світиться червоним світлом, зупиніть автомобіль і вимкніть двигун.

Обережно
Температура охолоджуючої рідини надто висока.

Дочекайтесь охолодження двигуна і перевірте рівень охолоджувальної рідини.

Перевірте рівень охолоджувальної рідини ⇨ 171.

Якщо він є достатнім, зверніться на станцію технічного обслуговування.

Попередній прогрів

світиться жовтим.

Попередній прогрів активовано. Активується лише, коли температура зовні є низькою.

Перед запуском двигуна зачекайте, доки не згасне .

Сажовий фільтр

світиться жовтим.

Регенерація сажового фільтра відбувається автоматично. Не вимикайте двигун, доки не згасне — це означає, що процес регенерації можна завершити.

AdBlue

світиться жовтим.

Низький рівень AdBlue. Негайно долийте рідину AdBlue щоб система не перешкоджали запуску двигуна.

В інформаційному центрі водія може відобразитися відповідне повідомлення.

AdBlue ⇨ 108.

Система контролю тиску в шинах

(!) світиться жовтим.

Шина втрачає тиск. Негайно зупиніться та перевірте тиск у шинах.

Якщо разом із ⚠ світиться (!), це означає, що датчик несправний.

Зверніться до майстерні.

Система контролю тиску в шинах ⇨ 189.

Тиск мастила в двигуні

світиться червоним.

Засвічується на короткий час при ввімкнення запалювання.

Світиться, коли двигун працює

Обережно

Змащення двигуна може припинитися. Це може призвести до пошкодження двигуна та / чи блокування ведучих коліс.

Зупиніть автомобіль і перевірте рівень мастила в двигуні ⇨ 170.

⚠ Попередження

Коли двигун не працює, для гальмування та керування потрібно значно більше сили.

При активній функції Автостоп сервопривід гальм буде працювати.

Не виймайте ключ із замка запалення до тих пір, поки автомобіль не зупиниться, оскільки це може призвести до неочікуваного блокування керма.

Не заводьте двигун і викличте евакуатор для буксирування автомобіля на СТО.

Миготить, коли двигун працює

Погана якість моторного мастила. Якомога швидше замініть мастило у двигуні.

Потужність двигуна може бути обмежено.

Не заводьте двигун і викличте евакуатор для буксирування автомобіля на СТО.

Низький рівень пального

● світиться жовтим.

Занадто низький рівень пального в баку. Поповніть рівень пального негайно.

Забороняється їздити з порожнім баком.

Якщо блимає, це означає несправність системи. Зверніться по допомогу на станцію технічного обслуговування.

Каталітичний нейтралізатор ⇨ 108.

Заправка ⇨ 156.

Прокачування системи дизельного пального ⇨ 177.

Заливний паливний фільтр

світиться жовтим.

У фільтрі дизельного пального є вода. Небезпека пошкодження систему впорскування пального.

Зверніться по допомогу на станцію технічного обслуговування.

Імобілайзер

світиться жовтим.

Вставлений ключ запалювання не розпізнано. Двигун не запуститься. Вставте інший ключ і перевірте несправний ключ.

Якщо засвічується приблизно на 10 секунд, коли увімкнене запалювання, це означає, що спрацювала сигналізація.

Імобілайзер ⇨ 14.

Система зупинки-запуску

У інформаційному центрі водія світиться або блимає Ⓐ.

Світиться

Спрацювала функція "Автостоп".

Блимає

Система зупинки-запуску зараз не діє.

Система зупинки-запуску ⇨ 102.

Ближнє світло

світиться зеленим.

Ближнє світло ввімкнено ⇨ 75.

Дальнє світло

світиться синім.

Дальнє світло ввімкнено ⇨ 76.

Помічник дальнього світла

Ⓐ світиться зеленим.

Систему керування дальнім світлом ввімкнено ⇨ 76.

Система регулювання фар

В інформаційному центрі водія світиться і номер положення фар.

Регулювання діапазону освітлення фарами ⇨ 77.

Передні протитуманні фари

світиться зеленим.

Світиться, коли передні протитуманні фари ввімкнені ⇨ 79.

Задні протитуманні фари

світиться жовтим.

Світиться, коли ввімкнені задні протитуманні фари ⇨ 79.

Круїз-контроль

світиться зеленим.

Система ввімкнена.

Круїз-контроль ⇨ 123.

Автомобіль попереду

світиться або блимає жовтим чи червоним світлом.

Коли відстань до автомобіля попереду стає замалою, в інформаційному центрі водія засвічується жовтим світлом і відображається попереджувальне повідомлення.

Коли зіткнення неминуче і водій має діяти негайно, в інформаційному центрі водія засвічується червоним світлом, відображається попереджувальне повідомлення, а також лунають попереджувальні звукові сигнали.

Система попередження про небезпеку лобового зіткнення ⇨ 129.

Активне екстрене гальмування

світиться чи миготить жовтим.

Світиться

Систему була вимкнуто або виявлено несправність.

Якщо виявлено несправність, може також світитися ⚠.

Крім цього, в інформаційному центрі водія відображається попереджувальне повідомлення.

У разі несправності системи зверніться по допомогу на станцію технічного обслуговування.

Блимає

Система активно працює.

Залежно від ситуації, може бути застосовано гальмування середньої інтенсивності або різке гальмування.

Система попередження про небезпеку лобового зіткнення ⇨ 129.

Активне екстрене гальмування ⇨ 131.

Обмежувач швидкості

У інформаційному центрі водія світитися .

Обмежувач швидкості ввімкнено.

Якщо світиться OFF, це означає, що обмежувач швидкості вибрано, але не ввімкнено.

Обмежувач швидкості ⇨ 126.

Дверцята відчинені

світиться.

Світиться, коли ввімкнено запалювання, якщо бічні дверцята або вантажне відділення відчинено.

Дисплеї

Центр інформації для водіїв

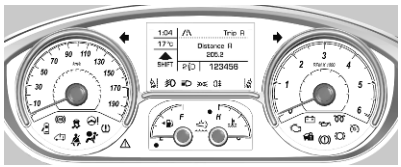

Центр інформації для водіїв знаходиться на панелі приладів.

1:04	/i\	Trip A
17°C	Distance A 205.2	
SHIFT		
		123456

Залежно від моделі автомобіля передбачено два варіанти.

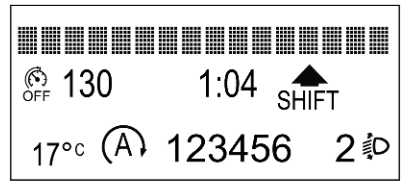

Крім сигналізаторів, покажчиків та індикаторів, тут відображається така інформація:

- лічильник щоденного пробігу
- індикація під час перемикання передач
- інформація про технічне обслуговування
- повідомлення автомобіля й попередження
- повідомлення систем допомоги водію
- спливні повідомлення
- інформація інформаційно-розважальної системи

Повідомлення автомобіля ⇨ 71.

Вибір меню та функцій

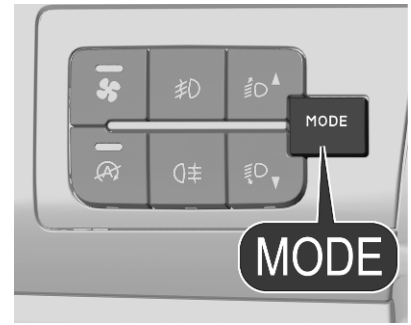

Натисніть **MODE**, щоб виконувати такі дії:

- відкривати меню та підменю
- підтверджувати вибір в меню
- виходити з меню

У разі тривалого натискання відображається головний екран.

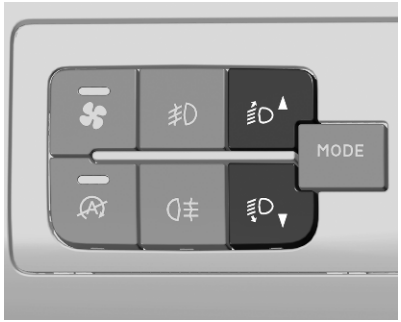

Для переходів між пунктами меню та для збільшення чи зменшення значень натискайте кнопки ≣D▲ ≣D▼.

Дисплей у дзеркалі заднього виду

В електромобілях на дисплеї у дзеркалі заднього виду відображається інформація про стан акумуляторної батареї високої напруги.

Дисплей у дзеркалі заднього виду вмикається тоді, коли ввімкнено запалювання і акумулятор автомобіля заряджений. Його можна тимчасово вимкнути, натиснувши ⏻.

На дисплеї у дзеркалі заднього виду відображається така інформація:

- рівень заряду
- час, що залишився до наступного заряджання або до закінчення поточного процесу заряджання
- напруга
- струм на вході й на виході
- положення блока електропривода
- стан автомобіля
- інформаційні повідомлення та попередження

Заряджання ⇨ 146.

Інформаційний дисплей

На інформаційному дисплеї може відображатися така інформація:

- час ⇨ 54
- зовнішня температура ⇨ 54
- дата ⇨ 54
- індикація камери заднього виду ⇨ 139
- повідомлення автомобіля й системи ⇨ 71
- параметри для персоналізації автомобіля ⇨ 73

Докладнішу інформацію наведено в інструкції з експлуатації інформаційно-розважальної системи.

Інформаційно-розважальна система ⇨ 83.

Вибір меню та параметрів

Передбачені три способи керування дисплеєм:

- за допомогою кнопок поруч із дисплеєм
- дотиками пальця до сенсорного екрана
- за допомогою функції розпізнавання мовлення

Повідомлення автомобіля

Повідомлення відображаються в центрі інформації для водія. Деякі повідомлення супроводжується попереджувальними звуковими сигналами.

Повідомлення можуть також відображатися на дисплеї у дзеркалі заднього виду (за наявності).

Повідомлення автомобіля й службові повідомлення

Повідомлення автомобіля відображаються як текст. Дотримуйтеся інструкцій, наведених у повідомленнях.

Повідомлення на інформаційному дисплеї

Деякі важливі повідомлення можуть також відображатися на інформаційному дисплеї. Деякі повідомлення відображаються лише протягом кількох секунд у вигляді спливних індикаторів.

Попереджувальні звукові сигнали

Попереджувальний звуковий сигнал про непристебнуті паски безпеки має пріоритет перед іншими попереджувальними звуковими сигналами.

Під час запуску двигуна чи керування автомобілем

Попереджувальні звукові сигнали можуть лунати в таких випадках:

- пасок безпеки не пристебнуто
- дверцята салону чи багажного відділення зачинено не повністю
- перевищено певну швидкість, коли увімкнено стоянкове гальмо
- круїз-контроль вимикається автоматично
- перевищено запрограмовану швидкість або обмеження швидкості
- в інформаційному центрі водія з’явиться попереджувальне повідомлення

- система допомоги під час паркування виявляє об'єкт
- ненавмисна зміна смуги руху
- розпізнано автоматичне керування автомобілем, під час якого водій не тримається за кермо
- сажовий фільтр заповнений до максимального рівня

Якщо кілька попереджень з’являються одночасно, лунає лише один попереджувальний сигнал.

Коли автомобіль припаркований і / чи дверцята водія відчинені

- З увімкненими зовнішніми ліхтарями.

Під час спрацювання функції Автостоп

- Коли відчинено дверцята водія.
- Якщо не виконано будь-яку з умов для повторного запуску двигуна.

Бортовий комп'ютер

Бортовий комп'ютер відображає інформацію про поточну поїздки з моменту останнього скидання.

Щоб переглянути інформацію про поточну поїздку, натисніть **TRIP**.

На екран буде виведено такі дані:

- запас ходу без дозаправки
- проїхана відстань
- середня витрата пального
- поточна витрата пального
- середня швидкість
- тривалість поїздки

Крім того, **Trip B** можна ввімкнути в інформаційному центрі водія або на інформаційному дисплеї.

Щоб скинути дані в бортовому комп'ютері, виберіть відповідний пункт в інформаційному центрі водія за допомогою кнопки **MODE**.

Щоб закрити екран бортового комп'ютера, натискайте **TRIP** понад секунду.

Бортовий комп'ютер з аудіосистемою із сенсорним екраном

Бортовий комп'ютер можна також скинути на інформаційному дисплеї. Натисніть **MORE** на панелі інформаційно-розважальної системи, відкрийте меню інформації про поїздку, а потім натисніть і утримайте **Trip A** або **Trip B**, доки значення показників не буде скинуто в **0**.

Тахограф

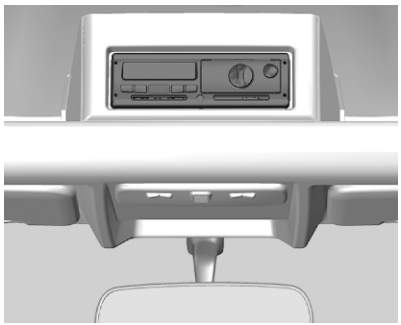

Якщо автомобіль обладнано тахографом, він розміщується на верхній консолі.

Персоналізація автомобіля

Змінити параметри та налаштувати роботу автомобіля відповідно до своїх потреб можна в інформаційному центрі водія.

Деякі функції відображаються чи активуються лише за умови ввімкненого двигуна.

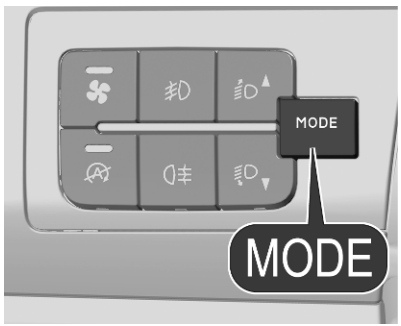

Налаштування автомобіля можна змінити в меню **MODE** в інформаційному центрі водія.

Можна внести зміни в налаштування, що стосуються освітлення, функцій безпеки, аудіосистеми та відображення на дисплеях.

Інформаційний центр водія ⇨ 69.

Персоналізація автомобіля з аудіосистемою із сенсорним екраном

Налаштування автомобіля можна змінити в меню налаштувань ⚙ на інформаційному дисплеї.

Інформаційний дисплей ⇨ 70.

Телематичні служби

Екстрений виклик

Примітка
Щоб система була доступною та готовою до роботи, потрібна справна електроніка автомобіля, мобільний Інтернет і зв'язок із супутником GLONASS. У деяких варіантах комплектації обладнання використовується батарея резервного живлення.

Примітка
Ця послуга доступна лише на тих ринках, де її використання обов'язкове за законом. Крім того, ця послуга залежить від наявності центрів екстреної допомоги та інфраструктури у відповідній країні.

Індикатор стану у верхній консолі

Світиться зеленим і червоним світлом, згасає невдовзі після увімкнення запалювання: система працює нормально.

Світиться червоним світлом: несправність системи. Зверніться до СТО.

Блимає червоним світлом: резервний акумулятор потрібно замінити. Зверніться до СТО.

Екстрений виклик

Функція екстреного виклику встановлює з’єднання з найближчим пунктом реагування служби громадської безпеки (PSAP). Службі PSAP надсилається мінімальний набір даних, зокрема інформація про автомобіль та його місцезнаходження.

У разі надзвичайної ситуації натисніть червону кнопку **SOS** на верхній консолі не менше ніж на дві секунди. Почне блимати зелений світлодіодний індикатор, який підтверджує, що встановлюється з’єднання з найближчим пунктом PSAP. Доки триває виклик, індикатор світиться постійно.

Якщо одразу натиснути кнопку **SOS** вдруге, виклик буде завершено. Світлодіодний індикатор згасне.

Автоматичне повідомлення про аварію

У разі ДТП, у якому спрацювала подушка безпеки, але не пошкодилося необхідне обладнання, буде здійснено автоматичний екстрений виклик і надіслано автоматичне сповіщення про ДТП до пункту реагування служби громадської безпеки (PSAP).

Освітлення

Зовнішнє освітлення **75**
Вимикач світла 75
Автоматичне регулювання освітлення 76
Дальнє світло 76
Система керування дальнім світлом 76
Мигання фар 77
Регулювання діапазону освітлення фарами 77
Робота фар під час їзди закордоном 78
Освітлення при денному світлі 78
Ліхтарі аварійної сигналізації 78
Покажчики повороту 78
Передні протитуманні фари 79
Задня протитуманна фара 79
Ліхтарі стоянкового освітлення 80
Ліхтарі заднього ходу 80
Запотівання кришок фар 80
Освітлення салону **80**
Регулювання освітлення панелі приладів 80
Освітлення багажного відділення 81
Характерні особливості освітлення **82**
Освітлення передньої консолі 82
Освітлення виходу 82
Система захисту від розряджання акумуляторної батареї 82

Зовнішнє освітлення

Вимикач світла

Поверніть коліщатко регулятора:

- ○ : Вимкнено/денні ходові вогні
- : ближнє / дальнє світло
- : автоматичне регулювання освітлення

Контрольний індикатор ⇨ 67.

Задні ліхтарі

Задні ліхтарі засвічуються разом із ближнім або дальнім світлом фар та габаритними ліхтарями.

Автоматичне регулювання освітлення

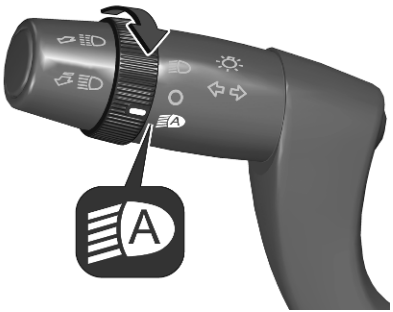

Коли функцію автоматичного регулювання освітлення ввімкнено і двигун працює, система автоматично перемикається на режим освітлення при денному світлі або на режим увімкнення фар залежно від рівня зовнішнього освітлення.

Чутливість датчика можна налаштувати в меню налаштувань автомобіля.

Освітлення при денному світлі. ⇨ 78.

Система керування дальнім світлом ⇨ 76.

Дальнє світло

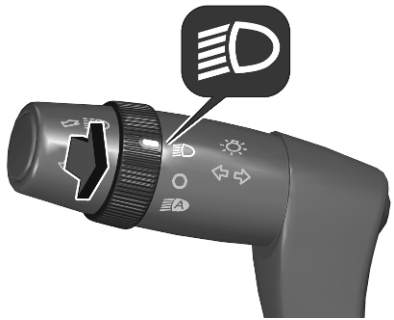

Щоб перемкнутися з ближнього світла на дальнє чи навпаки, потягніть важіль і перемістіть його за межі точки опору.

Система керування дальнім світлом

Щоб запобігти засліпленню інших водіїв, система перемикається з ближнього світла на дальнє і навпаки. Після ввімкнення система керування дальнім світлом діє постійно, вмикаючи й вимикаючи дальнє світло відповідно до навколишніх умов.

Автоматичне перемикання на знову ближнє світло відбувається в таких випадках

- датчик розпізнає світло автомобілів, що рухаються назустріч чи перед вами;
- автомобіль рухається в межах міста;
- швидкість руху автомобіля нижча за 15 км/год;
- автомобіль рухається в умовах снігопаду чи туману;
- увімкнено передні або задні протитуманні фари.

Якщо не виявлено жодних обмежень, і швидкість автомобіля перевищує 40 км/год, система перемикає світло на дальнє.

Увімкнення системи керування дальнім світлом

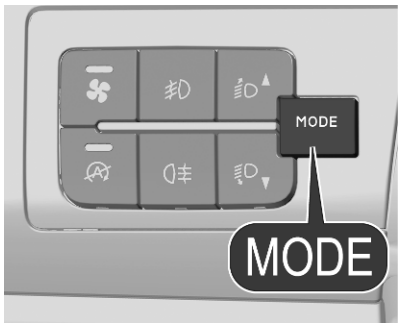

Натисніть кнопку **MODE** і виберіть потрібні параметри.

Персоналізація автомобіля ⇨ 73.

Інформаційний центр водія ⇨ 69.

Активування

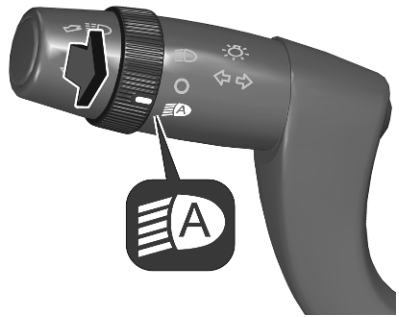

Поверніть коліщатко регулятора в положення ≣D.

Щоб увімкнути систему керування дальнім світлом, потягніть за важіль, подолавши точку опору.

Коли система керування дальнім світлом діє, зелений контрольний індикатор ≣D світиться постійно, а синій індикатор ≣D світиться тоді, коли дальнє світло ввімкнено.

Вимкнення

Щоб вимкнути систему керування дальнім світлом, потягніть за важіль перемикання покажчиків повороту ще раз, подолавши точку опору.

Мигання фар

Щоб увімкнути мигання фар, трохи потягніть важіль, не переходячи за точку опору.

Дальнє світло ⇨ 76.

Регулювання діапазону освітлення фарами

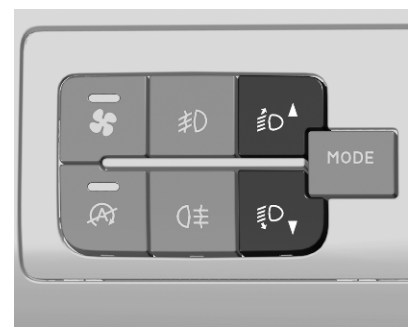

Щоб підібрати діапазон освітлення фарами відповідно до навантаження автомобіля і запобігти засліпленню, натисніть кнопку ⇶D▲ чи ⇶D▼.

Індикатор увімкненого режиму відобразиться в інформаційному центрі водія:

0 : сидіння водія зайняте
1 : усі сидіння зайняті
2 : усі сидіння зайняті, а багажник завантажений
3 : сидіння водія зайняте, а багажник завантажений

Робота фар під час їзди закордоном

Під час поїздок країнами з протилежними сторонами руху, зверніться до автомайстерні для регулювання або покриття фар.

Освітлення при денному світлі

Фари денного світла підвищують видимість автомобіля в умовах денного освітлення.

Це освітлення вмикається автоматично під час запуску двигуна.

Якщо габаритні ліхтарі, дальнє або ближнє світло вимкнути автоматично або вручну, освітлення при денному світлі вимкнеться.

Ліхтарі аварійної сигналізації

Для керування використовується ⚠.

Під час екстреного гальмування для уникнення ДТП ліхтарі аварійної сигналізації вмикаються автоматично залежно від сили сповільнення. Вони вимикаються автоматично, як тільки автомобіль знову набирає швидкість.

Покажчики повороту

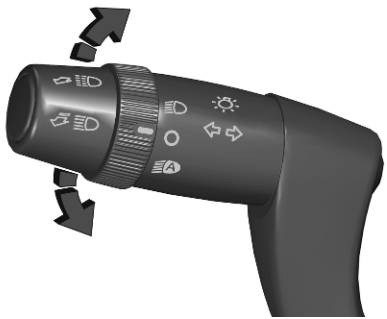

угору : вказівники правого повороту
донизу : вказівники лівого повороту

Під час переміщення важеля перемикання сигналів повороту відчуваються точки опору.

Якщо під час переміщення важеля перемикання сигналів повороту подолати точку опору, активується постійне блимання. Воно вимкнеться, якщо повернути кермо в протилежному напрямку або перемістити важіль вручну знову в нейтральне положення.

Тимчасове блимання увімкнеться, якщо тримати важіль перемикання сигналів повороту якраз перед подоланням точки опору. Покажчики повороту блиматимуть, доки важіль не буде відпущено.

Щоб увімкнути п'ять спалахів, натисніть на короткий час важіль перемикання покажчиків повороту, не переміщаючи його поза точку опору.

Передні протитуманні фари

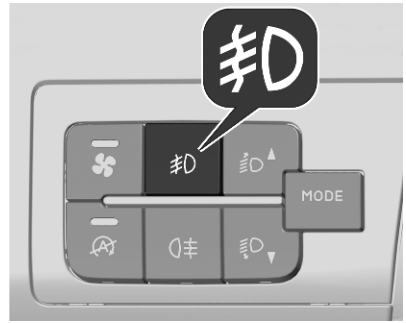

Для керування використовується кнопка ≢D.

Вимикач світла в положенні ≣A: після ввімкнення передніх протитуманних фар автоматично вмикаються фари.

Задня протитуманна фара

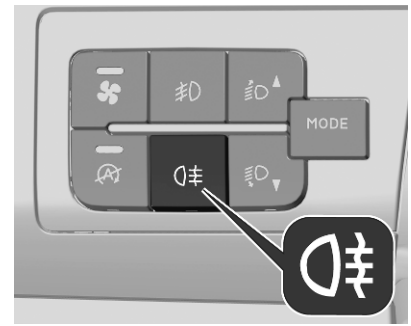

Для керування використовується кнопка ◯≢.

Перемикач світла в положенні ≣A: після ввімкнення задніх протитуманних фар автоматично вмикаються фари.

Задня протитуманна фара автомобіля вимикається, якщо вилку кабелю живлення підключити до електричної розетки зчіпного пристрою причепа.

Ліхтарі стоянкового освітлення

Коли автомобіль стоїть на місці, можна ввімкнути ліхтарі стоянкового освітлення. Для цього виконайте такі дії:

1. Вимкніть запалювання.
2. Поверніть коліщатко регулятора на важелі перемикання покажчиків повороту в положення: O.
3. Поверніть колесо регулятора в положення D.

Контрольний індикатор світиться постійно.

Ліхтарі заднього ходу

Ліхтарі заднього ходу засвічуються, коли запалювання ввімкнено і вибрано задню передачу.

Запотівання кришок фар

Внутрішня частина корпусу фар може запотіти на короткий проміжок часу в умовах вологої та холодної погоди, під час сильного дощу чи після миття. Затемнення зникає швидко; щоб допомогти ввімкнути фари.

Освітлення салону

Регулювання освітлення панелі приладів

Коли ввімкнено ліхтарі стоянкового освітлення, можна відрегулювати яскравість цих приладів:

- освітлення панелі приладів
- Інформаційний дисплей
- вимикачі та органи керування освітлювальними приладами

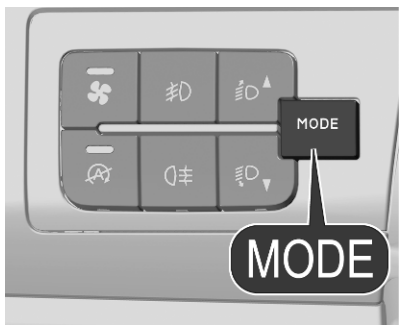

Натисніть кнопку **MODE** і виберіть потрібні параметри.

Інформаційний центр водія ⇨ 69.

Освітлення салону

Освітлення передньої частини салону вмикається:

- після відчинення чи зачинення дверцят.
- після відмикання й замикання дверцят.

Освітлення вимикається:

- якщо перемикачі знаходяться в середньому положенні: автоматично;
- якщо дверцята відчинені: через 15 хвилин;
- після увімкнення запалювання.

Підсвічування салону спереду

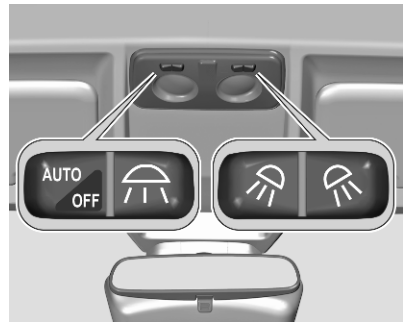

натисніть **AUTO / OFF**	:	вимикаються обидва ліхтарі
натисніть	:	вмикаються обидва ліхтарі
натисніть	:	вмикається ліхтар з боку водія
натисніть	:	вмикається ліхтар з боку пасажира

Освітлення багажного відділення

Над задніми та зсувними дверцятами може бути один або два ліхтарі.

Освітлення вантажного відділення також можна налаштувати таким чином, щоб воно вмикалося, коли відчинені бокові чи задні двері, або ж щоб світло було увімкнене постійно.

Коли перемикач знаходиться в середньому положенні, освітлювальні прилади працюють у режимі підсвічування салону. Якщо дверцята відчинені, вони через декілька хвилин вимкнуться.

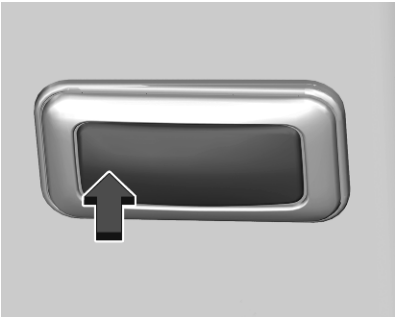

- Якщо натиснути на ліхтар з лівого боку: постійно ввімкнено.
- Якщо натиснути на ліхтар з правого боку: постійно вимкнено.

Характерні особливості освітлення

Освітлення передньої консолі

Лампа, вбудована в стельову консоль, висвітлює центральну консоль.

Освітлення виходу

Освітлення дороги додому

Після виходу з автомобіля фари освітлюють навколишню ділянку упродовж приблизно 30 секунд.

Активування

1. Вимкніть запалювання.
2. Упродовж двох хвилин потягніть важіль перемикання покажчиків повороту в напрямку керма.
3. ≡D світиться.

   Кожне натискання збільшує тривалість на 30 секунд до 3,5 хвилин.

Вимкнення

Потягніть перемикач світла в напрямку керма і утримуйте понад дві секунди.

Система захисту від розряджання акумуляторної батареї

З метою запобігання розряджанню акумулятора після вимкнення системи запалювання деякі ліхтарі в салоні через певний час автоматично вимикаються.

Інформаційно-розважальна система

Multimedia Navi 83
Multimedia 84

Multimedia Navi

Панель керування

1. ⏻

   Увімкнення й вимкнення системи.

2. RADIO

   Оберіть радіочастоту.

3. MEDIA

   Оберіть потрібне джерело мультимедійних даних.

4. PHONE

   Відкрийте меню мультимедіа.

5. NAV / ☼

   Залежно від версії, відкрийте меню навігаційної системи або увімкніть/вимкніть екран.

6. Порт USB

7. −

   Зменшіть гучність.

8. +

   Збільшіть гучність.

9. ⌂

   Відображення головного екрана.

Створення пари з мобільним пристроєм

1. Переконайтеся, що автомобіль стоїть на місці.

   Процес підключення між автомобілем і мобільним телефоном можливий лише тоді, коли автомобіль стоїть на місці.

2. Переконайтеся, що Apple CarPlay / Android Auto не активний на мобільному телефоні.

3. Увімкніть функцію Bluetooth у мобільному телефоні.

4. Натисніть PHONE.

5. Відкрийте меню Bluetooth ✱ і торкніться + на екрані.
6. Відкрийте меню Bluetooth на мобільному телефоні та знайдіть автомобіль у списку доступних пристроїв Bluetooth.
7. Підтвердіть код, що відображається на мобільному телефоні, або введіть PIN-код, що відображається на екрані.

Після оновлення програмного забезпечення мобільного телефону рекомендується видалити і знову підключити мобільний телефон.

Детальна інструкція з експлуатації інформаційно-розважальної системи доступна на нашому веб-сайті https: / / www.stellantisinfotainment.com

Multimedia

Панель керування

1. 🔇

   Вимкніть звук.
2. ⏻

   Коротке натискання: увімкнути систему.

   Довге натискання: вимкнути систему.

   Обертання: відрегулюйте гучність.
3. ♫

   Відкривання меню мультимедіа.
4. 📡

   Відкривання меню керування радіоприймачем.
5. 📞

   Відкривання меню керування телефоном чи відповісти на вхідний дзвінок.
6. ☎

   Завершення поточного вхідного виклику.
7. ○

   Коротке натискання: підтвердження повідомлення, що відображається на дисплеї.

   Послідовне обертання: зміна радіостанції чи зміна вибору.

   Безперервне обертання: зміна вибору.
8. ↩

   Відображення попередньої сторінки або меню.
9. ⚙

   Відображення меню налаштувань.

10. 4

Коротке натискання: відновлення збереженої радіостанції чи повтор поточної композиції або всіх композицій.

Довге натискання: збереження поточної налаштованої радіостанції.

11. 3

Коротке натискання: відновлення збереженої радіостанції чи відтворення наступної композиції.

Довге натискання: збереження поточної налаштованої радіостанції чи швидке перемотування вперед поточної композиції.

12.

Підключіть зовнішній пристрій до порту USB.

13. 2

Коротке натискання: відновлення збереженої радіостанції чи відтворення попередньої композиції.

Довге натискання: збереження поточної налаштованої радіостанції чи швидке перемотування назад поточної композиції.

14. 1

Коротке натискання: відновлення збереженої радіостанції чи перемішування активного плейлиста.

Довге натискання: збереження поточної налаштованої радіостанції.

15.

Відтворення або призупинення поточної композиції.

Створення пари з мобільним пристроєм

1. Натисніть .
2. Виберіть пункт меню для додавання пристрою.

   На екрані з'явиться PIN-код.
3. Відкрийте меню Bluetooth на мобільному телефоні та знайдіть автомобіль у списку доступних пристроїв Bluetooth.
4. Введіть PIN-код, що виводиться на екран.

Детальна інструкція з експлуатації інформаційно-розважальної системи доступна на нашому веб-сайті https: / / www.stellantisinfotainment.com

Клімат-контроль

Системи клімат-контролю **86**
Система обігріву та вентиляції 86
Система кондиціонера 87
Електронна система клімат-контролю 90
Допоміжний обігрівач 92
Стоянковий обігрівач салону . . 93
Повітропроводи **96**
Регульовані повітропроводи . . . 96
Стаціонарні повітропроводи . . . 97
Охолоджувач відділення для рукавичок 97
Технічне обслуговування **97**
Повітрозабірник 97
Звичайний режим роботи кондиціонера 97
Обслуговування 98

Системи клімат-контролю

Система обігріву та вентиляції

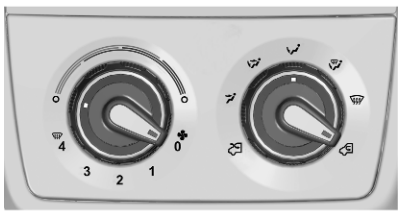

Органи керування параметрами нижче:

- температура
- швидкість вентилятора
- розподіл повітря
- функцію рециркуляції повітря

Примітка
Електромобілі: Панель керування обігрівом салону електромобілів розташована біля керма нижче панелі керування **Mode**.

Допоміжний обігрівач ⇨ 92.

Температура

Потрібну температуру можна встановити поворотом регулятора температури.

синій : прохолодно
червоний : тепло

Обігрів не буде повністю ефективним, доки двигун не досягне звичайної робочої температури.

Електромобілі
Для обігріву салону електромобіля увімкніть допоміжний обігрівач, встановіть за допомогою регулятора температури найвищу температуру (червона зона), а потім відрегулюйте потік повітря.

Допоміжний обігрівач ⇨ 92.

Швидкість вентилятора

Потрібну швидкість потоку повітря вентилятора можна встановити поворотом ✤.

Розподіл повітря

: до зони голови
: до зони голови та ніші для ніг
: до ніші для ніг
: до ніші для ніг, лобового скла та вікон передніх дверцят
: до лобового скла та вікон передніх дверцят

Система рециркуляції повітря

Щоб увімкнути режим рециркуляції повітря, поверніть регулятор в положення .

Щоб вимкнути режим рециркуляції повітря, поверніть регулятор у положення .

⚠ Попередження

Обмін свіжого повітря зменшується в режимі рециркуляції повітря. У режимі роботи без охолодження вологість повітря підвищується, тому вікна можуть запотіти зсередини. Якість повітря пасажирського відділення погіршується, що може спричинити сонливість пасажирів.

Система запобігання запріванню та система розморожування

- Установіть регулятор температури на найвищий рівень.
- Установіть швидкість вентилятора ✤ на найвищий рівень.
- Установіть систему керування розподілом повітря в положення .
- Увімкніть підігрів заднього вікна .
- Відчиніть бокові повітропроводи та спрямуйте їх у напрямку вікон дверцят.
- Для миттєвого підігріву області ніг установіть систему керування розподілом повітря у положення .

Заднє вікно з підігрівом ⇨ 17.

Система кондиціонера

Органи керування параметрами нижче:

- функція охолодження ❄
- температура
- швидкість вентилятора

- розподіл повітря
- функцію рециркуляції повітря

Примітка
Електромобілі: Панель керування обігрівом салону електромобілів розташована біля керма нижче панелі керування **Mode**.

Допоміжний обігрівач ⇨ 92.

Охолодження

Натисніть ❄, щоб перемкнути на охолодження. Після ввімкнення індикатор у кнопці засвітиться. Охолодження працює, лише коли увімкнено двигун і вентилятор.

Натисніть ❄ знову, щоб вимкнути охолодження.

Система кондиціонування повітря охолоджує та висушує повітря, коли показник температури ззовні трохи вищий, ніж точка замерзання. Тому може утворюватися конденсат і капати з-під днища автомобіля.

Якщо немає потреби в функціях охолодження чи висушування, для економії пального вимкніть систему охолодження.

Увімкнення системи охолодження може призвести до того, що функція Автостоп не діятиме.

Система зупинки-запуску ⇨ 102.

Температура

Потрібну температуру можна встановити поворотом регулятора температури.

синій : прохолодно
червоний : тепло

Обігрів не буде повністю ефективним, доки двигун не досягне звичайної робочої температури.

Електромобілі
Для обігріву салону електромобіля увімкніть допоміжний обігрівач, встановіть за допомогою регулятора температури найвищу температуру (червона зона), а потім відрегулюйте потік повітря.

Допоміжний обігрівач ⇨ 92.

Швидкість вентилятора

Потрібну швидкість потоку повітря вентилятора можна встановити поворотом ✤.

Розподіл повітря

: до зони голови
: до зони голови та ніші для ніг
: до ніші для ніг
: до ніші для ніг, лобового скла та вікон передніх дверцят
: до лобового скла та вікон передніх дверцят

Рециркуляція повітря

Щоб увімкнути режим рециркуляції повітря, поверніть регулятор в положення ⟲.

Щоб вимкнути режим рециркуляції повітря, поверніть регулятор у положення ⟲.

⚠ Попередження

Обмін свіжого повітря зменшується в режимі рециркуляції повітря. У режимі

роботи без охолодження вологість повітря підвищується, тому вікна можуть запотіти зсередини. Якість повітря пасажирського відділення погіршується, що може спричинити сонливість пасажирів.

За теплої погоди та дуже високої вологості повітря лобове скло може запотіти ззовні під дією спрямованого на нього холодного повітря. Якщо лобове скло запотіє ззовні, увімкніть склоочисник та вимкніть .

Максимальне охолодження

Відчиніть ненадовго вікно, щоб гаряче повітря могло швидко розсіятися.

- Увімкніть охолодження .
- Увімкніть розподіл повітря кнопкою .
- Установіть регулятор температури на найнижчий рівень.
- Установіть швидкість вентилятора на найвищий рівень.
- Відчиніть усі повітропроводи.

Система запобігання запріванню та система розморожування

- Установіть регулятор температури на найвищий рівень.

  Електромобілі: увімкніть допоміжний обігрівач.

  Допоміжний обігрівач ⇨ 92.
- Установіть швидкість вентилятора на найвищий рівень.
- За потреби ввімкніть охолодження .
- Установіть систему керування розподілом повітря в положення .
- Увімкніть підігрів заднього вікна .
- Відчиніть бокові повітропроводи та спрямуйте їх у напрямку вікон дверцят.
- Для миттєвого підігріву області ніг установіть систему керування розподілом повітря у положення .

Заднє вікно з підігрівом ⇨ 17.

Примітка

Якщо вибрати налаштування для запобігання запотіванню та замерзанню вікон, роботу функції Autostop може бути призупинено.

Якщо вибрати налаштування для запобігання запотіванню та замерзанню вікон, коли двигун знаходиться у стані Autostop, двигун запуститься автоматично.

Система стоп-старт ⇨ 102.

Електронна система клімат-контролю

Органи керування параметрами нижче:

- автоматичний режим **AUTO**
- температура
- розподіл повітря ▲, ▶ або ▼
- швидкість вентилятора ✤
- функція охолодження ☼
- вимкнення всієї системи **OFF**
- система запобігання запотіванню та замерзанню вікон MAX
- функція рециркуляції повітря

Коли функцію увімкнено, світиться індикатор у відповідній кнопці чи регуляторі або відображається відповідний символ на дисплеї.

Електронна система клімат-контролю повністю працює лише, коли працює двигун.

Примітка
Електромобілі: Панель керування обігрівом салону електромобілів розташована біля керма нижче панелі керування **Mode**.

Допоміжний обігрівач ⇨ 92.

Автоматичний режим

Базовий параметр для максимального комфорту:

- Натисніть **AUTO** (на дисплеї з'явиться напис **FULL AUTO**).
- Налаштуйте потрібну температуру, повернувши кільце навколо регулятора **AUTO** у відповідне положення на шкалі між поділками **HI** (прибл. 32 °C) та **LO** (прибл. 16 °C).
- Відкрийте всі вентиляційні отвори для оптимального розподілу повітря.
- Натисніть ☼, щоб увімкнути охолодження та усунення запотівання скла. Після ввімкнення на дисплеї відображатиметься відповідний символ.

У повністю автоматичному режимі налаштування швидкості вентилятора, розподілу повітря, охолодження і рециркуляції повітря регулюються системою автоматично. Попередньо задана температура підтримується автоматично.

Для забезпечення правильної роботи системи забороняється закривати датчик на панелі приладів.

Параметри, що встановлюються вручну

Параметри системи клімат-контролю можна налаштувати вручну за допомогою елементів керування розподілом повітря, швидкістю вентилятора та рециркуляцією повітря. Напис на дисплеї зміниться з FULL AUTO на AUTO.

Якщо система не зможе підтримувати задану температуру за заданих вручну налаштувань, індикатор температури почне блимати, а напис AUTO зникне з екрана.

Щоб повернутися до повністю автоматичного режиму, натисніть AUTO.

Розподіл повітря

Натисніть ▲, ▶ або ▼.

▲ : до лобового скла та вікон передніх дверцят
▶ : до зони голови
▼ : до ніші для ніг

Щоб повернутися до автоматичного розподілу повітря, натисніть AUTO.

Швидкість вентилятора ✤

Щоб відрегулювати потік повітря, натискайте — або +,

Щоб повернутися до автоматичного режиму, натисніть AUTO.

Охолодження ☼

Натисніть ☼, щоб перемкнути на охолодження. Після ввімкнення на дисплеї відображатиметься відповідний символ. Охолодження працює лише під час роботи двигуна та вентилятора системи клімат-контролю.

Натисніть ☼ знову, щоб вимкнути охолодження.

Система кондиціонера охолоджує та висушує повітря, коли зовнішня температура перевищує вказаний рівень. Тому може утворюватися конденсат і капати з-під днища автомобіля.

Якщо немає потреби в функціях охолодження чи висушування, для економії пального вимкніть систему охолодження.

Увімкнення системи охолодження може призвести до того, що функція Автостоп не діятиме.

Система зупинки-запуску ⇨ 102.

Рециркуляція повітря вручну

Натисніть, щоб увімкнути режим рециркуляції повітря. Після ввімкнення індикатор у кнопці засвітиться.

Знову натисніть кнопку, щоб вимкнути режим рециркуляції.

⚠ Попередження

Обмін свіжого повітря зменшується в режимі рециркуляції повітря. У режимі роботи без охолодження вологість повітря підвищується, тому вікна можуть запотіти зсередини. Якість повітря в

салоні погіршується, що може спричинити сонливість пасажирів.

За теплої погоди та дуже високої вологості повітря лобове скло може запотіти ззовні під дією спрямованого на нього холодного повітря. Якщо лобове скло запотіє ззовні, увімкніть склоочисник та вимкніть ▲.

Система запобігання запотіванню та замерзанню вікон MAX

- Натисніть MAX. Після ввімкнення індикатор у кнопці засвітиться.
- Температура та поширення повітря встановлюються автоматично, і вентилятор працює з високою швидкістю.
- За потреби ввімкніть охолодження кнопкою ❄.
- Увімкніть підігрів заднього вікна REAR ⇨ 17.
- Щоб повернутися до попереднього режиму, натисніть MAX ще раз. Щоб повернутися до автоматичного режиму, натисніть **AUTO**.

Примітка
Якщо натиснути MAX під час роботи двигуна, функція Автостоп не буде спрацьовувати до наступного натискання MAX.

Натисненням кнопки MAX під час перебування двигуна в режимі Автостоп його буде запущено автоматично.

Система зупинки-запуску ⇨ 102.

Вимкнення електронної системи клімат-контролю

Натисніть **OFF**.

Допоміжний обігрівач

Панель керування обігрівом салону електромобілів розташована біля керма нижче панелі керування **Mode**.

Примітка
Панель керування призначена тільки для функцій обігріву. Для рівномірного розподілу холодного повітря використовуйте стандартні органи керування на центральній консолі.

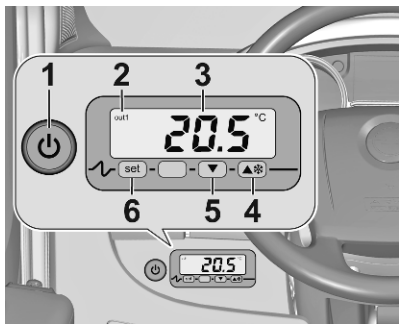

1 : увімкнення/вимкнення обігріву
2 : стан обігріву
3 : регулювання температури
4 : збільшення температури
5 : зменшення температури
6 : доступ до налаштувань температури

Стан обігріву
OUT1 відображається постійно: обігрів діє.

OUT1 блимає: відбувається регулювання температури.

OUT1 не відображається: досягнуто вибраної температури.

Вмикання

- Увімкніть запалювання.
- Натисніть ⏻, щоб увімкнути обігрівач.
- Натисніть **set**.
- Натискайте ▲ або ▼, щоб вибрати вищу чи нижчу температуру.
- Натисніть **set**, щоб підтвердити вибрану температуру.
- Стандартними засобами керування обігрівом та вентиляцією на центральній консолі:

  установіть максимальну температуру, щоб запобігти потраплянню холодного повітря і швидко досягти обраної температури, не витрачаючи надто багато енергії.

  Відрегулюйте потік повітря.

Обігрів розпочнеться через дві-три хвилини.

Під час вимкнення двигуна налаштування температури буде збережено.

Примітка
Якщо рівень заряду акумуляторної батареї високої напруги нижчий за 15%, система обігріву автоматично вимикається.

Для економії заряду акумуляторної батареї високої напруги рекомендується вибирати температуру від 16 °C до 22 °C.

Під час заряджання автомобіля можна вмикати обігрів, якщо в автомобілі використовується електричний обігрівач.

Вимикання

Щоб вимкнути обігрів, натисніть ⏻.

Стоянковий обігрівач салону

⚠ Попередження

Не використовуйте систему під час заправки, коли пил чи вибухонебезпечні пари присутні у закритих приміщеннях (наприклад, у гаражі).

Програмований нагрівач поступово доводить двигун до потрібної температури, щоб полегшити його запуск. За допомогою вбудованого годинника можна попередньо налаштовувати час для відкладеного початку нагріву. Кабіна прогрівається швидше. Забезпечується обігрів кабіни, захист від обмерзання і запотівання.

У разі низького заряду акумулятора обігрів вимикається, щоб забезпечити запуск двигуна. Обігрівач використовує пальне з паливного бака автомобіля. Переконайтеся, що

попереджувальний індикатор низького рівня пального не світиться.

Обігрівач оснащено обмежувачем температури, який припиняє процес горіння в разі перегріву двигуна через брак охолоджувальної рідини. Перевірте рівень рідини і за потреби долийте її. Потім, перш ніж увімкнути обігрів знову, натисніть **set**. Охолоджувальна рідина двигуна ⇨ 171.

Примітка
Стоянковий обігрівач слід перевіряти принаймні один раз на рік на початку зими. Технічне обслуговування й ремонт слід виконувати лише на відповідній станції технічного обслуговування. Використовуйте лише оригінальні запасні частини.

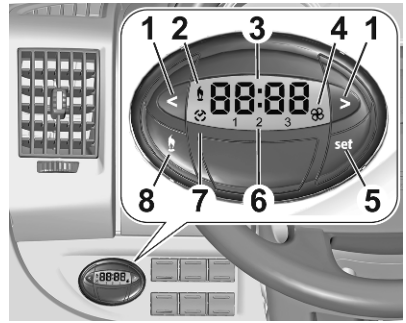

1 : налаштування часу
2 : індикатор обігріву
3 : індикатор часу
4 : індикатор вентиляції
5 : **set**
6 : номери попередніх налаштувань
7 : індикатор таймера
8 : негайний обігрів

Встановлення часу на системному годиннику

Перед попередніми налаштуваннями часу обігріву встановіть час на годиннику стоянкового обігрівача салону.

- Натисніть і утримуйте **set**. Увімкнуться дисплей та індикатор таймера.
- Утримуючи **set** упродовж 10 секунд натискайте < або >, щоб збільшити чи зменшити години, доки час не відображатиметься правильно. Щоб зменшити чи збільшити години швидше, натисніть й утримуйте < або >.
- Відпустіть **set**.

Коли дисплей вимкнеться, час буде збережено.

Відображення часу

Натисніть кнопку < або >.

Протягом десяти секунд відображатимуться індикатор таймера і час.

Негайний запуск системи обігріву

- Перед увімкненням обігріву переконайтеся, що регулятор температури системи клімат-контролю встановлено на

найвищий рівень, а швидкість вентилятора встановлено на другий рівень.

- Щоб розпочати обігрів, натисніть кнопку негайного обігріву (8).

Увімкнеться дисплей і засвітиться індикатор обігріву — вони залишатимуться ввімкненими протягом усього часу роботи системи.

Попереднє налаштування запуску обігріву

Можна заздалегідь встановити час запуску від 1 хвилини до 24 годин. Зберегти можна до трьох різних варіантів часу запуску, але запрограмувати можна лише один.

Щоб запускати систему щодня в один і той же час, необхідно щодня повторно програмувати збережений час запуску.

- Натисніть кнопку **set**. Увімкнеться дисплей.

  Упродовж 10 секунд відображатимуться символи **--:--** або попередньо збережений час і відповідний номер налаштування (1, 2 чи 3).

  Щоб викликати з пам'яті інші збережені налаштування часу, натисніть **set** кілька разів упродовж не більше 10 секунд.

- Упродовж 10 секунд натискайте 〈 або 〉, щоб вибрати потрібний час запуску.

Після збереження нового налаштування часу індикатор часу запуску і номер налаштування зникнуть і дисплей вимкнеться.

В системі попереднього збережено налаштування часу запуску за замовчуванням (1 = 06: 00, 2 = 16: 00, 3 = 22: 00). Внесення будь-яких змін скасовує попереднє налаштування часу та замінює його. Якщо акумулятор від'єднано, відновлюються налаштування часу за замовчуванням.

Скасування попередній налаштувань часу запуску обігріву

Щоб видалити збережене налаштування часу запуску, натисніть **set**.

Дисплей і номер попереднього налаштування згаснуть.

Виклик з пам'яті одного з попередніх налаштувань часу запуску

Натисніть **set** кілька разів, доки не з’явиться номер відповідного попереднього налаштування часу запуску (1, 2 або 3).

Через десять секунд індикатор таймера зникне, але налаштування зберігатиметься, доки дисплей буде ввімкнено і на ньому відображатиметься відповідний номер (1, 2 або 3).

Налаштування тривалості роботи

Можна встановити тривалість роботи від 10 до 60 хвилин

- Натисніть і утримуйте **set**.
- Одночасно натисніть 〈 або 〉.

  Увімкнуться дисплей та індикатор таймера.

- Ще раз натисніть і утримуйте **set** і знову натисніть 〈 або 〉.

  На дисплеї відобразиться запрограмована тривалість

роботи і почне блимати індикатор обігріву або індикатор вентиляції.

- Відрегулюйте тривалість роботи кнопками < і >.

Нове значення тривалості роботи буде збережено, коли це значення зникне з дисплея. Крім того, для підтвердження нового значення можна ще раз натиснути **set**.

Вимкнення обігріву

Після запуску обігріву в запрограмований час він автоматично вимкнеться, коли буде вичерпано запрограмовану тривалість роботи.

Якщо було виконано негайний запуск обігріву, його потрібно вимкнути вручну, знову натиснувши кнопку негайного обігріву (8).

Індикатор обігріву і дисплей вимкнуться.

Повітропроводи

Регульовані повітропроводи

Внутрішні повітропроводи

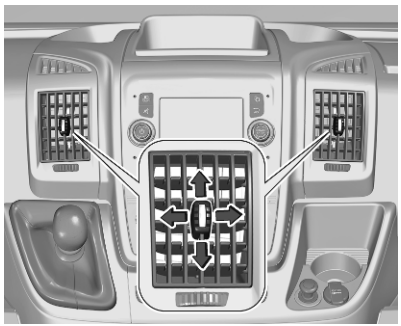

Спрямовуйте потік повітря, вибравши потрібний кут нахилу жалюзі й повернувши їх у потрібному напрямку.

Відрегулюйте потік повітря, що надходить через повітропровід, повертаючи колесо регулятора в потрібне положення.
Вентиляційний отвір закривається, коли коліщатко регулятора повертається близько до лівого чи правого положення.

Зовнішні повітропроводи

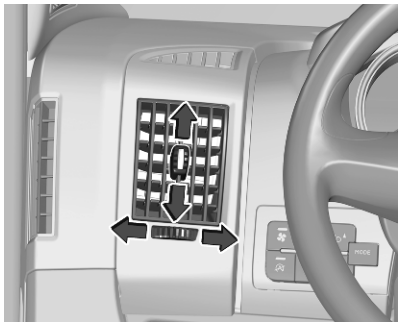

Спрямовуйте потік повітря, вибравши потрібний кут нахилу жалюзі.

Відрегулюйте потік повітря, що надходить через повітропровід, повертаючи колесо регулятора в потрібне положення.
Вентиляційний отвір закривається, коли коліщатко регулятора повертається близько до лівого чи правого положення.

⚠ Попередження

Не прикріплюйте предмети на заслінки повітропроводів. Існує ризик поранення чи травмування в разі ДТП.

Стаціонарні повітропроводи

Додаткові вентиляційні отвори розташовані під лобовим склом, вікнами дверцят і в нішах для ніг.

Охолоджувач відділення для рукавичок

Переднє відділення для речей обладнано дефлектором, який можна закрити ⇨ 41.

Технічне обслуговування

Повітрозабірник

Слідкуйте за чистотою повітрозабірника, розташованого перед лобовим склом у моторному відділенні, щоб забезпечити вільний прохід повітря. Видаліть будь-яке листя, бруд або сніг.

Звичайний режим роботи кондиціонера

Для забезпечення тривалої ефективної роботи систему охолодження потрібно вмикати на кілька хвилин раз на місяць, незалежно від погоди та пори року. Робота системи охолодження неможлива, якщо зовнішня температура занизька.

Обслуговування

Для оптимального охолодження рекомендується щорічно перевіряти систему клімат-контролю через три роки після початкової реєстрації автомобіля, включаючи:

- перевірка функцій та тиску
- перевірка функцій системи обігріву
- перевірка на наявність протікань
- перевірка приводних ременів
- чищення конденсатора та зливання конденсату з випаровувача
- перевірка потужності

Керування автомобілем та експлуатація

Поради щодо керування автомобілем **100**
Керування автомобілем 100
Керування кермом 100
Запуск та експлуатація **100**
Обкатка нового автомобіля ... 100
Положення перемикача системи запалення 101
Запуск двигуна 101
Система зупинки-запуску 102
Паркування 105
Пневматична підвіска 106
Вихлоп двигуна **107**
Сажовий фільтр 107
Каталізатор 108
AdBlue 108
Блок електроприводу **113**
Блок електропривода 113
Механічна трансмісія **115**
Гальма **115**
Антиблокувальна система гальм 116
Стоянкове гальмо 116
Підсилювач гальм 117
Допоміжна система при старті з місця під гору 117
Гальмування з рекуперацією енергії 117
Системи регулювання плавності ходу **118**
Електронна система курсової стійкості та протибуксувальна система 118
Система контролю за спуском 121
Допоміжні системи водія **123**
Круїз-контроль 123
Обмежувач швидкості 126
Повідомлення про небезпеку зіткнення спереду 129
Активне екстрене гальмування 131
Система допомоги під час паркування 134
Повідомлення бокової мертвої зони видимості 136
Камера заднього виду 139
Попередження про рух транспорту в перехресному напрямку позаду автомобіля 141
Допомога у розпізнаванні дорожніх знаків 142
Система попередження про виїзд за межі смуги руху 144
Заряджання **146**
Загальна інформація 146
Типи заряджання 146
Зарядний кабель 147
Заряджання 150
Стан заряджання 154
Пальне **154**
Пальне для дизельних двигунів 154
Поповнення рівня пального . . 156
Зчіпний пристрій для причепа . **158**
Загальна інформація 158
Характеристики водіння та поради щодо буксирування . 158
Буксирування причепа 159
Буксирувальне обладнання . . 160

Поради щодо керування автомобілем

Керування автомобілем

Не пускайте машину за інерцією з вимкненим двигуном

У такому разі більшість систем не функціонуватиме (наприклад, сервопристрій гальм, електропідсилювач керма). Рух за таких обставин становить небезпеку для вас та інших людей.

Усі системи працюють під час автостопу.

Система стоп-старт ⇨ 102.

Педалі

Щоб забезпечити безперешкодний хід педалей, у зоні їх переміщення не повинно бути килимків.

З боку водія використовуйте лише такі килимки, які підходять за розміром та закріплюються фіксаторами.

Керування кермом

Якщо через зупинку двигуна або несправність системи підсилення керма ефект підсилення відсутній, кермо діятиме, але керування кермом потребуватиме більших зусиль.

Запуск та експлуатація

Обкатка нового автомобіля

Не застосовуйте надмірного зусилля до гальм у перші кілька поїздок після установлення нових гальмівних накладок.

Під час першої поїздки може спостерігатися вихід диму внаслідок випаровування воску та масла із системи вихлопу. Після першої поїздки припаркуйте автомобіль на відкритому повітрі й намагайтеся не вдихати випари.

Під час обкатування автомобіля може спостерігатися підвищене споживання пального й моторного мастила.

Окрім цього, процедура очищення сажового фільтра може виконуватися частіше.

Сажовий фільтр ⇨ 107.

Положення перемикача системи запалення

Положення після повороту ключа:

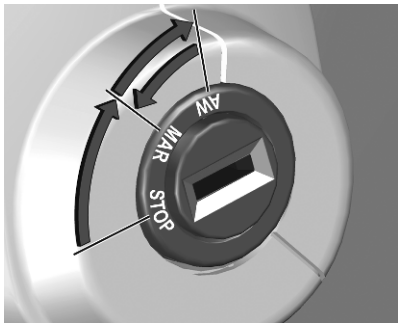

STOP : запалювання вимкнено: деякі функції ще деякий час будуть діяти

MAR : режим увімкненого запалювання: запалювання ввімкнуто, для дизельного двигуна виконується попередній прогрів, світяться контрольні індикатори, можна користуватися більшістю електричних функцій

AVV : запуск двигуна: коли двигун запуститься, відпустіть ключ

Блокування керма

Вийміть ключ із замка запалювання і поверніть кермо до фіксації.

⚠ Небезпека

В жодному разі не можна виймати ключ із замка запалювання під час руху, оскільки це призведе до блокування керма.

Запуск двигуна

Автомобіль із двигуном внутрішнього згоряння

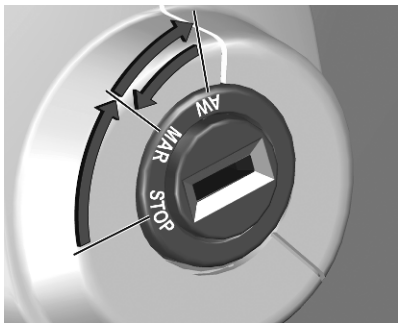

Розблокуйте кермо поворотом ключа в положення MAR.

Натисніть педаль зчеплення та педаль гальм.

Не натискайте педаль акселератора.

Зачекайте, доки не згасне контрольний індикатор .

Ненадовго поверніть ключ в положення AVV, а після запуску двигуна відпустіть ключ.

Після спрацювання функції Автостоп двигун можна запустити, натискаючи на педаль зчеплення ⇨ 102.

Запуск двигуна при низькій температурі

Запуск двигуна без додаткових нагрівачів принципово є можливим. Потрібні моторне мастило відповідної в'язкості, відповідний тип пального, вчасно проведене технічне обслуговування й автомобільний акумулятор із достатнім зарядом.

Обережно

При дуже низькій температурі двигун може працювати на холостому ходу не більше ніж 5 хвилин, інакше двигун може пошкодитися.

Турбопідігрів двигуна

Одразу після пуску двигуна його обертальний момент може бути короткочасно обмеженим, особливо в разі, якщо початкова температура двигуна була низькою. Завдяки цьому обмеженню система змащення може забезпечити повний захист двигуна.

Електромобіль

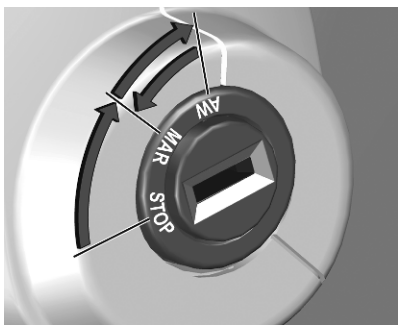

1. Натисніть педаль гальм, коли увімкнено стоянкове гальмо, і поверніть ключ у положення AVV, а потім відпустіть його. На дисплеї у дзеркалі заднього виду з'явиться відповідне повідомлення.
2. Не застосовуйте педаль акселератора.
3. Повністю натисніть педаль гальм, а потім натисніть на селекторі передач **D** або **R** ⇨ 113.
4. Відпустіть стоянкове гальмо.

Система зупинки-запуску

Система стоп-старт допомагає економити пальне та знижувати викиди вихлопних газів. За сприятливих умов система вимикає двигун, коли автомобіль рухається на низькій швидкості або перебуває у нерухомому стані (наприклад, на світлофорі чи у корках).

Вмикання

Система зупинки-запуску може вступати в дію, як тільки було запущено двигун, автомобіль розпочав рух і виникли перелічені нижче умови.

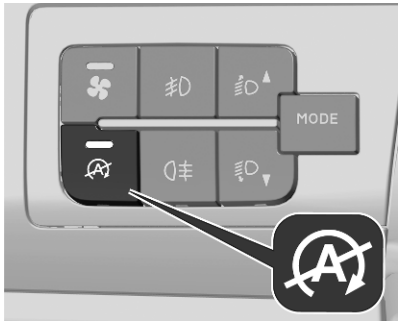

Якщо систему активовано, індикатор у кнопці Ⓐ не світиться.

Щоб активувати систему, коли вона вимкнена, натисніть Ⓐ. Світлодіод на кнопці не світиться. Крім цього, в центрі інформації для водія з’явиться повідомлення.

Вимикання

Натисніть Ⓐ, щоб деактивувати систему. Після вимкнення індикатор у кнопці засвічується. Крім цього, в центрі інформації для водія з’явиться повідомлення.

Автостоп

Щоб увімкнути функцію "Автостоп", виконайте перелічені нижче дії:

1. Натисніть педаль зчеплення.
2. Встановіть важіль селектора в положення нейтральної передачі.
3. Відпустіть педаль зчеплення.

Двигун вимикається, при цьому запалювання буде увімкнене.

Обережно

Виконання перевірок моторного відсіку, коли ввімкнено систему зупинки-запуску, підвищує ризик травмування через можливий автоматичний перезапуск двигуна.

Перед перевіркою моторного відсіку обов'язково вимкніть систему зупинки-запуску.

Сигналізування

На стан режиму "Автостоп" указує контрольний індикатор Ⓐ.

При активній функції Автостоп обігрів та гальма будуть працювати у звичайному режимі.

Умови спрацювання функції Автостоп

Система зупинки-запуску перевіряє дію наступних умов.

- Систему зупинки-запуску не вимкнено вручну.
- Дверцята водія зачинено, а пасок безпеки водія застебнуто.
- Задню передачу не ввімкнено.
- Автомобільний акумулятор справний і має достатній заряд.
- Двигун розігріто.

- Температура навколишнього повітря – від 0 °C до 35 °C.
- Температура охолоджувальної рідини двигуна не занадто висока.
- Температура вихлопів двигуна не така висока, як після їзди з високим навантаженням на двигун.
- Підігрів заднього вікна вимкнено.
- Для очисників лобового скла не встановлено швидкий режим очищення.
- Вакуум гальмівної системи достатній.
- Функцію самоочищення сажового фільтра не ввімкнено.
- Автомобіль їхав принаймні зі швидкістю ходи з моменту останньої автоматичної зупинки.

Інакше функція Автостоп залишається в режимі очікування.

Примітка
Після заміни або повторного підключення акумулятора функція Autostop може не діяти упродовж кількох годин.

Певні налаштування системи клімат-контролю можуть перешкоджати запуску функції Автостоп.

Клімат-контроль ⇨ 87.

Відразу після руху з високою швидкістю функція Autostop може бути заборонена.

Обкатка нового автомобіля ⇨ 100.

Система захисту автомобільного акумулятора від розряджання

З метою надійного забезпечення повторного запуску двигуна, в системі зупинки-запуску реалізовано декілька механізмів захисту автомобільного акумулятора від розряджання.

Повторний запуск двигуна водієм

Натисніть на педаль зчеплення для повторного запуску двигуна.

Після повторного запуску двигуна контрольний індикатор Ⓐ згасне.

Якщо упродовж трьох хвилин після автоматичного перезапуску не було виконано жодної дії, двигун буде вимкнено повністю. Повторний запуск двигуна можливий за допомогою ключа запалювання.

Запуск двигуна ⇨ 101.

Повторний запуск двигуна системою стоп-старт

Коли активна функція Автостоп, двигун автоматично запускається системою зупинки-запуску за однієї з наведених нижче умов:

- автомобіль вільно котиться схилом
- для очисників лобового скла встановлено швидкий режим очищення .
- температура двигуна занадто низька
- рівень заряду акумулятора автомобіля нижчий за певний рівень

- у системі гальм недостатній вакуум
- система клімат-контролю просить запустити двигун
- система вимкнула двигун приблизно на три хвилини

У разі виконання однієї з цих умов Ⓐ протягом декількох секунд блимає, і в інформаційному центрі водія відображається повідомлення.

Несправність

У разі несправності система зупинки-запуску вимкнеться, засвітиться сигналізатор і з'явиться повідомлення в інформаційному центрі водія.

Негайно зверніться на відповідну станцію технічного обслуговування для перевірки системи.

У разі несправності в системі "Автостоп" для повторного запуску двигуна слід повністю натиснути педаль зчеплення або встановити важіль селектора в нейтральне положення.

Паркування

⚠ Попередження

- Забороняється ставити автомобіль на стоянку на легкозаймистій поверхні. Через високу температуру системи виведення вихлопних газів така поверхня може зайнятися.
- Увімкніть стоянкове гальмо.
- Якщо автомобіль стоїть на рівній поверхні чи на підйомі, увімкніть першу передачу або встановіть важіль селектора у положення **N** (електромобіль). На підйомі поверніть передні колеса від бордюру.

  Якщо автомобіль стоїть на схилі, увімкніть задню передачу або встановіть важіль селектора у положення **N** (електромобіль). Поверніть передні колеса до бордюру.
- Зачиніть вікна.
- Вимкніть двигун.
- Витягніть ключ із замка запалювання. Поверніть кермо до спрацьовування блокування.

- Замкніть автомобіль.
- Активуйте систему сигналізації для запобігання викраденню автомобіля.
- Вентилятори охолодження двигуна можуть запрацювати після вимкнення двигуна ⇨ 169.

Обережно

При дуже низькій температурі двигун може працювати на холостому ходу не більше ніж 5 хвилин, інакше двигун може пошкодитися.

Примітка
Якщо станеться аварія і спрацюють подушки безпеки, то коли автомобіль через певний час зупиниться, двигун автоматично вимкнеться.

У країнах із дуже холодним кліматом, паркуючи автомобіль, можливо, доведеться не вмикати стоянкове гальмо. Для паркування слід вибирати місце з рівною поверхнею.

Пневматична підвіска

Обережно

Якщо пневматичну підвіску встановлено надто високо або надто низько, під час руху це може призвести до пошкодження компонентів, розміщених під кузовом.

Регулювання висоти може здійснюватися автоматично з урахуванням змін температури та навантаження.

Забороняється регулювати рівень порога вручну під час виконання робіт під автомобілем або заміни колеса, а також під час транспортування автомобіля вантажівкою, поїздом, поромом, судном тощо.

Щоб уникнути травм та пошкоджень, перед регулюванням висоти пневматичної підвіски обов'язково перевіряйте, чи немає під автомобілем людей або предметів.

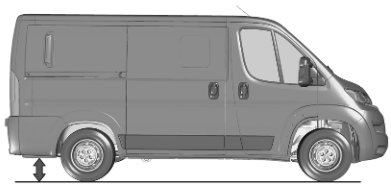

Щоб полегшити завантаження та розвантаження автомобіля, передбачено можливість регулювання порога завантаження по висоті.

Ручне регулювання

У система передбачено сім попередньо налаштованих рівнів порога завантаження:

- звичайний рівень порога **0**;
- три вищі рівні порога: від **+1** до **+3**;
- три нижчі рівні порога: від **-1** до **-3**.

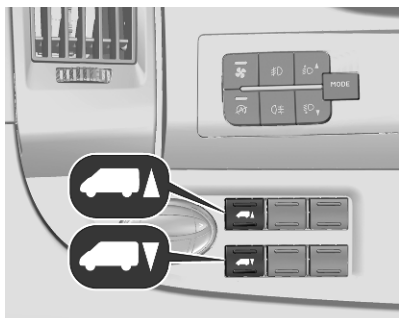

Щоб вибрати наступний вищий рівень порога, зупиніть автомобіль і натисніть ▲.

Щоб вибрати наступній нижній рівень порога, натисніть ▼.

Щоб вибрати найвищий або найнижчій рівень порога, натисніть й утримуйте відповідно ▲ або ▼.

Поточний рівень порога відображатиметься в інформаційному центрі водія. Після кожного натискання засвічується Індикатор у відповідній кнопці.

Обережно

Регулюючи висоту підвіски, забезпечте достатній просвіт і простежте за тим, щоб під автомобілем не було перешкод.

Вимкнення / повторне ввімкнення

Щоб вимкнути або повторно ввімкнути систему, одночасно натисніть й утримуйте ▲ і ▼.

Після вимкнення системи засвічуються індикатори в обох кнопках.

Коли швидкість автомобіля перевищить 5 км/год, система автоматично ввімкнеться знову.

Автоматичне регулювання

Коли швидкість автомобіля перевищить 20 км/год, система автоматично встановить звичайний рівень порога **0**.

Несправність

У разі виявлення несправності засвічується ⚠.

Зверніться по допомогу на станцію технічного обслуговування.

Вихлоп двигуна

⚠ Небезпека

Вихлопні гази містять отруйний чадний газ, який є безбарвним та не має запаху і може призвести до смерті під час вдихання.

Якщо вихлопні гази потраплять в салон автомобіля, відчиніть вікна. Для усунення несправності зверніться до майстерні.

Уникайте водіння з відчиненим багажником, у протилежному випадку вихлопні гази потраплять у салон.

Сажовий фільтр

Автоматичне чищення

Система сажового фільтра вбирає частинки сажі з вихлопних газів.

Про початок насичення сажового фільтра свідчить увімкнення індикатора з одночасним повідомленням в інформаційному центрі водія.

За належних умов дорожнього руху виконайте відновлення фільтра, їдучи зі швидкістю щонайменше 60 км/год (швидкість обертання двигуна 2000 об/хв), доки контрольний індикатор не згасне.

Ця процедура може тривати до 15 хвилин.

Не вимикайте двигун до завершення відновлення фільтра. Багаторазові перерви процедури можуть призвести до передчасного погіршення якості моторного мастила.

Не рекомендується припиняти відновлення фільтра коли автомобіль стоїть на місці.

Примітка
На новому автомобілі процес регенерації сажового фільтра спочатку може супроводжуватися запахом горілого – це нормально. Після тривалої їзди автомобілем на малій швидкості або роботи в режимі холостого ходу з вихлопної труби під час прискорення може виходити водяна пара. Це не позначається на функціях автомобіля чи навколишньому середовищі.

Несправність

У разі несправності символ і повідомлення продовжують відображатися в інформаційному центрі водія.

Зверніться по допомогу на станцію технічного обслуговування.

Каталізатор

Каталізатор зменшує кількість шкідливих речовин у вихлопних газах.

Обережно

Якість пального, яка відрізняється від вказаної на сторінці ⇨ 154, може призвести до пошкодження каталізатора чи електроніки.

Неспалене паливо перегріватиме та пошкодить каталізатор. Тому уникайте надмірного використання стартера та руху з порожнім баком. Забороняється запуск двигуна буксируванням.

У випадку перебою запалення, нерівномірної роботи двигуна, зниження його продуктивності чи інших незвичних проблем зверніться до майстерні для усунення причини несправності в якомога стисліші терміни. В аварійній ситуації на деякий час рух можна продовжити, підтримуючи швидкість автомобіля та оберти двигуна на низькому рівні.

AdBlue

Загальна інформація

Селективне каталітичне відновлення (BlueInjection) є методом значного зменшення вмісту окисів азоту у вихлопних газах. Для цього в систему виведення вихлопних газів

впорскується рідина для нейтралізації вихлопних газів дизельного двигуна (DEF). Аміак, який виділяється під час реакції з цією рідиною, вступає в реакцію з азотистими газами (NO_x), які входять до складу вихлопних газів, і вони розкладаються на азот і воду.

Ця рідина має назву AdBlue®. Це неотруйна і незаймиста рідина без кольору та запаху, яка містить 32% сечовини та 68% води.

⚠ Попередження

Стежте за тим, щоб рідина AdBlue не потрапила в очі або на шкіру.

У разі, якщо рідина потрапила в очі або на шкіру, промийте їх водою.

Обережно

Стежте за тим, щоб рідина AdBlue не потрапляла на лакофарбове покриття.

У разі потрапляння змийте водою.

AdBlue замерзає при температурі -11 °C. Автомобіль обладнано пристроєм для підігрівання рідини AdBlue, який забезпечує нейтралізацію вихлопів у холодну погоду. Пристрій для підігрівання рідини AdBlue працює в автоматичному режимі.

За деяких обставин при температурі, нижчій за вказану, в інформаційному центрі водія з'являється повідомлення про помилку. У такому випадку слід поставити автомобіль у місці з вищою навколишньою температурою і зачекати, коли рідина AdBlue набуде рідкого стану.

Примітка

Рідину AdBlue, яка замерзла й знову розтанула, можна використовувати – на її якість це не впливає.

Рівні попереджень

Залежно від розрахованого запасу ходу для AdBlue в інформаційному центрі водія відображаються різні повідомлення. Ці повідомлення та обмеження визначені законодавством.

1. Після досягнення порогового значення 2400 км вмикається перший рівень попереджень.

   Після ввімкнення запалювання в інформаційному центрі водія буде відображено розрахований запас ходу. Окрім того, блиматиме контрольний індикатор і лунатиме попереджувальний звуковий сигнал. Хоча рух автомобіля можливий без жодних обмежень, рекомендується долити AdBlue якомога швидше.

2. Після досягнення порогового значення 600 км вмикається наступний рівень попереджень. Після ввімкнення запалювання в інформаційному центрі водія буде відображено розрахований запас ходу. Окрім того, блиматиме контрольний індикатор і лунатиме попереджувальний звуковий сигнал. Якомога швидше долийте рідину AdBlue в призначений для неї бачок, доки він не спорожнів повністю. Якщо цього не зробити, після зупинення двигуна його запуск блокуватиметься.

   Під час руху автомобіля повідомлення з’являтиметься через кожні 50 км, доки не буде долито рідину AdBlue в призначений для неї бачок.

3. Останній рівень попередження - це порожній бачок AdBlue. Повторний запуск двигуна неможливий. В інформаційному центрі водія з'явиться попередження.

   Заповніть бачок для рідини AdBlue до максимального рівня, інакше двигун не запуститься. Етикетка на кришці заливної горловини паливного бака вказує на повне заправлення.

Попередження про високу токсичність вихлопів

У разі несправності в системі зниження токсичності вихлопів в інформаційному центрі водія з’являються різні повідомлення. Ці повідомлення та обмеження визначені законодавством.

1. Якщо проблему виявлено вперше, засвітиться контрольний індикатор , відобразиться попереджувальне повідомлення і пролунає попереджувальний звуковий сигнал. Рух автомобіля можливий без жодних обмежень.

   Якщо проблема має тимчасовий характер, попередження зникне під час наступної поїздки після самодіагностики системи зниження токсичності вихлопів.

2. Якщо проблему не буде усунуто, що буде підтверджено системою зниження токсичності вихлопів, повідомлення з'являтиметься кожні 30 секунд.

   Контрольний індикатор продовжуватиме світитися і водночас лунатиме попереджувальний звуковий сигнал.

   Окрім того, відображатиметься залишок відстані до спрацювання системи запобігання повторному запуску двигуна.

   Зверніться по допомогу на станцію технічного обслуговування.

3. Після перевищення допустимої відстані кожна спроба запуску двигуна блокуватиметься системою.

   Окрім того, засвітиться контрольний індикатор і лунатиме попереджувальний звуковий сигнал.

Зверніться по допомогу на станцію технічного обслуговування.

Доливання рідини AdBlue

Обережно

Використовуйте лише рідину AdBlue, яка відповідає стандартам ЄС DIN 70 070 та ISO 22241-1.

Забороняється використовувати присадки.

Забороняється розводити AdBlue.

Це може призвести до пошкодження системи селективного каталітичного відновлення.

Примітка
Коли заправний насос із соплом для легкових автомобілів недоступний на заправній станції, для заливання рідини AdBlue використовуйте лише пляшки або каністри з цією рідиною з герметичним перехідником.

Завдяки цьому рідина не розбризкуватиметься, буде налито лише потрібну її кількість, а випари з бака AdBlue не виходитимуть назовні.

Оскільки AdBlue має обмежений термін придатності для використання, перевіряйте дату закінчення терміну придатності перед доливанням рідини в бачок.

Примітка
Заправте бак для рідини AdBlue до рівня не менше ніж 4 л, щоб забезпечити виявлення нового рівня рідини AdBlue.

Якщо система не виявила доливання рідини AdBlue:

1. Їдьте без зупинок упродовж десяти хвилин зі швидкістю понад 20 км/год.
2. Якщо доливання рідини AdBlue успішно виявлено, зникнуть попередження та обмеження, пов’язані з запасом рідини AdBlue.

Якщо система так і не виявила доливання рідини AdBlue, зверніться по допомогу на станцію технічного обслуговування.

Система може не виявити, що рідину AdBlue було долито, також у випадку, коли AdBlue доводиться доливати при температурі нижче -11 °C. У такому випадку слід поставити автомобіль на стоянку в місці з вищою навколишньою температурою і зачекати, поки рідина AdBlue не набуде рідкого стану.

Примітка
Після відкручування захисної кришки з горловини можуть виходити випари аміаку. Намагайтеся не вдихати ці випари, оскільки вони мають їдкий запах. У разі вдихання випарів вони не завдають шкоди.

Бачок AdBlue має бути заповнений до максимального рівня. Це необхідно зробити після відображення попередження про запобігання повторному запуску двигуна.

Автомобіль потрібно припаркувати на рівній поверхні.

1. Вийміть ключ із замка запалювання.

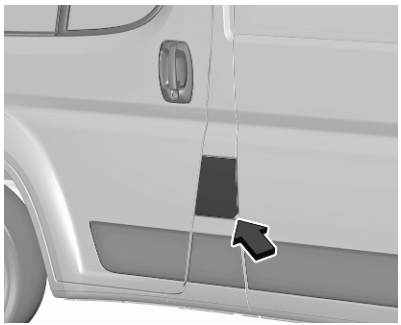

2. Відкрийте кришку горловини паливного баку.

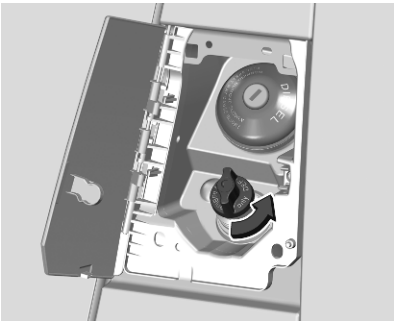

3. Поверніть захисний ковпачок бачка AdBlue проти годинникової стрілки на 1/6 оберту та зніміть його.
4. Відкрийте каністру з рідиною AdBlue.
5. Вставте один кінець шланга в каністру, а другий кінець прикрутіть до заливної горловини.
6. Підніміть каністру і дочекайтеся, поки вона спорожніє або поки рідина не перестане виливатися з каністри. Ця процедура може потребувати до п’яти хвилин.
7. Поставте каністру на землю, щоб спорожнити шланг. Зачекайте 15 секунд.
8. Відкрутіть шланг від заливної горловини.
9. Встановіть захисний ковпачок на горловину і закрутіть його за годинниковою стрілкою до кінця.

Примітка

Каністра з-під рідини AdBlue підлягає утилізації відповідно до екологічних норм. Шланг можна використовувати повторно, якщо промити його чистою водою до висихання залишків рідини AdBlue в ньому.

Блок електроприводу

Блок електропривода

Автомобіль обладнано блоком електропривода, що містить трансмісію з однією передачею.

Обережно

Буксуючи колесами або утримуючи автомобіль на місці на схилі за допомогою лише педалі акселератора, можна пошкодити електропривод. Якщо автомобіль застряг, буксувати колесами не можна. Зупинившись на схилі, для утримування автомобіля на місці використовуйте гальма.

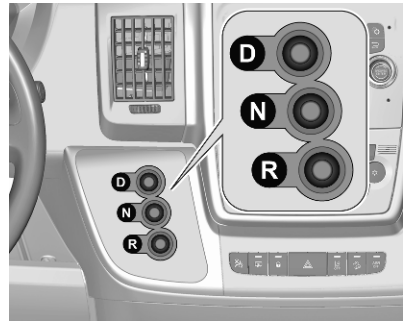

Режими

D : режим їзди
N : нейтральне положення
R : режим заднього ходу

Натисніть відповідну кнопку. Вибрана кнопка підсвічується.

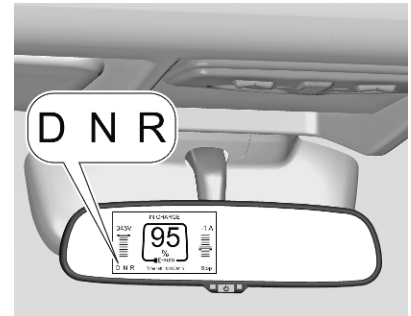

Вибраний режим відображається на дисплеї у дзеркалі заднього виду.

Нейтральне положення (N)
У цьому режимі система електротяги не передає крутний момент на колеса. Після ввімкнення запалювання електропривод завжди в режимі N.

N вибирається автоматично, якщо відчинені дверцята водія.

В інформаційному центрі водія відобразиться повідомлення і пролунає звуковий сигнал.

⚠Попередження

Якщо стоянкове гальмо не ввімкнено як слід, виходити з автомобіля небезпечно. Автомобіль може почати котитися.

Не виходьте з автомобіля, доки система електротяги працює, інакше автомобіль може раптово рушити. Унаслідок цього водій або хтось інший можуть отримати травми. Для того щоб автомобіль не зрушив з місця, завжди вмикайте стоянкове гальмо і встановлюйте важіль селектора в положення **N**, навіть якщо автомобіль стоїть на рівній поверхні,

Режим заднього ходу R
Цей режим призначений для руху заднім ходом.

1. Зупиніть автомобіль.
2. Натисніть педаль гальм і натисніть **R**.

Обережно

Якщо важіль селектора перемкнути в положення **R** під час руху автомобіля вперед, це може призвести до пошкодження електропривода. Важіль селектора можна перемкнути в положення **R** лише після повної зупинки автомобіля.

Режим їзди (D)
Цей режим призначений для руху вперед.

1. Зупиніть автомобіль.
2. Натисніть педаль гальм і натисніть **D**.

Обережно

Якщо ви вважаєте, що автомобіль повільно розганяється або не реагує, коли ви намагаєтеся збільшити швидкість, зупиніться. Можливо, електропривод пошкоджено. Зверніться на СТО якомога скоріше.

Механічна трансмісія

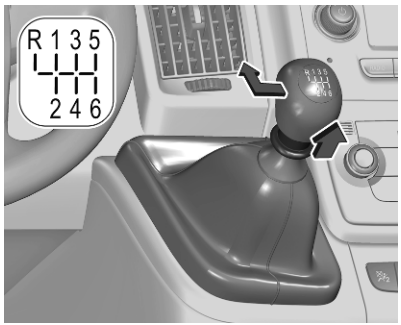

Щоб увімкнути задню передачу, натисніть педаль зчеплення, потягніть за кільце під важелем селектора, а потім посуньте важіль повністю вліво та вперед.

Якщо передача не вмикається, установіть важіль селектора у нейтральне положення, відпустіть педаль зчеплення та натисніть її знову. Потім повторіть вибір передачі.

Не дозволяйте зчепленню прокручуватися без потреби.

Під час роботи повністю натисніть педаль зчеплення. Не використовуйте педаль як підставку для ніг.

Обережно
Не рекомендується керувати автомобілем однією рукою, тримаючи іншу на важелі селектора.

Індикація під час перемикання передач ⇨ 64.

Система стоп-старт ⇨ 102.

Гальма

Система гальм містить у собі два незалежні контури гальм.

Якщо контур гальм виходить із ладу, автомобіль можна загальмувати з використанням іншого контура гальм. Проте ефект гальмування досягається лише тоді, коли педаль гальм повністю натиснуто. Для цього потрібно значно більше сили. Гальмівний шлях продовжується. Перед продовженням подорожі зверніться на станцію технічного обслуговування.

Коли двигун не працює, підтримка сервопристрою гальм зникає, щойно педаль гальм була натиснута раз або два. Ефект гальмування не знижується, але гальмування вимагає значно більших зусиль. Особливо важливо мати це на увазі під час буксирування.

Антиблокувальна система гальм

Анти-блокувальна система гальм (ABS) запобігає блокуванню коліс.

Система ABS починає регулювати тиск гальмування, щойно виникає ймовірність блокування коліс. Автомобіль залишається керованим, навіть під час різкого гальмування.

Про роботу системи ABS свідчить пульсування педалі гальм і шум процесу регулювання.

Для оптимального гальмування утримуйте педаль гальм повністю натиснутою протягом усього процесу гальмування, не зважаючи на її пульсування. Не знижуйте тиск на педаль.

Контрольний індикатор (ABS) ⇨ 64.

Несправність

⚠ Попередження

Якщо в системі ABS є несправність, колеса можуть блокуватися через гальмування, яке є більш жорстким, ніж звичайно. Переваги системи ABS більше недоступні. Під час різкого гальмування автомобіль більше не може керуватися та може йти в заніс.

Для усунення несправності зверніться до майстерні.

Стоянкове гальмо

⚠ Попередження

Перш ніж вийти з автомобіля, перевірте, чи увімкнено стоянкове гальмо. Після увімкнення стоянкового гальма контрольний індикатор (!) світиться постійно.

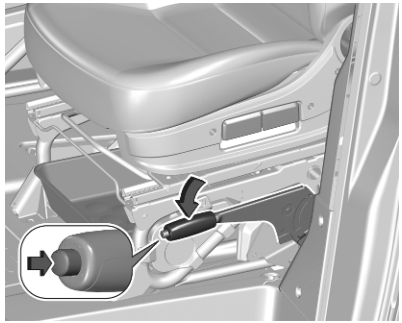

⚠ Попередження

Завжди використовуйте стоянкове гальмо, не натискаючи на кнопку відпускання, та застосовуйте його максимально міцно на спучку чи підйомі.

Щоб відпустити стоянкове гальмо, злегка потягніть важіль угору, натисніть кнопку відпускання та повністю опустіть важіль.

Щоб зменшити зусилля спрацьовування стоянкового гальма, натисніть педаль гальм у той же час.

Підсилювач гальм

Якщо педаль гальм натискається швидко та інтенсивно, автоматично застосовується максимальне гальмівне зусилля.

Про застосування підсилювача гальм свідчить пульсація педалі гальм і більший опір під час натискання педалі.

Рівномірно натискайте педаль гальм до повної зупинки. Максимальне гальмівне зусилля автоматично зменшується, коли педаль гальм відпускається.

Допоміжна система при старті з місця під гору

Система допомагає запобігти випадковому відкочуванню під час рушання з місця на схилах.

Якщо після зупинки на схилі відпустити педаль гальм, вони залишаються ввімкненими ще протягом двох секунд.

Гальма вимикаються автоматично за таких умов:

- відпущено педаль зчеплення;
- увімкнуто стоянкове гальмо;
- двигун вимкнено;
- двигун глухне.

Обмеження системи

- Автомобіль має стояти на місці з працюючим двигуном, а педаль гальм має бути натиснутою.
- Кут нахилу дороги має перевищувати 5%.
- Якщо автомобіль стоїть на підйомі, важіль селектора встановлено в нейтральне положення або в інше положення, крім задньої передачі.
- Якщо автомобіль стоїть на спуску, важіль селектора встановлено на задню передачу.

Несправність

У разі несправності системи в інформаційному центрі водія засвітиться і з'явиться попереджувальне повідомлення, водночас пролунає попереджувальний звуковий сигнал.

Зверніться по допомогу на станцію технічного обслуговування.

Гальмування з рекуперацією енергії

⚠ Попередження

За дуже високої або дуже низької температури, а також коли акумуляторна батарея

високої напруги майже повністю заряджена, гальмівне зусилля під час гальмування двигуном може тимчасово зменшитися. Якщо гальмівне зусилля недостатнє, водій повинен бути готовим натиснути педаль гальм.

⚠Попередження

Залежно від гальмівного зусилля двигуна вмикаються стоп-сигнали.

Під час рекуперативного гальмування утворюється електрична енергія від гальмування двигуном, яка використовується для заряджання акумуляторної батареї високої напруги.

Блок керування електроприводом ⇨ 113.

Системи регулювання плавності ходу

Електронна система курсової стійкості та протибуксувальна система

⚠Попередження

Забороняється випробовувати цю спеціальну функцію безпеки, наражаючись на небезпеку під час руху.

Адаптуйте швидкість до дорожніх умов.

Електронна система курсової стійкості (ESC) за потреби покращує стійкість, незалежно від типу дороги чи зчеплення шин із дорогою.

Як тільки автомобіль починає відхилятися від прямого шляху (через недостатню керованість або занесення на повороті), потужність двигуна знижується, і гальмування застосовується окремо до кожного колеса.

Електронна система курсової стійкості складається з кількох підсистем:

- Антиблокувальна система гальм (ABS) ⇨ 116
- Підсилювач гальм ⇨ 117
- Протибуксовочна гальмівна система
- Інтелектуальна система зчеплення
- Система динамічної стабілізації
- Контроль моменту інерції завантаженого автомобіля

Протибуксовочна гальмівна система

Протибуксувальна гальмівна система запобігає прокручуванню ведучих коліс.

За відповідних умов протибуксовочна система покращує стійкість руху незалежно від типу дорожнього покриття чи

зчеплення шин з дорогою, запобігаючи обертанню ведучих коліс.

Щойно ведучі колеса починають обертатися, потужність двигуна зменшується й обертання гальмується індивідуально. Це значно покращує стійкість авто на слизьких дорогах.

Електронна система курсової стійкості та протибуксувальна система переводяться в робочий стан після кожного запуску двигуна, щойно згасне контрольний індикатор .

Під час роботи електронної системи курсової стійкості або протибуксувальної системи блимає.

Якщо електронна система курсової стійкості або протибуксувальна система не діють, в інформаційному центрі водія світиться індикатор і відображається повідомлення.

Після підключення знятого перед тим акумулятора автомобіля потрібно провести повторне калібрування системи, проїхавши невелику відстань.

⚠ Попередження

Забороняється випробовувати цю спеціальну функцію безпеки, наражаючись на небезпеку під час руху.

Адаптуйте швидкість до дорожніх умов.

Контрольний індикатор ⇨ 65.

Вимикання

Протибуксувальну гальмівну систему за потреби можна вимкнути: натисніть **ASR OFF**.

Засвітиться індикатор у кнопці **ASR OFF**. У центрі інформації для водія з'явиться повідомлення.

Якщо повторно натиснути **ASR OFF**, протибуксувальна гальмівна система ввімкнеться знову.

Індикатор у кнопці **ASR OFF** згасне.

Протибуксувальна система також повторно ввімкнеться під час наступного ввімкнення запалювання.

Вмикайте цю систему завжди, коли дозволяє рівень зчеплення з дорогою.

Інтелектуальна система зчеплення

Система працює, коли одне ведуче колесо має менше зчеплення, ніж інше, на неоднорідних дорожніх покриттях (наприклад, вкриті снігом, льодом, багнюкою) за рахунок гальмування цього колеса та передачі рушійної сили на інше колесо. Після цього протибуксувальна гальмівна система неактивна.

Для кращого зчеплення активуйте інтелектуальну систему зчеплення під час руху снігом з ланцюгами протиковзання.

Система працює на швидкості до 50 км/год.

Щоразу після запуску двигуна інтелектуальна протибуксувальна система вимикається.

Увімкнення та вимкнення

Щоб активувати систему, натискайте . Світлодіод у кнопці світиться.

Щоб вимкнути систему, натисніть ще раз. Індикатор у кнопці згасне.

Система динамічної стабілізації

Система динамічної стабілізації контролює кожне колесо та автоматично діє на гальмо одного або декількох коліс і на двигун, щоб повернути автомобіль на належну траєкторію в рамках законів фізики, якщо виявлено різницю між траєкторією руху автомобіля і траєкторією, визначеною водієм.

Система динамічної стабілізації готова до роботи після кожного запуску двигуна, як тільки згасне контрольний індикатор .

Коли система динамічної стабілізації діє, блимає контрольний індикатор .

Контроль моменту інерції завантаженого автомобіля

Фактична загальна маса вантажопасажирського автомобіля може істотно відрізнятися залежно від його завантаження. Таким чином, центр ваги автомобіля може переміщатися в поздовжньому напрямку і навіть по висоті.

Кожне із цих відхилень впливає на гальмування, зчеплення з дорогою, поведінку на поворотах і ризик перекидання.

Система контролю моменту інерції завантаженого автомобіля оцінює фактичну загальну масу

автомобіля шляхом аналізу його поведінки під час прискорення та гальмування.

Потім ця система адаптує втручання системи контролю динамічної стійкості та протибуксувальної гальмівної системи відповідно до розподілу ваги автомобіля. Таким чином, у критичних ситуаціях автомобіль зберігає більш безпечне положення на своїй траєкторії руху.

Несправність

У разі несправності в електронній системі курсової стійкості або у відповідних підсистемах, засвічується контрольний індикатор , а в інформаційному центрі водія відображається повідомлення і лунає попереджувальний звуковий сигнал. Система не працює.

Зверніться по допомогу на станцію технічного обслуговування.

Система контролю за спуском

Система контролю за спуском дає змогу водієві їхати на малій швидкості, не натискаючи педаль гальм. Автомобіль автоматично знижуватиме швидкість і залишатиметься на цій швидкості, коли система увімкнена. Під час роботи системи можна відчути певний шум чи вібрацію гальмівної системи.

Забороняється використовувати систему, коли важіль селектора встановлено в нейтральне положення.

Увімкніть належну передачу для відповідної швидкості, щоб запобігти зупинці двигуна.

Обережно

Використовуйте лише під час руху по бездоріжжю, на узвозах. Не використовуйте на звичайному дорожньому покритті. Непотрібне користування функцією динамічної стабілізації, наприклад, під час руху по звичайним дорогам, може призвести до пошкодження гальмівної системи та системи ESC.

Обережно

У разі перегріву гальм ця функція може бути недоступною. Зачекайте кілька хвилин.

Вмикання

Ця системи діє лише на схилах понад 8%.

На швидкості до 25 км/год натисніть . Систему можна також увімкнути, коли автомобіль стоїть нерухомо із заведеним двигуном. Після ввімкнення системи засвітиться Індикатор у кнопці і з'явиться відповідне повідомлення в інформаційному центрі водія.

На початку спуску автомобіля система контролює швидкість руху, тож педалі акселератора та гальм можна відпустити. Індикатор у кнопці блиматиме.

Проте педалі акселератора і гальм залишаються в робочому стані, тож за потреби можна збільшити або зменшити швидкість автомобіля.

Якщо система працює, автоматично ввімкнеться стоп-сигнал.

На швидкості понад 25 км/год регулювання буде призупинено. Проте індикатор у кнопці продовжує світитися. Регулювання автоматично відновиться, якщо швидкість стане меншою за 25 км/год, а схил буде більшим за 8%.

Вимикання

Натисніть ще раз і дочекайтеся, коли світлодіод у кнопці згасне.

На швидкості понад 50 км/год система автоматично деактивується. Індикатор у кнопці згасне.

Несправність

У разі виникнення несправності в інформаційному центрі водія засвітиться .

Зверніться по допомогу на станцію технічного обслуговування.

Допоміжні системи водія

⚠ Попередження

Допоміжні системи водія розробляються для допомоги водію і не замінюють його увагу.

Водій бере на себе повну відповідальність при керуванні автомобілем.

При використанні допоміжних систем водія завжди уважно стежте за поточною ситуацією на дорозі.

Круїз-контроль

Круїз-контроль може зберігати та підтримувати швидкості понад 30 км/год.

Відхилення від збережених швидкостей можуть відбуватися під час руху на підйомі чи на спуску.

Система підтримує задану водієм швидкість автомобіля, і для цього не потрібно натискати педаль акселератора.

Попередньо задану швидкість може бути тимчасово перевищено натисненням педалі акселератора.

Стан і запрограмована швидкість відображаються в інформаційному центрі водія.

Забороняється використовувати круїз-контроль, якщо не рекомендується підтримувати постійну швидкість.

Контрольний індикатор ⇨ 68.

Залежно від модифікації для керування системою використовуються два важелі різного типу.

Увімкнення системи

Важіль типу A

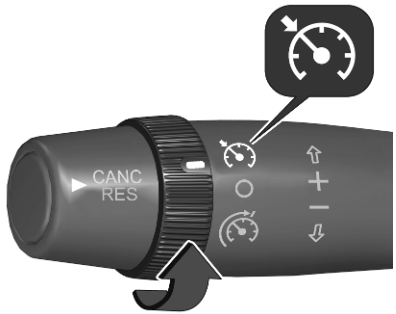

Поверніть коліщатко регулятора в положення .

Засвічується контрольний індикатор і в інформаційному центрі водія відображається повідомлення. Система поки що не працює.

Важіль типу B

Поверніть коліщатко регулятора в положення **ON**.

Засвічується контрольний індикатор і в інформаційному центрі водія відображається повідомлення. Система поки що не працює.

Увімкнення функцій

Важіль типу A

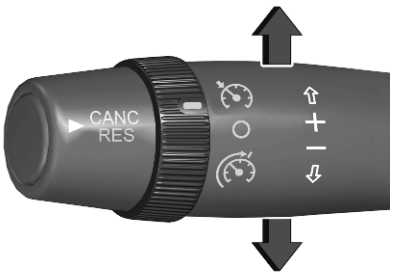

Наберіть потрібну швидкість і перемістіть важіль керування в бік **+** приблизно на одну секунду. Поточна швидкість зберігається та підтримується. Педаль акселератора можна відпустити.

Після цього можна змінити попереднє налаштування обмеження швидкості за допомогою важеля керування: щоб збільшити швидкість, перемістіть його в бік **+**,а щоб її зменшити — в бік **-**.

Коротке натискання збільшує чи зменшує швидкість на 1 км/год, а тривале натискання — на 5 км/год.

Значення швидкості відображається в інформаційному центрі водія.

Важіль типу B

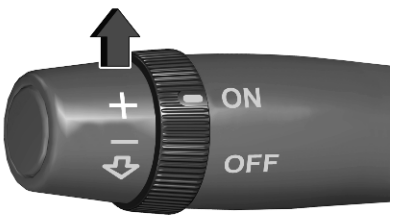

Наберіть потрібну швидкість і перемістіть важіль керування в бік **+** приблизно на одну секунду. Поточна швидкість зберігається та підтримується. Педаль акселератора можна відпустити.

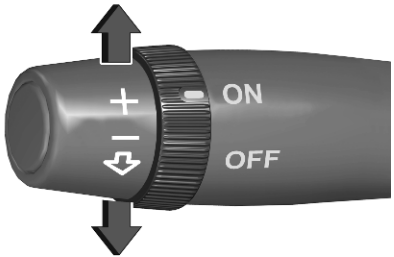

Після цього можна змінити попереднє налаштування обмеження швидкості за допомогою важеля керування: щоб збільшити швидкість, перемістіть його в бік **+**,а щоб її зменшити — в бік **-**.

Коротке натискання збільшує чи зменшує швидкість на 1 км/год, а тривале натискання — на 5 км/год.

Значення швидкості відображається в інформаційному центрі водія.

Перевищення заданої швидкості

Швидкість автомобіля можна збільшити натисканням педалі акселератора. Коли педаль акселератора відпускається, попередньо збережена швидкість повертається.

Вимкнення функцій

Натисніть педаль гальма, педаль зчеплення або натисніть кнопку на кінці важеля. Круїз-контроль перейде в режим паузи. Автомобіль рухатиметься без керування круїз-контролем.

Круїз-контроль не діятиме, але остаточно не вимкнеться. Останнє збережене значення швидкості залишається в пам’яті, тож його можна відновити пізніше.

Коли діє система динамічної стабілізації, круїз-контроль тимчасово вимикається.

Електронна система курсової стійкості та протибуксувальна система ⇨ 118.

Відновлення збереженої швидкості

Щоб відновити збережену швидкість, натисніть кнопку на кінці важеля.

В інформаційному центрі водія відобразиться повідомлення.

Вимкнення системи

Важіль типу A

Щоб вимкнути систему, поверніть коліщатко регулятора в положення **0**.

Важіль типу B

Щоб вимкнути систему, поверніть коліщатко регулятора в положення **OFF**.

Несправність

У разі несправності круїз-контролю, система вимкнеться, а індикатор згасне.

Зверніться по допомогу на станцію технічного обслуговування.

Обмежувач швидкості

Обмежувач швидкості не дозволяє автомобілю перевищувати попередньо встановлену максимальну швидкість.

Максимальну швидкість можна встановити на рівні понад 30 км/год.

Водій може розігнати автомобіль до швидкості, що не перевищує попередньо задану. Під час руху на схилах може статися відхилення від обмеженої швидкості.

Стан і попередньо задане обмеження швидкості відображаються у центрі інформації для водія.

Увімкнення системи

Поверніть коліщатко регулятора в положення ⏲. В інформаційному центрі водія з'явиться значок ⏲OFF, останнє запрограмоване значення швидкості та відповідне повідомлення.

Система поки що не працює.

Увімкнення функцій

Щоб увімкнути цю систему, натисніть кнопку на кінці важеля.

Налаштування швидкості

Задати швидкість можна, лише коли систему не активовано.

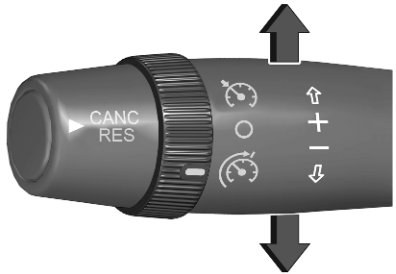

Перемістіть важіль керування в бік **+** або в бік **-**. Буде встановлено вибрану швидкість.

Після цього можна змінити попереднє налаштування обмеження швидкості за допомогою важеля керування: щоб збільшити швидкість, перемістіть його в бік **+**,а щоб її зменшити — в бік **-**.

Коротке натискання збільшує чи зменшує швидкість на 1 км/год, а тривале натискання — на 5 км/год.

Значення швидкості відображається в інформаційному центрі водія.

Перевищення обмеження швидкості

При виникненні екстреної ситуації можна перевищувати обмеження швидкості шляхом сильного натискання педалі акселератора майже до кінця.

Відпустіть педаль акселератора, і функція обмежувача швидкості знову буде активована, щойно швидкість не знизиться менше за встановлене обмеження швидкості.

Вимкнення функцій

Щоб вимкнути цю систему, натисніть кнопку на кінці важеля. Обмежувач швидкості перейде в режим паузи, а на дисплеї з’явиться повідомлення.

Обмежувач швидкості деактивується, але не вимкнеться. Останнє збережене значення швидкості залишається в пам’яті, тож його можна відновити пізніше.

Вимкнення системи

Щоб вимкнути систему, поверніть коліщатко регулятора в положення **0**.

Значення швидкості, задане останнім, залишається в пам'яті.

Несправність

У разі несправності обмежувача швидкості її значення буде очищено, після чого натомість блиматимуть косі риски.

Постійний обмежувач швидкості

У певних модифікаціях автомобіля, призначених для окремих країн, максимальна швидкість встановлюється за замовчуванням.

У салоні є наліпка, де вказано максимальну швидкість.

Водій не може вмикати чи вимикати постійний обмежувач швидкості.

Повідомлення про небезпеку зіткнення спереду

Система попередження про небезпеку лобового зіткнення допомагає уникнути лобових зіткнень або зменшити шкоду від них.

Система попередження про небезпеку лобового зіткнення використовує передню камеру за лобовим склом для виявляння інших транспортних засобів, що рухаються на шляху автомобіля безпосередньо перед ним.

Якщо автомобіль, що рухається попереду, наближається занадто швидко, пролунає попереджувальний звуковий сигнал, і у інформаційному центрі водія з'являється повідомлення.

⚠ Попередження

Повідомлення про небезпеку зіткнення спереду є просто системою попередження, яка не застосовує гальма. У разі занадто швидкого зближення з автомобілем попереду може не вистачити часу, щоб уникнути зіткнення.

Водій несе повну відповідальність за дотримання належної дистанції руху відповідно до дорожніх та погодних умов, а також умов видимості.

Повна увага водія завжди необхідна під час їзди. Водій постійно має бути готовим вжити відповідних дій і застосувати педаль гальм.

Вмикання

Система попередження про небезпеку лобового зіткнення виявляє транспортні засоби й працює автоматично на швидкостях у діапазоні від 5 км/год до 85 км/год. Система виявляє нерухомі транспортні засоби, якщо швидкість не перевищує 80 км/год.

Повідомлення водія

Залежно від ступеня ризику зіткнення, виявленого системою, й обраної водієм чутливості до попереджень в інформаційному центрі водія можуть спрацьовувати і відображатися попередження кількох рівнів.

Для попередження водія використовуються такі засоби:

- Коли відстань до автомобіля попереду стає замалою, в інформаційному центрі водія засвічується жовтий символ і відображається попереджувальне повідомлення.
- Коли зіткнення неминуче і водій має діяти негайно, в інформаційному центрі водія засвічується червоний символ , відображається попереджувальне повідомлення та лунають попереджувальні звукові сигнали.
- На підтвердження ризику зіткнення може бути видано тактильне попередження шляхом мікрогальмування. Це останнє попередження з можливих.

Обережно

Кольори цього контрольного індикатора не пов'язані з місцевими законами щодо безпечної дистанції руху. Водій несе повну відповідальність за дотримання безпечної дистанції руху відповідно до діючих правил дорожнього руху, погодних умов, стану дороги і т.ін.

Вибір чутливості реагування

У меню персоналізації автомобіля потрібно налаштувати чутливість для відображення попереджень: "близько", "середня відстань" або "далеко" ⇨ 73.

Вибране значення діє до наступної зміни. Завчасність попередження залежить від швидкості автомобіля. Чим вища швидкість, тим на більшій дистанції спрацює функція попереджень. При виборі завчасності попереджень слід враховувати умови дорожнього руху та погодні умови.

Вимикання

Система вимкнеться лише якщо вимкнути активне екстрене гальмування в меню персоналізації автомобіля ⇨ 73.

Обмеження системи

Хоча функція повідомлення про небезпеку зіткнення спереду призначена лише для попередження про зіткнення з автомобілями, однак вона також може попереджати про інші об'єкти.

У наведених нижче випадках система попередження про небезпеку лобового зіткнення може не розпізнавати транспортний засіб попереду або ефективність датчика буде обмеженою:

- під час руху звивистими дорогами або пагористою місцевістю
- під час руху в нічний час
- погодні умови (туман, дощ чи сніг), які обмежують видимість

- датчик на лобовому склі блокується снігом, кригою, сльотою, багнюкою чи брудом
- лобове скло пошкоджене або на ньому є сторонні предмети, наприклад наліпки

Активне екстрене гальмування

Активне екстрене гальмування може зменшити пошкодження й травмування внаслідок зіткнення з автомобілями та перешкодами, які з'являються безпосередньо на шляху автомобіля, коли зіткнення вже не можна уникнути ручним маневруванням чи гальмуванням.

Система активного екстреного гальмування складається з кількох підсистем:

- Система попередження про небезпеку лобового зіткнення ⇨ 129
- Екстрене автоматичне гальмування
- Інтелектуальна система підсилення гальм

Перед застосуванням активного екстреного гальмування система попередження про небезпеку лобового зіткнення подає водію відповідний сигнал.

Система обчислює ймовірність лобового зіткнення на основі різних вхідних даних, наприклад, даних з передньої камери, розміщеної вгорі на лобовому склі, а також даних про тиск в гальмівній системі або швидкість автомобіля.

⚠ Попередження

Ця система не призначена для звільнення водія від обов'язку вести автомобіль і дивитися вперед. Це додаткова система, і її функції обмежуються зниженням швидкості автомобіля перед зіткненням.

Система може не реагувати на тварин. Після раптової зміни смуги руху, система потребує певного часу для виявлення наступного автомобіля, що їде попереду.

Водій завжди має бути готовим застосовувати гальма та скеровувати автомобіль для уникнення зіткнень.

Активне екстрене гальмування можна вимкнути в меню персоналізації автомобіля ⇨ 73. Після вимкнення в інформаційному центрі водія засвітиться (🚘) і відобразиться відповідне повідомлення.

Система активується за замовчуванням під час наступного ввімкнення запалювання.

Функціональність

Функція активного екстреного гальмування спрацьовує під час їзди на передній передачі зі швидкістю від 5 км/год до 85 км/год в разі виявлення автомобіля, що рухається. Система виявляє нерухомі транспортні засоби лише тоді, коли швидкість не перевищує 80 км/год.

Передумова для цього: активне екстрене гальмування не було деактивовано в меню персоналізації автомобіля.

Інтелектуальна система підсилення гальм

Якщо водій загальмує, але недостатньо, щоб уникнути зіткнення, ця система компенсує недостатність гальмівного зусилля. Цю допомогу буде надано, лише якщо водій натисне педаль гальм.

Інтелектуальна система підсилення гальм автоматично вимкнеться, якщо відпустити педаль гальм.

Екстрене автоматичне гальмування

Безпосередньо перед неминучим зіткненням ця функція автоматично застосовує гальмування обмеженої інтенсивності для зменшення швидкості зіткнення або уникнення аварії.

Якщо застосовано активне екстрене гальмування, в інформаційному центрі водія блимає ( ).

Залежно від ситуації, може бути застосовано гальмування середньої інтенсивності або різке гальмування.

Щоб запобігти аварії, система екстреного автоматичного гальмування може зменшити швидкість автомобіля до повної зупинки. Після повної зупинки автомобіля автоматичне гальмування продовжує діяти ще протягом двох секунд.

У разі повної зупинки автомобіля двигун може заглухнути.

Під час роботи функції може відчуватися незначне вібрування педалі гальм.

⚠ Попередження

Екстрене автоматичне гальмування - це функція, призначена для підготовки до аварійних ситуацій, а не до запобігання аваріям. Не слід покладатися на цю систему, коли потрібно загальмувати рух автомобіля. Система екстреного автоматичного гальмування діє лише в межах свого робочого діапазону швидкостей і реагує лише на розпізнані транспортні засоби і розпізнаних пішоходів.

Умови роботи та обмеження системи

У деяких випадках увімкнена система екстреного гальмування може автоматично вмикати гальма в ситуаціях, де це може видаватися

необов’язковим, наприклад, на багатоповерхових автостоянках, через дорожні знаки на звивистих ділянках доріг, або через автомобілі, що рухаються суміжною смугою. Це нормальний режим роботи, і автомобіль не потребує обслуговування. Щоб вимкнути автоматичне гальмування, різко натисніть педаль акселератора, якщо ситуація це дозволяє.

Система діє тільки за умови, що електронна система курсової стійкості справна, протибуксувальна гальмівна система увімкнена і паски безпеки всіх пасажирів пристебнуті.

Електронна система курсової стійкості та протибуксувальна система ⇨ 118.

Автомобіль має їхати з постійною швидкістю по дорозі з невеликою кількістю поворотів.

Об'єкти, які система не виявляє:

- Пішоходи, велосипедисти, тварини, предмети на дорозі.
- Транспортні засоби, що перетинають смугу руху.
- Транспортні засоби, що рухаються в протилежному напрямку.

Будьте особливо уважні, якщо на дорозі є вузькі транспортні засоби (такі як мотоцикли), транспортні засоби, що перетинають смугу руху в шаховому порядку, а також під час в'їзду в тунелі та виїзду з них або під час перетину мостів.

Призупиніть роботу системи в таких випадках:

- на крутому повороті є транспортні засоби;
- автомобіль наближається до кільцевої розв'язки;
- автомобіль різко в'їжджає на вільне місце між вашим автомобілем і автомобілем попереду.

У наведених нижче випадках ефективність активного екстреного гальмування обмежена:

- Автомобіль рухається звивистою дорогою або пагористою місцевістю.
- Здійснюється визначення всіх транспортних засобів на шляху, у тому числі, автомобілів з причепами, тракторів, забруднених автомобілів тощо.
- Визначення транспортних засобів у умовах обмеженої видимості, наприклад, під час туману, дощу чи снігопаду.
- Рух у нічний час.
- Лобове скло пошкоджене або на ньому є наліпки.

Під час їзди водій завжди має бути уважним і готовим виконати відповідну дію в разі небезпеки зіткнення – загальмувати та/або здійснити маневр.

Рекомендується вимикати цю систему в меню персоналізації автомобіля у таких випадках:

- під час буксирування причепа або фургона
- у разі перевезення довгих предметів у верхньому багажнику або багажнику на даху
- під час буксирування автомобіля з увімкненим двигуном
- коли на шини встановлено ланцюги
- коли встановлено запасне колесо, менше за інші колеса
- перед використанням автоматичної автомийки без вимикання двигуна
- перед тим, як помістити автомобіль на стенд для перевірки гальм в СТО
- у разі пошкодження лобового скла поруч із камерою
- якщо не працюють стоп-сигнали

Несправність

У разі несправності системи в інформаційному центрі водія засвітиться (⚠) і з'явиться попереджувальне повідомлення, водночас пролунає попереджувальний звуковий сигнал.

Якщо система не працює належним чином, в інформаційному центрі водія показуються відповідні повідомлення автомобіля.

Повідомлення автомобіля ⇨ 71.

Зверніться по допомогу на станцію технічного обслуговування.

Система допомоги під час паркування

Загальна інформація

Система допомоги під час паркування вимикається, якщо вилку кабелю живлення підключити до електричної розетки зчіпного пристрою причепа.

⚠ Попередження

Водій несе повну відповідальність за маневри під час паркування.

Під час руху вперед або заднім ходом з використанням системи допомоги під час паркування обов'язково слід уважно спостерігати за ситуацією довкола автомобіля.

Система попереджає водія звуковим сигналом про потенційно небезпечні перешкоди, виявлені за автомобілем, коли ввімкнено задню передачу.

Робота системи забезпечується ультразвуковими датчиками, розміщеними в задньому бампері.

Система попереджає людей навколо автомобіля про його наближення звуковим сигналом.

Вмикання

Задня система допомоги під час паркування активується після ввімкнення задньої передачі, коли ввімкнене запалювання.

Сигналізування

Що меншою є відстань між автомобілем та відповідною перешкодою, то коротшим є інтервал між звуковими сигналами. Коли відстань становить менше 30 см, звуковий сигнал лунає безперервно.

Вимикання

Вимкніть передачу заднього ходу і перейдіть на нейтральну передачу.

Обмеження системи

Якщо виникне несправність або система тимчасово не працюватиме, наприклад через високий рівень зовнішнього шуму чи інші перешкоди, на панелі приладів засвітиться ⚠. В інформаційному центрі водія відобразиться повідомлення.

У разі постійної несправності зверніться по допомогу на станцію технічного обслуговування.

⚠ Попередження

За певних обставин різні відбиваючі поверхні на предметах або одязі, а також зовнішні джерела шуму можуть спричинити нездатність системи виявити перешкоди.

Слід приділяти особливу увагу низько розташованим перешкодам, які можуть пошкодити нижню частину бампера.

Обережно

У разі серйозної несправності автомобіля, коли його потрібно зупинити, система вимикається.

У разі несправності коробки передач система допомоги під час паркування не активується, коли ввімкнена задня передача.

В разі несправності гучномовця можуть не лунати звукові сигнали.

Якщо датчик забруднено (наприклад, вкрито льодом або снігом), ефективність роботи системи може погіршуватися.

Якщо датчик закритий, з'являється повідомлення про те, що датчики потрібно очистити.

Роботоздатність системи допомоги під час паркування може бути обмежена або її функції можуть бути взагалі недоступні, якщо екран чорний або зображення, що показується на інформаційному дисплеї, зависло.

Ефективність роботи системи паркування може погіршуватися при значному навантаженні автомобіля.

Якщо поблизу знаходяться високі транспортні засоби (наприклад, всюдиходи, міні-фургони чи мікроавтобуси), застосовуються особливі умови. Виявлення об'єктів і правильна ідентифікація дистанції у верхній частині таких автомобілів не гарантується.

Система може не виявляти об’єкти з дуже малою відбивальною площею поперечного перерізу, наприклад вузькі об’єкти чи предмети з м’яких матеріалів.

Система допомоги під час паркування не виявляє об'єкти поза межами свого радіусу дії, наприклад нижче бампера або під автомобілем.

Під час маневру паркування заднім ходом система не враховує встановлену на автомобілі кульову опору для причепа. Водій має враховувати відповідну додаткову довжину.

Примітка

Датчик може розпізнати відсутній предмет через акустичні перешкоди від внутрішнього шуму чи неправильне механічне регулювання (у цьому випадку можливі поодинокі помилкові попередження).

Низькі бордюри та нерівності на дорозі (наприклад, на ділянках, де проводяться дорожні роботи), розпізнаються системою некоректно. Водій приймає на себе всю відповідальність.

Повідомлення бокової мертвої зони видимості

Система повідомлень бокової мертвої зони видимості розпізнає та повідомляє про об'єкти, що знаходяться по обидва боки автомобіля в межах зазначеної мертвої зони. В разі виявлення об’єктів, які можуть бути поза зоною видимості внутрішніх чи зовнішніх дзеркал, система відображає попередження на кожному із зовнішніх дзеркал. Окрім того, попереджувальний звуковий сигнал може лунати щоразу під час смуги руху, коли виявлено об'єкт в мертвій зоні.

Система попередження про об'єкти в боковій мертвій зоні видимості використовує два радарних датчика, які розміщено в задньому бампері з обох боків автомобіля.

Під час запуску двигуна обидва індикатори в зовнішніх дзеркалах засвітяться на короткий час, повідомляючи таким чином, що система діє.

⚠ Попередження

Повідомлення мертвої зони видимості не замінює бачення водія.

Система не може виявити:

- автомобілі, які можуть швидко наближатися, за межами мертвих зон;
- пішоходів, велосипедистів та тварин.

Перш ніж змінювати смугу, завжди перевіряйте ситуацію по всім дзеркалам, дивіться через плече і вмикайте указівник повороту.

Вмикання

Ця функція вмикається в меню персоналізації автомобіля.

Є два різні режими:

- Візуальний режим
- Візуальний та звуковий режим

Персоналізація автомобіля ⇨ 73.

Функціональність

Система видає різні попереджувальні сигнали залежно від обраного режиму.

Система може попереджати водія лише візуальним попередженням або водночас видавати попереджувальні звукові сигнали.

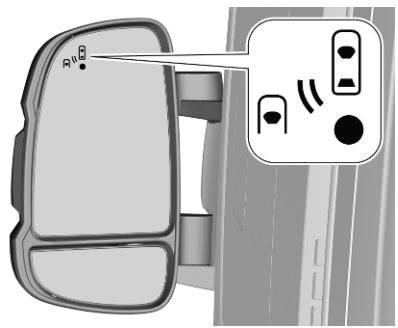

- Якщо обрано візуальний режим, то коли під час руху вперед система виявить в боковій мертвій зоні транспортний засіб, у відповідному зовнішньому дзеркалі засвітиться індикатор.
- Якщо обрано візуальний та звуковий режим, то коли під час руху вперед система виявить в боковій мертвій зоні транспортний засіб, у відповідному зовнішньому дзеркалі засвітиться індикатор. Окрім того, як тільки важіль перемикання покажчиків повороту буде встановлено на той бік, де під час руху вперед система виявила транспортний засіб у боковій мертвій зоні, пролунає попереджувальний звуковий сигнал.

Примітка

Якщо систему попереджень про рух транспорту в перехресному напрямку позаду автомобіля увімкнено, вона продовжує видавати візуальні і звукові попереджувальні сигнали, навіть якщо систему повідомлень

бокової мертвої зони видимості відключено або вона працює тільки у візуальному режимі.

Попередження про рух транспорту в перехресному напрямку позаду автомобіля ⇨ 141.

Попередження про зміну смуги

Доповнюючи систему попередження про об’єкти в бічній мертвій зоні, система попередження про перешикування виявляє на паралельних смугах автомобілі, які швидко наближаються ззаду.

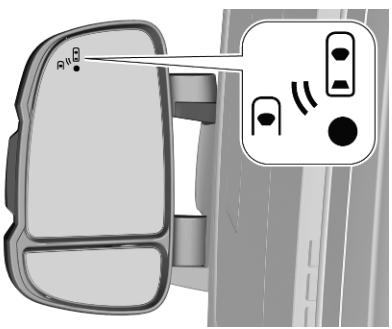

В разі виявлення автомобілів, які швидко наближаються ззаду, система видає візуальні попередження на кожне зовнішнє дзеркало.

Виявлення причепа

Якщо до автомобіля причеплено причіп, зона виявляння збільшується на довжину причепа.

В меню персоналізації автомобіля можна встановити два різних параметри довжини ⇨ 73:

- Максимальна довжина: для причепів довжиною понад 9 метрів.
- Автоматичне визначення довжини: система виявляє довжину причепа автоматично (3 метри, 6 метрів і 9 метрів).

Коли встановлено автоматичне визначення, в центрі інформації для водія відображається значок відповідної довжини.

Щоб увімкнути автоматичне визначення довжини, може знадобитися виконати поворот на 90°.

Якщо увімкнено виявлення причепа, система попереджень про рух транспорту в перехресному напрямку позаду автомобіля вимикається.

Попередження про рух транспорту в перехресному напрямку позаду автомобіля ⇨ 141.

Умови роботи

Належна робота функції можлива за таких умов:

- усі транспортні засоби рухаються в одному напрямку і по суміжних смугах
- швидкість вашого автомобіля перевищує 10 км/год
- виконується обгін автомобіля, швидкість якого відрізняється від вашої швидкості менше ніж на 25 км/год
- вас обганяє автомобіль, швидкість якого відрізняється від вашої менше ніж на 50 км/год
- нормальна інтенсивність дорожнього руху

- рух здійснюється по прямій або трохи кривій дорозі
- датчики не вкриті брудом, льодом чи снігом
- попереджувальні зони на зовнішніх дзеркалах і зони виявлення на задньому бампері нічим не затулені

Попереджувальні сигнали не вмикаються в наведених нижче ситуаціях:

- наявність нерухомих об'єктів, наприклад припаркованих автомобілів, огорож, вуличних ліхтарів, дорожніх знаків
- в умовах дуже інтенсивного руху, коли рухомі транспортні засоби можна прийняти за нерухомі об'єкти
- наявність транспортних засобів, що рухаються в протилежному напрямку
- рух звивистою дорогою або входження у крутий поворот
- коли автомобіль обганяє дуже довгі автомобілі, наприклад, вантажівки чи фури, або вони його обганяють, їх виявлено у мертвій зоні позаду і водночас вони перебувають у полі зору водія попереду
- під час надто швидкого обгону

Вимикання

Систему можна деактивувати в меню персоналізації автомобіля.

Персоналізація автомобіля ⇨ 73.

Після вимкнення запалювання поточний стан системи збережеться в пам’яті.

У погану погоду (наприклад, під час зливи) система може неправильно розпізнавати об’єкти.

Несправність

У разі несправності індикатори в зовнішніх дзеркалах або світитимуться постійно, або згаснуть. Окрім того, в інформаційному центрі водія відобразиться повідомлення і може пролунати попереджувальний звуковий сигнал.

Зверніться по допомогу на станцію технічного обслуговування.

Камера заднього виду

Камера заднього огляду допомагає водієві під час руху заднім ходом - вона показує ділянку позаду автомобіля.

⚠ Попередження

Камера заднього огляду не замінює очі водія. Зауважте, що камера не відображає об’єкти, які перебувають поза полем її огляду, наприклад, нижче бампера чи під автомобілем.

Не здавайте назад, дивлячись лише на дисплей – перевіряйте оточення позаду та навколо автомобіля перед початком і під час руху заднім ходом.

Зображення з камери показується на інформаційному дисплеї ⇨ 70.

Ділянка, яку показує камера, є обмеженою. Дистанція, що відтворюється на зображенні, відрізняється від фактичної відстані.

Увімкнення

Камера заднього виду вмикається автоматично після ввімкнення задньої передачі і залишається ввімкненою, поки швидкість не перевищує приблизно 15 км/год.

Камера заднього виду також вмикається, коли автомобіль стоїть на місці з відчиненими задніми дверцятами.

Вимкнення

Камера вимикається після ввімкнення передачі для руху вперед.

Напрямні лінії

На екрані відображається область позаду автомобіля. Вертикальні лінії окреслюють ширину автомобіля з розкладеними дзеркалами.

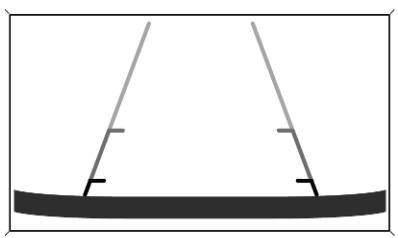

Першою горизонтальною лінією позначається відстань близько 30 см від краю заднього бампера автомобіля. Верхньою горизонтальною лінією позначається відстань близько 1 м від краю заднього бампера автомобіля.

Функцію напрямних ліній можна вимкнути в меню персоналізації автомобіля ⇨ 73.

Обмеження системи

Камера заднього огляду може не працювати як слід за наступних обставин:

- у темряві
- фари автомобіля світять прямо в об'єктив камери
- погодні умови (туман, дощ або сніг) обмежують видимість
- об'єктив камери вкритий снігом, льодом, слизом, брудом, багном або іншими нашаруваннями. Очистіть об'єктив, обмийте його водою і протріть м'якою тканиною

- автомобіль зазнав зіткнення ззаду
- відбулися екстремальні зміни температур

Попередження про рух транспорту в перехресному напрямку позаду автомобіля

Окрім системи попереджень бокової мертвої зони видимості ⇨ 136, автомобіль оснащено системою попередження про рух транспорту з лівого чи правого боку в перехресному напрямку позаду автомобіля під час руху заднім ходом.

Радарні датчики дистанції, які використовуються для стеження за областями ліворуч і праворуч позаду автомобіля, розміщені в задньому бампері.

⚠ Попередження

Попередження про рух транспорту в перехресному напрямку позаду автомобіля не знімає з водія обов'язку контролювати ситуацію. Зверніть увагу, що система не виявляє об’єкти поза зоною дії датчика, наприклад під бампером або під автомобілем.

Система може не виявляти пішоходів, дітей або тварин.

Не здавайте назад, дивлячись лише на інформаційний дисплей – перевіряйте оточення позаду та навколо автомобіля перед початком руху заднім ходом.

Вмикання

Система попереджень про рух транспорту в перехресному напрямку позаду автомобіля вмикається автоматично під час увімкненні задньої передачі.

Зона виявляння

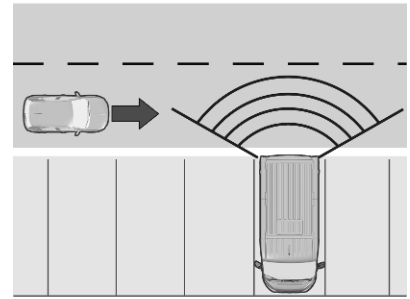

Система виявляє транспортні засоби, які рухаються в обидва боки позаду автомобіля зі швидкістю від 1 км/год до приблизно 35 км/год.

Функціональність

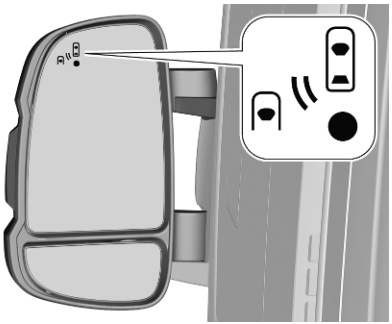

Як тільки система виявить транспортний засіб в зоні виявлення, у відповідному зовнішньому дзеркалі засвітиться індикатор і одночасно пролунає попереджувальний звуковий сигнал.

Вимикання

Система попереджень про рух транспорту в перехресному напрямку позаду автомобіля вимикається в разі перевищенні певної швидкості руху вперед або вимкнення задньої передачі.

Під час буксирування причепа система не діє.

Попередження бокової мертвої зони ⇨ 136.

Обмеження системи

Система може не працювати як слід у таких випадках:

- датчики вкриті льодом, снігом, багном або на них є наліпки, магніти, металеві пластини тощо;
- рух під час сильної зливи;
- автомобіль має пошкодження внаслідок аварії або ділянку довкола датчика не відремонтовано належним чином;

У разі несправності зверніться по допомогу на станцію технічного обслуговування.

Допомога у розпізнаванні дорожніх знаків

Допоміжна система визначення дорожніх знаків використовує камеру вгорі на вітровому склі, щоб виявляти знаки обмеження швидкості, заборони обгону та завершення їх дії. Виявлені знаки спочатку відображаються на інформаційному дисплеї, а потім — в інформаційному центрі водія. Знаки відображаються у вигляді спливаючих вікон упродовж 40 секунд.

Система може відображати два дорожні знаки одночасно, наприклад, обмеження швидкості та заборони обгону.

Якщо виявлено додатковий дорожній знак, наприклад, знак обмеження швидкості на мокрих дорогах, порожній знак відобразиться під відповідним знаком.

Додаткові знаки фільтруються таким чином:

- Знаки, що вказують на сніг або лід, відображаються тільки тоді, коли зовнішня температура нижче 3 °C.

- Знаки дощу з'являються лише тоді, коли увімкнений склоочисник.
- Знаки, що стосуються великовантажних автомобілів, відображаються залежно від дозволеної повної маси автомобіля.

⚠ Попередження

Фізичний дорожній знак завжди має пріоритет над дорожнім знаком, який показується в інформаційному центрі водія.

Інформаційний дисплей ⇨ 70

Інформаційний центр водія ⇨ 69

Увімкнення та вимкнення

Ця система вмикається й вимикається в меню персоналізації автомобіля.

Персоналізація автомобіля ⇨ 73.

Обмеження системи

Допоміжна система визначення дорожніх знаків може не працювати належним чином за таких обставин:

- Автомобіль рухається звивистою дорогою або пагористою місцевістю.
- Рух у нічний час.
- Рух з ланцюгами протиковзання.
- Буксирування причепа.
- Ділянка лобового скла, де знаходиться передня камера, забруднена або закрита сторонніми предметами, наприклад, наліпками.
- Видимість обмежена через погодні умови, такі як туман, дощ чи сніг.
- Сонце світить прямо в об'єктив камери.
- Дорожні знаки повністю чи частково закриті або їх важко розпізнати.
- Дорожні знаки неправильно встановлені або пошкоджені.
- Дорожні знаки не відповідають Віденській конвенції про дорожні знаки та сигнали.

Обережно

Система призначена для допомоги водієві при розпізнаванні певних дорожніх знаків у визначеному діапазоні швидкості. Не ігноруйте дорожні знаки, які не відображаються в системі.

Повністю покладаючись на цю спеціальну функцію, ви наражаєтеся на ризик під час керування.

Завжди адаптуйте швидкість під дорожні та погодні умови.

Використання водієм будь-яких допоміжних систем не звільняє його від повної відповідальності за керування автомобілем.

Під час їзди за кордоном пересвідчіться в тому, що автомобіль використовує блок

швидкості відповідної країни. За потреби виберіть потрібні одиниці вимірювання на інформаційному дисплеї.

Система попередження про виїзд за межі смуги руху

Система попередження про виїзд за межі смуги руху допомагає водію уникнути ненавмисного виїзду за межі смуги. Передня камера слідкує за краями дороги та дорожньої розміткою вздовж смуги, якою рухається автомобіль. Система попереджає водія, якщо автомобіль наближається до краю дороги або до лінії дорожньої розмітки.

Система не вважає виїзд за межі смуги руху випадковим, якщо було ввімкнено покажчики повороту, а також протягом кількох секунд після їх вимкнення.

⚠ Попередження

Ця система допомагає керувати автомобілем, але за жодних обставин не може замінити потребу в пильності з боку водія.

Функціональність

Система працює, лише якщо швидкість автомобіля є вищою 60 км/год, а також за наявності розмітки смуги.

Система запускається автоматично, коли автомобіль рушає.

Система перевіряє умови роботи. На початку перевірки в інформаційному центрі водія засвічуються обидва контрольні індикатори . Якщо ці умови виконано, обидва контрольні індикатори згаснуть. Систему ввімкнено.

Якщо умови роботи не виконано, обидва контрольні індикатори і надалі світитимуться. Систему буде увімкненою, але не діятиме.

Вимкнення / повторне ввімкнення

Щоб вимкнути або повторно ввімкнути цю систему, натисніть .

На підтвердження того, що систему вимкнено, засвітиться Індикатор у кнопці і з'явиться відповідне повідомлення в інформаційному центрі водія.

Після повторного ввімкнення світитимуться обидва контрольні індикатори , доки швидкість не досягне 60 км/год.

Після вимкнення запалювання поточний стан системи буде збережено в пам’яті.

Виявлення

Як тільки система виявляє ненавмисну зміну смуги руху, почне блимати жовтим світлом контрольний індикатор або . Водночас пролунає звуковий сигнал.

Якщо ввімкнено покажчик повороту, а також протягом близько 20 секунд його вимкнення, попередження не видаються. Попередження може бути видано у разі перетину позначки напрямку (зі стрілкою) або нестандартної розмітки смуги.

Умови роботи

Увімкнена система діє лише за таких умов:

- Автомобіль рухається вперед.
- У автомобілі не виявлено несправностей.
- Траєкторія руху є прямою лінією (з некрутими поворотами).
- Траєкторія руху автомобіля відповідає плануванню дороги.

Несправність

Контрольний індикатор ! блиматиме, в інформаційному центрі водія з’явиться повідомлення і водночас лунатиме попереджувальний звуковий сигнал.

Зверніться по допомогу на станцію технічного обслуговування.

Система не працює, коли дорожня розмітка не розпізнається.

Обмеження системи

На ефективність роботи системи можуть впливати такі фактори:

- камеру закриває сніг, лід, сльота, бруд або пошкодження вітрового скла або сторонні предмети, напр. наклейки
- мала відстань до автомобілів попереду
- дороги з поперечним нахилом
- звивисті або пагористі дороги
- недостатнє освітлення
- раптова зміна зовнішнього освітлення
- сонце світить прямо в об'єктив камери
- погані погодні умови, наприклад, злива, густий туман або снігопад
- внесення змін в автомобіль, наприклад, нестандартні колеса
- дороги з поганою дорожньою розміткою

Зарядження

Загальна інформація

⚠ Попередження

Особам із кардіостимулятором потрібно проконсультуватися з лікарем щодо можливих застережних заходів.

Заряджання акумуляторної батареї високої напруги автомобіля залежить від кількох факторів:

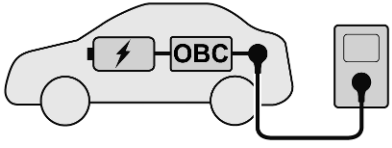

- акумуляторна батарея високої напруги автомобіля
- внутрішній вбудований зарядний пристрій (OBC)
- зарядний кабель
- зовнішній зарядний пристрій

Зарядний кабель з'єднує автомобіль із зовнішнім зарядним пристроєм, який забезпечує заряджання. Це може бути побутова електрична розетка, настінна зарядна станція або зарядна станція загального користування.

Акумуляторна батарея високої напруги заряджається лише постійним струмом (DC). Під час заряджання автомобіля змінним струмом (AC) змінний струм має перетворюватися на постійний. Цю функцію виконує вбудований зарядний пристрій автомобіля.

Якщо автомобіль заряджається від зарядної станції загального користування постійного струму, перетворення струму не потрібне. Акумуляторну батарею високої напруги можна заряджати напряму постійним струмом, що виробляється зарядною станцією постійного струму.

Швидкість заряджання батареї високої напруги автомобіля залежить від найслабшого елемента зарядного ланцюга. Щоб швидкість заряджання була максимальною, зарядний кабель і зарядний пристрій мають бути сумісними.

Примітка
Переконайтеся, що використовуваний зарядний кабель сумісний із вбудованим зарядним пристроєм автомобіля.

Види заряджання ⇨ 146.

Зарядний кабель ⇨ 154.

Типи заряджання

Є кілька типів заряджання акумуляторної батареї високої напруги автомобіля.

Заряджання від настінних зарядних станцій

Настінна зарядна станція – це зарядний пристрій для приватних будинків. Його обладнано зарядним кабелем, який підключається до зарядного гнізда автомобіля. Деякі настінні зарядні станції не мають зарядного кабелю. У цьому випадку знадобиться окремий зарядний кабель, один кінець якого приєднується до настінної зарядної станції, а другий – до зарядного гнізда автомобіля.

Заряджання від зарядних станцій загального користування

Зарядні станції можуть забезпечувати або змінний струм (AC) або постійний струм (DC) заряджання.

Тривалість заряджання може різнитися залежно від зарядної станції – зарядні станції постійного струму забезпечують найшвидше заряджання. Для заряджання акумуляторної батареї автомобіля зарядний кабель зарядної станції потрібно підключити до зарядного гнізда автомобіля.

Заряджання від побутових електричних розеток

Акумуляторну батарею високої напруги автомобіля можна заряджати від побутової електричної розетки. Приєднайте один кінець зарядного кабелю до зарядного гнізда автомобіля, а другий – до побутової електричної розетки.

Проте цей тип заряджання не рекомендується.

Зарядний кабель

Залежно від типу заряджання використовуються різні зарядні кабелі.

⚠ Попередження

Неправильне використання портативних зарядних кабелів може спричинити пожежу, ураження електричним струмом або опіки, а також призвести до пошкодження майна, серйозних травм або загибелі людей.

- Не використовуйте подовжувачі, мережеві фільтри з кількома розетками, розгалужувачі, заземлювальні адаптери,

пристрої для захисту від стрибків напруги та аналогічні пристрої.

- Заборонено використовувати зношену чи пошкоджену електричну розетку або розетку, у якій вилка не триматиметься надійно.
- Заборонено занурювати зарядний кабель у будь-які рідини.
- Заборонено використовувати незаземлену електричну розетку.
- Не можна використовувати електричну розетку, підключена в коло з іншими електричними споживачами.

⚠ Попередження

Перед користуванням цим приладом прочитайте всі застереження та правила техніки безпеки. Нехтування застереженнями та інструкціями може призвести до ураження електричним струмом, пожежі та/або серйозних травм.

Суворо заборонено залишати без нагляду дітей біля автомобіля під час його заряджання, а також дозволяти їм гратися зарядним кабелем.

Якщо вилка з комплекту не підходить до електричної розетки, не можна змінювати конструкцію вилки. Зверніться до кваліфікованого електрика, щоб він перевірив електричну розетку.

Не встромляйте пальці в роз’єм на електромобілі.

⚠ Небезпека

Існує ризик ураження електричним струмом, яке може призвести до отримання травм або смерті.

Забороняється використовувати зарядний кабель, якщо якась із його частин пошкоджена.

Забороняється відкривати та знімати кришку зарядного кабелю.

Обслуговування дозволяється проводити лише кваліфікованим спеціалістам. Підключати зарядний кабель потрібно до правильно заземленої розетки за допомогою кабелів, які не мають пошкоджень.

Звичайний побутовий кабель (для режиму Mode 2) / побутовий кабель підвищеної потужності (для режиму Mode 2)

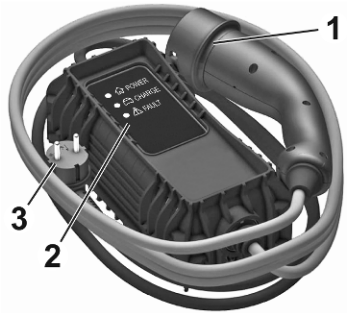

1. Вилка для приєднання зарядного кабелю до автомобіля
2. Покажчики стану
3. Вилка для настінної розетки

Звичайні побутові кабелі (для режиму Mode 2) використовуються для заряджання від побутових електричних розеток. Звичайний побутовий кабель (для режиму Mode 2) складається зі з'єднувача для підключення до автомобіля, блока керування та з'єднувача для підключення до електричної розетки. Блок керування має вбудований контролер заряджання та кілька світлодіодів, які вказують на стан заряджання.

Побутові кабелі підвищеної потужності (для режиму Mode 2) подібні до звичайних (для режиму Mode 2). Однак ефективність заряджання за допомогою побутових кабелів підвищеної потужності (для режиму заряджання Mode 2) вища, ніж у звичайних побутових кабелів (для режиму заряджання Mode 2). Побутові кабелі підвищеної потужності (для режиму Mode 2) використовуються для розеток Green'Up, які має встановити сертифікований електрик на місці користування ними споживачем.

Індикатори стану зарядного кабелю

Після підключення зарядного кабелю він виконає швидке самотестування, під час якого ненадовго засвітяться всі індикатори стану. Відомості про функції індикаторів стану див. у посібнику виробника зарядного кабелю.

Важлива інформація про заряджання електромобіля в дорозі

- Заряджання електромобіля може навантажувати електросистему будинку більше, ніж звичайний побутовий прилад.
- Перед підключенням до будь-якої електричної розетки зверніться до кваліфікованого електрика, щоб він оглянув електричну мережу (електричну розетку, проводку, з’єднання та захисні пристрої) й перевірив, чи витримає вона напружену роботу при постійному навантаженні 10 A.
- Електричні розетки можуть зношуватися від користування за звичайних умов або зазнавати пошкоджень із часом – такі розетки непридатні для заряджання електромобілів.

- Перевірте електричну розетку/вилку під час заряджання – припиніть використовувати її, якщо електрична розетка/вилка нагрілася, а потім доручіть кваліфікованому електрику виконати обслуговування розетки.
- Надворі підключатися потрібно до розетки, захищеної від опадів.
- Підвісьте зарядний кабель, щоб зменшити навантаження на електричну розетку/вилку.

Зарядний кабель для режиму Mode 3

1. Вилка для приєднання зарядного кабелю до автомобіля
2. З'єднувач для настінної зарядної станції / зарядної станції змінного струму

Зарядні кабелі для режиму Mode 3 призначені для заряджання від настінних зарядних станцій і зарядних станцій змінного струму. Зарядний кабель для режиму Mode 3 має з'єднувач для підключення до автомобіля та з'єднувач для настінної зарядної станції / зарядної станції змінного струму. Настінні зарядні станції / зарядні станції змінного струму можуть мати вбудований зарядний кабель для режиму Mode 3. Додаткові відомості про зарядний кабель для режиму 3 див. у посібнику виробника зарядного кабелю.

Зарядний кабель для режиму Mode 4

Примітка
Довжина використовуваних зарядних кабелів постійного струму має бути меншою ніж 30 м.

Зарядні кабелі для режиму Mode 4 використовуються для заряджання від джерел постійного струму. Оскільки зарядні кабелі для режиму Mode 4 вбудовані в зарядні станції постійного струму, вони мають лише з'єднувач для підключення до автомобіля.

Заряджання

⚠ Попередження

Особам із кардіостимулятором або подібними пристроями потрібно проконсультуватися з лікарем щодо можливих застережних заходів.

Якщо у вас виникли сумніви, не залишайтеся під час заряджання в салоні чи поруч з автомобілем або поруч із зарядним кабелем чи зарядним пристроєм.

Для забезпечення сумісності вилки та розетки використовуються різні етикетки. Етикетки знаходяться на внутрішньому боці кришки

зарядного гнізда автомобіля. Будьте уважні і підключайте лише кабель такого самого типу.

Для заряджання від мережі змінного струму використовуються вилка та розетка типу 2

Для заряджання від мережі постійного струму використовуються вилка та розетка типу FF

⚠ Попередження

Стежте, щоб у зарядне гніздо автомобіля, на вилку зарядного кабелю для приєднання до автомобіля та в побутову електричну розетку не потрапляли рідини.

Під час заряджання від зарядних станцій загального користування змінного/постійного струму дотримуйтеся правил користування відповідною станцією. Зарядні станції загального користування змінного струму можуть не мати вбудованого зарядного кабелю. У цьому випадку потрібен портативний зарядний кабель для режиму Mode 3.

⚠ Попередження

Для заряджання автомобіля можна використовувати лише таку побутову електричну розетку, яка правильно заземлена й захищена диференційним вимикачем на 30 мА.

Використовуйте лише побутову електричну розетку, захищену автоматичним вимикачем, розрахованим на силу струму електричного кола.

Попросіть кваліфікованого електрика перевірити вибрану вами електроустановку. Установка має відповідати державним стандартам і бути сумісною з автомобілем.

Якщо планується використовувати спеціально призначену для заряджання побутову електричну розетку, доручіть її встановлення кваліфікованому електрику.

Переконайтеся, що електрична розетка, вилка та кабель не збільшують вагу блока керування.

1. Перемкніться на режим **N**, увімкніть стоянкове гальмо та вимкніть автомобіль.

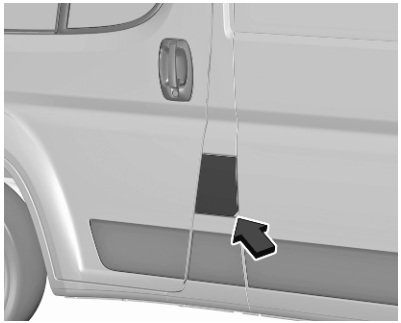

2. Потягніть кришку зарядного гнізда, щоб відчинити її.
3. За потреби вийміть зарядний кабель із багажного відділення.
4. За потреби вставте вилку зарядного кабелю у відповідний порт зовнішнього джерела живлення.

   Зарядний кабель ⇨ 154.

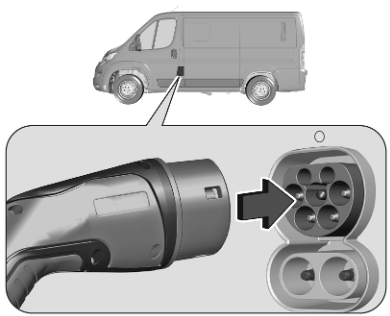

5. Зніміть захисну кришку і вставте відповідну вилку зарядного кабелю в зарядне гніздо автомобіля.

   Стан заряджання ⇨ 154.

Індикатор над зарядним гніздом засвітиться, що свідчитиме про те, що вилку в гнізді заблоковано.

Коли розпочнеться заряджання, на дисплеї у дзеркалі заднього виду з'явиться повідомлення.

Під час заряджання вилка зарядного кабелю автомобіля блокується в зарядному гнізді — доки триває заряджання, від’єднати її не можна.

Інформаційний центр водія ⇨ 69.

Види заряджання ⇨ 146.

Скасування процесу заряджання

Примітка
Зарядні станції загального користування можуть стягувати додаткову плату, якщо процес заряджання знову запущено після його скасування.

Щойно почнеться процес заряджання, не скасовуючи його, можна відімкнути лише двері водія. Тому активуйте відмикання лише дверей водія в меню персоналізації автомобіля.

Щоб у потрібний момент припинити процес заряджання, натискайте 🔒 на пульті дистанційного керування упродовж п'яти секунд.

Якщо не вийняти вилку зарядного кабелю із зарядного гнізда автомобіля протягом 30 секунд після припинення процесу заряджання, заряджання буде відновлено.

Центральний замок ⇨ 7.

Персоналізація автомобіля ⇨ 73.

Припинення заряджання

Коли акумуляторну батарею високої напруги повністю заряджено, на дисплеї у дзеркалі заднього виду з'являється повідомлення.

1. Щоб припинити заряджання, натискайте 🔒 на пульті дистанційного керування упродовж п'яти секунд.

   Індикатор над зарядним гніздом згасне, що свідчитиме про те, що вилку в гнізді розблоковано.

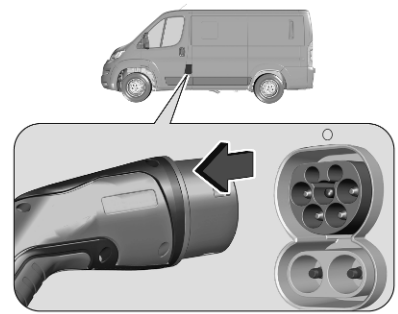

2. Від'єднайте з'єднувач зарядного кабелю автомобіля від зарядного гнізда впродовж 30 секунд після відмикання замків.
3. Замкніть кришку зарядного гнізда, міцно натиснувши на неї по центру.
4. Потім встановіть на місце захисну кришку зарядного гнізда.
5. Від'єднайте зарядний кабель від зовнішнього джерела живлення.
6. За потреби зберігайте зарядний кабель у багажнику.

Доки зарядний кабель підключений до автомобіля, їхати ним не можна.

Стан заряджання

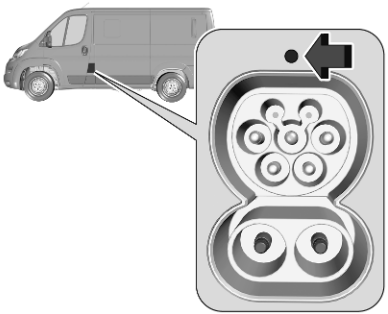

Якщо автомобіль підключено до розетки, індикатор над зарядним гніздом може перебувати в таких станах:

- Світиться: вилку зарядного кабелю в зарядному гнізді автомобіля заблоковано.
- Блимає: вилку зарядного кабелю вставлено в зарядне гніздо автомобіля, але запалювання ще не вимкнено. Вимкніть запалювання і повторіть спробу.
- Не світиться: вилку зарядного кабелю в зарядному гнізді автомобіля розблоковано, і можна її від'єднати.

Додаткові індикатори стану заряджання розміщені на блоці керування звичайного побутового кабелю (режим 2)/удосконаленого побутового кабелю (режим 2).

Додаткова інформація про заряджання відображається на дисплеї у дзеркалі заднього виду.

Зарядний кабель ⇨ 147.

Інформаційний центр водія ⇨ 69.

Пальне

Пальне для дизельних двигунів

Дизельні двигуни сумісні з біопальним, що відповідає поточним і майбутнім європейським стандартам та доступне на автозаправних станціях:

Дизельне пальне, яке відповідає стандарту EN590, змішане з біопальним, що відповідає стандарту EN14214 (може містити до 7% метилового ефіру жирної кислоти).

B10

Дизельне пальне, що відповідає стандарту EN16734, змішане з біопальним, що відповідає стандарту EN14214 (може містити до 10% метилового ефіру жирної кислоти).

XTL

Парафінове дизельне пальне, що відповідає стандарту EN15940, змішане з біопальним, що відповідає стандарту EN14214 (може містити до 7% метилового ефіру жирної кислоти).

B20 **B30**

Можна використовувати пальне B20 або B30, що відповідає стандарту EN16709. Однак у разі використання цього пального навіть час від часу потрібне суворе застосування спеціальних умов обслуговування, які класифікуються як "Тяжкі умови".

Докладнішу інформацію можна отримати в дилерській компанії або на кваліфікованій станції технічного обслуговування.

Використання пального, якість якого не відповідає чинним Технічним умовам (Указ № 118 від 27.02.2008 р. з поправками № 1076 від 30.12.2008 р.) може призвести до пошкодження двигуна та скасування всіх гарантійних зобов’язань.

Обережно

Використовувати інший тип (біо-)пального (рослинної олії чи тваринного жиру, в чистому або розведеному вигляді, побутового пального тощо) суворо заборонено (внаслідок цього може пошкодитися двигун і паливна система).

Примітка
Для дизельного пального дозволяється використовувати лише ті присадки, які відповідають стандарту B715000.

Експлуатація за низької температури

При температурі нижче 0 °C деякі дизельні продукти з сумішами біодизелю можуть забити паливні канали, замерзнути або набути форми гелю, що може вплинути на систему подачі пального. Можуть порушитися запуск і робота двигуна. Не забудьте заправити бак зимовим дизельним пальним,

призначеним для використання за температури навколишнього повітря нижче 0 °C.

Арктичний сорт дизельного пального можна використовувати в умовах дуже холодного клімату за температури нижче -20 °C. Цей сорт пального не рекомендується використовувати в умовах теплого або тропічного клімату – це може спричинити заглухання двигуна чи його неналежний запуск або пошкодити систему вприскування пального.

Відключення паливної системи

У разі удару система відключення паливної системи автоматично відключає подачу пального в двигун і живлення автомобіля.

Після відключення подачі пального вмикаються ліхтарі аварійної сигналізації, бокові ліхтарі та освітлення салону, а дверцята відмикаються.

Обережно

Перед відновленням подачі пального й живлення після удару живлення переконайтеся у відсутності витоків пального або іскор, щоб запобігти пожежі.

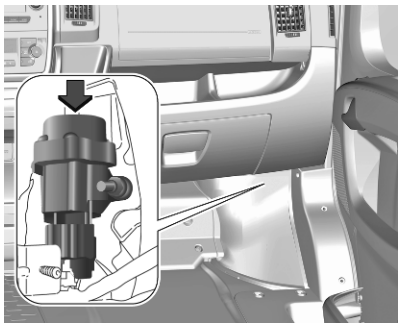

Щоб відновити подачу пального, натисніть кнопку на пристрої відключення подачі пального.

Цей пристрій знаходиться в салоні.

У деяких модифікаціях є додаткове реле безпеки, яке спрацьовує після удару. Це реле безпеки відключає електроживлення.

Зверніться по допомогу на станцію технічного обслуговування.

Поповнення рівня пального

⚠ Небезпека

Перед заправлянням вимкніть запалювання, а також усі зовнішні нагрівачі з камерами згорання.

Дотримуйтеся інструкцій з експлуатації та техніки безпеки заправної станції під час заправляння.

⚠ Небезпека

Пальне є займистим і вибухонебезпечним. Забороняється палити. Забороняється наявність відкритого вогню.

Якщо всередині автомобіля відчувається запах пального, негайно зверніться на станцію

технічного обслуговування, щоб її спеціалісти усунули причину цієї проблеми.

На кришці горловини паливного баку є наліпка із символами допустимих типів пального. У країнах Євросоюзу цими символами позначені заправні пістолети на бензоколонках. Заправляти автомобіль можна тільки пальним дозволеного типу.

Обережно

У разі заправки невідповідним типом пального не запускайте двигун.

Кришка горловини паливного баку розташована в передньому лівому крилі автомобіля.

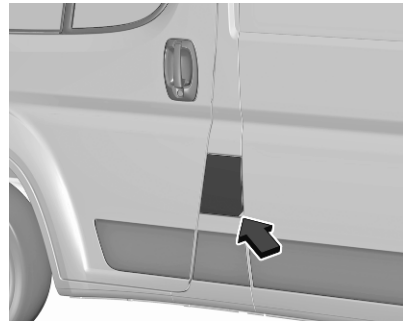

Відчиніть кришку горловини паливного баку, потягнувши її на себе.

Вставте ключ у замок і розблокуйте кришку.

Щоб відкрити горловину, повільно відкрутіть кришку проти годинникової стрілки.

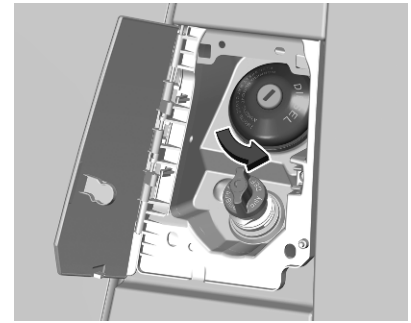

Кришку горловини паливного бака можна почепити на гачок на дверцятах горловини паливного бака.

Встановіть насадку в пряме положення відносно заливної горловини, а потім з невеликим зусиллям вставте насадку в горловину.

Для заправки пальним увімкніть заправний пістолет.

Після автоматичного припинення подачі пального бак можна доповнити, натискаючи важіль заправного пістолета (не більше двох разів).

Обережно
Витріть усі переливи.

Щоб закрити кришку паливнозаливної горловини, поверніть її за годинниковою стрілкою до клацання.

Закрийте кришку до фіксації.

Кришка горловини паливного баку

Використовуйте лише оригінальні кришки для горловини паливного бака.

Зчіпний пристрій для причепа

Загальна інформація

Використовуйте лише схвалене для автомобіля обладнання.

Проводьте модернізацію буксирувального обладнання в майстерні. Це може бути потрібним, щоб внести зміни, які впливають на систему охолодження, теплозахист або інше обладнання.

Характеристики водіння та поради щодо буксирування

Перед під’єднанням причепа змастіть кулю причіпного пристрою. Проте не робіть цього, якщо стабілізатор, який діє на кулі причіпного пристрою, використовується для зниження коливальних рухів. Рекомендується використовувати стабілізатор.

Під час буксирування причепа забороняється перевищувати швидкість 80 км/год. Максимальна швидкість 100 км/год допустима лише за умови використання демпфера, коли дозволена загальна маса причепа не перевищує власної маси автомобіля.

Для причепів з низькою стійкістю під час руху та фургонів рекомендується обов'язково використовувати демпфер.

Якщо причіп починає коливатися, рухайтеся повільніше, не намагайтеся виправити керуванням та різко не гальмуйте без зайвої потреби.

На схилі їдьте на тій передачі, з якою ви їхали вгору, і продовжуйте рух на цій же швидкості.

Якщо зовнішня температура перевищує 37 °C, зменште навантаження на причіп, щоб не завдати шкоди двигуну.

При високій зовнішній температурі повітря після зупинки автомобіля рекомендується дати двигуну

попрацювати протягом однієї–двох хвилин, щоб він швидше охолодився.

Відрегулюйте тиск у шинах до рівня, вказаного для повного навантаження.

Автомобіль із причепом має довший гальмівний шлях. Щоб запобігти надмірному нагріванню гальм, бажано використовувати гальмування двигуном.

Під час руху під гору температура охолоджувальної рідини підвищується. Щоб зменшити нагрівання, рухайтеся зі зниженою швидкістю та стежте за температурою охолоджувальної рідини. Якщо світиться контрольний індикатор датчика температури охолоджувальної рідини двигуна, зупиніть автомобіль і якомога швидше заглушіть двигун.

Буксирування причепа

Вантаж причепа

Допустимим навантаженням причепа є максимальні значення, які залежать від автомобіля та двигуна та які не можна перевищувати. Фактичним навантаженням причепа є різниця між фактичною повною масою причепа та фактичним навантаженням на причіпний пристрій причепа.

Допустимі навантаження причепа вказані в документації автомобіля. Як правило, вони дійсні для ухилів не більше 12%.

Допустимі навантаження причепа застосовні для вказаних ухилів та висоти над рівнем моря. Оскільки через розрідження повітря потужність двигуна зі збільшенням висоти зменшується, що послаблює здатність подолання підйомів, допустима загальна вага автопоїзда також зменшується на 10% з кожними 1000 м висоти. Загальна маса автопотяга не має зменшуватися під час руху дорогами з невеликими схилами (менше ніж 8%, наприклад шосе).

Забороняється перевищувати допустиму загальну вагу автопотяга. Ця вага вказана на маркувальній табличці ⇨ 213.

Вертикальне навантаження на причіпний пристрій

Вертикальне навантаження на причіпний пристрій – це навантаження причепа на кулю причіпного пристрою. Його можна змінити, змінивши розподіл вантажу під час завантаження причепа.

Максимально допустиме вертикальне навантаження на причіпний пристрій (70 кг) вказане на маркувальній табличці буксирувального обладнання та в документації до автомобіля.

Завжди намагайтеся добитися максимального вертикального навантаження на причіпний пристрій, особливо коли причеп важкий. Вертикальне

навантаження на причіпний пристрій не повинно опускатися нижче 25 кг.

Навантаження на задню вісь

Коли причіп причеплений і автомобіль повністю завантажений, допустиме навантаження на задню вісь (див. маркувальну табличку чи документацію до автомобіля) можна перевищити на 60 кг. Загальну масу автомобіля перевищувати не можна. Якщо допустиме навантаження на задню вісь перевищено, максимальна швидкість руху не може перевищувати 100 км/год.

Буксирувальне обладнання

Залежно від версії на автомобіль можна встановити знімну або жорстку буксирувальну штангу.

Обережно
Під час руху без причепа складіть причіпний пристрій.

Установка буксирувальної штанги

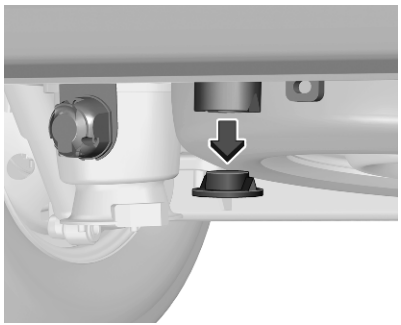

Вийміть ущільнювальну пробку з отвору для буксирувальної штанги та приберіть її.

Опустіть з’єднувальну розетку.

Перевірка натягування буксирувальної штанги

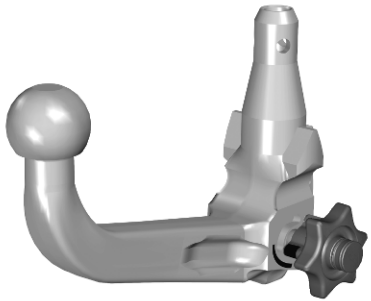

- Червона позначка на поворотній кнопці має показувати на зелену позначку на штанзі.
- Проміжок між поворотною кнопкою та штангою має становити близько 6 мм.

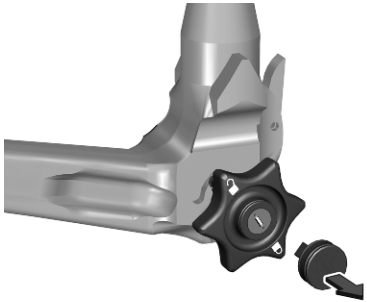

- Зніміть кришку із замка маховичка й перевірте, чи він заблокований. Маховичок заблокований, якщо його не можна покрутити.

В іншому випадку штангу треба натягнути перед встановленням:

- Розблокуйте штангу, повернувши ключ у положення 🔓.

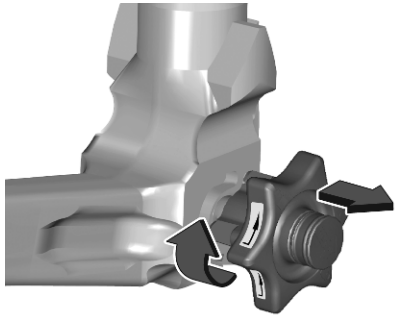

- Потягніть поворотну кнопку та поверніть за годинниковою стрілкою до упору.

Установка буксирувальної штанги

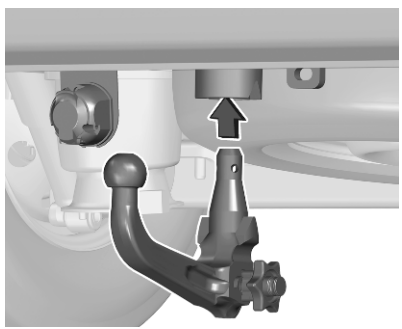

Вставте натягнуту штангу в отвір та натисніть вгору до звукового сигналу.

Поворотна ручка відходить назад на початкове положення, залишаючись навпроти штанги без пропуску.

⚠ Попередження

Забороняється торкатися поворотної ручки під час вставляння.

Заблокуйте штангу, повернувши ключ в положення 🔒. Вийміть ключ і закрийте запобіжний клапан.

Отвір для відривного блокувального тросу

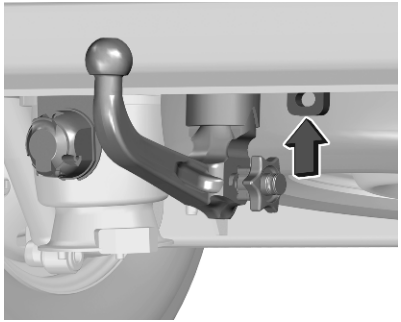

Причепіть відривний блокувальний трос до отвору.

Перевірте, щоб штанга була правильно встановлена

- Зелена позначка на поворотній кнопці має показувати на зелену позначку на штанзі.
- Між поворотною ручкою та штангою не повинно бути зазору.
- Штанга повинна щільно прилягати до отвору.
- Штанга повинна бути заблокована, а ключ потрібно витягнути.

⚠ Попередження

Буксирування причепа дозволяється лише, коли штанга причіпного пристрою встановлена правильно. Якщо штанга заходить неправильно, зверніться по допомогу до майстерні.

Знімання буксирувальної штанги

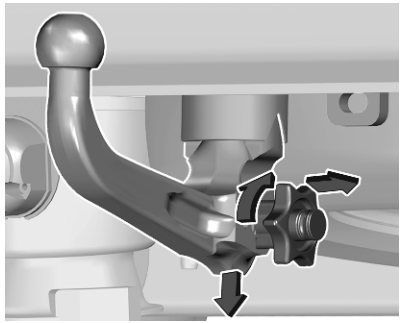

Щоб розблокувати штангу, відкрийте запобіжну кришку та поверніть ключ у положення 🔓.

Потягніть поворотну ручку та поверніть за годинниковою стрілкою до упору. Потягніть штангу донизу.

Вставте ущільнювальну пробку в отвір. Підніміть з’єднувальну розетку.

Догляд за автомобілем

Загальна інформація **164**
Аксесуари та модифікації автомобілів 164
Зберігання автомобіля 165
Отримання автомобіля після відпрацювання ресурсу 168
Перевірки автомобіля **169**
Виконання робіт 169
Капот 169
Моторні мастила 170
Охолоджуюча рідина двигуна 171
Рідина в бачку омивача 173
Гальма 173
Гальмівна рідина 173
Автомобільний акумулятор ... 174
Акумуляторна батарея високої напруги 176
Випуск води й бруду з системи дизельного пального 177
Заміна щітки склоочисника ... 177
Заміна лампи **177**
Галогенові фари 178
Передні протитуманні фари .. 180
Передні вказівники повороту 181
Задні ліхтарі 182
Бокові вказівники повороту ... 184
Зовнішнє освітлення 185
Додатковий стоп-сигнал, встановлений всередині вгорі 185
Освітлення номерного знака 186
Електрична система **186**
Запобіжники 186
Інструменти автомобіля **186**
Інструменти 186
Колеса та шини **187**
Зимові шини 187
Позначення шин 187
Тиск у шинах 188
Система контролю тиску в шинах 189
Глибина малюнка протектора 190
Заміна розміру шин та коліс .. 191
Колісні ковпаки 191
Ланцюги для шин 191
Комплект для ремонту шин ... 192
Заміна коліс 195
Запасне колесо 196
Запуск від зовнішнього джерела **201**
Буксирування **203**
Буксирування автомобіля 203
Буксирування іншого автомобіля 204
Догляд за зовнішнім виглядом **205**
Догляд за зовнішніми частинами 205
Догляд за салоном 207

Загальна інформація

Аксесуари та модифікації автомобілів

Рекомендується використовувати оригінальні деталі, аксесуари, а також схвалені виробником частини для вашого типу автомобіля. Ми не можемо оцінити та гарантувати надійність продуктів, навіть якщо вони відповідають регулятивним нормам або отримали будь-яке інше схвалення.

Будь-які модифікації, переробки або інші зміни, внесені до стандартної специфікації автомобіля (зокрема, без обмеження, модифікації програмного забезпечення, модифікації електронних блоків керування) можуть призвести до скасування гарантії, наданої компанією Opel. Крім того, такі зміни можуть позначитися на роботі систем допомоги водію, вплинути на витрату пального або заряду акумуляторної батареї, рівень викидів CO_2 та інших викидів. Унаслідок цього автомобіль більше не відповідатиме вимогам дозволу на експлуатацію, через що його реєстрація може стати недійсною.

Обережно

Доступ до діагностичного роз'єму, пов'язаного з бортовою електронікою, здійснюється лише кваліфікованими технічними фахівцями, які використовують схвалені інструменти.

Обережно

При транспортуванні транспортного засобу потягом чи евакуатором закрилки можуть бути пошкоджені.

Екран захисту від переохолодження

Щоб запобігти накопиченню снігу та льоду у верхньому моторного відсіку, рекомендується встановити знімні захисні екрани. Захисні екрани мають встановлювати спеціалісти. Зверніться на СТО.

Мобільні телефони та радіообладнання CB

Під час встановлення та експлуатації мобільного телефону потрібно дотримуватися відповідних інструкцій для певного автомобіля та рекомендацій виробника мобільного телефону та гарнітури щодо їх використання. Невиконання цих вимог може скасувати типовий допуск автомобіля (директива ЄС 95/54EC).

Рекомендації для безперешкодної роботи:

- Професійно встановлена зовнішня антена забезпечує максимально можливий хвильовий діапазон.
- Максимальна потужність передачі становить 10 Вт.
- Телефон потрібно встановлювати в такому місці, щоб він не завадив надуванню подушки безпеки ⇨ 30.

Зверніться до фахівця, щоб попередньо визначити точку встановлення для зовнішньої антени чи тримача обладнання, а також способи використання пристроїв з потужністю передачі більше 10 Вт.

Використання гарнітури без зовнішньої антени зі стандартами мобільного телефону GSM 900/1800/1900 і UMTS дозволяється лише в тому разі, якщо максимальна потужність передачі мобільного телефону становить 2 Вт для GSM 900 або 1 Вт для інших типів.

З міркувань безпеки не використовуйте телефон під час водіння. Навіть використання гарнітури може відволікати від керування автомобілем.

⚠ Попередження

Використання радіообладнання та мобільних телефонів, які не відповідають зазначеним вище стандартам щодо мобільних телефонів, дозволено лише за умови застосування антени, розміщеної ззовні автомобіля.

Обережно

У разі недотримання згаданих вище норм використання в салоні мобільних телефонів і радіообладнання без зовнішньої антени може спричинити несправність у роботі електронних систем автомобіля.

Зберігання автомобіля

Зберігання протягом тривалого періоду часу (крім електромобілів)

Якщо автомобіль потрібно зберігати протягом кількох місяців:

- Помийте автомобіль.
- Перевірте віск у моторному відсіку та на днищі.
- Очистіть й законсервуйте гумові ущільнювачі.
- Повністю заповніть паливний бак.
- Замініть масло в двигуні.
- Злийте мийну рідину.
- Перевірте рівень антифризу та захист від корозії.
- Відрегулюйте тиск у шинах до рівня, вказаного для повного навантаження.
- Поставте автомобіль у сухому, добре провітрюваному місці. Увімкніть першу чи задню передачу чи встановіть селектор у положення **P**.

Заблокуйте колеса автомобіля, щоб запобігти його відкочуванню.

- Не застосовуйте стоянкове гальмо.
- Відкрийте капот, зачиніть усі дверцята й заблокуйте автомобіль.
- Увімкніть режим очікування акумулятора. Зверніть увагу, що всі системи буде вимкнено, наприклад, система сигналізації для запобігання викраденню автомобіля.

Зберігання протягом тривалого періоду часу (електромобіль)

Якщо автомобіль потрібно зберігати протягом кількох місяців:

- Помийте автомобіль.
- Перевірте віск у моторному відсіку та на днищі.
- Очистіть й законсервуйте гумові ущільнювачі.
- Злийте мийну рідину.
- Перевірте рівень антифризу та захист від корозії.
- Відрегулюйте тиск у шинах до рівня, вказаного для повного навантаження.
- Поставте автомобіль у сухому, добре провітрюваному місці. Усуньте можливість відкочування автомобіля.
- Не застосовуйте стоянкове гальмо.
- Відкрийте капот, зачиніть усі дверцята й заблокуйте автомобіль.

До чотирьох тижнів

Підключіть зарядний кабель.

Від чотирьох тижнів до дванадцяти місяців

- Перевірте, чи рівень заряду високовольтної батареї становить 30 відсотків.
- Не підключайте зарядний кабель.
- Навколишня температура в місці зберігання автомобіля має бути від –10 °C до 30 °C.
- Унаслідок зберігання автомобіля при дуже високих або дуже низьких температурах акумуляторна батарея високої напруги може пошкодитися.
- Від’єднайте чорний негативний (–) кабель від автомобільного акумулятора на 12 В і приєднайте буферний зарядний пристрій до клем автомобільного акумулятора. Натомість можна не від’єднувати кабелі автомобільного акумулятора на 12 В, а виконувати заряджання в буферному режимі за допомогою позитивної (+) та негативної (–) клем у моторному відсіку.
- Кожні три місяці перевіряйте рівень заряду акумуляторної батареї високої напруги. Якщо рівень заряду нижчий за 30%, зарядіть акумуляторну батарею до 30%.

Відновлення експлуатації (крім електромобілів)

Якщо автомобіль потрібно повернути до експлуатації:

- Вимкніть режим очікування акумулятора.
- Перевірте тиск у шинах.
- Заповніть резервуар рідиною для омивання.
- Перевірте рівень мастила в двигуні.
- Перевірте рівень охолоджувальної рідини.
- За потреби встановіть номерні знаки.

Відновлення експлуатації (електромобіль)

Якщо автомобіль потрібно повернути до експлуатації:

- Підключіть клему до негативного полюсу автомобільного акумулятора на 12 В.
- Перевірте тиск у шинах.
- Заповніть резервуар рідиною для омивання.
- Перевірте рівень охолоджувальної рідини.
- За потреби встановіть номерний знак.

Режим очікування акумулятора

Для захисту автомобільного акумулятора на 12 В можна увімкнути режим очікування акумулятора.

Вмикання

1. Вимкніть двигун.

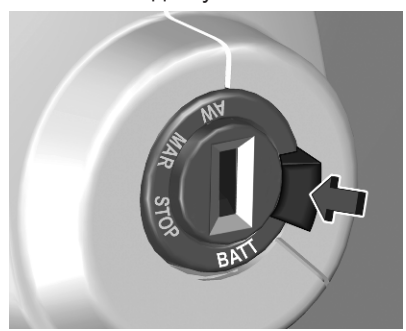

2. Натисніть червону кнопку, а потім поверніть ключ у положення **BATT**.

   Акумулятор автомобіля переходить у режим очікування приблизно за сім хвилин. У цей період часу автомобіль слід залишити і замкнути за допомогою пульта дистанційного керування.

   Переконайтеся, що всі електричні системи автомобіля вимкнено.

Обережно

Коли акумулятор перебуває в режимі очікування, дверцята водія можна відімкнути тільки за допомогою механічного ключа.

Примітка
Після переведення акумулятора в режим очікування деякі налаштування інформаційно-розважальної системи (такі як час, дата, радіостанції тощо) зберігаються в пам'яті.

Вимикання

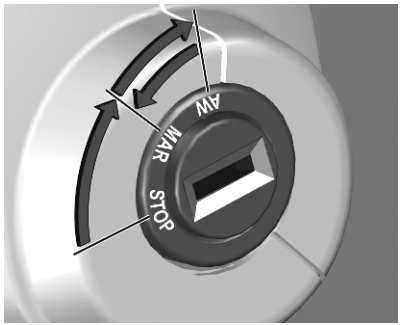

1. Поверніть ключ запалювання в положення **MAR**.
2. Щоб запустити двигун, поверніть ключ на короткий час в положення AVV.

   Запуск двигуна ⇨ 101.

Отримання автомобіля після відпрацювання ресурсу

Інформація про центри прийому автомобілів, що відпрацювали свій термін, та переробку машин, термін експлуатації яких закінчився, доступна на нашому веб-сайті, де це є вимогою законодавства. Довіряйте виконання цієї роботи лише авторизованим центрам переробки.

Акумуляторна батарея високої напруги

Акумуляторна батарея високої напруги розрахована на весь термін служби автомобіля за умови дотримання рекомендацій. Якщо виникне потреба замінити акумуляторну батарею високої напруги, зверніться до майстерні для отриманні інструкцій щодо її утилізації. Неправильна утилізація може призвести до серйозних опіків, ураження електричним струмом та спричинити шкоду довкіллю.

Рекомендації ⇨ 176.

Перевірки автомобіля

Виконання робіт

⚠ Попередження

Перевірки в моторному відсіку здійснюйте лише, коли вимкнено систему запалення.

Вентилятор охолодження може почати працювати навіть, якщо система запалення вимкнена.

⚠ Небезпека

Для системи запалення використовується надзвичайно високий рівень напруги. Не торкайтеся їх.

Електромобіль

⚠ Небезпека

Ніколи не намагайтеся самостійно виконувати технічне обслуговування компонентів високої напруги. Унаслідок цього ви можете отримати травми й призвести до пошкодження автомобіля. Обслуговування та ремонт компонентів високої напруги мають виконуватися лише кваліфікованим спеціалістом, який має належні знання та інструменти. Ураження високою напругою може спричинити шок, опіки й навіть призвести до смерті. Компоненти високої напруги в автомобілі можна обслуговувати лише фахівцям, які пройшли спеціальну підготовку.

Компоненти високої напруги можна впізнати за відповідними наклейками на них. Забороняється демонтувати, відкривати, розбирати та змінювати ці компоненти.

Кабель або проводка високої напруги мають жовтогарячу оболонку. Кабель або проводку високої напруги забороняється протикати, зминати, різати чи змінювати.

Обережно

Навіть невелика кількість бруду в рідинах може призвести до пошкодження систем автомобіля. Стежте, щоб забрудники не контактували з рідинами, кришками бачків або щупами автомобіля.

Капот

Відкривання

Відчиніть дверцята водія.

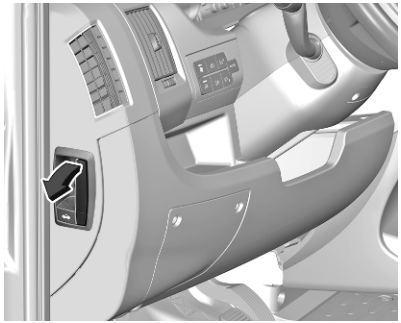

Потягніть важіль і поверніть його в початкове положення.

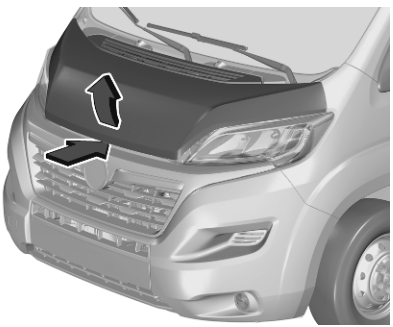

Натисніть на запобіжну защіпку вгору, а потім відкрийте капот.

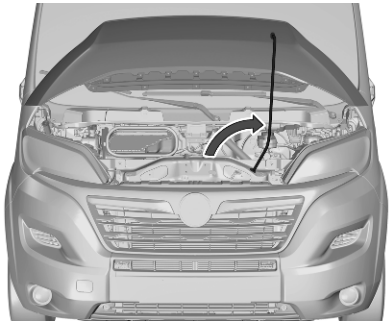

Зафіксуйте опору капота.

Зачинення

Перед тим, як закрити капот, натисніть опору в тримачі.

Опустіть капот і відпустить його на невеликій висоті (20-25 см). Перевірте, щоб капот зачинився.

Обережно
Не слід притискати капот до заскочки, бо це може призвести до утворення вм'ятин.

Моторні мастила

Радимо регулярно перевіряти рівень мастила у двигуні вручну, щоб запобігти пошкодженню двигуна. Переконайтеся, що використовуване мастило відповідає вказаним специфікаціям.

Рекомендовані рідини та мастила ⇨ 210.

Перевірку потрібно здійснювати на рівній поверхні. Двигун повинен мати робочу температуру та бути вимкненим щонайменше протягом п’яти хвилин.

Рекомендується перевіряти рівень мастила у двигуні і за потреби доливати його через кожні 5 000 км.

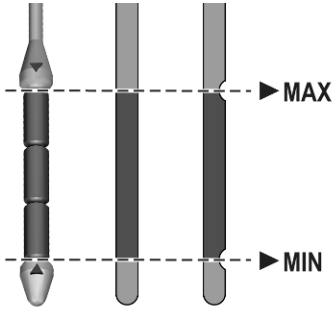

Залежно від варіанта двигуна використовуються різні щупи.

Витягніть щуп, витріть його насухо, вставте повністю, а потім витягніть і перевірте рівень мастила в двигуні.

Коли рівень мастила зменшиться до позначки **MIN**, долийте потрібну його кількість.

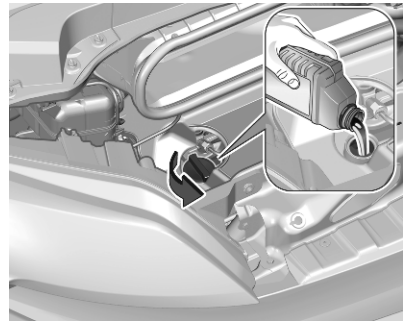

Ми рекомендуємо використовувати мастило тієї самої якості, яке використовувалось під час останньої заміни.

Рівень мастила в двигуні не повинен перевищувати позначку **MAX** на щупі.

Обережно
Мастило з двигуна потрібно злити. Якщо рівень мастила перевищує максимальний, заводити двигун не можна – зверніться на СТО.

Об'єм бака ⇨ 215.

Установіть кришку рівно та затисніть її.

Охолоджуюча рідина двигуна

Рівень охолоджувальної рідини BEV

Якщо рівень охолоджувальної рідини на позначці **MIN** або нижче, зверніться по допомогу на станцію технічного обслуговування, щоб долити охолоджувальної рідини двигуна.

Обережно
Використання неправильної охолоджувальної рідини двигуна може спричинити серйозні пошкодження акумуляторної батареї високої напруги. Тільки досвідченим механікам дозволяється відкривати бачок охолоджуючої рідини та доливати її.

Типи силових установок ⇨ 3.

Рівень охолоджувальної рідини ICE

Охолоджувальна рідина від виробника автомобіля забезпечує захист від замерзання до температури приблизно -37 °C.

Обережно

Використовуйте антифриз, який схвалено для використання в автомобілі.

Охолоджувальна рідина та антифриз ⇨ 210.

Обережно

Надто низький рівень охолоджуючої рідини може спричинити пошкодження двигуна.

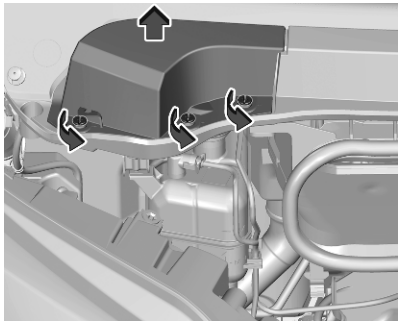

Щоб отримати доступ до кришки бачка, відкрутіть на чверть оберту три кріпильні болти та зніміть захисну кришку.

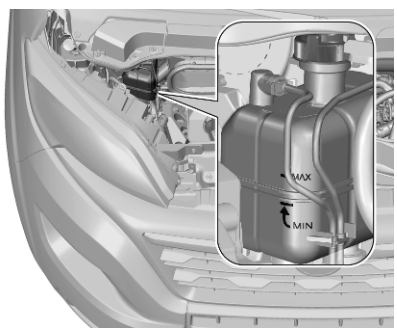

Якщо система охолодження холодна, рівень охолоджувальної рідини повинен бути вище позначки **MIN**. За умови низького рівня долийте рідину.

⚠ Попередження

Залиште двигун для охолодження перед відкриванням кришки. Обережно відкрийте кришку, поступово знижуючи тиск.

Щоб долити рідину, використовуйте суміш 1:1 готового концентрату охолоджувальної рідини та чистої водопровідної води. У разі відсутності концентрату охолоджувальної рідини, використовуйте чисту водопровідну воду. Щільно закрийте кришку. Проводити перевірку концентрації охолоджувальної рідини та усувати причини її витрати слід лише в майстерні.

Рідина в бачку омивача

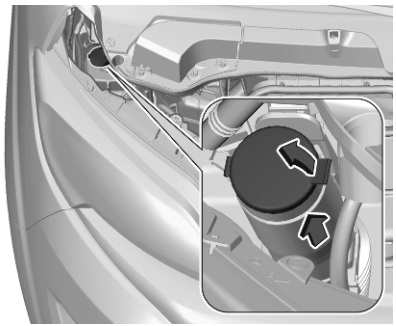

Витягніть витяжну заливну горловину і відчепіть від неї кришку.

Заповніть резервуар чистою водою, додавши відповідну кількість дозволеної рідини для омивання лобового скла, яка містить антифриз.

Обережно

Лише рідина для промивання з достатньою концентрацією антифризу забезпечує захист за низької температури або за умови її різкого зниження.

Рідина для омивання скла ⇨ 210.

Гальма

Залежно від стилю водіння гальма зношуються неоднаково.Гальма зношуються швидше, якщо автомобіль між зупинками під час поїздок проїжджає короткі відстані, наприклад у місті.

За таких умов варто перевіряти стан гальм навіть у перервах між сеансами обслуговування автомобіля.

Якщо в контурі гальмівної системи немає витоку, зниження рівня гальмівної рідини вказує на те, що гальмівні колодки зношені.

Щойно встановлені нові гальмівні колодки уникайте зайвого різкого гальмування протягом перших кількох поїздок.

Гальмівна рідина

⚠Попередження

Гальмівна рідина є отруйною та кородуючою. Уникайте контакту з очима, шкірою, тканинами та пофарбованими поверхнями.

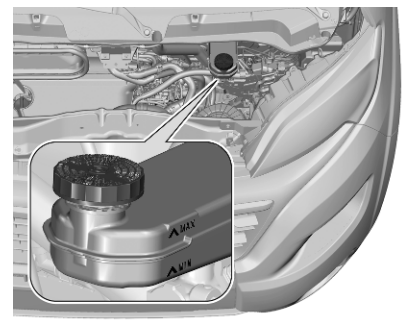

Рівень гальмівної рідини не повинен перевищувати позначку **MAX**.

Якщо рівень гальмівної рідини значно нижчий за позначку **MAX**, зверніться по допомогу на станцію технічного обслуговування.

Рідина для системи гальм і зчеплення ⇨ 210.

Автомобільний акумулятор

Акумулятор автомобіля не потребує обслуговування, оскільки достатній його заряд досягається під час руху автомобіля. Поїздки на короткі відстані та часті запуски двигуна можуть призвести до розряджання автомобільного акумулятора. Уникайте використання непотрібних пристроїв, що споживають електроенергію.

Акумулятори не належать до побутових відходів. Їх приймають на відповідних пунктах з утилізації.

Якщо автомобіль не використовується більше ніж чотири тижні, акумулятор може розрядитися. Увімкніть режим очікування акумулятора або від'єднайте клему від негативної клеми акумулятора автомобіля.

Режим очікування акумулятора ⇨ 165.

Перед підключенням або відключенням батареї переконайтеся, що запалення вимкнено.

Система захисту від розряджання акумуляторної батареї ⇨ 82.

Доступ до акумулятора автомобіля

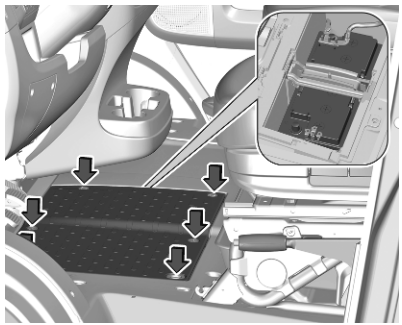

Акумулятор розміщений під підлогою спереду ліворуч. Зніміть панель, щоб отримати доступ до акумулятора.

Заміна автомобільного акумулятора

Примітка

Будь-яке порушення інструкцій, наведених у цьому розділі, може призвести до тимчасового вимкнення або збоїв системи зупинки-запуску.

Під час заміни автомобільного акумулятора переконайтеся, що поруч з позитивним виходом немає відкритих вентиляційних отворів. За наявності відкритого вентиляційного отвору в цій області його слід закрити власноруч створеною заглушкою, натомість вентиляційний отвір в області негативної клеми має бути відкритим.

Для заміни автомобільного акумулятора можна використовувати лише акумулятор такого самого типу.

Для заміни автомобільного акумулятора потрібно звернутися на станцію технічного обслуговування.

Система зупинки-запуску ⇨ 102.

Заряджання автомобільного акумулятора

⚠ Попередження

У автомобілях із системою запинки-запуску переконайтеся, що при використанні зарядного пристрою напруга заряджання не перевищує 14,6 В. Вищий рівень напруги може призвести до пошкодження автомобільного акумулятора.

Запуск із зовнішнього джерела ⇨ 201.

Попереджувальна табличка

Значення символів:

- Немає іскор, відкритого вогню чи диму.
- Завжди носіть захист очей. Вибухонебезпечні гази можуть призвести до сліпоти чи травмування.
- Зберігайте автомобільний акумулятор у місцях, недоступних для дітей.
- Автомобільний акумулятор містить сірчану кислоту, яка може спричинити важкі опіки чи сліпоту.

- Детальніше див. у Посібнику з експлуатації.
- Поруч з автомобільним акумулятором може накопичитися вибухонебезпечний газ.

Акумуляторна батарея високої напруги

Рекомендації щодо підтримання робочих характеристик і подовження строку служби акумуляторної батареї високої напруги:

- За можливості не заряджайте акумуляторну батарею високої напруги більше ніж на 80%.
- Не слід повністю розряджати акумуляторну батарею високої напруги.
- Не слід залишати невикористовуваний автомобіль на тривалий час (понад дванадцять годин), якщо акумуляторна батарея високої напруги має низький або високий рівень заряду. Найкращий рівень заряду - від 20 до 40%.
- Обмежте використання швидкого заряджання.
- Не допускайте дії на автомобіль температур нижче -30 °C і вище 60 °C протягом більше 24 годин.
- Не слід заряджати автомобіль за низької температури (окрім випадків, коли автомобіль працював понад 20 хвилин) або за температури вище 30 °C.
- Не використовуйте акумуляторну батарею високої напруги як електрогенератор.
- Не слід використовувати електрогенератор для заряджання акумуляторної батареї високої напруги.

Зберігання автомобіля ⇨ 165.

Протікання

Пошкодження акумуляторної батареї високої напруги може призвести до витоку токсичних газів чи рідин або відразу, або пізніше. Рекомендації:

- У разі події обов'язково повідомте пожежним і аварійно-рятувальним службам, що автомобіль обладнано акумуляторною батареєю високої напруги.
- Ні в якому разі не доторкайтеся до рідини, що витікає з акумуляторної батареї високої напруги.
- Не вдихайте токсичні гази, що виділяються з акумуляторної батареї високої напруги.
- У разі події або аварії відійдіть від автомобіля, оскільки гази, що виділяються, є займистими і можуть спричинити пожежу.
- Якщо рівень охолоджувальної рідини надто низький, необхідно долити її та

звернутися до майстерні, щоб усунути причину втрати охолоджувальної рідини.

Випуск води й бруду з системи дизельного пального

Якщо бак став сухим, систему дизельного пального потрібно прокачати. Залийте в бак принаймні п’ять літрів дизельного пального. Увімкніть запалювання приблизно на 60 секунд, а потім вимкніть. Увімкніть стартер, щоб запустити двигун. Якщо двигун не запуститься одразу, повторіть цю процедуру кілька разів. Якщо двигун усе одно не запускається, зверніться по допомогу на станцію технічного обслуговування.

Заміна щітки склоочисника

Вимкніть запалювання.

Піднімайте важіль склоочисника, доки він не залишиться в піднятому стані, натисніть кнопку, щоб від'єднати щітку, та зніміть її.

Приєднайте склоочисник до кронштейна, а потім натисніть на склоочисник, щоб він зафіксувався.

Обережно опустіть кронштейн склоочисника.

Заміна лампи

Перш ніж замінювати лампи, переконайтеся, що всі зовнішні й внутрішні освітлювальні прилади та запалювання вимкнено. Усі дверцята потрібно зачинити.

Тримайте нову лампу лише за її основу. Забороняється торкатися скла лампи голими руками.

Для заміни використовуйте лише лампи ідентичного типу.

Замінюйте лампи передніх фар через моторне відділення.

У разі несправності світлодіодних ламп зверніться для їх заміни на станцію технічного обслуговування.

Перевірка ламп

Після заміни лампи ввімкніть запалювання, ввімкніть та перевірте світло.

Галогенові фари

Галогенові фари з окремими лампами для ближнього та дальнього світла та габаритних ліхтарів / ліхтарі освітлення при денному світлі.

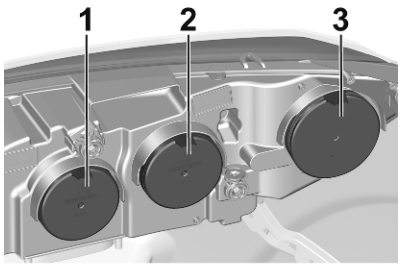

Внутрішня лампа — дальнє світло (**1**)

Середня лампа — ближнє світло (**2**)

Зовнішні лампи — габаритні ліхтарі / ліхтарі освітлення при денному світлі (**3**)

Дальнє світло (1)

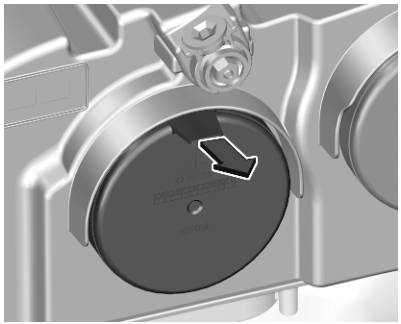

1. Зніміть захисну кришку, потягнувши за неї.

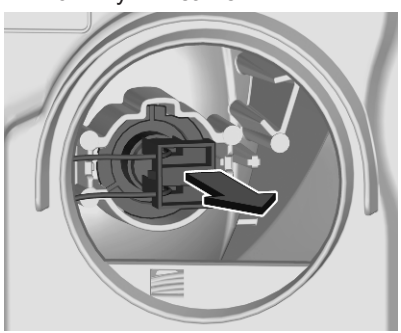

2. Відпустіть стопорну пружину, натиснувши на центральний затискач.

   Витягніть патрон лампи з корпусу рефлектора.

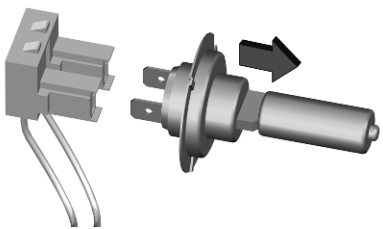

3. Від’єднайте лампу від патрона й замініть її на нову.
4. Вставте патрон лампи в корпус рефлектора.
5. Закрийте запірну пружину.
6. Установіть захисну кришку.

Ближнє світло (2)

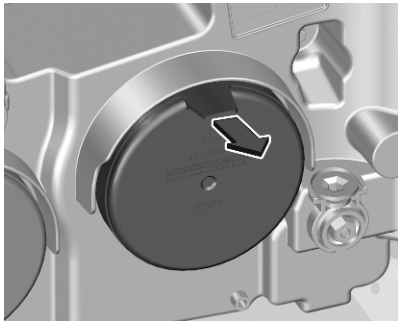

1. Зніміть захисну кришку, потягнувши за неї.

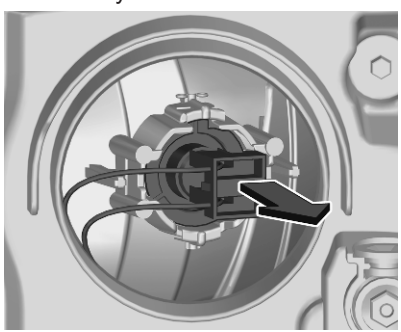

2. Відпустіть стопорну пружину, натиснувши на центральний затискач.

   Витягніть патрон лампи з корпусу рефлектора.

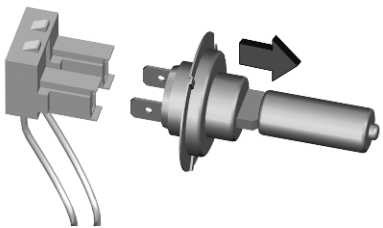

3. Від'єднайте лампу від патрона й замініть її на нову.
4. Вставте патрон лампи в корпус рефлектора.
5. Закрийте запірну пружину.
6. Установіть захисну кришку.

Лампи габаритних ліхтарів / ліхтарів освітлення при денному світлі (3)

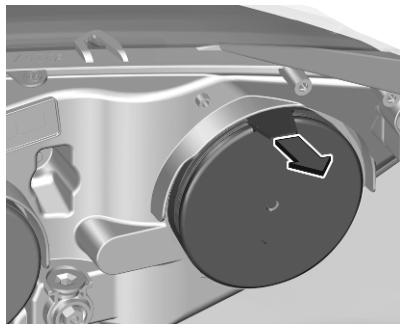

1. Зніміть захисну кришку, потягнувши за неї.

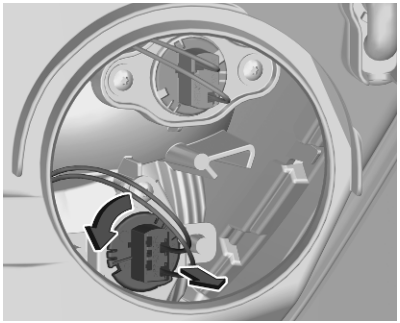

2. Повертайте патрон проти годинникової стрілки, щоб від’єднати його та вийняти з відбивача.

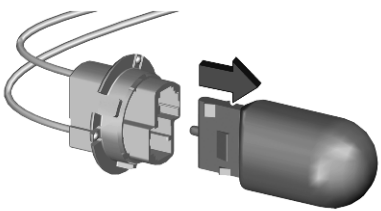

3. Вийміть лампу з патрона, потягнувши за неї.
4. Вставте в патрон нову лампу.
5. Вставте патрон лампи в ліхтар у зборі й поверніть його за годинниковою стрілкою.
6. Установіть захисну кришку.

Габаритні ліхтарі / ліхтарі денного освітлення зі світлодіодами

У разі несправності світлодіодних ламп зверніться для їх заміни на станцію технічного обслуговування.

Передні протитуманні фари

1. Поверніть кермо таки, щоб забезпечити доступ до протитуманних фар.

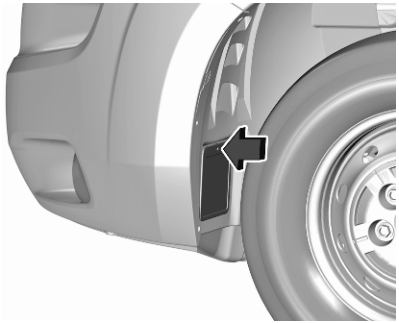

2. Відкрутіть та вийміть запобіжний клапан.

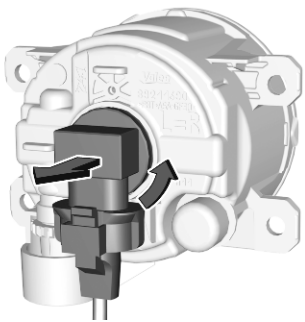

3. Поверніть патрон лампи проти годинникової стрілки та вийміть його з блоку ліхтаря.

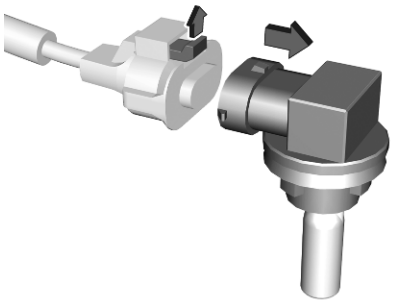

4. Від’єднайте роз’єм, потягнувши за затискач.
5. Витягніть блок лампи, замініть його і приєднайте роз’єм. Майте на увазі, що лампа з патроном - це єдиний блок, і їх потрібно замінювати разом.
6. Вставте патрон лампи у блок ліхтаря, для цього поверніть його за годинниковою стрілкою і зафіксуйте.
7. Встановіть захисну кришку на місце.

Передні вказівники повороту

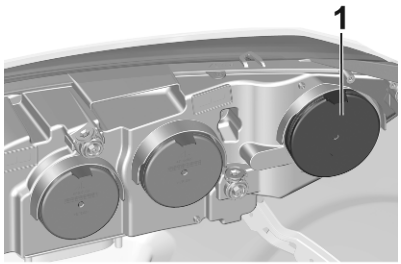

Зовнішня лампа покажчика повороту (1)

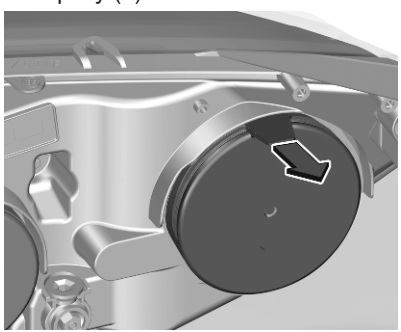

1. Зніміть захисну кришку, потягнувши за неї.

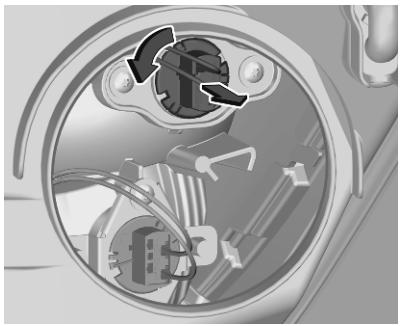

2. Повертайте патрон проти годинникової стрілки, щоб від’єднати його та вийняти з відбивача.

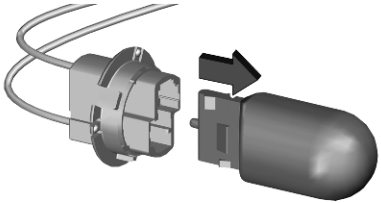

3. Вийміть лампу з патрона, потягнувши за неї.
4. Вставте в патрон нову лампу.
5. Вставте патрон лампи в ліхтар у зборі й поверніть його за годинниковою стрілкою.
6. Установіть захисну кришку.

Задні ліхтарі

Задній ліхтар у зборі

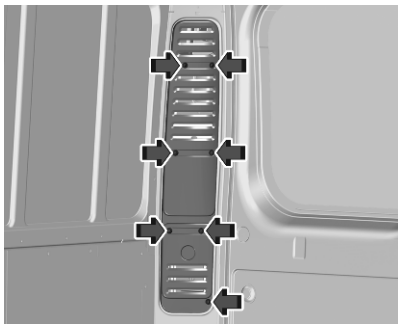

1. Відкрутіть викруткою сім кріпильних гвинтів і зніміть кришку.

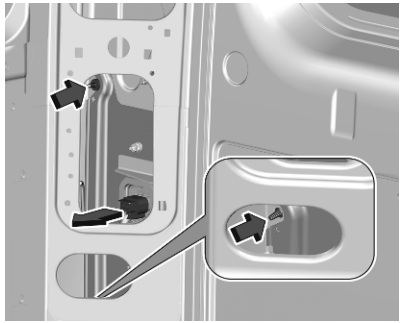

2. Від'єднайте електричний рознім, натиснувши на виступ посередині. Відкрутіть дві кріпильні гайки з блока лінз. Витягніть блок лінз із зовнішнього боку.

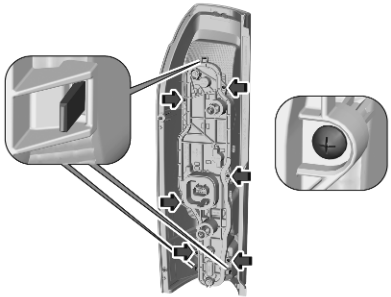

3. Вийміть шість кріпильних гвинтів з тримача лампи. Розкрийте три фіксуючих язички й витягніть тримач лампи з корпусу.

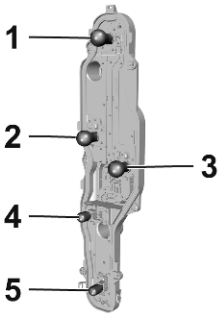

4. Вставте відповідну лампу:

   Ліхтар гальмування (**1**)

   Стоп-сигнал/хвостові вогні (**2**)

   Покажчик повороту (**3**)

   Ліхтар заднього ходу (**4**)

   Задня протитуманна фара (**5**)

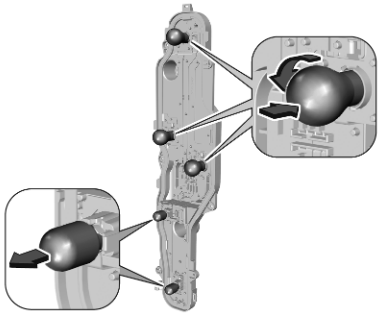

5. Заміна ламп **1**–**3**:

   Поверніть лампу проти годинникової стрілки та вийміть її.

   Вставте в патрон нову лампу.

   Заміна ламп **4** і **5**:

   Вийміть лампу з патрона, потягнувши за неї.

   Вставте в патрон нову лампу.

6. Установіть блок задніх ліхтарів у зворотному порядку.

Варіанти модернізації блока

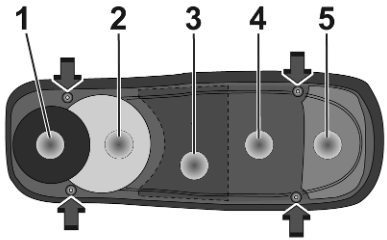

1. Відкрутіть чотири кріпильні гвинти. Витягніть блок лінз.
2. Вставте відповідну лампу:

   Покажчик повороту (**1**)

   Ліхтар гальмування (**2**)

   Задній ліхтар (**3**)

   Ліхтар заднього ходу (**4**)

   Задня протитуманна фара (**5**)

3. Заміна ламп **1** і **2**:

   Поверніть лампу проти годинникової стрілки та вийміть її.

   Вставте в патрон нову лампу.

   Заміна ламп **3**–**5**:

   Вийміть лампу з патрона, потягнувши за неї.

   Вставте в патрон нову лампу.
4. Установіть варіант переобладнання кузова у зворотному порядку.

Бокові вказівники повороту

Щоб замінити лампу, вийміть корпус ліхтаря:

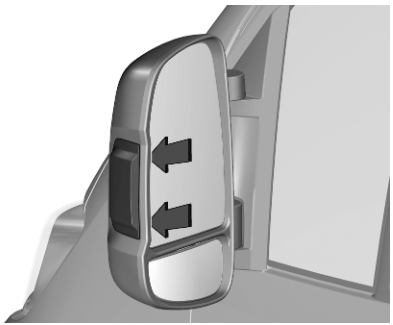

1. Відкрутіть два кріпильні гвинти.
2. Потягніть тримач лампи, щоб зняти його зі штифтів.

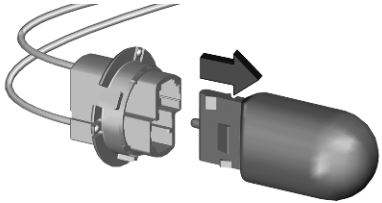

3. Вийміть лампу з патрона, потягнувши за неї.
4. Вставте в патрон нову лампу.

Зовнішнє освітлення

Габаритні ліхтарі

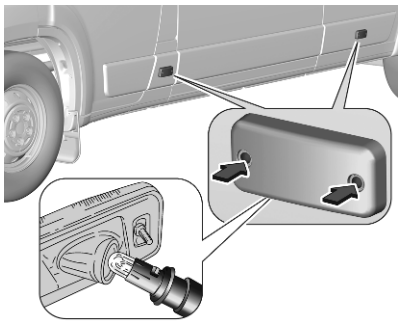

1. Відкрутіть два кріпильні гвинти.
2. Потягніть тримач лампи, щоб зняти його зі штифтів.

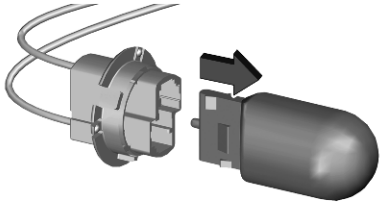

3. Вийміть лампу з патрона, потягнувши за неї.
4. Вставте в патрон нову лампу.

Додатковий стоп-сигнал, встановлений всередині вгорі

1. Відкрутіть два кріпильні гвинти.

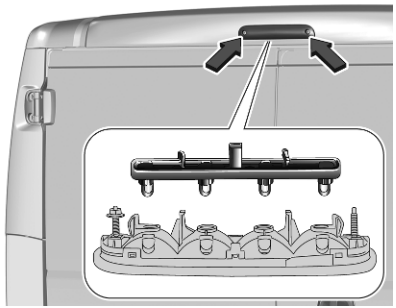

2. Обережно витягніть вузол стоп-сигналу.
3. Притисніть два виступи всередину і зніміть тримач лампи.
4. Потягніть несправну лампу та вийміть її.
5. Замініть лампочку.
6. Установіть блок задніх ліхтарів у зворотному порядку.

Освітлення номерного знака

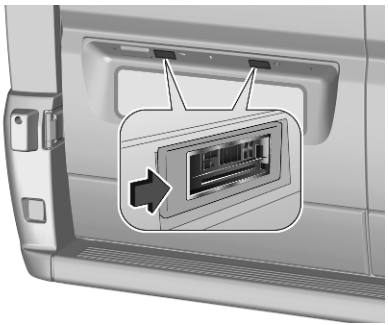

1. Вставте викрутку в один із вирізів на кришці й виштовхніть її назовні. Зніміть кришку.
2. Витягніть лампу з тримача й замініть на нову.
3. Поставте кришку на місце.

Електрична система

Запобіжники

Несправні запобіжники слід заміняти в майстерні.

Інструменти автомобіля

Інструменти

Інструменти зберігаються в скриньці під переднім пасажирським сидінням.

Відділення для зберігання під сидіннями ⇨ 41.

Автомобілі із запасним колесом

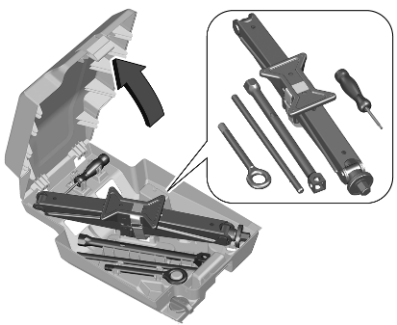

У скриньці:

- Подовжувач торцевого ключа
- Колісна планка
- Домкрат

- Колісна скоба
- Викрутка (ручка та леза)
- Буксирувальна серга
- Залежно від версії – комплект для зберігання пошкодженого обода легкосплавного диска

Автомобілі без запасного колеса

У скриньці зберігаються інструменти й комплект для ремонту шин.

Набір для ремонту шин ⇨ 192.

Колеса та шини

Стан шини, стан колеса

Повільно їздіть краями дороги та під правильними кутами, якщо можливо. Водіння над різкими краями може спричинити пошкодження шини та колеса. Не торкайтеся шинами бордюрів під час паркування.

Регулярно перевіряйте колеса на предмет пошкодження. Зверніться по допомогу до майстерні у випадку пошкодження чи незвичного спрацювання.

Зимові шини

Зимні шини покращують безпеку водіння за температури нижче 7 °C, тому їх слід встановлювати на всі колеса.

Якщо код швидкості шини нижче максимальної швидкості автомобіля, прикріпіть наліпку швидкості в полі зору водія відповідно до правил, чинних у країні.

Позначення шин

Наприклад, **225/55 R 18 98 V**

225 : ширина шини, мм
55 : коефіцієнт поперечного перерізу (відношення висоти шини до її ширини), %
R : тип брекера: Радіальний
RF : тип: RunFlat
18 : діаметр колеса, дюйми
98 : індекс навантаження, наприклад, 98 - це еквівалент 750 кг
V : кодова літера швидкості

Кодова літера швидкості:

Q : до 160 км/год
S : до 180 км/год
T : до 190 км/год
H : до 210 км/год
V : до 240 км/год
W : до 270 км/год

Вибирайте шини відповідно до максимальної швидкості автомобіля. Перегляньте Сертифікат відповідності стандартам ЕЕС, що надається з вашим автомобілем, або інші державні реєстраційні документи.

Додаткове обладнання може знизити максимальну швидкість автомобіля.

Шини зі спрямованим малюнком протектора

Шини зі спрямованим малюнком протектора слід встановлювати так, щоб вони оберталися в правильному напрямку. Правильний напрямок обертання вказується символом (наприклад, стрілкою) на боковій частині.

Тиск у шинах

Перевіряйте тиск холодних шин, принаймні, кожні 14 днів і перед будь-якою поїздкою. Не забувайте про запасне колесо. Це також стосується автомобілів із системою контролю за тиском у шинах.

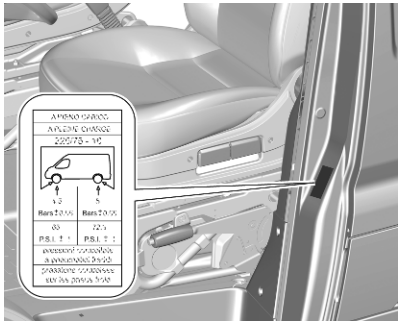

На наліпці з інформацією про тиск у шинах, розміщеній на рамі дверцят водія, вказані дані про шини в комплектації виробника та відповідний тиск у шинах.

Дані про тиск у шинах стосуються холодних шин. Це стосується і літніх, і зимових шин.

Завжди накачуйте запасне колесо до тиску, вказаного для повного навантаження.

Неправильний тиск у шинах негативно вплине на безпеку, поводження автомобіля, комфорт і витрату пального, а також підвищить спрацювання шин.

Перелік шин, які можна використовувати для цього автомобіля див. у Сертифікаті відповідності вимогам стандартів ЄС, який додається до автомобіля, а також в інших документах для державної реєстрації.

Водій відповідає за вчасне регулювання тиску в шинах.

⚠ Попередження

Якщо тиск є надто низьким, це може призвести до значного перегрівання шини та внутрішнього пошкодження, що веде до відділення протектора та навіть до розриву шини на високих швидкостях.

Залежність від температури

Тиск у шині залежить від її температури. Під час руху автомобіля температура і тиск у шинах зростають. Значення тиску в шинах, вказані на інформаційній табличці та в таблиці рівнів тиску в шинах, дійсні для холодних шин (температура 20 °C).

При підвищені температури на 10 °C тиск підвищується приблизно на 10 кПа. Це потрібно враховувати, перевіряючи тиск у теплих шинах.

Система контролю тиску в шинах

Після того як автомобіля досягає певної швидкості система контролю тиску в шинах раз на хвилину перевіряє тиск одночасно у всіх чотирьох шинах.

Обережно
Система контролю тиску в шинах попереджає тільки про низький тиск у шинах і не є заміною регулярному технічному обслуговуванню шин водієм.

Усі колеса повинні бути оснащені датчиками тиску, а шини повинні мати визначений тиск.

Примітка
У країнах, де система контролю тиску в шинах є обов'язковою за законом, використання коліс без датчиків тиску може призвести до скасування дозволу на експлуатацію автомобіля.

У разі падіння тиску в шині засвічується контрольний індикатор (!) і лунає звуковий сигнал. У деяких модифікаціях в інформаційному центрі водія відображається попереджувальне повідомлення.

У деяких модифікаціях, якщо проблема стосується тільки однієї шини, система може визначити цю шину — тоді відображається відповідний символ і повідомлення.

Система оцінює температуру шин і відображає відповідні попередження.

Залежність від температури ⇨ 188.

Якщо контрольний індикатор (!) світиться постійно, це свідчить про необхідність відрегулювати тиск у шинах ⇨ 66.

У цьому випадку потрібно зменшити швидкість та уникати крутих поворотів і різкого гальмування. Зупиніться в найближчому безпечному місці і перевірте, чи відповідає тиск у шинах визначеному значенню.

Після підкачування шин показники тиску в інформаційному центрі водія зміняться лише після того, як автомобіль проїде певну відстань. Індикатор (!) може згаснути приблизно через 20 хвилин.

Якщо повідомлення про несправність і далі відображається, зверніться на станцію технічного обслуговування. Система не працює, якщо в системі ABS або ESC виникла несправність або коли використовується тимчасове запасне колесо. Після встановлення звичайної шини перевірте тиск у шинах, коли вони холодні, а потім виконайте ініціалізацію системи.

Дозволяється встановлювали лише колеса з датчиками тиску, інакше значення тиску не буде відображатися, а також постійно світитиметься сигналізатор (!).

Запасне колесо чи тимчасове запасне колесо не оснащене датчиками тиску. Система контролю за тиском у шинах для цих коліс не діє. Загориться контрольний індикатор (!). Для трьох інших шин система продовжує діяти.

Використання стандартних комплектів для ремонту шин може перешкодити роботі системи. Слід використовувати ремонтні комплекти, схвалені виробником.

Використання електронних приладів або знаходження поблизу пристроїв, які працюють на таких самих частотах, може призвести до порушення роботи системи контролю тиску в шинах.

Після кожної заміни шин датчики системи контролю тиску в шинах слід знімати для технічного обслуговування.

Функція автоматичного розпізнавання

Після заміни або перестановки коліс автомобіль повинен стояти на місці протягом близько 20 хвилин, для того щоб система перейшла в режим повторного обчислення. Наступний процес перенавчання займає до десяти хвилин під час руху в діапазоні швидкостей від 40 до 100 км/год. Не рекомендується надовго виходити за межи цього діапазону. Якщо можливо, використовуйте місцеву або подібну автодорогу, якою можна їхати без зупинок.

Переконайтеся, що встановлене навантаження на шини відповідає вибраному рівню тиску ⇨ 69.

Якщо під час повторного розпізнавання виникне проблема, в інформаційному центрі водія з'явиться повідомлення про помилку, індикатор (!) перші 75 секунд блиматиме, а потім світитиметься постійно.

Якщо це станеться, повторіть процес розпізнавання. Автомобіль має стояти на місці упродовж 20 хвилин, а потім знову рушити і їздити упродовж 10 хвилин, як описано вище.

Глибина малюнка протектора

Перевіряйте глибину малюнку протектора регулярно.

З міркувань безпеки експлуатація шин з глибиною протектора, що відрізняється більше ніж на 2 мм на одній осі не рекомендується.

Про зношення протектора свідчать показання відповідного індикатора (TWI), які вказують на досягнення протектором мінімально встановленої законодавством глибини малюнка (1,6 мм). Їх положення вказано позначками на боковій частині.

Якщо спереду є більше спрацювання ніж ззаду, час від часу міняйте місцями передні та задні колеса. Пересвідчіться в тому, що напрямок руху коліс не змінився.

Шини старіють, навіть якщо не використовуються. Рекомендуємо міняти шини кожні шість років.

Заміна розміру шин та коліс

У разі використання шин, розмір яких відрізняється від розміру шин, встановлених виробником, потрібно перепрограмувати номінальний тиск у шинах, а також внести інші зміни в налаштування автомобіля.

Після встановлення шин іншого розміру потрібно звернутися до спеціаліста, щоб замінити табличку зі значеннями тиску й повторно ініціалізувати систему контролю тиску в шинах ⇨ 189.

⚠ Попередження

Використання невідповідних шин або коліс може призвести до ДТП і скасування дозволу на експлуатацію автомобіля.

Колісні ковпаки

Слід використовувати ковпаки та шини, схвалені виробником для відповідного автомобіля та ті, що відповідають всім діючим вимогам щодо поєднання коліс і шин.

У разі використанння ковпаків і шин, які не схвалено виробником, шини повинні мати захисний профіль ободу.

Ковпаки на колеса не повинні заважати охолодженню гальм.

⚠ Попередження

Використання невідповідних шин або ковпаків може призвести до різкої втрати тиску та, як наслідок, до ДТП.

Автомобілі зі сталевими колісними дисками: Коли використовуються секретні гайки кріплення коліс, колісні ковпаки встановлювати не можна.

Ланцюги для шин

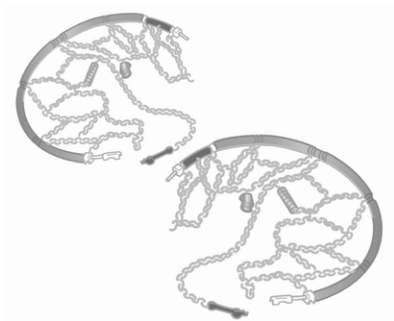

Ланцюги для шин дозволено використовувати лише на передніх колесах.

Завжди використовуйте дрібні ланцюги, що збільшують протектор шини та бокові частини не більше ніж на 9 мм (включаючи замок ланцюга).

⚠ Попередження

Пошкодження може призвести до розриву шини.

Дозволяється використовувати ланцюги на шинах таких розмірів: 205/70 R15, 215/70 R15, 225/70 R15, 215/75 R16 і 225/75 R16.

Тимчасове запасне колесо

Використання ланцюгів не дозволяється на тимчасовому запасному колесі.

Комплект для ремонту шин

Мінімальне пошкодження протектора шини можна відремонтувати за допомогою набору для ремонту шин.

Не виймайте сторонні предмети із шин.

За допомогою цього набору не можна усунути пошкодження шини більше 4 мм або бокове пошкодження шини.

⚠ Попередження

Не перевищуйте швидкість 80 км/год.

Забороняється використовувати протягом тривалого періоду.

Можливий вплив на керування та поводження автомобіля.

Якщо шина спущена:

Застосуйте стоянкове гальмо та ввімкніть першу або задню передачу.

Комплект для ремонту шин зберігається в ящику для інструментів або в одних з передніх дверцят.

У комплекті:

- короткий посібник з користування комплектом для ремонту шин
- контейнер з герметиком
- компресор, оснащений манометром і рознімами
- адаптери для накачування різних компонентів
- наклейка
- пара захисних рукавичок

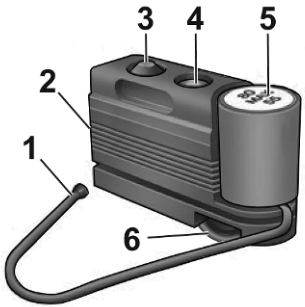

1. заправний шланг
2. компресор
3. перемикач на два положення (увімкнено/вимкнено): O / I
4. манометр
5. Контейнер з герметиком; наліпка зверху з написом max. 80 km/h, яку після ремонту слід наклеїти на панель приладів.
6. Шланг для перевірки та відновлення тиску в шинах

Ремонт шин

1. Відкрутіть ковпачок вентиля зі спущеної шини.
2. Прикрутіть насадку на клапан шини.
3. Перемикач на компресорі повинен бути встановленим у положення O.
4. Підключіть компресор до розетки для аксесуарів або в розетку для прикурювача.

   Щоб запобігти розряджанню акумулятора автомобіля, рекомендується використовувати комплект для ремонту шин лише під час роботи двигуна внутрішнього згоряння або за умови, що електричний двигун готовий до роботи.
5. Установіть кулісний перемикач на компресорі в положення I. Шина наповнюється ущільнювачем.
6. Доки картридж із герметиком не стане порожнім, датчик тиску компресора тимчасово (приблизно 30 с) показуватиме тиск до 600 кПа (6 бар). Після цього тиск починає падати.
7. Увесь ущільнювач закачаний у шину. Потім почнеться накачування шини.
8. Вказаний рівень тиску в шинах досягається протягом десяти хвилин.

   Після досягнення належного тиску в шинах компресор вимикається.

   Якщо протягом десяти хвилин вказаного рівня тиску не досягнуто, зніміть набір для ремонту шин. Пересуньте автомобіль вперед приблизно

на 10 м, щоб герметик рівномірно розподілився в шині. Повторно під'єднайте набір для ремонту шин і продовжуйте процедуру заповнення протягом 10 хвилин. Якщо вказаний тиск у шинах все ще не вдається отримати, це свідчить про серйозне пошкодження шини. Зверніться по допомогу на станцію технічного обслуговування.

Не користуйтеся компресором більше десяти хвилин.

9. Зніміть набір для ремонту шин. Покладіть набір для ремонту шин у відділення для зберігання.
10. Усуньте надлишки ущільнювача за допомогою тканини.
11. Відразу після цього продовжіть рух, щоб дозволити ущільнювачу рівномірно розподілитися в шині. Приблизно через 5 км але не більше ніж через десять хвилин зупиніться та перевірте тиск у шинах. При цьому прикрутіть повітропровід компресора безпосередньо до ніпеля шини. Заповніть шину герметиком так, як описано вище. Знизьте зайвий тиск у шинах, натиснувши кнопку на повітряному шлангу.

Якщо тиск у шинах не впав нижче за 150 кПа (1,5 бар), відрегулюйте його до належного значення. В іншому випадку експлуатація автомобіля заборонена. Зверніться по допомогу на станцію технічного обслуговування.

Проїхавши ще 10 км але не довше ніж протягом десяти хвилин, повторіть процедуру перевірки, щоб упевнитися, що тиск більше не знижується.

Якщо тиск у шинах впав нижче 150 кПа (1,5 бар), автомобіль використовувати не можна. Зверніться по допомогу на станцію технічного обслуговування.

Примітка

Ходові характеристики відремонтованої шини значно погіршується, тому замініть цю шину.

Якщо чути незвичний шум або компресор нагрівається, вимкніть його принаймні на 30 хвилин.

Вбудований запобіжний клапан відкривається при досягненні тиску 700 кПа (7 бар).

Зверніть увагу на термін служби набору для ремонту шин. Після цієї дати його герметизуючі властивості не гарантуються. Зверніть увагу на інформацію про зберігання на контейнері з ущільнювачем.

Замініть використаний контейнер з ущільнювачем. Утилізуйте пляшку відповідно до чинного законодавства.

Компресор та ущільнювач можна використовувати приблизно від -30 °C.

Перевірка та відновлення тиску в шинах

1. Відкрутіть ковпачок вентиля з шини.
2. Вийміть шланг для накачування і приєднайте його до вентиля шини.

   Контейнер буде приєднано до компресора, і шина буде накачана, але герметик впорскуватися не буде.

   Щоб випустити повітря з шини, натисніть жовту кнопку посередині перемикача компресора.
3. Зніміть набір для ремонту шин. Тримайте комплект для ремонту шин.

Заміна контейнера з герметиком

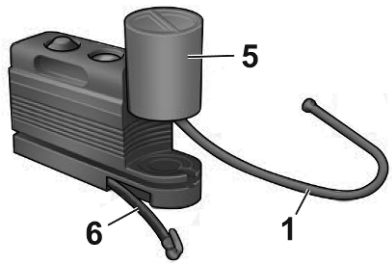

1. Поверніть контейнер, який потрібно замінити, проти годинникової стрілки і підніміть його.
2. Вставте новий контейнер і поверніть його за годинниковою стрілкою.

Заміна коліс

Проведіть такі підготовчі заходи та ознайомтеся з такою інформацією:

- Зупиніть автомобіль на рівній, твердій та неслизькій поверхні. Передні колеса повинні стояти рівно.
- За потреби підкладіть упор під колесо з протилежного боку по діагоналі до того, яке потрібно замінити.
- Застосуйте стоянкове гальмо та ввімкніть першу передачу, задню передачу або встановіть селектор у положення положення **P**.
- Якщо автомобіль стоїть на м’якій поверхні, потрібно підкласти під домкрат тверду дошку (товщиною макс. 1 см).
- Перед встановленням автомобіля на домкрат слід вийняти з нього усі важкі предмети.
- Під час застосування домкрата перебування в автомобілі людей або тварин заборонено.

- Забороняється підповзати під автомобіль, піднятий на домкраті.
- Забороняється запускати двигун, коли автомобіль піднятий на домкраті.
- Перш ніж закрутити колісні болти/гайки, очистіть їх.

⚠ Попередження

Забороняється змащувати колісні болти.

Обертальні моменти затягування

Обертальний момент затягування для коліс із дисками діаметром 15 дюймів становить 160 Нм.

Обертальний момент затягування для коліс із дисками діаметром 16 дюймів становить 180 Нм.

Використовуйте саме ті болти, які призначені для певного типу коліс.

Запасне колесо

Запасне колесо вважається тимчасовим запасним колесом, залежно від розміру в порівнянні з іншими встановленими колесами та нормативами, чинними в країні. У такому разі за обмеження слід вважати максимальну допустиму швидкість, навіть якщо на запасному колесі немає маркування із зазначеним обмеженням швидкості.

Якщо на запасному колесі є етикетка, допустима швидкість все одно визначається чинними в країні правилами.

Можна встановлювати лише одне тимчасове запасне колесо. Повільно їдьте на поворотах. Забороняється використовувати запасне колесо протягом тривалого періоду.

Обережно

Встановлення запасного колеса, яке за розміром є меншим від інших коліс, або у поєднанні із зимовими шинами може спричинити порушення керованості автомобіля. Замініть несправну шину якомога швидше.

Запасне колесо зберігається під автомобілем.

Щоб дістатися до колеса потрібні торцевий ключ з подовжувачем з набору інструментів автомобіля, колісна скоба і колісна планка.

Якщо колеса з легкосплавними дисками, потрібен також комплект інструментів автомобіля. ⇨ 186

1. Для полегшення доступу підніміть задню частину автомобіля.

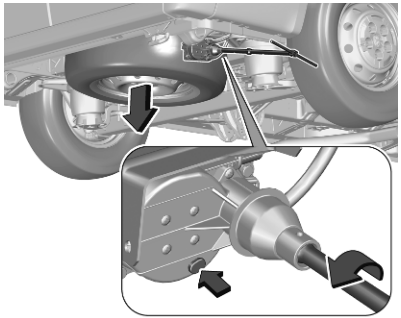

2. Правильно при'єднайте до гайкового ключа подовжувач, колісну скобу та колісну планку і встановіть ключ на кріпильний болт.

   Поверніть гайковий ключ проти годинникової стрілки, щоб опустити запасне колесо.

   Продовжуйте повертати ключ проти годинникової стрілки, доки не досягнете точки опору, яка визначається збільшенням зусилля під час обертання або клацанням муфти у пристрої.

3. Повністю розгорніть трос пристрою для підйому запасного колеса.

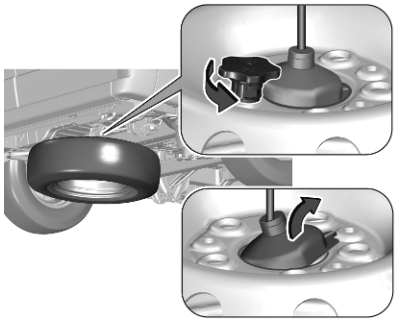

4. Відкрутіть фіксувальну ручку.

   Зніміть опору, нахиливши її вбік.

5. Вийміть запасне колесо.

6. Замініть колесо.

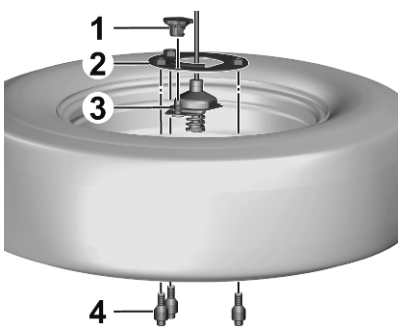

7. Якщо пошкоджене колесо має легкосплавний обід, виконайте наведені нижче дії:
   - Вставте опору (3) всередину підвісу з комплекту інструментів (2).
   - Розмістіть підвіс (2) з внутрішнього боку обода легкосплавного диска.
   - Затягніть фіксувальну ручку (1) на підвісі (2).
   - Закрутіть три спеціальні гвинти (4) з пошкодженого колеса в гайки підвісу (4) за допомогою шестигранного ключа.

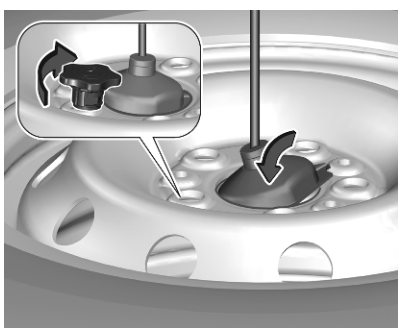

8. Якщо пошкоджене колесо має сталевий обід, виконайте наведені нижче дії:
   - Встановіть опору на внутрішню сторону обода сталевого диска і закріпіть її, нахиливши всередину.
   - Затягніть фіксувальну ручку.

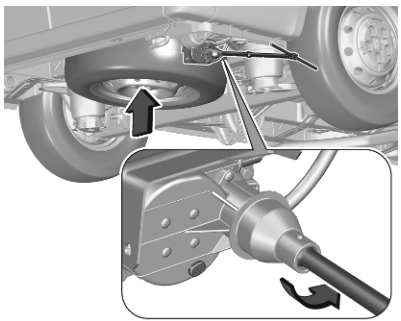

9. Встановіть гайковий ключ на гвинт опори і повертайте за годинниковою стрілкою, доки колесо повністю не підніметься. Перевірте правильне положення колеса під поверхнею.
10. Покладіть інструменти назад у відділення для зберігання.

Можна встановлювати лише одне тимчасове запасне колесо. Максимальна допустима швидкість, вказана в характеристиках тимчасового запасного колеса, дійсна лише для розміру шин із комплектації виробника.

Встановлення запасного колеса

Проведіть такі підготовчі заходи та ознайомтеся з такою інформацією:

- Зупиніть автомобіль на рівній, твердій та неслизькій поверхні. Передні колеса повинні стояти рівно.
- За потреби підкладіть упор під колесо з протилежного боку по діагоналі до того, яке потрібно замінити.
- Застосуйте стоянкове гальмо та ввімкніть першу передачу, задню передачу або встановіть селектор у положення положення **P**.
- Вийміть запасне колесо.
- Забороняється замінювати кілька коліс одночасно.
- Застосовуйте домкрат лише під час заміни коліс для усунення проколу, але не для сезонної заміни шин (зима-літо).
- Домкрат не потребує технічного обслуговування.
- Якщо автомобіль стоїть на м’якій поверхні, потрібно підкласти під домкрат тверду дошку (товщиною макс. 1 см).
- Перед встановленням автомобіля на домкрат слід вийняти з нього усі важкі предмети.
- Під час застосування домкрата перебування в автомобілі людей або тварин заборонено.

- Забороняється підповзати під автомобіль, піднятий на домкраті.
- Забороняється запускати двигун, коли автомобіль піднятий на домкраті.
- Перш ніж закрутити колісні болти/гайки, очистіть їх.

⚠ Попередження

Забороняється змащувати колісні болти.

1. Сталевий колісний диск з ковпаком: Зніміть колісний ковпак.

   Легкосплавні диски: Зніміть ковпачки болтів спеціальним інструментом.

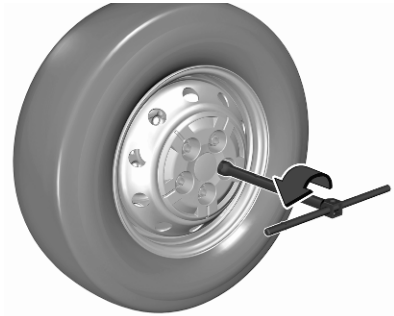

2. Колісним гайковим ключем відкрутіть кожен колісний болт на півоберту.

   Колеса можуть бути захищені за допомогою стопорних колісних гайок. Щоб ослабити ці спеціальні гайки, спершу встановіть перехідник ключа на головку гайки, а потім встановіть на неї колісний ключ. Адаптер зберігається в ящику з інструментами ⇨ 186.

3. Переконайтеся, що домкрат правильно розташований під відповідною точкою підйому автомобіля поруч з переднім колесом.

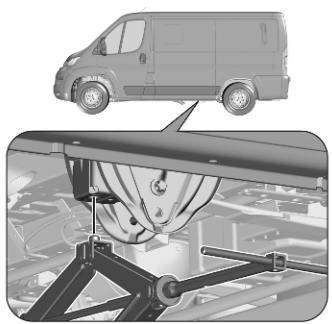

4. Переконайтеся, що домкрат правильно розташований під відповідною точкою підйому автомобіля поруч із заднім колесом.

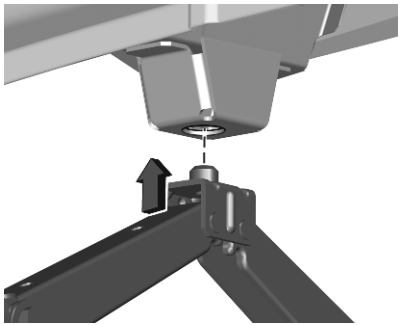

5. Переконайтеся, що паз домкрата вміщається в призначений отвір.

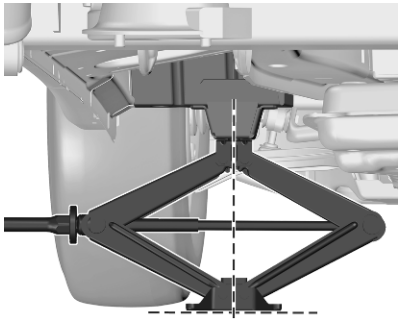

Установіть домкрат на потрібну висоту. Розташуйте його безпосередньо під точкою підйому, переконавшись, що він надійно зафіксований на місці.

Після належного встановлення домкрат повертайте колісний ключ, доки колесо не відірветься від землі.

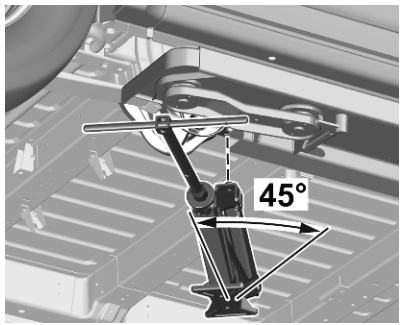

6. Якщо домкрат має бічну п'яту, його слід розміщувати під кутом 45°, щоб не заважати бічній п'яті.
7. Відкрутіть колісні гайки.
8. Замініть колесо.
9. Накрутіть гайки.
10. Опустіть автомобіль і вийміть з-під нього домкрат.
11. Стежачи за надійним з’єднанням ключа з болтом, затягніть гайку кожного болта

навхрест. Обертальний момент затягування становить 160 Нм для коліс із дисками діаметром 15 дюймів і 180 Нм для коліс із дисками діаметром 16 дюймів.

12. Перед встановленням вирівняйте отвір для клапана камери в ковпаку по відношенню до клапана шини.

    Установіть ковпачки колісних гайок.

13. Покладіть на місце замінене колесо, інструменти автомобіля ⇨ 186 та перехідник для колісних гайок.

14. Якомога швидше перевірте тиск у встановленій шині, а також обертальний момент закручування.

Запуск від зовнішнього джерела

Не запускайте двигун за допомогою швидкого зарядного пристрою.

Автомобіль з розрядженим акумулятором можна запустити від акумулятора іншого транспортного засобу за допомогою товстих дротів.

Обережно

Електромобіль категорично заборонено використовувати для запуску двигуна іншого автомобіля.

⚠ Попередження

Будьте надзвичайно обережними під час запуску двигуна через товсті дроти. Будь-яке відхилення від наведених інструкцій може призвести до травмування чи збитків, спричинених вибухом батареї, чи пошкодження електричних систем обох пристроїв.

⚠ Попередження

Уникайте контакту акумулятора зі шкірою, тканинами та пофарбованими поверхнями, а також не допускайте потрапляння рідини в очі. Рідина містить сірчану кислоту, яка може спричинити ураження чи травмування у випадку безпосереднього контакту.

- Бережіть акумулятор від дії вогню та іскор.
- Розряджений акумулятор при температурі 0 °C може замерзнути. Перед підключенням товстих дротів замерзлий акумулятор слід розморозити.

- Під час роботи з автомобільним акумулятором одягайте захисні окуляри та захисний одяг.
- Використовуйте додатковий акумулятор з таким самим рівнем напруги (12 В). Його ємність (А-год) не повинна значною мірою відрізнятися від ємності розрядженого акумулятора.
- Використовуйте товсті дроти з ізольованими клемами та поперечним перерізом мінімум 16 мм^2 (25 мм^2 для дизельних двигунів).
- Не відключайте розряджений акумулятор від автомобіля.
- Вимкніть усі непотрібні електроспоживачі.
- Під час запуску від зовнішнього джерела не нахиляйтеся над акумулятором.
- Уникайте контактів клем одного дроту з клемами іншого.
- Під час запуску через товсті дроти автомобілі не повинні контактувати.
- Застосуйте стоянкове гальмо, КПП - на нейтральну передачу.

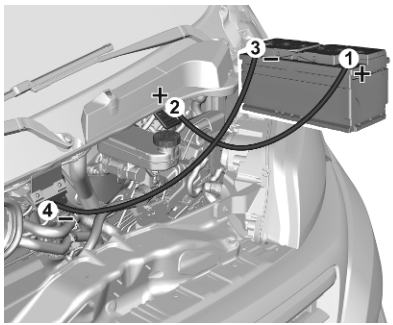

Зніміть захисні ковпачки з позитивних виходів акумуляторів в обох автомобілях.

Порядок підключення дротів:

1. Підключіть червоний дріт до позитивного виходу додаткового акумулятора.
2. Підключіть інший кінець червоного дроту до позитивного виходу розрядженого автомобільного акумулятора.
3. Підключіть чорний дріт до негативного виходу додаткового акумулятора.
4. Підключіть інший кінець чорного дроту до точки заземлення свого автомобіля у моторному відділенні.

Спрямуйте дроти таким чином, щоб вони не могли потрапити на рухомі частини в моторному відсіку.

Щоб запустити двигун:

1. Запустіть двигун автомобіля, акумулятор якого ви використовуєте як додатковий.

2. Через п’ять хвилин запустіть інший двигун. Спроби запуску мають тривати не довше, ніж 15 секунд з інтервалом в одну хвилину.
3. Залиште обидва двигуна працювати на холостому ходу приблизно на три хвилини з підключеними дротами.
4. Увімкніть електроспоживачі, наприклад, фари, обігрів сидінь автомобіля, що отримує запуск від зовнішнього джерела.
5. Повторіть у зворотному порядку вказану вище послідовність дій під час знімання дротів.

Буксирування

Буксирування автомобіля

Обережно відкрийте кришку за допомогою плаского інструмента.

Буксирна серга зберігається разом з інструментами автомобіля ⇨ 186.

Вкручуйте буксирну сергу до упору, доки вона не зупиниться в горизонтальному положенні.

Приєднайте буксирну тягу до буксирної серги.

Буксирна серга повинна використовуватися лише для буксирування, а не для ремонту автомобіля.

Увімкніть систему запалювання, щоб розблокувати кермову колонку та забезпечити роботу стоп-сигналів, звукового сигналу та очисників лобового скла.

Обережно

Вимкніть такі системи допомоги водію, як активне екстрене гальмування ⇨ 131, інакше під час буксирування причепа гальма можуть увімкнутися автоматично.

Установіть важіль селектора в положення нейтральної передачі або виберіть нейтральну **N**.

Відпустіть стоянкове гальмо.

Обережно

Рухайтесь повільно. Не їдьте поривчасто. Надмірна сила тяги може пошкодити автомобіль.

Якщо двигун не працює, для гальмування та керування потрібно значно більше сили.

Щоб запобігти потраплянню вихлопних газів з буксирувального автомобіля, увімкніть рециркуляцію повітря та зачиніть вікна.

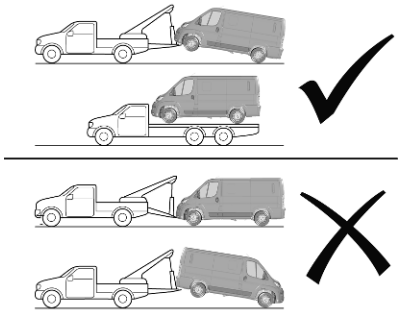

Перевозити електромобіль слід на платформі або буксирувати з піднятими передніми колесами.

Зверніться по допомогу на станцію технічного обслуговування.

Після буксирування відкрутіть буксирну сергу.

Вставте кришку, помістивши верхній фланець у пазі, і притисніть, щоб вона зафіксувалася.

Буксирування іншого автомобіля

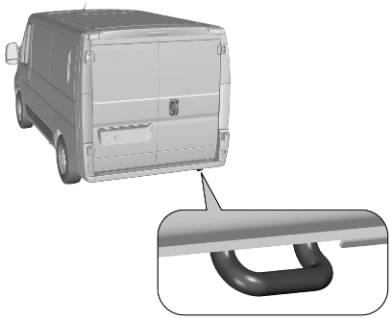

Прикріпіть буксирну балку до нерухомого буксирувального вуха.

Буксирна провушина повинна використовуватися лише для буксирування, а не для ремонту автомобіля.

Обережно

Рухайтесь повільно. Не їдьте поривчасто. Надмірна сила тяги може пошкодити автомобіль.

Догляд за зовнішнім виглядом

Догляд за зовнішніми частинами

Замки

Замки змащуються на заводі з використанням високоякісного мастила для замків. Використовуйте речовину для видалення льоду лише в разі нагальної потреби, оскільки це сприяє видаленню мастила та негативно впливає на функцію блокування. Після використання розморожувального засобу потрібно звернутися на СТО для повторного змащення замків.

Миття

Лакофарбове покриття автомобіля зазнає впливу чинників навколишнього середовища.

Фекалії птахів, мертві комахи, смола, пилок тощо повинні бути одразу видалені, оскільки вони містять шкідливі складники, які можуть спричинити пошкодження фарби.

Якщо ви користуєтеся послугами автомийки, дотримуйтеся інструкцій виробника щодо миття автомобіля. Вимкніть очисники вітрового та заднього скла. Зніміть антену та зовнішні аксесуари, зокрема, багажник на даху тощо.

Якщо ви миєте автомобіль вручну, переконайтеся, що внутрішній бік колісних арок також ретельно промито.

Мийте краї та згини на відчинених дверцятах і капоті, а також зони, які вони закривають.

Щоб не пошкодилися блискучі металеві молдинги, очищуйте їх за допомогою мийної суміші, яку схвалено для алюмінію.

Обережно

Використовуйте тільки мийні засоби кислотністю pH від 4 до 9.

Не використовуйте миючі засоби на гарячих поверхнях.

Забороняється мити моторний відсік водою або паром під високим тиском.

Змочіть ганчірку зі шкіри та протріть нею автомобіль. Періодично змочуйте шкіру. Використовуйте окремі шматки шкіри для фарби та скла: залишки воску на вікнах погіршать видимість.

Зверніться на СТО для змащування дверних петель усіх дверцят.

Забороняється використовувати тверді предмети для усунення плям від смоли. Використовуйте спрей для видалення смоли з пофарбованих поверхонь.

Зовнішнє освітлення

Кришки фар та інших освітлювальних приладів виготовлені з пластику. Для їх очищення не можна використовувати абразивні чи їдкі речовини або очищувати їх скребком чи без води.

Полірування та воскування

Полірування є потрібним лише, якщо фарба стала тьмяною або якщо на неї начіплялися тверді відкладення.

Пластикові деталі кузова не потрібно обробляти ні воском, ані полірувальними речовинами.

Вікна і щітки склоочисників

Вимикайте склоочисники перед виконанням робіт у зоні їх руху.

Використовуйте м'яку тканину чи шкіру верблюда разом із очисником вікон і інсектицидом.

Внутрішній бік заднього вікна слід протирати паралельно нагрівальному елементу, щоб запобігти його пошкодженню.

Для механічного усунення льоду використовуйте скребок загостреної форми. Щільно притискайте скребок до скла, щоб між ним і склом не залишився бруд.

Витирайте щітки очисників м'якою тканиною та засобом чищення вікон. Також обов’язково очищуйте скло від залишків воску, мертвих комах тощо.

Залишки льоду та інші забруднення на склі, а також чищення сухого скла може призвести до пошкодження щіток чи навіть до їх поломки.

Колеса та шини

Забороняється очисники під високим тиском.

Помийте ободи очисником для коліс з нейтральним рівнем pH.

Як правило ободи коліс пофарбовані, а догляд за ними потрібно здійснювати таким же чином, як і за кузовом.

Пошкодження фарби

Усуньте найменше пошкодження фарби за допомогою олівця для підфарбовування до того, як утвориться іржа. У випадку більш крупних пошкоджень або утворення іржі потрібно звертатися до майстерні.

Днище

Деякі зони днища автомобіля мають покриття ПВХ у той час, як інші критичні місця мають надійне захисне покриття з воску.

Після миття днища перевірте його та за потреби покрийте воском.

Використання бітуму / гумових матеріалів може пошкодити покриття ПВХ. За потреби в ремонті днища зверніться до майстерні.

Перед і після зими мийте днище та перевіряйте захисне воскове покриття.

Буксирувальне обладнання

Забороняється мити причіпний пристрій водою під високим тиском.

Догляд за салоном

Салон і внутрішня обшивка

Чистіть салон автомобіля, в тому числі панель приладів і обшивку, лише сухою тканиною або пилососом.

Інформаційний центр водія та дисплеї слід протирати лише м'якою вологою тканиною. В разі необхідності можна використовувати слабкий мильний розчин.

Чистіть обшивку пилососом і щіткою. Видаляйте плями пилососом для обшивки.

Колір тканини одежі може линяти. Це може призвести до видимих плям, особливо на світлій оббивці. Плями та зміни кольору, які можна усунути, необхідно очистити якомога швидше.

Чистіть паски безпеки теплою водою чи пилососом.

Обережно

Закрийте застібки Velcro, оскільки відкриті застібки Velcro можуть пошкодити обшивку сидінь.

Таким самим чином можуть пошкодити обшивку предмети із загостреними краями, наприклад застібки "блискавки", ремені чи залізні заклепки на джинсах.

Пластикові та гумові частини

Пластикові та гумові частини можна чистити тим самим пилососом, що використовувався для чищення кузова. Використовуйте пилосос для салону за потреби. Не використовуйте будь-який інший агент. Уникайте використання розчинників, а особливо бензину. Забороняється очисники під високим тиском.

Ремонт і технічне обслуговування

Загальна інформація **208**
Інформація про обслуговування 208
Рекомендовані рідини, мастила та частини **210**
Рекомендовані рідини та мастила 210

Загальна інформація

Інформація про обслуговування

Для забезпечення економної та безпечної експлуатації автомобіля та збереження його вартості життєво важливо, щоб всі роботи з технічного обслуговування виконувалися з правильними інтервалами, як вказано в документації.

Детальний та оновлюваний графік проведення обслуговування вашого автомобіля можна отримати в майстерні.

Умови експлуатації вважаються важкими, якщо часто виникають такі обставини: Холодний запуск двигуна, рух із частими зупинками (наприклад, таксі та поліцейських автомобілів), буксирування причепа, рух по гірських дорогах, рух по дорогах з нерівною поверхнею або по ґрунтових дорогах, значне забруднення повітря, наявність у повітрі великої кількості піску та пилу, рух на великій висоті над рівнем моря та за значних перепадів температури.

Дисплей обслуговування ⇨ 59.

Інтервали проведення технічного обслуговування

Двигун	DW12	DW12[1)]	Електромобіль
Група країн 1	50 000 км/ 2 роки[2)]	20 000 км/1 рік	20 000 км/1 рік
Група країн 2	20 000 км/1 рік	20 000 км/1 рік	20 000 км/1 рік

1) Важкі умови експлуатації
2) Якщо інше не зазначено на дисплеї обслуговування

Група країн 1:
Австрія, Андорра, Бельгія, Боснія і Герцеговина, Болгарія, Хорватія, Кіпр, Чеська Республіка, Естонія, Данія, Фінляндія, Франція, Німеччина, Греція, Угорщина, Ісландія, Італія, Латвія, Ліхтенштейн, Литва, Люксембург, Мальта, Монако, Нідерланди, Північна Македонія, Норвегія, Польща, Португалія, Республіка Ірландія, Румунія, Сан-Марино, Словаччина, Словенія, Іспанія, Швеція, Швейцарія, Велика Британія.

Група країн 2:
Усі інші країни, не перелічені в групі 1.

Підтвердження
На підтвердження обслуговування робиться запис у сервісній книжці. Дата та пробіг доповнюються штампом і підписом майстерні, яка провела техобслуговування.

Переконайтеся, що сервісна книжка заповнена правильно, оскільки постійне підтвердження обслуговування є важливим у випадках, коли виникають будь-які претензії по гарантії чи нематеріальні претензії, а також є перевагою під час продажу автомобіля.

Рекомендовані рідини, мастила та частини

Рекомендовані рідини та мастила

Використовуйте тільки продукцію, що відповідає рекомендованим характеристикам.

⚠Попередження

Робочі матеріали є небезпечними та можуть бути отруйними. Поводьтеся обережно. Зверніть увагу на надану інформацію на контейнерах.

Моторне мастило

Характерними ознаками кожної марки моторного мастила є його якість і в’язкість. Під час вибору моторного мастила якість є більш важливою, ніж в’язкість. Висока якість моторного мастила забезпечує чистоту двигуна, захищає деталі від зношування та контролює старіння мастила, а ступінь в’язкості дозволяє визначити його густоту відповідно до діапазону температур.

Якість моторного мастила для дизельного двигуна DW12 має відповідати вимогам стандарту B71 2312. Моторне мастило повинно мати ступінь в'язкості SAE 0W-30.

Якість моторного мастила для дизельного двигуна, призначеного для важких умов експлуатації, має відповідати вимогам стандарту B71 2297, і воно повинно мати ступінь в'язкості SAE 5W-30.

Доливання моторного мастила

Обережно

У разі розлиття мастила витріть його і належним чином утилізуйте.

Моторні мастила різних виробників і торгових марок можна змішувати, якщо вони відповідають вимогам щодо якості та в’язкості моторного мастила.

Додаткові присадки для моторного мастила

Використання присадок для моторного мастила може призвести до пошкоджень, а також до скасування гарантії.

Ступені в’язкості моторного мастила

Ступінь в’язкості SAE дозволяє визначити густоту моторного мастила. Рекомендована ступень в'язкості підходить для навколишнього середовища з високими температурами.

Всесезонне мастило позначається двома числами, наприклад SAE 5W-30. Перше число з літерою W після нього вказує на в’язкість при низьких, а друге — на в’язкість при високих температурах.

Охолоджувальна рідина та антифриз

Використовуйте тільки антифриз, схвалений для використання на цьому авто. Зверніться до майстерні.

Система заповнена на заводі охолоджувальною рідиною, що має чудові антикорозійні властивості та забезпечує захист від замерзання до температури приблизно -28 °C. У регіонах з дуже холодним кліматом заводська охолоджувальна рідина забезпечує захист від замерзання приблизно до -37 °C. Цю концентрацію необхідно підтримувати протягом усього року. Присадки для охолоджувальної рідини, призначені для забезпечення додаткового захисту від корозії чи запобігання найменшому протіканню, можуть викликати несправності в роботі системи. Виробник не несе відповідальності за наслідки використання присадок для охолоджувальної рідини.

Мийна рідина

Використовуйте лише рідину для вікон, схвалену для вашого автомобіля, щоб запобігти пошкодженню щіток склоочисників, лакофарбового покриття та пластмасових і гумових деталей. Зверніться до майстерні.

Гальмівна рідина

Із часом гальмівна рідина поглинає вологу, яка може знизити ефективність гальмування. Гальмівну рідину потрібно замінювати через вказаний інтервал.

Використовуйте лише гальмівну рідину, схвалену для вашого автомобіля. Зверніться до майстерні.

AdBlue

Для усунення окисів азоту в вихлопних газах використовуйте лише рідину AdBlue ⇨ 108.

Технічні характеристики

Інформація про автомобіль **212**
Ідентифікаційний номер автомобіля 212
Маркувальна табличка 213
Позначення двигуна 214
Дані про автомобіль **215**
Габаритні розміри автомобіля 215
Властивості 215

Інформація про автомобіль

Ідентифікаційний номер автомобіля

Ідентифікаційний номер автомобіля викарбувано на панелі приладів, і його можна побачити через лобове скло.

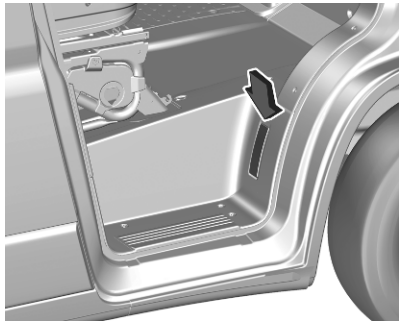

Ідентифікаційний номер автомобіля також нанесено під знімною пластиковою кришкою. Зніміть кришку за допомогою плаского викрутки, щоб побачити номер.

Маркувальна табличка

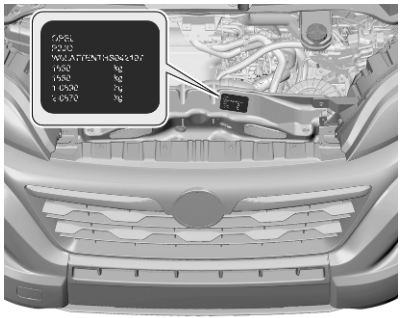

Номерний знак знаходиться у відсіку для двигуна. Таблички для експорту в деякі країни мають інший вигляд і розташування.

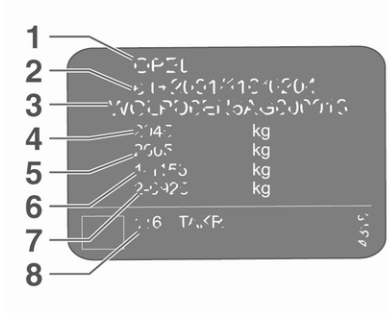

Інформація на маркувальній табличці:

1 : виробник
2 : номер схвалення типу
3 : ідентифікаційний номер автомобіля
4 : допустима повна маса автомобіля, кг
5 : допустима повна маса автомобіля з причепом, кг
6 : максимальне допустиме навантаження на передню вісь, кг
7 : максимально допустиме навантаження на задню вісь, кг
8 : адреса виробника, дані стосовно автомобіля чи країни

Загальне навантаження на передню і задню вісі не повинно перевищувати допустиму загальну вагу автомобіля.

Споряджена маса автомобіля залежить від його специфікації, зокрема наявності додаткового обладнання та приладдя. Перегляньте Сертифікат відповідності стандартам ЕЕС, що надається з вашим автомобілем, або інші державні реєстраційні документи.

Технічні характеристики визначаються відповідно до стандартів ЄС. Ми залишаємо за собою право вносити зміни. Специфікації в документації до автомобіля завжди є пріоритетнішими специфікацій, наведених у цьому посібнику.

Позначення двигуна

Movano комплектується дизельними двигунами об'ємом 2,2 літра з чотирма циліндрами різної потужності і з різними крутними моментами.

Електродвигун має потужність 90 кВт і крутний момент 260 Нм.

Додаткову інформацію див. у Сертифікаті відповідності стандартам ЕЕС, що надається з вашим автомобілем, чи в інших державних реєстраційних документах.

Дані про автомобіль

Габаритні розміри автомобіля

Довжина [мм]	4963 / 5413 / 5998 / 6363
Ширина без зовнішніх дзеркал [мм]	2050
Ширина із двома зовнішніми дзеркалами [мм]	2508
Висота [мм]	2254 / 2524 / 2764
Максимальна ширина вантажного відділення [мм]	1870
Ширина вантажного відділення між колісними арками [мм]	1422
Колісна база [мм]	3000 / 3450 / 3800 / 4035 / 4300
Діаметр повороту [м]	11.06 / 12.46 / 13.54 /14.28 / 15.30

Модернізовані моделі та модифікації шасі можуть мати інші значення.

Властивості

Моторне мастило

Двигун	DW12
включно з фільтром [л]	6,6
між MIN і MAX [л]	1,5

Паливний бак

Дизель, заправний об’єм [л]	60 / 90

Бачок для AdBlue

AdBlue, заправний об'єм [л]	19

Акумуляторна батарея високої напруги

Ємність акумуляторної батареї [кВт·год]	37 / 75

Інформація для споживача

Інформація для споживача **217**
Декларація про відповідність 217
REACH 217
Оновлення програмного забезпечення 217
Зареєстровані торговельні марки 219
Запис даних автомобіля та конфіденційність **220**
Запис даних екстрених дзвінків і конфіденційність ... 220
Записуючі пристрої даних про події 221
Радіочастотна ідентифікація (RFID) 225

Інформація для споживача

Декларація про відповідність

Системи для передавання радіохвиль

Цей автомобіль обладнано системами, які передають та / або приймають радіохвилі, і на які розповсюджується дія Директиви 2014/53/EU та регламенту The Radio Equipment Regulations 2017 (Великобританія). Виробники цих систем заявляють про їх відповідність вимогам Директиви 2014/53/EU та регламенту The Radio Equipment Regulations 2017. Повний текст декларації про відповідність нормам ЄС та інформація про робочу частоту на максимальній потужності для кожної системи міститься на вебсторінці www.opel.com/conformity.

Імпортер – Пежо Сітроен Україна ТОВ, вул. Кирилівська 60, м. Київ 04080, Україна

REACH

Registration, Evaluation, Authorisation and Restriction of Chemicals (REACH) – це постанова Європейського Союзу, прийнята з метою покращення захисту здоров’я людини та довкілля від загроз, які можуть бути спричинені хімічними речовинами. На веб-сайті www.opel.com можна знайти додаткову інформацію, а також ознайомитися зі змістом статті 33.

Оновлення програмного забезпечення

Інформаційно-розважальна система може завантажити й встановити вибрані оновлення ПЗ через бездротове з’єднання.

Примітка
Наявність таких оновлень програмного забезпечення автомобіля через бездротову мережу залежить від його моделі

та країни, в якій він перебуває. Додаткову інформацію можна знайти на нашому сайті.

Дистанційне керування пристроями та дистанційне оновлення програмного й мікропрограмного забезпечення

Як невід'ємна частина послуги, пов'язаної з обслуговуванням контрактів на користування онлайн-службами за підпискою, необхідне керування пристроями та обов'язкові оновлення програмного й мікропрограмного забезпечення, які стосуються програмного й мікропрограмного забезпечення для зазначених онлайн-служб, виконуватимуться дистанційно, зокрема за допомогою технології бездротового зв'язку.

Для таких оновлень під час вмикання запалювання й за наявності покриття мобільної мережі встановлюватиметься захищене з'єднання між автомобілем і сервером керування пристроями через мережу радіозв'язку. Залежно від обладнання автомобіля, для конфігурації з'єднання потрібно вказати значення **Connected vehicle**. Завдяки цьому буде забезпечено можливість встановлення з'єднання через мережу радіозв'язку.

Незалежно від дійсної підписки на користування онлайн-службами дистанційне керування пристроями для цілей захисту й безпеки виробів, а також оновлення програмного й мікропрограмного забезпечення виконуватимуться, коли обробка буде необхідною для дотримання юридичних зобов'язань, які покладаються на виробника (наприклад, застосовного законодавства про відповідальність за продукцію, правил щодо екстрених викликів), або коли обробка потрібна для захисту життєво важливих інтересів відповідних користувачів автомобіля та його пасажирів.

Встановлення захищеного з'єднання через мережу радіозв'язку та пов'язані з ним дистанційні оновлення не залежать від налаштувань конфіденційності – вони виконуватимуться переважно після ініціювання користувачем автомобіля, який отримав відповідне сповіщення.

Система здатна сповістити про отримане оновлення, щойно підключиться до зовнішньої мережі Wi-Fi або мобільної мережі. Великі оновлення завантажуються лише через мережу Wi-Fi.

Система сповіщає про наявність оновлення повідомленням на інформаційному дисплеї в кінці поїздки. Після цього оновлення можна відразу встановити або відкласти на потім.

Тривалість встановлення різниться й може зайняти кілька хвилин, але не більше ніж 30. У сповіщенні вказується приблизна тривалість та наводиться опис оновлення.

Наявність оновлень можна перевірити на інформаційному дисплеї. Дотримуйтеся вказівок, що з’являються на екрані у відповідному меню.

Інформаційний дисплей ⇨ 70.

Примітка
Порядок завантаження та встановлення оновлень може відрізнятися залежно від автомобіля.

З міркувань безпеки та через необхідність постійної уваги з боку водія встановлення має виконуватися з увімкненим запалюванням і вимкненим двигуном. Встановлення не можна виконати в таких випадках:

- двигун працює
- триває екстрений дзвінок
- акумуляторна батарея автомобіля має недостатній заряд
- триває заряджання акумуляторної батареї високої напруги

Примітка
У процесі встановлення функції автомобіля можуть бути недоступні.

Якщо оновлення не вдалося виконати, зверніться по допомогу на СТО.

Зареєстровані торговельні марки

Apple Inc.
Apple CarPlay™ є торговельною маркою корпорації Apple Inc.

App Store® та iTunes Store® є зареєстрованими торговельними марками корпорації Apple Inc.

iPhone®, iPod®, iPod touch®, iPod nano®, iPad® і Siri® є зареєстрованими торговельними марками корпорації Apple Inc.

Bluetooth SIG, Inc.
Bluetooth® є зареєстрованою торговельною маркою корпорації Bluetooth SIG, Inc.

DivX, LLC
DivX® та DivX Certified® є зареєстрованими торговельними марками компанії DivX, LLC.

Google Inc.
Android™ і Google Play™ Store є торговельними марками корпорації Google Inc.

Компанія Velcro
Velcro® є зареєстрованою торговельною маркою компанії Velcro.

Verband der Automobilindustrie e.V.
AdBlue® є зареєстрованою торговельною маркою компанії VDA.

Запис даних автомобіля та конфіденційність

Запис даних екстрених дзвінків і конфіденційність

Обробка даних

Уся обробка особистої інформації функцією екстрених викликів відповідає засадам захисту особистої інформації, закладеним регламентом 2016/679 (GDPR) і директивою 2002/58/ЕС Європейського парламенту і Ради Європи, і, зокрема, спрямована на захист життєво важливих інтересів суб'єкта даних відповідно до пункту (d) статті 6.1 постанови 2016/679.

Обробка особистої інформації суворо обмежена вимогами функції екстреного виклику, що використовується з номером служби екстреної допомоги в ЄС.

Функція екстреного виклику здатна збирати й обробляти лише наведені нижче дані, пов'язані з автомобілем: номер шасі, тип (легковий автомобіль чи легкий комерційний автомобіль), тип пального або джерело живлення, три останніх місцезнаходження та напрямок руху, кількість пасажирів і файл журналу з відмітками часу, в якому записуються технічні дані, пов'язані з роботою системи.

Одержувачами оброблених даних є центри обробки екстрених викликів, призначені відповідними державними органами влади на території, де вони розташовані, що забезпечує пріоритетне спрямування та обробку викликів на номер екстреної допомоги.

Місце зберігання даних

До даних, що зберігаються в пам'яті системи, не можна отримати доступ ззовні системи, доки не здійснено виклик. Система не відстежується та не контролюється безперервно у звичайному режимі роботи.

Дані у вбудованій пам'яті системи автоматично й безперервно стираються. Зберігаються лише три останніх місцезнаходження автомобіля, необхідні для належного функціонування системи.

Якщо функцію екстреного виклику технічної допомоги журнал буде збережено для не пізніше ніж 13 години.

Доступ до даних

Ви маєте право отримати доступ до даних і, якщо потрібно, надіслати запит на виправлення, видалення чи обмеження обробки будь-якої особистої інформації, не обробленої відповідно до положень Регламенту 2016/679 (GDPR). Треті особи, яким було передано дані, потрібно сповістити про будь-яке виправлення чи видалення даних або встановлене щодо них обмеження, які було застосовано відповідно до вищезазначеної директиви, крім випадків, коли це неможливо або вимагає непропорційних зусиль.

Ви також маєте право подати скаргу до відповідного органу із захисту даних.

Якщо ви хочете заявити про свої права зі згаданих вище, напишіть нам електронний лист на адресу privacyrights@mpsa.com.

Додаткову інформацію про наші контактні дані можна знайти в розділі "Політика конфіденційності та використання файлів cookie" на нашому веб-сайті.

Записуючі пристрої даних про події

Цей автомобіль оснащено електронними блоками керування. Блоки керування обробляють дані, які, наприклад, отримані датчиками автомобіля, або видані ними дані, або дані, якими датчики обмінюються між собою. Деякі блоки керування необхідні для безпечної роботи автомобіля, інші для допомоги під час їзди (системи допомоги водієві), а інші забезпечують комфорт під час руху або інформаційно-розважальні функції.

Нижче наведено загальні засади обробки даних у вашому автомобілі. Ви дізнаєтеся додаткову інформацію про те, які саме дані у вашому автомобілі вивантажуються, зберігаються та передаються третім особам і для якої мети, за ключовим словом "Захист даних", що тісно пов’язане з посиланнями на характеристику функцій, яких це стосується, у відповідній інструкції з експлуатації або загальних умовах продажу. Цю інформацію також можна знайти в Інтернеті.

Експлуатаційні дані в автомобілі

Блоки керування обробляють дані, необхідні для експлуатації автомобіля.

Це, наприклад, такі дані:

- інформація про стан автомобіля (наприклад, швидкість руху, затримка руху, бічне прискорення, швидкість обертання коліс, стан індикатора "паски безпеки пристебнуто")
- навколишні умови (наприклад, температура, дані датчика дощу та датчика відстані)

Як правило, такі дані швидко стають неактуальними і зберігаються не довше, ніж триває робочий цикл автомобіля, а обробляються всередині системи самого автомобіля. Зазвичай блоки керування містять запам’ятовувальний пристрій для зберігання даних, зокрема ключ від автомобіля. Вони використовується для постійного або тимчасового зберігання інформації щодо стану автомобіля, навантаження на компоненти, норм технічного обслуговування, а також технічних заходів і неполадок.

Залежно від рівня технічного обладнання зберігаються такі дані:

- дані про робочий стан основних компонентів (наприклад, рівень заповнення бака, тиск у шинах, стан акумулятора)
- несправності та дефекти важливих компонентів системи (наприклад, ліхтарів і гальм)
- реагування системи в особливих ситуаціях руху (наприклад, спрацювання подушки безпеки, увімкнення системи курсової стійкості)
- інформація про випадки пошкодження автомобіля
- для електромобілів – рівень заряду акумулятора високої напруги, розрахований запас ходу

В окремих випадках (наприклад, у разі виявлення несправності автомобіля), може знадобитися зберегти дані, які можуть швидко змінюватися.

Під час обслуговування на СТО збережені експлуатаційні дані можуть зчитуватися разом з ідентифікаційним номером автомобіля і за потреби використовуватися. Дані з автомобіля можуть зчитувати працівники мережевих закладів обслуговування (наприклад, СТО, виробники) або сторонніх організацій (наприклад, служби технічної допомоги). Те саме стосується ремонтних робіт, що виконуються за гарантією, а також заходів із контролю якості.

Читання даних, як правило, здійснюється через порт бортової системи діагностики (OBD), якою автомобіль має бути оснащено згідно із законом. Прочитані експлуатаційні дані описують технічний стан автомобіля або окремих компонентів і допомагають виявити несправності і відповідність гарантійним зобов'язанням, а також і поліпшити якість роботи автомобіля. Ці дані, зокрема інформація про навантаження компонентів, технічні заходи, помилки водія та несправності, в разі необхідності передаються виробнику разом з ідентифікаційним номером автомобіля. Виробник також несе відповідальність за якість продукції. Експлуатаційні дані з автомобілів можуть також використовуватися виробником для відкликання продукції. Ці дані також можуть використовуватися для перевірки наданої клієнту гарантії та його претензій за гарантією.

Запам’ятовувальні пристрої автомобіля, де зберігаються дані про несправності, можна очистити на СТО під час проведення технічного обслуговування або ремонту чи на ваше прохання.

Функції забезпечення комфорту та інформаційно-розважальні функції

В системі автомобіля можна зберігати налаштування для забезпечення комфорту та налаштування, задані користувачем, а також будь-коли змінювати чи скидати їх.

Залежно від рівня відповідного обладнання це можуть бути такі налаштування:

- налаштування положення сидіння та керма
- налаштування шасі та кондиціонера
- користувацькі налаштування, наприклад освітлення в салоні

У інформаційно-розважальну систему автомобіля можна вводити для вибраних функцій свої власні дані.

Залежно від рівня відповідного обладнання це можуть бути такі налаштування:

- мультимедійні дані для відтворення у вбудованій мультимедійній системі, зокрема музика, відео або фотографії
- дані адресної книги для використання з вбудованою системою гучного зв’язку або вбудованою навігаційною системою
- введені пункти призначення
- дані про використання інтернет-служб

Ці дані для функцій забезпечення комфорту та інформаційно-розважальних функцій можуть зберігатися у самому автомобілі або на підключеному до нього пристрої (наприклад, у смартфоні, USB-накопичувачі або програвачі MP3). Уведені вами дані можна видалити у будь-який час.

Ці дані можуть бути передані за межі автомобіля тільки за вашим запитом, зокрема під час використанні онлайн-послуг відповідно до обраних вами налаштувань.

Підключення смартфона, наприклад, Android Auto або Apple CarPlay

Якщо ваш автомобіль має відповідне обладнання, ви можете підключити до нього свій смартфон або інший мобільний пристрій і керувати ним за допомогою органів управління, вбудованих в автомобіль. У такому разі зображення і звук зі смартфона можна виводити через мультимедійну систему. Одночасно певна інформація передається на смартфон. Залежно від способу підключення це можуть бути дані про місцезнаходження, денний/нічний режим та інша загальна інформація про автомобіль. Додаткову інформації див. у посібнику з експлуатації автомобіля або у посібнику користувача інформаційно-розважальної системи.

Після підключення можна використовувати у смартфоні вибрані програми, такі як навігація або відтворення музики. Подальше об'єднання смартфона і автомобіля неможливе, зокрема неможливий активний доступ до даних про автомобіль. Спосіб подальшої обробки даних визначається постачальником використовуваної програми. Можливість встановлення налаштувань та їх перелік

залежить від використовуваної програми та операційної системи смартфона.

Онлайн-послуги

У автомобілях, підключених до радіомережі, можна здійснювати обмін даними між автомобілем та іншими системами. Підключитися до радіомережі можна за допомогою передавача в автомобілі або вашого мобільного пристрою (наприклад, смартфона). Завдяки підключенню до радіомережі можна використовувати онлайнові функції. Це онлайн-послуги та програми, які надаються виробником або іншими постачальниками.

Власні послуги

Інформацію про використанні онлайн-послуг, що надаються виробником, див в описах відповідних функцій у таких джерелах, як посібник з експлуатації автомобіля або веб-сайт виробника. Там також міститься інформація про захист використовуваних даних. Для надання онлайн-послуг можуть використовуватися особисті дані. Обмін такими даними здійснюється через безпечне підключення, , наприклад , з використанням IT-системи виробника, призначених для цієї мети. Збирання, обробка та використання персональних даних для підготовки послуг здійснюються виключно на підставі законного дозволу, наприклад, у разі використання передбаченої законодавством системи екстреного зв’язку, або на підставі контракту чи вашої згоди.

Послуги та функції (які часом можуть бути платними) можна вмикати й вимикати сервіси і, а в деяких випадках можна також підключати й відключати автомобіль від радіомережі. Це не стосується таких обов’язкових функцій і послуг, як система екстреного зв’язку.

Послуги, що надаються сторонніми постачальниками

Надання онлайн-послуг сторонніми постачальників (третіми особами) здійснюється на підставі законів про відповідальність і захист даних та згідно з правилами використання, встановленими певним постачальником. Виробник часто не має жодного впливу на вміст, який передається у таких випадках.

Тому слід звертати увагу на характер, обсяг і мету збору та використання персональних даних, що здійснюється під час отримання послуг, що надаються певним стороннім постачальником.

Радіочастотна ідентифікація (RFID)

Технологія RFID використовується в деяких автомобілях для таких функцій, як моніторинг тиску повітря в шинах та імобілайзер. Вона також використовується спільно з такими пристроями, як пульти дистанційного керування та електронні ключі для замкнення та відімкнення дверцят і пуску двигуна. Технологія RFID в автомобілях Opel не використовує і не записує особисту інформацію й не зв’язана з жодною іншою системою Opel, що містить особисту інформацію.

Експлуатація кузова

Самоскидний кузові і кузов з відкидними бортами 226
Інформація про завантаження 226
Задній борт 227
Бічні борти 228
Петлі для кріплення 228
Експлуатація самоскидного кузова 228
Запобіжна опора 230
Рівень гідравлічної рідини 230
Драбина 231
Інструментальна скриня 231
Очищення 231
Перевірки автомобіля 232
Декларація про відповідність 232

Самоскидний кузові і кузов з відкидними бортами

Інформація про завантаження

Самоскидний кузов та кузов з відкидними бортами не призначені для перевезення людей або невідповідних чи небезпечних матеріалів.

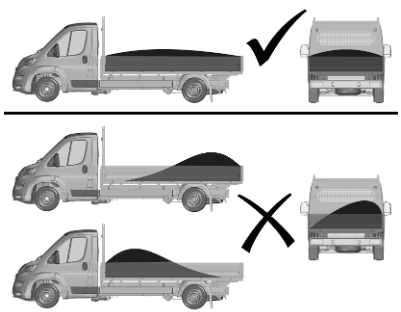

- Рівномірно розподіляйте вантаж в кузові автомобіля.
- Перед завантаженням переконайтеся, що задній борт і бічні борти автомобіля надійно зафіксовані.
- Перед завантаженням переконайтеся, що самоскидний кузов повністю опущено і закріплено.
- Усі масивні вантажі слід закріплювати додатковими засобами.
- Розміщуйте вантажі, опускаючи їх з мінімально можливої висоти. Не кидайте вантажі у кузов.
- Не перевантажуйте кузов.
- Допустиме навантаження на надставку борту становить 300 кг.
- Переконайтеся, що вантаж не випаде і не поставить під загрозу інших учасників дорожнього руху.
- Рух з опущеним кузовом заборонено.

- Рух з опущеним заднім бортом або бічними бортами заборонено.
- Не намагайтеся скинути вантаж з кузова, коли задній борт або бічні борти кузова закриті.
- Не скидайте вантаж, доки автомобіль не стоятиме на твердій, рівній поверхні.
- Коли функція скидання не використовується, роз'єднувач має бути у положенні **OFF**.

Задній борт

Відкривання

Потягніть важелі розблокування, щоб від'єднати фіксатори, і повністю опустіть задній борт.

Обережно

Забороняється виконувати скидання з опущеним заднім бортом.

Сходинка

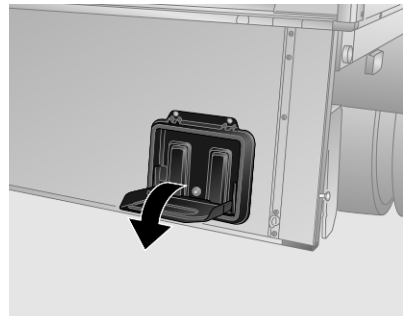

Коли задній борт опущено, відкиньте сходинку. Складайте її, коли вона непотрібна.

Зачинення

Підніміть задній борт і міцно притисніть, щоб він встав на місце. Притисніть важелі розблокування, щоб надійно закріпити фіксатори.

Відкидання

Нижні гачки заднього від'єднуються автоматично, тоді задній борт можна відкинути, повертаючи на верхніх петлях.

⚠Попередження

Щоб запобігти від'єднанню заднього борту від автомобіля, переконайтеся, що верхні петлі зафіксовано важелями розблокування.

Після відкидання перевірте, чи надійно закріплено задній борт нижніми гачками.

Модифікація для самоскидного кузова із заднім розвантаженням

Для використання заднього борту в горизонтальному положенні прикріпіть ланцюг до болта.

Максимально допустиме навантаження на тримач становить 150 кг.

Бічні борти

⚠ Попередження

Бокові борти важкі.

Будьте обережні, опускаючи бокові борти. Обов'язково підтримуйте їх, не допускаючи падіння.

Щоб відкрити, потягніть важелі розблокування і відімкніть замки.

Бічні борти можна встановити в горизонтальне положення. Щоб повністю відкрити відкидний борт, потягніть його назовні під кутом 45° і опустіть.

Щоб закрити бічний борт, підійміть його та щільно притисніть, щоб він встав на місце. Притисніть важелі розблокування, щоб надійно закріпити фіксатори.

Петлі для кріплення

Зафіксуйте предмети за допомогою пасків із комплекту отворів для кріплення.

Обережно

Максимальне зусилля, що застосовується до петель для кріплення, не повинно перевищувати 8000 Н. Кут кріплення має становити щонайменше 30°.

Див. попереджувальні етикетки на самоскидному кузові або кузові з відкидними бортами.

Експлуатація самоскидного кузова

⚠ Небезпека

Не стійте під піднятим самоскидним кузовом, якщо не встановлено запобіжну опору ⇨ 230.

⚠ Попередження

Перед початком роботи зі самоскидним кузовом увімкніть стоянкове гальмо і встановіть нейтральну передачу.

Оператор має постійно здійснювати контроль, щоб забезпечити належне перекидання й опускання.

Слідкуйте за тим, щоб під час перекидання поблизу не було інших людей.

Переконайтеся, що автомобіль знаходиться на твердій поверхні і що вгорі немає перешкод для підняття самоскидного кузова на максимальну висоту.

Коли самоскидний кузов тривалий час перебуває в піднятому положенні, використовуйте запобіжну опору в передній частині.

Стопорні штифти

Самоскидний кузов має два різних стопорних штифта, які під час роботи повинні бути обов'язково прикріплені. Стопорні штифти використовуються для перекидання кузова в одне з трьох положень.

Обережно

Заборонено експлуатувати самоскидний кузов, якщо стопорні штифти не встановлено належним чином.

Встановлення штифтів по діагоналі або в обох положеннях передньої осі під час перекидання призведе до пошкоджень.

Вставте стопорні штифти в осі.

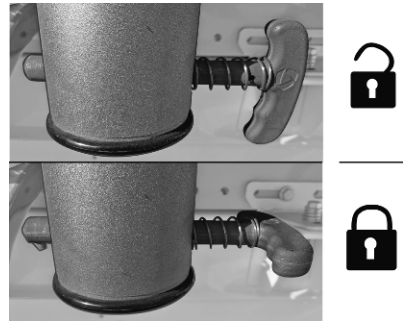

У положенні кінцевого упору поверніть обидва стопорних штифта.

Перекидання вбік

Вставте стопорні штифти в передню і задню осі з одного боку. Повністю опустіть бічний борт.

Перекидання назад

⚠ Попередження

Щоб запобігти від'єднанню заднього борту від автомобіля, переконайтеся, що верхні петлі зафіксовано, і опустіть важелі розблокування донизу, щоб забезпечити повне блокування.

Вставте стопорні штифти в ліву задню і праву задню осі.

Роз'єднувач

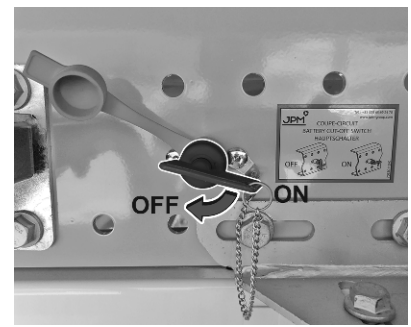

Система повинна бути ввімкнута за допомогою роз'єднувача, розташованого з лівого боку рами. Зніміть захисний ковпачок і вставте ключ.

Коли самоскидний кузов не використовується, вийміть ключ і встановіть захисний ковпачок на місце.

Піднімання й опускання самоскидного кузова

Керування самоскидним кузовом здійснюється за допомогою пульта дистанційного керування, який знаходиться біля передніх сидінь.

За допомогою пульта дистанційного керування кожна контролювати роботу самоскидного кузова зовні автомобіля.

Натисніть перемикач:

⬆ : підняти
⬇ : опустити

Коли самоскидний кузов діє, лунає звуковий сигнал.

Самоскидний кузов можна зупинити в будь-який момент, відпустивши перемикач.

Коли самоскидний кузов досягне максимальної висоти, він зупиниться автоматично.

Коли пульт дистанційного керування не використовується, зберігайте його в тримачі.

Запобіжна опора

Запобіжна опора знаходиться під самоскидним кузовом і призначена тільки для підтримки порожнього самоскидного кузова, коли його опущено назад для проведення огляду компонентів автомобіля.

Використання запобіжної опори

1. Підготуйте самоскидний кузов до опускання назад.
2. Повністю підніміть самоскидний кузов.
3. Підніміть запобіжну опору і сумістіть її з опорою на самоскидному кузові.
4. Опускайте самоскидний кузов, доки запобіжна опори не торкнеться кузова.

Зберігання запобіжної опори

1. Підніміть самоскидний кузов на такий рівень, щоб можна було вивільнити запобіжну опору з опори на кузові.
2. Опустіть запобіжну опору у положення для зберігання.
3. Опустіть самоскидний кузов.

Рівень гідравлічної рідини

Обережно
Перед проведенням будь-яких оглядів необхідно встановити запобіжну опору.

Коли самоскидний кузов повністю піднято, рівень гідравлічної рідини має бути між позначками **MIN** і **MAX**.

Обережно
Використовуйте тільки ті продукти, які було перевірено і схвалено. На пошкодження

внаслідок застосування матеріалів, які не було схвалено для використання, гарантія не поширюється.

Використання присадок може призвести до пошкоджень, а також до скасування гарантії.

Перевіряйте рівень гідравлічної рідини після тривалої їзди по нерівних дорогах або крутих схилах.

Для усунення причин підтікання гідравлічної рідини зверніться до СТО.

Використовуйте лише гідравлічну рідину типу ISO H46 або еквівалентну.

Драбина

Щоб опустити драбину, натисніть на фіксатор, щоб його розблокувати, а потім витягніть драбину.

⚠ Попередження

Перед початком руху драбину слід прибрати і закріпити.

Інструментальна скриня

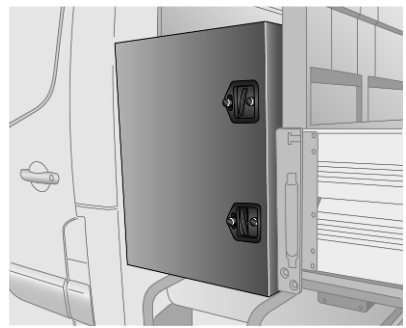

Щоб відкрити, відчиніть її за допомогою ключа, який входить у комплект, і поверніть защіпки.

Закрийте дверцята, поверніть обидві защіпки, а потім закрийте ключем.

Обережно

Перш ніж вирушати, переконайтеся, що інструментальну скриню належно замкнено.

Допустиме навантаження на полицю інструментальної скрині перед самоскидним кузовом становить 35 кг.

Допустиме навантаження на пластикову інструментальну скриню під самоскидним кузовом становить 25 кг.

Допустиме навантаження на інструментальну скриню з нержавіючої сталі під самоскидним кузовом становить 7 кг.

Очищення

Після транспортування корозійно-активних матеріалів слід негайно очистити самоскидний кузов чи кузов з відкидними бортами.

Засохлий бруд чи багнюка на кузові можуть стати абразивними і пошкодити фарбу, ущільнення, замки і петлі.

Перелік деталей, які слід очищувати від бруду:

- Замки та петлі бічних бортів і заднього борту.
- Шарнірні пальці самоскидного кузова та отвори для них.

Обережно

Не розбризкуйте воду під тиском безпосередньо на гідравлічні ущільнення, насос, бак, кульові шарніри гідравлічного поршня та напрямні затискачі.

Після очищення перевірте ці деталі й за потреби змастіть зазначені в контрольному списку перевірки автомобіля.

⚠ Попередження

Не стійте під самоскидним кузовом під час підйому.

Перевірки автомобіля

Регулярно виконуйте такі перевірки:

- Оглядайте кріплення підрамника, запобіжні троси і гідравлічну систему. Якщо якийсь з компонентів виявиться незакріпленим, несправним або протікає, щоб усунути причину несправності, зверніться на СТО.
- Самоскидний кузов має робочий кут 45° - 50°. Якщо цю межу перевищено, щоб усунути причину несправності, зверніться на СТО.
- Не використовуйте самоскидний кузов, якщо не лунає звуковий сигнал. Зверніться по допомогу на станцію технічного обслуговування.
- Щомісяця змащуйте шарніри та петлі самоскидного кузова консистентним мастилом високого тиску.
- Щомісяця перевіряйте рівень гідравлічної рідини у бачку.

Декларація про відповідність

Усі пристрої відповідають вимогам директиви 2004/108/CE або регламенту ООН R10.

Покажчик

А

Аварійні ліхтарі..... 60
Автоматичне блокування 9
Автоматичне повідомлення про аварію..... 74
Автоматичне регулювання освітлення 76
Автомобільний акумулятор 174
Автомобільний домкрат..... 186
Автомобіль попереду..... 68
Автостоп..... 102
Аксесуари та модифікації автомобілів 164
Активне екстрене гальмування..... 68, 131
Акумулятор..... 174
Акумуляторна батарея високої напруги..... 168, 176
Антиблокувальна система гальм 116
Анти-блокувальна система гальм (ABS) 64

Б

Багажник на даху 45
Бардачок 40
Безпека автомобіля..... 12
Бічні борти..... 228
Ближнє світло..... 67
Блок електропривода..... 113
Бокова сходинка..... 10
Бокові вказівники повороту 184
Бокові ліхтарі..... 75
Бортовий комп'ютер 72
Буксирний пристрій..... 158
Буксирувальне обладнання 160
Буксирування..... 158, 203
Буксирування автомобіля 203
Буксирування іншого автомобіля 204
Буксирування причепа 159

В

Вентиляція..... 93
Верхній багажник..... 45
Верхня полиця 41
Вигляд приладової панелі 50
Виконання робіт 169
Використання цього посібника 2
Вимикач світла 75
Випукла форма 14
Випуск води й бруду з системи дизельного пального 177
Витрата заряду акумуляторної батареї..... 146
Вихлоп двигуна 107
Відділення для зберігання..... 40
Відділення для зберігання в передній частині салону..... 41

Відділення для зберігання над кабіною 43
Відділення для зберігання під сидіннями 41
Відділення для зберігання у центральній консолі 43
Відключення паливної системи 154
Вікна..... 16
Вікна з електропідйомниками.... 17
Властивості 215
Внутрішні дзеркала..... 16
Вступ 2

Г

Габаритні ліхтарі..... 184, 185
Габаритні розміри автомобіля 215
Галогенові фари 178
Гальма 115, 173
Гальмівна рідина 173, 210
Гальмівна система 64
Гальмування з рекуперацією енергії..... 117
Гідропідсилювач..... 64
Глибина малюнка протектора . 190
Гніздо USB..... 55
Годинник 54

Д

Дальнє світло 67, 76
Датчик дощу..... 53
Датчик рівня пального 58
Датчик рівня рідини AdBlue..... 58
Датчик температури охолоджуючої рідини двигуна 59
Дверцята..... 9
Дверцята відчинені 68
Дезактивація подушок безпеки . 32
Декларація про відповідність.. ..... 217, 232
Дзеркала..... 14
Дзеркала з підігрівом 15
Дисплей обслуговування 59, 63
Дисплей у дзеркалі заднього виду..... 69
Дитячі автокрісла..... 33
Догляд за зовнішнім виглядом. 205
Догляд за зовнішніми частинами 205
Догляд за салоном 207
Додатковий стоп-сигнал, встановлений всередині вгорі 185
Допоміжна система при старті з місця під гору..... 65, 117
Допоміжний обігрівач..... 92
Допоміжні системи водія..... 123
Допомога у розпізнаванні дорожніх знаків..... 142
Дорожній просвіт..... 106
Драбина..... 231

Е

Експлуатація самоскидного кузова..... 228
Екстрений виклик..... 74
Електрична система..... 186
Електричні аксесуари..... 55
Електромобілі
Обігрів і вентиляція..... 92
Електронна система клімат-контролю..... 90
Електронна система курсової стійкості та протибуксовочна гальмівна система..... 65
Електронна система курсової стійкості та протибуксувальна система... 118

З

Загальна інформація..... 146, 158
Заднє вікно з підігрівом 17
Задні дверцята 11
Задній борт..... 227
Задні ліхтарі 182
Задні протитуманні фари .. 68, 182
Задня протитуманна фара..... 79
Задня сходинка..... 11
Заливний паливний фільтр 67
Заміна коліс 195
Заміна лампи 177

Заміна розміру шин та коліс 191
Заміна щітки склоочисника 177
Замки для захисту від доступу дітей 9
Запальничка 56
Запасне колесо 196
Запас ходу на електротязі..... 146
Запис даних екстрених дзвінків і конфіденційність.... 220
Запис даних про автомобіль та конфіденційність..... 221
Записуючі пристрої даних про події..... 221
Запобіжна опора..... 230
Запобіжники 186
Запотівання кришок фар 80
Запуск від зовнішнього джерела 201
Запуск двигуна 101
Запуск та експлуатація..... 100
Зареєстровані торговельні марки..... 219
Заряджання..... 150
Зарядний кабель..... 147
Засоби керування на кермі 52
Зберігання..... 40
Зберігання автомобіля..... 165
Звичайний режим роботи кондиціонера 97
Звуковий сигнал 53
Зимові шини 187
Знак аварійної зупинки 44
Зношені гальмівні колодки..... 64
Зовнішнє освітлення..... 75, 185
Зовнішні дзеркала..... 14
Зовнішня температура 54
Зсувні двері 10

І

Ідентифікаційний номер автомобіля 212
Імобілайзер 14, 67
Індикатори..... 60
Індикатор несправності 63
Інструментальна скриня..... 231
Інструменти 186
Інструменти автомобіля..... 186
Інтелектуальна система зчеплення..... 118
Інтервали обслуговування..... 208
Інформаційний дисплей..... 70
Інформація про завантаження 46, 226
Інформація про обслуговування 208

К

Камера заднього виду 139
Капот 169
Каталізатор 108
Керування автомобілем 100
Керування кермом..... 100
Ключі 4
Ключі, замки..... 4
Колеса та шини 187
Колісні ковпаки 191
Комплект для ремонту шин 192
Контроль моменту інерції завантаженого автомобіля... 118
Контрольні індикатори..... 60
Круїз-контроль 68, 123

Л

Ланцюги для шин 191
Ліхтарі аварійної сигналізації 78
Ліхтарі заднього ходу 80
Ліхтарі стоянкового освітлення . 80
Лічильник загального пробігу ... 57
Лобове скло..... 16

М

Маркувальна табличка 213
Мастило, моторне..... 210
Медична аптечка 44
Механічна трансмісія 115
Мигання фар 77
Місця встановлення системи безпеки для дітей 37
Моторне мастило..... 210
Моторні мастила 170

Н

Навантаження на дах..... 46
Навішування причепа..... 158
Наліпка подушки безпеки..... 26
Небезпека, попередження та обережно 3
Низький рівень пального 66

О

Оббивка..... 207
Обігрів електромобілів..... 92
Обкатка нового автомобіля 100
Обмежувач швидкості..... 68, 126
Обслуговування 98
Оновлення програмного забезпечення..... 217
Органи управління..... 52
Освітлення багажного відділення..... 81
Освітлення виходу 82
Освітлення номерного знака ... 186
Освітлення передньої консолі . . 82
Освітлення при денному світлі . 78
Освітлення салону..... 80, 81
Отримання автомобіля після відпрацювання ресурсу 168
Охолоджувальна рідина та антифриз..... 210
Охолоджувач відділення для рукавичок 97
Охолоджуюча рідина двигуна . 171
Очищення..... 231

П

Пальне для дизельних двигунів 154
Паркування 105
Паски безпеки 23
Пасок безпеки з кріпленням в трьох точках 25
Перевірки автомобіля..... 169, 232
Передні вказівники повороту . . 181
Передні дверцята..... 9
Передні протитуманні фари 67, 79, 180
Передні сидіння..... 20
Перемикання передач..... 64
Персоналізація автомобіля 73
Петлі для кріплення 43, 228
Підголівники 19
Підігрів сидінь..... 23
Підлокітник 23
Підсилювач гальм 117
Підстаканники 41
Пневматична підвіска..... 64, 106
Повідомлення автомобіля 71
Повідомлення бокової мертвої зони видимості..... 136
Повідомлення про небезпеку зіткнення спереду..... 129
Повітрозабірник 97
Повітропроводи..... 96
Повітряний фільтр..... 107
Подушка безпеки та переднатягувачі пасків безпеки 62
Позначення двигуна..... 214
Позначення шин 187
Покажчик заряду акумуляторної батареї високої напруги..... 59
Покажчики повороту 62, 78
Положення перемикача системи запалення 101
Положення сидіння 20
Поломка..... 203
Помічник дальнього світла..... 67
Попередження бокової мертвої зони видимості..... 141
Попередження про зміну смуги 136
Попередження про рух транспорту в перехресному напрямку позаду автомобіля 141
Попереджувальні звукові сигнали 71
Попередній прогрів 65
Попільнички 56
Поповнення рівня пального 156
Поради щодо керування автомобілем..... 100

Постійний обмежувач швидкості..... 126
Проведіть обслуговування автомобіля найближчим часом 63
Прокол..... 196
Протибуксовочна гальмівна система..... 118

Р

Радіопульт дистанційного керування 5
Радіочастотна ідентифікація (RFID)..... 225
Регульовані повітропроводи 96
Регулювання діапазону освітлення фарами 77
Регулювання за допомогою електропривода 14
Регулювання керма 52
Регулювання освітлення панелі приладів 80
Регулювання сидінь 21
Рекомендовані рідини та мастила 210
Рівень гідравлічної рідини..... 230
Рідина в бачку омивача 173
Рідина для нейтралізації вихлопних газів дизельного двигуна..... 108
Робота фар під час їзди закордоном 78
Роз'єднувач..... 228
Розетки 55
Розкладний піддон 44
Розпізнавання знаків обмеження швидкості..... 123
Ручне гальмо..... 116

С

Сажовий фільтр..... 65, 107
Селективне каталітичне відновлення..... 108
Сидіння з підвіскою..... 21
Символи 3
Система бокових подушок безпеки 31
Система динамічної стабілізації..... 118
Система допомоги під час паркування 134
Система запобігання викраденню автомобіля … 12, 13
Система зарядки 63
Система захисту від розряджання акумуляторної батареї 82
Система зменшення засліплювальної дії світла вручну 16
Система зупинки-запуску… 67, 102
Система керування дальнім світлом..... 76
Система кондиціонера 87
Система контролю за спуском. 121
Система контролю спуску на схилах..... 65
Система контролю тиску в шинах..... 66, 189
Система нагадування про непристебнутий пасок безпеки 62
Система надувних шторок безпеки 31
Система обігріву та вентиляції . 86
Система подушок безпеки 26
Система попередження про виїзд за межі смуги руху. 64, 144
Система промивки й очищення лобового скла 53
Система регулювання фар..... 67
Система фронтальних подушок безпеки 30
Системи безпеки для дітей 33
Системи виявлення предметів 134
Системи клімат-контролю..... 86
Системи регулювання плавності ходу..... 118
Складані дзеркала 15
Сонцезахисні козирки 17

Спідометр 57
Стан заряджання..... 154
Стаціонарні повітропроводи 97
Стоянкове гальмо..... 64, 116
Стоянковий обігрівач салону..... 93

Т

Тахограф..... 73
Тахометр 58
Температура охолоджуючої рідини двигуна 65
Типи заряджання..... 146
Типи силових установок..... 3
Тиск масла..... 66
Тиск мастила в двигуні 66
Тиск у шинах 188

У

Ультразвукова система допомоги під час паркування 134

Ф

Фари..... 75

Х

Характеристики водіння та поради щодо буксирування . 158

Ц

Центральний замок 7
Центр інформації для водіїв..... 69

A

AdBlue..... 66, 108

B

BlueInjection..... 108

D

DEF..... 108

M

Multimedia..... 84
Multimedia Navi..... 83

R

REACH..... 217

S

SOS..... 74

www.opel.com

Copyright by Opel Automobile GmbH, Rüsselsheim, Germany.

Інформація, що міститься у даному посібнику, дійсна станом на зазначену нижче дату. Компанія "Opel Automobile GmbH" залишає за собою право вносити зміни в технічні характеристики, функції та конструкцію транспортних засобів у порівнянні з даними, наведеними у цьому посібникові, а також і безпосередньо у сам посібник.

Видання: Лютий 2023, Opel Automobile GmbH, Rüsselsheim.

Надруковано на папері, який був відбілений без використання хлору.

ID-OMVCOLSE2302-uk