OPEL Movano / Vivaro

Інструкція з експлуатації інформаційно-розважальної системи

Wir leben Autos.

Зміст

Вступ 4
Радіо 33
Програвач компакт-дисків 43
Вхід AUX 49
Порт USB 51
Відтворення музики через Bluetooth 54
Навігація 62
Функція розпізнавання голосу ... 83
Телефон 85
Покажчик 110

Вступ

Загальна інформація 4
Огляд елементів керування 7
Протиугінний пристрій 22
Користування 23
Налаштування тону 28
Гучність 31

Загальна інформація

Інформаційно-розважальна система дозволяє запропонувати водієві високий рівень послуг в сфері інформації та розваг.

Радіоприймач має можливість збереження налаштувань каналів в діапазонах FM, MW та LW.

Аудіоплеєр відтворює аудіодиски, диски MP3 та WMA.

До інформаційно-розважальної системи можуть бути підключені зовнішні пристрої збереження даних, наприклад, iPod, MP3-плеєр або накопичувач USB. Зовнішні аудіоджерела також можуть бути підключені до системи за допомогою з'єднання Bluetooth.

Цифровий процесор обробки звуку надає кілька попередньо встановлених режимів еквалайзера для оптимізації відтворюваного звуку.

Функція динамічного планування маршруту системи навігації надійно скерує вас до місця призначення, оминаючи затори та інші дорожні проблеми.

Інформаційно-розважальною системою можна також керувати за допомогою органів керування на кермовій колонці або через систему розпізнавання голосу.

Також інформаційно-розважальна система може бути устаткована системою "вільні руки".

Ретельно продуманий дизайн органів управління, чіткі та зрозумілі повідомлення на дисплеї дозволяють легко й невимушено керувати системою.

Примітка
У цій інструкції описуються всі параметри та функції, які є в різних інформаційно-розважальних системах. Деякі описи, включно з описами функцій дисплея та меню, можуть не стосуватися вашого автомобіля через відмінності між моделями,

особливостями вашої країни, а також необхідність спеціального обладнання або приладдя.

Важлива інформація щодо безпеки дорожнього руху та використання системи

⚠ Попередження

Дотримуйтесь правил безпеки руху при використанні інформаційно-розважальної системи.

При виникненні сумнівів зупиніть автомобіль перед початком роботи з інформаційно-розважальної системи.

Прийом радіосигналу

Прийом радіосигналу може перерватися статичною енергією, шумом, викривленням або втратою прийому через:

- зміни відстані від передатчика;
- багатодіапазонний прийом через відбиття;
- затухання радіосигналу.

В умовах поганого прийому радіосигналу гучність буде автоматично зменшено для усунення впливу перешкод.

Використання цього посібника

- У цьому посібнику описані функції, які можуть бути наявні або відсутні у вашій моделі автомобіля через те, що вони є опціональними або ж у зв'язку зі змінами, які відбулися вже після друку цього посібника. Див. документацію, що надавалася під час придбання автомобіля, щоб підтвердити функції, наявні у вашому авто.
- Описи та органи управління деяких елементів, включаючи символи, зовнішній вигляд та функції меню, можуть не стосуватися вашого автомобіля (це залежить від варіанта моделі, установлених у країні норм, наявного спеціального обладнання чи аксесуарів).
- Зміст на початку цього посібника та в кожному розділі вказує на місце розташування інформації.
- Алфавітний вказівник надасть змогу здійснювати пошук потрібної інформації.
- Інтерфейс дисплея автомобіля може не підтримувати вашу мову.
- Повідомлення дисплея та внутрішні позначення виділені в тексті посібника **жирним** шрифтом.
- Дії, описувані в цьому посібнику, стосуються органів управління інформаційно-розважальної системи. Для ознайомлення з

функціями органів управління на кермовій колонці див. огляд елементів керування ⇨ 7.

Попередження та застереження

⚠ Попередження

Напис ⚠ **Попередження** вказує на ризик нещасного випадку або травмування. Нехтування цією інформацією може призвести до травмування.

Обережно

Напис **Обережно** вказує на можливе пошкодження автомобіля. Нехтування цією інформацією може призвести до пошкодження автомобіля.

Символи

Посилання на сторінки вказані за допомогою ⇨. ⇨ "див. стор".

Огляд елементів керування

R15 BT / CD15 BT

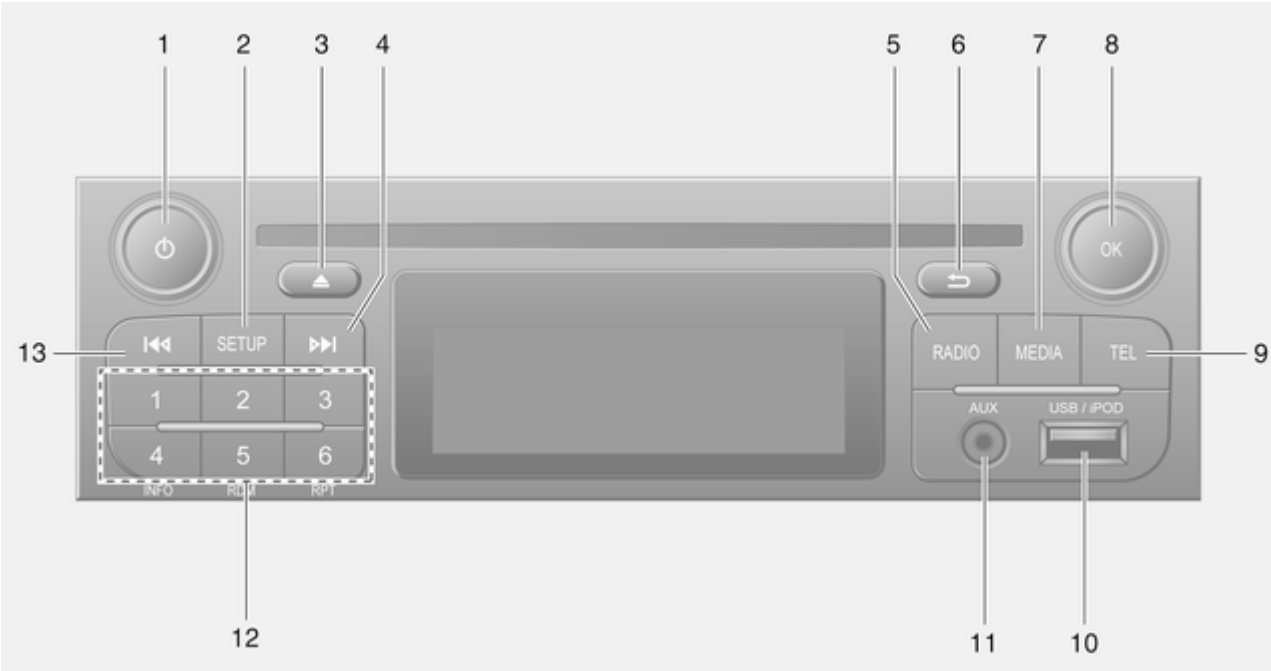

1 ⏻ - натисніть: Увімкнення/вимкнення 23

Натискання: Вимкнути / увімкнути звук 23

Повертання: Регулювання гучності 23

2 **SETUP** - коротке натискання: Меню налаштувань 23

Виведення на екран радіотексту 39

Довге натискання: Автоматичне збереження станції 37

3 ⏏ - виймання CD (CD 15 BT) 44

Вимкнення / увімкнення звуку (R15 BT) 23

4 ⏭ - радіо, коротке натискання: Пошук наступної радіочастоти 34

Довге натискання: Автоматичний пошук станції 34

Аудіо-диск/диск MP3/ WMA, коротке натискання: Перехід на одну звукову доріжку вперед (CD 15 BT) 44

Довге натискання: Швидкий перехід вперед (CD 15 BT) 44

5 **RADIO** - Зміна аудіоджерела, радіодіапазону 33

6 ↩ - повернення до попереднього меню, скасування дії 23

7 **MEDIA** - Зміна аудіоджерела 44

8 Регулятор **OK** 23

Натискання: Підтвердження дії 23

Повертання: Доступ до опцій меню дисплея 23

Повертання: Зміна радіочастоти 34

Повертання: Зміна композиції CD/MP3 (CD 15 BT) 44

9 **TEL** - Меню телефону 85

10 Порт USB 51

11 Вхід AUX 49

12 Кнопки станцій 1...6 34

Коротке натискання: Обрати станцію 34

Довге натискання: Зберегти станцію 34

Виводити на екран інформацію CD-тексту (CD 15 BT) 44

Композиції компакт-дисків (аудіо/MP3/WMA): Увімкнення випадкового режиму відтворення (CB 15 BT) 44

13 ⏮ - радіо, коротке натискання: Пошук попередньої радіочастоти 34

Довге натискання: Автоматичний пошук станції 34

Аудіо-диск/диск MP3/ WMA, коротке натискання: Перехід на одну звукову доріжку назад (CD 15 BT) 44

Довге натискання: Швидкий перехід назад (CD 15 BT) 44

R16 BT USB

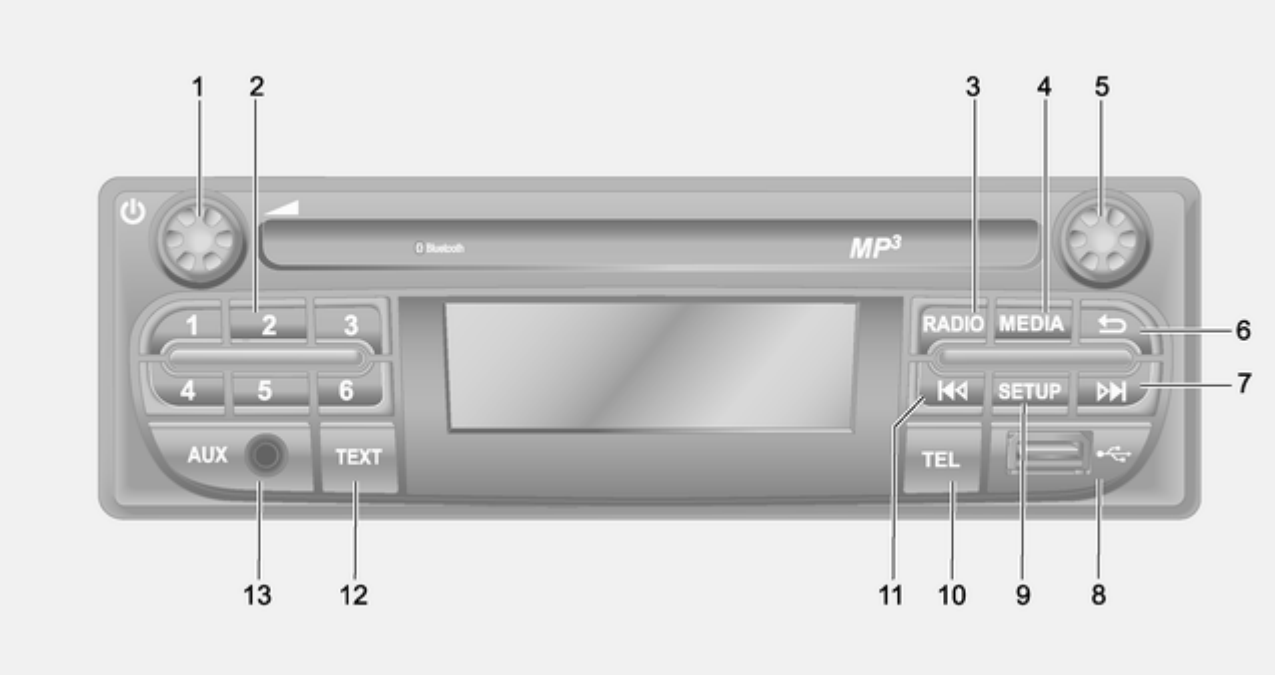
1
2
3
4
5
6
7
8
9
10
11
12
13
MP3
1
2
3
4
5
6
RADIO
MEDIA
SETUP
AUX
TEXT
TEL

1 ⏻ - натисніть:
Увімкнення/вимкнення 23

Повертання:
Регулювання гучності 23

2 Кнопки станцій 1...6 34

Коротке натискання:
Обрати станцію 34

Довге натискання:
Зберегти станцію 34

3 **RADIO** - Зміна аудіоджерела, радіодіапазону 33

4 **MEDIA** - Зміна аудіоджерела 44

5 Регулятор 23

Коротке натискання:
Підтвердження дії 23

Повертання: Доступ до опцій меню дисплея 23

6 ⮌ - повернення до попереднього меню, скасування дії 23

7 ⏭ - радіо, коротке натискання: Пошук наступної радіочастоти 34

Довге натискання:
Автоматичний пошук станції 34

Аудіо-диск/диск MP3/WMA, коротке натискання: Перехід на одну звукову доріжку вперед 44

Довге натискання:
Прокрутка вперед 44

8 Порт USB 51

9 **SETUP** - коротке натискання: Меню налаштувань 23

10 **TEL** - Меню телефону 85

11 ⏮ - радіо, коротке натискання: Пошук попередньої радіочастоти 34

Довге натискання:
Автоматичний пошук станції 34

12 **TEXT** - виведення на екран радіотексту 39

13 Вхід AUX 49

CD16 BT USB

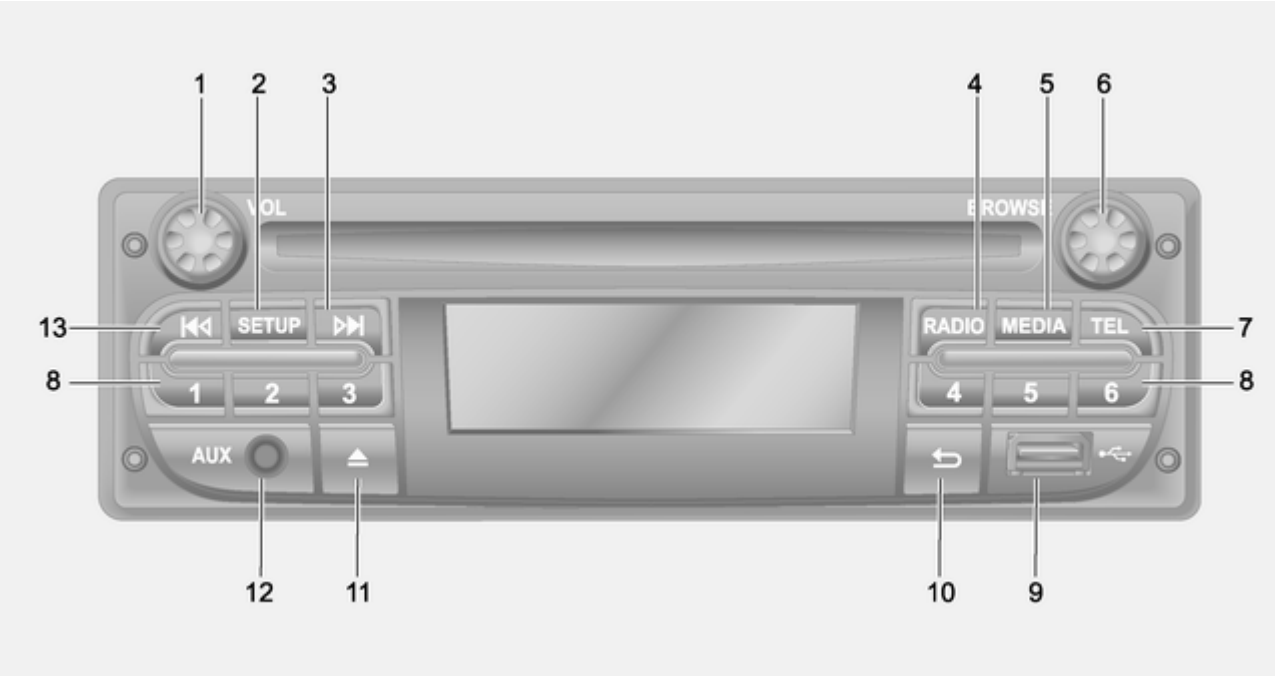
1
2
3
4
5
6
VOL
BROWSE
13
SETUP
RADIO
MEDIA
TEL
7
8
1
2
3
4
5
6
8
AUX
12
11
10
9

1 ⏻ - натисніть:
Увімкнення/вимкнення 23

Повертання:
Регулювання гучності 23

2 **SETUP** - коротке натискання: Меню налаштувань 23

3 ⏭ - радіо, коротке натискання: Пошук наступної радіочастоти 34

Довге натискання:
Автоматичний пошук станції 34

Аудіо-диск/диск MP3/ WMA, коротке натискання: Перехід на одну звукову доріжку вперед 44

Довге натискання:
Прокрутка вперед 44

4 **RADIO** - Зміна аудіоджерела, радіодіапазону 33

5 **MEDIA** - Зміна аудіоджерела 44

6 Регулятор 23

Коротке натискання:
Підтвердження дії 23

Повертання: Доступ до опцій меню дисплея 23

7 **TEL** - Меню телефону 85

8 Кнопки станцій 1...6 34

Коротке натискання:
Обрати станцію 34

Довге натискання:
Зберегти станцію 34

9 Порт USB 51

10 ⮌ - повернення до попереднього меню, скасування дії 23

11 ⏏ - виймання CD 44

12 Вхід AUX 49

13 ⏮ - радіо, коротке натискання: Пошук попередньої радіочастоти 34

Довге натискання:
Автоматичний пошук станції 34

Аудіо-диск/диск MP3/ WMA, коротке натискання: Перехід на одну звукову доріжку назад 44

Довге натискання:
Прокрутка назад 44

CD18 BT USB

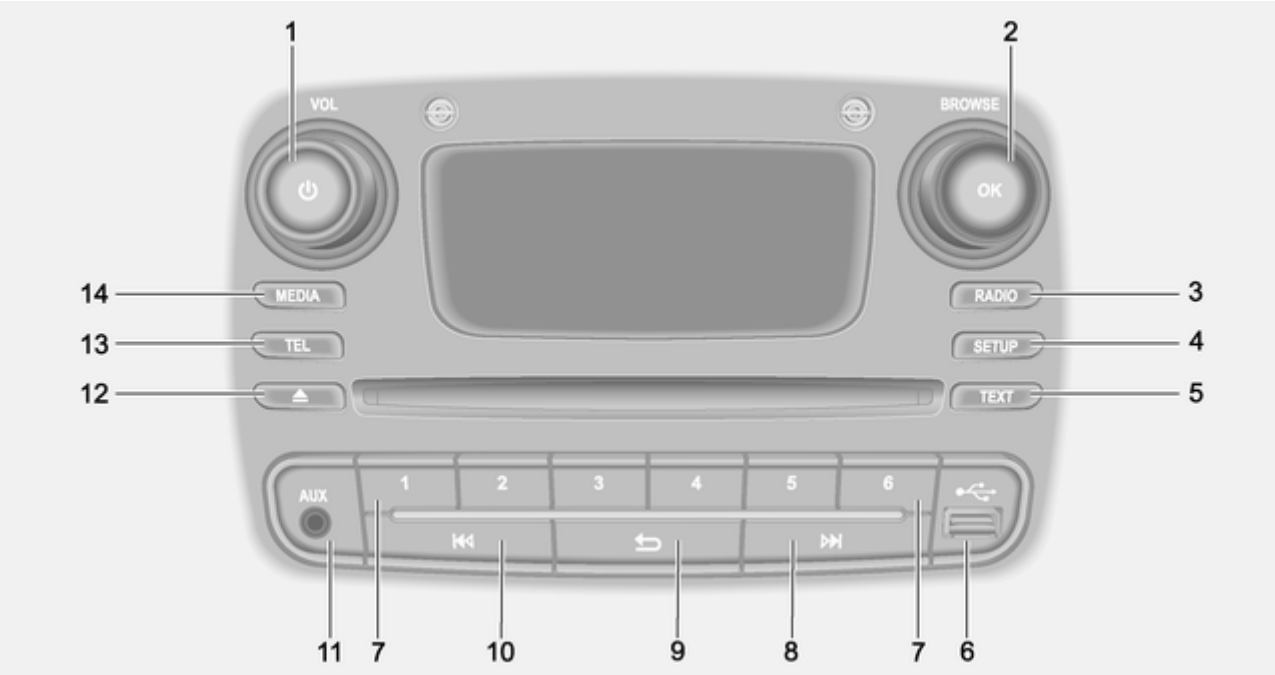
1
2
VOL
BROWSE
OK
14
MEDIA
RADIO
3
13
TEL
SETUP
4
12
TEXT
5
AUX
1
2
3
4
5
6
11
7
10
9
8
7
6

1 ⏻ - натисніть:
Увімкнення/вимкнення 23

Повертання:
Регулювання гучності 23

2 Регулятор **OK** 23

Регулятор 23

Коротке натискання:
Підтвердження дії 23

Повертання: Доступ до опцій меню дисплея 23

3 **RADIO** - Зміна аудіоджерела, радіодіапазону 33

4 **SETUP** - коротке натискання: Меню налаштувань 23

5 **TEXT** - виведення на екран радіотексту 39

6 Порт USB 51

7 Кнопки станцій 1...6 34

Коротке натискання:
Обрати станцію 34

Довге натискання:
Зберегти станцію 34

8 ⏭ - радіо, коротке натискання: Пошук наступної радіочастоти 34

Довге натискання:
Автоматичний пошук станції 34

Аудіо-диск/диск MP3/WMA, коротке натискання: Перехід на одну звукову доріжку вперед 44

Довге натискання:
Прокрутка вперед 44

9 ↩ - повернення до попереднього меню, скасування дії 23

10 ⏮ - радіо, коротке натискання: Пошук попередньої радіочастоти 34

Довге натискання:
Автоматичний пошук станції 34

Аудіо-диск/диск MP3/WMA, коротке натискання: Перехід на одну звукову доріжку назад 44

Довге натискання:
Прокрутка назад 44

11 Вхід AUX 49

12 ⏏ - виймання CD 44

13 **TEL** - Меню телефону 85

14 **MEDIA** - Зміна аудіоджерела 44

CD30 BT

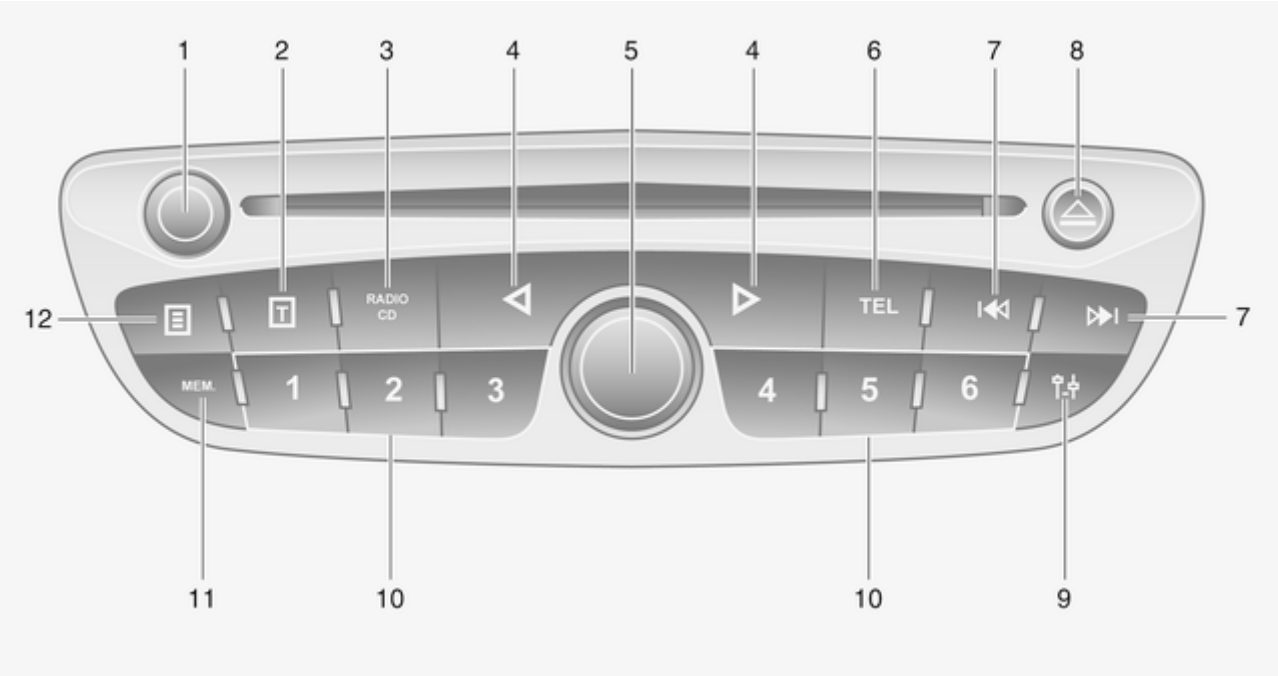

1 ⏻ - Повертання: Регулювання гучності 23

Натискання: Увімкнення/ вимкнення 23

2 T - виведення на екран радіотексту 39

Виведення на екран текстової інформації компакт-диску 44

3 **RADIO/CD** - Зміна аудіоджерела 33

4 ◁ / ▷ - Перехід ліворуч/ праворуч в межах тексту на дисплеї, пересування на екрані дисплея 34

5 Центральний регулятор 23

Натискання: Підтвердження дії 23

Повертання: Пошук радіостанції чи діапазону 33

Повертання: Зміна композиції CD 44

6 **TEL** - Меню телефону 85

7 ⏮ / ⏭ - Радіочастота: Пошук назад/вперед по діапазону 34

Аудіодиск/MP3/WMA: Перехід до попередньої/ наступної композиції 44

8 ⏏ - виймання CD 44

9 ⚙ - Меню налаштувань 23

10 Кнопки станцій 1...6 37

Коротке натискання: Обрати станцію 37

Довге натискання: Зберегти станцію 37

11 **MEM** - Доступ до збереженого списку радіостанцій 34

12 ☰ - Виведення на екран додаткової текстової інформації компакт-диска … 44

CD35 BT

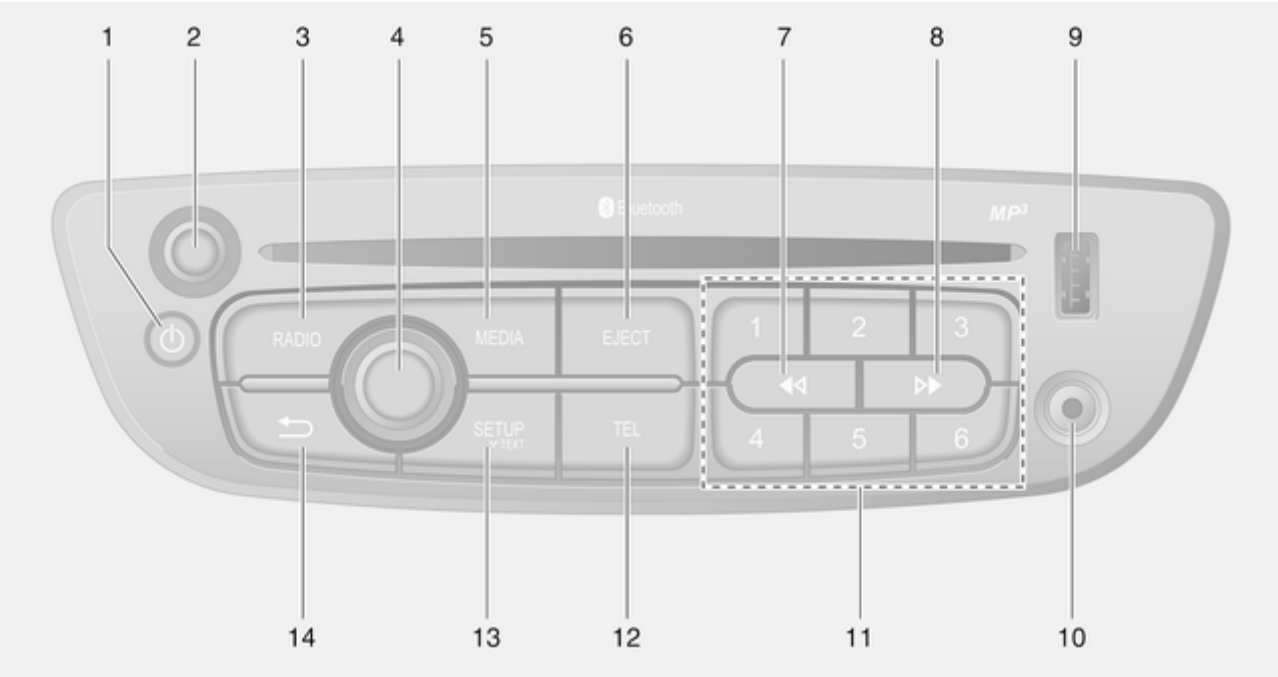
1
2
3
4
5
6
7
8
9
Bluetooth
MP3
RADIO
MEDIA
EJECT
1
2
3
4
5
6
SETUP
TEL
14
13
12
11
10

1 ⏻ - натисніть: Увімкнення/вимкнення 23

2 Регулятор гучності - натисніть: Вимкнути / увімкнути звук 23

Повертання: Регулювання гучності 23

3 **RADIO** - Зміна аудіоджерела, радіодіапазону 33

4 Центральний регулятор 23

Натискання: Підтвердження дії 23

Повертання: Доступ до опцій меню дисплея 23

Повертання: Доступ до збереженого списку радіостанцій 33

Повертання: Вибір наступної/попередньої станції 34

Повертання: Зміна композиції CD/MP3 . . . 44

5 **MEDIA** - Зміна аудіоджерела 44

6 **EJECT** - виймання CD 44

7 ⏮ - радіо, коротке натискання: Пошук попередньої радіочастоти 34

Довге натискання: Автоматичний пошук станції 34

Аудіо-диск/диск MP3/ WMA, коротке натискання: Перехід на одну звукову доріжку назад 44

Довге натискання: Прокрутка назад 44

8 ⏭ - радіо, коротке натискання: Пошук наступної радіочастоти 34

Довге натискання: Автоматичний пошук станції 34

Аудіо-диск/диск MP3, коротке натискання: Перехід на одну звукову доріжку вперед 44

Довге натискання: Прокрутка вперед 44

9 Порт USB 51

10 Вхід AUX 49

11 Кнопки станцій 1...6 34

Коротке натискання: Обрати станцію 34

Довге натискання: Зберегти станцію 34

12 **TEL** - Меню телефону 85

13 **SETUP / TEXT** - коротке натискання: Меню налаштувань 23

Довге натискання: Виведення на екран радіотексту 39

Довге натискання: Виведення на екран текстової інформації компакт-диску 44

14 ⮌ - повернення до попереднього меню, скасування дії 23

Елементи керування кермової колонки - Тип A

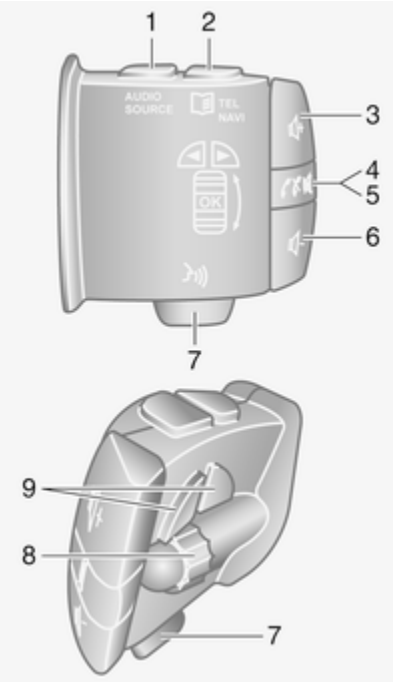

1 AUDIO/SOURCE - Зміна аудіоджерела 23

2 TEL - Меню телефону 85

NAVI - Навігаційне меню 65

3 - Збільшення гучності 23

4 - Вимкнути / увімкнути звук 23

5 - Прийом/ завершення телефонного виклику 95

6 - Зменшення гучності 23

7 - Розпізнавання голосу 83

8 OK - Підтвердження дій 33

Повертання: Перехід вгору/вниз по меню на дисплеї, обрання наступної/попередньої збереженої радіостанції / радіочастоти / композиції аудіодиска 34

9 ◄ / ► - Перехід ліворуч/ праворуч в межах тексту на дисплеї, пересування на екрані дисплея 44

Елементи керування кермової колонки - Тип B

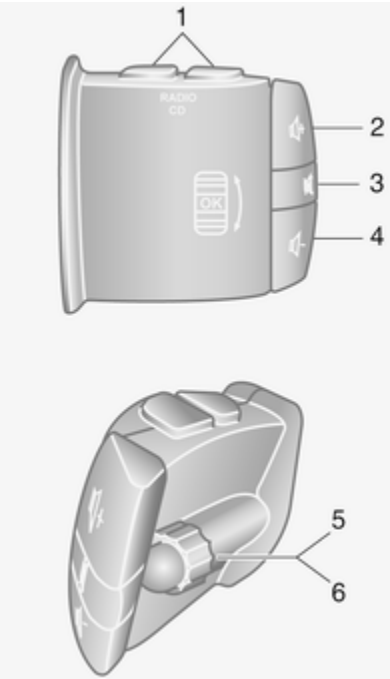

1 **RADIO/CD** - Зміна аудіоджерела 33

MEDIA - Зміна аудіоджерела 33

2 🔊+ - Збільшення гучності 23

3 🔇 - Вимкнути / увімкнути звук 23

4 🔊- - Зменшення гучності 23

5 Коротке натискання: Зміна радіоджерела/ радіодіапазону 33

Довге натискання: Автоматичне збереження станції 37

6 Повертання: Зміна радіочастоти 34

Коротке натискання: Обрати аудіокомпозицію (режим CD-плеєра) 44

Довге натискання: Швидкий перехід вперед/назад в межах композиції (режим CD-плеєра) 44

Елементи керування кермової колонки - Тип C

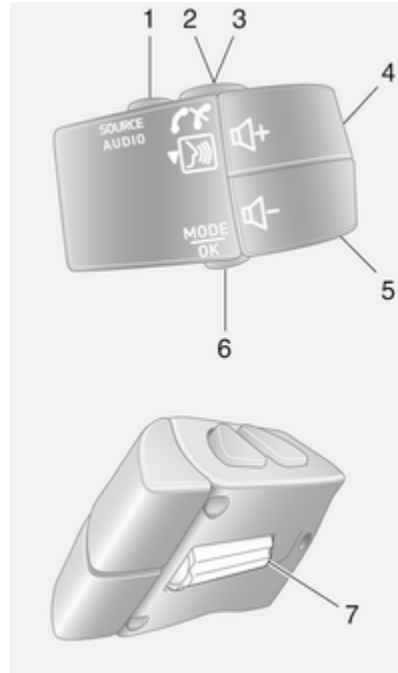

1 **SOURCE/AUDIO** - Зміна аудіоджерела 23

2 ✆✕ 85

Прийом/завершення телефонного виклику 95

🔇 - Вимкнути / увімкнути звук 23

3 🗣 - Увімкнення функції розпізнавання голосу 83

4 🔊 - Збільшення гучності, увімкнення/вимкнення звуку 23

5 🔊 - Зменшення гучності, увімкнення/вимкнення звуку 23

6 **MODE/OK** - Підтвердження дій, зміна аудіоджерела 33

Прийом/завершення телефонного виклику 95

7 Повертання: Доступ до опцій меню, наступної/ попередньої збереженої радіостанції / радіочастоти / композиції аудіодиска 33

Протиугінний пристрій

Електронна система безпеки інтегрована в автомобіль з метою захисту від крадіїв. Завдяки цій інновації інформаційно-розважальна система може працювати виключно у вашому автомобілі та не становить цінності для злодія.

Для забезпечення електропостачання при першому використанні системи та довгих перерв в роботі необхідно ввести код захисту (постачається окремо).

Введення коду безпеки

При першому включенні інформаційно-розважальної системи на екрані дисплея відобразиться повідомлення **Radio code (Код радіо)**, а після нього **0000**.

Щоб ввести першу цифру коду захисту, натискайте цифрову кнопку **1** на пристрої, доки на дисплеї не відобразиться потрібна цифра. Введіть другу, третю та

четверту цифри коду таким самим чином, використовуючи кнопки **2**, **3** та **4**.

Після того як на дисплеї відобразиться потрібний код, натисніть та утримуйте кнопку **6**, доки не пролунає звуковий сигнал. Система буде розблокована, якщо введений код вірний.

Введено неправильний код

Якщо введено невірний код захисту, на дисплеї відобразиться повідомлення **Error code (Код помилки)**, а після нього **Wait 100 (Зачекайте 100)**.

Зачекайте до кінця зворотного відліку та введіть вірний код. При кожному неправильному введенні коду час зворотного відліку подвоюється.

Зміна географічної зони

Після введення коду захисту система може запропонувати вказати географічну зону, наприклад,:

- Європа
- Азія
- Країни Близького Сходу
- Америка

Вимкніть інформаційно-розважальну систему, після чого одночасно натисніть кнопки **1**, **5** та регулятор ⏻. Натискайте кнопку ◄ або ►, доки на екрані дисплея не відобразиться потрібна зона. Після цього підтвердіть вибір кнопкою **6**.

Користування

Органи управління інформаційно-розважальної системи

Управління інформаційно-розважальною системою здійснюється за допомогою кнопок, регуляторів та меню.

Дані можна вводити за допомогою:

- центрального елемента керування на панелі приладів ⇨ 7 або
- органів керування на кермовій колонці ⇨ 7
- системи розпізнавання голосу (за наявності) ⇨ 83

Увімкнення та вимкнення інформаційно-розважальної системи

Натисніть регулятор ⏻, щоб увімкнути інформаційно-розважальну систему.

При цьому вмикається джерело відтворення, що використовувалося раніше.

Натисніть регулятор ⏻ (або натисніть і утримуйте його), щоб вимкнути інформаційно-розважальну систему.

Автоматичне вимкнення

При вимкненому запаленні інформаційно-розважальна система вмикається регулятором

⏻. Система вимкнеться автоматично через короткий час після останньої дії користувача. Залежно від типу встановленої системи, це може статися, приблизно, через 5 хвилин.

R16 BT / CD16 BT / CD18 BT: 20 хвилин. Якщо повторно натиснути регулятор ⏻, інформаційно-розважальна система залишатиметься ввімкнутою ще 20 хвилин.

Налаштування гучності

Повертайте коліщатко регулятора ⏻ чи натискайте кнопки + або −.

CD35 BT: повертайте регулятор гучності.

Замість цього (для органів керування на кермовій колонці) можна також натискати кнопки 🔊+ або 🔊−.

Збережений рівень гучності

При вимкненні інформаційно-розважальної системи зберігається поточний рівень гучності.

CD30 BT: якщо під час вимкнення системи гучність була вищою за 15, її буде автоматично зменшено до 15 під час ввімкнення системи наступного разу.

Функція компенсації гучності залежно від швидкості

Після ввімкнення функції компенсації гучності залежно від швидкості (⇨ 31) гучність автоматично адаптується для компенсації дорожніх шумів та шуму вітру.

Вимкнення звуку

Для вимкнення звуку поточного аудіоджерела, коротко натисніть регулятор ⏻ [1].

CD35 BT: коротко натисніть регулятор гучності.

R16 BT / CD16 BT / CD18 BT: коротко натисніть регулятор гучності.

Замість цього (для органів керування на кермовій колонці) можна натиснути кнопку 🔇 або ✕ чи одночасно натиснути 🔊+ і 🔊−.

Увімкнення звуку

Щоб скасувати вимкнення звуку, знову натисніть (або поверніть) регулятор ⏻.

CD35 BT: ще раз натисніть регулятор гучності.

Замість цього можна також виконати такі дії (для органів керування на кермовій колонці): знову натиснути кнопку 🔇 або знову одночасно натиснути кнопки 🔊+ та 🔊−.

[1] Це не стосується моделей R16 BT, CD16 BT, CD18 BT та CD30.

Керування дисплеєм

R15 BT / CD15 BT / R16 BT / CD16 BT / CD18 BT

- Для пересування вгору/вниз по дисплею: Поверніть регулятор **OK**.
- Щоб підтвердити дії: Натисніть регулятор **OK**.
- Щоб скасувати дії (та повернутися до попереднього меню): натисніть кнопку ⮌.

CD30 BT

- Для пересування вгору/вниз по дисплею: Поверніть регулятор.
- Для пересування ліворуч/праворуч по дисплею: Натисніть кнопку ◁ або ▷.
- Щоб підтвердити дії (та перейти до правої частини дисплея): Натисніть регулятор.

CD35 BT

- Для пересування вгору/вниз по дисплею: Поверніть центральний регулятор.
- Щоб підтвердити дії: Натисніть центральний регулятор.
- Щоб скасувати дії (та повернутися до попереднього меню): натисніть кнопку ⮌.

Налаштування системи

R15 BT / CD15 BT / R16 BT / CD16 BT / CD18 BT - параметри системи

Натисніть кнопку **SETUP** і зайдіть в меню налаштувань. Для цього поверніть і натисніть регулятор **OK**.

Після завершення налаштувань параметрів системи натисніть **SETUP**, щоб вийти з меню та зберегти зміни. Система автоматично збереже зміни та вийде з меню після певної затримки.

Зміна мови системи

Змінюйте мову на дисплеї в меню **Language (Мова)**. Вибирайте мову зі списку, повертаючи та натискаючи регулятор **OK**.

Відновити налаштування системи за замовчуванням

Щоб повернути системні налаштування за замовчуванням, оберіть **Default settings (Параметри за замовч.)**, обертаючи та натискаючи для цього регулятор **OK**. Підтвердіть зміни після підказки, натискаючи регулятор **OK** знову.

CD30 BT - системні налаштування

Натисніть кнопку ⚙ та оберіть меню **System settings (Параметри системи)**.

Після завершення налаштувань параметрів системи натисніть ⚙, щоб вийти з меню та зберегти зміни. Система автоматично збереже зміни та вийде з меню після певної затримки.

Налаштування часу

Щоб встановити час, зайдіть в меню **Clock (Годинник)**. Натискайте кнопку ◁ чи ▷ для вибору пунктів меню часу, потім поверніть регулятор, щоб встановити час. Натискайте кнопку ◁ чи ▷ для встановлення хвилин, потім поверніть регулятор, щоб відрегулювати час.

Зміна мови системи

Змінюйте мову текстових повідомлень та розпізнавання голосу в меню **Language (Мова)**. Виберіть мову зі списку. Функції розпізнавання голосу та телефону недоступні після зміни мови.

Відновити налаштування системи за замовчуванням

Щоб повернути системні налаштування за замовчуванням, оберіть **Default settings (Параметри за замовч.)**, обертаючи та натискаючи для цього регулятор. Підтвердіть зміни, коли на дисплеї відобразиться відповідне повідомлення.

CD35 BT - системні налаштування

Натисніть кнопку **SETUP / TEXT**, щоб перейти в меню налаштувань.

Після завершення налаштувань параметрів системи натисніть **SETUP / TEXT**, щоб вийти з меню та зберегти зміни. Система автоматично збереже зміни та вийде з меню після певної затримки.

Налаштування часу

Щоб встановити час, зайдіть в меню **Clock (Годинник)**. Повертайте центральний регулятор, щоб відрегулювати **Hours**, натисніть регулятор для підтвердження налаштування. Повертайте регулятор, щоб відрегулювати **Minutes**, натисніть для підтвердження налаштування.

Зміна мови системи

Змінюйте мову на дисплеї в меню **Language (Мова)**. Повертайте центральний регулятор, щоб обрати одну з 9 мов зі списку, натисніть регулятор для підтвердження налаштування.

Відновити налаштування системи за замовчуванням

Щоб повернути системні налаштування за замовчуванням, оберіть **Default settings (Параметри за замовч.)**, обертаючи та натискаючи для цього центральний регулятор. Підтвердіть зміни після підказки, натискаючи регулятор знову.

Режими роботи

Радіо

Щоб змінити джерело відтворення на радіоприймач: Натисніть кнопку **RADIO**, **RADIO/CD** або **AUDIO/SOURCE**.

Детальний опис функцій радіо ⇨ 33.

Аудіо-програвачі

Щоб змінити джерело відтворення на **CD**, **USB**, **AUX**, Bluetooth чи iPod (за наявності), натисніть кнопку **MEDIA**, **RADIO/CD** або **AUDIO/SOURCE**.

R15 BT / R16 BT
Детальний опис:

- функцій гнізда AUX ⇨ 49
- функцій порту USB ⇨ 51
- відтворення музики через Bluetooth ⇨ 54

CD15 BT / CD 16 BT / CD18 BT
Детальний опис:

- функцій програвача CD-дисків ⇨ 44
- функцій гнізда AUX ⇨ 49
- функцій порту USB ⇨ 51
- відтворення музики через Bluetooth ⇨ 54

CD30 BT
Детальний опис:

- функцій програвача CD-дисків ⇨ 44
- функцій гнізда AUX ⇨ 49
- функцій порту USB ⇨ 51
- відтворення музики через Bluetooth ⇨ 54

CD35 BT
Детальний опис:

- функцій програвача CD-дисків ⇨ 44
- функцій гнізда AUX ⇨ 49
- функцій порту USB ⇨ 51
- відтворення музики через Bluetooth ⇨ 54

Навігаційна система CD30 BT, CD35 BT
Детальний опис системи навігації ⇨ 62.

Телефон
R15 BT / CD15 BT / R16 BT / CD16 BT / CD18 BT - телефон
Щоб відкрити меню **Phone (Телефон)**: Натисніть кнопку 📖 чи **TEL**.

Щоб дістатися до меню параметрів телефону: Натисніть кнопку **TEL**, після чого виберіть **Phone settings (Параметри телефону)**.

CD30 BT - телефон
Щоб відкрити меню **Phone (Телефон)**: Натисніть кнопку 📖 або TEL.

Щоб дістатися до меню параметрів телефону: Натисніть кнопку ⚒, після чого виберіть **Phone settings (Параметри телефону)**.

CD35 BT - телефон
Щоб відкрити меню **Phone (Телефон)**: Натисніть кнопку 📖 або TEL.

Щоб дістатися до меню параметрів телефону: Натисніть кнопку **SETUP / TEXT**, після чого виберіть **Phone settings (Параметри телефону)**.

За допомогою опцій, що виводяться на дисплей, підключайте мобільні телефони, робіть телефонні дзвінки, створюйте списки контактів і регулюйте різні налаштування.

Детальний опис функцій системи "вільні руки", ⇨ 85.

Налаштування тону

R15 BT / CD15 BT - тембр

В меню налаштування аудіо можна встановити характеристики звучання.

Натисніть кнопку **SETUP**, щоб перейти в меню налаштувань.

Оберіть **Audio settings (Параметри аудіо)** і повертайте регулятор **OK**, щоб обрати бажане налаштування:

- BASS (НЧ)
- TREBLE (ВЧ)
- ФЕЙДЕР (баланс передніх та задніх динаміків)
- БАЛАНС (баланс правих та лівих динаміків)

На дисплеї відображається тип налаштувань, після цього зазначено значення відповідного параметру.

Встановіть бажане значення, повертаючи регулятор **OK**. Натисніть регулятор, щоб підтвердити вибір.

Щоб вийти з меню налаштувань аудіо, натисніть кнопку ⮌.

Примітка
За відсутності активності система вийде з меню налаштувань аудіо автоматично.

Налаштування НЧ та ВЧ

Виберіть **Bass (НЧ)** або **Treble (ВЧ)**.

Встановіть бажане значення, повертаючи регулятор **OK**. Натисніть регулятор, щоб підтвердити налаштування.

Установлення розподілення гучності між правими – лівими динаміками

Виберіть **Balance (Баланс)**.

Встановіть бажане значення, повертаючи регулятор **OK**. Натисніть регулятор, щоб підтвердити налаштування.

Установлення розподілення гучності між передніми – задніми динаміками

Виберіть **Fader (Фейдер)**.

Встановіть бажане значення, повертаючи регулятор **OK**. Натисніть регулятор, щоб підтвердити налаштування.

CD30 BT - налаштування тембру

В меню налаштування аудіо можна встановити характеристики звучання.

Для пересування в меню та вибору різних заголовків повертайте регулятор для пересування догори/донизу та натискайте кнопки ◁ та ▷ для пересування вправо/вліво. Крім того натискання регулятора дозволяє пересуватися лише вправо.

Натисніть кнопку ⚙, щоб перейти в меню налаштувань.

Оберіть **Audio settings (Параметри аудіо)** та використовуйте кнопки ◁ або ▷ та/або регулятор, щоб знайти необхідні налаштування.

На дисплеї відображається тип налаштувань, після цього зазначено значення відповідного параметру.

Значення **0** відповідає дезактивації функції.

Щоб вийти з меню налаштування, натисніть ⚙.

Примітка
За відсутності активності система вийде з меню налаштувань аудіо автоматично.

Оптимізація тону до стилю музики
Оберіть меню **Musical atmosphere (Музична атмосфера)**.

Поверніть регулятор, щоб обрати з:

- **Voice (Голос)**
- **Classical (Класика)**
- **Jazz (Джаз)**
- **Neutral (Нейтральний)**
- **Pop (Поп)**
- **Rock (Рок)**

Серед відображених пунктів до відповідного стилю музики оптимізовані налаштування низьких, середніх і верхніх частот.

Оберіть стиль музики шляхом натискання регулятора.

Налаштування НЧ та ВЧ
Оберіть меню **Musical atmosphere (Музична атмосфера)**.

Поверніть регулятор, щоб обрати **Bass/treble (НЧ/ВЧ)**.

Натисніть ◁ або ▷, щоб перейти до **Bass (НЧ)** або **Treble (ВЧ)**.

Повертаючи регулятор, встановіть потрібне значення для обраної опції.

Оптимізація розподілення звуку
Оберіть меню **Sound optimisation (Оптимізація звуку)**.

Щоб оптимізувати розподілення звуку по всьому автомобілю або лише відносно водія, поверніть регулятор та оберіть **Vehicle (Автомобіль)** або **Driver (Драйвер)**.

Для встановлення натисніть регулятор.

Установлення розподілення гучності між правими – лівими динаміками
Оберіть меню **Sound optimisation (Оптимізація звуку)** або **Balance/fader (Баланс/фейдер)**.

Поверніть регулятор, щоб обрати **Balance (Баланс)**.

Натисніть регулятор або кнопку ◁ або ▷, щоб відобразити актуальні налаштування. Для зміни налаштувань поверніть регулятор.

Натисніть регулятор, щоб встановити потрібне значення та відобразити налаштування **Fader (Фейдер)**.

Установлення розподілення гучності між передніми – задніми динаміками
Налаштування **Fader (Фейдер)** відображаються після встановлення **Balance (Баланс)**.

Поверніть регулятор, щоб встановити співвідношення між передніми та задніми динаміками.

Зменшити гучність спереду
Щоб відключити гучність позаду та лише знизити спереду:

Оберіть меню **Sound optimisation (Оптимізація звуку)**.

Поверніть регулятор, щоб обрати **Rear OFF (Задні ВИМК.)** та натисніть його, щоб підтвердити вибір.

Налаштування гучності

Оберіть меню **Other audio settings (Інші параметри аудіо)**.

Натисніть регулятор, щоб обрати **Loudness (Підсилення гучності)**.

CD35 BT - налаштування тембру

В меню налаштування аудіо можна встановити характеристики звучання.

Натисніть кнопку **SETUP / TEXT**, щоб перейти в меню налаштувань.

Оберіть **Audio settings (Параметри аудіо)** і повертайте центральний регулятор, щоб обрати бажане налаштування.

На дисплеї відображається тип налаштувань, після цього зазначено значення відповідного параметру.

Значення **0** відповідає дезактивації функції.

Щоб вийти з меню налаштування, натисніть **SETUP / TEXT** (або ⮌).

Примітка
За відсутності активності система вийде з меню налаштувань аудіо автоматично.

Оптимізація тону до стилю музики

Оберіть меню **Musical atmosphere (Музична атмосфера)**.

Поверніть регулятор, щоб обрати з:

- **Pop (Поп)** / **Rock (Рок)**
- **Classical (Класика)**
- **Jazz (Джаз)**
- **Neutral (Нейтральний)**

Серед відображених пунктів до відповідного стилю музики оптимізовані налаштування низьких, середніх і верхніх частот.

Оберіть стиль музики шляхом натискання центрального регулятора.

Налаштування НЧ та ВЧ

Оберіть меню **Musical atmosphere (Музична атмосфера)**.

Поверніть центральний регулятор, щоб обрати **Bass/treble (НЧ/ВЧ)** та натисніть регулятор для підтвердження.

Поверніть центральний регулятор, щоб обрати **Bass (НЧ)** або **Treble (ВЧ)**; натисніть регулятор для підтвердження.

Встановіть бажане значення обраної опції, обертаючи центральний регулятор. Натисніть регулятор для підтвердження налаштування.

Оптимізація розподілення звуку

Оберіть меню **Sound optimisation (Оптимізація звуку)**.

Щоб оптимізувати розподілення звуку по всьому автомобілю або лише відносно водія, поверніть регулятор, щоб обрати **Vehicle (Автомобіль)** або **Driver (Драйвер)**.

Встановіть налаштування натисканням регулятора.

Установлення розподілення гучності між правими – лівими динаміками

Оберіть меню **Sound optimisation (Оптимізація звуку)**.

Поверніть центральний регулятор, щоб обрати **Balance/fader (Баланс/фейдер)**. Натисніть регулятор, щоб обрати поточне налаштування для **Balance (Баланс)** і поверніть регулятор для налаштування.

Натисніть регулятор, щоб встановити потрібне значення і відобразити налаштування **Fader (Фейдер)**.

Установлення розподілення гучності між передніми – задніми динаміками

Налаштування **Fader (Фейдер)** відображаються після встановлення **Balance (Баланс)**.

Поверніть центральний регулятор, щоб встановити співвідношення між передніми та задніми динаміками.

Зменшити гучність спереду

Щоб відключити гучність позаду та лише знизити спереду:

Оберіть меню **Sound optimisation (Оптимізація звуку)**.

Поверніть центральний регулятор, щоб обрати **Rear OFF (Задні ВИМК.)** і натисніть регулятор для підтвердження.

Автоматичне збільшення гучності (AGC)

Щоб увімкнути оптимізацію звуку на низькій гучності:

Оберіть меню **AGC Activated** і натисніть центральний регулятор для активації.

Відновлення аудіоналаштувань за замовчуванням

Оберіть **Default settings** і натисніть центральний регулятор для підтвердження.

Усі аудіо налаштування повертаються до значень за замовчуванням.

Показати версію ПЗ

Щоб вивести на екран версію програмного забезпечення, зайдіть в меню **Software version** і натисніть центральний регулятор.

Гучність

Функція компенсації гучності залежно від швидкості

При активації даної функції гучність звуку адаптується автоматично, щоб компенсувати дорожній шум та шум вітру під час руху.

CD30 BT - налаштування гучності

При активації даної функції гучність звуку адаптується автоматично, щоб компенсувати дорожній шум та шум вітру під час руху.

Натисніть кнопку ⚙, щоб перейти в меню **Audio settings (Параметри аудіо)**.

Оберіть **Other audio settings (Інші параметри аудіо)**, а після цього **Adaptation volume km/h (Адаптація гучності, км/г)**.

Оберніть регулятор, щоб встановити ступінь адаптації гучності.

Значення **0** відповідає дезактивації функції.

CD35 BT - налаштування гучності

При активації даної функції гучність звуку адаптується автоматично, щоб компенсувати дорожній шум та шум вітру під час руху.

Натисніть кнопку **SETUP / TEXT**, щоб перейти в меню налаштувань. Оберіть **Audio settings (Параметри аудіо)**, **Adaptation volume km/h (Адаптація гучності, км/г)**, повертаючи центральний регулятор. Натисніть його, щоб підтвердити вибір.

Поверніть регулятор, щоб встановити ступінь адаптації гучності.

Значення **0** відповідає дезактивації функції.

Радіо

Користування 33
Пошук станцій 34
Список автозбереження 37
Система радіоінформації (RDS) 39

Користування

Прийом радіосигналу

Прийом радіосигналу може перериватися статикою, шумом, перешкодами або втратою прийому через:

- зміни відстані від передатчика;
- багатодіапазонний прийом через відбиття;
- затухання радіосигналу.

Кнопки керування - R15 BT / CD15 BT / R16 BT / CD16 BT / CD18 BT

Нижче наведений список найважливіших кнопок керування радіо:

- **RADIO**: Увімкнення радіо, зміна діапазону
- ⏮ ⏭: Пошук станцій
- Регулятор **OK**: Змінити частоту
- Кнопки станцій 1...6: Кнопки для попередньо збережених радіостанцій
- **SETUP**: системні налаштування, автоматичне збереження станцій
- **TEXT**: виведення на екран радіотексту

Активація радіо

Натисніть кнопку **RADIO**, щоб перевести аудіосистему в режим радіоприймача.

При цьому радіоприймач розпочне відтворення останньої налаштованої радіостанції.

Вибір діапазону

Натискайте кнопку **RADIO** відповідну кількість разів, щоб переключати наявні діапазони (наприклад, FM1, FM2, AM).

Буде здійснено прийом тієї станції у діапазоні, яка відтворювалася останньою.

Кнопки керування - CD30BT

Нижче наведений список найважливіших кнопок керування радіо:

- **RADIO/CD**: Активувати радіо
- Центральний регулятор: Зміна діапазону та частоти
- ◁ ▷: Зміна режиму пошуку (частота, назва радіостанції, номер збереженої радіостанції)
- ⏮ ⏭: Пошук станцій
- **MEM**: Доступ до списку збережених радіостанцій
- Кнопки станцій 1...6: Кнопки для попередньо збережених радіостанцій
- ⚙: Налаштування системи

Активація радіо

Натисніть кнопку **RADIO/CD**, щоб перевести аудіосистему в режим радіоприймача.

При цьому радіоприймач розпочне відтворення останньої налаштованої радіостанції.

Вибір діапазону

Натисніть кнопку ◁ чи ▷, щоб відмітити діапазон в меню на дисплеї, потім повертайте регулятор для обрання необхідного діапазону.

Буде здійснено прийом тієї станції у діапазоні, яка відтворювалася останньою.

Кнопки керування - CD35BT

Нижче наведений список найважливіших кнопок керування радіо:

- **RADIO**: Увімкнення радіо, зміна діапазону
- ⏮ ⏭: Зміна частоти, пошук станцій
- Центральний регулятор: Доступ до списку збережених радіостанцій
- Кнопки станцій 1...6: Кнопки для попередньо збережених радіостанцій
- **SETUP / TEXT**: Налаштування системи

Активація радіо

Натисніть кнопку **RADIO**, щоб перевести аудіосистему в режим радіоприймача.

При цьому радіоприймач розпочне відтворення останньої налаштованої радіостанції.

Вибір діапазону

Натискайте кнопку **RADIO** відповідну кількість разів, щоб переключати наявні діапазони (наприклад, FM1, FM2, MW, LW).

Буде здійснено прийом тієї станції у діапазоні, яка відтворювалася останньою.

Пошук станцій

Автоматичний пошук станції

R15 BT / CD15 BT / R16 BT / CD16 BT / CD18 BT - автоматичний пошук радіостанцій

Коротко натисніть кнопку ⏮ або ⏭ для здійснення пошуку наступної радіостанції у поточному діапазоні.

Якщо не було знайдено жодної станції, автоматичний пошук продовжується, доки ви не натиснете на ⏮ або ⏭.

CD30BT - автоматичний пошук станцій
Виділіть на дисплеї частоту станції, натиснувши кнопку ◁ або ▷.

Натисніть кнопку ⏮ або ⏭, щоб знайти наступну станцію в діапазоні, що може бути прийнята.

CD35 BT - автоматичний пошук станцій
Натисніть і утримуйте кнопку ⏮ або ⏭ приблизно 2 секунди, щоб знайти наступну станцію в діапазоні, що може бути прийнята.

Якщо не було знайдено жодної станції, автоматичний пошук продовжується, доки ви не натиснете на ⏮ або ⏭.

Пошук станції вручну

Пошук збережених станцій
Ця функція дозволяє викликати попередньо збережені радіостанції.

Щоб зберегти станцію, оберіть потрібний діапазон та станцію, після цього натисніть кнопку 1...6 та дочекайтесь аудіосигналу, що підтвердить збереження станції відносно відповідної кнопки. У кожному діапазоні може бути збережено 6 станцій.

Увімкнення збереженої станції
Щоб викликати станцію, оберіть потрібний діапазон та коротко натисніть кнопку станції 1...6.

R15 BT / CD15 BT / R16 BT / CD16 BT / CD18 BT - пошук радіостанцій вручну
Оберіть потрібний діапазон, натисніть та утримуйте кнопку ⏮ або ⏭, щоб розпочати сканування.

Відпустіть кнопку, коли пошук буде проводитися близько до потрібної частоти. При цьому буде виконаний пошук найближчої станції, що може бути прийнята, а її відтворення розпочнеться автоматично.

Повертайте регулятор **OK**, щоб змінювати частоту сталими інтервалами.

Пошук збережених станцій
Ця функція дозволяє викликати попередньо збережені радіостанції.

Щоб зберегти станцію, оберіть потрібний діапазон та станцію, після цього натисніть кнопку 1...6 та дочекайтесь аудіосигналу, що підтвердить збереження станції відносно відповідної кнопки. У кожному діапазоні може бути збережено 6 станцій.

Увімкнення збереженої станції
Щоб викликати станцію, оберіть потрібний діапазон та коротко натисніть кнопку станції 1...6.

Пошук збережених станцій

Ця функція дозволяє викликати попередньо збережені радіостанції.

Таким чином можна зберегти до 12 FM-станцій, 6 LW-станцій або 6 MW-станцій.

Інший спосіб: натисніть та утримуйте кнопку 1...6 та дочекайтесь аудіосигналу, що підтвердить збереження станції відносно відповідної кнопки. У такий спосіб в кожному діапазоні може бути збережено 6 станцій.

Пошук назви радіостанції (лише FM-діапазон)

Оберіть FM-діапазон, після цього виділіть назву станції на дисплеї, використовуючи кнопку ◀ або ▶.

Кілька разів натисніть кнопку ⊻ або ⊼, щоб знайти необхідну назву станції. Якщо назва станції недоступна, замість неї може відображатися частота.

В алфавітному списку міститься до 60 FM-радіостанцій з найкращим прийомом. Цей список можна оновити в будь-який час ⇨ 37.

CD30 BT - ручний пошук станцій

Оберіть потрібний діапазон та виділіть на дисплеї частоту, використовуючи для цього кнопку ◁ або ▷.

Поверніть регулятор або натисніть й утримуйте кнопку ⏮ або ⏭, щоб просканувати частота обраного діапазону.

Відпустіть кнопку після того, як потрібна частота буде досягнута. Відтворення радіостанції розпочнеться автоматично.

Пошук збережених станцій

Ця функція дозволяє викликати попередньо збережені радіостанції.

Щоб зберегти станцію, оберіть потрібний діапазон та станцію та натисніть кнопку **MEM** (щоб перейти до списку збережених радіостанцій), після цього оберіть цифру, обертаючи та натискаючи регулятор.

У такий спосіб можна зберегти 12 станцій.

Інший спосіб: натисніть та утримуйте кнопку 1...6 та дочекайтесь аудіосигналу, що підтвердить збереження станції відносно відповідної кнопки. У такий спосіб в кожному діапазоні може бути збережено 6 станцій.

Увімкнення збереженої станції

Щоб викликати станцію, оберіть потрібний діапазон та коротко натисніть кнопку станції 1...6.

Інший спосіб: оберіть потрібний діапазон та виділіть номер збереженої станції в меню, використовуючи для цього кнопки ◁ або ▷. Поверніть регулятор та знайдіть список збережених станцій ручним способом.

Пошук назви радіостанції (лише FM-діапазон)
Оберіть FM-діапазон, після цього виділіть назву станції на дисплеї, використовуючи кнопку ◁ або ▷.

Поверніть регулятор, щоб ручним способом знайти назву станції.

В алфавітному списку міститься до 50 FM-радіостанцій з найкращим прийомом. Цей список можна оновити в будь-який час ⇨ 37.

CD35 BT - ручний пошук станцій
Оберіть потрібний діапазон, натисніть та утримуйте кнопку ⏮ або ⏭, щоб розпочати сканування.

Відпустіть кнопку, коли пошук буде проводитися близько до потрібної частоти. При цьому буде виконаний пошук найближчої станції, що може бути прийнята, а її відтворення розпочнеться автоматично.

Коротко натисніть кнопку ⏮ чи ⏭, щоб змінювати частоту сталими інтервалами.

Пошук збережених станцій
Ця функція дозволяє викликати попередньо збережені радіостанції.

Щоб зберегти станцію, оберіть потрібний діапазон та станцію, після цього натисніть кнопку 1...6 та дочекайтесь аудіосигналу, що підтвердить збереження станції відносно відповідної кнопки. У кожному діапазоні може бути збережено 6 станцій.

Увімкнення збереженої станції
Щоб викликати станцію, оберіть потрібний діапазон та коротко натисніть кнопку станції 1...6.

Пошук назви радіостанції (лише FM-діапазон)
Оберіть діапазон FM і відкрийте список радіостанцій FM, повертаючи коліщатко центрального регулятора.

Повертайте регулятор для здійснення ручного пошуку необхідної назви радіостанції і натискайте регулятор, щоб обрати станцію.

В алфавітному списку міститься до 50 FM-радіостанцій з найкращим прийомом. Цей список можна оновити в будь-який час ⇨ 37.

Список автозбереження

Станції з найсильнішим сигналом у діапазоні можна шукати та автоматично зберігати за допомогою функції автозбереження.

Автоматичне збереження станції

R15 BT / CD15 BT / R16 BT / CD16 BT / CD18 BT - автоматичне збереження радіостанцій
Діапазон FM має список автозбереження (AST), який дозволяє зберегти 6 станцій.

Під час прослуховування радіо натисніть і утримуйте кнопку **SETUP**: 6 станцій з найсильнішим сигналом будуть автоматично збережені в AST.

Примітка
Відповідно до потужності сигналу зберегтися може менше ніж 6 радіостанцій.

CD30BT - автоматичне збереження станцій
Залежно від моделі автомобіля система постійно оновлює та автоматично зберігає до 50 радіостанцій.

CD35BT - автоматичне збереження станцій
Залежно від моделі автомобіля система постійно оновлює та автоматично зберігає до 50 радіостанцій.

Увімкнення збереженої станції

R15 BT / CD15 BT / R16 BT / CD16 BT / CD18 BT - налаштування на збережені станції
Оберіть потрібний діапазон та коротко натисніть кнопку станції 1...6, щоб викликати збережені станції.

Щоб увімкнути станцію, збережену у списку відтворення (AST), під час прослуховування радіо коротко натисніть кнопку **SETUP**, щоб увімкнути режим AST. При цьому радіоприймач розпочне відтворення останньої налаштованої радіостанції. Щоб увімкнути іншу станцію, збережену в списку автозбереження, коротко натисніть одну з кнопок 1...6.

CD30BT - увімкнення збереженої станції
Оберіть потрібний діапазон та коротко натисніть кнопку станції 1...6, щоб викликати збережені станції.

Інший спосіб: оберіть потрібний діапазон та виділіть номер збереженої станції в меню, використовуючи для цього кнопки ◁ або ▷. Поверніть регулятор та знайдіть список збережених станцій ручним способом.

CD35BT - увімкнення збереженої станції
Оберіть потрібний діапазон та коротко натисніть кнопку станції 1...6, щоб викликати збережені станції.

Крім цього, можна також вибрати діапазон FM і відкрити список радіостанцій FM, повертаючи коліщатко центрального регулятора. Повертайте регулятор для здійснення ручного пошуку необхідної назви радіостанції і натискайте регулятор, щоб обрати станцію.

Оновлення станцій вручну

Станції також можна зберігати в списку автозбереження вручну[1].

Щоб оновити список станцій та обрати найбільш популярну, активуйте систему автоматичного оновлення. Під час оновлення ручним способом звук відключається.

[1] Лише в моделях CD30 BT / CD35 BT

CD30BT - оновлення станцій вручну

Натисніть кнопку ⚙, щоб перейти в меню **Radio functions (Функції радіо)**.

Поверніть регулятор, щоб обрати **Update FM list (Оновити список FM)** та натисніть його, щоб підтвердити оновлення.

CD35BT - оновлення станцій вручну

Натисніть кнопку **SETUP / TEXT** і повертайте коліщатко центрального регулятора, щоб дістатися **Radio functions (Функції радіо)**.

Поверніть регулятор, щоб обрати **Update FM list (Оновити список FM)** та натисніть його, щоб підтвердити оновлення.

Система радіоінформації (RDS)

Система радіоінформації RDS являє собою радіослужбу в FM-діапазоні, що допомагає знайти потрібну станцію та забезпечує її стабільний прийом.

Переваги RDS

- Назва програми обраної радіостанції з’явиться на екрані дисплея замість її частоти.
- У режимі автоматичного пошуку станцій інформаційно-розважальна система налаштовує лише станції RDS.
- Інформаційно-розважальна система завжди налаштовує найкращу частоту мовлення обраної станції за допомогою AF (альтернативна частота).

R15 BT / CD15 BT / R16 BT / CD16 BT / CD18 BT - функції RDS

Налаштування RDS

Натисніть кнопку **SETUP** і повертайте регулятор **OK**, щоб дістатися меню **RDS**. Натисніть регулятор, щоб обрати.

Поверніть регулятор, щоб обрати **RDS SETUP**.

Увімкнення та вимкнення RDS

Вмикайте/вимикайте **RDS-AF**, натискаючи регулятор **OK**. На екрані дисплея відображається **AF** при активній функції RDS.

Текстова інформація (текстові радіоповідомлення)

Деякі радіостанції передають текстову інформацію, що доповнює трансльовані програми (наприклад, назви пісень).

Натисніть кнопку **SETUP** і поверніть регулятор **OK**, щоб дістатися меню **Radio texts**.

Повертайте регулятор, щоб обрати **Radio** і натисніть регулятор, щоб побачити цю інформацію.

CD30 BT - функції RDS

Налаштування RDS

Під час роботи радіо натисніть кнопку **RADIO/CD**, щоб дістатися меню **Radio functions (Функції радіо)**.

Увімкнення та вимкнення RDS

Увімкніть або вимкніть **RDS-AF** та натисніть регулятор, щоб підтвердити вибір. При увімкненні на дисплеї відобразиться **RDS-AF**.

І Служба повідомлень про дорожній рух (дорожня інформація)

Станції радіослужби повідомлень про дорожній рух є станціями FM RDS, які транслюють новини щодо ситуації на дорогах.

Увімкнення та вимкнення І Служби повідомлень про дорожній рух

Щоб увімкнути або вимкнути службу повідомлень про дорожній рух:

Під час роботи радіо натисніть кнопку **RADIO/CD**, щоб дістатися меню **Radio functions (Функції радіо)**.

Увімкніть або вимкніть **і Traffic (і дорожній рух)** та натисніть регулятор, щоб підтвердити вибір.

- Якщо радіослужбу повідомлень про дорожній рух увімкнено, у головному меню радіо відобразиться **і Traffic (і дорожній рух)**.
- Виконується прийом лише станції радіослужби сповіщень про дорожній рух.
- Якщо радіослужбу повідомлень про дорожній рух увімкнено, відтворення CD/MP3 переривається для прослуховування повідомлення.
- Якщо обраний діапазон довгих чи середніх хвиль, повідомлення про ситуацію на дорогах не будуть відтворюватися автоматично. Щоб увімкнути автоматичне відтворення повідомлень про ситуацію на дорогах оберіть діапазон FM замість зовнішнього аудіопристрою або інших діапазонів радіомовлення.

Блокування сповіщень про дорожній рух

Щоб заблокувати надходження повідомлення про дорожній рух, наприклад, під час відтворення CD/MP3, виконайте наведені нижче дії: Натисніть регулятор.

Надходження повідомлень блокується, але радіослужба повідомлень залишається ввімкненою.

Пошук типів програм (PTY)

Натисніть кнопку **RADIO/CD**, щоб перейти в меню **Radio functions (Функції радіо)**.

Натисніть ◁ або ▷, щоб обрати діапазон радіомовлення.

Поверніть регулятор, щоб обрати PTY.

Натисніть регулятор або кнопку ◁ або ▷, щоб відобразити список типів програм.

Оберіть програму з наступних опцій:

- News (Новини)
- Pop music (Поп-музика)
- Sport (Спорт)
- Serious classics (Серйозна класика)
- Varied speech (Розмовні жанри)

Оберіть станцію зі списку.

Система автоматично запропонує програму, що відповідає початковому вибору.

Текстова інформація (текстові радіоповідомлення)

Деякі радіостанції передають текстову інформацію, що доповнює трансльовані програми (наприклад, назви пісень).

Коротко натисніть кнопку ⓘ, щоб переглянути цю інформацію.

Натисніть кнопку ⓘ ще раз або змініть станцію, щоб повернутися до початкового режиму відображення дисплею.

CD35 BT - функції RDS

Налаштування RDS

Натисніть кнопку SETUP / TEXT і повертайте центральний регулятор, щоб дістатися меню Radio functions (Функції радіо). Натисніть регулятор, щоб обрати.

Поверніть регулятор, щоб обрати RDS-AF.

Увімкнення та вимкнення RDS

Увімкніть/вимкніть RDS-AF, натискаючи центральний регулятор.

І Служба повідомлень про дорожній рух (дорожня інформація)

Станції радіослужби повідомлень про дорожній рух є станціями FM RDS, які транслюють новини щодо ситуації на дорогах.

Увімкнення та вимкнення І Служби повідомлень про дорожній рух

Щоб увімкнути або вимкнути службу повідомлень про дорожній рух:

Натисніть кнопку SETUP / TEXT і повертайте центральний регулятор, щоб дістатися меню Radio functions (Функції радіо). Натисніть регулятор, щоб обрати.

Повертайте регулятор, щоб обрати і Traffic (і дорожній рух). Вмикайте/вимикайте функцію, натискаючи регулятор.

- Якщо радіослужбу повідомлень про дорожній рух увімкнено, відтворення CD/MP3 переривається для прослуховування повідомлення.
- Якщо обраний діапазон довгих чи середніх хвиль, повідомлення про ситуацію на дорогах не будуть відтворюватися автоматично. Щоб увімкнути автоматичне відтворення повідомлень про ситуацію на дорогах оберіть діапазон FM замість зовнішнього аудіопристрою або інших діапазонів радіомовлення.

Блокування сповіщень про дорожній рух

Щоб заблокувати надходження повідомлення про дорожній рух, наприклад, під час відтворення CD/MP3, виконайте наведені нижче дії: Натисніть центральний регулятор (або кнопку ⮌).

Надходження повідомлень блокується, але радіослужба повідомлень залишається ввімкненою.

Текстова інформація (текстові радіоповідомлення)

Деякі радіостанції передають текстову інформацію, що доповнює трансльовані програми (наприклад, назви пісень).

Натисніть і утримуйте кнопку **SETUP / TEXT**, щоб побачити цю інформацію.

Натисніть кнопку ⮌ або зачекайте 30 секунд, щоб повернутися до вихідного зображення на дисплеї.

Програвач компакт-дисків

Загальна інформація 43
Користування 44

Загальна інформація

Програвач CD-дисків інформаційно-розважальної системи призначений для відтворення компакт-дисків, дисків у форматі MP3, а також дисків у форматі WMA.

Лише в моделях CD15 BT, CD16 BT, CD 18BT та CD 30 BT: відтворюються також файли у форматах AAC та WAV.

Важлива інформація щодо аудіокомпакт-дисків і MP3/WMA CD-дисків

Обережно

У жодному разі не вставляйте в аудіопрогравач DVD-, односторонні CD-диски, діаметр яких складає 8 см, або фігурні CD-диски.

Не прикріплюйте на компакт-диски наклейки. Такі диски можуть застрягти в дисководі та пошкодити його. При пошкодженні пристрою можливо прийдеться придбати новий за високу ціну.

- Аудіокомпакт-диски із захистом від копіювання, які не відповідають установленим для цього типу дисків стандартам, можуть не відтворюватися, або їх відтворення не виконуватиметься належним чином.
- Самостійно записані диски CD, CD-RW та файли WMA з системою Digital Rights Management (DRM) з музичних Інтернет-крамниць можуть відтворюватися неправильно, або не відтворюватися взагалі.
- На CD-дисках із комбінованим записом (поєднання звуку та даних, наприклад, MP3) розпізнаються та відтворюються лише аудіодоріжки.
- Диски CD-R і CD-RW, записані користувачем, можуть з більшою ймовірністю некоректно відтворюватися, ніж CD-диски зі

студійним записом. Слід обережно використовувати диски CD-R та CD-RW (особливо записані користувачем) і дотримуватися наведених нижче інструкцій.

- Під час зміни CD-дисків намагайтеся не торкатися їх поверхні пальцями.
- Покладіть CD-диск назад до конверта відразу після виймання з програвача, щоб попередити його пошкодження брудом.
- Бруд або рідина на компакт-диску можуть потрапити на лінзу програвача всередині пристрою та призвести до несправності системи.
- Уникайте впливу високих температур і потрапляння прямих сонячних променів на CD-диски.
- Стосовно MP3/WMA CD-дисків діють наступні обмеження:

  Розпізнаються тільки файли MP3 та WMA.

  Максимальна глибина структури папок: 11 рівнів

  Максимальна кількість файлів MP3 та/чи WMA, які можна зберегти: 1000 файлів

  Підтримувані розширення списків відтворення: .m3u, .pls

  Елементи списку відтворення мають подаватися у вигляді відповідних шляхів до файлів.
- Робота з файлами MP3 та WMA ідентична. У разі завантаження CD-диска з файлами WMA відображаються меню MP3.

Користування

CD15 BT / CD 16 BT / CD 18 BT - користування програвачем компакт-дисків

Початок відтворення компакт-диска

Увімкніть інформаційно-розважальну систему (натискаючи регулятора ⏻) і вставте компакт-диск у відповідний слот кольоровим боком догори, доки він не втягнеться всередину: відтворення компакт-диска розпочнеться автоматично.

Якщо в системі вже є компакт-диск, натискайте кнопку **MEDIA** відповідну кількість разів, щоб обрати бажане аудіоджерело: розпочинається відтворення CD.

Примітка
В залежності від того, які дані збережені на CD або MP3 CD, на дисплеї відображається різноманітна інформація про CD та поточний музичний трек.

Вибір альбому чи композиції

Повертайте регулятор **OK**, щоб обрати альбом чи композицію зі списку.

Перехід до наступної чи попередньої звукової доріжки

Коротко натисніть на кнопку ⏮ або ⏭ один чи кілька разів.

Прокрутка вперед або назад

Натисніть і утримуйте кнопку ⏮ чи ⏭, щоб прокрутити поточну композицію вперед чи назад.

Випадкова композиція

Під час відтворення компакт-дисків натисніть і потримайте кнопку **2** або **4** (одну з кнопок станцій із номерами 1...6), щоб активувати режим відтворення у випадковому порядку.

MIX з'явиться на дисплеї при ввімкненому випадковому режимі відтворення.

Примітка
Для диска з файлами MP3 функція випадкового програвання застосовується тільки до поточного альбому.

Ще раз натисніть і потримайте кнопку **2** або **4**, щоб вимкнути цей режим.

Позначення **MIX** зникне з дисплея.

Режим випадкового відтворення можна також вимкнути шляхом вилучення диска.

Примітка
Вимкнення аудіосистеми або зміна носія не призводить до вимкнення функції випадкового відтворення.

Пауза

Коротко натисніть регулятор ⏻, 🔇 або ж кнопки 🔊 та 🔉 одночасно, щоб перервати відтворення диска MP3 чи аудіодиска. Натисніть знову, щоб відновити відтворення.

Функція паузи вимикається автоматично після регулювання гучності, зміни джерела відтворення чи виведення автоматичних інформаційних повідомлень.

Виведення на екран додаткової текстової інформації (текст CD чи теги ID3)

Вибравши композицію чи альбом, коротко натисніть кнопку **TEXT** або **5** (одну з кнопок станцій 1...6), щоб переглянути інформацію, наявну на компакт-диску (наприклад, ім'я виконавця та назву альбому чи композиції).

Щоб відобразити на екрані всю текстову інформацію, натисніть і потримайте кнопку **5** або **TEXT** .

Щоб вийти з цього екрану, натисніть кнопку ↩.

Виймання CD-диска

Натисніть кнопку ⏏: Система виштовхує CD-диск із відповідного слота.

Якщо після розкриття слота CD-диск не було вийнято, через кілька секунд слот із диском автоматично закриється.

CD30 BT - користування CD-плеєром

Початок відтворення компакт-диска

Увімкніть інформаційно-розважальну систему (натискаючи регулятора ⏻) і вставте компакт-диск у відповідний слот кольоровим боком догори, доки він не втягнеться всередину: відтворення компакт-диска розпочнеться автоматично.

Якщо CD вже знаходиться в програвачі, натисніть кнопку **RADIO/CD**: розпочинається відтворення компакт-диска.

Примітка
В залежності від того, які дані збережені на CD або MP3 CD, на дисплеї відображається різноманітна інформація про CD та поточний музичний трек.

Вибір альбому чи композиції
Повертайте регулятор, щоб обрати альбом чи композицію зі списку.

Перехід до наступної чи попередньої звукової доріжки
Коротко натисніть на кнопку ⏮ або ⏭ один чи кілька разів.

Прокрутка вперед або назад
Натисніть і утримуйте кнопку ⏮ чи ⏭, щоб прокрутити поточну композицію вперед чи назад.

Випадкова композиція
Доступ до меню **Other audio settings (Інші параметри аудіо)**.

Виберіть **Random (Випадковий режим)** і натисніть регулятор, щоб увімкнути.

Примітка
При використанні носія CD MP3/WMA функція випадкового відтворення застосовується до поточного альбому, а потім перемикається на наступний альбом.

Пауза
Натисніть кнопку 🔇 або чи обидві кнопки 🔉 та 🔊 одночасно, щоб перервати відтворення диска MP3 чи аудіодиска.

Ця функція вимикається автоматично після регулювання гучності, зміни джерела відтворення чи виведення автоматичних інформаційних повідомлень.

Вибір звукових доріжок за допомогою меню аудіокомпакт-диска або MP3

Під час відтворення аудіодиска
Щоб вибрати звукову доріжку на аудіодиску: повертайте регулятор, щоб обрати бажану композицію.

Під час відтворення MP3
Натисніть кнопку ▷, щоб отримати доступ до підкаталогу чи композиції.

Натисніть кнопку ◁, щоб повернутися до каталогу вищого рівня.

Натисніть і утримуйте кнопку ◁, щоб повернутися до кореневої директорії.

Натисніть і утримуйте кнопку ▷, щоб вивести на екран назву поточної композиції.

Після обрання альбому:

- Натисніть регулятор, щоб вивести на екран список композицій.
- Повертайте регулятор, щоб вибрати потрібну композицію.

Виведення на екран додаткової текстової інформації (текст CD чи теги ID3)

Після обрання композиції чи альбому натисніть кнопку 🅃, щоб отримати доступ до інформації, наявної на компакт-диску (наприклад, виконавець, назва альбому чи композиції). Знову натисніть 🅃, щоб вийти з відповідного меню.

Натисніть кнопку ☰, щоб вивести на екран повну назву альбому чи композиції, що програється. Знову натисніть ☰, щоб вийти з відповідного меню.

Виймання CD-диска

Натисніть кнопку ⏏: Система виштовхує CD-диск із відповідного слота.

Якщо після розкриття слота CD-диск не було вийнято, через кілька секунд слот із диском автоматично закриється.

CD35 BT - користування CD-плеєром

Початок відтворення компакт-диска

Увімкніть інформаційно-розважальну систему (натискаючи регулятора ⏻) і вставте компакт-диск у відповідний слот кольоровим боком догори, доки він не втягнеться всередину: відтворення компакт-диска розпочнеться автоматично.

Якщо в системі вже є компакт-диск, натискайте кнопку **MEDIA** відповідну кількість разів, щоб обрати бажане аудіоджерело: розпочинається відтворення CD.

Примітка
В залежності від того, які дані збережені на CD або MP3 CD, на дисплеї відображається різноманітна інформація про CD та поточний музичний трек.

Вибір альбому чи композиції

Повертайте центральний регулятор, щоб обрати альбом чи композицію зі списку.

Перехід до наступної чи попередньої звукової доріжки

Коротко натисніть на кнопку ⏮ або ⏭ один чи кілька разів.

Прокрутка вперед або назад

Натисніть і утримуйте кнопку ⏮ чи ⏭, щоб прокрутити поточну композицію вперед чи назад.

Випадкова композиція

Натисніть кнопку **SETUP / TEXT**, щоб перейти в меню налаштувань.

Поверніть центральний регулятор, щоб обрати **Audio settings (Параметри аудіо)**, натисніть регулятор для підтвердження.

Виберіть **Random (Випадковий режим)** і натисніть регулятор, щоб увімкнути.

Примітка
При використанні носія CD MP3/ WMA функція випадкового відтворення застосовується до поточного альбому, а потім перемикається на наступний альбом.

Пауза

Коротко натисніть регулятор гучності, 🔇 або ж кнопки 🔉 та 🔊 одночасно, щоб перервати відтворення диска MP3 чи аудіодиска. Натисніть знову, щоб відновити відтворення.

Функція паузи вимикається автоматично після регулювання гучності, зміни джерела відтворення чи виведення автоматичних інформаційних повідомлень.

Виведення на екран додаткової текстової інформації (текст CD чи теги ID3)

Після обрання композиції чи альбому натисніть і утримуйте центральний регулятор, щоб отримати доступ до інформації, наявної на компакт-диску (наприклад, виконавець, назва альбому чи композиції).

Щоб вийти з цього екрану, натисніть кнопку ⮌.

Виймання CD-диска

Натисніть кнопку ⏏: Система виштовхує CD-диск із відповідного слота.

Якщо після розкриття слота CD-диск не було вийнято, через кілька секунд слот із диском автоматично закриється.

Вхід AUX

Загальна інформація 49
Користування 49

Загальна інформація

CD30 BT

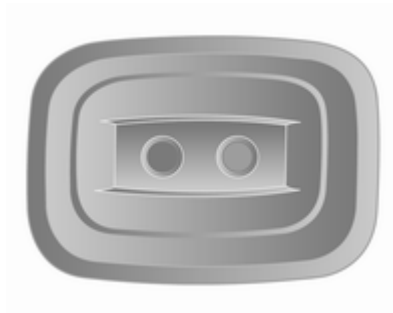

Гніздо AUX призначене для підключення зовнішніх джерел відтворення.

Примітка
Патрон має постійно залишатися сухим і чистим.

Наприклад, ви можете підключити портативний програвач CD-дисків штекерами RCA або ж штекером діаметром 3,5 мм до гнізда AUX.

R15 BT / CD15 BT, R16 BT / CD16 BT, CD18 BT, CD35 BT

У інформаційно-розважальній системі розташовано гніздо AUX для підключення зовнішніх аудіоджерел.

Примітка
Патрон має постійно залишатися сухим і чистим.

Наприклад, ви можете підключити портативний програвач CD-дисків шляхом з'єднання його штекера діаметром 3,5 мм до гнізда AUX.

Користування

Аудіоджерелом, підключеним до входу AUX, можна керувати тільки за допомогою елементів керування аудіоджерела, а не через інформаційно-розважальну систему. Вибирайте композицію на аудіоджерелі тільки коли автомобіль стоїть нерухомо.

Обережно

Перед підключенням або відключенням зовнішнього пристрою, наприклад, кишенькового CD плеєра, вимкніть плеєр та інформаційно-розважальну систему, щоб запобігти зниженню якості звучання та можливим пошкодженням обладнання.

Після підключення за допомогою штекера система розпізнає аудіоджерело автоматично. Залежно від рівня гучності запису звук під час відтворення може почати лунати не одразу.

Назва виконавця чи композиції не відображаються на екрані дисплея.

R15 BT / CD15 BT, R16 BT / CD16 BT, CD18 BT - використання вхідного гнізда AUX

Натисніть кнопку **MEDIA** або **AUDIO/SOURCE**, щоб змінити джерело відтворення звуку на пристрій, підключений до гнізда AUX, а потім увімкніть зовнішнє джерело. На екрані дисплея з'явиться AUX.

Налаштування AUX

Натисніть кнопку **SETUP**, щоб перейти в меню налаштувань.

Оберіть AUX IN і повертайте регулятор **OK**, щоб обрати бажане налаштування:

- HI (300 мВ)
- MID (600 мВ)
- LO (1200 мВ)

CD30 BT - використання входу AUX

Натисніть кнопку **RADIO/CD**, щоб увімкнути режим AUX, потім увімкніть зовнішній пристрій.

CD35 BT - використання входу AUX

Натисніть кнопку **MEDIA**, щоб перевести систему в режим AUX, потім увімкніть зовнішнє джерело. На екрані дисплея з'явиться Jack.

Порт USB

Загальна інформація 51
Відтворення збережених аудіофайлів 52

Загальна інформація

R15 BT / CD15 BT, R16 BT / CD16 BT, CD18 BT, CD35 BT

У інформаційно-розважальній системі розташовано гніздо USB для підключення зовнішніх аудіоджерел.

CD30 BT

Гніздо USB призначене для підключення зовнішніх аудіоджерел.

Примітка
Патрон має постійно залишатися сухим і чистим.

До порту USB можна підключити MP3-плеєр, носій USB або iPod.

Керування цими пристроями здійснюється за допомогою елементів керування та меню інформаційно-розважальної системи.

Важлива інформація

MP3-плеєр/носії USB

- Під'єднані плеєри MP3 та носії USB мають відповідати характеристикам класу пристроїв збереження USB (USB MSC).
- Система підтримує лише MP3-плеєри та накопичувачі USB з файловою системою FAT32, ємністю сектору 512 байт та ємністю кластера 32 кбайт або менше.
- Жорсткі диски (HDD) не підтримуються.
- До даних, збережених на MP3-плеєрі або пристрої USB,

застосовуються перелічені нижче обмеження:

Система підтримує тільки наступні формати: MP3, WMA, ACC[1] та OGG[2]. Файли WAV та інші стиснуті файли не можуть програватися

Максимальна глибина структури папок: 11 рівнів

Максимальна кількість файлів, які можна зберігати:
1000 файлів

Файли WMA із системою захисту авторських прав Digital Rights Management (DRM) з музичних Інтернет-магазинів можуть програватися некоректно, або не програватися зовсім

Підтримувані розширення списків відтворення: .m3u, .pls

Елементи списку відтворення мають подаватися у вигляді відповідних шляхів до файлів

Відтворення збережених аудіофайлів

Залежно від зовнішнього аудіопристрою оберіть папку (MP3-плеєр, USB-пристрій) або список файлів (кишеньковий плеєр).

Використовувати органи управління інформаційно-розважальної системи для керування зовнішніми аудіопристроями можливо лише після їх підключення.

Принцип роботи джерел даних, підключених у режимі USB, не відрізняється в основному від функцій аудіо-диска чи MP3/ WMA CD-диска ⇨ 44.

R15 BT / CD15 BT, R16 BT / CD16 BT, CD18 BT - відтворення музики через USB

MP3-плеєр / iPod / носії USB

Якщо до системи підключений USB-пристрій, вона розпізнає зовнішній аудіопристрій, при цьому на дисплеї автоматично відображається поточна композиція.

При підключенні зовнішнього пристрою відтворення першої композиції першої папки розпочнеться автоматично. При повторному підключенні пристрою відновиться відтворення останньої відтворюваної композиції.

Вибір звукової доріжки

Для безпосереднього обрання композицій (та зміни папок) спочатку зайдіть в меню зовнішнього пристрою. Для цього натисніть регулятор OK під час

[1] Не для CD 30 BT.
[2] Тільки для CD 30 BT.

відтворення. Обирайте композиції і змінюйте папки, повертаючи регулятор.

CD30 BT - відтворення музики через USB

MP3-плеєр / iPod / носії USB

Якщо до системи підключений USB-пристрій, вона розпізнає зовнішній аудіопристрій, при цьому на дисплеї автоматично відображається меню **AUX-USB**.

Вибір звукової доріжки

Обирайте композиції, повертаючи і натискаючи на центральний регулятор.

По замовчуванню альбоми розміщені у списку в алфавітному порядку.

Після підключення USB-пристрою всі папки будуть розміщені на одному рівні деревоподібної структури.

Залежно від підключеного аудіопристрою ви можете уточнити вибір по папках та файлах, або за наступними критеріями пошуку:

- **Artists (Виконавці)**
- **Albums (Альбоми)**
- **Genres (Жанри)**
- **Playlists (Списки програвання)**
- **Songs (Пісні)**

CD35 BT - відтворення музики через USB

MP3-плеєр / iPod / носії USB

Якщо до системи підключений USB-пристрій, вона розпізнає зовнішній аудіопристрій, при цьому відтворення першої композиції у першій папці розпочнеться автоматично. При повторному підключенні пристрою відновиться відтворення останньої відтворюваної композиції.

Вибір звукової доріжки

Для безпосереднього обрання композицій (та зміни папок) спочатку зайдіть в меню зовнішнього пристрою. Для цього натисніть центральний регулятор під час відтворення (для iPod - поверніть регулятор, щоб зайти в меню). Обирайте композиції і змінюйте папки, повертаючи регулятор.

Від'єднання від порту USB

При видаленні аудіопристрою з гнізда USB відтворення звуку припиниться негайно.

Відтворення музики через Bluetooth

Загальна інформація 54
Робота 54

Загальна інформація

Зовнішні аудіоджерела з інтерфейсом Bluetooth (наприклад, музичні мобільні телефони, програвачі MP3 тощо), які підтримують музичний протокол Bluetooth A2DP, можна підключати до інформаційно-розважальної системи по бездротовому з'єднанню.

Важлива інформація

- До інформаційно-розважальної системи можуть підключатися тільки такі пристрої з інтерфейсом Bluetooth, що підтримують протокол A2DP (Advanced Audio Distribution Profile). При використанні більш ранніх версій можливі проблеми зі з'єднанням.
- Окрім цього, пристрій з інтерфейсом Bluetooth має підтримувати протокол AVRCP (Audio Video Remote Control Profile) версії 1.0 або вище. Якщо цей пристрій не підтримує протокол AVRCP, через інформаційно-розважальну систему можна буде керувати тільки гучністю.
- Перед підключенням пристрою з інтерфейсом Bluetooth до інформаційно-розважальної системи ознайомтеся з відповідними інструкціями для функцій Bluetooth.

Робота

Передумови

Для керування аудіопристроєм з інтерфейсом Bluetooth через інформаційно-розважальну систему мають бути виконані наступні умови:

- Функція Bluetooth інформаційно-розважальної системи має бути активована, ⇨ 90.
- Інтерфейс Bluetooth на зовнішньому аудіоджерелі має бути ввімкнений (див. інструкцію з експлуатації аудіопристрою).

- Залежно від аудіоджерела, може знадобитися встановити пристрій у "видимий" режим (див.інструкцію з експлуатації аудіопристрою).
- Аудіоджерело має бути сполучене та підключене до інформаційно-розважальної системи.

R15 BT / CD15 BT, R16 BT / CD16 BT, CD18 BT - відтворення музики через Bluetooth

З'єднання Bluetooth

Підключення має бути встановлене між аудіопристроєм та інформаційно-розважальною системою по інтерфейсу Bluetooth, тобто пристрій має бути підключений до автомобіля перед використанням.

- Список сполучених пристроїв може включати до 5 аудіопристроїв, але з'єднання в певний момент часу може бути встановлене лише з одним з них.
- Якщо пристрій має як аудіоплеєр, так і телефон, обидві функції будуть сполучені з системою. Сполучення мобільного телефону ⇨ 90.
- Функції телефону залишатимуться активними під час використання аудіоплеєра, відтворення аудіо буде призупинене під час використання телефону.

Сполучення зовнішнього аудіопристрою з інформаційно-розважальною системою

Для сполучення аудіопристрою натисніть кнопку **TEL** і оберіть **Pair device**, повертаючи і натискаючи регулятор **OK**. На екрані з'явиться повідомлення **Ready to Pair**.

Потім виконайте пошук пристроїв Bluetooth на аудіопристрої.

Оберіть **My Radio** (тобто назву системи) зі списку в аудіопристрої. Потім за допомогою клавіатури пристрою (якщо наявна) введіть код сполучення, що відображується на дисплеї інформаційно-розважальної системи.

Примітка
Якщо аудіопристрій не має свого екрана, введіть код сполучення за замовчуванням спочатку на цьому пристрої, потім повторіть введення на інформаційно-розважальній системі. Див. інструкцію з експлуатації, щоб отримати інформацію про код сполучення для цього пристрою за замовчуванням - зазвичай це **0000**. Залежно від пристрою може знадобитися ввести код сполучення у зворотному порядку, тобто спочатку - на інформаційно-розважальній системі.

Якщо сполучення завершиться невдало, система повернеться до попереднього меню, а на екрані з'явиться відповідне повідомлення. У разі необхідності повторіть процедуру.

Після завершення сполучення на екрані дисплея інформаційно-розважальної системи з’явиться підтверджувальне повідомлення і назва сполученого аудіопристрою.

Примітка
При використанні з'єднання Bluetooth керування аудіопристроєм за допомогою інформаційно-розважальної системи призводить до більш швидкої розрядки акумулятора.

Підключення аудіопристрою
Аудіопристрої автоматично підключаються до інформаційно-розважальної системи після завершення процедури сполучення.

Щоб підключити будь-який аудіопристрій, що вже був сполучений із системою або щоб підключитись до іншого сполученого аудіопристрою, натисніть кнопку **TEL** і виберіть меню **Select Device**. У списку пристроїв будуть перелічені вже сполучені аудіопристрої.

Оберіть потрібний пристрій зі списку і підтвердіть, натиснувши регулятор **OK**. Повідомлення на дисплеї підтвердить з'єднання.

Відключення аудіопристрою
Щоб відключити аудіопристрій від інформаційно-розважальної системи, натисніть кнопку **TEL** (або кнопку **SETUP**) і оберіть **Bluetooth connection (З'єднання Bluetooth)**. Оберіть потрібний пристрій зі списку, потім оберіть **Disconnect the device (Від'єднайте пристрій)** та підтвердіть вибір, натиснувши регулятор **OK**. Повідомлення на дисплеї підтвердить роз'єднання.

Вимикання аудіопристрою чи вимикання функції Bluetooth на аудіопристрої також відключає пристрій від інформаційно-розважальної системи.

Скасування сполучення зовнішнього аудіопристрою з інформаційно-розважальною системою
Якщо список сполучених аудіопристроїв заповнений, для сполучення нового пристрою необхідно роз'єднати сполучення одного із пристроїв зі списку.

Для роз'єднання сполучення або видалення аудіопристрою з пам'яті системи натисніть кнопку **TEL** та оберіть пункт **Delete device**. Оберіть бажаний аудіопристрій зі списку пристроїв і натисніть регулятор **OK**, щоб підтвердити видалення за запитом.

Керування роботою через інформаційно-розважальну систему
Після сполучення та встановлення радіозв’язку відтворення розпочинається автоматично.

Аудіопристроєм можна керувати кнопками інформаційно-розважальної системи, регулятором та меню дисплея.

Діапазон доступних функцій, якими можна керувати через інформаційно-розважальну систему, залежить від типу аудіоплеєра.

Робота аудіопристрою, підключеного за допомогою радіозв'язку, схожа з керуванням CD-плеєром ⇨ 44.

CD30 BT - відтворення музики через Bluetooth

З'єднання Bluetooth

Підключення має бути встановлене між аудіопристроєм та інформаційно-розважальною системою по інтерфейсу Bluetooth, тобто пристрій має бути підключений до автомобіля перед використанням.

- Список сполучених пристроїв може включати до 5 аудіопристроїв, але з'єднання в певний момент часу може бути встановлене лише з одним з них.
- Якщо пристрій має як аудіоплеєр, так і телефон, обидві функції будуть сполучені з системою. Сполучення мобільного телефону ⇨ 90.
- Функції телефону залишатимуться активними під час використання аудіоплеєра, відтворення аудіо буде призупинене під час використання телефону.

Сполучення зовнішнього аудіопристрою з інформаційно-розважальною системою

Щоб сполучити аудіопристрій, натисніть кнопку ⚙ і виберіть **Bluetooth connection (З'єднання Bluetooth)**. Повертаючи регулятор, оберіть вільну позицію та натисніть його або кнопку ◁ чи ▷, щоб вивести на екран наступне меню.

Обертаючи та натискаючи регулятор, оберіть **Сполучити аудіопристрій**, після цього в аудіопристрої виконайте пошук обладнання Bluetooth, що знаходиться поблизу.

Оберіть **My Radiosat** (тобто назву системи) зі списку в аудіопристрої. Потім за допомогою клавіатури пристрою (якщо наявна) введіть код сполучення, що відображується на дисплеї інформаційно-розважальної системи.

Примітка
Якщо аудіопристрій не має свого екрана, введіть код сполучення за замовчуванням спочатку на цьому пристрої, потім повторіть введення на інформаційно-розважальній системі. Див. інструкцію з експлуатації, щоб отримати інформацію про код сполучення для цього пристрою за замовчуванням - зазвичай це **0000**. Залежно від пристрою може знадобитися ввести код сполучення у зворотному порядку, тобто спочатку - на інформаційно-розважальній системі.

Якщо сполучення завершиться невдало, на екран буде виведене повідомлення **Connection has failed.**

(Помилка з'єднання) і пролунає звуковий сигнал. У разі необхідності повторіть процедуру.

Після завершення сполучення на екрані дисплея інформаційно-розважальної системи з’явиться підтверджувальне повідомлення і назва сполученого аудіопристрою.

Примітка
При використанні з'єднання Bluetooth керування аудіопристроєм за допомогою інформаційно-розважальної системи призводить до більш швидкої розрядки акумулятора.

Підключення аудіопристрою
Щоб підключити аудіопристрій, що вже був сполучений із системою, або щоб підключитись до іншого сполученого аудіопристрою, натисніть кнопку ⚙ і виберіть **Bluetooth connection (З'єднання Bluetooth)**.

У списку пристроїв будуть перелічені вже сполучені аудіопристрої. Виберіть необхідний пристрій зі списку. Оберіть **Connect the device (Підключіть пристрій)** та підтвердіть вибір натисканням регулятора. Повідомлення на дисплеї підтвердить з'єднання.

Відключення аудіопристрою
Щоб від’єднати аудіопристрій від інформаційно-розважальної системи, оберіть відповідний пристрій в меню **Bluetooth connection (З'єднання Bluetooth)**, потім оберіть **Disconnect the device (Від'єднайте пристрій)**, повертаючи регулятор. Підтвердіть вибір натисканням. Повідомлення на дисплеї підтвердить роз'єднання.

Вимикання аудіопристрою чи вимикання функції Bluetooth на аудіопристрої також відключає пристрій від інформаційно-розважальної системи.

Скасування сполучення зовнішнього аудіопристрою з інформаційно-розважальною системою
Якщо список сполучених аудіопристроїв заповнений, для сполучення нового пристрою необхідно роз'єднати сполучення одного із пристроїв зі списку.

Для скасування сполучення тобто видалення аудіопристрою з пам'яті системи натисніть кнопку ⚙ та оберіть пункт **Bluetooth connection (З'єднання Bluetooth)**. Оберіть потрібний аудіопристрій зі списку, натисніть регулятор або кнопку ◁ чи ▷ та оберіть **Delete this device (Видалити цей пристрій)**.

Керування роботою через інформаційно-розважальну систему
Після сполучення та встановлення радіозв’язку відтворення розпочинається автоматично.

Аудіопристроєм можна керувати кнопками інформаційно-розважальної системи, регулятором та меню дисплея.

Діапазон доступних функцій, якими можна керувати через інформаційно-розважальну систему, залежить від типу аудіоплеєра.

Робота аудіопристрою, підключеного за допомогою радіозв’язку, схожа з керуванням CD-плеєром ⇨ 44.

CD35 BT - відтворення музики через Bluetooth

З’єднання Bluetooth

Підключення має бути встановлене між аудіопристроєм та інформаційно-розважальною системою по інтерфейсу Bluetooth, тобто пристрій має бути підключений до автомобіля перед використанням.

- Список сполучених пристроїв може включати до 5 аудіопристроїв, але з'єднання в певний момент часу може бути встановлене лише з одним з них.
- Якщо пристрій має як аудіоплеєр, так і телефон, одна чи обидві ці функції можуть бути сполучені з системою. Сполучення мобільного телефону ⇨ 90.
- Функції телефону залишатимуться активними під час використання аудіоплеєра, відтворення аудіо буде призупинене під час використання телефону.

Сполучення зовнішнього аудіопристрою з інформаційно-розважальною системою

Щоб сполучити аудіопристрій, натисніть кнопку **SETUP / TEXT** і виберіть **Bluetooth connection (З'єднання Bluetooth)**. Повертаючи центральний регулятор, оберіть вільну позицію та натисніть регулятор, щоб відобразити наступне меню.

Обертаючи та натискаючи регулятор, оберіть **Pair device**, після цього в аудіопристрої виконайте пошук обладнання Bluetooth, що знаходиться поблизу.

Оберіть **My_Radio** (тобто назву системи) зі списку в аудіопристрої. Потім за допомогою клавіатури пристрою (якщо наявна) введіть код сполучення, що відображується на дисплеї інформаційно-розважальної системи.

Примітка

Якщо аудіопристрій не має свого екрана, введіть код сполучення за замовчуванням спочатку на цьому пристрої, потім повторіть введення на інформаційно-розважальній системі. Див. інструкцію з експлуатації, щоб отримати інформацію про код сполучення для цього пристрою за замовчуванням - зазвичай це **0000**. Залежно від пристрою може знадобитися ввести код сполучення у зворотному порядку, тобто спочатку - на інформаційно-розважальній системі.

Якщо сполучення завершиться невдало, на дисплей буде виведене повідомлення **Pairing failed**. У разі необхідності повторіть процедуру.

Після завершення сполучення на екрані дисплея інформаційно-розважальної системи з’явиться підтверджувальне повідомлення і назва сполученого аудіопристрою.

Примітка
При використанні з'єднання Bluetooth керування аудіопристроєм за допомогою інформаційно-розважальної системи призводить до більш швидкої розрядки акумулятора.

Підключення аудіопристрою

Аудіопристрої автоматично підключаються до інформаційно-розважальної системи після завершення процедури сполучення.

Щоб підключити будь-який аудіопристрій, що вже був сполучений із системою або щоб підключитись до іншого сполученого аудіопристрою, натисніть кнопку **SETUP / TEXT** і виберіть **Bluetooth connection (З'єднання Bluetooth)** (або натисніть кнопку **TEL**, якщо не підключено жодного пристрою). У списку пристроїв будуть перелічені вже сполучені аудіопристрої.

Оберіть потрібний пристрій зі списку і підтвердіть, натиснувши центральний регулятор. Повідомлення на дисплеї підтвердить з'єднання.

Відключення аудіопристрою

Щоб від’єднати аудіопристрій від інформаційно-розважальної системи, оберіть відповідний пристрій в меню **Bluetooth connection (З'єднання Bluetooth)**, потім оберіть **Disconnect the device (Від'єднайте пристрій)**, повертаючи центральний регулятор. Підтвердіть вибір натисканням. Повідомлення на дисплеї підтвердить роз'єднання.

Вимикання аудіопристрою чи вимикання функції Bluetooth на аудіопристрої також відключає пристрій від інформаційно-розважальної системи.

Скасування сполучення зовнішнього аудіопристрою з інформаційно-розважальною системою

Якщо список сполучених аудіопристроїв заповнений, для сполучення нового пристрою необхідно роз'єднати сполучення одного із пристроїв зі списку.

Для скасування сполучення тобто видалення аудіопристрою з пам'яті системи натисніть кнопку **SETUP / TEXT** та оберіть пункт **Bluetooth connection (З'єднання Bluetooth)**. Оберіть потрібний аудіопристрій зі списку, натисніть регулятор і оберіть **Delete**.

Керування роботою через інформаційно-розважальну систему

Після сполучення та встановлення радіозв’язку відтворення розпочинається автоматично.

Аудіопристроєм можна керувати кнопками інформаційно-розважальної системи, регулятором та меню дисплея.

Діапазон доступних функцій, якими можна керувати через інформаційно-розважальну систему, залежить від типу аудіоплеєра.

Робота аудіопристрою, підключеного за допомогою радіозв’язку, схожа з керуванням CD-плеєром ⇨ 44.

Навігація

Загальна інформація 62
Використання 65
Введення пункту призначення . . 74
Вказівки 77
Легенда 82

Загальна інформація

⚠ Попередження

Система навігації лише доповнює відчуття простору водія й не замінює його. Керуйте автомобілем з достатньою обережністю та увагою, а також завжди дотримуйтесь позиції безпеки та уваги.

Насамперед необхідно дотримуватися правил дорожнього руху, навіть якщо підказки системи навігації суперечать їм.

Система навігації надійно спрямує вас до обраного пункту призначення без використання звичайного атласу автошляхів.

Якщо в вашій країні або регіоні доступний сервіс **Traffic info (Дорожня інформація)**, актуальна ситуація на автошляхах також буде врахована при прокладанні маршруту. Система отримує повідомлення про рух в зоні прийому.

Щоб отримувати найбільш актуальну інформацію про ситуацію на дорогах в режимі реального часу, підпишіться до послуг LIVE на веб-сайті **TomTom™**.

Робота системи навігації

Місцезнаходження та рух автомобіля розпізнається датчиками системи навігації.

Подолана відстань визначається за допомогою даних спідометра, дані проходження поворотів - гіроскопом. Місцезнаходження визначається за допомогою супутників GPS (глобальна система позиціонування).

Порівняння цих сигналів датчиків з цифровими мапами на карті SD системи навігації дозволяє більш точно встановити місцезнаходження автомобіля.

При першому використанні автомобіля, після довгої поїздки та ін. система проводить процедуру автокалібрування. Через це якщо слід вважати нормальним, якщо система не забезпечує точних показань до проходження автомобілем певної дистанції.

Після введення адреси пункту призначення чи визначного місця (найближча АЗС, готель, тощо), маршрут обчислюється від поточного розташування до обраного пункту призначення.

Вказівки відносно маршруту подаються пристроєм голосового виводу та на дисплеї.

⚠ Попередження

Деякі зони, наприклад, вулиці з одностороннім рухом або пішохідні зони, можуть бути відсутніми в системі навігації. У таких зонах в системі може відображатися попередження, якого слід дотримуватися. Тому зверніть особливу увагу на вулиці з одностороннім рухом та інші шляхи та в'їзди, в які не слід повертати.

Карта SD

Карта SD, що постачається разом з системою навігації, містить крім іншого цифрову мапу міст та автошляхів вашої країни.

Обновити цифрову мапу безкоштовно можна протягом 60 днів після придбання нового автомобіля. Після цього за оновлення мапи стягується плата.

Встановлення програмного забезпечення TomTom HOME™

Щоб обновити цифрову мапу та скористатися перевагами завантажуваних сервісів, наприклад, функції попередження про дорожні умови в режимі реального часу, необхідно створити обліковий запис на веб-сайті TomTom™, а також встановити безкоштовне програмне забезпечення **TomTom HOME™**.

Створення облікового запису

Створіть обліковий запис TomTom™ через веб-сайт TomTom™. Наприклад, оберіть опцію **Створити обліковий запис** на веб-сайті та введіть необхідні відомості.

Встановлення програмного забезпечення

Вставте карту SD в кард-рідер вашого комп'ютера (або зовнішній кард-рідер), при цьому комп'ютер має бути підключений до мережі Інтернет. Встановлення програми почнеться автоматично.

Дотримуйтесь інструкцій, що будуть відображатися на екрані, щоб встановити програму TomTom HOME™.

Після початкового налаштування карта SD буде автоматично розпізнаватися системою.

Оновлення карти SD та системи навігації

Оновлення виконується регулярно, що необхідно, наприклад, для контролю стану мапи та місцезнаходження камер безпеки.

Ці оновлення можливі лише за допомогою програмного забезпечення **TomTom HOME (TomTom ГОЛОВНА)**, що зберігається на карті SD.

Завдяки програмі **TomTom HOME (TomTom ГОЛОВНА)** можливо:

- Оновлення системи навігації (мап, камер безпеки та ін.),
- Підписка до сервісів LIVE,
- Збереження системних даних на вашому комп'ютері,
- Додавання або видалення даних,
- Індивідуальне налаштування системи,
- Ділитися інформацією про зміни мап зі спільнотою (**Map Share™**),
- Завантаження повної версії посібника користувача системи навігації TomTom™.

Меню програми **TomTom HOME (TomTom ГОЛОВНА)** забезпечать виконання цих операцій.

Оновлення системи

Щоб найбільш ефективно використовувати все переваги системи навігації, оновлюйте її якомога частіше. Оновлення мап **Map Share™**, наприклад, можна розповсюджувати всередині спільноти користувачів системи.

Головні функції програми TomTom HOME (TomTom ГОЛОВНА)

Завантаження нових та додаткових мап

Оберіть піктограму **Додати мапи**, щоб перейти до меню завантаження мап.

Завантаження голосів, пунктів інтересів та ін.
Оберіть піктограми Додати інформацію про рух, Голоси, Камери безпеки та ін., щоб:

- завантажити голоси для індивідуального налаштування системи,
- завантажити пункти інтересів, та ін.

Примітка
В деяких країнах завантаження та використання функції попередження про відеокамеру вважається незаконним, та може переслідуватися.

Збереження інформації на карті SD та системних даних
Системні дані можуть бути збережені на вашому комп'ютері та відновлені у випадку необхідності.

Рекомендується регулярно зберігати системні дані. Збереження даних дозволить відновити їх, наприклад, в разі втрати або пошкодження карти SD.

Завантаження інструкцій
Можливо завантажити повну версію посібника користувача системи навігації TomTom™.

Індивідуальне налаштування системи
Також можливо виконати індивідуальне налаштування системи, встановивши нові пункти інтересу та синтезовані голоси, а також змінивши кольори схем.

Використання

Пульт дистанційного керування

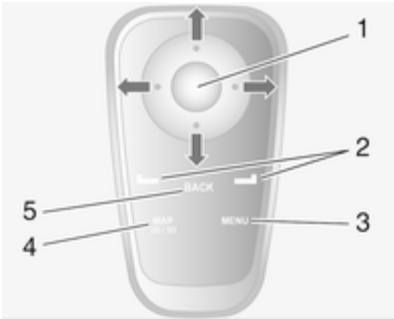

1. Центральна кнопка: Підтвердження, вхід до меню швидкого доступу

   Вгору, вниз, праворуч, ліворуч: Навігація по меню чи мапі

   Вгору/вниз: Регулювання масштабу мапи (збільшення/зменшення)

   Праворуч: Доступ до дорожньої інформації
2. Кнопки на екрані (⌞ та ⌟)

   З меню: Виберіть і підтвердіть дії

   З мапи: Ліва кнопка (⌞) - повторення голосової інструкції; Права кнопка (⌟) - виводить на екран короткий опис маршруту
3. **MENU**: Доступ до головного меню
4. **MAP 2D/3D**

   З меню: Виводить на екран мапу

З мапи: Переключає режими мапи 2D/3D

5. BACK: Назад до попереднього екрана

Сенсорні кнопки (⌞ та ⌟) обирайте чи підтверджуйте дії, які з'являються у нижній частині екрана.

Індикатор на пульті ДК блимає один раз коли пульт підключається до Навігаційної системи. Щоб підключити його швидше, натисніть одну з кнопок керування на пульті ДК під час запуску системи, перед появою юридичних повідомлень.

Якщо індикатор блимає, а на екрані з'являється повідомлення, необхідно замінити батарейки.

Заміна батарейки

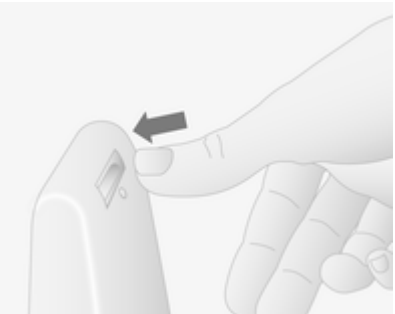

Натисніть на защіпку ззаду пульта і підніміть кнопкову панель.

Вставте нові батарейки (тип: AAA / LR03 / UM4 1,5 В), дотримуючись полярності, потім поверніть кришку на місце.

Увімкнення Навігаційної системи

Увімкнення

Навігаційні система вмикається автоматично при ввімкненні запалення. В інших випадках натискайте регулятор ⏻.

При вимкненому запаленні Навігаційною системою можна користуватися, приблизно, 20 хвилин. Натисніть регулятор ⏻, щоб увімкнути Навігаційну систему. Система автоматично вимкнеться, приблизно, через 20 хвилин після останньої взаємодії з користувачем.

Вимкнення

При вимкненому запаленні навігаційна система автоматично вимикається при відкритті дверцят водія.

При ввімкненому запаленні, натисніть регулятор ⏻, щоб вимкнути Навігаційну систему.

Переключення між меню навігаційної та інформаційно-розважальної системи

При ввімкненій навігаційній та інформаційно-розважальній системах натисніть кнопку **NAVI** (на елементах керування кермової колонки), щоб переключати між екранами навігаційної та інформаційно-розважальної системи.

При використанні елементів керування інформаційно-розважальної системи, наприклад, для зміни джерела програвання, екран інформаційно-розважальної системи тимчасово спливає на екрані навігаційної системи. Потім, з певною затримкою, дисплей переключається назад.

Годинник

Годинник виводиться на дисплей при відображенні екрана інформаційно-розважальної системи.

Вставлення SD-картки

Вимкніть навігаційну систему і вставте картку SD у відповідний слот. Картка SD є ламкою, не згинайте її.

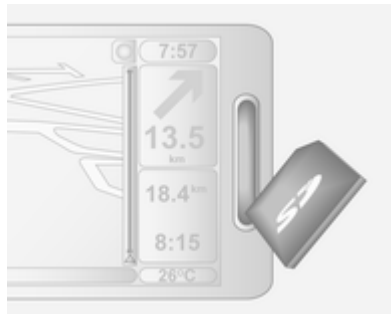

Вставляйте її правильним боком, як показано на ілюстрації.

Вилучення карти SD

Виберіть **Remove SD card (Вилучити карту SD)** в головному меню, потім підтвердіть вибір правою сенсорною кнопкою ⌟. Система повідомить вам, коли можна вийняти картку SD безпечним чином.

Щоб вилучити картку SD зі слота, натисніть на картку, потім відпустіть її. Картка виходить зі слота, щоб її можна було витягти.

Використовуйте тільки такі картки SD, які є сумісними з системою.

Інформація на дисплеї

Екран меню

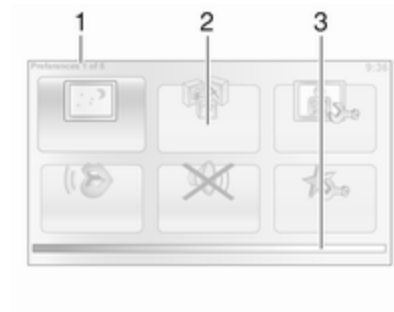

Екран меню містить наступну інформацію:

1. Назва меню
2. Вибір підменю
3. Смугу прокручування сторінки меню

Для входу в головне меню натисніть кнопку **MENU**.

Меню можуть мати декілька екранних сторінок. Смуга прокручування позначає поточне розташування.

Меню швидкого доступу

Quick menu (Коротке меню) містить попередньо заданий список пунктів меню, які часто використовуються (наприклад, сховати мапу, скасувати маршрут, повідомити про камери безпеки руху, тощо).

Щоб зайти в меню швидкого доступу, натисніть центральну кнопку на пульті ДК.

Екран мапи

Екран мапи містить наступну інформацію:

1. Попередження про наступну небезпечну ділянку в межах певної дистанції (фіксована чи мобільна камера фіксації порушень швидкості, школа, тощо).
2. Обмеження швидкості. Засвічується червоним і миготить при перевищенні обмеження максимальної швидкості
3. Назва наступної крупної дороги чи інформація дорожніх знаків, за наявності
4. Бокова панель дорожнього руху: На цій панелі відображається інформація про ДТП на вашому маршруті, індикатор прийому дорожньої інформації
5. Поточний час
6. Напрямок руху та відстань до наступної зміни напрямку
7. Зовнішня температура (залежно від автомобіля)
8. Інформація про подорож, наприклад, прогнозований час прибуття, відстань до пункту призначення
9. Поточне розташування
10. Інформація аудіосистеми
11. Компас

Щоб відкрити екран мапи у будь-який час, натисніть кнопку **MAP 2D/3D**.

Пересвідчіться в тому, що усі зміни підтверджені сенсорними кнопками (⌞ та ⌟) перед переходом на екран мапи, інакше усі зміни будуть втрачені.

На екрані мапи знову натисніть кнопку **MAP 2D/3D**, щоб переключати між режимами мапи 2D/3D.

Супроводження маршрутів

Система пропонує практичні посібники для забезпечення швидкого ознайомлення з різними функціями.

Оберіть **Guided tours (Тури із супроводженням)** у головному меню, потім необхідний тур:

- **Remote control operation (Робота радіопульта ДК)**
- **Driving view (Вигляд імітує огляд водія)**
- **Menu options (Опції меню)**
- **Browse map (Гортати мапу)**
- **Route planning (Планування маршруту)**
- **Itinerary planning (Планування зупинок)**
- **Traffic information (Інформація про дорожній рух)**
- **Warnings and notifications (Попередження та повідомлення)**
- **Quick menu (Коротке меню)**
- **TomTom HOME (TomTom ГОЛОВНА)**

Послуги LIVE

Послуги LIVE включають в себе повідомлення про безпеку на дорозі, оновлену дорожню інформацію від HD Traffic™, місцевий пошук Google™ та прогноз погоди.

Ці функції пропонуються безкоштовно протягом періоду випробовування 3 місяців, після чого необхідна платна підписка. Відвідайте веб-сайт TomTom, у розділ **Послуги**, щоб підписатися на **Послуги LIVE**.

Послуги LIVE не доступні у деяких країнах чи регіонах.

Щоб перевірити стан вашої підписки, у будь-який час оберіть **Мої послуги** в меню **Послуги LIVE**. Деякі функції не будуть активні у головному меню до оформлення підписки на послуги LIVE. Щоб отримати доступ на ці послуги, оберіть **Послуги LIVE** з головного меню навігаційної системи.

Повідомлення безпеки

Цей сервіс включає в себе повідомлення про розташування мобільних камер реєстрації порушень обмеження швидкості в реальному часі, аварійно-небезпечні ділянки та фіксовані камери реєстрації порушень обмеження швидкості.

Останні оновлення розташування фіксованих камер фіксації порушень ПДД можна завантажити на TomTom HOME™.

Цей сервіс можна активувати чи скасувати будь-якого часу у пункті **Повідомлення безпеки** в меню **Послуги LIVE**.

HD Traffic™

Щоб отримувати останню дорожню інформацію в реальному часі і планувати найкращий маршрут до вашого пункту призначення, оберіть **HD Traffic**[1] в меню **Послуги LIVE**.

Місцевий пошук Google™

Цей сервіс дозволяє вам використовувати ключові слова для швидкого пошуку визначних місць та встановлювати їх в якості пункту призначення.

Погода

Сервіс прогнозу погоди надає дані про погоду до 5 днів для вашого поточного розташування та обраного пункту призначення.

Перегляд зображень

Систему можна використовувати для перегляду зображень. Оберіть **Image viewer (Перегляд зображень)** в головному меню; відкривається галерея зображень, де можна обирати зображення.

Щоб переглядати зображення в режимі слайд-шоу, оберіть **Slideshow (Слайд-шоу)** за допомогою правої сенсорної кнопки ⌟ і встановіть кількість секунд на один слайд після запиту, за допомогою кнопок напрямку.

Щоб встановити слайд-шоу у ручному режимі, оберіть **Ручний** - для цього слід перейти у крайній правий бік дисплея "секунд на слайд", після чого можна змінювати зображення кнопками напрямку вручну. Розпочніть слайд-шоу натисканням на праву сенсорну кнопку ⌟.

Зображення можна додавати чи видаляти, оновлюючи навігаційну систему.

Підтримувані формати зображень:

- JPG: відтінки сірого чи RGB
- BMP: 1 біт, 2 кольори; 4 біта, 16 кольорів; 8 біт, 256 кольорів; 24 біт, 16,7 мільйонів кольорів

Налаштування навігаційної системи

Гучність навігації

Щоб змінити гучність під час програвання голосової інструкції, поверніть регулятор ⏻ або натисніть **+** чи **−**.

У якості альтернативи, натисніть 🔊 чи 🔊 на органах управління на кермовій колонці, щоб змінити гучність.

Щоб повторити голосові інструкції, натисніть ліву сенсорну кнопку ⌞.

Системні преференції

Систему можна відрегулювати за особистими уподобаннями. Оберіть **Change preferences (Змінити преференції)** в головному меню, щоб переглянути преференції, які можна змінити.

Певні елементи меню також можна швидше знайти у меню швидкого доступу. Натисніть центральну кнопку на пульті ДК, щоб відкрити **Quick menu (Коротке меню)**.

[1] Сервіс **HD Traffic** має назву **Traffic**, якщо підписка не була активована.

Change Home location (Змінити розташування Дому)
Щоб змінити розташування вашої домашньої адреси.

Manage favourites (Керувати улюбленими списками)
Щоб видалити збережені улюблені пункти призначення. Оберіть бажаний запис, натисніть **Done (Завершити)**. Щоб видалити помилково обраний запис, скористайтеся сенсорною кнопкою.

Switch map (Змінити мапу)
Використовується при встановленні декількох мап на картку SD. Щоб змінити мапу, оберіть **Switch map (Змінити мапу)**, потім оберіть необхідну мапу.

Voice preferences (Голосові преференції)
Щоб обрати голос, який буде використовуватися для голосових інструкцій, а також обрати, чи буде це людським, чи синтезованим голосом.

Людські голосові інструкції забезпечують тільки спрощене супроводження, у той час, як синтезовані голосові інструкції забезпечують оголошення напрямків дорожнього руху та додаткову інформацію (наприклад, дорожні знаки та дорожня інформація, тощо).

Вимкнути голосове супроводження
Щоб вимкнути голосові інструкції і використовувати тільки екран мапи для супроводження.

Turn off sound (Вимкнути звук)
Щоб вимкнути усі звукові сигнали, включно з голосовими інструкціями та повідомленнями, тощо. Щоб знову ввімкнути звук, оберіть **Turn on sound (Увімкнути звук)**.

Safety preferences (Преференції безпеки)
Щоб увімкнути звукові попередження під час водіння (наприклад, при перевищенні встановленого обмеження швидкості чи при наближенні до шкіл, тощо). Цю опцію також можна використовувати для спрощення меню.

Planning preferences (Преференції планування)
Можна обирати серед п'яти типів преференцій планування. Рекомендована преференція - **Fastest route (Найшвидший маршрут)**.

Після обрання критеріїв планування, система дозволяє увімкнути функцію IQ Routes™. Якщо ця функція увімкнена, вона планує найкращий маршрут, враховуючи фактичну швидкість руху на дорогах.

Toll road preferences (Преференції платних доріг): Після введення пункту призначення, система запитує, чи хочете ви змінити цей запит. Оберіть одну з 3 типів преференцій планування, потім завершіть вибір за допомогою правої сенсорної кнопки ⌟.

Типи доріг: Виберіть преференції з огляду на конкретні ділянки подорожі, наприклад, не асфальтовані дороги чи поромні переправи.

Показати зображення смуг
При наближенні до крупного перехрестя зі зміною напрямку руху, система може перейти до збільшеного показу перехрестя зі стрілками поворотів та знаками дорожнього руху. За бажанням, цю функцію можна вимкнути.

Automatic zooming (Автоматичне регулюв. масштабу)
Під час супроводження дисплей поступово збільшує масштаб перед кожною зміною напрямку. За бажанням, цей режим можна вимкнути.

Show POI on map (Показати ВМ на мапі)
Для обрання визначних місць (ВМ), які будуть відтворюватися на мапі.

Manage POIs (Керувати ВМ)
Для додавання, зміни чи видалення визначних місць (ВМ) чи категорій ВМ.

Set units (Встановити одиниці виміру)
Одиниці виміру відстані: Оберіть **Miles (Милі)** чи **Kilometres (Кілометри)**, потім оберіть **Done (Завершити)** за допомогою сенсорної кнопки.

Clock display (Годинник дисплея): Оберіть одну з 3 опцій відображення годинника, потім оберіть **Done (Завершити)** за допомогою сенсорної кнопки, щоб перейти до наступного кроку.

Coordinates (Координати): Оберіть одну з 3 опцій відображення широти і довготи, потім оберіть **Done (Завершити)** за допомогою сенсорної кнопки, щоб перейти до наступного кроку.

Показати/сховати підказки
При користуванні навігаційною системою на екран будуть виводитися підказки, щоб допомогти вам якомога повніше користуватися функціями системи. Підказки можна вимкнути вибором опції **Hide tips (Сховати поради)**.

Для повторного ввімкнення, оберіть **Show tips (Показати поради)**.

Change car symbol (Змінити символ автомобіля)
Змінює стиль символу автомобіля.

2D map settings (Параметри мапи 2D)
Щоб змінити налаштування мапи за замовчуванням (2D та 3D).

Compass preferences (Преференції компаса)
Змінює вигляд компаса на екрані мапи.

Status bar preferences (Преференції панелі статусу)
Для додавання опцій до списку, що з'являється у панелі статусу навігаційної мапи.

Name preferences (Преференції назв)
Для показів на мапі назв вулиць і номерів будинків.

Денний/нічний вигляд
У автоматичному режимі, що встановлюється за замовчуванням, система автоматично переключатиме між денним та нічним режимами.

Якщо ви віддаєте перевагу ручному переключенню, автоматичний режим можна вимкнути обранням **Use day colours (Використовувати денні кольори)** або **Use night colours (Використовувати нічні кольори)**.

Автоматичне переключення можна знову ввімкнути в меню **Brightness preferences (Преференції яскравості)**.

Change map colours (Змінити кольори мапи)
Можна також завантажити нові кольори. Щоб обрати завантажений колір, оберіть додаткову кольорову тему, потім необхідний колір.

Brightness preferences (Преференції яскравості)
Відрегулюйте яскравість екрана для приведення у відповідність до зовнішніх умов освітлення.

Set clock (Встановити годинник)
При зміні часу на літній чи зимовий або ж під час подорожей за кордон, час системи необхідно відрегулювати. Оберіть **Set clock (Встановити годинник)**, при цьому система запропонує три варіанти відображення годинника. Виберіть бажаний режим, потім **Done (Завершити)** за допомогою сенсорної кнопки. Встановіть годинник, потім оберіть **Done (Завершити)**.

Синхронізація годинника: Опція синхронізації дозволяє встановлювати час за допомогою інформації GPS. Виберіть опцію **Sync (Синхронізувати)** лівою сенсорною кнопкою ⌊.

Start-up preferences (Преференції старту)
Використовуються для зміни налаштувань запуску системи, а також стартової сторінки - шляхом встановлення обраної світлини.

Show fewer menu options (Показувати менше опцій меню)
Дозволяє спростити меню, щоб полегшити користування. Щоб відновити усі опції, знову виберіть цю іконку.

Change language (Змінити мову)
Щоб змінити мову, оберіть **Language: (Мова:)**, тепер можна обрати бажану мову зі списку.

Reset factory settings (Відновити заводські налаштування)
Для скидання усіх параметрів системи і видалення усіх особистих даних.

Виберіть **Reset factory settings (Відновити заводські налаштування)** в головному меню, потім слідуйте наведеним на екрані інструкціям, використовуючи сенсорні кнопки.

Часткове скидання: дозволяє видаляти усі особисті дані (улюблене, останні пункти призначення, тощо).

Після скидання система перезапуститься на англійській мові.

Введення пункту призначення

Оберіть пункт призначення

У головному меню оберіть **Navigate to... (Прокласти маршрут до...)**, потім оберіть серед наступних опцій:

Home (Дому)
Система супроводжує вас по дорозі додому.

Щоб зберегти вашу домашню адресу, див. **Додавання та збереження улюблених адрес**.

Favourite (Улюблені)
Збережений список пунктів призначення, що часто використовуються.

- Виберіть **Favourite (Улюблені)** і підтвердіть вибір.
- Виберіть у списку потрібний пункт призначення і підтвердіть вибір.

Щоб зберегти пункт призначення у списку улюблених адрес, див. **Додавання та збереження улюблених адрес**.

Примітка
Піктограма **Favourite (Улюблені)** відображається сірим кольором, якщо в розділі Улюблене не збережено посилань.

Address (Адреса)
Введіть адресу повністю чи частково (тобто місто та вулицю або ж центр міста, поштовий код, тощо).

Примітка
Приймаються лише адреси, що зафіксовані на цифровій мапі навігаційної системи.

- При використанні цієї функції в перший раз, введіть країну пункту призначення.
- Введіть назву вулиці бажаного міста. Система може запропонувати декілька міст (перший рядок завжди відмічений жовтим).
- Оберіть бажане місто із запропонованого списку і оберіть **Done (Завершити)** сенсорною кнопкою.
- Виконайте ті ж самі дії для **Street: (Вулиця:)** та **House number: (Номер будинку:)**.

Якщо необхідне місто не відображається у короткому списку пропозицій, повний список можна також знайти у викидному списку (у верхньому правому куті екрана).

Система зберігає попередньо введені міста в пам'яті. Їх можна потім вибирати безпосередньо з повного викидного списку, який розгортається кнопкою зі стрілкою.

Recent destination (Нещодавні пункти призначення)
Оберіть пункт призначення зі списку останніх адрес, які зберігаються автоматично.

Point of Interest (Визначне місце) (ВМ)
Визначні місця (ВМ) - це сервісний заклад, установа чи місце, цікаве для туристів, поблизу поточного розташування. ВМ класифікуються по різним категоріям (наприклад, ресторани, музеї, стоянки, тощо).

Оберіть **Point of Interest (Визначне місце)** та підтвердіть вибір, потім виконайте пошук ВМ серед наступних опцій:

Пошук ВМ за назвою
Введіть назву ВМ, і система автоматично виконає пошук визначного місця.

Пошук ВМ за категорією
Оберіть необхідний тип категорії (наприклад, музей), потім виберіть географічний регіон серед наступних опцій:

- **POI near you (ВМ поруч із вами)**
- **POI in city (ВМ у цьому місті)**
- **POI near Home (ВМ поруч із домом)**

Оберіть **Done (Завершити)**, щоб розпочати пошук.

Point on map (Точка на мапі)
Можна визначити пункт призначення на мапі. Розташуйте курсор на відповідній точці призначення та підтвердіть вибір. Система обчислить маршрут.

Latitude Longitude (Широта Довгота)
Визначає пункт призначення за його координатами (широта та довгота).

Підтвердіть пункт призначення

Після введення інформації про пункт призначення система обчислює маршрут. Після завершення обчислення система виводить на екран стислий виклад маршруту і пропонує дві опції:

- **Details (Подробиці)**: Відображення подробиць подорожі у різних формах. Див. **Інформація про маршрут** у розділі **Супроводження**.
- **Done (Завершити)**: Супроводження розпочинається.

Якщо не підтвердити операцію, через декілька секунд сторінка закриється, і супроводження розпочнеться автоматично.

Функція IQ routes™ може оптимізувати час подорожі за допомогою статистичних даних. Щоб увімкнути чи вимкнути цю функцію, див. **Route planning (Планування маршруту)** у розділі **Користування**.

Додати та зберегти дані в улюбленому

Обрати **Add Favourite (Додати улюблене місце)** з головного меню.

Адресу для списку улюбленого можна обрати за допомогою наступних опцій:

Home (Дому)
Зберегти домашню адресу як запис у списку улюбленого.

Favourite (Улюблені)
Не використовується.

Address (Адреса)
При введенні адреси оберіть одну із наступних опцій:

- Центр міста,
- Вулиця і номер будинку,
- Поштовий код,
- Перехрестя чи розвилка доріг.

Recent destination (Нещодавні пункти призначення)
Виберіть адресу для збереження в улюбленому зі списку нещодавно введених пунктів призначення.

Point of Interest (Визначне місце)
При додаванні визначного місця (ВМ) до Улюбленого, виберіть одну з наступних опцій:

- **POI near you (ВМ поруч із вами)**: Пошук зі списку ВМ поруч із вашим поточним розташуванням.
- **POI in city (ВМ у цьому місті)**: Вибір ВМ у певному місті чи містечку. Необхідно зазначити місто/містечко.
- **POI near Home (ВМ поруч із домом)**: Пошук зі списку ВМ поруч із вашим домом.

Під час прокладення маршруту до пункту призначення можна також зробити вибір з наступних ВМ:

- **POI along route (ВМ на маршруті)**,
- **POI near destination (ВМ поруч із пунктом призначення)**.

My location (Моє розташування)
Коли ви зупиняєтеся в якомусь цікавому місті, його також можна зберегти в Улюбленому. Система завжди пропонуватиме назву, зазвичай адресу, але ви також можете обрати довільну назву. Щоб ввести назву, просто почніть набирати текст.

Point on map (Точка на мапі)
Оберіть розташування Улюбленого за допомогою курсору, потім оберіть **Done (Завершити)** сенсорною кнопкою.

Latitude Longitude (Широта Довгота)
Утворення запису в розділі "Улюблене" із введенням значення широти і довготи.

Видалення чи перейменування улюбленого

Оберіть **Change preferences (Змінити преференції)**, потім оберіть **Manage favourites (Керувати улюбленими списками)**: оберіть Улюблене, потім **Delete item (Видалити пункт)** чи **Rename item (Перейменувати пункт)** за допомогою сенсорної кнопки.

Підготовити маршрут заздалегідь

Подорожі можна планувати заздалегідь, наприклад, щоб визначити, скільки часу займе поїздка або для перевірки маршруту.

Обрати **Prepare route (Підготувати маршрут)** з головного меню. Оберіть відправну точку у такий саме спосіб, що і для вибору пункту призначення, потім виберіть пункт призначення. Виберіть тип маршруту та підтвердіть свій вибір. Система планує маршрут і дозволяє перегляд подробиць.

Вказівки

Інформація про дорогу

Щоб переглянути маршрут до початку відображення вказівок, оберіть **View route (Переглянути маршрут)** після введення пункту призначення.

Оберіть деталі перегляду маршруту з наступних опцій:

Browse as text (Гортати у вигляді тексту)
Відображає план маршруту. З'являться деякі деталі маршруту:

- стрілки зміни напрямку,
- тип дороги,
- назва (номер) дороги,
- дистанція до перехрестя.

Browse as images (Гортати у вигляді зображень)
Відображає зміни напрямку у вигляді зображень

Browse map of route (Гортати мапу маршруту)
Відображає маршрут на мапі.

Show route demo (Показати демонстрацію маршруту)
Відображає демонстрацію маршруту. Можливий вибір швидкості демонстрації.

Show route summary (Показати стисле викладення маршруту)
Відображає інформацію про час в дорозі, дистанцію та тип маршруту. Щоб перейти до цієї сторінки безпосередньо з навігаційної мапи, натисніть праву сенсорну кнопку.

Показати інтенсивність руху на маршруті
Відображає інформацію про ДТП, що можуть мати наслідки для поїздки.

Edit Itinerary (Редагувати маршрут)

Щоб відредагувати маршрут, оберіть **Find alternative (Знайти альтернативу)** в головному меню. Нижче наведено список доступних параметрів.

Calculate alternative (Обчислити альтернативу)
Обчислює маршрут, альтернативний до вже запланованого. Система виконає пошук іншого маршруту від актуального місцезнаходження до пункту призначення.

Avoid roadblock (Уникати заторів)
Оберіть цей пункт, якщо попереду є затори або корки, що не визначені Службою дорожньої інформації. Яку ділянку маршруту, що треба оминути, можна обрати: Оминути 100 м, 500 м, 2000 м або 5000 м.

Система виконає переобчислення маршруту з урахуванням ділянки, яку необхідно оминути.

Recalculate original (Перепланувати первинний маршрут)
Повертається до первинного маршруту.

Avoid part of route (Уникати частину маршруту)
Дозволяє уникнути певну частину маршруту, наприклад, деякі дороги або перехрестя. Оберіть дорогу, яку необхідно оминути, з реєстру доріг на маршруті.

Minimise traffic delays (Мінімізувати затримки руху)
Оберіть це меню, щоб запланувати маршрут, використовуючи останню дорожню інформацію.

Travel via... (Поїхати через...)
Оберіть цей пункт, щоб змінити маршрут так, аби він проходив через певні проміжні точки, наприклад, щоб підібрати когось. Проміжна точка обирається так само, як і пункт призначення, завдяки чому тут можуть бути обрані ті ж самі опції: **Address (Адреса)**, **Favourite (Улюблені)**, **Point of Interest (Визначне місце)** та **Point on map (Точка на мапі)**.

Система прорахує новий маршрут до пункту призначення, що буде проходити через обрані місця.

Вимкнути супроводження

Щоб зупинити вказівки під час роботи системи оберіть пункт **Clear route (Очистити маршрут)** (або **Скасувати маршрут**) в головному меню та підтвердіть вибір. Щоб відновити супроводження, оберіть **Navigate to... (Прокласти маршрут до...)**, а після цього **Recent destination (Нещодавні пункти призначення)**.

Browse map (Гортати мапу)

Оберіть **Browse map (Гортати мапу)** з головного меню, або натисніть одну з кнопок напрямку на органі управління. Права сенсорна кнопка дозволяє збільшувати чи зменшувати масштаб за допомогою кнопок догори та донизу. Щоб перейти до цієї опції, натисніть кнопку OK, а далі праву сенсорну кнопку.

Options (Опції)
Перехід до опції з вікна перегляду мапи. Це меню дозволяє обрати інформацію, що буде відображатися у вікні перегляду. Щоб змінити преференції відносно пунктів інтересів (POI), натисніть сенсорну кнопку. Щоб підтвердити вибір, натисніть праву сенсорну кнопку.

Find (Знайти)
Мапа може бути орієнтована відносно певних місць. Натисніть ліву сенсорну кнопку і це меню дозволить зорієнтувати мапу відносно:

- Вашого дому,
- улюбленого пункту,
- пункту з певною адресою,
- останнього пункту призначення,
- пункту інтересу,
- актуального місцезнаходження.

Cursor position: (Позиція курсора:)
Щоб перейти до **Cursor position: (Позиція курсора:)** з вікна перегляду мапи, натисніть кнопку OK. Це меню можна використовувати для:

- орієнтування мапи відносно місцезнаходження автомобіля,
- прокладання маршруту до точки на мапі,
- пошуку точки на мапі,
- додавання точки на мапі до списку улюблених,
- додавання точки на мапі до списку пунктів інтересу (POI),
- корегування місцезнаходження автомобіля.

Help me! (Допомога!)

Використовуйте **Help me! (Допомога!)**, щоб знайти та зв'язатися зі службою допомоги. На вибір пропонуються такі пункти:

Emergency phone numbers (Номери екстреного виклику)
В меню **Emergency phone numbers (Номери екстреного виклику)** включено кілька сервісних центрів:

- **Nearest police station (Найближче відділення міліції)**,
- **Nearest doctor (Найближчий лікар)**,
- **Nearest hospital (Найближча лікарня)**,
- **Nearest public transport (Найближча зупинка гро-мад.транспорту)**,
- **Nearest car repair services (Найближчий автосервіс)**,
- **Nearest dentist (Найближчий стоматолог)**,
- **Nearest pharmacy (Найближча аптека)**,
- **Nearest vet (Найближчий ветеринар)**.

При виборі певного сервісного центру на дисплеї відображається його місцезнаходження та телефон. Оберіть сервісний центр в якості пункту призначення, натиснувши для цього сенсорну кнопку.

Drive to help (Поїхати по допомогу)
Скористатися системою, щоб знайти:

- **Nearest car repair services (Найближчий автосервіс)**,
- **Nearest hospital (Найближча лікарня)**,
- **Nearest doctor (Найближчий лікар)**,
- **Nearest police station (Найближче відділення міліції)**,
- **Nearest pharmacy (Найближча аптека)**,
- **Nearest dentist (Найближчий стоматолог)**.

Where am I? (Де я?)
Система відображає Ваше актуальне місцезнаходження (адресу) та вказує GPS-координати (широта/довгота)

TomTom Safety Cameras (Камери безпеки TomTom)

Система може попереджувати про камери безпеки чи відеофіксації швидкості, що встановлені на маршруті. Для вибору опцій натисніть **TomTom Safety Cameras (Камери безпеки TomTom)** в головному меню:

Report safety camera (Повідомити про камеру безпеки)
Якщо система не відображає камеру, що знаходиться на маршруті, координати камери можна ввести ручним способом, обравши для цього **Report safety camera (Повідомити про камеру безпеки)**.

Необхідно ввести тип камери (фіксована чи мобільна). Система відкриє сторінку з мапою. Використовуючи додаткові елементи керування, встановіть червоний маркер на місці знаходження камери та підтвердіть натисканням сенсорної кнопки.

Підтвердіть тип камери, а якщо обраний пункт **Speed camera (Відеофіксація швидкості)**, необхідно також ввести та підтвердити обмеження швидкості.

Для того, щоб інтегрувати в систему камери, введені ручним способом іншим користувачем, ви маєте бути підписаним на оновлення камери в **TomTom HOME (TomTom ГОЛОВНА)**. Функція попередження про камери буде активована лише після того, як їх місцезнаходження буде підтверджене технічним відділом TomTom.

Для повідомлення про камеру може також використовуватися наступне меню швидкого доступу. Виберіть **Report safety camera (Повідомити про камеру безпеки)**. У систему повинен бути введений тип камери, а також сторона дороги, на якій вона встановлена. Підтвердіть вибір за допомогою правої сенсорної кнопки.

Change warning preferences (Змінити преференції попереджень)
Використовується для скасування або зміни часового проміжку до подавання звукового сигналу попередження перед камерою.

Щоб додати попередження (пересувні камери, камери на платних дорогах та ін.), перевірте типи камер. Оберіть тип камери, щоб змінити або скасувати функцію попередження, після чого підтвердіть вибір за допомогою сенсорної кнопки Так чи Ні. Якщо обрано Ні, введіть часовий проміжок попередження перед камерою та **Done (Завершити)**, використовуючи для цього сенсорні кнопки.

Оберіть бажаний звуковий сигнал попередження про камеру, що наближається. Перевірте звуковий сигнал за допомогою лівої

сенсорної кнопки та підтвердіть вибір за допомогою правої сенсорної кнопки.

Disable alerts (Вимкнути попередження)
Функція попередження про камери може бути увімкнена/вимкнена. Оберіть **Disable alerts (Вимкнути попередження)** в головному меню, щоб увімкнути попередження або **Enable alerts (Увімкнути попередження)**, щоб вимкнути їх.

Примітка
В деяких країнах завантаження та використання функції попередження про відеокамеру вважається незаконним, та може переслідуватися.

Traffic info (Дорожня інформація)

Дозволяє приймати актуальну дорожню інформацію від місцевих джерел. Дорожня інформація може включати в себе повідомлення про:

- ДТП та інші події,
- щільність руху,
- дорожні роботи,
- погодні умови,
- перекриті смуги на дорозі.

Сервіс **Traffic info (Дорожня інформація)** доступний не у всіх країнах та регіонах.

Інформація про ДТП надається у вигляді голосових повідомлень та символів на мапі - див. розділ **Огляд символів**.

Статус сервісу **Traffic info (Дорожня інформація)** відображується на бічній панелі за допомогою наступних піктограм:

A = Пристрій виконує пошук FM-радіостанції, що транслює дорожню інформацію.

○ = Дорожня інформація актуальна або оновлюється.

◔ = Інформація не оновлювалася останні 9 хвилин.

◑ = Інформація не оновлювалася останні 14 хвилин.

◕ = Інформація не оновлювалася останні 19 хвилин.

● = Інформація не оновлювалася останні 24 хвилини.

Для керування можливостями сервісу **Traffic info (Дорожня інформація)** оберіть **Traffic info (Дорожня інформація)** (або **HD Traffic**) в головному меню та одну з наступних опцій:

Minimise traffic delays (Мінімізувати затримки руху)
Оберіть це меню, щоб запланувати маршрут, використовуючи останню дорожню інформацію.

Show traffic on route (Показати інтенсивність руху на маршруті)
Оберіть це меню, щоб відобразити огляд всіх ДТП на маршруті. Для перегляду більш детальної інформації про кожну з дорожніх пригод можна скористатися сенсорними кнопками.

Browse map (Гортати мапу)
Це меню дозволяє згорнути мапу та забезпечувати її відповідність з актуальною дорожньою ситуацією

в даній місцевості. На мапі відображається останню місцезнаходження автомобіля.

Для перегляду інформації щодо показаних на мапі ДТП оберіть пригоду за допомогою правої та лівої сенсорної кнопок та підтвердіть вибір.

Щоб пришвидшити шлях доступу до місцевості, в якій ви виконуєте пошук, додайте її до списку улюблених.

Change Traffic info preferences (Змінити преференції дорож.інформації)
Змінити можна наступні пункти:

- Автоматичне зменшення затримки між процедурами оновлення дорожньої інформації.
- Звуковий сигнал, що подається при зміні ситуації на маршруті.

Read aloud traffic info (Прочитати дорож.інформацію вголос)
Оберіть це меню, щоб інформація про ДТП під час руху по маршруту зачитувалася вголос.

Легенда

= ДТП

= Затори

= Перекрита одна чи кілька смуг

= Дорога закрита

= ДТП

= Дорожні роботи

= Сильний дощ

= Сніг

= Сильний вітер, шторм

= Туман

= Ожеледиця

Функція розпізнавання голосу

Загальна інформація 83
Керування телефоном 83

Загальна інформація

Функція розпізнавання голосу системи "вільні руки" дозволяє керувати деякими функціями мобільного телефону за допомогою голосових команд.

Для збережених в телефонній книзі автомобіля контактів можна створити голосові мітки, що дозволить викликати відповідних абонентів, не набираючи ручним способом номер або ім’я.

Для того, щоб розмова всередині автомобіля не розпочала ненавмисного набору збереженого контакту, функцію розпізнавання голосу необхідно активізувати за допомогою відповідних органів управління на кермовій колонці.

У випадку невірної роботи система розпізнавання голосу запропонує повторити необхідну команду або відтворить доступні опції.

Керування телефоном

Створення голосових міток

При додаванні нового контакту в телефонну книгу автомобіля крім ім’я та номеру йому можна призначити голосову мітку. Див. пункт **Робота** в розділі **Телефон** ⇨ 95.

Голосові мітки можуть бути додані або змінені пізніше за допомогою наступних меню та опцій:

- **Керування директорією**,
- **Vehicle phonebook (Телефонна книга автомобіля)**,
- **Modify this contact (Змінити цей контакт)**.

Оберіть контакт, що має бути змінений, зі списку, після чого оберіть, повертаючи та натискаючи регулятор, наступні опції меню:

- **(voice tag) ((голосова мітка))**,
- **Launch voice tag recording (Розпочати запис голосової мітки)**,

Після вказівки про запис та звукового сигналу, промовте голосову мітку. Після цього надійде повідомлення, що запропонує повторити голосову мітку. Якщо система не розпізнає голосову мітку, вона запропоную повторити операцію запису. Повідомлення підтвердить, що голосова мітка була записана успішно.

Після завершення процедури перевірте, чи збережена голосова мітка разом з іншими деталями контакту, обравши **Memorise (Запам'ятати)**.

Увімкнення функції розпізнавання голосу

Щоб активувати функцію розпізнавання голосу:

- Натисніть кнопку або
- Натисніть кнопку (на органах управління на кермовій колонці)

Після звукового сигналу повторіть попередньо записану голосову мітку, що розпочати набір номеру потрібного контакту.

Голосова мітка має пролунати окремо, тобто не кажіть "Набрати" перед міткою.

Якщо система не розпізнає голосової мітки, відповідне повідомлення запропонує повторити її. Якщо голосова мітка знов не буде розпізнана, система програє список записаних голосових міток. Повторіть потрібну голосову мітку під час її програвання, щоб розпочати набір номеру.

Якщо система і на цей раз не розпізнає мітку, функція розпізнавання голосу буде автоматично дезактивована.

Телефон

Загальна інформація 85
З’єднання 88
З’єднання Bluetooth 90
Екстрений виклик 94
Робота 95
Мобільні телефони та радіообладнання CB 107

Загальна інформація

Функція "вільні руки" телефонної системи надає можливість спілкуватися по телефону за допомогою мікрофону та динаміків автомобіля, а також керувати найбільш важливими функціями мобільного телефону через інформаційно-розважальну систему.

Щоб користуватися функцією "вільні руки" телефонної системи, мобільний телефон має бути підключений до неї по інтерфейсу **Bluetooth**.

Функція "вільні руки" телефонної системи підтримується не всіма мобільними телефонами. Можливість використання деяких функцій залежить від моделі мобільного телефону та постачальника послуг мережі. Див. інструкцію з експлуатації свого мобільного телефону або ж зверніться за консультацією до свого оператора мобільного зв’язку.

Важлива інформація щодо безпеки дорожнього руху та використання системи

⚠ Попередження

Використання функції телефону "вільні руки" за кермом може бути небезпечним, оскільки зосередженість водія знижується, коли він одночасно здійснює телефонні дзвінки та керує автомобілем. Зупиніть автомобіль перед використанням функції "вільні руки".

Дотримуйтесь законодавчих положень країни, в якій використовується автомобіль.

Також не забувайте вимикати телефон і дотримуватись особливих норм, затверджених у певних регіонах, згідно з якими використання в них мобільних телефонів забороняється, а також якщо перешкоди виникають унаслідок

використання телефону чи користування цим пристроєм може призвести до виникнення небезпечної ситуації.

⚠ Попередження

Використання мобільних телефонів впливає на навколишнє середовище. Через це виробник складає правила техніки безпеки, з якими необхідно ознайомитися перед використанням мобільного телефону.

Bluetooth

Телефонний портал сертифіковано Bluetooth Special Interest Group (SIG).

Детальнішу інформацію про технічні умови ви знайдете в Інтернеті на http://www.bluetooth.com

Органи управління телефону

Найважливіші органи управління телефону:

Елементи керування на інформаційно-розважальній системі чи кермовій колонці:

- Кнопка 📖 чи
- Кнопка **TEL**: Відкриває меню **Phone (Телефон)**.

Елементи керування тільки на кермовій колонці:

- ✆, ✆: Прийом, завершення/відхилення виклику.
- **MODE/OK**: Прийом, завершення/відхилення виклику, підтвердження дії.
- 🗣 або 🗣: Увімкнення/вимкнення функції розпізнавання голосу.

Деякими функціями системи "вільні руки" також можна керувати за допомогою функції розпізнавання голосу ⇨ 83.

Керування дисплеєм

R15 BT / CD15 BT, R16 BT / CD16 BT, CD18 BT - керування дисплеєм

- Для пересування вгору/вниз по дисплею: Поверніть регулятор **OK**.
- Щоб підтвердити дії: Натисніть регулятор **OK**.
- Щоб скасувати дії (та повернутися до попереднього меню): натисніть кнопку ⮌.

CD30 BT - керування дисплеєм

- Для пересування вгору/вниз по дисплею: Поверніть регулятор.
- Для пересування ліворуч/праворуч по дисплею: Натисніть кнопку ◁ або ▷.
- Щоб підтвердити дії (та перейти до правої частини дисплея): Натисніть регулятор.

CD35 BT - керування дисплеєм

- Для пересування вгору/вниз по дисплею: Поверніть центральний регулятор.
- Щоб підтвердити дії: Натисніть центральний регулятор.
- Щоб скасувати дії (та повернутися до попереднього меню): натисніть кнопку ⮌.

Керування кнопковими панелями на дисплеї

R15 BT / CD15 BT, R16 BT / CD16 BT, CD18 BT - робота з клавіатурами на дисплеї

Щоб пересуватися між символами та для введення символів з цифровій клавіатури, що відображається на екрані дисплея: Повертайте та натискайте регулятор **OK**.

Введені символи можна коригувати під час введення кнопкою ← на екранній клавіатурі.

Натисніть кнопку ⮌, щоб припинити використання клавіатури і повернутися до попереднього екрана.

CD30 BT - робота з екранною клавіатурою

Щоб пересуватися між символами та для введення символів як алфавітної так і цифрової клавіатури, що відображається на екрані дисплея: Повертайте та натискайте регулятор.

Натискайте кнопки ◁ або ▷, щоб переходити в межах ділянки екранної клавіатури та ділянки редагування/підтвердження (тобто, **Memorise (Запам'ятати)**, **Cancel (Скасувати)** та селектор режиму клавіатури).

Селектор режиму клавіатури переключає типи клавіатур, наприклад, регістр, літери зі знаками альтерації чи без них.

Введенні символи можна відкоригувати під час введення за допомогою опції дисплея або ж за допомогою символу ← на клавіатурі.

Після завершення збережіть введені дані кнопкою **Memorise (Запам'ятати)** або оберіть **Cancel (Скасувати)**, щоб завершити користування клавіатурою та повернення до попереднього екрана.

CD35 BT - робота з екранною клавіатурою

Щоб пересуватися між символами та для введення символів як алфавітної так і цифрової клавіатури, що відображається на екрані дисплея: Повертайте та натискайте центральний регулятор.

Введені символи можна коригувати під час введення кнопкою ← на екранній клавіатурі.

Натисніть кнопку ⮌, щоб припинити використання клавіатури і повернутися до попереднього екрана.

З’єднання

Мобільний телефон має бути з'єднаний з системою "вільні руки", що необхідно для керування його функціями за допомогою інформаційно-розважальної системи.

Телефон неможливо з'єднати з системою, якщо він не був сполучений з нею раніше. Інформація про сполучення мобільного телефону та системи "вільні руки" Bluetooth наведена в розділі **З'єднання Bluetooth** ⇨ 90.

Після увімкнення запалювання система "вільні руки" виконує пошук сполучених телефонів, що знаходяться поблизу. Для того, щоб мобільний телефон був розпізнаний системою "вільні руки", його функція **Bluetooth** має бути активована. Пошук триває, доки не буде знайдено сполучений телефон. Повідомлення на дисплеї проінформує про встановлення з'єднання з мобільним телефоном.

Примітка
При використанні з'єднання Bluetooth робота функції "вільні руки" призводить до більш швидкої розрядки акумулятора.

Автоматичне з'єднання

Для того, щоб мобільний телефон автоматично з'єднувався з системою при її увімкненні, необхідно активувати функцію автоматичного з'єднання **Bluetooth** мобільного телефону. Див. посібник користувача мобільного телефону.

Примітка
При повторному підключенні підключеного телефону, або якщо в зоні дії системи "вільні руки" присутні 2 сполучені телефони відбувається автоматичне підключення або телефону, що має більший пріоритет (якщо визначено), або останнього підключеного телефону, навіть якщо він знаходиться за межами автомобіля, але в зоні дії системи "вільні руки".

Якщо під час автоматичного з'єднання відбувається розмова, вона буде автоматично переключена на мікрофон та динаміки автомобіля.

Якщо спроба з'єднання завершиться невдало:

- Перевірте, чи увімкнений мобільний телефон,
- Перевірте заряд акумулятора мобільного телефону,
- Перевірте, чи не був мобільний телефон сполучений перед тим.

Функція Bluetooth мобільного телефону має бути активована, система "вільні руки" має бути увімкнена, а мобільний телефон повинен бути сконфігурований на прийняття запитів системи про з'єднання.

Встановлення з'єднання вручну

R15 BT / CD15 BT, R16 BT / CD16 BT, CD18 BT - встановлення з'єднання вручну

Для зміни з'єднаного з системою "вільні руки" телефону натисніть кнопку **TEL** та оберіть меню **Select Device**. У списку пристроїв будуть перелічені вже сполучені телефони.

Оберіть потрібний телефон зі списку і підтвердіть, натиснувши регулятор **OK**. Повідомлення на дисплеї підтвердить з'єднання з телефоном.

CD30 BT - ручне з'єднання

Для зміни з'єднаного з системою "вільні руки" телефону натисніть кнопку ⚙ та оберіть **Bluetooth connection (З'єднання Bluetooth)** з меню налаштувань. У списку пристроїв будуть перелічені вже сполучені телефони.

Оберіть потрібний телефон зі списку, далі оберіть **Connect the device (Підключіть пристрій)** та підтвердіть, натиснувши регулятор. Повідомлення на дисплеї підтвердить з'єднання з телефоном.

CD35 BT - ручне з'єднання

Щоб змінити телефон, підключений до системи "вільні руки", натисніть кнопку **SETUP / TEXT** і оберіть **Bluetooth connection (З'єднання Bluetooth)** (або натисніть кнопку **TEL**, якщо до системи не підключено жодного пристрою). У списку пристроїв будуть перелічені вже сполучені телефони.

Оберіть потрібний телефон зі списку і підтвердіть, повернувши і натиснувши центральний регулятор. Повідомлення на дисплеї підтвердить з'єднання з телефоном.

Від'єднання телефону

При вимиканні телефон автоматично від'єднується від системи "вільні руки".

Якщо під час від'єднання відбувається розмова, вона буде автоматично переключена на мобільний телефон.

R15 BT / CD15 BT, R16 BT / CD16 BT, CD18 BT - від'єднування телефону

Щоб відключити телефон від інформаційно-розважальної системи, натисніть кнопку **TEL** (або кнопку **SETUP**) і оберіть **Bluetooth connection (З'єднання Bluetooth)**. Оберіть потрібний пристрій зі списку, потім оберіть **Disconnect the device (Від'єднайте пристрій)** та підтвердіть вибір, натиснувши регулятор **OK**. Повідомлення на дисплеї підтвердить від'єднання телефону.

CD30 BT - від'єднання телефону

Для від'єднання телефону від системи "вільні руки" натисніть кнопку ⚙ та оберіть **Bluetooth connection (З'єднання Bluetooth)** з меню налаштувань. Оберіть **Disconnect the device (Від'єднайте**

пристрій) та підтвердіть вибір натисканням регулятора. Повідомлення на дисплеї підтвердить від'єднання телефону.

CD35 BT - від'єднання телефону
Щоб відключити телефон від інформаційно-розважальної системи, натисніть кнопку **SETUP / TEXT** і оберіть **Bluetooth connection (З'єднання Bluetooth)**. Оберіть потрібний пристрій зі списку, потім оберіть **Disconnect the device (Від'єднайте пристрій)** та підтвердіть вибір, натиснувши центральний регулятор. Повідомлення на дисплеї підтвердить від'єднання телефону.

Встановлення пріоритету телефону

R15 BT / CD15 BT, R16 BT / CD16 BT, CD18 BT - визначення пріоритетного телефону
Пріоритетний телефон - це останній підключений телефон.

При ввімкненні запалювання система "вільні руки" виконує пошук пріоритетного сполученого мобільного телефону. Пошук триває, доки не буде знайдено сполучений телефон.

CD30 BT - визначення пріоритетного мобільного телефону
Якщо це визначено, при увімкненні запалювання система "вільні руки" виконує пошук пріоритетного сполученого мобільного телефону.

Щоб встановити пріоритет мобільного телефону, натисніть кнопку ☎ та оберіть **Bluetooth connection (З'єднання Bluetooth)** з меню налаштувань. У списку пристроїв будуть перелічені вже сполучені телефони.

Оберіть потрібний телефон зі списку, далі оберіть **Define priority (number) (Визначити пріоритет (номер))** та підтвердіть, натиснувши регулятор.

CD35 BT - визначення пріоритетного мобільного телефону
Пріоритетний телефон - це останній підключений телефон.

При ввімкненні запалювання система "вільні руки" виконує пошук пріоритетного сполученого мобільного телефону. Пошук триває, доки не буде знайдено сполучений телефон.

З’єднання Bluetooth

Bluetooth є радіостандартом бездротового зв'язку, наприклад, телефону з іншими пристроями.

Він дозволяє передавати деяку інформацію, наприклад списки контактів та викликів мобільного телефону. Залежно від моделі телефону, що використовується, функціональність може бути обмеженою.

Передумови

Для керування мобільним телефоном з інтерфейсом Bluetooth через інформаційно-розважальну систему мають бути виконані наступні умови:

- Функція Bluetooth інформаційно-розважальної системи має бути увімкнена.
- Функція Bluetooth мобільного телефону з інтерфейсом Bluetooth має бути ввімкнена (див. інструкції з експлуатації мобільного телефону).
- Залежно від мобільного телефону, може знадобитися встановити пристрій у "видимий" режим (див. інструкцію з експлуатації мобільного телефону).
- Мобільний телефон має бути сполучений і підключений до інформаційно-розважальної системи.

Увімкнення функції Bluetooth інформаційно-розважальної системи

Щоб забезпечити розпізнавання інформаційно-розважальної системи та зв'язок з мобільним телефоном по інтерфейсу Bluetooth, функція Bluetooth має бути увімкнена. Вимикати функцію не потрібно.

R15 BT / CD15 BT, R16 BT / CD16 BT, CD18 BT - увімкнення Bluetooth

Натисніть кнопку **TEL** і оберіть **Bluetooth**. Для цього поверніть і натисніть регулятор **OK**.

Оберіть **ON** чи **OFF** і підтвердіть натисканням регулятора.

CD35 BT - увімкнення Bluetooth

Натисніть кнопку **SETUP / TEXT** і оберіть **Phone settings (Параметри телефону)**. Для цього поверніть і натисніть центральний регулятор.

Оберіть **Bluetooth activated** або **Bluetooth deactivated** і підтвердіть вибір, натискаючи регулятор.

Сполучення мобільного телефону з системою "вільні руки"

Для використання системи "вільні руки" між мобільним телефоном та системою має бути встановлений зв'язок за допомогою з'єднання **Bluetooth**, тобто для використання мобільного телефону його необхідно сполучити з автомобілем. Для цього мобільний телефон має підтримувати технологію бездротового з'єднання Bluetooth. Див. інструкції з експлуатації вашого мобільного телефону.

Для встановлення з'єднання Bluetooth має бути увімкнена система "вільні руки" та активована функція Bluetooth мобільного телефону.

Примітка

Якщо інший телефон автоматично підключається під час процедури з'єднання, він автоматично відключиться для виконання нової процедури з'єднання.

Процедура сполучення дозволяє системі "вільні руки" розпізнати та зберегти мобільний телефон у списку пристроїв. Список пристроїв може включати до 5 мобільних телефонів, але з'єднання в певний момент часту може бути встановлене лише з одним з них.

Після завершення процедури сполучення на дисплеї відображається повідомлення з ім'ям сполученого телефону, а мобільний телефон автоматично з'єднується з інформаційно-розважальною системою. Керування мобільним телефоном може здійснюватись за допомогою органів управління інформаційно-розважальної системи.

Примітка
При використанні з'єднання Bluetooth робота функції "вільні руки" призводить до більш швидкої розрядки акумулятора.

R15 BT / CD15 BT, R16 BT / CD16 BT, CD18 BT - об'єднування мобільного телефону в пару з системою

Щоб сполучити мобільний телефон з системою "вільні руки", натисніть кнопку **TEL** і оберіть **Pair device**. Для цього поверніть і натисніть регулятор **OK**. На екрані з'явиться повідомлення **Ready to Pair**.

Виконайте пошук пристроїв Bluetooth на мобільному телефоні.

Оберіть **My Radio** (тобто назву системи "вільні руки") зі списку в мобільному телефоні. Потім за допомогою клавіатури телефону введіть код сполучення, що відображується на дисплеї інформаційно-розважальної системи.

Якщо сполучення завершиться невдало, система повернеться до попереднього меню, а на екрані з'явиться відповідне повідомлення. У разі необхідності повторіть процедуру.

CD30 BT - сполучення мобільного телефону

Для сполучення телефону з системою "вільні руки" натисніть кнопку ⚙ та оберіть **Bluetooth connection (З'єднання Bluetooth)** з меню налаштувань. Повертаючи регулятор, оберіть вільну позицію та натисніть його (або кнопку ◁ або ▷), щоб відобразити наступне меню.

Обертаючи та натискаючи регулятор, оберіть **Pair phone (Сполучити телефон)**, після цього в мобільному телефоні виконайте пошук обладнання Bluetooth, що знаходиться поблизу.

Оберіть **My Radiosat** (тобто назву системи "вільні руки") зі списку в мобільному телефоні. Після цього за допомогою клавіатури телефону введіть код сполучення, що відображується на дисплеї інформаційно-розважальної системи.

Якщо встановити сполучення не вдалося, лунає звуковий сигнал, а на дисплеї з'явиться повідомлення

Connection has failed. (Помилка з'єднання). У разі необхідності повторіть процедуру.

CD35 BT - сполучення мобільного телефону

Для сполучення телефону з системою "вільні руки" натисніть кнопку **SETUP / TEXT** та оберіть **Bluetooth connection (З'єднання Bluetooth)** з меню налаштувань. Повертаючи центральний регулятор, оберіть вільну позицію та натисніть регулятор, щоб відобразити наступне меню.

Обертаючи та натискаючи центральний регулятор, оберіть **Pair phone (Сполучити телефон)**, потім в мобільному телефоні виконайте пошук обладнання Bluetooth, що знаходиться поблизу.

Оберіть **My_Radio** (тобто назву системи "вільні руки") зі списку в мобільному телефоні. Потім за допомогою клавіатури телефону введіть код сполучення, що відображується на дисплеї інформаційно-розважальної системи.

Якщо сполучення завершиться невдало, на дисплей буде виведене повідомлення **Pairing failed**. У разі необхідності повторіть процедуру.

Роз'єднання сполучення мобільного телефону та системи "вільні руки"

Якщо список сполучених телефонів заповнений, для сполучення нового телефону необхідно роз'єднати сполучення одного з телефонів зі списку.

Примітка
Видалення мобільного телефону з системи стирає усі завантажені контакти та історію дзвінків з телефонної книги системи "вільні руки".

R15 BT / CD15 BT, R16 BT / CD16 BT, CD18 BT - від'єднування мобільного телефону від системи

Для роз'єднання сполучення або видалення телефону з пам'яті системи "вільні руки" натисніть кнопку **TEL** та оберіть пункт **Delete device**.

Оберіть бажаний телефон зі списку пристроїв і натисніть регулятор **OK**, щоб підтвердити видалення за запитом.

CD30 BT - від'єднання мобільного телефону

Для роз'єднання сполучення або видалення телефону з пам'яті системи "вільні руки" натисніть кнопку ⚲ та оберіть пункт **Bluetooth connection (З'єднання Bluetooth)** в меню налаштувань.

Оберіть потрібний телефон зі списку приладів, натисніть регулятор (або кнопку ◁ або ▷) та оберіть **Delete this device (Видалити цей пристрій)**.

CD35 BT - від'єднання мобільного телефону

Для роз'єднання сполучення або видалення телефону з пам'яті системи "вільні руки" натисніть кнопку **SETUP / TEXT** та оберіть пункт **Bluetooth connection (З'єднання Bluetooth)** в меню налаштувань.

Оберіть потрібний телефон зі списку приладів, натисніть регулятор і оберіть **Delete**.

Екстрений виклик

⚠Попередження

У деяких випадках з’єднання може не виконуватися. Тому не покладайтеся виключно на мобільний телефон, коли потрібно зробити життєво важливий дзвінок (наприклад, викликати швидку допомогу).

Для дзвінків в деяких мережах потрібно належним чином установити дійсну SIM-картку в телефон.

⚠Попередження

Пам’ятайте, що можна здійснювати дзвінки з мобільного телефону та приймати їх, лише якщо ви знаходитеся в зоні обслуговування абонентів вашого мобільного оператора із прийнятним рівнем сигналу.

За певних обставин екстрені виклики неможливо здійснити у всіх мережах мобільного зв’язку. Такі дзвінки іноді неможливо зробити, якщо ввімкнено певні послуги мережі та/або функції телефону. Для отримання детальної інформації проконсультуйтесь з постачальником мобільних послуг.

Телефони екстрених викликів відрізняються в залежності від країни чи регіону. Заздалегідь дізнайтеся номер телефону екстреної служби для відповідної країни або регіону.

Налаштування номеру екстреного виклику (CD30 BT)

CD30 BT

Щоб зробити екстрений виклик за допомогою системи "вільні руки", спочатку необхідно встановити відповідний номер екстреного виклику.

Визначте телефон екстреного виклику та відкрийте меню **Phone (Телефон)** за допомогою кнопки ⊡ або **TEL**.

Оберіть пункт **Emergency (Екстрена ситуація)**, а після нього **Enter/change number (Ввести/змінити номер)**. Введіть номер екстреного виклику (наприклад, **112**), використовуючи для цього цифрову клавіатуру ⇨ 85.

Номери екстрених викликів можуть відрізнятися в залежності від країни або регіону.

Набір телефонів екстрених викликів

CD30 BT

Відкрийте меню **Phone (Телефон)** за допомогою кнопок 📖 або **TEL**.

Оберіть пункт **Emergency (Екстрена ситуація)**, а після нього **Call (Викликати)**, щоб розпочати набір телефону екстреного виклику (наприклад, **112**).

Установлюється телефонне з'єднання зі службою прийому екстрених викликів.

У відповідь на запитання оператора екстреної служби повідомте про аварійний випадок.

⚠ Попередження

Припинити телефонне з’єднання можна лише після відповідного підтвердження служби екстрених викликів.

Робота

Вступ

Якщо між вашим телефоном та системою "вільні руки" встановлене з'єднання Bluetooth, деякими функціями телефону можна керувати за допомогою органів управління інформаційно-розважальної системи.

У цьому випадку можливо, наприклад, імпортувати контакти та номери, що збережені у вашому телефоні, в систему "вільні руки".

Після встановлення з'єднання дані з мобільного телефону переносяться до системи "вільні руки". Процес може тривати деякий час, що залежить від моделі телефону. Протягом цього часу в інформаційно-розважальній системі доступна обмежена кількість функцій мобільного телефону.

Примітка

Функцію "вільні руки" підтримують не всі моделі мобільних телефонів Через це можливі деякі відмінності від описаних в переліку функцій.

Меню телефону

Щоб відкрити меню **Phone (Телефон)**:

- Натисніть кнопку 📖 або
- Натисніть кнопку **TEL**.

Регулювання гучності

R15 BT / CD15 BT, R16 BT / CD16 BT, CD18 BT - регулювання гучності

Під час дзвінка повертайте регулятор ⏻ чи натисніть 🔊 або 🔊 (на органах управління на кермовій колонці), щоб відрегулювати гучність дзвінка.

CD30 BT - регулювання гучності

Щоб встановити гучність телефонних дзвінків, функції розпізнання голосу або ринг-тонів, натисніть кнопку ⚙ та оберіть в

меню налаштувань **Phone settings (Параметри телефону)** та **Volume (Гучність)**.

Оберіть потрібну опцію (наприклад, **Гучність виклику**) та відрегулюйте гучність за допомогою регулятора ⏻ (або кнопок 🔈 або 🔊). Ще раз натисніть кнопку ⚙, щоб зберегти зміни та вийти з меню.

Щоб змінити гучність під час розмови, поверніть ⏻ або натисніть 🔈 або 🔊.

CD35 BT - регулювання гучності

Щоб встановити гучність телефонних дзвінків, функції розпізнання голосу або ринг-тонів, натисніть кнопку **SETUP / TEXT** та оберіть в меню налаштувань **Phone settings (Параметри телефону)** та **Volume (Гучність)**.

Оберіть потрібну опцію (наприклад, **Гучність виклику**) та відрегулюйте гучність за допомогою центрального регулятора.

Під час дзвінка повертайте регулятор гучності чи натисніть 🔈 або 🔊 (на органах управління на кермовій колонці), щоб відрегулювати гучність дзвінка.

Набір номера телефону

До телефонних номерів можуть застосовуватися певні опції, а саме вибір контакту з мобільної телефонної книги, з телефонної книги автомобіля або зі списку дзвінків. Телефонні номери також можна набирати ручним способом.

Увійдіть в меню **Phone (Телефон)**, натиснувши кнопку 📖 або **TEL**, та оберіть відповідну опцію зі списку.

Введення номера вручну

R15 BT / CD15 BT, R16 BT / CD16 BT, CD18 BT - введення номера станції вручну

Під час відображення меню **Phone (Телефон)** оберіть **Dial** зі списку.

Використовуючи цифрову клавіатуру (⇨ 85), введіть потрібний номер та оберіть ✆, щоб почати набір.

Щоб повторно набрати останній номер, натисніть і утримуйте кнопку **TEL**.

CD30 BT - введення номера вручну

Під час відображення меню **Phone (Телефон)** оберіть **Dial a number (Наберіть номер)** за списку.

Використовуючи цифрову клавіатуру (⇨ 85), введіть потрібний номер та оберіть **Call (Викликати)**, щоб почати набір.

CD35 BT - введення номера вручну

Під час відображення меню **Phone (Телефон)** оберіть **Dial a number (Наберіть номер)** за списку.

Введіть бажаний номер за допомогою цифрової клавіатури (⇨ 85), потім оберіть піктограму ✆ на дисплеї. Натисніть центральний регулятор для набору номера.

Мобільна телефонна книга

Мобільна телефонна книга містить список контактів, доступний лише для даного водія автомобіля. З міркувань конфіденційності кожний завантажений список контактів може переглядатися тільки коли до системи підключений відповідний телефон.

R15 BT / CD15 BT, R16 BT / CD16 BT, CD18 BT - телефонна книга мобільного телефону

Після сполучення мобільного телефону з інформаційно-розважальною системою список контактів мобільного телефону завантажується в систему "вільні руки".

Щоб набрати номер з мобільної телефонної книги, увійдіть в меню **Phone (Телефон)**, оберіть **Phonebook** та оберіть потрібний контакт в алфавітному списку. Натисніть регулятор **OK**, щоб розпочати набір номеру.

CD30 BT - мобільна телефонна книга

Після встановлення з'єднання список контактів мобільного телефону завантажується а систему "вільні руки". Мобільна телефонна книга оновлюється автоматично при кожному підключенні телефону.

Мобільну телефонну книгу можна також оновити ручним способом при під'єднаному телефоні, обравши меню **Directory Management (Керування директорією)**, а після цього **Update (Оновити)**.

Система дозволяє завантажити не більше 500 контактів та 4 номерів для кожного котакту. Якщо ємніть пам'яті вичерпана, на дисплеї відобразиться вказівка про необхідність видалення зайвих контактів. При цьому контакти видаляються лише з системної пам'яті, але залишаються в пам'яті мобільного телефону.

Набір номеру з мобільної телефонної книги

Щоб набрати номер з мобільної телефонної книги, увійдіть в меню **Phone (Телефон)**, оберіть **Mobile phonebook (Мобільна телефонна книга)** та вкажіть, обертаючи регулятор, першу літеру потрібного ім'я. Натисніть регулятор, щоб відобразити контакти, що починаються на цю літеру (якщо це може бути застосовано).

Оберніть регулятор, щоб обрати потрібний контакт, та натисніть, щоб відобразити відповідні деталі. Виберіть **Call (Викликати)**, щоб розпочати набір.

Додавання контактів до мобільної телефонної книги

Для додавання контактів в мобільну телефонну книгу необхідно обрати наступні опції меню:

- **Directory Management (Керування директорією)**
- **Mobile phonebook (Мобільна телефонна книга)**
- **Add contact (Додати контакт)**

За допомогою алфавітної та цифрової клавіатури (⇨ 85) введіть ім'я нового контакту та до 4 номерів телефонів.

Крім цього наявні наступні пункти меню:

- **Memorise (Запам'ятати)**: зберегти нові деталі контакту,
- **Cancel (Скасувати)**: скасувати введення,
- **Delete (Видалити)**: скасувати введення.

Невірно введені за допомогою клавіатури імена та номери телефонів можуть бути видалені шляхом створення контакту.

Видалення контактів мобільної телефонної книги

Щоб видалити окремі контакти або цілі списки з мобільної телефонної книги оберіть наступні опції меню:

- **Directory Management (Керування директорією)**
- **Mobile phonebook (Мобільна телефонна книга)**
- **Delete contacts (Видалити контакти)** або **Delete phonebook (Видалити телефонну книгу)**

Поверніть та натисніть регулятор, щоб обрати та видалити контакти. Підтвердіть видалення.

CD35 BT - мобільна телефонна книга

Після встановлення з'єднання список контактів мобільного телефону завантажується а систему "вільні руки". Мобільна телефонна книга оновлюється автоматично при кожному підключенні телефону.

Мобільну телефонну книгу можна також оновити ручним способом при під'єднаному телефоні, обравши меню **Phone settings (Параметри телефону)**, а після цього - **Update (Оновити)**. Оберіть опцію **Update (Оновити)** і підтвердіть вибір, обертаючи та натискаючи центральний регулятор.

Система дозволяє завантажити не більше 500 контактів та 4 номерів для кожного котакту. Якщо ємніть пам'яті вичерпана, на дисплеї відобразиться вказівка про необхідність видалення зайвих контактів. При цьому контакти видаляються лише з системної пам'яті, але залишаються в пам'яті мобільного телефону.

Набір номеру з мобільної телефонної книги

Щоб набрати номер з мобільної телефонної книги, увійдіть в меню **Phone (Телефон)** і оберіть **Phone**

settings (Параметри телефону), щоб вивести на екран список абонентів.

Оберіть першу літеру бажаного імені, обертаючи центральний регулятор. Натисніть регулятор, щоб відобразити контакти, які починаються на цю літеру (якщо це може бути застосовано).

Оберніть регулятор, щоб обрати потрібний контакт, та натисніть регулятор, щоб відобразити відповідні деталі. Оберіть відповідний номер абонента і натисніть регулятор, щоб розпочати набір номеру.

Додавання контактів до мобільної телефонної книги

Для додавання контактів в мобільну телефонну книгу необхідно обрати наступні опції меню:

- **Phone settings (Параметри телефону)**
- **Add contact (Додати контакт)**

За допомогою алфавітної та цифрової клавіатури (⇨ 85) введіть ім'я нового контакту та до 4 номерів телефонів.

Невірно введені за допомогою клавіатури імена та номери телефонів можуть бути видалені шляхом створення контакту.

Телефонна книга автомобіля

CD30 BT - телефонна книга автомобіля

Телефонна книга автомобіля являє собою список контактів, доступний для всіх користувачів автомобіля. У список може бути додано до 40 контактів. Крім імен та номерів кожному контакту в телефонній книзі автомобіля може бути надана голосова мітка.

Набір номеру з телефонної книги автомобіля

Щоб набрати номер з телефонної книги автомобіля, увійдіть в меню **Phone (Телефон)**, оберіть **Vehicle phonebook (Телефонна книга автомобіля)** та вкажіть, обертаючи регулятор, потрібний контакт в алфавітному списку. Натисніть регулятор, щоб відобразити відповідні деталі, та оберіть **Call (Викликати)**, щоб розпочати набір.

Додавання контактів до телефонної книги автомобіля

Для додавання контактів в телефонну книгу автомобіля необхідно обрати наступні опції меню:

- **Directory Management (Керування директорією)**
- **Vehicle phonebook (Телефонна книга автомобіля)**
- **Create a new contact (Створити новий контакт)**

Щоб створити або змінити ім'я контакту, оберіть **(name) ((ім'я))**, а після цього **Enter/change the name (Ввести/змінити ім'я)**. Щоб створити або змінити номер контакту, оберіть **(number) ((номер))**, а після цього **Enter/change number (Ввести/змінити номер)**. За допомогою алфавітної

та цифрової клавіатури (⇨ 85) введіть ім'я та номери телефонів нового контакту.

Залежно від моделі автомобіля до кожного контакту в телефонній книзі автомобіля може бути додана голосова мітка. Оберіть **(voice tag) ((голосова мітка))**, а після цього **Launch voice tag recording (Розпочати запис голосової мітки)**, для чого поверніть та натисніть регулятор.

Після вказівки про запис та звукового сигналу, промовте голосову мітку. Після цього надійде повідомлення, що запропонує повторити голосову мітку. Якщо система не розпізнає голосову мітку, вона запропоную повторити операцію запису. Повідомлення підтвердить, що голосова мітка була записана успішно.

Крім цього наявні наступні пункти меню:

- **Memorise (Запам'ятати)**: зберегти нові деталі контакту,
- **Cancel (Скасувати)**: скасувати введення,
- **Delete (Видалити)**: скасувати введення.

Невірно введені за допомогою клавіатури імена та номери телефонів можуть бути видалені шляхом створення контакту.

Редагування контактів в телефонній книзі автомобіля

Деталі контактів, в тому числі голосова мітка, можуть бути змінені в будь-який момент за допомогою наступних опцій меню:

- **Directory Management (Керування директорією)**
- **Vehicle phonebook (Телефонна книга автомобіля)**
- **Modify this contact (Змінити цей контакт)**

Оберіть контакт, що має бути змінений, зі списку контактів телефонної книги автомобіля. Це меню дозволяє змінити, видалити або відтворити записану голосову мітку.

Імпорт контактів в телефонну книгу автомобіля

Контакти також можуть бути імпортовані в телефонну книгу автомобіля з мобільної телефонної книги, історії викликів (наприклад, набрані номери, прийняті дзвінки, пропущені дзвінки) за допомогою наступних опцій меню:

- **Directory Management (Керування директорією)**
- **Vehicle phonebook (Телефонна книга автомобіля)**
- **Import contact (Імпортувати контакт)**
- **Mobile phonebook (Мобільна телефонна книга)** або **Dialled numbers (Набрані номери)**, тощо

Оберіть номери, що мають бути імпортовані з певного списку, та натисніть **Memorise (Запам'ятати)**,

щоб зберегти контакт в телефонній книзі автомобіля. Підтвердіть зміну.

Крім того контакти можуть бути імпортовані в телефонну книгу автомобіля з мобільної телефонної книги або списку дзвінків доки відповідні меню активні.

Видалення контактів телефонної книги автомобіля

Щоб видалити окремі контакти чи цілі списки з телефонної книги автомобіля оберіть наступні опції меню:

- **Directory Management (Керування директорією)**
- **Vehicle phonebook (Телефонна книга автомобіля)**
- **Delete this contact (Видалити цей контакт)** або **Delete phonebook (Видалити телефонну книгу)**

Поверніть та натисніть регулятор, щоб обрати та видалити контакти. Підтвердіть видалення.

Списки викликів

R15 BT / CD15 BT, R16 BT / CD16 BT, CD18 BT - списки викликів

Щоб набрати номер зі списку історії викликів (наприклад, списку набраних номерів, прийнятих чи пропущених викликів), оберіть відповідну опцію, наприклад, **Recent calls** з меню **Call lists**. Оберіть бажаний контакт і натисніть регулятор **OK**, щоб розпочати набір номеру.

CD30 BT - списки дзвінків

Щоб набрати номер зі списку історії викликів (наприклад, списку набраних номерів, прийнятих чи пропущених викликів), оберіть відповідну опцію, наприклад, **Dialled numbers (Набрані номери)** з меню **Call history list (Список дзвінків)**. Оберіть потрібний контакт та **Call this contact (Зателефонувати цьому абоненту)**, щоб почати набір.

Списки дзвінків оновлюються автоматично. Їх також можна оновити ручним способом, обравши в меню **Call history list (Список дзвінків)** та **Update (Оновити)**.

CD35 BT - списки дзвінків

Щоб набрати номер зі списку історії викликів (наприклад, списку набраних номерів, прийнятих чи пропущених викликів), оберіть відповідну опцію, наприклад, **Dialled calls** з меню **History**. Оберіть бажаний контакт і натисніть центральний регулятор, щоб розпочати набір номеру.

Скринька голосової пошти

R15 BT / CD15 BT, R16 BT / CD16 BT, CD18 BT - скринька голосової пошти

Щоб прослухати повідомлення голосової пошти через інформаційно-розважальну систему, оберіть меню **Voicemail box (Скринька голосової пошти)**.

CD30 BT - скринька голосової пошти

Щоб прослуховувати голосові повідомлення мобільного телефону через інформаційно-розважальну систему, номер скриньки голосової пошти телефону має бути внесений в систему "вільні руки".

Щоб ввести номер, увійдіть в меню **Phone (Телефон)** та оберіть у списку пункт **Voicemail box (Скринька голосової пошти)**, а після цього **Enter/change number (Ввести/змінити номер)**. Введіть номер скриньки голосової пошти, використовуючи цифрову клавіатуру (⇨ 85).

Щоб прослухати голосові повідомлення, увійдіть у меню **Phone (Телефон)** та оберіть **Voicemail box (Скринька голосової пошти)**, а після цього **Call (Викликати)**.

Номер скриньки голосової пошти може відрізнятися, залежно від постачальника послуг.

CD35 BT - скринька голосової пошти

Щоб прослухати повідомлення голосової пошти через інформаційно-розважальну систему, оберіть меню **Voicemail box (Скринька голосової пошти)**.

Приймання викликів

R15 BT / CD15 BT, R16 BT / CD16 BT, CD18 BT - приймання викликів

Щоб прийняти дзвінок, залежно від конфігурації автомобіля:

- Коротко натисніть кнопку ✆ (на органах управління на кермовій колонці)
- Оберіть піктограму ✆ на дисплеї (повертаючи і натискаючи на регулятор **OK**)

Щоб відхилити дзвінок, залежно від конфігурації автомобіля:

- Натисніть і утримуйте кнопку ✆ (на на органах управління на кермовій колонці)
- Оберіть піктограму ✆ на дисплеї (повертаючи і натискаючи на регулятор **OK**)

Під час прийому дзвінка номер абонента має відображатися на екрані дисплея інформаційно-розважальної системи. Якщо номер збережений в системній пам'яті, на дисплеї замість цього відображається ім'я. Якщо номер не може бути відображений, на дисплеї з’явиться повідомлення **Private number (Приватний номер)**.

CD30 BT - приймання дзвінків

Під час прийому дзвінка доступні різноманітні функції, в тому числі:

- **Pick up (Прийняти)**
- **Hold (Утримувати)**
- **Refuse (Відмовити)**

Під час прийому дзвінка номер абонента має відображатися на екрані дисплея інформаційно-розважальної системи. Якщо номер збережений в системній пам'яті, на дисплеї замість цього відображається ім'я. Якщо номер не може бути відображений, на дисплеї з'явиться повідомлення **Private number (Приватний номер)**.

Рінг-тон системи "вільні руки" залежить від моделі мобільного телефону та режиму (тихий, вібрація тощо).

Автоматичне очікування виклику

З міркувань безпеки функція автоматичного очікування виклику встановлена за замовчуванням. Не рекомендується відключати цю функцію.

Під час прийому вхідного дзвінка ваш абонент отримує повідомлення, що ви знаходитесь за кермом. Виклик розпочинається автоматично, а його тривалість відображається на екрані дисплея інформаційно-розважальної системи. Приймайте виклик, лише якщо це безпечно.

Щоб дезактивувати функцію автоматичного очікування виклику див. пункт **Увімкнення/вимкнення функції автоматичного очікування виклику** в розділі **Налаштування телефону**.

Якщо функція автоматичного очікування виклику дезактивована виклик можна відхилити, обравши **Refuse (Відмовити)** або натиснувши та утримуючи кнопку ✕ або **MODE/OK**. Щоб увімкнути режим утримання виклику, оберіть **Hold (Утримувати)**. Ваш абонент буде проінформований про увімкнення режиму утримання автоматичним повідомленням.

Щоб тимчасово відключити функцію автоматичного очікування виклику, оберіть **Pick up (Прийняти)**, або натисніть кнопку ✓ або **MODE/OK**, щоб прийняти дзвінок.

CD35 BT - приймання дзвінків

Щоб прийняти дзвінок, коротко натисніть кнопку ✓ (на органах управління на кермовій колонці).

Щоб відхилити дзвінок:

- Натисніть і утримуйте кнопку ✕ (на на органах управління на кермовій колонці) або
- Оберіть **Refuse (Відмовити)** на дисплеї (повертаючи і натискаючи центральний регулятор)

Під час прийому дзвінка номер абонента має відображатися на екрані дисплея інформаційно-розважальної системи. Якщо номер збережений в системній пам'яті, на дисплеї замість цього відображається ім'я. Якщо номер не може бути відображений, на дисплеї з'явиться повідомлення **Unknown**.

Рінг-тон системи "вільні руки" залежить від моделі мобільного телефону та режиму (тихий, вібрація тощо).

Автоматичне очікування виклику
З міркувань безпеки функція автоматичного очікування виклику встановлена за замовчуванням. Не рекомендується відключати цю функцію.

Під час прийому вхідного дзвінка ваш абонент отримує повідомлення, що ви знаходитесь за кермом. Виклик розпочинається автоматично, а його тривалість відображається на екрані дисплея інформаційно-розважальної системи. Приймайте виклик, лише якщо це безпечно.

Щоб дезактивувати функцію автоматичного очікування виклику див. пункт **Увімкнення/вимкнення функції автоматичного очікування виклику** в розділі **Налаштування телефону**.

Якщо функція автоматичного очікування виклику дезактивована виклик можна відхилити, обравши **Refuse (Відмовити)** або натиснувши та утримуючи кнопку ✕. Щоб увімкнути режим утримання виклику, оберіть **Pause (Пауза)**.

Ваш абонент буде проінформований про увімкнення режиму утримання автоматичним повідомленням.

Щоб тимчасово відключити функцію автоматичного очікування виклику, оберіть **Resume**, або натисніть кнопку ✆, щоб прийняти дзвінок.

Функції, доступні під час телефонного виклику

R15 BT / CD15 BT, R16 BT / CD16 BT, CD18 BT - функції, доступні під час телефонного виклику

Крім регулювання гучності під час дзвінка доступні різноманітні функції, а саме:

- Перевести дзвінок на мобільний телефон
- Відкрити клавіатуру
- Завершити дзвінок

Поверніть та натисніть регулятор **OK**, щоб обрати та підтвердити вибір.

Переведіть дзвінок з системи "вільні руки" на мобільний телефон, натискаючи на символ мобільного телефону на дисплеї. Деякі моделі мобільних телефонів можуть від'єднатися від системи "вільні руки" при переході в цей режим.

Цифрова клавіатура ⇨ 85 може використовуватися для набору номеру, наприклад, для контролю голосового серверу (скриньки голосової пошти). Оберіть **#123** на дисплеї, щоб отримати доступ до цифрової клавіатури. Більш детальна інформація наведена в розділі **Voicemail box (Скринька голосової пошти)**.

Для завершення розмови, залежно від конфігурації автомобіля:

- Коротко натисніть кнопку ✕
- Натисніть кнопку **TEL**
- Оберіть піктограму ☎ на дисплеї

CD30 BT - функції, доступні під час дзвінка

Крім регулювання гучності під час дзвінка доступні різноманітні функції, а саме:

- **Pause (Пауза)** / **Pick up (Прийняти)**
- **Handset (Трубка)**
- **Keyboard (Клавіатура)**
- **Hang up (Завершити)**

Щоб увімкнути режим утримання виклику, оберіть **Pause (Пауза)**. Ваш абонент буде поінформований про увімкнення режиму утримання автоматичним повідомленням. Оберіть **Pick up (Прийняти)**, щоб відновити розмову.

Щоб переключити дзвінок з системи "вільні руки" на мобільний телефон, оберіть **Handset (Трубка)**. Деякі моделі мобільних телефонів можуть від'єднатися від системи "вільні руки" при переході в цей режим.

Цифрова клавіатура ⇨ 85 може використовуватися для набору номеру, наприклад, для контролю голосового серверу (скриньки голосової пошти). Оберіть пункт меню **Keyboard (Клавіатура)**, щоб отримати доступ до цифрової клавіатури. Більш детальна інформація наведена в розділі **Voicemail box (Скринька голосової пошти)**.

Для завершення розмови, залежно від конфігурації автомобіля:

- Натисніть кнопку ✗
- Оберіть **Hang up (Завершити)**, після чого натисніть кнопку **MODE/OK**

CD35 BT - функції, доступні під час дзвінка

Крім регулювання гучності під час дзвінка доступні різноманітні функції, а саме:

- **Pause (Пауза)** / **Resume**
- **Handset (Трубка)**
- **Keyboard (Клавіатура)**
- **Hang up (Завершити)**

Щоб увімкнути режим утримання виклику, оберіть **Pause (Пауза)**. Ваш абонент буде поінформований про увімкнення режиму утримання автоматичним повідомленням. Оберіть **Resume**, щоб відновити розмову.

Щоб переключити дзвінок з системи "вільні руки" на мобільний телефон, оберіть **Handset (Трубка)**. Деякі моделі мобільних телефонів можуть від'єднатися від системи "вільні руки" при переході в цей режим.

Цифрова клавіатура ⇨ 85 може використовуватися для набору номеру, наприклад, для контролю голосового серверу (скриньки голосової пошти). Оберіть пункт меню **Keyboard (Клавіатура)**, щоб отримати доступ до цифрової клавіатури. Більш детальна інформація наведена в розділі **Voicemail box (Скринька голосової пошти)**.

Щоб завершити дзвінок:

- Натисніть кнопку ✕ або
- Оберіть **Hang up (Завершити)**, потім натисніть центральний регулятор

Налаштування телефону

CD30 BT - налаштування телефону

Натисніть кнопку ⚙ та оберіть меню **Phone settings (Параметри телефону)**.

Після завершення налаштувань параметрів телефону натисніть ⚙, щоб вийти з меню та зберегти зміни. Система автоматично збереже зміни та вийде з меню після певної затримки.

Увімкнення/вимкнення функції автоматичного очікування виклику

Щоб увімкнути чи вимкнути функцію автоматичного очікування виклику увійдіть в меню **Put on hold (Перевести в режим очік.)**, після цього оберіть **Automatic (Автоматично)** (налаштування за замовчуванням) або **Manual (Вручну)**.

Змінити ринг-тон

Рінг-тон автомобіля або мобільного телефону, що лунає при вхідних викликах, може бути змінений. Увійдіть в меню **Ring tone (Рінг-тон)**, після чого оберіть **Vehicle (Автомобіль)** або **Phone (Телефон)**.

Примітка

В залежності від моделі телефону функція передавання рингтон може бути недоступною.

Відновлення налаштувань телефону за замовчуванням

Щоб повернути налаштування телефону за замовчуванням, оберіть **Default settings (Параметри за замовч.)**, обертаючи та натискаючи для цього регулятор. Підтвердіть зміни, коли на дисплеї відобразиться відповідне повідомлення.

Показати версію ПЗ

Щоб показати версію ПЗ, оберіть **Display software version (Показати версію ПЗ)**, обертаючи та натискаючи для цього регулятор.

CD35 BT - налаштування телефону

Натисніть кнопку **SETUP / TEXT** та оберіть меню **Phone settings (Параметри телефону)**.

Увімкнення/вимкнення функції автоматичного очікування виклику

Щоб увімкнути чи вимкнути функцію автоматичного очікування виклику увійдіть в меню **Put on hold (Перевести в режим очік.)**, після цього оберіть **Automatic (Автоматично)** (налаштування за замовчуванням) або **Manual (Вручну)**.

В автоматичному режимі пролунає звуковий сигнал, щоб позначити, що наразі утримується дзвінок.

Змінити ринг-тон

Рінг-тон автомобіля або мобільного телефону, що лунає при вхідних викликах, може бути змінений. Увійдіть в меню **Ring tone (Рінг-тон)**, після чого оберіть **Vehicle (Автомобіль)** або **Phone (Телефон)**.

Примітка
В залежності від моделі телефону функція передавання рингтон може бути недоступною.

Відновлення налаштувань телефону за замовчуванням
Щоб повернути налаштування телефону за замовчуванням, оберіть **Default settings (Параметри за замовч.)**, обертаючи та натискаючи для цього регулятор. Підтвердіть зміни, коли на дисплеї відобразиться відповідне повідомлення.

Показати версію ПЗ
Щоб показати версію ПЗ, оберіть **Display software version (Показати версію ПЗ)**, обертаючи та натискаючи для цього регулятор.

Мобільні телефони та радіообладнання CB

Інструкції зі встановлення та рекомендації щодо роботи

Під час встановлення та експлуатації мобільного телефону потрібно дотримуватися відповідних інструкцій для певного автомобіля та рекомендацій щодо використання мобільного телефону та гарнітури до нього. Порушення визначених вимог призводить до скасування схвалення типу автомобіля (Директива ЄС 95/54/ЕС).

Рекомендації для безвідмовної роботи.

- Краще доручити встановлення зовнішньої антени фахівцям, що забезпечить отримання максимально можливого діапазону.
- Максимальна потужність передачі становить 10 Ватт.
- Телефон потрібно встановлювати у відповідне місце, враховуючи при цьому рекомендації, наведені в посібнику з експлуатації в розділі **Система подушок безпеки**.

Зверніться до фахівця, щоб попереднього визначити точку встановлення для зовнішньої антени чи тримача обладнання, а також способи використання пристроїв із потужністю передачі більше 10 Ватт.

Використання гарнітури "вільні руки" без зовнішньої антени зі стандартами мобільного телефону GSM 900/1800/1900 і UMTS дозволяється лише в тому разі, якщо максимальна потужність передачі мобільного телефону становить 2 Вт для GSM 900 або 1 Вт для інших типів.

З міркувань безпеки під час керування автомобілем забороняється користуватися мобільним телефоном. Навіть

використання гарнітури "вільні руки" може відволікати від керування авто.

⚠ Попередження

Використання радіообладнання та мобільних телефонів, які не відповідають зазначеним вище стандартам щодо мобільних телефонів, дозволено лише за умови застосування антени, розміщеної ззовні автомобіля.

Обережно

У разі недотримання згаданих вище норм використання в салоні мобільних телефонів і радіообладнання без зовнішньої антени може спричинити несправність у роботі електронних систем автомобіля.

Покажчик

А

Автоматичне вимкнення..... 23
Автоматичне збереження станції..... 37
Автоматичне збільшення гучності (AGC)..... 28
Автоматичне очікування виклику..... 95
Автоматичний пошук станції..... 34
Адаптація гучності до швидкості 31
Аудіо компакт-диски..... 43

Б

Баланс..... 28
Безпека дорожнього руху..... 4, 85

В

Введення пункту призначення . . 74
Вибір діапазону..... 33
Використання..... 65
Використання екрана дисплея... 23
Використання інформаційно-розважальної системи..... 23
Використання програвача компакт-дисків..... 44
Використання цього посібника..... 4
Вимкнення звуку..... 23, 44
Випадкова композиція..... 44
Відновлення налаштувань за замовчуванням..... 23
Відновлення станції..... 37
Відтворення збережених аудіофайлів..... 52
Вказівки 77
Встановлення пріоритету телефону..... 88
Вхід AUX..... 49
ВЧ..... 28

Г

Годинник..... 23, 65
Голосові мітки..... 83
Гучність..... 28, 31, 83
Автоматичне збільшення гучності (AGC)..... 28
Адаптація гучності до швидкості..... 31
Баланс..... 28
Гучність дорожніх оголошень. 31
Задні динаміки вимкнуті..... 28
Покращення якості відтворення при низькій гучності..... 28
Функція компенсації гучності залежно від швидкості..... 23, 31
Гучність дорожніх оголошень.... 31

Д

Дисплей..... 23
Дисплей компакт-диска..... 44

Е

Екран мапи..... 65
Екстрений виклик..... 94
Елементи керування кермової колонці..... 7

З

З'єднання телефону..... 88
З’єднання..... 88
З’єднання Bluetooth..... 54, 90
Загальна інформація..... 4, 43, 49, 51, 54, 62, 83, 85
Задні динаміки вимкнуті..... 28
Заміна батарейки..... 65
Збережені станції..... 34
Збереження станцій..... 37
Зміна мови системи..... 23

І

Інструкції зі встановлення телефону..... 107
Інформаційно-розважальна система Увімкнення/вимкнення..... 23
Інформація на дисплеї..... 44

К

Карта SD..... 62, 65
Керування дисплеєм..... 23, 85
Керування телефоном..... 83
Клавіатура на дисплеї..... 85
Код безпеки..... 22
Компакт-диски MP3..... 43
Компакт-диски WMA..... 43
Користування..... 23, 33, 44, 49

Л

Легенда 82

М

Мапи..... 62
Меню швидкого доступу..... 65
Мобільна телефонна книга..... 95
Мобільні телефони та радіообладнання CB 107
Мова..... 23
Музика Bluetooth..... 54
Музична атмосфера..... 28

Н

Набір номера телефону..... 95
Навігаційна система..... 62
Налаштування аудіо..... 28, 44
Налаштування гучності..... 23
Налаштування системи..... 23
Налаштування телефону..... 95
Налаштування тону..... 28
Налаштування часу..... 23
НЧ..... 28

О

Огляд елементів керування..... 7
Оновити список FM..... 37
Оптимізація звуку..... 28
Органи управління панелі приладів..... 7

П

Пауза..... 44
Підключення аудіопристрою..... 54
Плеєри MP3..... 51
Повідомлення про ситуацію на дорогах..... 39
Покращення якості відтворення при низькій гучності..... 28
Портативні CD-плеєри..... 49
Порт USB..... 51
Послуги LIVE..... 65
Поштова скринька..... 95
Пошук назви радіостанції..... 34
Пошук станції вручну..... 34
Пошук станцій..... 34
Прийом дзвінків..... 95
Прийом радіосигналу..... 33
Програвач CD-дисків..... 43, 44
Протиугінний пристрій 22
Пульт дистанційного керування. 65

Р
Радіо..... 33
Радіотекст..... 39
Радіо DAB..... 37
Рекомендації щодо роботи телефону..... 107
Робота..... 54, 95
Розпізнавання голосу..... 83
Ручне збереження станцій..... 37

С
Система "вільні руки"..... 95
Система радіоінформації (RDS) 39
Система сповіщення про дорожні умови (RDS)..... 39
Скринька голосової пошти..... 95
Служба дорожньої інформації... 62
Списки викликів..... 95
Список автозбереження..... 37
Список FM-радіостанцій..... 37
Сполучення аудіопристрою..... 54
Сполучення мобільного телефону..... 90
Створення облікового запису TOMTOM HOME™..... 62
Супроводження маршрутів..... 65
CD-текст..... 44

Т
Теги ID3..... 44
Текстова інформація (текстові радіоповідомлення)..... 39
Телефон..... 85
Телефонна книга автомобіля.... 95

У
Увімкнення/вимкнення..... 23

Ф
Файли AAC..... 43
Файли ACC..... 51
Файли MP3..... 51
Файли OGG..... 51
Файли WAV..... 43
Файли WMA..... 51
Фейдер..... 28
Функції радіо..... 37, 39
Функція компенсації гучності залежно від швидкості..... 31

Ч
Час..... 23

Ш
Штекерний рознімач..... 49

A
AF (альтернативна частота)..... 39
AGC увімкнене..... 28
AST..... 37

B
Bluetooth..... 85

F
FMT..... 37

G
GPS (Глобальна система позиціонування)..... 62

I
I Інформаційна служба..... 39
I Служба повідомлень про дорожній рух..... 39
iPod..... 51

M
MIX..... 44

P
PTY (тип програми)..... 39

T
Текстова інформація (текст CD чи теги ID3)..... 44
TomTom HOME™..... 62

www.opel.com

Copyright by ADAM OPEL AG, Rüsselsheim, Germany.

Інформація, що міститься у даному посібнику, дійсна станом на зазначену нижче дату. Компанія "Adam Opel AG" залишає за собою право вносити зміни в технічні характеристики, функції та конструкцію транспортних засобів у порівнянні з даними, наведеними у цьому посібникові, а також і безпосередньо у сам посібник.

Видання: березня 2014, ADAM OPEL AG, Rüsselsheim.

Надруковано на папері, який був відбілений без використання хлору.

KTA-2701/5-uk

03/2014