OPEL
Посібник з експлуатації
OPEL

Зміст

Вступ 2
Ключі, дверцята та вікна 6
Сидіння, підголовники 35
Зберігання 73
Прилади та органи управління .. 89
Освітлення 130
Інформаційно-розважальна система 140
Клімат-контроль 162
Керування автомобілем та експлуатація 176
Догляд за автомобілем 273
Ремонт і технічне обслуговування 326
Технічні характеристики 329
Інформація для споживача 335
Покажчик 344

Вступ

Паливо	Призначення			
Моторне мастило	Клас			
	В'язкість			
Тиск повітря в шинах		Розмір шин	Передні	Задні
	Літні шини			
	Зимові шини			
Вагові характеристики				
	Допустима повна маса			
	- Власна маса, базова модель			
	= Навантаження			

Дані стосовно автомобіля

Уведіть дані про ваш автомобіль на попередній сторінці, щоб до них можна було легко отримати доступ.

Скористайтесь інформацією в розділах "Ремонт і технічне обслуговування", "Технічні характеристики", на маркувальній табличці з даними про автомобіль, а також документами державної реєстрації.

Вступ

Ваш автомобіль поєднує в собі сучасні технології, безпеку, екологічність і економічність.

У цьому посібнику з експлуатації ви знайдете всю потрібну інформацію, яка надасть змогу керувати автомобілем безпечно та ефективно.

Крім того, навчальні відеоматеріали про деякі функції автомобіля можна переглядати на інформаційному дисплеї.

Деякі функції працюють, лише коли увімкнено запалювання, під час роботи двигуна внутрішнього згоряння або за умови, що електричний двигун готовий до роботи.

Переконайтеся, що ваші пасажири обізнані з можливим ризиком ДТП і травмування, які можуть стати наслідком неправильного використання автомобіля.

Ви повинні завжди дотримуватися законів і нормативних актів країни, в якій перебуваєте. Ці закони можуть відрізнятися від інформації в цьому посібнику з експлуатації.

Нехтування інформацією, яка міститься в цьому посібнику, може призвести до скасування гарантії.

Набір літератури для клієнта завжди потрібно тримати під рукою в автомобілі.

Використання цього посібника

- У цьому посібнику описано всі опції та функції, доступні для цієї моделі. **Описи деяких елементів, включаючи функції відображення та меню, можуть не стосуватися вашого автомобіля (це залежить від варіанта моделі, установлених у країні норм, наявного спеціального обладнання чи аксесуарів).**
- У розділі "Коротко" міститься попередній огляд.
- Зміст на початку цього посібника та в кожному розділі вказує на місце розташування інформації.
- Алфавітний вказівник надасть змогу здійснювати пошук потрібної інформації.
- У цьому посібнику власника описано автомобілі з лівостороннім керуванням. Експлуатація таких автомобілів подібна до експлуатації автомобілів із правостороннім керуванням.
- У посібнику з експлуатації використовується ідентифікаційний код двигуна. Відповідне торгове маркування й технічний код наведено в розділі "Технічні характеристики".

- Курсові дані, наприклад ліворуч або праворуч, або вперед, або назад, завжди стосуються напрямку руху.
- У інтерфейсі дисплея ваша мова може бути відсутня.
- Повідомлення дисплея та внутрішні позначення виділені в тексті посібника **жирним** шрифтом.

Типи силових установок

Автомобіль із двигуном внутрішнього згоряння (ICE: internal combustion engine)

Автомобіль типу ICE приводиться в рух лише двигуном внутрішнього згоряння – дизельним або бензиновим.

Акумуляторний електромобіль (BEV: battery electric vehicle)

Акумуляторний електромобіль BEV приводиться в рух лише електричним двигуном.

Акумуляторна батарея високої напруги заряджається за допомогою зарядного кабелю, а також додатково під час гальмування двигуном.

Автомобіль на паливних елементах

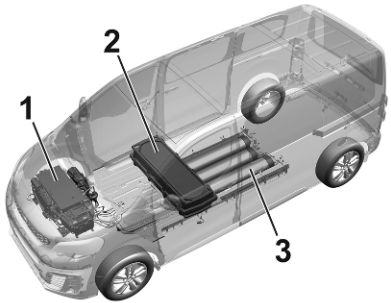

Автомобіль на паливних елементах складається з таких компонентів:

- Паливний елемент і електричний двигун (1), розміщені у відсіку двигуна.
- Акумуляторна батарея високої напруги (2), розміщена під передніми сидіннями.
- Система балонів із воднем (3), розміщена під багажним відділенням.

Водень реагує в паливному елементі з киснем, що надходить із навколишнього повітря. Унаслідок цієї реакції утворюється вода, тепло й електрична енергія.

Вода та зайве повітря виводяться через вихлопну трубу, а електрична енергія використовується для забезпечення живленням електродвигуна й акумуляторної батареї високої напруги.

Щоб домогтися максимальних експлуатаційних показників автомобіля та підтримувати рівень заряду акумуляторної батареї високої напруги на рівні приблизно

50%, система автоматично оптимізує почергове використання акумуляторної батареї високої напруги та паливних елементів.

Додатково акумуляторну батарею високої напруги можна заряджати через зарядний порт. Електрична енергія також виробляється завдяки рекуперативному гальмуванню.

Під час руху автомобіля можна почути звук свистіння. Це нормальне явище і воно не є ознакою якихось пошкоджень автомобіля.

Небезпека, попередження та обережно

⚠ Небезпека

Напис ⚠ **Небезпека** вказує на ризик отримання смертельної травми. Нехтування цією інформацією є небезпечним для життя.

⚠ Попередження

Напис ⚠ **Попередження** вказує на ризик нещасного випадку або травмування. Нехтування цією інформацією може призвести до травмування.

Обережно

Напис **Обережно** вказує на можливе пошкодження автомобіля. Нехтування цією інформацією може призвести до пошкодження автомобіля.

Символи

Посилання на сторінки вказані за допомогою ⇨. ⇨ "див. стор".

Посилання на сторінки та елементи алфавітного вказівника вказують на підзаголовки у змісті розділів.

Бажаємо вам провести багато годин за приємним водінням.

З повагою, команда Opel

Ключі, дверцята та вікна

Ключі, замки **6**
Ключі 6
Радіопульт дистанційного керування 7
Система електронного ключа 9
Центральний замок 10
Автоматичне блокування 15
Замки для захисту від доступу дітей 16
Дверцята **17**
Зсувні двері 17
Багажне відділення 20
Безпека автомобіля **24**
Система запобігання викраденню автомобіля 24
Система запобігання викраденню автомобіля 24
Імобілайзер 27
Зовнішні дзеркала **27**
Випукла форма 27
Регулювання за допомогою електропривода 27
Складані дзеркала 28
Дзеркала з підігрівом 28
Внутрішні дзеркала **29**
Система зменшення засліплювальної дії світла вручну 29
Система автоматичного зменшення засліплювальної дії світла 29
Дисплей заднього виду 29
Вікна **30**
Лобове скло 30
Вікна з електропідйомниками 30
Задні вікна 32
Заднє вікно з підігрівом 33
Лобове скло з підігрівом 33
Сонцезахисні козирки 34
Роликові штори 34
Дах **34**
Скляна панель 34

Ключі, замки

Ключі

Обережно

Не чіпляйте важкі або громіздкі предмети до ключа запалювання.

⚠ Небезпека

Під час руху в жодному разі не можна виймати ключ із замка запалювання, оскільки це призведе (залежно від версії) до блокування керма.

Запасні ключі

Номер ключа позначено на знімному ярлику.

Номер ключа потрібно вказати під час замовлення запасних ключів, оскільки він є компонентом системи імобілайзера.

Замки ⇨ 321.

Центральний замок ⇨ 10.

Запуск двигуна ⇨ 181.

Дистанційне керування ⇨ 7.

Електронний ключ ⇨ 9.

Кодовий номер перехідника для колісних гайок вказано на картці. Його потрібно назвати, замовляючи новий перехідник.

Заміна коліс ⇨ 311.

Складний ключ

Натисніть кнопку, щоб його розкласти. Щоб скласти ключ, спочатку натисніть кнопку.

Радіопульт дистанційного керування

: відмикає автомобіль

: замикає автомобіль

: замикає або відмикає всі двері або окремі двері, наприклад тільки передні або тільки зсувні двері разом із дверима багажного відділення або ж разом із задніми дверима

або : відчиняє або зачиняє зсувні двері з електроприводом

Залежно від версії пульт дистанційного керування забезпечує керування такими функціями:

- центральний замок ⇨ 10
- вибіркове відімкнення ⇨ 10
- система блокування автомобіля від викрадення ⇨ 24
- система сигналізації для запобігання викраденню автомобіля ⇨ 24
- відмикання дверей багажного відділення ⇨ 10
- зсувні двері з електроприводом ⇨ 17
- вікна з електропідйомниками ⇨ 30
- складання дзеркал ⇨ 28
- освітлення для позначення місцезнаходження автомобіля ⇨ 138

Радіус дії пульта дистанційного керування – кілька метрів, однак зовнішні перешкоди можуть

суттєво його зменшувати. Справність пульта підтверджують ліхтарі аварійної сигналізації.

Поводьтеся з пультом обережно, захищайте його від вологи та високих температур, а також уникайте зайвого використання.

Обережно

Електронні компоненти всередині ключа можуть бути пошкоджені, якщо ключ піддати сильним ударам. Щоб забезпечити оптимальну роботу електронних компонентів всередині ключа, забороняється піддавати його впливу прямих сонячних променів.

Заміна батарейки в пульті дистанційного керування

Замініть батарею одразу після зменшення радіусу дії.

Акумулятори не належать до побутових відходів. Їх потрібно здати на утилізацію до відповідних приймальних пунктів.

1. Зніміть задню панель із пульта дистанційного керування.
2. Вийміть плаский елемент живлення з його ніші.
3. Замініть елемент живлення на такий самий за типом. Під час встановлення батарейки слідкуйте за її положенням.
4. Установіть задню кришку на місце.

Помилка

Якщо центральний замок не працює від радіопульта дистанційного керування, це може статися з таких причин:

- Несправність у радіопульті дистанційного керування.
- Занизький заряд елемента живлення.
- Перевантаження центрального замка шляхом частого використання, надходження живлення переривається на короткий період часу.
- Інтерференція радіохвиль більшої потужності від інших джерел.

Відмикання вручну ⇨ 10.

Система електронного ключа

⚠ Попередження

Електронний ключ може вплинути на роботу кардіостимулятора.

Не носіть електронний ключ близько до грудей.

Залежно від версії система електронного ключа забезпечує керування без ключа такими функціями:

- центральний замок ⇨ 10
- відмикання дверей багажного відділення
- увімкнення запалювання та запуск двигуна ⇨ 181
- активація фар

Електронний ключ просто повинен бути на тілі водія.

Електронний ключ може також виконувати функції радіопульта дистанційного керування ⇨ 7.

Поводьтеся з пультом обережно, захищайте його від вологи та високих температур, а також уникайте зайвого використання.

Примітка
Щоб акумулятор не розряджався, функції з керуванням без ключа встановлюються в режим очікування, якщо не використовуються протягом 21 дня. Щоб повторно активувати відповідні функції, натисніть кнопку на електронному ключі.

Заміна батареї в електронному ключі

Замініть батарею, як тільки система більше не працює належним чином або діапазон її дії зменшився.

Акумулятори не належать до побутових відходів. Їх потрібно здати на утилізацію до відповідних приймальних пунктів.

1. Зніміть кришку.
2. Вийміть плаский елемент живлення з його ніші.
3. Замініть елемент живлення на такий самий за типом. Під час встановлення батарейки слідкуйте за її положенням.
4. Установіть кришку на місце.

Помилка

Якщо центральний замок не вмикається або двигун не вдається запустити, причина може бути в одному з наведеного нижче:

- Несправність електронного ключа.
- Електронний ключ знаходиться поза зоною прийому.
- Занизький заряд елемента живлення.
- Перевантаження центрального замка шляхом частого використання, надходження живлення переривається на короткий період часу.
- Інтерференція радіохвиль більшої потужності від інших джерел.

Щоб усунути причину несправності, змініть положення електронного ключа.

Відмикання вручну ⇨ 10.

Центральний замок

Розблоковує та блокує дверцята, багажне відділення та кришку заливної горловини паливного баку.

Щоб відімкнути й відкрити дверцята зсередини, слід потягнути за ручку на внутрішній стороні відповідних дверцят.

Примітка
У випадку ДТП, під час якого спрацьовують подушки безпеки чи перенатягувачі пасків безпеки, автомобіль автоматично розблоковується.

Примітка
Невдовзі після розблокування дверцят за допомогою пульта дистанційного керування вони знову автоматично блокуються, якщо не було відкриті. Це відбувається за умови, що відповідний параметр було увімкнено в меню персоналізації автомобіля ⇨ 126.

Вибіркове відімкнення

Вибіркове відімкнення дає змогу відімкнути або передні дверцята та люк заливної горловини паливного бака, або зсувні двері, задні двері/двері багажного відділення. Вибіркове відмикання потрібно налаштувати.

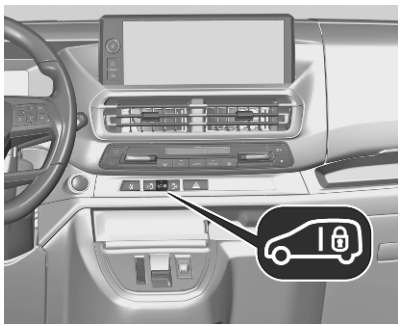

Щоб активувати цю функцію, увімкніть запалювання, а потім натисніть й утримуйте понад дві секунди. Індикатор засвітиться. Пролунає звуковий сигнал, а на інформаційному дисплеї з'явиться повідомлення (залежно від конфігурації автомобіля).

Щоб вимкнути цю функцію, увімкніть запалювання, а потім натисніть й утримуйте понад дві секунди. Світлодіодний індикатор згасне.

Дистанційне керування

Розблокування

Натисніть .

Режим відмикання налаштовується. Можна вибрати один із двох параметрів:

- Відімкнуться всі двері й багажне відділення, якщо натиснути .
- Якщо натиснути , відімкнуться лише дверцята водія та пасажира.

Відмикання багажного відділення

Щоб відімкнути лише багажне відділення, зокрема зсувні двері та задні двері або двері багажного відділення, натисніть кнопку один раз або – двічі.

Блокування

Зачиніть дверцята й багажне відділення.

Натисніть 🔒.

Якщо двері автомобіля зачинено неправильно, центральний замок не працюватиме.

Підтвердження
Дії з центральним замком підтверджуються ліхтарями аварійної сигналізації. Це відбувається за умови, що відповідний параметр було увімкнено в меню персоналізації автомобіля ⇨ 126.

Користування системою електронного ключа

Ця система дає змогу автоматично замикати і відмикати автомобіль, просто виявляючи наявність електронного ключа. Електронний ключ має бути поза салоном автомобіля.

Примітка
Автомобіль не замкнеться, якщо дверцята не зачинено як слід або електронний ключ перебуває в салоні. Якщо автомобіль обладнано системою сигналізації для запобігання викраденню, через кілька секунд пролунає попереджувальний сигнал.

Примітка
Електронний ключ може не працювати, перебуваючи поряд з електронними пристроями, зокрема мобільними телефонами або портативними комп’ютерами.

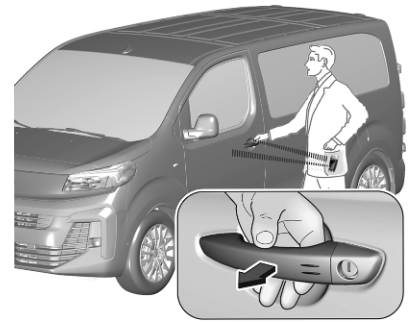

Електронний ключ має бути ззовні автомобіля з відповідної сторони на відстані приблизно один метр від потрібних дверцят.

Розблокування

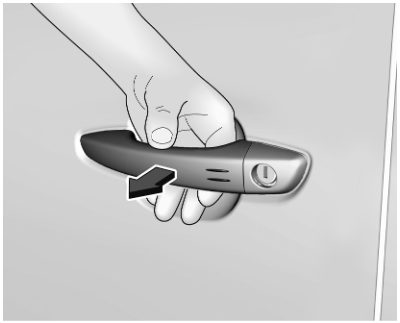

Помістіть кисть руки за ручку правих чи лівих передніх дверцят, зсувних дверей чи навісних дверей, або натисніть кнопку на дверях багажного відділення.

Щоб відчинити вікна, тримайте рукою ручку дверей або натисніть кнопку дверей багажного відділення.

Режим відмикання можна встановити у меню персоналізації автомобіля на інформаційному дисплеї. Можна вибрати один із двох параметрів:

- Якщо просунути руку за ручку правих або лівих передніх дверцят, ручку зсувних дверей чи ручки навісних дверей, відімкнуться всі дверцята, навісні двері / багажне відділення та люк заливної горловини паливного бака. Якщо автомобіль обладнано дверима багажного відділення, натиснути розміщену на них кнопку.
- Якщо просунути руку за ручку правих чи лівих передніх дверцят, відімкнуться лише передні дверцята і люк заливної горловини паливного бака.

Персоналізація автомобіля ⇨ 126.

Відмикання багажного відділення

Якщо просунути руку за ручку навісних дверей або натиснути кнопку на дверях багажного відділення, відімкнеться лише багажне відділення, зокрема навісні двері або двері багажного відділення.

Блокування

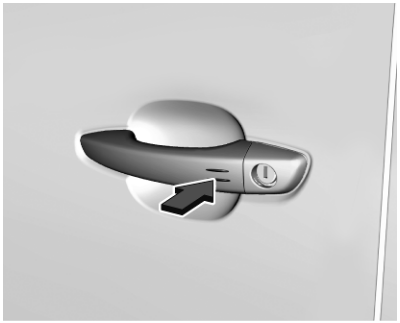

Натисніть на одну з дверних ручок або на кнопку дверей багажного відділення.

Замкнуться всі дверцята, багажне відділення та кришка горловини паливного бака.

Підтвердження

Дії з центральним замком підтверджуються ліхтарями аварійної сигналізації.

Кнопка центрального замка

Замикає та відмикає всі дверцята й багажне відділення з салону. Якщо автомобіль обладнано системою електронного ключа, люк заливної горловини паливного бака також буде замкнено або відімкнено.

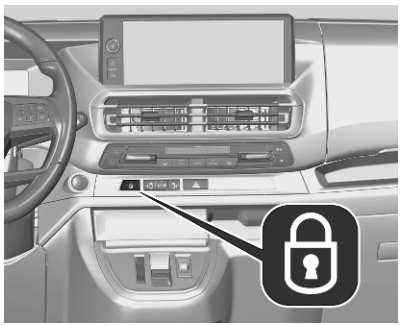

Натисніть 🔒, щоб замкнути. Засвітиться індикатор у кнопці.

Щоб відімкнути автомобіль, натисніть 🔓 ще раз. Індикатор у кнопці згасне.

Використання ключа в разі несправності центрального замка

У разі несправності, наприклад, внаслідок розряджання автомобільного акумулятора або батарейки пульта дистанційного керування чи електронного ключа, дверцята водія можна замкнути та відімкнути механічним ключем.

Відмикання вручну

Електронний ключ: натисніть і потримайте защіпку, щоб вийняти внутрішній ключ.

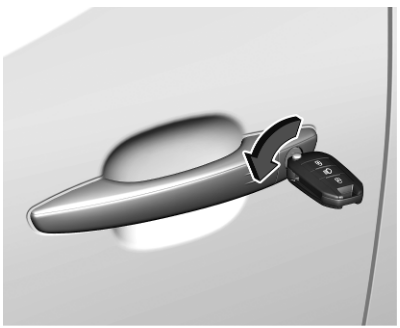

Щоб відчинити ліві передні дверцята вручну, вставте ключ в отвір замка й поверніть ключ. Якщо центральний замок автомобіля діє, автомобіль відімкнеться.

Якщо центральний замок не працює, інші дверцята можна відчинити, потягнувши ручку на внутрішній стороні дверцят. Багажне відділення і кришка горловини паливного бака, скоріше за все, залишаться замкненими.

При ввімкненні запалювання система запобігання викраденню автомобіля деактивується.

Замикання вручну

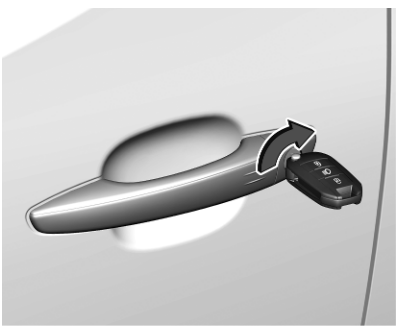

Щоб зачинити ліві передні дверцята вручну, вставте ключ в отвір замка й поверніть ключ. Якщо центральний замок автомобіля діє, автомобіль замкнеться.

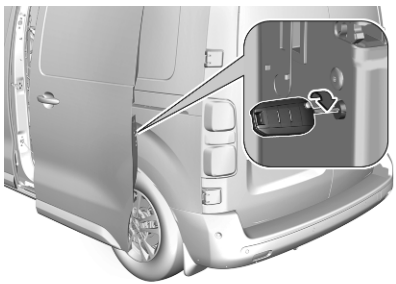

Щоб замкнути інші дверцята, якщо центральний замок не працює, виконайте такі дії:

- Переконайтеся, що замок для захисту від доступу дітей не ввімкнено.
- Зніміть чорну кришку: для цього вставте ключ і поверніть його за годинниковою стрілкою.
- Обережно вставте ключ і перемістіть до внутрішньої сторони дверцят, не повертаючи його.
- Вийміть ключ і приєднайте чорну кришку.

Двері багажного відділення і кришка горловини паливного бака, скоріше за все, залишаться не замкненими.

Автоматичне блокування

Автоматичне блокування після початку руху

Ця система автоматично замикає дверцята й двері багажного відділення, як тільки швидкість автомобіля перевищує 10 км/год.

Якщо якісь із дверцят або двері багажного відділення відчинено, автоматичне замикання центральним замком не виконується. При цьому замки повертаються у вихідне положення, засвічується на панелі приладів, лунає звуковий сигнал і відображається попередження.

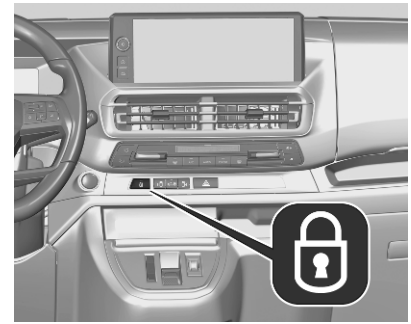

Залежно від версії цю функцію можна будь-коли активувати або деактивувати. Коли ввімкнено запалювання, натисніть і потримайте, доки не пролунає звуковий сигнал і відобразиться відповідне повідомлення.

Після вимкнення запалювання поточний стан системи збережеться в пам’яті.

Автоматичне блокування після розблокування

Ця функція автоматично замикає всі дверцята, багажне відділення та кришку горловини паливного бака невдовзі після їх відімкнення з пульта дистанційного керування або за допомогою електронного ключа, якщо не відчинено жодну з дверцят.

Замки для захисту від доступу дітей

⚠ Попередження

Використовуйте замки для захисту від доступу дітей завжди, коли діти займають задні сидіння.

Механічні запобіжники для захисту від доступу дітей

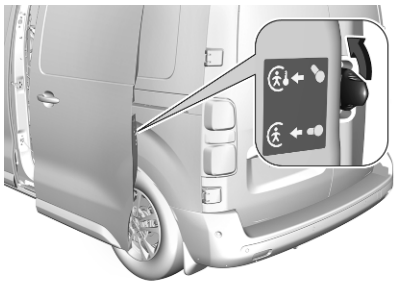

Щоб активувати замок для захисту від дітей, поверніть його вгору. Зсувні двері не відчинятимуться зсередини.

Щоб деактивувати замок для захисту від дітей, поверніть його донизу. Зсувні двері можна буде відчинити зсередини.

Електричні запобіжники для захисту від доступу дітей

Дистанційно керована система, яка не дає відчинити зсувні двері ручкою на їх внутрішній стороні.

Увімкнення

Натисніть . Індикатор у кнопці почне світитися, а також відобразиться повідомлення з підтвердженням. Цей індикатор світитиметься, доки запобіжник для захисту від доступу дітей не буде вимкнено.

Вимкнення

Натисніть 🔒 знову. Індикатор у кнопці згасне, а також відобразиться повідомлення з підтвердженням. Цей індикатор світитиметься, доки буде ввімкненим запобіжник для захисту від доступу дітей.

Дверцята

Зсувні двері

Відкривання

Коли двері відімкнуто, потягніть за зовнішню ручку на них і відсуньте до задньої частини автомобіля, подолавши точку опору.

Щоб відчинити двері зсередини салону, натиснувши на ручку, відсуньте двері до задньої частини автомобіля, подолавши точку опору.

Зачинення

Щоб зачинити двері знадвору, потягніть за ручку і зсувайте їх до передньої частини автомобіля, доки вони не замкнуться.

Щоб зачинити двері зсередини, натисніть на ручку і зсувайте їх до передньої частини автомобіля, доки двері не замкнуться.

Обережно

Перед поїздкою перевірте, чи повністю і чи надійно зачинено зсувні бокові двері.

Обережно

Щоб уникнути пошкодження, не намагайтеся відчиняти чи зачиняти зсувні двері при відчиненому зовнішньому клапані паливнозаливної горловини.

⚠ Небезпека

Забороняється рухатися з відчиненими або нещільно зачиненими зсувними боковими дверима, наприклад, під час транспортування громіздких предметів, оскільки в салон автомобіля можуть потрапити токсичні вихлопні гази, які не мають ані кольору, ані запаху. Це може призвести до втрати свідомості або смерті.

Заправка ⇨ 263.

Зсувні двері з електроприводом

⚠ Попередження

Будьте обережні під час користування зсувними дверима з електроприводом. Існує ризик отримання травм, зокрема для дітей.

Будьте особливо обережними, ставлячи автомобіль на стоянку на схилі: повністю відчиніть, а потім повністю зачиніть двері, щоб вони зафіксувалися в замкненому положенні.

Користуючись рухомими дверима, уважно стежте за ними. Стежте за тим, щоб рухові дверей не перешкоджали жодні предмети, а також за тим, щоб вони нікого не затиснули.

Керувати зсувними дверима з електроприводом можна кількома способами:

- натиснути або на радіопульті дистанційного керування
- натиснути або на електронному ключі
- натиснути або на панелі приладів
- натиснути або на дверній рамі
- скористатися системою безконтактного керування на основі датчиків руху під заднім бампером
- потягнути за ручку відповідних дверей.

Керування за допомогою електронного ключа

Натисніть і потримайте кнопку або довше – відповідні зсувні двері з електроприводом відчиняться або зачиняться.

Безконтактне керування

Залежно від конфігурації автомобіля його може бути обладнано одними або двома зсувними дверима з безконтактним керуванням.

Щоб відчинити чи зачинити зсувні двері, підсуньте ногу під задній бампер із відповідного боку, а потім відсуньте.

Електронний ключ має перебувати зовні автомобіля з відповідної сторони на відстані приблизно 1 м від датчиків руху. Залежно від конфігурації автомобіля електронний ключ має перебувати у відповідній зоні. Не слід затримувати ногу під бампером надто довго. Крім того, рух ногою має бути досить швидким.

Безконтактне керування можна активувати або деактивувати на інформаційному дисплеї ⇨ 120.

Ініціалізація зсувних дверей з електроприводом

Якщо зсувні двері з електроприводом не працюють, виконайте ініціалізацію таким чином:

1. Повністю зачиніть двері вручну.
2. Повністю відчиніть двері за допомогою електропривода.
3. Повністю зачиніть двері за допомогою електропривода.
4. Повторіть ці дії для других дверей.

Багажне відділення

Багажник

Вікно дверей багажного відділення ⇨ 32.

Відкривання

Після відмикання натисніть кнопку дверей багажного відділення і відкрийте ці двері.

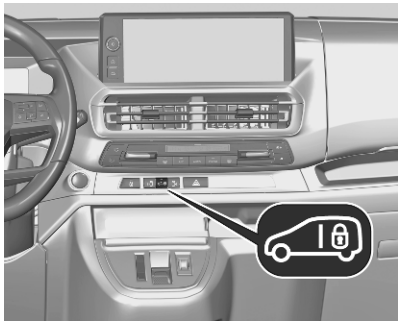

Залежно від версії натисніть 🔓, щоб відімкнути двері багажного відділення із салону.

Зачинення

Щоб опустити двері багажного відділення, скористайтеся внутрішньою ручкою. Натискайте на двері багажного відділення зверху, доки вони повністю не зачиняться.

Зачиняючи двері багажного відділення, не натискайте кнопку на них, оскільки внаслідок цього двері відімкнуться.

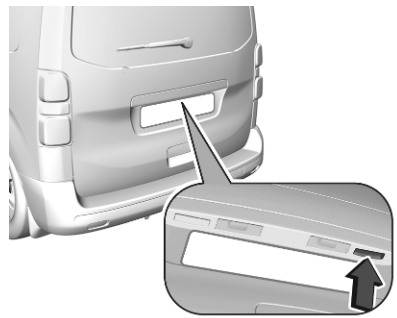

Щоб замкнути автомобіль, коли електронний ключ перебуває зовні автомобіля на відстані до 1 м від дверей багажного відділення, натисніть розміщену на них праву кнопку.

Центральний замок ⇨ 10.

Загальні поради щодо використання багажника

⚠ Небезпека

Забороняється рухатися з відчиненими або нещільно зачиненими дверима багажного відділення, наприклад, під час транспортування громіздких предметів, оскільки токсичні вихлопні гази, які неможливо ідентифікувати візуально чи по запаху, можуть потрапити в автомобіль. Це може призвести до втрати свідомості або смерті.

Обережно

Перед тим як відкрити двері багажного відділення, упевніться в тому, що над ними немає жодних перешкод, наприклад гаражних дверей. Завжди перевіряйте зони над та позаду багажника на наявність перешкод.

Примітка
Установлення аксесуарів певної ваги на багажник може негативно вплинути на його здатність залишатися відчиненим.

Примітка
За низької температури двері багажного відділення можуть не відчинятися повністю без додаткових дій. У такому випадку підніміть двері багажного відділення до звичайного кінцевого положення вручну.

Екстрене відкривання дверей багажного відділення зсередини автомобіля

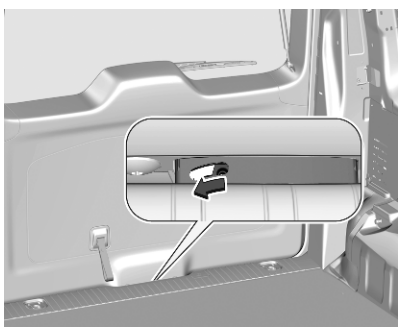

Щоб розблокувати защіпку дверей багажного відділення, слід вставити відповідний інструмент у спеціальний отвір між дверима та підлогою. Потім потрібно натиснути на важіль уліво – двері багажного відділення відімкнуться й відчиняться.

Навісні двері

Навісні двері відмикаються пультом дистанційного керування або поворотом ключа в циліндрі замка задніх дверей.

Центральний замок ⇨ 10.

Щоб відчинити навісні двері, потягніть за зовнішню ручку на них.

Щоб розблокувати праві навісні двері, потягніть за важіль.

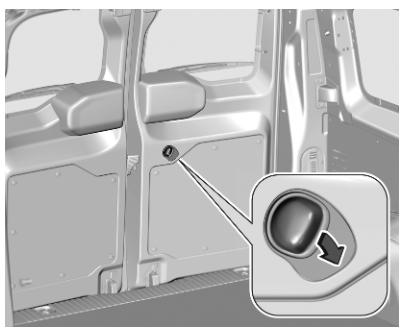

Щоб відчинити двері зсередини автомобіля, потягніть за внутрішню ручку.

⚠ Попередження

При відчинених задніх дверцятах, коли автомобіль припаркований на узбіччі, задні габаритні ліхтарі можуть бути заблокованими.

Попередьте інших учасників дорожнього руху про припаркований автомобіль за допомогою знаку аварійної зупинки чи іншого устаткування, зазначеного у правилах дорожнього руху.

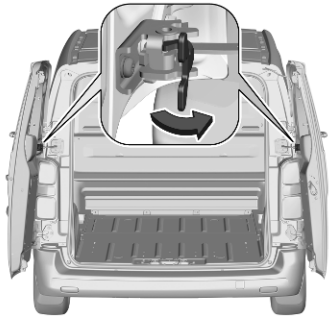

Дверцята утримуються у положенні 90º фіксаторами. Щоб відчинити дверцята до кута 180º, натисніть на замок та відчиніть їх до потрібного положення. Перш ніж зачинити двері, установіть фіксатори в положення під кутом 90º.

⚠ Попередження

Пересвідчіться в тому, що відкриті дверцята зафіксовані після повного відкриття.

Відкриті дверцята можуть з силою грюкнути під поривом вітру!

Ліві дверцята слід завжди закривати перед тим, як закривати праві дверцята.

Центральний замок ⇨ 10.

Безпека автомобіля

Система запобігання викраденню автомобіля

⚠ Попередження

Не використовуйте систему, якщо в автомобілі є люди! Дверцята не можна розблокувати зсередини.

Система блокує всі дверцята. Усі дверцята мають бути зачиненими, інакше систему не можна буде активувати.

Внаслідок відчинення автомобіля відключається механічна система запобігання викраденню автомобіля. Це неможливо з центральною блокувальною кнопкою.

Активування

Простий ключ: Вставте ключ і поверніть його за годинниковою стрілкою двічі протягом 5 секунд.

Пульт дистанційного керування: Натисніть 🔒 на радіопульті дистанційного керування двічі протягом п'яти секунд.

Електронний ключ: Натисніть двічі на ручку потрібних дверей протягом п’яти секунд.

Система запобігання викраденню автомобіля

⚠ Попередження

Не використовуйте систему, якщо в автомобілі є люди! Дверцята не можна розблокувати зсередини.

Система сигналізації для запобігання викраденню автомобіля призначена для захисту автомобіля від викрадення і проникнення в його салон.

Система запобігання викраденню автомобіля поєднана із системою блокування автомобіля.

Система стежить за дверцятами, дверима багажного відділення, капотом і салоном.

Залежно від версії автомобіля система може не стежити за прилеглим до салону багажним відділенням.

Активація

Запалювання потрібно вимкнути. Усі дверцята мають бути зачинені, а електронний ключ має бути зовні автомобіля. Інакше систему буде неможливо увімкнути.

- Радіопульт дистанційного керування: Якщо замкнути автомобіль, натиснувши кнопку 🔒, контроль стану бокових дверей, дверей багажного відділення та капота увімкнеться через п'ять секунд, Контроль стану пасажирського відділення вмикається через 45 с, якщо замкнути автомобіль, натиснувши 🔒.
- Система електронного ключа: Якщо замкнути автомобіль, натиснувши пальцем на позначки на зовнішній ручці

правих або лівих передніх дверцят, контроль стану бокових дверей, дверей багажного відділення та капота увімкнеться через п'ять секунд. Контроль стану пасажирського відділення вмикається через 45 с, якщо замкнути автомобіль, натиснувши на позначки на зовнішній ручці правих або лівих передніх дверцят вказівним або великим пальцем.

Активація системи підтверджується блиманням світлодіодного індикатора стану та короткочасним увімкненням покажчиків повороту.

Якщо дверцята або двері багажного відділення погано зачинено, після спроби замкнути автомобіль за допомогою пульта дистанційного керування чи системи електронного ключа автомобіль залишиться незамкнутим. Однак система сигналізації для запобігання викраденню автомобіля активується через 45 с.

Примітка
Зміни в салоні автомобіля, зокрема, відчинені вікна та наявність чохлів, можуть погіршити функціонування системи моніторингу пасажирського відділення.

Увімкнення без моніторингу салону

Вимикайте функцію моніторингу пасажирського відділення у випадках, коли в автомобілі залишаються тварини. Інакше гучні ультразвукові сигнали або рух тварини можуть спричинити спрацьовування сигналізації.

Вимикайте цю функцію також у випадках, коли автомобіль перебуває на поромі чи потязі.

1. Вимкніть запалювання.
2. Натисніть і утримуйте кнопку OFF протягом наступних десяти секунд, доки світлодіод у кнопці не почне світитися постійно.
3. Вийдіть з автомобіля.
4. Одразу замкніть автомобіль, скориставшись пультом дистанційного керування, натиснувши на ручку будь-яких дверцят або на кнопку дверей багажного відділення.

Після активації системи почне блимати світлодіодний індикатор стану.

Індикація

Коли ввімкнено систему сигналізації для запобігання викраденню автомобіля, блимає індикатор у кнопці центрального замка.

У випадку виникнення несправностей зверніться по допомогу на станцію технічного обслуговування.

Деактивація

Радіопульт дистанційного керування: Якщо автомобіль відімкнути натисненням кнопки 🔒, систему запобігання викраденню автомобіля буде вимкнено.

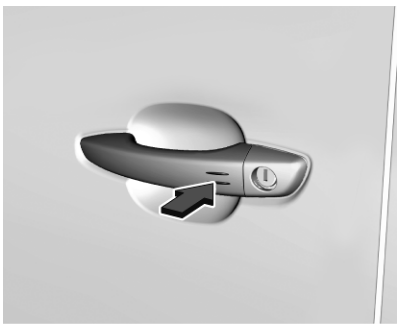

Система електронного ключа: Система сигналізації для запобігання викраденню автомобіля вимкнеться, якщо відімкнути автомобіль, натиснувши на позначки на зовнішній ручці передніх дверцят.

Електронний ключ має бути ззовні автомобіля з відповідної сторони на відстані приблизно один метр від потрібних дверцят.

У разі відмикання дверцят водія ключем або кнопкою центрального замка в салоні система не вимикається.

Примітка
Якщо автомобіль було відімкнено, але жодні з дверцят не відчинено, він знову автоматично замкнеться через 30 секунд. У такому випадку буде також знову активовано систему сигналізації для запобігання викраденню автомобіля.

Аварійний сигнал

Під час його спрацювання одночасно вмикаються звукові сигнали клаксона та ліхтарі аварійної сигналізації. Кількість і тривалість аварійних сигналів визначені законодавством.

Система сигналізації для запобігання викраденню автомобіля вимкнеться, якщо натиснути на кнопку 🔒 або на ручку правих або лівих передніх дверцят (у місці з позначками) із системою електронного ключа. Світлодіод у кнопці OFF згасне, а покажчики повороту блиматимуть протягом короткого часу, а потім вимкнуться.

Якщо після спрацьовування сигналізації водій її не вимкнув, про це нагадуватиме швидке блимання світлодіоду в кнопці OFF. Після увімкнення запалювання блимання одразу припиниться.

Якщо потрібно від’єднати акумулятор автомобіля (наприклад, для проведення робіт із технічного обслуговування), вимкніть сигналізацію таким чином: увімкніть запалювання, потім вимкніть його та протягом 15 секунд після цього від’єднайте акумулятор.

Перед запуском двигуна після повторного підключення акумулятора слід зачекати десять хвилин.

Як замкнути автомобіль, не активуючи систему сигналізації для запобігання викраденню автомобіля

Замкніть автомобіль: вставте в отвір замка дверцят водія і поверніть ключ, вбудований у пульт дистанційного керування, або скористайтеся системою електронного ключа.

Несправність пульта дистанційного керування

Відімкніть автомобіль: вставте в отвір замка дверцят водія і поверніть ключ, вбудований у пульт дистанційного керування, або скористайтеся системою електронного ключа.

Відчиніть дверцята водія.

Пролунає сигнал клаксона сигналізації для запобігання викраденню автомобіля.

Увімкніть запалювання.

Сигнал клаксона припинить лунати, а світлодіодний індикатор стану згасне.

Імобілайзер

Систему встановлено у вимикач запалення. Вона перевіряє, чи може автомобіль запуститися за допомогою ключа, що використовується.

Імобілайзер активується автоматично після того, як ключ буде вийнято із вимикача запалювання.

Примітка
Мітки радіочастотної ідентифікації (RFID) можуть створювати перешкоди для ключа. Вони не повинні знаходитися поруч із ключем під час запуску двигуна.

Примітка
Імобілайзер не блокує дверцята. Виходячи з автомобіля, завжди його замикайте ⇨ 10.

Увімкніть систему запобігання викраденню автомобіля ⇨ 24.

Екстрена робота електронного ключа ⇨ 179.

Зовнішні дзеркала

Випукла форма

Завдяки формі дзеркала об'єкти відображаються меншими, що впливатиме на здатність коректно оцінювати відстані.

Попередження бокової мертвої зони ⇨ 233.

Регулювання за допомогою електропривода

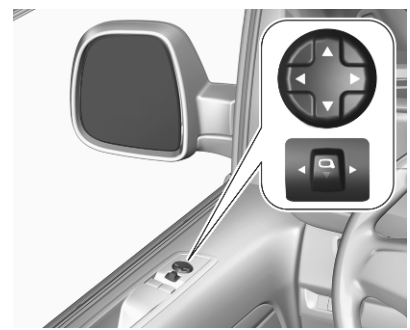

Виберіть відповідне зовнішнє дзеркало, натиснувши кнопку регулювання дзеркала вліво чи вправо.

Відрегулюйте відповідне дзеркало за допомогою чотиристороннього регулятора.

Складані дзеркала

Задля безпеки пішоходів зовнішні дзеркала змінюють своє звичайне положення, автоматично повертаючись назовні від значного удару. Змінюйте положення дзеркала, злегка натискаючи його корпус.

Електричне складання

Потягніть донизу кнопку регулювання дзеркал. Обидва зовнішніх дзеркала буде складено.

Щоб повернути обидва дзеркала в початкове положення, знову потягніть кнопку регулювання дзеркал донизу.

Якщо одне з дзеркал, які складаються за допомогою електропривода, розкласти вручну, а потім потягнути кнопку регулювання дзеркал донизу, електропривод розкладе лише друге дзеркало.

Автоматичне складання

Під час замкнення автомобіля дзеркала буде складено.

Під час відмикання автомобіля дзеркала повернуться в початкове положення.

Ця функція вимикається в меню персоналізації автомобіля ⇨ 126.

Дзеркала з підігрівом

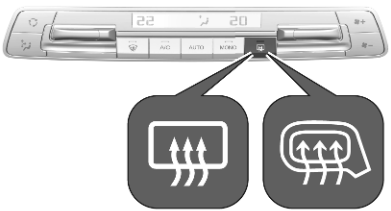

Залежно від версії для керування обігрівом використовуються кнопки або .

Обігрівання вимикається автоматично через певний час, що залежить від навколишньої температури.

Заднє скло з підігрівом ⇨ 33.

Внутрішні дзеркала

Система зменшення засліплювальної дії світла вручну

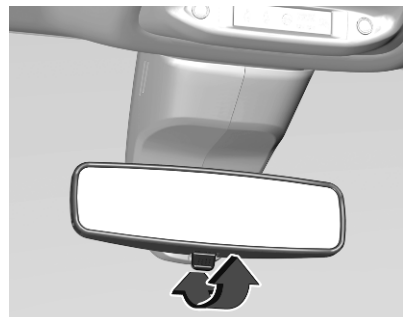

Щоб зменшити засліплювальну дію світла, поверніть важіль на зворотному боці корпусу дзеркала.

Система автоматичного зменшення засліплювальної дії світла

Під час руху у темний час доби дія сліпучого світла від автомобілів позаду автоматично зменшується.

Дисплей заднього виду

Якщо вимкнено, дисплей заднього виду працює як звичайне дзеркало.

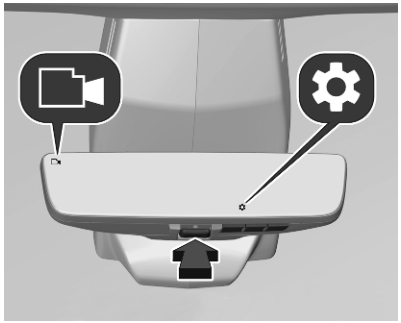

Якщо увімкнено, дисплей заднього виду може відображати два різних види:

- задній вид
- вид ззаду та вид з боку пасажира

Дисплей заднього виду ⇨ 121

Камера заднього виду ⇨ 236

Камера з боку пасажира ⇨ 235

Вікна

Лобове скло

Наліпки на лобовому склі

Не розташовуйте наліпки, такі як стікери оплати платних доріг або подібні наліпки на лобове скло у ділянці дзеркала заднього огляду. Інакше зона розпізнавання датчика та ділянка огляду камери у корпусі дзеркала може бути обмежена.

Заміна лобового скла

Обережно

Якщо автомобіль обладнано датчиком камери переднього огляду для систем допомоги водію, дуже важливо, щоб будь-яка заміна лобового скла виконувалась точно відповідно до вимог Opel. В іншому випадку належна робота цих систем може порушитись, унаслідок чого зростає ризик непередбачуваної поведінки таких систем або відображення ними випадкових повідомлень.

Вікна з електропідйомниками

⚠ Попередження

Будьте обережні під час користування вікнами з електропідйомниками. Існує ризик отримання травми, особливо це стосується дітей.

Якщо на задньому сидінні є діти, ввімкніть систему захисту від дітей для вікон з електропідйомниками.

Уважно стежте за вікнами під час їх зачинення. Переконайтеся, що нічого не застрягло в них під час руху.

Увімкніть запалювання для використання вікон із електропідйомниками.

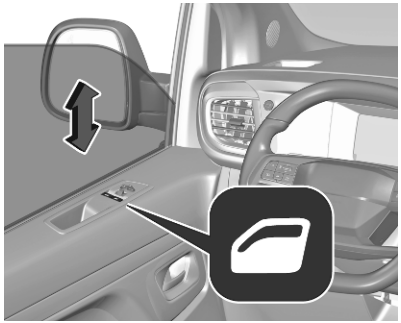

Керування вікнами здійснюється за допомогою відповідного вимикача ⬓: натисніть, щоб відчинити вікно, або потягніть, щоб зачинити.

Плавне піднімання чи опускання до першого фіксатора: вікно рухається вниз або вгору, поки застосовується перемикач.

Підйом чи опускання до другого фіксатора з наступним відпусканням: вікно рухається вгору чи вниз автоматично (при цьому вмикається функції безпеки). Щоб зупинити рух, потягніть перемикач один раз у тому ж напрямку.

Функція безпеки

Ця функція залежить від версії. Якщо під час автоматичного зачинення скло зустрічає опір всередині вікна, рух відразу зупиняється та повторно відчиняється.

Вимкнення функції безпеки

При ускладненому зачиненні через мороз чи подібні перешкоди увімкніть запалювання, потягніть вимикач до першого положення і утримуйте його в цьому положенні. Вікно рухається вгору без активації функції безпеки. Щоб зупинити рух, відпустіть перемикач.

Керування вікнами ззовні

Вікна можна зачиняти дистанційно знадвору.

Щоб зачинити вікна, натисніть і потримайте 🔒.

Відпустіть кнопку, щоб зупинити рух вікна.

Перевантаження

Якщо вікна часто відчиняються чи зачиняються протягом коротких інтервалів часу, вони вимикаються на деякий час.

Ініціалізація електропідйомників вікон

Якщо вікна не можна зачинити автоматично (наприклад, після відключення акумуляторної батареї автомобіля), в інформаційному центрі водія відображається попереджувальне повідомлення.

Повідомлення автомобіля ⇨ 124.

Активуйте електронну систему автомобіля таким чином:

1. Зачиніть дверцята.
2. Увімкніть запалювання.
3. Натискайте на перемикач, доки вікно не відчиниться повністю.

4. Потягніть перемикач і не відпускайте, доки вікно не зачиниться повністю, а потім утримуйте перемикач ще протягом двох секунд.
5. Повторіть цей крок для кожного вікна.

Задні вікна

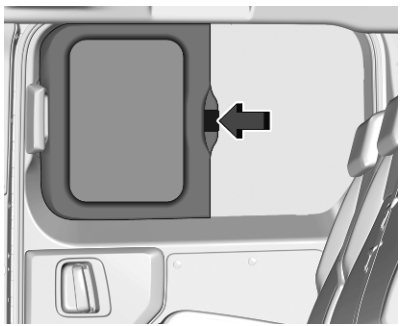

Щоб відчинити або зачинити вікно задніх дверей, натисніть на важіль і посуньте вікно назад або вперед.

Механічний замок для захисту від дітей для задніх вікон

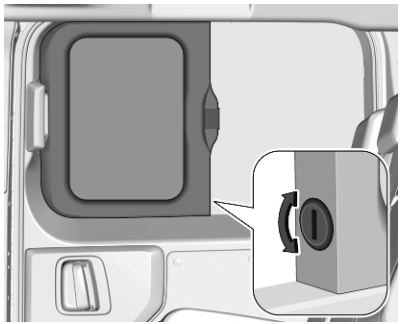

Щоб активувати замок для захисту від дітей, поверніть його вгору за допомогою ключа. Відсувне вікно не відчинятиметься зсередини.

Щоб деактивувати замок для захисту від дітей, поверніть його донизу за допомогою ключа. Тепер відсувне вікно можна відчинити зсередини.

Вікно дверей багажного відділення

Вікно дверей багажного відділення можна відчинити, щоб мати доступ до багажного відділення, не відчиняючи його двері.

Двері багажного відділення та вікно в них не відчиняються одночасно.

Відкривання

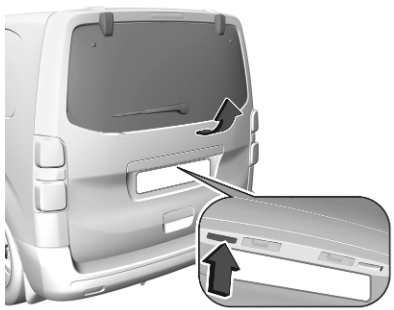

Після відімкнення автомобіля натисніть кнопку та відкривайте вікно, доки його не буде відчинено повністю.

Зачинення

Натискайте на центральну частину вікна, доки воно повністю не зачиниться.

Заднє вікно з підігрівом

Для керування використовується ⊞. Залежно від версії обігрівання заднього скла виконується одночасно з обігріванням зовнішніх дзеркал заднього виду.

Обігрівання вимикається автоматично через певний час, що залежить від навколишньої температури.

Залежно від системи кліматконтролю кнопка ⊞ може розміщуватися в іншому місці.

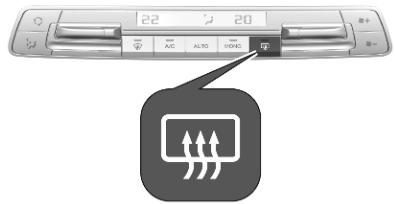

Лобове скло з підігрівом

Ця функція нагріває лобове скло в нижній частині по всій його ширині.

Завдяки цьому примерзлі до лобового скла щітки склоочисників можна швидко від’єднати. Крім того, ця функція запобігає накопиченню снігу на склі під час роботи склоочисників.

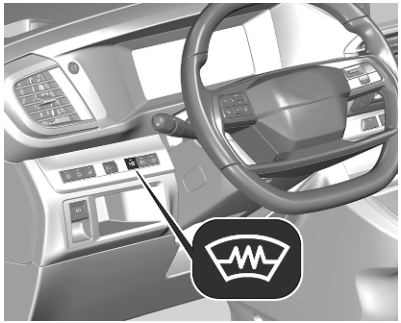

Керування нагріванням здійснюється кнопкою . Під час роботи системи в кнопці світиться світлодіод.

Підігрів працює лише з морозну погоду і вимикається автоматично через певний час залежно від зовнішньої температури.

Якщо повторно натиснути кнопку , нагрівання вимкнеться. Світлодіод у кнопці згасне.

Сонцезахисні козирки

Сонцезахисні козирки можна скласти чи повернути на бік, щоб запобігти засліпленню.

Під час руху автомобіля кришки дзеркал мають бути закритими.

Тримач візитних карток розміщено на зворотній стороні сонцезахисного козирка.

Роликові штори

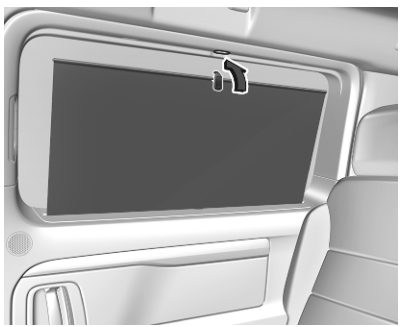

Щоб зменшити потрапляння сонячного світла на другий ряд сидінь, потягніть штору догори за допомогою ручки та зафіксуйте її у верхній частині дверної рами.

Дах

Скляна панель

Штори

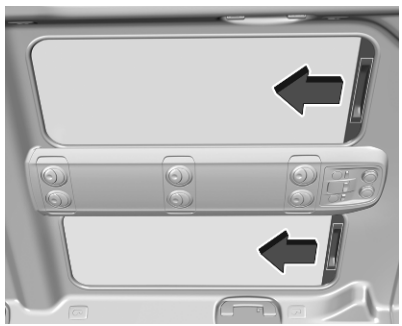

Шторами потрібно керувати вручну.

Посуньте відповідну штору в потрібне положення.

Сидіння, підголовники

Підголівники **35**
Передні сидіння **36**
Положення сидіння 36
Регулювання сидінь вручну 37
Складання сидінь 38
Регулювання сидіння з електроприводом 40
Підлокітник 41
Підігрів сидінь 42
Масаж 42
Задні сидіння **43**
Паски безпеки **47**
Пасок безпеки з кріпленням в трьох точках 48
Система подушок безпеки **51**
Система фронтальних подушок безпеки 54
Система бокових подушок безпеки 55
Система надувних шторок безпеки 56
Дезактивація подушок безпеки 56
Системи безпеки для дітей **58**
Місця встановлення системи безпеки для дітей 62

Підголівники

Положення

⚠ Попередження

Їздіть лише зі встановленим у правильне положення підголівником.

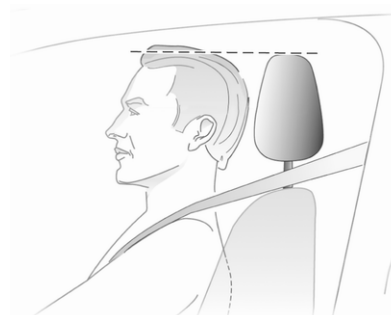

Верхня частина підголівників повинна знаходитися на рівні маківки. Якщо це неможливо, для дуже високих людей установіть

підголівники в максимально високе положення, а для низьких людей – у найнижче.

Регулювання

Регулювання висоти

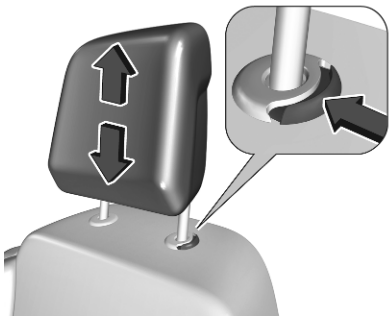

Підголівник можна підняти або опустити. Якщо підголівник зафіксовано, перед регулюванням його положення натисніть на фіксатор.

Усунення

Потягніть підголівник угору та зніміть його. Якщо підголівник зафіксовано, перед регулюванням його положення натисніть на фіксатор.

Встановлення

Вставте стійки підголівника в отвори й натисніть на нього донизу.

Передні сидіння

Положення сидіння

⚠ Попередження

Рухайтеся лише з правильно відрегульованими сидіннями.

⚠ Попередження

Забороняється регулювати сидіння під час руху, оскільки вони можуть рухатися неконтрольовано.

⚠ Небезпека

Не сідайте ближче 25 см від керма, щоб подушка безпеки розкрилася безпечно.

⚠ Попередження

Нічого не кладіть під сидіння.

- Сідайте на сидіння, максимально притискаючи тіло до спинки. Відрегулюйте відстань між сидінням і педалями таким чином, щоб під час натискання на педалі ваші ноги були злегка підігнуті. Посуньте сидіння пасажира якомога далі назад.
- Установіть сидіння настільки високо, щоб мати чіткий огляд з усіх сторін і всіх приладів відображення. Між головою та стелею має бути проміжок мінімум в одну руку. Стегна повинні вільно розташовуватися на сидінні, не втискаючись у нього.
- Відрегулюйте підголівник так, щоб його верхній край був на рівні верхівки голови.
- Сідайте на сидіння, максимально притискаючи плечі до спинки. Установіть спинку так, щоб ви могли легко дістати кермо злегка зігнутими руками. Намагайтеся не відривати плечі від спинки сидіння під час обертання керма. Не відхиляйте спинку надто далеко назад. Рекомендоване максимальне відхилення становить приблизно 25°.
- Відрегулюйте сидіння й кермо таким чином, щоб зап'ясток лежав зверху керма, рука була повністю випростана, а плечі притиснуті до спинки сидіння.
- Відрегулюйте поперекову опору, щоб вона підтримувала природну форму хребта

Регулювання підголівника ⇨ 35.

Регулювання керма ⇨ 93.

Регулювання сидінь вручну

Керуйте автомобілем тільки із зафіксованими сидіннями та спинками.

Регулювання в поздовжньому напрямку

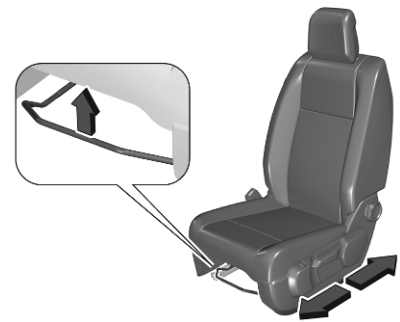

Потягніть ручку до себе, посуньте сидіння, відпустіть ручку. Щоб переконатися, що сидіння зафіксувалося, спробуйте перемістити його вперед і назад.

Нахил спинки

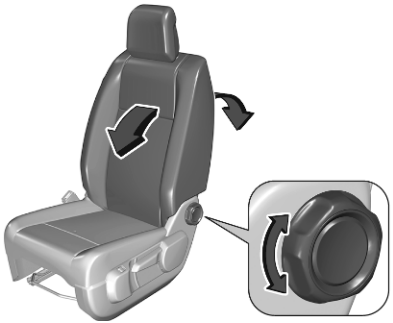

Поверніть коліщатко, щоб відрегулювати нахил. Не спирайтеся на спинку сидіння під час його регулювання.

Висота сидіння

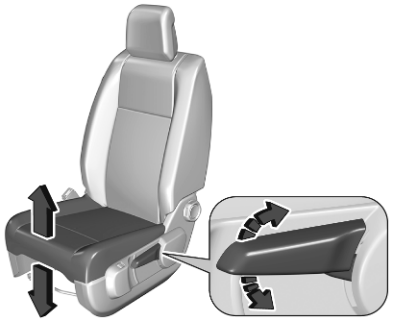

Накачування важелем

угору : сидіння вище
донизу : сидіння нижче

Поперекова опора

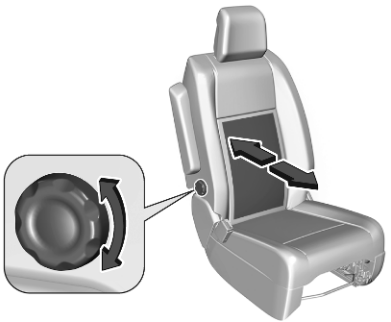

Повертаючи маховичок, відрегулюйте потрібне положення.

Складання сидінь

Залежно від версії передні сидіння можна скласти горизонтально в положення стола.

Спинка передніх сидінь

Складання

Посуньте переднє сидіння назад до упору, щоб під час складання воно не торкалося панелі приладів.

Перед складанням спинки сидіння опустіть або зніміть його підголівник.

Підголівники ⇨ 35.

За наявності підлокітника складіть його, піднявши вгору.

Підлокітник ⇨ 41.

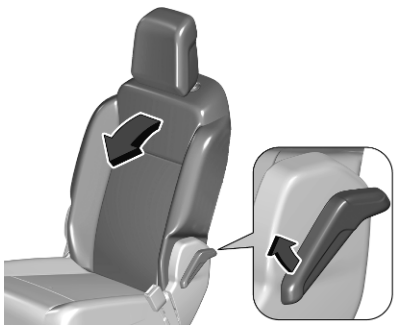

Потягніть за важіль, складіть спинку сидіння повністю вперед і відпустіть важіль.

Примітка
У разі ДТП пасажирів можна евакуювати із салону, повністю склавши сидіння водія.

⚠ Попередження

Коли переднє пасажирське сидіння складене, призначену для нього систему подушок безпеки потрібно вимикати.

Вимкнення подушок безпеки ⇨ 56.

Розкладання
Щоб повернути сидіння у вертикальне положення, потягніть за важіль і повністю підніміть спинку. Потім відпустіть важіль.

Суцільне переднє сидіння з боку переднього пасажира

Складання

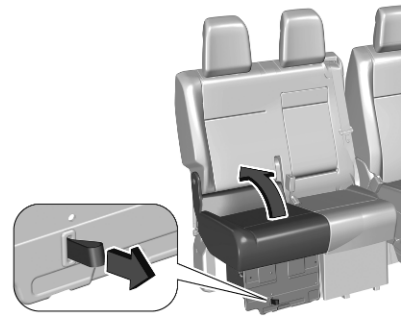

Щоб підняти подушку сидіння, потягніть за петлю, а потім піднімайте подушку сидіння до спинки.

Система керування вантажем ⇨ 77.

⚠ Попередження

Складаючи сидіння, ніколи не кладіть під нього руку. Ризик травмування.

Розкладання
Щоб установити подушку сидіння у вихідне положення, опускайте її, доки подушка не зафіксується.

Регулювання сидіння з електроприводом

⚠Попередження

Під час регулювання сидінь з електроприводом будьте дуже обережними. Існує ризик отримання травми, особливо це стосується дітей. Деякі предмети можуть застрягти.

Обережно

Забороняється зберігати сторонні предмети під сидінням з електроприводом. Переконайтеся, що в області руху багажника немає перешкод. Є ризик пошкодження елементів керування.

Регулювання в поздовжньому напрямку

Пересувайте перемикач уперед або назад.

Висота сидіння

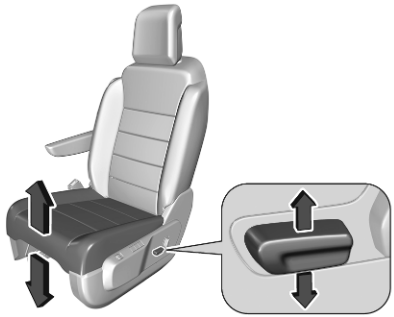

Пересувайте перемикач вгору або донизу.

Нахил спинки

Нахиліть перемикач уперед або назад.

Поперекова опора

Відрегулюйте потрібне положення, натискаючи .

Підлокітник

Підлокітник можна встановити в кількох положеннях.

1. Скласти повністю вгору.
2. Скласти повністю донизу.
3. Установити підлокітник у потрібне положення, повільно піднімаючи.

Підігрів сидінь

Регулятор підігрівання сидіння може розміщуватися або самому сидінні, або на панелі приладів.

Щоб активувати підігрівання сидіння, покрутіть регулятор відповідного переднього сидіння. Інтенсивність нагрівання має три рівні.

Щоб деактивувати підігрівання сидіння, установіть регулятор у положення **0**.

Підігрівання працює лише при навколишній температурі нижче 20 °C.

Людям із чутливою шкірою не рекомендується використовувати найвищий рівень підігріву протягом тривалого періоду.

Підігрів сидінь працює при увімкненому двигуні, а також під час дії функції Autostop.

Система стоп-старт ⇨ 183.

Масаж

Щоб активувати функцію масажу спини, натисніть . Після ввімкнення індикатор у кнопці засвітиться.

Функція масажу активується на 1 годину. За цей час виконується шість циклів масажу, між якими робляться перерви.

Щоб відрегулювати інтенсивність масажу, натисніть . Можливі два рівні масажу.

Функція масажу вимкнеться, якщо натиснути . Світлодіодний індикатор згасне.

Функція масажу працює, коли ввімкнено двигун, а також під час роботи функції "Автостоп".

Система стоп-старт ⇨ 183.

Задні сидіння

⚠Попередження

Регулюючи або складаючи сидіння, будьте обережні, щоб не затиснути руки чи ноги рухомими частинами. Ризик травмування.

Переконайтеся, що на опорних точках або полозках немає сторонніх предметів.

Забороняється регулювати сидіння під час руху, оскільки вони можуть рухатися неконтрольовано.

Їдьте тільки із зафіксованими сидіннями і спинками.

Залежно від версії важелі сидінь можуть розміщуватися в інших місцях. На малюнках показано приклади.

Спинка сидіння

Складання спинки сидіння в положення столу

1. Перед складанням спинки сидіння опустіть або зніміть його підголівник.

   Підголівники ⇨ 35.

2. За наявності підлокітника складіть його, піднявши вгору.

   Підлокітник ⇨ 41.

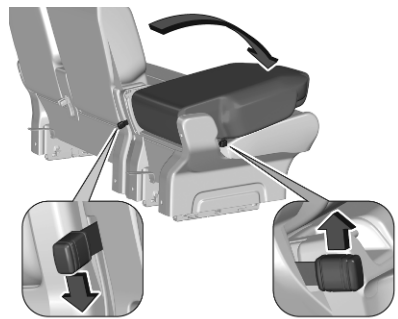

3. Щоб розблокувати спинку сидіння, потягніть на себе передній або натисніть на задній важіль.
4. Складіть спинку повністю донизу.

Розкладання спинки сидіння

1. Потягніть на себе передній або натисніть на задній важіль.
2. Підніміть спинку повністю у вертикальне положення, щоб вона зафіксувалася.

Нерухомі задні сидіння

Функція легкого входу

Щоб забезпечити легку посадку на третій ряд сидінь, сидіння другого ряду можна нахилити.

Потягнувши за важіль, нахиліть сидіння вперед.

Щоб відновити початкове положення сидіння, нахиляйте його спинку назад, доки воно не зафіксується.

Нахилене положення

1. Складіть спинку сидіння в положення столу.

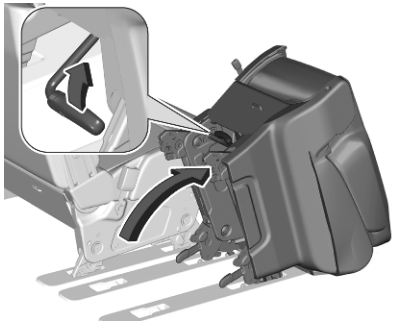

2. Потягнувши за важіль розблокування, нахиліть сидіння вперед.

Знімання

Залежно від версії сидіння можна вийняти.

1. Складіть спинку сидіння в положення столу.
2. Установіть сидіння в нахилене положення.

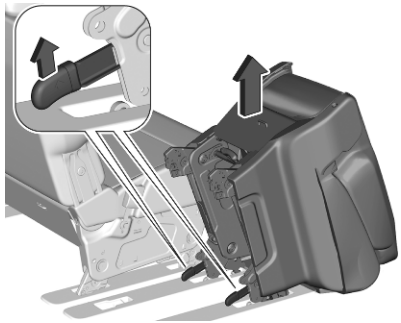

3. Розблокуйте обидва передні кріплення, потягнувши за відповідний важіль.
4. Вийміть сидіння.

Встановлення

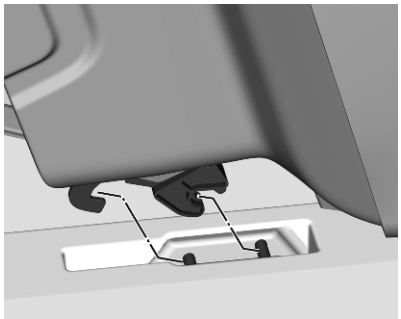

1. Вставте передні зачепи в петлі.

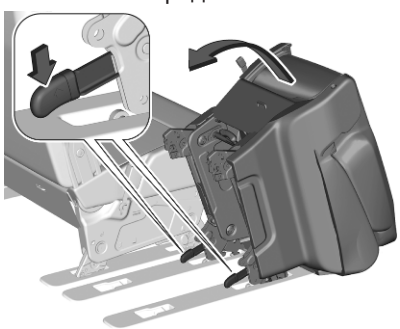

2. Натисніть на важелі, щоб заблокувати передні зачепи, а потім нахиляйте спинку сидіння, доки вона не зафіксується.
3. Розкладіть спинку сидіння.

Сидіння Vis-à-Vis

Регулювання в поздовжньому напрямку

Одинарні та суцільні сидіння можна окремо переміщати вперед і назад.

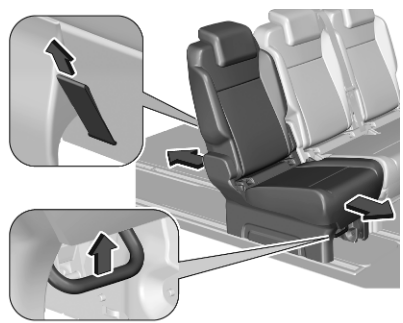

Щоб розблокувати сидіння, потягніть передню ручку вгору або потягніть за петлю в його задній частині, не долаючи точку опору.

Посуньте сидіння вперед або назад.

Нахил спинки

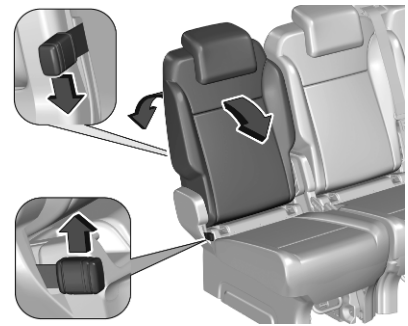

Потягніть на себе передній або натисніть на задній важіль, щоб розблокувати спинку сидіння, а потім відрегулюйте її положення.

Виставивши потрібне положення, відпустіть важіль.

Знімання

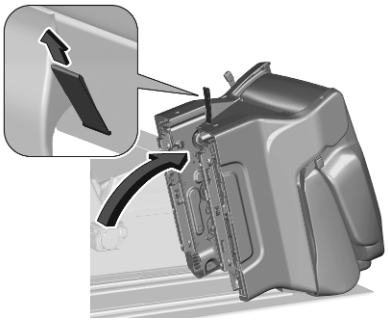

1. Потягніть за петлю в задній частині, подолавши точку опору, і нахиліть сидіння вперед.
2. Вийміть сидіння.

Обережно

Не використовуйте петлю для піднімання сидіння.

Встановлення

1. Петля в задній частині має перебувати в розблокованому положенні.

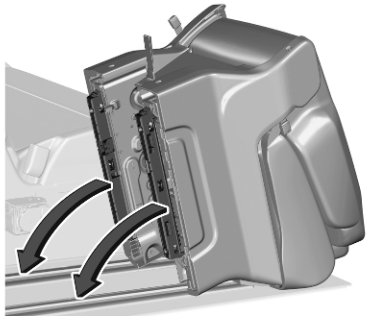

2. Помістіть передню частину сидіння на полозки, а потім опустіть його задню частину донизу.

Обережно

Не використовуйте петлю для піднімання сидіння.

3. Відсувайте сидіння, доки воно не зафіксується.

Обережно

Стежте, щоб між двома сусідніми сидіннями не було тертя. Це може призвести до значного зношення їхніх частин, які притуляються одна до одної.

Залежно від положення сидінь переднього ряду перемістіть і зафіксуйте спрямовані проти напрямку руху сидіння другого ряду якомога ближче до сидінь переднього ряду. Відстань між сидіннями другого ряду, спрямованими проти напрямку руху, та сидіннями третього ряду, спрямованими вперед, має бути якомога більшою.

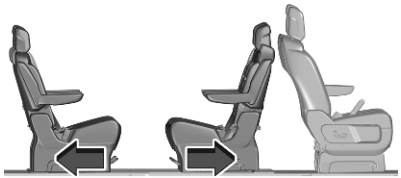

Паски безпеки

Паски безпеки блокуються під час різкого прискорення чи уповільнення руху автомобіля з метою утримання пасажирів на сидіннях. Завдяки цьому ризик отримання травми значно знижується.

⚠Попередження

Перед кожною поїздкою пристібайте паски безпеки.

У випадку ДТП особи, які не користуються пасками безпеки, наражають на небезпеку як себе, так і інших пасажирів автомобіля.

Паски безпеки призначені для використання лише однією людиною одночасно.

Система безпеки для дітей ⇨ 58.

Періодично перевіряйте всі частини системи пасків безпеки на наявність пошкоджень та забруднень, а також на належну дію.

Пошкоджені компоненти потрібно замінити. Після ДТП паски та їх натягувачі потрібно замінити на станції технічного обслуговування.

Примітка

Переконайтеся, що паски не пошкоджені взуттям або предметами з гострими кінцями чи

не застрягли. Не допускайте потрапляння бруду в натягувачі пасків безпеки.

Примітка
Для належного функціонування застібайте пасок безпеки, використовуйте призначену для нього пряжку.

Система нагадування про непристебнутий пасок безпеки

Незнімні сидіння обладнано системою нагадування про непристебнутий пасок безпеки, сигнали якої відображаються контрольним індикатором на панелі приладів і на верхній консолі.

Система нагадування про непристебнутий пасок безпеки ⇨ 110.

Обмежувач сили пасків

Навантаження на тіло зменшено завдяки поступовому ослабленню паска під час зіткнення.

Натягувачі пасків

У випадку лобового зіткнення або зіткнення з автомобілем, який рухається ззаду чи збоку, пасок безпеки одинарного переднього сидіння та пасок безпеки крайнього місця на суцільному передньому багатомісному сидінні натягнуться за допомогою натягувачів.

⚠ Попередження

Неправильне поводження з пасками безпеки (наприклад, зняття чи налаштування) може призвести до активації переднатягувачів.

При спрацюванні натягувачів пасків безпеки вмикається контрольний індикатор і світиться постійним світлом.

Подушка безпеки та натягувачі пасків безпеки ⇨ 110.

Натягувачі, що спрацювали, потрібно замінити на станції технічного обслуговування. Натягувачі пасків безпеки можуть спрацювати лише один раз.

Примітка
Не встановлюйте та не прикріплюйте аксесуари чи інші предмети, які можуть перешкоджати роботі переднатягувачів пасків безпеки. Забороняється вносити будь-які зміни до компонентів переднатягувачів пасків безпеки. Унаслідок цього дозвіл на експлуатацію автомобіля буде скасовано.

Пасок безпеки з кріпленням в трьох точках

Застібання

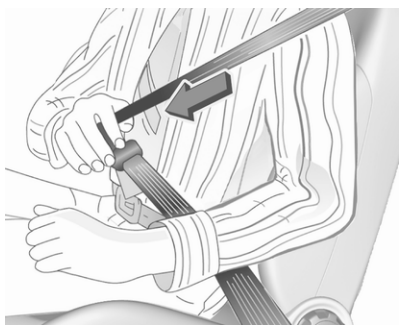

Витягніть пасок із натягувача, протягніть його без перекручування навкіс через тіло. Другою рукою потягніть пасок безпеки донизу та вперед, щоб язичок защіпки міг ковзати без опору. Вставте язичок защіпки в замок. Переконайтеся, що пасок безпеки огинає плече та щільно прилягає до тіла під час руху.

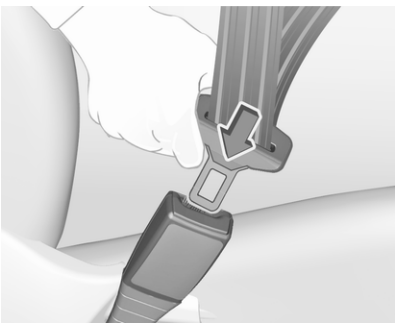

Вільний або звислий одяг перешкоджає щільному приляганню паска безпеки. Не розташовуйте між тілом і паском безпеки предмети, зокрема, сумки чи мобільні телефони.

⚠ Попередження

Пасок безпеки не повинен проходити через важкі чи крихкі предмети в кишенях вашого одягу.

Система нагадування про непристебнутий пасок безпеки ⇨ 110, ⇨ 119.

Регулювання висоти

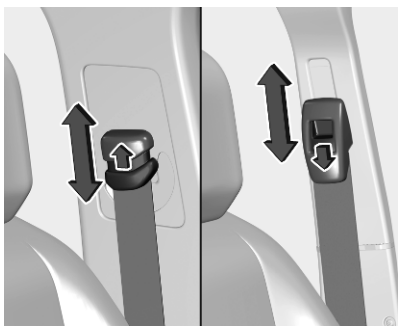

Натиснувши кнопку розблокування, пересувайте регулятор висоти вгору або донизу, доки він не зафіксується в потрібному положенні.

Відрегулюйте висоту таким чином, щоб пасок безпеки проходив над плечем. Він не повинен проходити через горло чи плече з передпліччям.

Не регулюйте положення паска під час водіння.

Паски безпеки на задніх сидіннях і суцільному сидінні

Механізм втягування паска безпеки може розміщуватися на спинці сидіння.

Розстібання

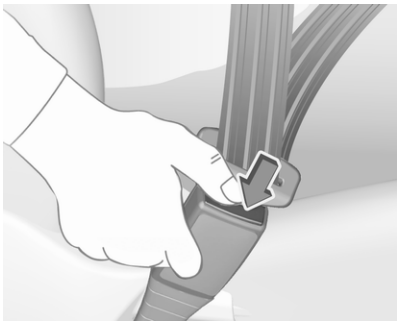

Щоб відстебнути пасок безпеки, натисніть червону кнопку на пряжці.

Використання пасків безпеки під час вагітності

⚠ Попередження

Поясний пасок безпеки повинен бути встановлений максимально низько через таз, щоб запобігти тиску на черевну порожнину.

Система подушок безпеки

Система подушок безпеки складається з ряду окремих систем, кількість яких залежить від комплектації вашого автомобіля.

У разі потреби подушки безпеки накачуються протягом мілісекунд. Вони також спускаються настільки швидко, що в більшості випадків за цим важко прослідкувати під час зіткнення.

⚠ Попередження

Система подушок безпеки розгортає подушки безпеки в режимі вибуху – ремонтні роботи після їх спрацьовування має проводити лише кваліфікований спеціаліст.

⚠ Попередження

Встановлення додаткового обладнання, яке змінює конструкцію кузова, системи бамперів, а також висоту автомобіля, метал його передньої чи бокової частини, може заважати належній роботі системи подушок безпеки. На роботу системи подушок безпеки також може впливати змінення будь-яких деталей передніх сидінь, пасків безпеки, чутливо-діагностичного модуля подушок безпеки, керма, панелі приладів, внутрішнього ущільнення дверцят включно з динаміками, модулів будь-яких подушок безпеки, стелі або оздоблення стійок, передніх датчиків, датчиків бокових ударів, а також електропроводки подушок безпеки.

⚠ Попередження

В області спрацювання подушки безпеки не повинно бути перешкод.

Примітка

Електроніка систем подушок безпеки та системи керування натягувачами пасків безпеки розташована на центральній консолі. Забороняється класти будь-які магнітні предмети в цій області.

Забороняється прикріплювати будь-які предмети на кришки подушок безпеки чи накривати їх іншими матеріалами. Пошкоджені кришки потрібно замінювати на станції технічного обслуговування.

Кожна подушка безпеки спрацьовує лише одного разу. Заміну подушок безпеки, що спрацювали, потрібно проводити у майстерні. Окрім цього, можливо, потрібно буде виконати

заміну керма, панелі приладів, частин обшивки, ущільнювачів дверцят, ручок та сидінь.

Забороняється вносити будь-які зміни до системи подушок безпеки, оскільки дозвіл на експлуатацію автомобіля буде скасовано.

Контрольний індикатор для систем подушок безпеки ⇨ 110.

Системи безпеки для дітей на сидінні переднього пасажира з системами подушок безпеки

EN: NEVER use a rearward-facing child restraint on a seat protected by an ACTIVE AIRBAG in front of it; DEATH or SERIOUS INJURY to the CHILD can occur.

DE: Nach hinten gerichtete Kindersitze NIEMALS auf einem Sitz verwenden, der durch einen davor befindlichen AKTIVEN AIRBAG geschützt ist, da dies den TOD oder SCHWERE VERLETZUNGEN DES KINDES zur Folge haben kann.

FR: NE JAMAIS utiliser un siège d'enfant orienté vers l'arrière sur un siège protégé par un COUSSIN GONFLABLE ACTIF placé devant lui, sous peine d'infliger des BLESSURES GRAVES, voire MORTELLES à l'ENFANT.

ES: NUNCA utilice un sistema de retención infantil orientado hacia atrás en un asiento protegido por un AIRBAG FRONTAL ACTIVO. Peligro de MUERTE o LESIONES GRAVES para el NIÑO.

RU: ЗАПРЕЩАЕТСЯ устанавливать детское удерживающее устройство лицом назад на сиденье автомобиля, оборудованном фронтальной подушкой безопасности, если ПОДУШКА НЕ ОТКЛЮЧЕНА! Это может привести к СМЕРТИ или СЕРЬЕЗНЫМ ТРАВМАМ РЕБЕНКА.

NL: Gebruik NOOIT een achterwaarts gericht kinderzitje op een stoel met een ACTIEVE AIRBAG ervoor, om DODELIJK of ERNSTIG LETSEL van het KIND te voorkomen.

DA: Brug ALDRIG en bagudvendt autostol på et forsæde med AKTIV AIRBAG, BARNET kan komme i LIVSFARE eller komme ALVORLIGT TIL SKADE.

SV: Använd ALDRIG en bakåtvänd barnstol på ett säte som skyddas med en framförvarande AKTIV AIRBAG. DÖDSFALL eller ALLVARLIGA SKADOR kan drabba BARNET.

FI: ÄLÄ KOSKAAN sijoita taaksepäin suunnattua lasten turvaistuinta istuimelle, jonka edessä on AKTIIVINEN TURVATYYNY, LAPSI VOI KUOLLA tai VAMMAUTUA VAKAVASTI.

NO: Bakovervendt barnesikringsutstyr må ALDRI brukes på et sete med AKTIV KOLLISJONSPUTE foran, da det kan føre til at BARNET utsettes for LIVSFARE og fare for ALVORLIGE SKADER.

PT: NUNCA use um sistema de retenção para crianças voltado para trás num banco protegido com um AIRBAG ACTIVO na frente do mesmo, poderá ocorrer a PERDA DE VIDA ou FERIMENTOS GRAVES na CRIANÇA.

IT: Non usare mai un sistema di sicurezza per bambini rivolto all'indietro su un sedile protetto da AIRBAG ATTIVO di fronte ad esso: pericolo di MORTE o LESIONI GRAVI per il BAMBINO!

EL: ΠΟΤΕ μη χρησιμοποιείτε παιδικό κάθισμα ασφαλείας με φορά προς τα πίσω σε κάθισμα που προστατεύεται από μετωπικό ΕΝΕΡΓΟ ΑΕΡΟΣΑΚΟ, διότι το παιδί μπορεί να υποστεί ΘΑΝΑΣΙΜΟ ή ΣΟΒΑΡΟ ΤΡΑΥΜΑΤΙΣΜΟ.

PL: NIE WOLNO montować fotelika dziecięcego zwróconego tyłem do kierunku jazdy na fotelu, przed którym znajduje się WŁĄCZONA PODUSZKA POWIETRZNA. Niezastosowanie się do tego zalecenia może być przyczyną ŚMIERCI lub POWAŻNYCH OBRAŻEŃ u DZIECKA.

TR: Arkaya bakan bir çocuk emniyet sistemini KESİNLİKLE önünde bir AKTİF HAVA YASTIĞI ile korunmakta olan bir koltukta kullanmayınız. ÇOCUK ÖLEBİLİR veya AĞIR ŞEKİLDE YARALANABİLİR.

UK: НІКОЛИ не використовуйте систему безпеки для дітей, що встановлюється обличчям назад, на сидінні з УВІМКНЕНОЮ ПОДУШКОЮ БЕЗПЕКИ, інакше це може призвести до СМЕРТІ чи СЕРЙОЗНОГО ТРАВМУВАННЯ ДИТИНИ.

HU: SOHA ne használjon hátrafelé néző biztonsági gyerekülést előlről AKTÍV LÉGZSÁKKAL védett ülésen, mert a GYERMEK HALÁLÁT vagy KOMOLY SÉRÜLÉSÉT okozhatja.

HR: NIKADA nemojte koristiti sustav zadržavanja za djecu okrenut prema natrag na sjedalu s AKTIVNIM ZRAČNIM JASTUKOM ispred njega, to bi moglo dovesti do SMRTI ili OZBILJNJIH OZLJEDA za DIJETE.

SL: NIKOLI ne nameščajte otroškega varnostnega sedeža, obrnjenega v nasprotni smeri vožnje, na sedež z AKTIVNO ČELNO ZRAČNO BLAZINO, saj pri tem obstaja nevarnost RESNIH ali SMRTNIH POŠKODB za OTROKA.

SR: NIKADA ne koristiti bezbednosni sistem za decu u kome su deca okrenuta unazad na sedištu sa AKTIVNIM VAZDUŠNIM JASTUKOM ispred sedišta zato što DETE može da NASTRADA ili da se TEŠKO POVREDI.

MK: НИКОГАШ не користете детско седиште свртено наназад на седиште заштитено со АКТИВНО ВОЗДУШНО ПЕРНИЧЕ пред него, затоа што детето може ДА ЗАГИНЕ или да биде ТЕШКО ПОВРЕДЕНО.

BG: НИКОГА не използвайте детска седалка, гледаща назад, върху седалка, която е защитена

чрез АКТИВНА ВЪЗДУШНА ВЪЗГЛАВНИЦА пред нея - може да се стигне до СМЪРТ или СЕРИОЗНО НАРАНЯВАНЕ на ДЕТЕТО.

RO: Nu utilizați NICIODATĂ un scaun pentru copil îndreptat spre partea din spate a mașinii pe un scaun protejat de un AIRBAG ACTIV în fața sa; acest lucru poate duce la DECESUL sau VĂTĂMAREA GRAVĂ a COPILULUI.

CS: NIKDY nepoužívejte dětský zádržný systém instalovaný proti směru jízdy na sedadle, které je chráněno před sedadlem AKTIVNÍM AIRBAGEM. Mohlo by dojít k VÁŽNÉMU PORANĚNÍ nebo ÚMRTÍ DÍTĚTE.

SK: NIKDY nepoužívajte detskú sedačku otočenú vzad na sedadle chránenom AKTÍVNYM AIRBAGOM, pretože môže dôjsť k SMRTI alebo VÁŽNYM ZRANENIAM DIEŤAŤA.

LT: JOKIU BŪDU nemontuokite atgal atgręžtos vaiko tvirtinimo sistemos sėdynėje, prieš kurią įrengta AKTYVI ORO PAGALVĖ, nes VAIKAS GALI ŽŪTI arba RIMTAI SUSIŽALOTI.

LV: NEKĀDĀ GADĪJUMĀ neizmantojiet uz aizmuguri vērstu bērnu sēdeklīti sēdvietā, kas tiek aizsargāta ar tās priekšā uzstādītu AKTĪVU DROŠĪBAS SPILVENU, jo pretējā gadījumā BĒRNS var gūt SMAGAS TRAUMAS vai IET BOJĀ.

ET: ÄRGE kasutage tahapoole suunatud lapseturvaistet istmel, mille ees on AKTIIVSE TURVAPADJAGA kaitstud iste, sest see võib põhjustada LAPSE SURMA või TÕSISE VIGASTUSE.

MT: QATT tuża trażżin għat-tfal li jħares lejn in-naħa ta' wara fuq sit protett b'AIRBAG ATTIV quddiemu; dan jista' jikkawża l-MEWT jew ĠRIEĦI SERJI lit-TFAL.

GA: Ná húsáid srian sábháilteachta linbh cúil RIAMH ar shuíochán a bhfuil mála aeir ag feidhmiú os a chomhair. Tá baol BÁIS nó GORTÚ DONA don PHÁISTE ag baint leis.

Крім того, з міркувань безпеки дитяче автокрісло, що встановлюється в напрямку руху автомобіля, потрібно використовувати лише відповідно до інструкцій та обмежень, наведених у таблиці ⇨ 62.

Наліпка подушки безпеки розташована на обох боках сонцезахисного козирка переднього пасажира.

Вимкнення подушок безпеки ⇨ 56.

Система фронтальних подушок безпеки

Система фронтальних подушок безпеки складається з однієї подушки безпеки в кермі та однієї в панелі приладів з боку переднього пасажира. Наявність цих подушок визначається за словом **AIRBAG** (подушка безпеки).

Система фронтальних подушок безпеки спрацьовує в разі лобового зіткнення певної складності. Система запалювання повинна бути увімкненою.

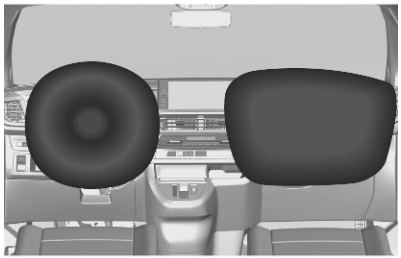

Надуті подушки безпеки пом’якшують силу удару, значно знижуючи ризик отримання травми верхньої частини тіла та голови пасажирів на передніх сидіннях.

⚠ Попередження

Оптимальний захист забезпечується лише тоді, коли сидіння знаходиться в правильному положенні.

Положення сидіння ⇨ 36.

В області спрацювання подушки безпеки не повинно бути перешкод.

Належним чином розташуйте пасок безпеки та надійно пристебніть його. Подушка безпеки гарантує захист лише в разі дотримання цих вимог.

Система бокових подушок безпеки

Бокова система складається з подушок безпеки на кожній спинці переднього сидіння. Наявність таких подушок визначається наявністю слова **AIRBAG**.

Система бокових подушок безпеки спрацьовує в разі бокового зіткнення певної складності. Система запалювання повинна бути увімкненою.

Надуті шторки безпеки пом'якшують силу удару, значно знижуючи ризик отримання травми верхньої частини тіла в разі бокового зіткнення.

⚠ Попередження

В області спрацювання подушки безпеки не повинно бути перешкод.

Примітка
Використовуйте лише ті захисні чохли, які було схвалено для використання з автомобілем. Будьте уважні, щоб не накрити подушки безпеки.

Система надувних шторок безпеки

Система надувних шторок безпеки складається з подушки безпеки в рамі даху з кожного боку.

Надувні шторки безпеки спрацьовують у разі бокового зіткнення певної складності. Система запалювання повинна бути увімкненою.

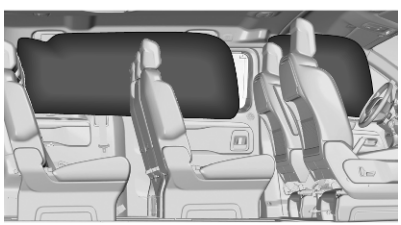

Надуті шторки безпеки пом'якшують силу удару, значно знижуючи ризик отримання травми голови в разі бокового зіткнення.

⚠ Попередження

В області спрацювання подушки безпеки не повинно бути перешкод.

Гачки на ручках в даху придатні лише для вішання легких предметів та одягу, за винятком верхнього одягу. Не тримайте в цьому одязі будь-які предмети.

Дезактивація подушок безпеки

Для дитячого автокрісла, встановленого на пасажирському сидінні, систему подушки безпеки переднього пасажира потрібно вимкнути відповідно до інструкцій у таблиці ⇨ 62.

Коли переднє пасажирське сидіння складене, призначену для нього систему подушок безпеки потрібно вимикати.

Складання сидінь ⇨ 38.

Бокові подушки безпеки, надувні шторки безпеки, натягувачі пасків безпеки та всі системи подушок безпеки водія залишатимуться активними.

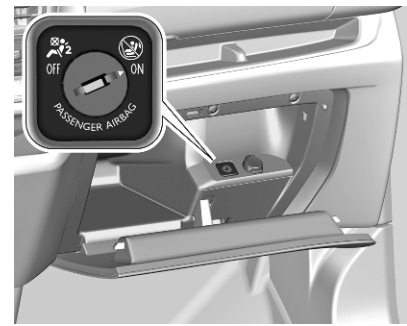

Систему подушок безпеки перед переднім пасажирським сидінням можна деактивувати розміщеним у бардачку перемикачем.

Використовуйте ключ запалювання для вибору положення:

OFF : подушку безпеки переднього пасажира вимкнено і вона не спрацює у випадку зіткнення, контрольний індикатор OFF на центральній консолі світиться постійно

ON : фронтальна подушка безпеки пасажира активована

⚠ Небезпека

Деактивуйте подушку безпеки пасажира, коли на відповідному сидінні встановлено дитяче автокрісло, враховуючи інструкції та обмеження, наведені в таблицях ⇨ 62.

В іншому випадку існує ризик загибелі пасажира на цьому сидінні, коли систему подушок безпеки для переднього пасажирського сидіння вимкнено.

Якщо контрольний індикатор засвічується, приблизно, на 60 секунд після ввімкнення запалювання, передня подушка безпеки спрацює у випадку зіткнення.

Якщо після ввімкнення запалювання засвічується контрольний індикатор, це означає, що систему подушок безпеки переднього сидіння вимкнено. Коли система подушок безпеки не діє, цей індикатор світиться постійно.

Змініть стан лише тоді, коли автомобіль стоятиме на місці з вимкненою системою запалювання.

Стан залишається ввімкненим до наступної зміни.

Якщо на комбінованій панелі приладів постійно відображається , це свідчить про несправність у системі подушок безпеки. Зверніться по допомогу на станцію технічного обслуговування. Подушки безпеки та натягувачі пасків безпеки можуть не спрацювати у випадку ДТП.

Контрольний індикатор систем подушок безпеки та натягувачів пасків безпеки ⇨ 110.

Контрольний індикатор для дезактивації подушки безпеки ⇨ 110.

Системи безпеки для дітей

⚠ Небезпека

Простежте, щоб для дітей зі зростом і вагою, меншими за мінімально допустимі, було забезпечено захист за допомогою відповідного дитячого автокрісла. Забороняється садити дітей на коліна.

⚠ Небезпека

Якщо на передньому пасажирському сидінні перевозиться дитяче автокрісло, встановлюване проти напрямку руху автомобіля, систему подушок безпеки для переднього пасажира потрібно вимкнути. Це стосується також деяких дитячих автокрісел, що встановлюються в напрямку руху автомобіля, вказаних у таблицях ⇨ 62.

Вимкнення подушок безпеки ⇨ 56.

Наліпка подушки безпеки ⇨ 51.

Рекомендуємо використовувати систему безпеки для дітей, розроблену спеціально для цього автомобіля. Щоб отримати детальнішу інформацію, зверніться по допомогу на станцію технічного обслуговування.

Якщо системі безпеки для дітей якимось чином заважає певний підголівник сидіння, відрегулюйте або зніміть його ⇨ 35.

Коли використовується дитяче автокрісло, зверніть увагу на наведені нижче інструкції з використання та встановлення, а також на інструкції, що надаються з дитячим автокріслом. Наведені в таблиці обмеження стосуються випробувального кузову, який має максимальні розміри і підходить для всіх існуючих систем безпеки для дітей. Слідкуйте за тим, щоб передні сидіння не перешкоджали системі безпеки для дітей.

Коли на сидінні встановлено дитяче автокрісло, може бути заборонено використовувати одне чи кілька сидінь у тому самому ряду.

Завжди дотримуйтеся місцевих або національних нормативів. У деяких країнах використання систем безпеки для дітей на певних сидіннях забороняється.

Обов'язково правильно відрегулюйте сидіння водія перед початком руху ⇨ 36.

Можна використовувати такі способи кріплення систем безпеки для дітей:

- Пасок безпеки з кріпленням в трьох точках
- Кронштейни ISOFIX
- Top-tether

Пасок безпеки з кріпленням в трьох точках

Системи безпеки для дітей можна закріпити за допомогою паска безпеки з кріпленням у трьох точках. Залежно від розміру дитячих автокрісел та обладнання автомобіля на задніх сидіннях можна встановити до шести таких крісел. Після закріплення дитячих автокрісел слід затягнути пасок безпеки.

Кронштейни ISOFIX

Дитячі сидіння ISOFIX та автомобільні сидіння, які відповідають стандарту ISOFIX, мають позначку ISOFIX (див. ілюстрацію).

Кріплення ISOFIX призначені для встановлення схвалених для автомобіля систем безпеки для дітей ISOFIX. Місця для встановлення дитячих автокрісел ISOFIX позначено в таблиці ISOFIX ⇨ 62.

Окрім кронштейнів ISOFIX, слід використовувати прив’язний пасок Top-tether або опору.

Дитячі сидіння i-Size та автомобільні сидіння, які відповідають стандарту i-Size, мають позначку i-Size (див. ілюстрацію).

Скоби для верхніх ремінців

Кріпильні петлі для верхнього ремінця (Top-tether) позначені символом ⚓ для дитячого сидіння.

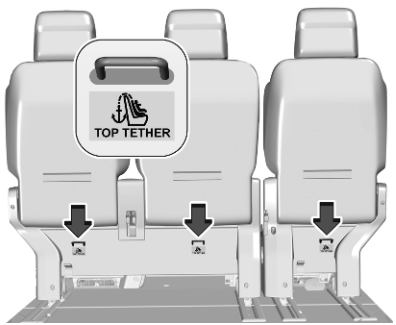

Окрім кронштейнів ISOFIX, закріпіть пасок Top-tether у кріпильних петлях Top-tether.

Місця для встановлення дитячих автокрісел ISOFIX універсальної категорії позначено в таблиці абревіатурою IUF ⇨ 62.

Вибір правильної системи

Найкраще розміщувати системи безпеки для дітей на задніх сидіннях.

Перебуваючи в автомобілі, ваша дитина повинна бути повернутою обличчям до задньої частини автомобіля. Слід дотримуватися цієї застороги до досягнення дитиною максимально старшого віку. Завдяки цьому в разі зіткнення спинний хребет дитини, який є досить слабким, зазнає мінімального навантаження. Якщо вага дитини менше 13 кг, систему безпеки для дітей, що встановлюється в напрямку руху, можна кріпити не на всі сидіння.

Придатними для використання є системи безпеки для дітей, які відповідають чинним постановам Європейської економічної комісії ООН. Див. місцеві нормативи та постанови щодо обов'язкового використання систем безпеки для дітей.

Для наведених нижче вагових категорій рекомендується використовувати такі дитячі автокрісла:

- Römer Baby-Safe 3 i-Size

  Розмір: 40–83 см

  Вік: 0–15 міс

  Вагова категорія: до 13 кг

  З або без основи ISOFIX

  Підходить тільки для встановлення проти напрямку руху.
- RömerTriFix 2 i-Size

  Розмір: 76–105 см

  Вік: від 15 міс до 4 років

  Вагова категорія: від 9 до 22 кг

  Встановлення за допомогою кріплення ISOFIX і якірного ременя Top-tether.

  Підходить тільки для встановлення за напрямом руху.
- Römer Kidfix i-Size

  Розмір: 100–150 см

  Вік: 3,5–12 років

  Вагова категорія: 15–36 кг

  З або без кріплення ISOFIX

  Дитина утримується паском безпеки.

Переконайтеся, що встановлювана система безпеки для дітей є сумісною з типом автомобіля.

Дитяче автокрісло в передній частин салону: Випряміть спинку переднього пасажирського сидіння, відрегулюйте її на максимальну висоту і посуньте у крайнє заднє положення в поздовжньому напрямку.

Дитяче автокрісло в задній частині салону: Посуньте переднє сидіння автомобіля вперед і встановіть спинку сидіння у вертикальне положення так, щоб її не торкалися ноги дитини в дитячому автокріслі,

спрямованому проти напрямку руху, або дитячому автокріслі, що встановлюється в напрямку руху.

Дотримуючись вказівок виробника дитячого автокрісла, установіть відповідне дитяче автокрісло в автомобілі.

Відомості про напівуніверсальні системи безпеки для дітей та системи, призначені для певного автомобіля (а також системи безпеки для дітей ISOFIX з кріпленням паском безпеки), див. у списку автомобілів, наведеному в посібнику користувача системи безпеки для дітей.

Перевірте, чи в правильному місці в автомобілі встановлено систему безпеки для дітей. Див. наведені нижче таблиці.

Слідкуйте за тим, щоб діти заходили в автомобіль і виходили з нього лише з протилежної до руху транспорту сторони.

Коли система безпеки для дітей не використовується, зафіксуйте її паском безпеки чи зніміть з автомобіля.

Примітка

Забороняється наклеювати будь-які об'єкти на системи безпеки для дітей та накривати їх іншими матеріалами.

Систему безпеки для дітей, яка спрацювала під час ДТП, потрібно замінити.

Місця встановлення системи безпеки для дітей

Допустимі параметри для пристібання дитячого автокрісла паском безпеки з кріпленням у трьох точках

Vivaro – без сидінь третього ряду

Вагова категорія	На передньому пасажирському сидінні подушка безпеки деактивується з одинарне сидіння; суцільне сидіння (зовнішнє)	суцільне сидіння (по центру)
Група 0, група 0+: до 13 кг	U[1, 2]	X
Група I: від 9 до 18 кг	U[1, 2]	X
Група II: від 15 до 25 кг	U[1, 2]	X
Група III: від 22 до 36 кг	U[1, 2]	X

Вагова категорія	На сидіннях другого ряду[6]
Група 0, група 0+: до 13 кг	U[3]
Група I: від 9 до 18 кг	U[3, 4]
Група II: від 15 до 25 кг	U[3, 4]
Група III: від 22 до 36 кг	U[3, 4]

Zafira Life, Vivaro – із третім рядом сидінь

Вагова категорія	На передньому пасажирському сидінні з одинарне сидіння; суцільне сидіння (зовнішнє) активована подушка безпеки	дезактивована подушка безпеки	суцільне сидіння (по центру)
Група 0, група 0+: до 13 кг	X	U[1, 2]	X
Група I: від 9 до 18 кг	UF	U[1, 2]	X
Група II: від 15 до 25 кг	UF	U[1, 2]	X
Група III: від 22 до 36 кг	UF	U[1, 2]	X

Вагова категорія	На задніх сидіннях (2-й і 3-й ряди)	На одинарному сидінні на полозках (2-й і 3-й ряди)
Група 0, група 0+: до 13 кг	U[3, 5]	X
Група I: від 9 до 18 кг	U[3, 4, 5]	UF
Група II: від 15 до 25 кг	U[3, 4, 5]	UF
Група III: від 22 до 36 кг	U[3, 4, 5]	UF

U : універсальна придатність для дитячих автокрісел, що встановлюються за напрямком руху, або таких, що встановлюються проти напрямку руху, у поєднанні з паском безпеки з кріпленням у трьох точках

UF : універсальна придатність для дитячих автокрісел, що встановлюються за напрямком руху, у поєднанні з паском безпеки з кріпленням у трьох точках

X : у цій категорії не дозволена жодна система безпеки для дітей

[1] : посуньте сидіння вперед на достатню відстань, а потім відрегулюйте потрібний кут нахилу спинки сидіння до вертикального положення, щоб пасок безпеки проходив вперед від верхньої точки кріплення

2 : відрегулюйте нахил спинок настільки близько до вертикального положення, наскільки це потрібно, щоб пересвідчитися в тому, що пасок безпеки щільно натягнутий із боку пряжки

3 : відсуньте відповідне сидіння перед дитячим автокріслом якнайдалі вперед і встановіть спинку сидіння у крайнє вертикальне положення

4 : відрегулюйте підголівник відповідним чином або зніміть його, якщо він непотрібний

5 : одинарні сидіння: якщо на центральному сидінні встановлено дитяче сидіння, використовувати зовнішні сидіння не можна

6 : нерухоме суцільне сидіння; складання суцільного сидіння перебуває на етапі схвалення

Допустимі параметри для встановлення дитячої системи безпеки ISOFIX за допомогою кронштейнів ISOFIX

Vivaro

Вагова категорія	Категорія розміру	На передньому пасажирському сидінні	На сидіннях другого ряду[6] з				
			суцільне пасажирське сидіння навпроти		з одинарним пасажирським сидінням навпроти		одинарні сидіння
			крайні сидіння	центральне сидіння	крайні сидіння	центральне сидіння	
Група 0: до 10 кг	F	X	X	X	IL[3, 4]	X	X
	G	X	X	X	IL[3, 4]	X	IL[2]
Група 0+: до 13 кг	C	X	X	X	IL[3, 4]	X	IL[2]
	D	X	X	X	IL[3, 4]	X	IL[2]
	E	X	X	X	IL[3, 4]	X	IL
Група I: від 9 до 18 кг	C	X	X	X	IL[3, 4]	X	IL[2]
	D	X	X	X	IL[3, 4]	X	IL[2]
	A	X	IUF[3, 4]	X	IUF[3, 4]	X	IUF, IL
	B	X	IUF[3, 4]	X	IUF[3, 4]	X	IUF, IL
	B1	X	IUF[3, 4]	X	IUF[3, 4]	X	IUF, IL

Вагова категорія	Категорія розміру	На сидіннях третього ряду Нерухоме сидіння та суцільне багатомісне сидіння	Нерухоме суцільне сидіння
Група 0: до 10 кг	F	X	X
	G	X	X
Група 0+: до 13 кг	C	X	X
	D	X	X
	E	X	X
Група I: від 9 до 18 кг	C	X	X
	D	X	X
	A	IUF, IL[4, 5]	X
	B	IUF, IL[4, 5]	X
	B1	IUF, IL[4, 5]	X

Zafira Life

Вагова категорія	Категорія розміру	На передньому пасажирському сидінні	На сидіннях другого ряду з			
			нерухомі сидіння, суцільне сидіння	Суцільні сидіння на полозках конфігурації 1/3–2/3		Одинарні сидіння на полозках[5]
				крайні сидіння	центральне сидіння	
Група 0: до 10 кг	F	X	X	IL[1, 2, 3]	IL[1, 2, 3]	X
	G	X	IL[1, 2]	IL[1, 2, 3]	IL[1, 2, 3]	X
Група 0+: до 13 кг	C	X	IL[2]	IL	IL	IL[3]
	D	X	IL[2]	IL	IL	IL
	E	X	IL	IL	IL	IL
Група I: від 9 до 18 кг	C	X	IL[2]	IL	IL	IL[3]
	D	X	IL[2]	IL	IL	IL
	A	X	IUF, IL[4]	IUF, IL[4]	IUF, IL[4]	IUF, IL[4]
	B	X	IUF, IL[4]	IUF, IL[4]	IUF, IL[4]	IUF, IL[4]
	B1	X	IUF, IL[4]	IUF, IL[4]	IUF, IL[4]	IUF, IL[4]
	B2	X	IUF, IL[4, 5]	IUF, IL[4, 5]	IUF, IL[4, 5]	X
	B3	X	IUF, IL[4, 5]	X	IUF, IL[4, 5]	X

Вагова категорія	Категорія розміру	На сидіннях третього ряду				
		Нерухоме сидіння та суцільне багатомісне сидіння, нерухомі сидіння	Нерухоме суцільне сидіння	Суцільні сидіння на полозках конфігурації 1/3–2/3		Одинарні сидіння на полозках[5]
				зовнішні сидіння	центральне сидіння	
Група 0: до 10 кг	F	X	X	IL[1, 2, 3]	IL[1, 2, 3]	X
	G	X	X	IL[1, 2, 3]	IL[1, 2, 3]	X
Група 0+: до 13 кг	C	X	X	X	X	IL[3]
	D	X	X	IL[3]	IL[3]	IL[3]
	E	X	X	IL[3]	IL[3]	IL
Група I: від 9 до 18 кг	C	X	X	X	X	IL[3]
	D	X	X	IL[3]	IL[3]	IL[3]
	A	IUF, IL[4, 5]	X	IUF, IL[4]	IUF, IL[4]	IUF, IL[4]
	B	IUF, IL[4, 5]	X	IUF, IL[4]	IUF, IL[4]	IUF, IL[4]
	B1	IUF, IL[4, 5]	X	IUF, IL[4]	IUF, IL[4]	IUF, IL[4]
	B2	IUF, IL[4, 5]	X	IUF, IL[3, 4, 5]	IUF, IL[3, 4, 5]	X
	B3	IUF, IL[4, 5]	X	IUF, IL[3, 4, 5]	IUF, IL[3, 4, 5]	X

IL : підходить для окремих систем безпеки ISOFIX категорій "для автомобілів певних типів", "обмежене використання" або "напівуніверсальна". Система безпеки ISOFIX має бути схвалена для конкретного типу автомобіля (див. список типів автомобілів, придатних для дитячого автокрісла)

IUF : підходить для систем безпеки для дітей ISOFIX універсальної категорії, що встановлюються в напрямку руху автомобіля, і схвалені для використання для цієї вагової категорії

X : для цієї вагової категорії немає схвалених систем безпеки для дітей ISOFIX

Н/Д : не застосовується

1 : коли на сидінні встановлено дитяче автокрісло, може бути заборонено використовувати одне чи кілька сидінь у тому самому ряду

2 : можна встановлювати лише за сидінням водія

3 : посуньте вперед на достатню відстань відповідне переднє сидіння перед дитячим автокріслом

4 : відрегулюйте підголівник відповідним чином або зніміть його, якщо він непотрібний

5 : якщо на центральному сидінні встановлено дитяче сидіння, використовувати зовнішні сидіння не можна

6 : нерухоме суцільне сидіння; складання суцільного сидіння перебуває на етапі схвалення

Категорія розміру ISOFIX і влаштування сидіння

A - ISO//F3 : система безпеки для дітей, що встановлюється в напрямку руху автомобіля, для дітей з крупною будовою тіла у ваговій категорії від 9 до 18 кг

B - ISO//F2 : система безпеки для дітей, що встановлюється у напрямку руху автомобіля, для дітей невеликого зросту у ваговій категорії від 9 до 18 кг

B1 - ISO//F2X : система безпеки для дітей, що встановлюється у напрямку руху автомобіля, для дітей невеликого зросту у ваговій категорії від 9 до 18 кг

C - ISO//R3 : система безпеки для дітей, що встановлюється проти напрямку руху автомобіля, для дітей з крупною будовою тіла у ваговій категорії до 18 кг

D - ISO//R2 : система безпеки для дітей, що встановлюється проти напрямку руху автомобіля, для дітей невеликого зросту у ваговій категорії до 18 кг

E - ISO/R1 : система безпеки для дітей, що встановлюється проти напрямку руху автомобіля, для дітей молодшого віку у ваговій категорії до 13 кг

F- ISO/L1 : дитяче автокрісло, що встановлюється у бічному положенні з лівого боку (переносне дитяче ліжечко)

G - ISO/L2	:	дитяче автокрісло, що встановлюється у бічному положенні з правого боку (переносне дитяче ліжечко)
B2 – ISO//B2	:	сидіння-підкладка – зменшена ширина (440 мм)
B3 – ISO//B3	:	сидіння-підкладка – повна ширина (520 мм)

Допустимі параметри для встановлення дитячого сидіння i-Size

Дитячі автокрісла i-Size

	На передньому пасажирському сидінні	На сидіннях другого ряду			На сидіннях третього ряду	
		суцільне багатомісне сидіння; сидіння та суцільне багатомісне сидіння		одинарні сидіння на полозках	суцільне багатомісне сидіння; сидіння та суцільне багатомісне сидіння	одинарні сидіння на полозках
		суцільне пасажирське сидіння навпроти	одинарне сидіння навпроти			
Vivaro – без сидінь третього ряду	X	X	X	Н/Д	Н/Д	Н/Д
Vivaro – з третім рядом сидінь	X	i - UF[1]	i - U[1]	Н/Д	i - U[1, 3]	Н/Д
Zafira Life	X	i - U[2]	i - U[2]	i - UF[3, 4, 5]	i - U[1, 3, 4]	i - UF

i - U : підходить для систем безпеки для дітей i-Size категорії "універсальна", які встановлюються в напрямку руху автомобіля та проти нього

i - UF : підходить лише для дитячих автокрісел i-Size категорії "універсальна", які встановлюються в напрямку руху автомобіля

X : сидіння не підходить для систем безпеки для дітей i-Size категорії "універсальна"
Н/Д : не застосовується
1 : якщо на центральному сидінні встановлено дитяче сидіння, використовувати зовнішні сидіння не можна
2 : відрегулюйте підголівник відповідним чином або зніміть його, якщо він непотрібний
3 : використання сидіння в другому ряду не допускається, якщо безпосередньо за ним встановлено дитяче автокрісло i-Size
4 : відсуньте відповідне сидіння перед дитячим автокріслом якнайдалі вперед і встановіть спинку сидіння у крайнє вертикальне положення
5 : установлювати систему безпеки для дітей можна лише на сидіння, установлені у прямому напрямку

Зберігання

Відділення для зберігання **73**
Бардачок 73
Підстаканники 73
Відділення для зберігання в передній частині салону 74
Відділення для зберігання під сидіннями 75
Багажне відділення **76**
Кришка багажного відділення 76
Отвори для кріплення 77
Система управління вантажем 77
Сітка безпеки 80
Додаткові засоби для зберігання речей **82**
Розкладний піддон 82
Столик 83
Система багажника для даху **86**
Багажник на даху 86
Інформація про завантаження .. **87**

Відділення для зберігання

⚠ Попередження

Не зберігайте важкі чи гострі предмети у відділеннях для зберігання речей.

Бардачок

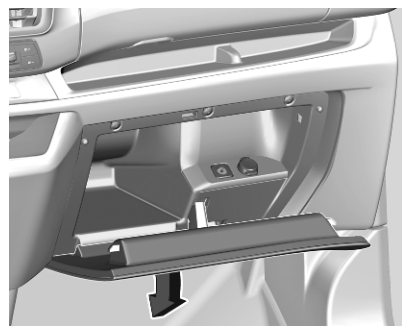

Щоб відкрити бардачок потягніть ручку.

У відділенні для зберігання речей деяких версій є розетка живлення і вимикач подушки безпеки переднього пасажира.

Під час їзди бардачок повинен бути зачиненим.

Підстаканники

Передній підсклянник

Підсклянники розміщено з обох сторін на панелі приладів.

Задній підсклянник

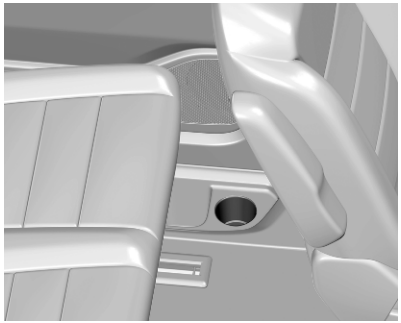

Підсклянник для сидіння другого ряду може розміщуватися у відділенні для зберігання речей у ніші для ніг.

Підсклянники для сидінь третього ряду можуть розміщуватися на бокових панелях багажного відділення.

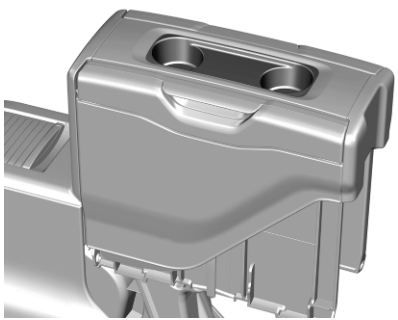

Складіть багатофункціональний столик.

Багатофункціональний столик ⇨ 83.

Відділення для зберігання в передній частині салону

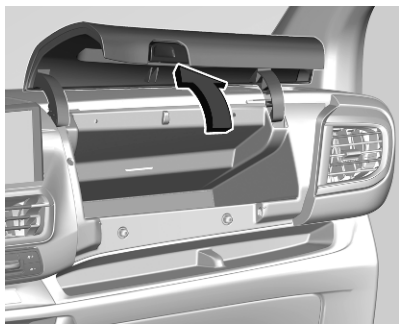

Щоб відчинити відділення для зберігання речей, натисніть кнопку і відкрийте кришку.

У деяких версіях відділення для речей обладнано бардачком із холодильником.

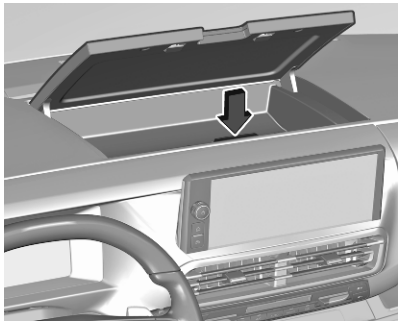

Щоб відчинити відділення для зберігання речей, натисніть кнопку і відкрийте кришку.

Відділення для зберігання під сидіннями

Ящик для зберігання речей

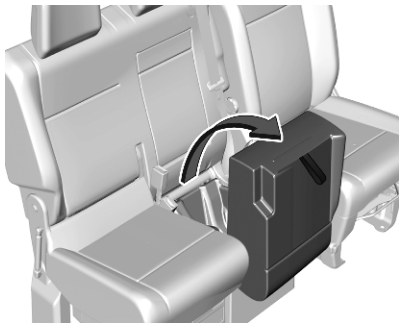

Під центральним суцільним сидінням поруч із сидінням водія може розміщуватися ящик для зберігання речей. Підніміть подушку сидіння, потягнувши за ручку.

Під центральним сидінням і лівим суцільним сидінням може розміщуватися ящик для зберігання речей. Підніміть подушку сидіння.

Залежно від версії за сидінням можна вийняти ящик для зберігання речей, коли потрібно перевозити довгі предмети.

Багажне відділення

Залежно від версії площу багажного відділення можна збільшити, склавши або вийнявши сидіння другого та третього ряду.

Версія автомобіля із суцільними сидіннями в другому та третьому ряду

Завантажуючи автомобіль, слід дотримуватися наведених нижче правил:

- Складати предмети можна лише на сидіннях третього ряду, складених у положення столу, коли сидіння другого ряду також складено в це положення.

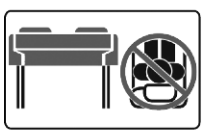

- Суцільне сидіння в другому або третьому ряду в нахиленому положенні: сідати на зовнішньому місці не можна.

- Суцільне сидіння з відокремленими місцями в другому або третьому ряду в нахиленому положенні: сідати на центральному місці не можна.

- Сидіння в другому ряду складено в положення столу: сідати на відповідне місце в третьому ряду не можна.

- Сидіння в другому ряду в нахиленому положенні: сідати на відповідне місце в третьому ряду не можна.

Складання пасажирського сидіння ⇨ 38.

Складання та виймання задніх сидінь ⇨ 43.

Кришка багажного відділення

Забороняється класти будь-які предмети на кришку.

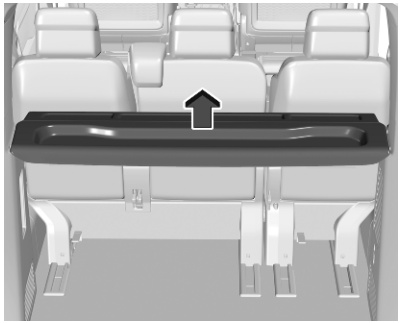

Підніміть кришку вантажного відділення, щоб зняти її.

Щоб установити кришку вантажного відділення, вставте її в тримачі з обох боків.

Отвори для кріплення

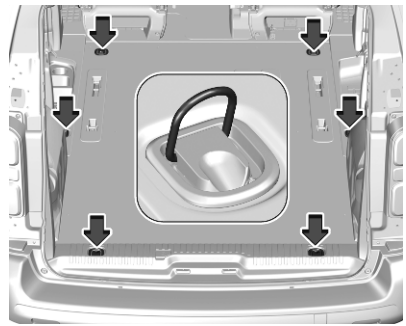

Отвори призначено для кріплення предметів за допомогою пасків або сітки для багажу, щоб запобігти їх ковзанню.

Петлі можуть розміщуватися на підлозі автомобіля. Кількість та місця розміщення кріпильних петель можуть бути різними залежно від автомобіля.

Система управління вантажем

Заслінка за пасажирським сидінням

Залежно від версії перегородка за передніми сидіннями захищає водія та передніх пасажирів від небезпеки травмування вантажем унаслідок його падіння під час руху.

У перегородці за пасажирським сидінням може бути люк, який можна знімати під час перевезення довгих предметів.

Коли зовнішнє сидіння складено й відкрито заслінку, на центральному сидінні сидіти не можна.

Знімання люка в перегородці

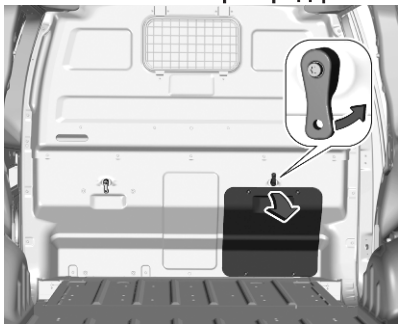

1. Розблокуйте защіпку люка, опустіть люк, а потім зніміть.
2. Люк можна покласти за сидінням водія.

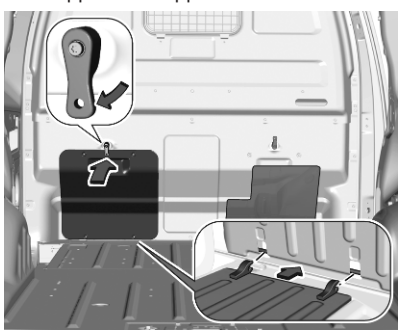

Поверніть защіпку догори. Вставте петлі люка в призначені для них отвори, підніміть люк і замкніть защіпку.

Відсування заслінки

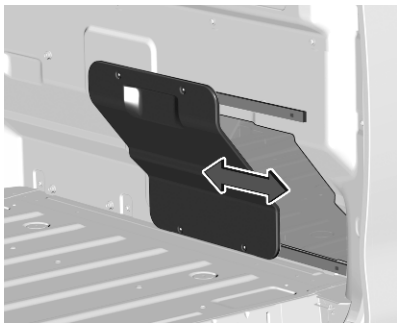

Посуньте заслінку вбік. Вона тримається на магнітах.

Установлення захисної сітки

Захисну сітку слід установлювати щоразу, коли потрібно скласти суцільне сидіння з боку переднього пасажира та відкрити люк у перегородці.

1. Підніміть подушку суцільного сидіння з боку переднього пасажира.

   Складання сидінь ⇨ 38.

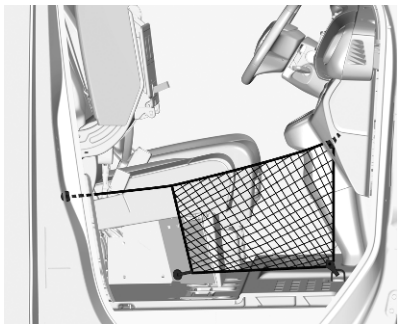

2. Закріпіть сітку так, як показано на малюнку.

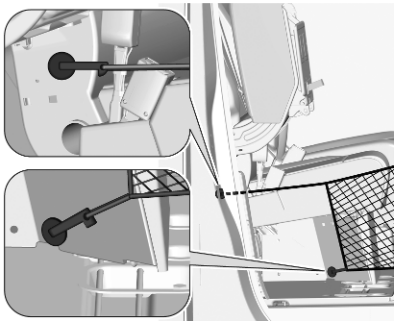

3. Вставте елемент кріплення в отвір. Щоб заблокувати елемент кріплення, поверніть його за годинниковою стрілкою на чверть оберту.

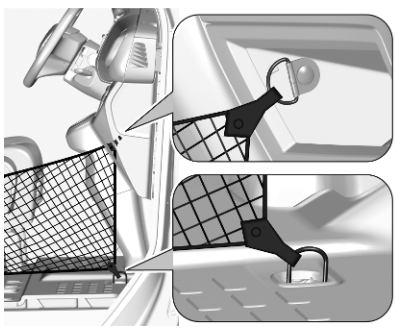

4. Зачепіть сітку гачками за петлі, розміщені на панелі бардачка та на підлозі.

Після перевезення вантажу потрібно зняти захисну сітку й опустити сидіння донизу.

Суцільне сидіння в другому ряду в автомобілі комерційного призначення

Суцільне сидіння в другому ряду можна скласти, щоб збільшити об'єм багажного відділення.

⚠ Попередження

Регулюючи або складаючи сидіння, будьте обережні, щоб не затиснути руки чи ноги рухомими частинами. Ризик травмування.

Переконайтеся, що на опорних точках або полозках немає сторонніх предметів.

Забороняється регулювати сидіння під час руху, оскільки вони можуть рухатися неконтрольовано.

Їдьте тільки із зафіксованими сидіннями і спинками.

Складання

1. Нахиліть підголівники вперед.

   Потягніть за петлю догори, щоб розблокувати суцільне сидіння.

2. Підніміть суцільне сидіння, взявшись за ручку, та складайте це сидіння вперед, доки воно не зафіксується.

Розкладання

1. Щоб повернути суцільне сидіння в початкове положення, розблокуйте його, потягнувши за петлю.
2. Взявшись за ручку, складайте сидіння назад, доки воно не зафіксується в початковому положенні.

   Нахиліть підголівники догори.

Сітка безпеки

Захисна сітка за сидіннями

Залежно від версії захисну сітку можна встановити за сидіннями другого або третього ряду чи за передніми сидіннями.

Щоб збільшити вантажопідйомність, сидіння за захисною сіткою можна скласти або вийняти.

Задні сидіння ⇨ 43.

Спинки сидінь навпроти захисної сітки потрібно підняти.

Не можна перевозити пасажирів за сіткою безпеки.

Встановлення на рамі даху

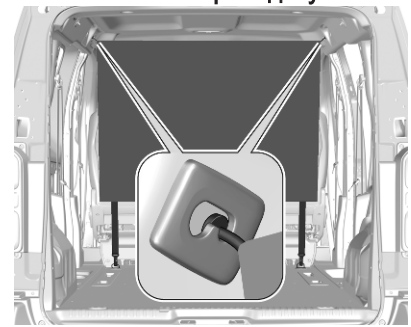

1. З обох сторін у рамі даху є монтажні отвори. За їх наявності відкрийте кришки, якими закриті ці отвори.
2. Встановіть рейку із захисною сіткою з одного боку, а потім зігніть рейку та встановіть і зафіксуйте її з протилежного боку.

Встановлення на підлозі

1. а) Встановлення з петлями кріплення

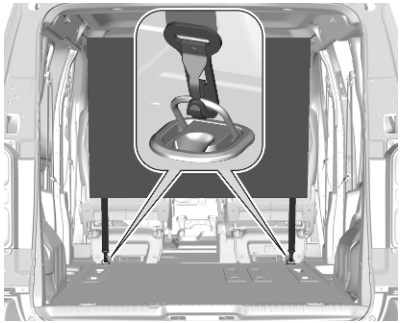

Зачепіть гачки на ремінцях захисної сітки за кріпильні петлі.

Кріпильні петлі ⇨ 77.

б) Встановлення на задніх сидіннях на полозках

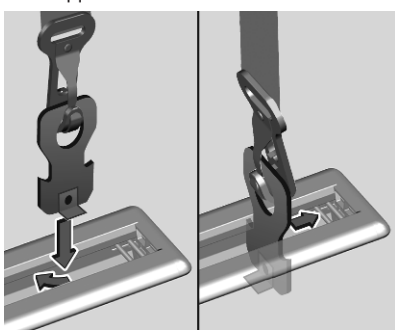

Вставте елементи кріплення з обох сторін у петлі на підлозі. Щоб заблокувати елементи кріплення, поверніть їх за годинниковою стрілкою на чверть оберту. Розмістіть їх якомога ближче до кінця полозки.

с) Встановлення на нерухомих задніх сидіннях

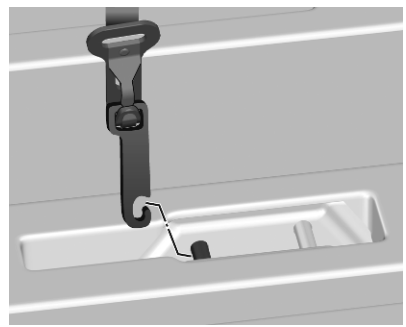

Вставте елементи кріплення з обох сторін у петлі на підлозі.

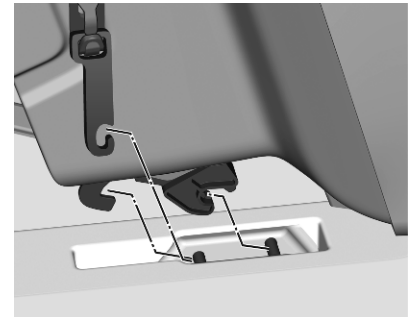

Захисну сітку можна встановлювати разом зі складеними сидіннями.

Складені сидіння ⇨ 43.

2. Натягніть обидва ремені, потягнувши за вільний кінець.

Захисна сітка на підлозі

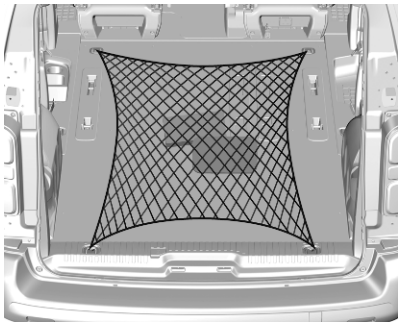

Утримувана кріпильними петлями в задній частині підлоги, запобігає переміщенню предметів у багажнику під час перевезення.

Кріпильні петлі ⇨ 77.

Додаткові засоби для зберігання речей

Розкладний піддон

Відкидні столики можуть розміщуватися на спинках передніх сидінь.

Складіть відкидний столик. На столику є підсклянник і ремінець для утримування предметів.

На відкидний столик не можна класти важкі або тверді предмети.

Лоток для документів у центральній спинці сидіння

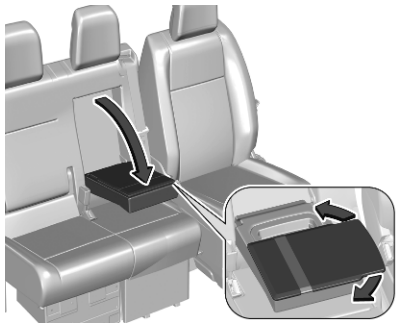

Спинку переднього центрального пасажирського сидіння може бути обладнано лотком для документів.

Складіть відкидний столик. Лоток для документів містить відділення для зберігання речей та поворотну полицю.

Перш ніж підняти лоток, поверніть поворотну полицю в початкове положення.

Столик

Багатофункціональний столик

Багатофункціональний столик може розміщуватися в другому або третьому ряду сидінь.

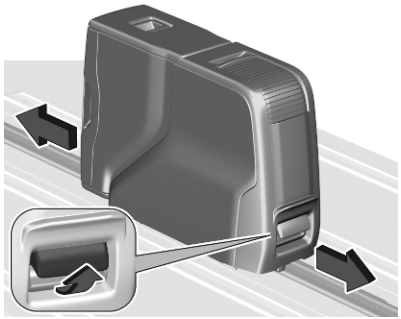

Щоб перемістити багатофункціональний столик, потягніть за ручку спереду, не долаючи точку опору. Багатофункціональний столик можна пересунути вперед або назад. Відпустіть ручку, коли виставлено потрібне положення. Переконайтеся, що багатофункціональний столик надійно закріплено.

Відділення для зберігання речей у багатофункціональному столику

Щоб відчинити відділення для зберігання речей, натисніть на кришку.

Максимально допустиме навантаження – 3 кг.

Розкладання

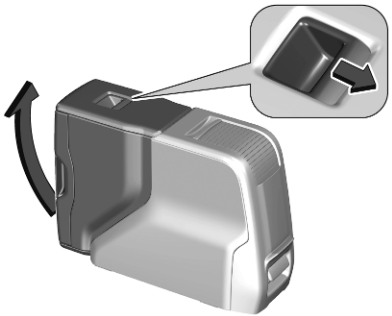

Щоб розкласти багатофункціональний столик, потягніть за ручку на ньому. Тягніть задню частину до вертикального положення, доки столик не зафіксується.

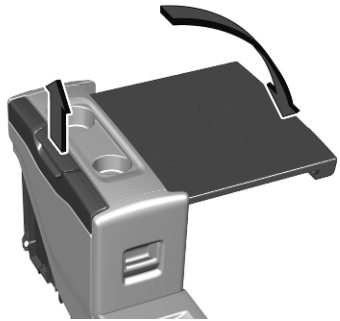

Столики розміщені з обох боків. Повністю витягнувши столик угору, встановіть його в горизонтальне положення.

Максимальне навантаження на один столик – не більше ніж 10 кг.

Обережно

Щоб кришка стола не пошкодилася, не можна розкладати стіл, коли він перебуває між окремими сидіннями.

Складання

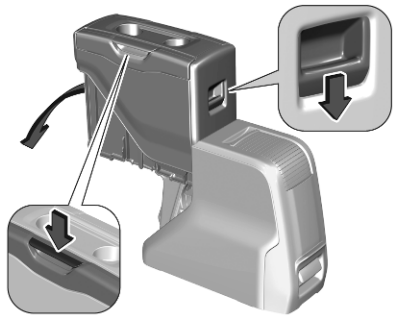

Коли столик не використовується, за допомогою ручки складіть його в початкове положення.

Щоб скласти багатофункціональний столик, потягніть за ручку й переміщуйте задню частину донизу, доки вона не зафіксується.

Знімання

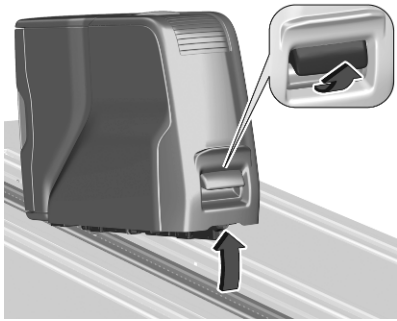

Щоб зняти багатофункціональний столик, потягніть за ручку спереду, подолавши точку опору. Зніміть багатофункціональний столик.

Встановлення в інше положення

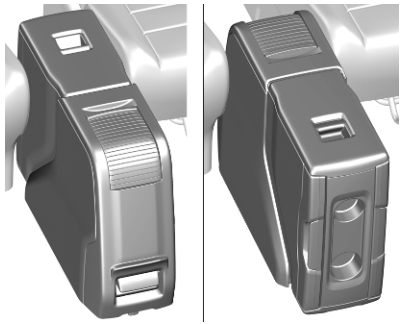

Багатофункціональний столик можна встановити в одному з двох положень.

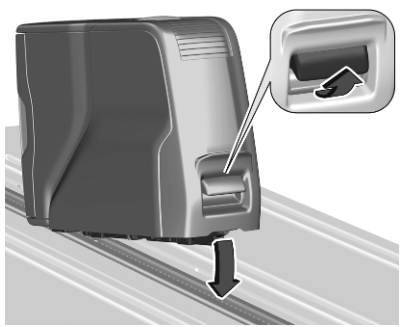

Ручка спереду має бути в стиснутому положенні. Помістивши задню частину багатофункціонального столика на полозку, опустіть передню частину. Посуньте багатофункціональний столик, щоб він зафіксувався.

⚠ Попередження

Під час руху автомобіля не можна використовувати багатофункціональний столик у розкладеному положенні. Будь-які предмети, що лежать на столику, у разі раптової зупинки або зіткнення летітимуть із великою швидкістю.

Перш ніж переміщувати або виймати багатофункціональний столик, переконайтеся, що його правильно складено.

Ніколи не використовуйте столики як сидіння та не спирайтеся на них.

Стежте за тим, щоб на полозку нічого не заважало зафіксувати столик.

Система багажника для даху

Багажник на даху

Із міркувань безпеки та з метою уникнення пошкодження даху, рекомендується використовувати багажник для даху, схвалений для автомобіля. Щоб отримати детальнішу інформацію зверніться по допомогу на станцію технічного обслуговування.

Дотримуйтеся інструкцій з установки та знімайте багажник, коли він не використовується.

Навантаження на дах обчислюється сумарним показником ваги багажника та вантажу.

Інформація про завантаження ⇨ 87.

Встановлення

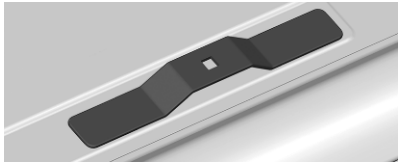

Прикріпіть багажник на дах відповідно до інструкції, яка додається до багажника.

Кількість та місця розміщення точок кріплення можуть бути різними залежно від автомобіля.

Автомобілі зі скляною панеллю

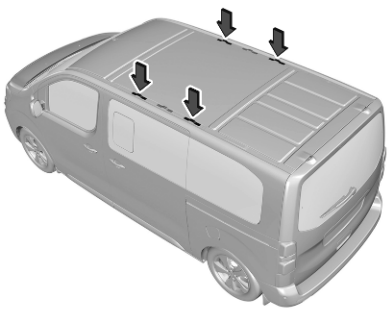

Установіть дві поперечини на дах, використовуючи точки кріплення, позначені на малюнку.

Максимальне навантаження на дах L1, L2, L3 – до 100 кг.

Автомобілі без скляної панелі

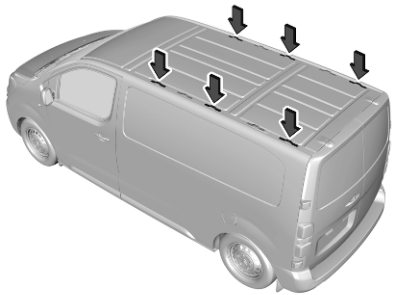

Установіть три поперечини на дах, використовуючи точки кріплення, позначені на малюнку.

Максимальне навантаження на дах L1, L2, L3 – до 150 кг.

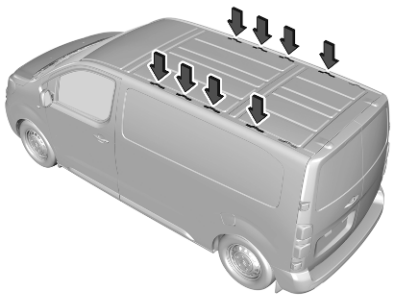

Установіть багажник на дах, використовуючи точки кріплення, позначені на малюнку.

Максимальне навантаження на дах L1 – до 140 кг.

Максимальне навантаження на дах L2, L3 – до 170 кг.

Габаритні розміри автомобіля ⇨ 332.

Інформація про завантаження

⚠ Попередження

Завжди слід перевіряти, чи надійно складено багаж в автомобілі. Якщо речі ненадійно закріплено в салоні, вони можуть призвести до отримання травми чи пошкодити інші речі або автомобіль.

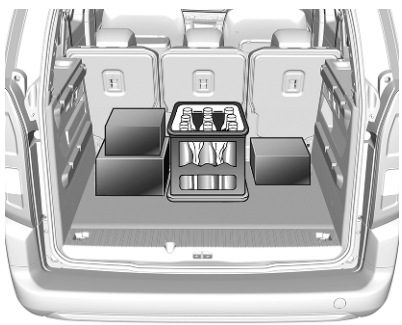

- Важкі предмети в багажному відділенні потрібно розташовувати ближче до спинок сидінь. Переконайтеся, що спинки сидінь надійно зафіксовані. Якщо ви розташовуєте предмети один на одному, то важчі предмети мають бути знизу.
- Щоб предмети в багажнику не ковзали по підлозі під час перевезення, закріплюйте їх пасочками, прив’язаними до вушок.

  Кріпильні петлі ⇨ 77.
- Вантаж не повинен виступати над верхнім краєм спинок.
- Забороняється класти будь-які предмети на шторку багажного відділення чи панель приладів, а також закривати датчик на верхній частині панелі приладів.
- Вантаж не повинен перешкоджати роботі педалей, стоянкового гальма та перемикача передач або обмежувати свободу рухів водія. Не розміщуйте в салоні незафіксовані предмети.

- Забороняється їздити з відчиненим багажним відділенням.
- Вантажопідйомність – це різниця між допустимою повною масою автомобіля (див. маркувальну табличку) та спорядженою масою.

  Маркувальна табличка ⇨ 329.

  Щоб розрахувати вантажопідйомність, уведіть дані для свого автомобіля в таблицю мас на початку цього посібника.

  Споряджена маса включає масу водія (68 кг), масу вантажу (7 кг) та масу всіх рідин (за умови заповнення паливного бака на 90%).

  Додаткове обладнання та аксесуари збільшують споряджену масу.
- Водіння з вантажем на даху підвищує чутливість автомобіля до зустрічного вітру, а також ускладнює управління автомобілем через те, що піднімається центр його ваги. Рівномірно розкладіть вантаж і правильно зафіксуйте його за допомогою пасків. Відрегулюйте тиск шин і виберіть швидкість відповідно до ступеня завантаженості автомобіля. Часто перевіряйте та підтягуйте паски.

  Не перевищуйте швидкість 120 км/год.

Прилади та органи управління

Огляд панелі інструментів **91**
Вигляд приладової панелі 91
Органи управління **93**
Регулювання керма 93
Засоби керування на кермі 93
Кермо з підігрівом 94
Звуковий сигнал 94
Попередження про безпеку пішоходів 94
Система промивки й очищення лобового скла 94
Система промивки й очищення заднього скла 97
Зовнішня температура 97
Годинник 97
Розетки 98
Індукційне заряджання 99
Сигнальні лампи, датчики та індикатори **101**
Спідометр 101
Лічильник загального пробігу 101
Лічильник щоденного пробігу 101
Тахометр 102
Датчик рівня пального 102
Покажчик рівня водню 103
Покажчик заряду акумуляторної батареї високої напруги 104
Покажчик режимів заряджання-розряджання 104
Покажчик витрати заряду системами забезпечення комфорту 105
Датчик температури охолоджуючої рідини двигуна 105
Прилад для контролю рівня мастила в двигуні 106
Дисплей обслуговування 106
Контрольні індикатори 107
Покажчики повороту 109
Система нагадування про непристебнутий пасок безпеки 110
Подушка безпеки та натягувачі пасків безпеки 110
Дезактивація подушок безпеки 110
Система зарядки 111
Індикатор несправності 111
Проведіть обслуговування автомобіля найближчим часом 111
Зупинити двигун 111
Перевірка системи 111
Витік водню 112
Несправність системи паливних елементів 112
Гальмівна система 112
Стоянкове гальмо 112
Електричне стоянкове гальмо 112
Несправність електричного стоянкового гальма 113
Автоматичний режим роботи електричного стоянкового гальма вимкнено 113
Анти-блокувальна система гальм (ABS) 113
Перемикання передач 113
Система утримання смуги руху 114
Система допомоги під час паркування 114
Електронна система курсової стійкості та протибуксовочна гальмівна система 114
Температура охолоджувальної рідини двигуна 114

Попередній прогрів 114
Сажовий фільтр 115
AdBlue 115
Система виявлення спущеного колеса 115
Тиск мастила в двигуні 115
Низький рівень пального 116
Підключено зарядний кабель 116
Автомобіль готовий 116
Зменшена потужність двигуна 116
Висока температура акумуляторної батареї високої напруги 116
Автостоп 116
Зовнішнє світло 117
Ближнє світло 117
Дальнє світло 117
Помічник дальнього світла 117
Світлодіодні фари 117
Передні протитуманні фари .. 117
Задні протитуманні фари 117
Датчик дощу 117
Несправність у системі попередження пішоходів про наближення автомобіля 117
Повідомлення бокової мертвої зони видимості 117
Активне екстрене гальмування 117
Допоміжна система визначення дорожніх знаків . 118
Система підтримання пильності водія 118
Дверцята відчинені 118
Дисплеї 119
Центр інформації для водіїв . 119
Інформаційний дисплей 120
Дисплей заднього виду 121
Повідомлення автомобіля 124
Попереджувальні звукові сигнали 124
Бортовий комп'ютер 125
Персоналізація автомобіля 126
Телематичні служби 127
Екстрений виклик 127
Opel Connect 128

Огляд панелі інструментів

Вигляд приладової панелі

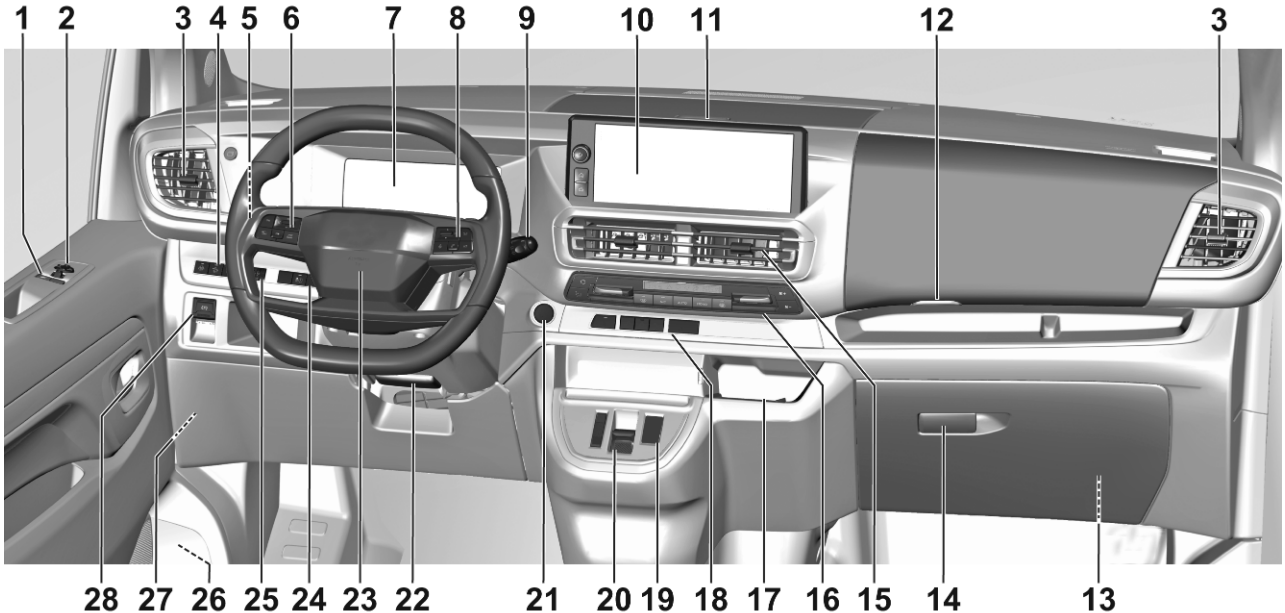

1 Вікна з електропідйомниками 30
2 Зовнішні дзеркала 27
3 Бокові дефлектори 173
4 Система утримання смуги руху 246
Система контролю спуску на схилах 208
Кермо з підігрівом 94
5 Дальнє світло 131
Мигання фар 132
Покажчики повороту 134
Протитуманні фари 134
6 Круїз-контроль 211
Обмежувач швидкості 214
Адаптивний круїз-контроль 216
7 Центр інформації водія 119
8 Органи управління інформаційно-розважальної системи 140
9 Система омивання та очищення лобового скла 94
Система омивання та чищення заднього скла 97
10 Інформаційний дисплей 120
11 Відділення для зберігання в передній частині салону 74
12 Відділення для зберігання в передній частині салону 74
13 Деактивація подушок безпеки 56
Розетка 98
14 Бардачок 73
15 Центральні повітропроводи 173
16 Система клімат-контролю . 162
17 Індукційне заряджання 99
18 Центральний замок 10
Автоматичне замкнення 15
Електричні запобіжники для захисту від доступу дітей 16
Ліхтарі аварійної сигналізації 134
Зсувні двері з електроприводом 17
19 Режими їзди 200
20 Селектор керування електроприводом 193
Селектор керування автоматичною трансмісією 196
21 Кнопка живлення 179
22 Регулювання керма 93
23 Звуковий сигнал 94
24 Попереднє кондиціонування 171
Система запобігання викраденню автомобіля 24
Обігрівання лобового скла . 33
25 Регулювання діапазону освітлення фарами 133
26 Важіль відчинення капота . 279
27 Коробка запобіжників
28 Електричне стоянкове гальмо 203

Органи управління

Регулювання керма

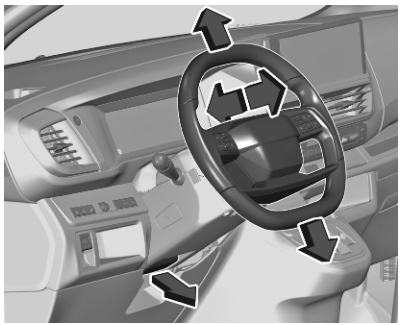

Розблокуйте важіль, відрегулюйте кермо, потім натисніть на важіль і переконайтеся, що він повністю заблокований.

Не регулюйте кермо під час руху та у випадку, коли воно заблоковане.

Засоби керування на кермі

Деякими системами допомоги водію, інформаційно-розважальною системою та підключеним мобільним телефоном можна керувати за допомогою органів керування на кермі.

Круїз-контроль ⇨ 211.

Обмежувач швидкості ⇨ 214.

Адаптивний круїз-контроль ⇨ 216.

Перемикачі на кермі

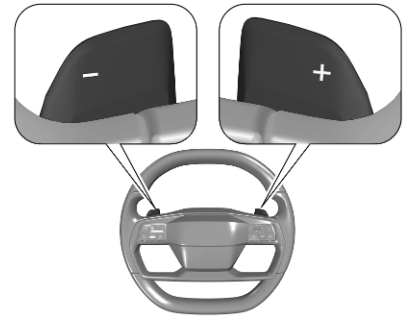

На автомобілях з автоматичною трансмісією передачі перемикаються за допомогою **+** або **-**.

На електромобілях режимом рекуперативного гальмування можна керувати за допомогою перемикачів **+** і **-**.

Автоматична трансмісія ⇨ 196.

Блок керування електроприводом ⇨ 193.

Типи силових установок ⇨ 4.

Кермо з підігрівом

Щоб увімкнути підігрів, натисніть . Активація вказується індикатором у кнопці.

Підігрівання працює лише при навколишній температурі нижче 20 °C.

Система стоп-старт ⇨ 183.

Звуковий сигнал

Натисніть .

Попередження про безпеку пішоходів

Щоб пішоходам було легше помітити ваш автомобіль, система попередження пішоходів про наближення автомобіля відтворює застережний сигнал. Вона активна на швидкості до 30 км/год.

Система промивки й очищення лобового скла

Примітка

Коли важіль керування склоочисником – у положенні **AUTO** або **INT**, 1 чи 2, а запалювання ввімкнене довше ніж одну хвилину тому: При навколишній температурі нижче +3°C склоочисник вмикається лише на швидкості більше ніж 10 км/год. Коли навколишня температура перевищує +3°C, склоочисник вмикається одразу.

Примітка

У положенні 1 або 2 частота очищення автоматично зменшується на швидкості менше ніж 5 км/год і повертається до вихідної частоти на швидкості понад 10 км/год.

Очисник лобового скла з регулятором частоти

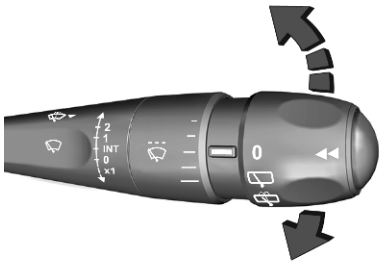

2 : швидко
1 : звичайний
INT : режим переривчастого очищення
0 : не світиться
x1 : один оберт

Забороняється користуватися, коли лобове скло обмерзло.

Вимкніть очисники.

Регульована частота роботи склоочисників

Важіль керування склоочисником у положенні INT. Повертаючи кільце, можна вибрати п’ять режимів частоти.

Якщо вибрати нижчу частоту, для підтвердження буде здійснено один цикл очищення.

Очисник лобового скла з датчиком дощу

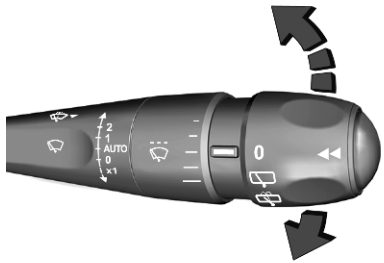

2 : швидко
1 : звичайний
AUTO : автоматичне очищення
0 : не світиться
x1 : один оберт

У режимі AUTO датчик дощу визначає кількість води на лобовому склі й автоматично регулює частоту роботи очисників лобового скла.

Забороняється користуватися, коли лобове скло обмерзло.

Вимкніть очисники.

Підтримуйте чистоту датчика, запобігаючи потраплянню на нього пилу, бруду та льоду.

Регульована чутливість датчика дощу

Поверніть колесо регулятора, щоб відрегулювати чутливість.

Найдовша риска відповідає найвищому рівню чутливості, а найкоротша – найнижчому.

Вибір буде підтверджено одним циклом очищення.

Омивач лобового скла

Потягніть до себе важіль. Промивна рідина розпилюється на вітровому склі, після чого очисник витирає її за кілька рухів.

Рідина омивача ⇨ 284.

Система промивки й очищення заднього скла

Очисник заднього вікна

0 : не світиться
: режим переривчастого очищення
: омивання лобового скла

Забороняється користуватися, якщо заднє скло обмерзло або використовується платформа для перевезення велосипедів.

Вимкніть очисники.

Після ввімкнення очисника лобового скла та вибору задньої передачі автоматично вмикається очисник заднього скла.

Цю функцію можна активувати або деактивувати в додатку для керування налаштуваннями () на інформаційному дисплеї.

Щоб увімкнути очисник заднього скла під час наступного ввімкнення запалювання, поверніть у положення **0** і назад у .

Омивач заднього вікна

Виберіть .

Рідина з бачку омивача розбризкується на заднє вікно, після чого очисник витиратиме її, доки не буде вибрано .

Рідина омивача ⇨ 284.

Зовнішня температура

Зовнішня температура відображається в рядку стану на інформаційному дисплеї.

Якщо зовнішня температура знизиться до певного значення, в інформаційному центрі водія з'явиться попереджувальне повідомлення.

⚠ Попередження

Поверхня дороги вже може бути покрита льодом, навіть якщо дисплей вказує кілька градусів вище 0 °C.

Налаштування системи ⇨ 140.

Годинник

Дата та час відображаються на інформаційному дисплеї.

Налаштування дати й часу описано в розділі інформаційно-розважальної системи.

Інформаційно-розважальна система ⇨ 140.

Розетки

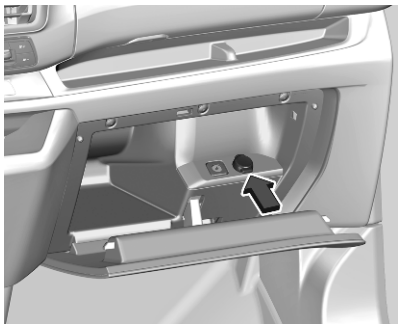

Електрична розетка на 12 В розміщена в бардачку.

Електрична розетка на 12 В може розміщуватися в третьому ряду на лівій оздоблювальній панелі.

Забороняється перевищувати максимальне споживання енергії в 120 Вт.

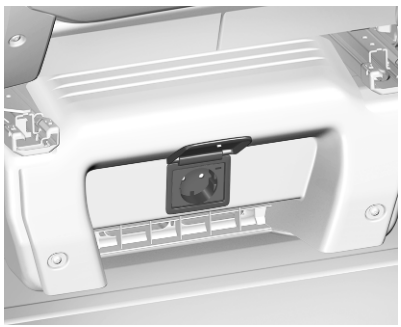

Під переднім пасажирським сидінням може розміщуватися електрична розетка на 220 В.

Забороняється перевищувати максимальне споживання енергії в 120 Вт.

Коли систему запалення вимкнено, розетки деактивуються. Окрім того, розетки не діють за низького заряду автомобільного акумулятора.

Електричні аксесуари, які підключаються, повинні відповідати вимогам електромагнітної сумісності, визначеним у DIN VDE 40 839.

Забороняється підключати будь-які аксесуари, які подають енергію, наприклад, електричні зарядні пристрої чи акумулятори.

Забороняється використовувати вилки, розмір яких не відповідає розеткам в автомобілі.

Система стоп-старт ⇨ 183.

Порт USB

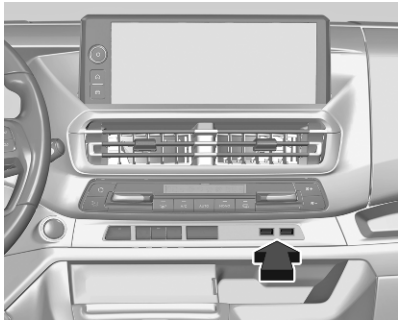

Деякі модифікації автомобіля оснащено двома USB-портами, які розташовані на панелі приладів. За допомогою лівого USB-порту можна заряджати зовнішні пристрої та обмінюватися даними з інформаційно-розважальною системою. Правий USB-порт призначений тільки для заряджання зовнішніх пристроїв.

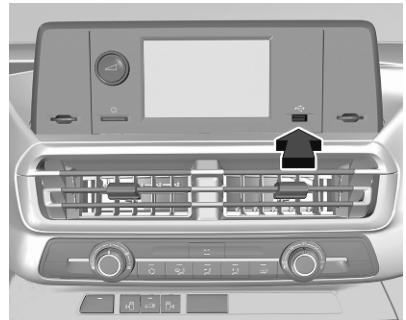

У деяких модифікаціях USB-порт розташований поруч з інформаційним дисплеєм. З його допомогою можна заряджати зовнішні пристрої та обмінюватися даними з інформаційно-розважальною системою.

Два USB-порти можуть розміщуватися на середній стійці внизу ліворуч. Обидва USB-порти призначені тільки для заряджання зовнішніх пристроїв.

Примітка
Розетки повинні постійно залишатися сухими і чистими.

Індукційне заряджання

⚠ Попередження

Індукційне заряджання може вливати на дію вживлених електрокардіостимуляторів та

інших медичних пристроїв. У разі потреби перед використанням індукційного зарядного пристрою порадьтеся з лікарем.

⚠ Попередження

Перед заряджанням мобільного пристрою приберіть із зарядного пристрою всі металеві предмети, оскільки вони можуть сильно нагріватися.

Щоб зарядити мобільний пристрій:

1. Приберіть усі предмети із зарядного пристрою.
2. Покладіть мобільний пристрій на платформу для заряджання. Зверніть увагу, що мобільний пристрій встановлюється між тримачами.

Методом електромагнітної індукції можна заряджати мобільні пристрої, які відповідають вимогам стандарту Qi.

Для індукційного заряджання деяких мобільних пристроїв може знадобитися задня кришка з вбудованою котушкою або чохол.

Захисний чохол мобільного пристрою може впливати на індуктивне заряджання.

Якщо мобільний пристрій не заряджається належним чином, поверніть його на 180° і знову покладіть на зарядний пристрій.

Індикатор стану

Індикатор показує поточний стан заряджання.

Світиться зеленим
Мобільний пристрій заряджається.

Миготить жовтим
Мобільний пристрій неправильно відцентровано в зоні заряджання або в ній виявлено невідомий предмет.

Світиться жовтим

Виникла проблема з акумулятором мобільного пристрою або виявлено несправність в індуктивному зарядному пристрої.

Якщо ця проблема виникатиме знову, зверніться по допомогу на станцію технічного обслуговування.

Сигнальні лампи, датчики та індикатори

Спідометр

Указує швидкість автомобіля.

Тип A

Тип B

Лічильник загального пробігу

Зареєстрована загальна відстань відображається в кілометрах.

Тип A

Тип B

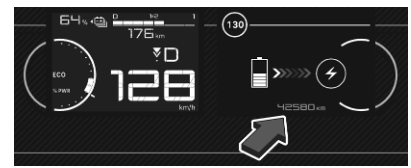

Лічильник щоденного пробігу

В інформаційному центрі водія відображається зареєстрована відстань, яку автомобіль проїхав після останнього скидання показників.

У меню інформації про пробіг/запас ходу для різних поїздок можна вибрати одну з двох сторінок лічильника щоденного пробігу.

Лічильник пробігу рахує відстань до 9999 км.

Щоб скинути лічильник щоденного пробігу, натискайте кнопку дві секунди.

Центр інформації водія ⇨ 119.

Тип A

Тип B

Тахометр

Указує швидкість роботи двигуна.

Вибирайте оптимальні оберти двигуна для кожної передачі.

Обережно
Положення індикатора в червоній небезпечній зоні означає, що перевищено максимально допустиму кількість обертів двигуна. Це може призвести до пошкодження двигуна.

Тип A

Тип B

Датчик рівня пального

Контрольний індикатор ● або ⛽ світиться жовтим кольором за низького рівня пального.

Забороняється їздити з порожнім паливним баком.

Стрілкою показано, з якого боку автомобіля знаходиться кришка горловини паливного бака.

Оскільки в баку є залишок пального, об’єм пального під час заправляння може бути меншим за вказану місткість паливного бака.

Тип A

Тип B

Покажчик рівня водню

Вказує рівень водню в балоні.

Якщо контрольний індикатор H2 світиться жовтим, потрібно негайно заправити бак пальним.

Якщо, крім цього, акумуляторна батарея високої напруги має занизький рівень заряду, сигналізатор світитиметься жовтим.

Заправка ⇨ 263.

Заряджання ⇨ 251.

Сумарний запас ходу

Показується сумарний запас ходу (на заряді акумуляторної батареї високої напруги та на водні в балоні).

Запас ходу розраховується на основі поточного рівня водню, рівня заряду акумуляторної батареї високої напруги та поточного енергоспоживання. Дисплей показує середні значення.

Після заправляння пального або заряджання акумуляторної батареї високої напруги значення запасу ходу невдовзі оновиться автоматично.

Інформаційне меню

Миттєве значення витрати пального

Показується поточна витрата сумарної кількості енергії (від паливного елемента та акумуляторної батареї високої напруги).

Одометр

Записаний загальний пробіг.

Сторінки поїздки

Щоб скинути показники поїздки, натисніть і утримуйте кнопку протягом щонайменше двох секунд, коли відображається потрібна поїздка.

Середня швидкість
Відображення середньої швидкості.

Середня витрата пального
Показується середня витрата сумарної кількості енергії (від паливного елемента та акумуляторної батареї високої напруги). Після скидання відлік почнеться зі значення за замовчуванням.

Одометр
Відстань, яку автомобіль проїхав після скидання показників лічильника.

Покажчик заряду акумуляторної батареї високої напруги

Показує стан заряду акумуляторної батареї високої напруги.

Тип A

Тип B

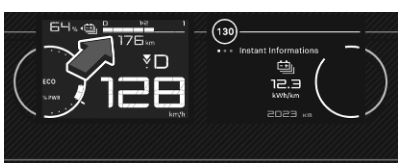

Покажчик режимів заряджання-розряджання

Покажчик режимів заряджання-розряджання інформує про поточний енергетичний стан автомобіля.

Заряджання	:	Акумуляторна батарея високої напруги заряджається енергією, яка виникає внаслідок гальмування або сповільнення автомобіля
Економічний	:	У всіх режимах їзди доступна оптимальна кількість енергії
Висока потужність	:	Динамічний стиль керування автомобілем з акцентом на потужності

Тип A

Тип B

Покажчик витрати заряду системами забезпечення комфорту

Покажчик витрати заряду системами забезпечення комфорту інформує про те, скільки заряду споживається системами, які під час роботи витрачають його на нагрівання:

- обігрівання
- кондиціонера
- лобове скло з підігрівом
- заднє вікно з підігрівом
- сидіння з підігрівом

Якщо вибрати режим їзди **Eco**, потужність споживачів, під час роботи яких утворюється тепло, зменшиться.

Режими руху ⇨ 200.

Тип A

Тип B

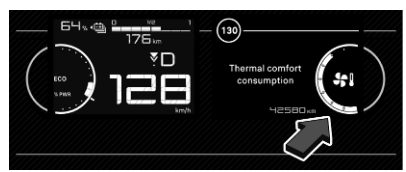

Датчик температури охолоджуючої рідини двигуна

Показує температуру охолоджувальної рідини.

Червона зона означає, що робоча температура двигуна зависока.

Обережно
Якщо температура охолоджуючої рідини двигуна є надто високою, зупиніть автомобіль, вимкніть двигун. Надвисока темепратура становить небезпеку для двигуна. Перевірте рівень охолоджуючої рідини.

Тип A

Тип B

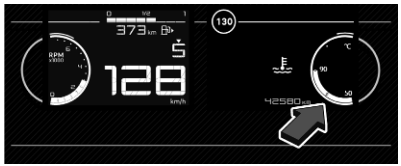

Прилад для контролю рівня мастила в двигуні

Після ввімкнення запалювання у центрі інформації для водія після інформації про обслуговування протягом декількох секунд відображається стан рівня моторного мастила.

Підтверджено належний рівень моторного мастила.

Якщо рівень моторного мастила низький, індикатор почне блимати, а в інформаційному центрі водія з'явиться попереджувальне повідомлення. Залежно від версії в інформаційному центрі водія блиматиме OIL. Перевірте рівень моторного мастила щупом і долийте відповідну його кількість.

Моторні мастила ⇨ 280.

На помилку під час вимірювання вказує сигналізатор OIL або повідомлення в інформаційному центрі водія разом із . Перевірте рівень моторного мастила вручну за допомогою щупа.

Дисплей обслуговування

Система нагадування про обслуговування повідомляє, коли потрібно замінити мастило в двигуні та фільтр або виконати обслуговування автомобіля. Залежно від умов їзди інтервал, через який потрібно замінити мастило, може істотно відрізнятися.

Інформація про обслуговування ⇨ 326.

Після ввімкнення запалювання в інформаційному центрі водія протягом кількох секунд показується тип обслуговування, яке потрібно виконати.

Якщо перед наступними 3000 км (або більше) пробігу жодних робіт з обслуговування не передбачено, така інформація на дисплеї не відображатиметься.

Якщо під час наступних 3000 км пробігу настане час проведення планового технічного обслуговування, на кілька секунд буде показано відстань, яку проїхав автомобіль після останнього обслуговування, або відстань чи період часу, що залишилися до проведення чергового планового обслуговування. Одночасно як нагадування ненадовго засвітиться символ .

Коли до проведення планового технічного обслуговування залишиться менше ніж 1000 км пробігу, на кілька секунд буде показано відстань, яку проїхав автомобіль після останнього обслуговування, або відстань чи

період часу, що залишилися до проведення чергового планового обслуговування. Одночасно як нагадування почне світитися й не згасатиме 🔧.

Про прострочене технічне обслуговування буде попереджено повідомленням в інформаційному центрі водія, де вказується відстань, яку автомобіль проїхав після належного часу проведення ТО. 🔧 спочатку блиматиме, а потім світитиметься постійно, доки належне обслуговування не буде виконано.

Скидання інтервалу проведення технічного обслуговування

Після кожного технічного обслуговування слід скидати індикатор технічного обслуговування, щоб забезпечити належну роботу відповідної системи. Рекомендується звернутися по допомогу на станцію технічного обслуговування.

Отримання інформації про технічне обслуговування

Інформацію про технічне обслуговування можна отримати будь-коли за допомогою інформаційного дисплея. Натисніть **Перевірити** в меню налаштувань системи автомобіля. На кілька секунд відобразиться інформація про технічне обслуговування.

Інформаційний дисплей ⇨ 120.

Контрольні індикатори

Описані контрольні індикатори є не в усіх автомобілях. Опис стосується всіх модифікацій приладів. У залежності від устаткування автомобіля розташування контрольних індикаторів може відрізнятися. Після ввімкнення системи запалювання в якості перевірки функціональності на короткий проміжок часу загориться більшість контрольних індикаторів.

Кольори контрольних індикаторів означають:

червоний	:	небезпека, важливе нагадування
жовтий	:	попередження, інформація, несправність
зелений	:	підтвердження активації
синій	:	підтвердження активації
білий	:	підтвердження активації
сірий	:	роботу системи призупинено, виявлено принаймні одне обмеження для системи

Контрольні індикатори розміщені в інформаційному центрі водія.

Центр інформації водія ⇨ 119.

Огляд

Цифрами в оглядовій таблиці позначено дію, яку потрібно виконати, коли світиться чи блимає контрольний індикатор.

1 : лише для інформування
2 : інформування та попередження
3 : зверніться по допомогу на СТО
4 : зупиніть двигун і зверніться по допомогу на СТО
5 : для усунення несправності негайно зверніться на СТО
6 : негайно зупиніть двигун, вийдіть з автомобіля та зверніться по допомогу на станцію технічного обслуговування

⇦⇨	1	Покажчики повороту ⇨ 109
	2	Система нагадування про непристебнутий пасок безпеки ⇨ 110
	5	Подушка безпеки та натягувачі пасків безпеки ⇨ 110
	2	Подушку безпеки ввімкнено ⇨ 110
	2	Подушку безпеки вимкнено ⇨ 110
	4	Система заряджання ⇨ 111
	5	Індикатор несправності ⇨ 111
	2	Перевірка системи ⇨ 111
	5	Проведіть обслуговування автомобіля найближчим часом ⇨ 111
	4	Зупинення двигуна ⇨ 111
READY	1	Автомобіль готовий до виїзду ⇨ 116
	6	Висока температура акумуляторної батареї високої напруги ⇨ 116
	5	Проведіть обслуговування автомобіля найближчим часом ⇨ 111
	1 / 5	Стоянкове гальмо ⇨ 112
ABS	2	Антиблокувальна система гальм (ABS) ⇨ 113
▼▲	2	Перемикання передач ⇨ 113
	2	Система утримання смуги руху ⇨ 114
P	1	Система допомоги під час паркування ⇨ 114
	1 / 3	Сажовий фільтр ⇨ 115
	2 / 5	Електронна система курсової стійкості та протибуксувальна гальмівна система ⇨ 114
	4	Висока температура охолоджувальної рідини двигуна ⇨ 114
	1	Попереднє прогрівання ⇨ 114
AdBlue	1	AdBlue ⇨ 115

	2 / 3	Система контролю зниження тиску в шинах ⇨ 115
	4	Тиск мастила в двигуні ⇨ 115
	2	Недостатньо пального ⇨ 116
H2	2	Низький рівень водню ⇨ 103
H2	2 / 5	Витік водню ⇨ 112
H2	2 / 3	Несправність системи паливних елементів ⇨ 112
	2	Зарядний кабель підключено ⇨ 116
A	1	Автостоп ⇨ 116
	1	Зовнішні освітлювальні прилади ⇨ 117
	1	Ближнє світло ⇨ 117
	1	Дальнє світло ⇨ 117
A	1	Система керування дальнім світлом ⇨ 117
	1	Передні протитуманні фари ⇨ 117
	1	Задня протитуманна фара ⇨ 117
AUTO	1	Датчик дощу ⇨ 117
	2	Система попереджування про об’єкти в мертвій зоні ⇨ 117
OFF	3	Несправність у системі попередження пішоходів про наближення автомобіля ⇨ 117
	2 / 3	Активне екстрене гальмування ⇨ 117
	2 / 3	Допоміжна система визначення дорожніх знаків ⇨ 118
	2 / 3	Система підтримання пильності водія ⇨ 118
	2	Дверцята відчинено ⇨ 118
	2	Низький рівень заряду акумуляторної батареї високої напруги ⇨ 104
	2	Зменшення потужності двигуна ⇨ 116

Покажчики повороту

⇦ ⇨ блимає зеленим.

Блимання

Ввімкнено вказівники повороту або ліхтарі аварійної сигналізації.

Блимає з великою частотою: несправність покажчика повороту чи відповідного запобіжника, несправність покажчика повороту на причепі.

Заміна лампи ⇨ 290.

Покажчики повороту ⇨ 134.

Система нагадування про непристебнутий пасок безпеки

світиться або блимає на панелі приладів, а в деяких модифікаціях автомобіля — також на верхній консолі.

Після ввімкнення запалювання світитиметься, доки пасок безпеки не буде пристебнуто.

Якщо на швидкості понад 20 км/год відстебнути пасок безпеки, почне блимати індикатор і пролунає попереджувальний сигнал.

Через дві хвилини звуковий сигнал вимкнеться, а світитиметься постійно, доки пасок безпеки не буде пристебнуто.

Для знімних сидінь візуальні та звукові сигнали не подаються.

Подушка безпеки та натягувачі пасків безпеки

світиться жовтим.

Після ввімкнення запалювання контрольний індикатор світиться протягом декількох секунд. Якщо він не світиться, не згасає через кілька секунд або світиться під час руху автомобіля, це свідчить про несправність у системі подушок безпеки. Зверніться по допомогу на станцію технічного обслуговування. Подушки безпеки та натягувачі пасків безпеки можуть не спрацювати у випадку ДТП.

Розгортання натягувачів пасків безпеки чи подушок безпеки позначається безперервним горінням.

⚠ Попередження

Для усунення несправності негайно зверніться до майстерні.

Натягувачі пасків ⇨ 47.

Система подушок безпеки ⇨ 51.

Дезактивація подушок безпеки

ON світиться жовтим.

Подушку безпеки для переднього пасажирського сидіння активовано.

OFF світиться жовтим.

Подушка безпеки для переднього пасажирського сидіння вимкнена.

Вимкнення подушок безпеки ⇨ 56.

Система зарядки

світиться червоним.

Світиться, коли система запалення ввімкнена, і гасне незабаром після запуску двигуна.

Світиться, коли двигун працює

Зупиніться, вимкніть двигун. Акумулятор не заряджається. Охолодження двигуна може бути перерваним. Можливо, знизилася ефективність сервопристрою гальм. Зверніться по допомогу на станцію технічного обслуговування.

Індикатор несправності

світиться чи блимає жовтим.

Світиться, коли система запалення ввімкнена, і гасне незабаром після запуску двигуна.

Світиться, коли двигун працює

Несправність у системі зниження токсичності вихлопів. Допустимі межі токсичності вихлопу можуть бути перевищені. Негайно зверніться по допомогу на станцію технічного обслуговування.

Миготить, коли двигун працює

Несправність, яка може призвести до пошкодження каталізатора. Зменшуйте навантаження на педаль акселератора, доки індикатор не перестане миготіти. Негайно зверніться по допомогу на станцію технічного обслуговування.

Проведіть обслуговування автомобіля найближчим часом

світиться жовтим.

Засвічується на короткий час при ввімкнення запалювання.

Може світитися разом з іншими контрольними індикаторами, а в інформаційному центрі водія при цьому відобразиться відповідне повідомлення.

Негайно зверніться по допомогу на станцію технічного обслуговування.

Зупинити двигун

⚠ світиться червоним.

Засвічується на короткий час при ввімкнення запалювання.

Світиться разом з іншими контрольними індикаторами і при цьому лунає попереджувальний сигнал, а в інформаційному центрі водія відображається відповідне повідомлення.

Негайно зупиніть двигун і зверніться по допомогу на станцію технічного обслуговування.

Перевірка системи

світиться жовтим.

Світиться разом зі STOP.

Виявлено серйозну несправність двигуна.

Якомога швидше заглушіть двигун і зверніться по допомогу на станцію технічного обслуговування.

Витік водню

В інформаційному центрі водія засвітиться червоним кольором разом із і з'явиться попередження.

Виявлено витік водню.

Заборонено ставити на стоянку та перевозити автомобіль у закритому просторі, наприклад у гаражі тощо.

⚠ Попередження

Для усунення несправності негайно зверніться до майстерні.

Несправність системи паливних елементів

В інформаційному центрі водія H2 ! та засвітяться жовтим кольором і відобразиться попереджувальне повідомлення.

Запас ходу автомобіля зменшився. Для продовження поїздки буде використовуватися акумуляторна батарея високої напруги.

Зверніться по допомогу на станцію технічного обслуговування.

Гальмівна система

(!) світиться червоним.

Рівень гальмівної рідини занизький.

⚠ Попередження

Зупиніться. Не продовжуйте подорож. Зверніться до майстерні.

Стоянкове гальмо

(!) світиться червоним.

Світиться після ввімкнення системи запалювання, якщо застосовано ручне стоянкове гальмо ⇨ 203.

Електричне стоянкове гальмо

(P) світиться чи мигає червоним.

Світиться

Електричне стоянкове гальмо ввімкнуте ⇨ 203.

Блимає

Електричне стоянкове гальмо не ввімкнено автоматично. Виникла несправність, пов’язана з його ввімкненням або вимкненням.

⚠ Попередження

Для усунення несправності негайно зверніться до майстерні.

Несправність електричного стоянкового гальма

(Ⓟ)! світиться жовтим.

Світиться

Виникла несправність електричного стоянкового гальма ⇨ 203.

⚠ Попередження

Для усунення несправності негайно зверніться до майстерні.

Автоматичний режим роботи електричного стоянкового гальма вимкнено

AUTO Ⓟ OFF світиться жовтим.

Світиться

Роботу в автоматичному режимі вимкнено або їй заважає несправність. У разі несправності сигналізатор AUTO Ⓟ OFF світитиметься разом з іншими контрольними індикаторами або після його спалахування в інформаційному центрі водія з'явиться відповідне повідомлення.

Активуйте роботу в автоматичному режимі знову або зверніться на станцію технічного обслуговування, щоб усунути причину несправності.

Робота в автоматичному режимі ⇨ 203.

Анти-блокувальна система гальм (ABS)

(ABS) світиться жовтим.

Світиться протягом кількох секунд після ввімкнення системи запалення. Система готова для роботи, коли контрольний індикатор гасне.

Якщо (ABS) не згасає через кілька секунд або світиться під час руху автомобіля, це свідчить про несправність у системі ABS.

Гальмівна система залишається в робочому стані, але без функції ABS.

Якщо сигналізатор (ABS) світиться разом із (!), виявлено несправність у системі електронного розподілу гальмівного зусилля.

Негайно зупиніть двигун і зверніться по допомогу на станцію технічного обслуговування.

Антиблокувальна система гальм ⇨ 203.

Перемикання передач

▲ або ▼ з номером потрібної передачі відображається, коли для економії пального рекомендується перемкнутися на іншу передачу.

Коли рекомендується активувати систему зупинки-запуску, на деяких автомобілях із механічною трансмісією система пропонує перемкнутися на нейтральне положення.

Система утримання смуги руху

світиться чи миготить жовтим.

Світиться жовтим

Виявлено несправність.

Миготить жовтим

Система коригує випадковий виїзд за межі смуги руху.

Система утримання смуги руху ⇨ 246.

Система допомоги під час паркування

P)) блимає жовтим кольором, щойно перешкода наближається до автомобіля.

Система допомоги під час паркування ⇨ 229.

Електронна система курсової стійкості та протибуксовочна гальмівна система

світиться чи блимає жовтим.

Світиться

У системі виявлено несправність. Можлива безперервна їзда. Проте стійкість їзди може погіршитися, що залежить від стану дорожнього покриття.

Для усунення несправності зверніться на станцію технічного обслуговування.

Блимає

Система активно працює. Ефективна потужність двигуна може знизитися, і автомобіль може незначною мірою автоматично гальмувати.

Електронна система курсової стійкості та протибуксувальна система ⇨ 207.

Режими руху ⇨ 200.

Температура охолоджувальної рідини двигуна

або ● світяться червоним.

Світиться, коли двигун працює

Зупиніться, вимкніть двигун.

Обережно
Температура охолоджуючої рідини надто висока.

Негайно перевірте рівень охолоджувальної рідини ⇨ 282.

Якщо він є достатнім, зверніться на станцію технічного обслуговування.

Попередній прогрів

світиться жовтим.

Увімкнено попередній прогрів дизельного двигуна. Активується лише, коли температура зовні є низькою. Двигун можна запускати після того, як згасне індикатор.

Сажовий фільтр

або засвітиться жовтим, відобразиться супровідне повідомлення в інформаційному центрі водія та пролунає звуковий сигнал.

Сажовий фільтр потребує очищення.

Продовжуйте рух, доки не згасне контрольний індикатор.

Ненадовго засвічується

Початок насичення сажового фільтра. Якомога швидше розпочніть процес очищення, рухаючись зі швидкістю щонайменше 60 км/год.

Світиться постійно

Індикація низького рівня присадок. Зверніться по допомогу на станцію технічного обслуговування.

Сажовий фільтр ⇨ 188.

AdBlue

AdBlue блимає чи світиться жовтим.

Світиться жовтим

Пробіг до наступного доливання становить від 100 км до 2400 км.

Миготить жовтим

Пробіг до наступного доливання становить від 0 км до 100 км.

Низький рівень AdBlue. Потрібно якнайшвидше долити AdBlue, щоб уникнути проблем при запуску двигуна.

AdBlue ⇨ 189.

Система виявлення спущеного колеса

(!) світиться чи блимає жовтим.

Світиться

Зниження тиску в шині принаймні одного з коліс. Негайно зупиніться та перевірте тиск у шинах.

Блимає

Несправність у системі. Зверніться на станцію технічного обслуговування.

Система виявлення спущеного колеса ⇨ 304.

Тиск мастила в двигуні

світиться червоним.

Світиться, коли система запалення ввімкнена, і гасне незабаром після запуску двигуна.

Світиться, коли двигун працює

Обережно
Змащення двигуна може припинитися. Це може призвести до пошкодження двигуна та / чи блокування ведучих коліс.

1. Оберіть нейтральну передачу.
2. Якомога швидше залиште зону інтенсивного руху, не заважаючи іншим автомобілям.
3. Вимкніть запалювання.

⚠Попередження

Коли двигун не працює, для гальмування та керування потрібно значно більше сили. При активній функції Автостоп сервопривід гальм буде працювати.

Не виймайте ключ із замка запалення до тих пір, поки автомобіль не зупиниться, оскільки це може призвести до неочікуваного блокування керма.

Не заводьте двигун і викличте евакуатор для буксирування автомобіля на СТО.

Низький рівень пального

⛽ світиться жовтим.

Занадто низький рівень пального в баку.

Заправка ⇨ 263.

Прокачування системи дизельного пального ⇨ 288.

Підключено зарядний кабель

світиться червоним.

Зарядний кабель досі підключено до автомобіля. Автомобіль не запуститься.

Від'єднайте вилку зарядного кабелю від зарядного гнізда і зачиніть його люк.

Автомобіль готовий

READY світиться зеленим. Автомобіль готовий до поїздки.

Зменшена потужність двигуна

світиться жовтим.

Низький рівень заряду акумуляторної батареї високої напруги. Доступна лише знижена потужність двигуна.

Висока температура акумуляторної батареї високої напруги

світиться червоним.

Засвічується на короткий час при ввімкнення запалювання.

Світиться разом з іншими контрольними індикаторами і при цьому лунає попереджувальний сигнал, а в інформаційному центрі водія відображається відповідне повідомлення.

Негайно заглушіть двигун і викличте евакуатор для транспортування автомобіля.

Автостоп

Ⓐ світиться чи миготить зеленим.

Світиться зеленим

Двигун переведено в режим "Автостоп".

Миготить зеленим світлом

Режим "Автостоп" тимчасово недоступний, або режим "Автостоп" ініціюється автоматично.

Система стоп-старт ⇨ 183.

Зовнішнє світло

світиться зеленим.

Зовнішнє освітлення ввімкнено ⇨ 130.

Ближнє світло

світиться зеленим.

Світиться, коли ближнє світло ввімкнене.

Дальнє світло

світиться синім.

Світиться, коли дальнє світло ввімкнене, або під час блимання фар ⇨ 131.

Помічник дальнього світла

світиться зеленим.

Активовано допомогу для дальнього світла ⇨ 131.

Світлодіодні фари

В інформаційному центрі водія засвітиться й відобразиться попереджувальне повідомлення.

Зверніться по допомогу на станцію технічного обслуговування.

Передні протитуманні фари

світиться зеленим.

Передні протитуманні фари ввімкнено ⇨ 134.

Задні протитуманні фари

світиться жовтим.

Задні протитуманні фари ввімкнено ⇨ 135.

Датчик дощу

AUTO світиться зеленим.

Світиться, коли вибрано положення датчика дощу на важелі керування склоочисником.

Несправність у системі попередження пішоходів про наближення автомобіля

OFF світиться жовтим.

Система попередження пішоходів про наближення автомобіля не працює.

Повідомлення бокової мертвої зони видимості

світиться зеленим.

Система діє ⇨ 233.

Активне екстрене гальмування

світиться чи миготить жовтим.

Світиться

Систему була вимкнуто або виявлено несправність.

Крім цього, в інформаційному центрі водія відображається попереджувальне повідомлення.

З'ясуйте причину вимкненні ⇨ 223 і в разі несправності системи зверніться на СТО по допомогу.

Блимає

Система активно працює.

Залежно від ситуації, може бути застосовано гальмування середньої інтенсивності або різке гальмування.

Активне екстрене гальмування ⇨ 223.

Допоміжна система визначення дорожніх знаків

спалахує на кілька секунд або світиться постійно.

Спалахує на кілька секунд

Якщо автомобіль перевищує обмежену швидкість, встановлену допоміжною системою визначення дорожніх знаків, задане обмеження швидкості, що відображається в інформаційному центрі водія починає блимати і лунає звуковий сигнал. Якщо блимання і звуковий сигнал вимикаються, спалахує на кілька секунд.

Світиться постійно

Якщо виникла несправність допоміжної системи визначення дорожніх знаків, світитиметься постійно. Зверніться на станцію технічного обслуговування.

Допоміжна система визначення дорожніх знаків ⇨ 241.

Система підтримання пильності водія

світиться жовтим.

Систему підтримання пильності водія деактивовано ⇨ 118.

Дверцята відчинені

світиться червоним.

Одні з дверцят, двері багажного відділення або вікно дверей багажного відділення відчинено.

В автомобілі з навісними дверима не світиться, коли вони відчинені.

Дисплеї

Центр інформації для водіїв

Центр інформації для водіїв знаходиться на панелі приладів.

Залежно від версії автомобіль може мати різні варіанти панелі приладів.

Крім сигналізаторів, покажчиків та індикаторів, тут відображається така інформація:

- лічильник щоденного пробігу
- індикація під час перемикання передач
- інформація про технічне обслуговування
- повідомлення автомобіля й попередження
- повідомлення систем допомоги водію
- спливні повідомлення
- інформація інформаційно-розважальної системи

Повідомлення автомобіля ⇨ 124.

Тип A

Тип B

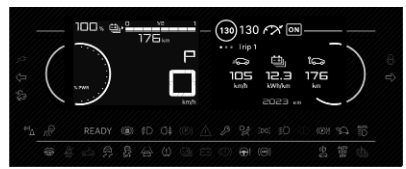

Сторінки

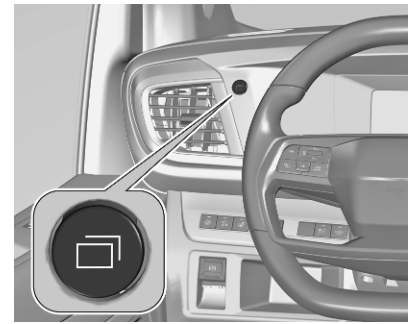

Натисніть цю кнопку, щоб перегорнути кілька сторінок на екрані або закрити спливаюче повідомлення.

Персоналізація

Для персоналізації центру інформації для водія можна скористатися меню на інформаційному дисплеї.

Можна створити кілька сторінок, вибираючи віджети для відображення.

Персоналізація ⇨ 126.

Інформаційно-розважальна система ⇨ 140.

Інформаційний дисплей

На інформаційному дисплеї може відображатися така інформація:

- час ⇨ 97
- зовнішня температура ⇨ 97
- дата ⇨ 97
- Інформаційно-розважальна система ⇨ 140
- індикація камери заднього виду ⇨ 236
- індикація системи система панорамного огляду ⇨ 236
- навігація ⇨ 140
- повідомлення автомобіля й системи ⇨ 124
- параметри для персоналізації автомобіля ⇨ 126

Radio (інформаційно-розважальна система)

⏻: увімкнення дисплея.

Натисніть ⚙, щоб вибрати налаштування системи (одиниці вимірювання, мову, час і дату).

Натисніть 🚗, щоб вибрати налаштування автомобіля або функції для керування ним.

На підтвердження вибору певної функції або елемента, торкніться їх пальцем.

Натисніть на дисплеї ⟵, щоб повернутися на попередню сторінку.

Navigation System / Мультимедіа

Вибір меню та параметрів

Передбачені три способи керування дисплеєм:

- за допомогою кнопок поруч із дисплеєм
- дотиками пальця до сенсорного екрана
- за допомогою голосового помічника

Керування за допомогою кнопок і сенсорного дисплея

⏻: увімкнення дисплея.

Натисніть ⌂, щоб відкрити головний екран.

Натисніть 🚗, щоб вибрати налаштування автомобіля або функції для керування ним.

Щоб вибрати на екрані значок меню або функцію, торкніться їх пальцем.

На підтвердження вибору певної функції або елемента, торкніться їх пальцем.

Натисніть ⟵ або ✕, щоб вийти з меню, не зберігаючи зміни до налаштувань.

Інформаційно-розважальна система ⇨ 140.

Розпізнавання мовлення

Інформаційно-розважальна система ⇨ 140.

Персоналізація

Для персоналізації інформаційного дисплея можна скористатися меню персоналізації.

Можна створити кілька сторінок, вибираючи віджети для відображення.

Персоналізація ⇨ 140.

Напрямок потоку енергії

У цьому меню показується поточний потік енергії в електричній системі. Компоненти підсвічуються, коли вони активні.

1. Натисніть ⌂.
2. Торкніться ⚡.
3. Виберіть **Енергорозподіл**.

Різними кольорами позначається, який двигун працює і чи регенерується енергія.

- зелений: регенерація енергії
- синій: працює електричний двигун

Дисплей заднього виду

Дисплей заднього виду розміщений на місці внутрішнього дзеркала.

Якщо його ввімкнути, дисплей заднього виду може відображати два різні зображення: камеру над задніми дверима та камеру під правим дзеркалом:

- задній вид
- вид ззаду та вид з боку пасажира

Дисплей заднього виду ⇨ 29.

Камера заднього виду ⇨ 236.

Камера з боку пасажира ⇨ 235.

Вмикання та вимикання

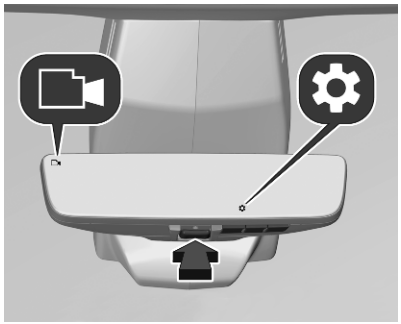

Натисніть кнопку, щоб увімкнути і вимкнути.

Якщо функцію увімкнено, у верхньому лівому куті з’являється символ камери.

Регулювання яскравості

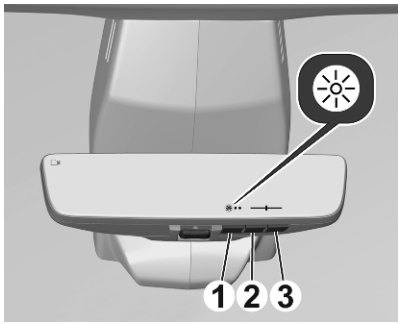

Натисніть (1), щоб відкрити налаштування ⚙. Натисніть ще раз, щоб відкрити меню регулювання яскравості.

Натисніть (2), щоб зменшити яскравість.

Натисніть (3), щоб збільшити яскравість.

Всього є п'ять рівнів яскравості. За замовчуванням вибрано третій рівень.

Вибраний рівень підсвічується в меню повзунка на дисплеї.

Щоб закрити меню налаштувань, натискайте (1), доки воно не закриється.

Налаштування кута

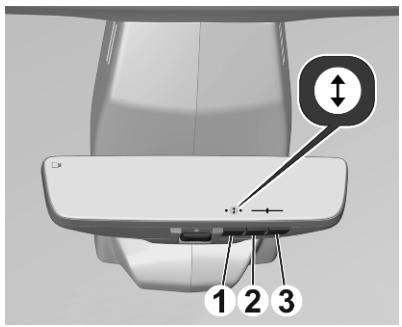

Натисніть (1), щоб відкрити налаштування ⚙. Натисніть двічі, щоб відкрити меню налаштування нахилу кута.

Натисніть (2), щоб повернути кут нахилу донизу.

Натисніть (3), щоб повернути кут нахилу вгору.

Всього є дев'ять рівнів кутів нахилу. За замовчуванням вибрано п'ятий рівень.

Вибраний рівень підсвічується в меню повзунка на дисплеї.

Щоб закрити меню налаштувань, натискайте (1), доки воно не закриється. Натомість це меню закриється автоматично через кілька хвилин.

Автоматичне затемнення

Яскравість дисплея адаптується до середовища за допомогою функції автоматичного затемнення.

Запам'ятовування значень налаштувань

Функція дозволяє запам'ятати налаштування користувача та режим увімкнення/вимкнення після вимкнення запалювання.

Вибір потрібного виду

Якщо меню налаштувань не активовано:

- натисніть кнопку (3)

- натисніть кнопку на важелі.

Помилка

У разі несправності дисплей буде сірим, а символ камери перекреслений.

Якщо двері відчинені дисплей також буде сірим, і на дисплеї з'явиться .

Під час перевезення довгих предметів у багажному відділенні, коли необхідно залишити відчиненими праві задні двері, переконайтеся, що ліві двері закриті та замкнені.

Для руху з відкритими правими задніми дверцятами можна знову відкрити останній екранний вид, натиснувши і утримуючи кнопку (3).

Повідомлення автомобіля

Повідомлення відображаються в центрі інформації для водія. Деякі повідомлення супроводжується попереджувальними звуковими сигналами.

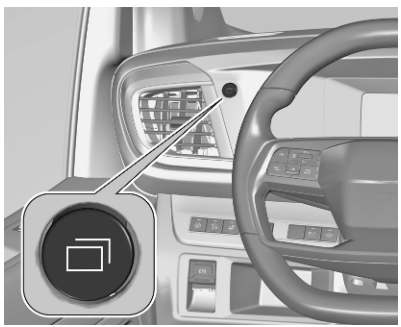

Для підтвердження повідомлення натисніть.

Повідомлення автомобіля й службові повідомлення

Повідомлення автомобіля відображаються як текст. Дотримуйтеся інструкцій, наведених у повідомленнях.

Повідомлення на інформаційному дисплеї

Деякі важливі повідомлення можуть також відображатися на інформаційному дисплеї. Деякі повідомлення відображаються лише протягом декількох секунд у вигляді спливних індикаторів.

Автомобілі з навігаційною системою

Автомобіль розпізнає зони з низьким рівнем викидів. Під час в'їжджання в зону з низьким рівнем викидів або виїжджання з неї лунає звукове повідомлення, а на навігаційній карті показується відповідний значок.

Попереджувальні звукові сигнали

Попереджувальний звуковий сигнал при непристебнутих пасках безпеки має пріоритет перед іншими попереджувальними звуковими сигналами.

Коли лунає попереджувальний звуковий сигнал, завжди звертайте увагу на повідомлення й попереджувальні індикатори в центрі інформації для водія.

Коли виявляється несправність у звуковому модулі з 'являється у центрі інформації для водія у супроводі повідомлення на дисплеї. Попереджувальний звуковий сигнал не подається, зокрема й для допомоги водієві.

Під час запуску двигуна чи водіння

- Якщо пасок безпеки не пристебнутий.
- Якщо дверцята чи багажник зачинено не повністю.

- Якщо перевищено певну швидкість з увімкненим стоянковим гальмом.
- Якщо досягнуте встановлене обмеження швидкості або можлива межа швидкості.
- Якщо в центрі інформації водія відображається попереджувальне повідомлення.
- Якщо в салоні автомобіля немає електронного ключа.
- Якщо система допомоги під час паркування виявляє об'єкт.
- У разі ненавмисної зміни смуги руху.
- У разі досягнення максимального рівня заповнення сажового фільтра.

Коли автомобіль припаркований і / чи дверцята водія відчинені

- Із увімкненими зовнішніми ліхтарями.

При спрацюванні автостопу

- При відчиненні дверцят водія.
- Якщо не виконано будь-яку з умов для повторного запуску двигуна.

Бортовий комп'ютер

Бортовий комп'ютер відображає інформацію про поточну поїздку з моменту останнього скидання.

У разі натискання кнопки по черзі відображаються такі вкладки:

- поточна інформація
  - загальна відстань
  - поточна витрата пального

- лічильник часу для режиму стоп-старт
- реєстратор загального пробігу
- поїздка 1
  - середня швидкість
  - середня витрата пального
  - подолана відстань
- поїздка 2
  - середня швидкість
  - середня витрата пального
  - подолана відстань

Лічильник часу скидається щоразу, коли вмикається система запалювання.

Щоб скинути показники поїздки, натисніть і утримуйте кнопку протягом щонайменше двох секунд, коли відображається потрібна поїздка.

Персоналізація автомобіля

Змінити параметри та налаштувати роботу автомобіля відповідно до своїх потреб можна на інформаційному дисплеї.

Тут можна змінити налаштування, пов'язані з освітлювальними приладами та функціями для комфорту й безпеки.

Залежно від обладнання автомобіля та чинних у країні нормативів, деякі описані нижче функції можуть бути відсутніми.

Деякі функції відображаються чи активуються лише за умови ввімкненого двигуна.

Radio (інформаційно-розважальна система)

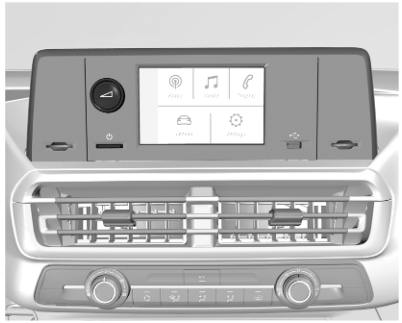

Натисніть , щоб відкрити меню персоналізації автомобіля.

Можна внести зміни в налаштування, які стосуються паркування, освітлювальних приладів та функцій, які забезпечують комфорт і безпеку.

Навігаційна система / Мультимедіа

Допоміжні системи водія

Щоб відкрити налаштування розширених систем допомоги водію, натисніть елемент або торкніться його.

Для кожної з допоміжних систем водія можна створити швидку кнопку, натискаючи . Усі швидкі кнопки допоміжних систем водія міститимуться на вкладці швидких кнопок, де ці системи можна швидко вмикати й вимикати.

Ще один спосіб швидко вимкнути певні системи допомоги водію – тричі натиснути .

Цю швидку кнопку можна задати в налаштуваннях систем допомоги водію.

Виберіть меню налаштування, натиснувши на інформаційному дисплеї.

Виберіть функцію, яку потрібно деактивувати, відповідною швидкою кнопкою зі списку.

Налаштування автомобіля

На головному екрані можна переглядати налаштування автомобіля:

- Натисніть , щоб відкрити головний екран.
- За потреби торкніться і проведіть по екрану донизу, а потім торкніться .
- Торкніться меню налаштувань автомобіля з лівого боку.

Телематичні служби

Екстрений виклик

Примітка
Щоб система була доступною та готовою до роботи, потрібна справна електроніка автомобіля, мобільний Інтернет і зв'язок із супутником GLONASS. У деяких варіантах комплектації обладнання використовується батарея резервного живлення.

Примітка
Ця послуга доступна лише на тих ринках, де її використання обов'язкове за законом. Крім того, ця послуга залежить від наявності центрів екстреної допомоги та інфраструктури у відповідній країні.

Індикатор стану у верхній консолі

Світиться зеленим і червоним світлом, згасає невдовзі після увімкнення запалювання: система працює нормально.

Світиться червоним: помилка в системі. Зверніться до майстерні.

Блимає червоним: резервний акумулятор потрібно замінити. Зверніться до майстерні.

Екстрений виклик

Функція екстреного виклику встановлює з'єднання з найближчим пунктом реагування служби громадської безпеки (PSAP). Службі PSAP надсилається мінімальний набір даних, зокрема інформація про автомобіль та його місцезнаходження.

У разі надзвичайної ситуації натисніть червону кнопку **SOS** на верхній консолі не менше ніж на дві секунди. Почне блимати зелений світлодіодний індикатор, який підтверджує, що встановлюється з'єднання з найближчим пунктом PSAP. Доки триває виклик, індикатор світиться постійно.

Якщо одразу вдруге натиснути кнопку **SOS**, виклик буде завершено. Світлодіодний індикатор згасне.

Автоматичне сповіщення про ДТП

У разі ДТП, у якому спрацювала подушка безпеки, але не пошкодилося необхідне обладнання, буде здійснено автоматичний екстрений виклик і надіслано автоматичне сповіщення про ДТП до пункту реагування служби громадської безпеки (PSAP).

Opel Connect

Система Opel Connect включає в себе кілька підключених служб, доступ до яких можна отримати через додаток або сайті в Інтернеті чи за допомогою системи автомобіля.

Примітка
У деяких країнах система Opel Connect недоступна. Щоб отримати детальнішу інформацію, зверніться по допомогу на станцію технічного обслуговування.

Примітка
Для повної функціональності систему Opel Connect потрібно зареєструвати й належним чином активувати.

Підключені служби можуть надавати навігаційну інформацію в реальному часі, зокрема інформацію про дорожній рух і стан автомобіля, а також попереджати про необхідність виконати технічне обслуговування.

Служби, до яких можна отримати доступ через систему автомобіля, також включають функцію екстреного виклику та виклику технічної допомоги. Ці функції активуються автоматично. До них застосовуються умови використання.

Екстрений виклик ⇨ 127.

Виклик технічної допомоги

Якщо натиснути кнопку на верхній консолі довше ніж на дві секунди, буде встановлено з'єднання зі службою мобільної технічної допомоги.

Докладнішу інформацію про регіон обслуговування та спектр послуг шляхової технічної допомоги можна знайти в інформації, що надана системою Opel Distributor за формою замовлення.

Налаштування конфіденційності

Для налаштувань конфіденційності Opel Connect можна задати потрібні значення. Задані налаштування вплинуть на набір даних, які надсилаються, наприклад, у разі виклику технічної допомоги. Це не вплине на функцію екстреного виклику та допоміжну систему визначення дорожніх знаків.

Залежно від версії, налаштування конфіденційності можна змінити, одночасно натиснувши ☎ та **SOS** у верхній консолі, або скориставшись меню налаштувань на інформаційному дисплеї.

Освітлення

Зовнішнє освітлення **130**
Вимикач світла 130
Автоматичне регулювання освітлення 131
Дальнє світло 131
Система керування дальнім світлом 131
Мигання фар 132
Регулювання діапазону освітлення фарами 133
Робота фар під час їзди закордоном 133
Освітлення при денному світлі 133
Віражні фари 133
Ліхтарі аварійної сигналізації 134
Покажчики повороту 134
Передні протитуманні фари .. 134
Задня протитуманна фара 135
Ліхтарі заднього ходу 135
Запотівання кришок фар 135
Освітлення салону **136**
Регулювання освітлення панелі приладів 136
Світильники для читання 137
Ліхтарі в сонцезахисних козирках 137
Характерні особливості освітлення **138**
Освітлення передньої консолі 138
Освітлення під час входу 138
Освітлення виходу 138
Освітлення для позначення місцезнаходження автомобіля 138
Система захисту від розряджання акумуляторної батареї 139

Зовнішнє освітлення

Вимикач світла

⚠ Попередження

Не заглядайте безпосередньо у світлодіодні фари. Вони становлять небезпеку для зору.

Положення коліщатка регулятора:

AUTO : система автоматичного регулювання освітлення автоматично перемикає освітлення при денному світлі на світло фар

≡D : бокові ліхтарі

≡D : ближнє / дальнє світло

Контрольний індикатор ≡D ⇨ 117.

Автоматичне регулювання освітлення

Коли функцію автоматичного керування освітленням увімкнено, а двигун працює, система автоматично перемикається на режим освітлення при денному світлі або на режим увімкнення фар – залежно від навколишнього освітлення та даних, що надходять із системи керування склоочисниками.

Освітлення при денному світлі. ⇨ 133.

Автоматична активація фар

Поверніть коліщатко регулятора в положення AUTO.

Під час руху в умовах поганої видимості вмикаються фари.

Крім того, фари вмикаються після кількох циклів роботи очисників лобового скла.

Дальнє світло

Щоб активувати чи деактивувати дальнє світло, потягніть за важіль, подолавши точку опору.

Система керування дальнім світлом

Щоб запобігти засліпленню інших водіїв, система перемикається з ближнього світла на дальнє і навпаки. Після ввімкнення система керування дальнім світлом діє постійно, вмикаючи й вимикаючи дальнє світло відповідно до навколишніх умов. Під час

наступного ввімкнення запалювання застосовуватимуться останні налаштування системи керування дальнім світлом.

Активація

Систему керування дальнім світлом можна активувати в меню налаштувань автомобіля на інформаційному дисплеї.

Інформаційний дисплей ⇨ 120.

Дальнє світло автоматично вмикається в темряві, коли швидкість перевищує 45 км/год. Коли швидкість становить менше ніж 35 км/год, дальнє світло вимикається, але система керування дальнім світлом залишається активною.

Коли система керування дальнім світлом діє, зелений контрольний індикатор світиться постійно, а синій індикатор світиться тоді, коли дальнє світло ввімкнено.

Контрольний індикатор ⇨ 117, ⇨ 117.

Система керування дальнім світлом автоматично вмикає ближнє світло в таких випадках:

- Автомобіль рухається в межах міста.
- Камерою виявлено сильний туман.
- Увімкнено задню протитуманну фару.
- Камера виявила транспортні засоби, які рухаються назустріч або перед автомобілем.

Якщо не виявлено жодних обмежень, система перемикає світло на дальнє.

Деактивація

Цю систему можна вимкнути в меню налаштувань автомобіля на інформаційному дисплеї.

Інформаційний дисплей ⇨ 120.

Мигання фар

Щоб увімкнути мигання фар, трохи потягніть важіль, не переходячи за точку опору.

Регулювання діапазону освітлення фарами

Регулювання діапазону освітлення фарами вручну

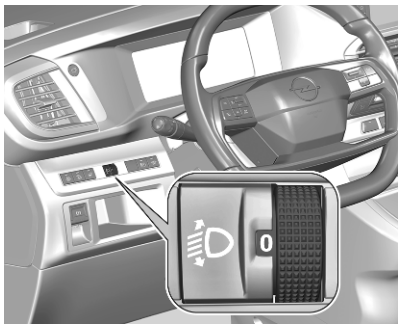

Щоб адаптувати діапазон освітлення фарами до навантаження автомобіля для запобігання засліпленню: поверніть колесо регулятора в потрібне положення.

0 : передні сидіння зайняті
1 : до п’яти осіб або часткове завантаження
2 : зайняті всі місця або в салоні лише водій, а завантаження – середнє
3 : у салоні лише водій, а завантаження – максимальне допустиме

Робота фар під час їзди закордоном

Для країн із дорожнім рухом із протилежної сторони дороги відносно доріг у вашій країні фари потрібно відрегулювати так, щоб запобігти засліпленню водіїв зустрічних транспортних засобів.

Зверніться до дилера або на кваліфіковану станцію технічного обслуговування.

Освітлення при денному світлі

Ліхтарі денного освітлення підвищують видимість автомобіля при денному світлі.

Вони вмикаються автоматично після запуску двигуна, або коли коліщатко керування встановлено в положення 0 чи AUTO.

Система здійснює автоматичне перемикання з ліхтарів денного освітлення на ближнє світло фар і навпаки залежно від стану зовнішнього освітлення.

Віражні фари

Вмикається під час повороту на швидкості до 40 км/год. Залежно від того, на який кут повернуто колеса та чи ввімкнено освітлювальні прилади, передня протитуманна фара освітлюватиме напрямок руху.

Ця функція вмикається й вимикається в меню персоналізації автомобіля ⇨ 126.

Ліхтарі аварійної сигналізації

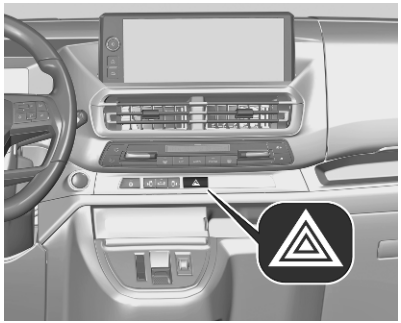

Для керування використовується ⚠.

Ліхтарі аварійної сигналізації автоматично вмикаються в наведених нижче ситуаціях.

- Екстрене гальмування у випадку надзвичайної ситуації (залежно від сили сповільнення).
- У разі ДТП.

Вони вимкнуться після натиснення кнопки ⚠ або під час першого прискорення.

Покажчики повороту

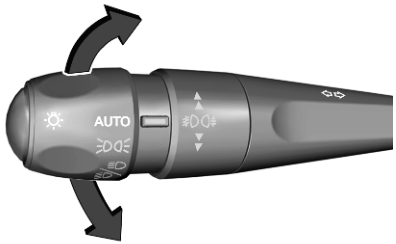

угору : вказівники правого повороту
донизу : вказівники лівого повороту

Під час переміщення важеля перемикання сигналів повороту відчуваються точки опору.

Якщо під час переміщення важеля перемикання сигналів повороту подолати точку опору, активується постійне блимання. Воно вимкнеться, якщо повернути кермо в протилежному напрямку або перемістити важіль вручну знову в нейтральне положення.

Якщо швидкість перевищуватиме 80 км/год, через 20 секунд гучність звукового сигналу зросте.

Тимчасове блимання увімкнеться, якщо тримати важіль перемикання сигналів повороту якраз перед подоланням точки опору. Покажчики повороту блиматимуть, доки важіль не буде відпущено.

Щоб покажчик спалахнув тричі, натисніть на важіль перемикання сигналів повороту, не подолавши точку опору.

Передні протитуманні фари

Щоб увімкнути чи вимкнути передню протитуманну фару, поверніть коліщатко один раз.

Перемикач освітлення в положенні AUTO (Авто): після ввімкнення передніх протитуманних фар автоматично вмикаються передні фари.

Протитуманні фари слід використовувати лише при дуже поганій видимості, наприклад, під час туману або сильного дощу.

Задня протитуманна фара

У деяких модифікаціях:

Для увімкнення чи вимкнення поверніть коліщатко регулятора вперед або назад.

Щоб увімкнути чи вимкнути передні протитуманні фари, поверніть коліщатко регулятора вперед або назад.

Щоб увімкнути чи вимкнути задні протитуманні фари, двічі поверніть коліщатко регулятора вперед або назад.

Перемикач світла в положенні AUTO: після ввімкнення задніх протитуманних фар автоматично вмикаються фари.

Перемикач світла в положенні ≡D⇐: задні протитуманні фари можна ввімкнути лише з передніми протитуманними фарами.

Ліхтарі заднього ходу

Ліхтарі заднього ходу вмикаються після ввімкнення системи запалення та вибору задньої передачі.

Запотівання кришок фар

Внутрішня частина корпусу фар може запотіти на короткий проміжок часу в умовах вологої та холодної погоди, під час сильного дощу чи після миття. Запотівання швидко зникне само. Щоб це сталося швидше, увімкніть фари.

Освітлення салону

Регулювання освітлення панелі приладів

Коли ввімкнено зовнішні освітлювальні прилади, у додатку для керування налаштуваннями (⚙) на інформаційному дисплеї можна відрегулювати яскравість таких освітлювальних приладів:

- освітлення панелі приладів
- Інформаційний дисплей
- вимикачі та органи керування освітлювальними приладами

Освітлення салону

Під час входу до автомобіля та виходу з нього передні та задні ліхтарі підсвітки автоматично вмикаються, а потім вимикаються через короткий проміжок часу.

Затримка вимкнення зовнішнього освітлення спереду і ззаду авто

Увімкніть кулісний перемикач:

	: автоматичне ввімкнення та вимкнення
натисніть ☼	: увімкнено
натисніть ●	: вимкнено

На ілюстрації зображено задній ліхтар освітлення салону.

Освітлення багажного відділення

Якщо відчинити багажне відділення, ввімкнуться його нижні ліхтарі.

Один із ліхтарів освітлення багажного відділення можна використовувати також як ліхтарик.

Витягніть ліхтарик із верхньої частини ніші.

Світильники для читання

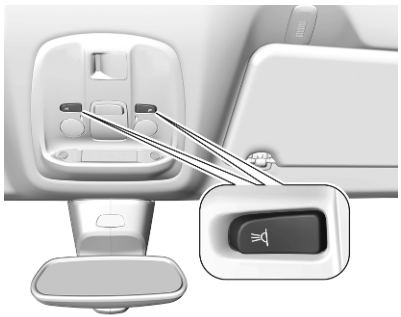

Щоб увімкнути чи вимкнути, натискайте ⚞⊲ та ⊳⚟ на ліхтарях освітлення салону.

На ілюстрації зображені задні ліхтарі освітлення салону під час виходу.

Ліхтарі в сонцезахисних козирках

Світяться, коли кришка відчинена.

Характерні особливості освітлення

Освітлення передньої консолі

Точковий світильник, вмонтований у верхню консоль, освітлює центральну консоль після вимкнення фар.

Яскравість регулюється в меню персоналізації автомобіля ⇨ 126.

Освітлення під час входу

Вітальне освітлення

Після відмикання автомобіля за допомогою пульта дистанційного керування на короткий час вмикаються деякі або всі перелічені нижче освітлювальні прилади:

- фари
- задні ліхтарі
- лампи освітлення салону

Кількість увімкнених освітлювальних приладів залежить від навколишнього освітлення.

Після увімкнення запалювання освітлення відразу вимикається.

Положення вимикача запалювання ⇨ 178.

Ця функція вмикається й вимикається в меню персоналізації автомобіля ⇨ 126.

Зазначені нижче ліхтарі вмикаються за умови відчинених дверцят водія:

- підсвічування деяких перемикачів
- Центр інформації водія

Освітлення виходу

Після вимкнення запалювання ввімкнуться перелічені нижче освітлювальні прилади:

- фари
- лампи освітлення салону
- освітлення передньої консолі

Вони вмикаються автоматично через невеликий проміжок часу. Ця функція працює лише в темряві.

Цю функцію можна активувати або деактивувати в додатку для керування налаштуваннями (⚙) на інформаційному дисплеї.

Освітлення для позначення місцезнаходження автомобіля

Ця функція дає змогу знайти місцезнаходження автомобіля (наприклад, у темряві) за допомогою пульта дистанційного керування. Увімкнуться фари, а покажчики повороту блиматимуть протягом 10 секунд.

Натисніть 🔒 на пульті дистанційного керування.

Автомобіль має бути замкненим щонайменше 5 секунд.

Система захисту від розряджання акумуляторної батареї

З метою запобігання розряджанню акумулятора після вимкнення системи запалювання деякі ліхтарі в салоні через певний час автоматично вимикаються.

Інформаційно-розважальна система

Система навігації **140**
Аудіо 147
Зовнішні пристрої 149
Навігація 149
Розпізнавання мовлення 150
Телефон 151
Радіо **152**
Аудіосистема 157
Функція розпізнавання мовлення 159
Телефон 159

Система навігації

Вступ

Важлива інформація щодо безпеки дорожнього руху та використання системи

⚠Попередження

Користування інформаційно-розважальною системою ніколи не повинно заважати безпечному керуванню автомобілем. Якщо у вас виникли сумніви, зупиніть автомобіль і керуйте інформаційно-розважальною системою лише під час його стоянки.

Прийом радіосигналу

Прийом радіосигналу може перериватися статикою, шумом, перешкодами або втратою прийому через:

- зміни відстані від передавача
- багатопроменевий прийом через відбиття хвиль
- затухання радіосигналу

Система навігації

Панель керування – Система навігації

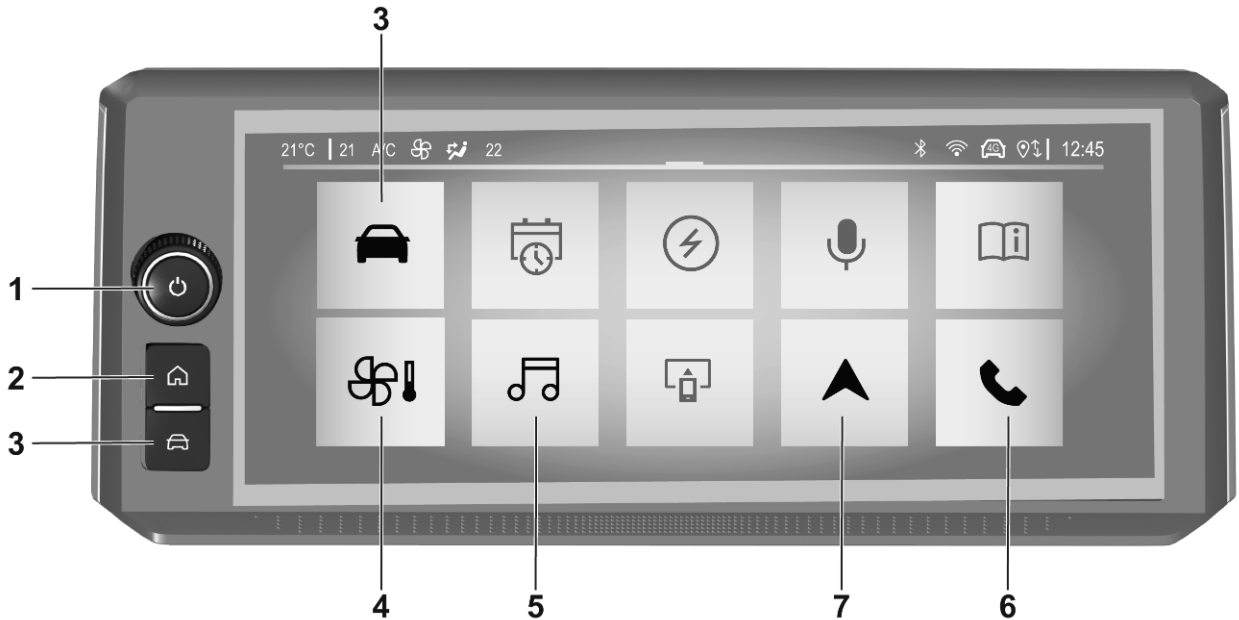

1 ⏻

Коротке натиснення: увімкнення та вимкнення системи або вимкнення звуку.

Тривале натиснення: перехід в режим очікування.

Поворот: регулювання гучності.

2 ⌂

Відкриває головний екран.

3 🚗

Відкриває меню систем допомоги водію. 126

4 ❄

Відкриває меню налаштувань системи клімат-контролю. 162

5 ♫

Відкриває меню відтворення звуку.

6 📞

Відкриває меню функцій телефону.

Відкриває екран проеціювання телефону, коли воно активне.

7 ⌃

Відкриває меню навігації.

Засоби керування на кермі

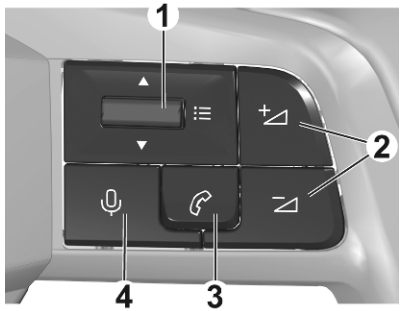

1 : Перемикання вгору або вниз: вибір попередньої / наступної радіостанції чи композиції або перегляд списку останніх викликів.

Коротке натиснення: відображення меню або підтвердження вибору.

2 : Коротке натиснення: регулювання гучності або ввімкнення звуку.

Тривале натиснення на ⊟: вимкнення звуку.

3 : Коротке натиснення: прийом вхідного виклику, завершення виклику, відображення списку останніх викликів або трансляція екрана телефона.

Тривале натиснення й утримування: відхилення вхідного виклику.

4 : Коротке натиснення: активація голосового помічника в інформаційно-розважальної системі.

Тривале натиснення: активація голосового помічника в підключеному мобільному телефоні.

Персоналізація

Для інформаційного центру водія та інформаційного дисплея можна задавати персоналізовані налаштування.

Щоб відобразити меню персоналізації, відкрийте програму налаштувань ⚙ і торкніться меню особистих настройок.

Колір екрана

Можна вибрати фоновий колір центру інформації для водія та інформаційного дисплея. Вибраний фоновий колір фону негайно з'явиться у центрі інформації для водія і на інформаційному дисплеї.

Звукова атмосфера

У цьому режимі можна вмикати й вимикати звуки активних видів спорту, які лунатимуть у спортивному режимі.

Сторінки

Для центру інформації для водія та інформаційного дисплея можна створити кілька персоналізованих сторінок.

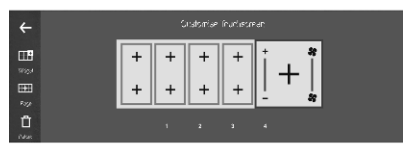

Кожну сторінку можна персоналізувати, вибираючи віджети для відображення.

Щоб додати сторінку, торкніться ⊞.

Щоб видалити одну зі сторінок, перетягніть її в кошик (🗑).

Віджети

Віджет відображає певну інформацію або датчик, як-от інформацію радіоприймача, інформацію навігаційної системи або дані датчика температури охолоджувальної рідини двигуна.

В інформаційному центрі водія одна сторінка розрахована на один віджет, а на інформаційному дисплеї може вміститися кілька віджетів.

Щоб додати віджет на сторінку, торкніться ⊞.

Деякі віджети можуть відображатися в різних розмірах. Що більший розмір віджету, то менше віджетів можуть відображатися на сторінці.

Профілі

Можна створити кілька профілів користувачів.

Завдяки можливості створювати профілі інформаційно-розважальну систему можна підлаштувати під потреби кількох водіїв. Різні налаштування, а також збережені радіостанції і пункти призначення буде підключено до відповідного профілю. Отже, немає потреби змінювати налаштування щоразу, коли за кермом автомобіля буде інша людина.

Щоб вивести на екран меню налаштувань профілю, відкрийте програму налаштувань ⚙ і торкніться меню профілів.

Створення профілю

Щоб створити новий профіль, торкніться +.

Для кожного профілю можна налаштувати такі параметри:

- ім'я профілю
- аватар
- пов'язаний пристрій

Після створення нового профілю його параметри можна змінити в будь-який час дотиком до ⚙.

Видалення профілю

Щоб видалити профіль, торкніться ⚙ поруч із відповідним профілем і виберіть 🗑. Гостьовий профіль видалити не можна.

Гостьовий профіль – це профіль за замовчуванням. Він активується, коли немає інших створених чи активних профілів.

Основні функції

Операції, які можна виконувати на екрані

Дисплей інформаційно-розважальної системи має сенсорний інтерфейс, що дозволяє пряму взаємодію з елементами керування меню.

Обережно

Для роботи з сенсорним дисплеєм не можна використовувати гострі чи тверді предмети, наприклад кулькові ручки, олівці чи подібні предмети.

Для керування інформаційно-розважальною системою використовуються описані нижче жести пальців.

Натисніть

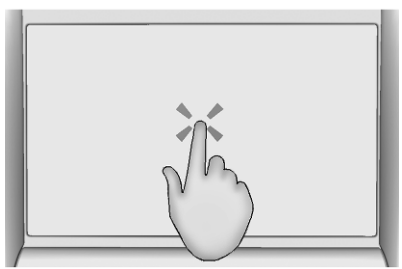

Дотиком можна відкрити меню або вибрати пункт у ньому.

Дотик трьома пальцями для швидкого доступу

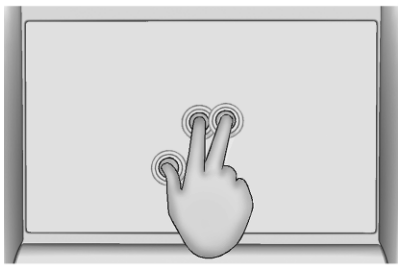

Дотик призначений для відображення огляду додатків.

Проведення

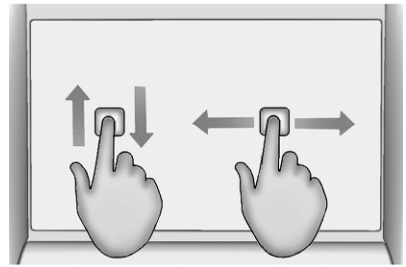

Проведенням пальцем по екрану можна прокручувати меню або змінювати масштаб карти.

Перехід до попереднього екрана в підменю

Щоб повернутися на попередній екран, торкніться ← вгорі екрана ліворуч.

Відображення і приховування меню

У програмі можна відобразити чи приховати, меню дотиком до ☰.

Рядок стану

Рядок стану - це верхній рядок на екрані. У ньому може відображатися така інформація:

- час
- зовнішня температура
- стан з’єднання з мережею Wi-Fi
- увімкнення Bluetooth
- прийом через мобільну мережу
- активовані функції, наприклад A/C

Огляд програм

Щоб відобразити список усіх доступних програм, торкніться ⊞.

Крім того, огляд програм можна показати на екрані дотиком 3 пальців.

Налаштування системи

Щоб відкрити меню налаштувань системи, відкрийте програму налаштувань ⚙ і торкніться меню системних налаштувань 🌐.

Можна змінити такі налаштування системи:

- мова
- дата й час, формат часу, формат дати
- одиниці вимірювання відстані й споживання
- одиниця вимірювання зовнішньої температури
- відновлення заводських налаштувань
- перегляд інформації про систему

Яскравість

Щоб налаштувати яскравість підсвічування панелі приладів та освітлення салону, відкрийте додаток "Налаштування" ⚙ і торкніться меню регулювання яскравості.

Освітлення салону також можна увімкнути або вимкнути.

Зв'язок

Щоб відобразити меню підключень, відкрийте програму налаштувань ⚙ і торкніться меню підключень.

Можна змінити такі налаштування:

- безпровідні пристрої: відображення усіх пристроїв, з якими створено пару, підключення або відключення пристрою, вибір параметрів підключення для кожного пристрою (Bluetooth або трансляція екрана телефону) і пошук пристроїв поблизу
- мережі Wi-Fi: увімкнення й вимкнення Wi-Fi, пошук мереж Wi-Fi поблизу та підключення системи до мережі Wi-Fi
- налаштування конфіденційності: увімкнення й вимкнення дозволів на доступ уповноважених служб до даних та інформації про місцезнаходження

Оновлення системи

Коли оновлення доступне і готове до інсталяції, після закінчення поїздки і зупинки автомобіля з'явиться повідомлення.

Крім цього, можна відкрити програму налаштувань ⚙ і перевірити наявність оновлень у меню оновлень. На екрані (за наявності) з'являться оновлення, які чекають на завантаження.

Можна встановити прапорець, щоб увімкнути автоматичне завантаження оновлень. Якщо цю функцію ввімкнено, оновлення завантажуватимуться

автоматично, коли автомобіль підключено до зовнішньої мережі Wi-Fi.

Інсталяція оновлення продовжуватиметься, навіть коли в автомобілі вже нікого не буде і його буде закрито. Якщо інсталяцію було завершено успішно, то під час наступного запуску автомобіля на екрані з'явиться повідомлення.

Якщо виконати інсталяцію не вдалося, на екрані з'явиться відповідне повідомлення. Зверніться до центру допомоги користувачам.

Конфіденційність

Налаштування конфіденційності можна задати в меню зв'язку в додатку для керування налаштуваннями (⚙). Натомість налаштування конфіденційності можна задати за допомогою рядка стану, натиснувши ⚲↑↓.

Налаштування конфіденційності можна задавати для всіх профілів. Можна задати такі налаштування конфіденційності:

- надання доступу до даних і місцезнаходження
- надання доступу до даних
- режим приватності

Щоб без обмежень користуватися всіма наявними підключеними сервісами, потрібно надати доступ до даних і місцезнаходження.

Коли активовано режим приватності, підключені сервіси обробляють дані лише на локальному рівні в межах системи автомобіля, а їх функції обмежені.

Підключені служби

Щоб відкрити меню підключених служб, відкрийте програму налаштувань ⚙ і торкніться відповідного пункту меню.

Аудіо

Якщо натиснути ♫ на екрані огляду додатків, відкриється екран керування аудіосистемою.

Натискаючи ♫, можна з радіо як джерела відтворення звуку перемикатися на підключений зовнішній пристрій.

Перемикання радіостанцій

Щоб виконати автоматичний пошук наступної радіостанції, натисніть ▶|.

Щоб виконати швидкий пошук наступних радіостанцій, натисніть й утримуйте ▶|.

Щоб виконати автоматичний пошук попередньої радіостанції, натисніть |◀.

Щоб виконати швидкий пошук попередніх радіостанцій, натисніть й утримуйте ⏮.

Список станцій

Якщо торкнутися елемента списку в меню радіоприймача на екрані ліворуч, усі доступні радіостанції відображатимуться у вигляді списку.

Діапазон

Щоб вибрати діапазон, торкніться (ᯤ).

Налаштування частоти

Щоб налаштуватися на певну радіочастоту, торкніться 🔍.

На дисплеї відобразиться цифрова клавіатура. Уведіть потрібну частоту, а потім натисніть ✓ для підтвердження.

Збереження радіостанцій

Щоб зберегти поточну радіостанцію, натисніть ⊡ – коли відкриється список радіостанцій, натисніть + у нижній частині екрана.

Кнопки, які вже використано для збереження радіостанцій, можна визначити повторно. Невикористані кнопки для збереження радіостанцій позначаються символом +.

Крім того, радіостанції можна зберігати дотиком до відповідного значка серця у списку станцій.

Щоб показати на екрані або приховати збережені радіостанції, торкніться ⊡. Збережені радіостанції відображатимуться в рядку в нижній частині екрана. Щоб перейти до потрібної радіостанції, натисніть на неї.

Вимкнення звуку

Щоб вимкнути або ввімкнути відтворення звуку, натисніть 🔊 на екрані.

Натомість можна натиснути й утримувати ⁻◿ на кермі, щоб вимкнути звук, а щоб увімкнути — ⁺◿ або ⁻◿.

Налаштування аудіо

Меню налаштувань програми радіоприймача містить такі параметри:

- налаштування звуку: об'ємний звук, еквалайзер, баланс
- параметри радіоприймача: порядок списку радіостанцій, увімкнення й вимкнення відстеження радіостанції, повідомлень про дорожній рух і новин
- налаштування гучності: голос системи, мелодія дзвінка, телефонний виклик, звуки системи, попередження навігаційної системи

Зовнішні пристрої

Трансляція екрана телефона

Програми для трансляції екрана телефона (Apple CarPlay та Android Auto) дають змогу відображати вибрані програми зі смартфона на інформаційному дисплеї та виконувати дії з ними за допомогою органів керування інформаційно-розважальної системи.

Уточніть у виробника пристрою, чи сумісна ця функція зі смартфоном, а також дізнайтеся, чи доступна ця програма у країні, де ви перебуваєте.

Підготовка смартфону

iPhone®: перевірте, чи ввімкнено функцію Siri® у телефоні.

Телефон із ОС Android: Завантажте програму Android Auto в телефон з магазину програм Google Play™.

Підключення смартфону

Підключіть телефон до USB-порту ⇨ 98 або підключіть його через Bluetooth.

Переконайтеся, що в налаштуваннях підключень увімкнено функцію трансляції екрана телефона ⇨ 140.

Запуск трансляції екрана телефона

Торкніться програми Apple CarPlay або програми Android Auto на інформаційному дисплеї.

Екран, який транслюється з телефона, залежить від смартфона та версії програмного забезпечення.

Використання голосового помічника у смартфоні

Щоб використовувати голосовий помічник у смартфоні через інформаційно-розважальну систему, натисніть і утримуйте на кермі і промовте відповідну голосову команду активації голосового помічника в смартфоні.

Навігація

Відкрийте програму навігації дотиком до на інформаційному дисплеї.

Запуск ведення за маршрутом

Щоб розпочати ведення за маршрутом, торкніться і введіть адресу на клавіатурі.

Після введення перших літер буде показано відповідні адреси.

Після введення адреси на карті може відображатися кілька маршрутів. Виберіть одну з них перед запуском ведення за маршрутом.

Активне ведення за маршрутом

Під час активного ведення за маршрутом на екрані відображатиметься інформація про маршрут, як-от розрахунковий час прибуття і відстань.

Щоб увімкнути або вимкнути голосові підказки під час ведення за маршрутом, торкніться .

Щоб змінити маршрут, додати зупинки, як-от ресторан чи заправну станцію, або щоб показати інструкції, торкніться трьох точок на бічній панелі екрана.

Параметри маршруту

Щоб відкрити меню налаштувань, торкніться трьох точок на бічній панелі екрана, а потім торкніться меню налаштувань ⚙.

Торкніться 📖, щоб виконати такі дії: переглянути завантажені карти, задати колір карти, вказати об'єкти інфраструктури для відображення на карті та задати інші налаштування карти, вказати інформацію про прибуття, налаштувати бічну панель на екрані ведення за маршрутом, вказати орієнтацію карти або відобразити на карті відстань подорожі.

Торкніться ↰, щоб задати параметри зміни маршруту, вибрати бажані типи маршрутів (швидкі, короткі, екологічно чисті) або вказати маршрути, яких слід уникати (платні дороги, ґрунтові дороги тощо).

Натисніть 🔊, щоб налаштувати типи голосових підказок, попередження та звуки.

Торкніться ⚙, щоб налаштувати конфіденційну інформацію (збереження журналу поїздок, часто відвідувані пункти призначення тощо).

Оновлення карт

Коли підключені сервіси активовано, карта поточного регіону оновлюється автоматично.

Коли система підключена до мережі Wi-Fi, карти усіх інших регіонів можна оновити за допомогою меню карти та відображення 📖 в меню налаштувань ⚙.

Підключені служби ⇨ 140.

Розпізнавання мовлення

Вбудовану систему розпізнавання мовлення можна використовувати для керування інформаційно-розважальною системою за допомогою голосових команд.

Активувати розпізнавання мовлення можна трьома способами.

- натисніть 🎙 на кермі
- торкніться 🎙 на інформаційному дисплеї
- промовте "Hey Opel"

Після натискання 🎙 на кермі або дотику до 🎙 на інформаційному дисплеї дочекайтеся звукового сигналу, перш ніж промовляти голосову команду.

Щоб переглянути на екрані деякі приклади голосових команд, відкрийте меню довідки 📖 на інформаційному дисплеї. Приклади будуть упорядковані за категоріями, як-от радіоприймач або навігація.

Телефон

З’єднання Bluetooth

Торкніться на інформаційному дисплеї, щоб відкрити додаток "Телефон".

Після підключення мобільного телефону до інформаційно-розважальної системи через Bluetooth з додатка "Телефон" можна викликати такі функції:

- показати список контактів
- показати список останніх викликів
- набрати номер телефону на клавіатурі

Створення пари з мобільним телефоном

Щоб створити пару з мобільним телефоном, відкрийте меню налаштувань в додатку "Телефон" на інформаційному дисплеї.

Відкрийте меню Bluetooth на мобільному телефоні й активуйте цю функцію.

Виберіть мобільний телефон зі списку на інформаційному дисплеї. Виконайте вказівки, показані на екрані мобільного телефону.

Після створення пари з мобільним телефоном із ним буде автоматично встановлено з’єднання і він відображатиметься як підключений.

У меню налаштувань додатка "Телефон" можна також підключити другий мобільний телефон.

Здійснення дзвінків

Щоб здійснити виклик, виберіть один з контактів у списку контактів, наберіть номер телефону на клавіатурі або виберіть номер зі списку останніх викликів.

Прийом виклику

У разі надходження вхідного виклику лунає дзвінок і з'являється повідомлення на інформаційному дисплеї.

Щоб прийняти вхідний виклик або завершити поточну розмову, торкніться відповідної кнопки на інформаційному дисплеї або натисніть на кермі.

Щоб відхилити вхідний виклик, торкніться відповідної кнопки на інформаційному дисплеї або натисніть й утримуйте на кермі.

Радіо

Вступ

Важлива інформація щодо безпеки дорожнього руху та використання системи

⚠Попередження

Користування інформаційно-розважальною системою ніколи не повинно заважати безпечному керуванню автомобілем. Якщо у вас виникли сумніви, зупиніть автомобіль і керуйте інформаційно-розважальною системою лише під час його стоянки.

Прийом радіосигналу

Прийом радіосигналу може перериватися статикою, шумом, перешкодами або втратою прийому через:

- зміни відстані від передавача
- багатопроменевий прийом через відбиття хвиль
- затухання радіосигналу

Радіо

Панель керування

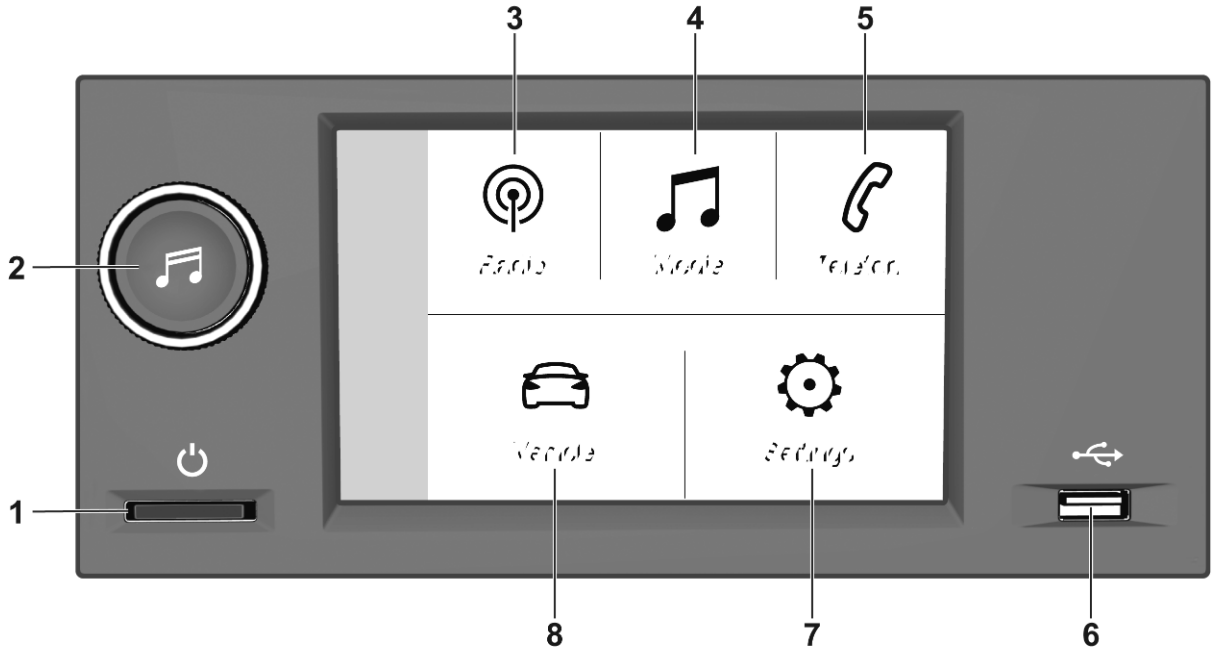

1 ⏻

Тривале натиснення: увімкнення/вимкнення живлення.

Натиснення: вимкнення / увімкнення звуку

2 ♫

Поворот: регулювання гучності / увімкнення звуку

3

Відкривання меню керування радіоприймачем

4 ♫

Відкривання меню керування мультимедійними даними для зовнішніх пристроїв

5

Відкривання меню керування телефоном, якщо до системи підключено мобільний телефон

Відкривання списку всіх пристроїв, з якими створено пари, якщо телефон не підключено

6

USB-порт для зовнішніх пристроїв

7

Відкривання меню налаштувань системи

8

Відкривання меню налаштувань систем автомобіля

Засоби керування на кермі

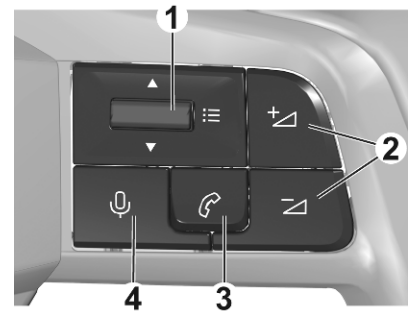

1 : Перемикання вгору або вниз: вибір попередньої / наступної радіостанції чи композиції або перегляд списку останніх викликів.

Коротке натиснення: відображення меню або підтвердження вибору.

2 : Коротке натиснення: регулювання гучності або ввімкнення звуку.

Тривале натиснення на −: вимкнення звуку.

3 : Коротке натиснення: прийом вхідного виклику, завершення виклику, відображення списку останніх викликів або трансляція екрана телефона.

Тривале натиснення й утримування: відхилення вхідного виклику.

4 : Коротке натиснення: активація голосового помічника в інформаційно-розважальної системі.

Тривале натиснення: активація голосового помічника в підключеному мобільному телефоні.

Верхній рядок

У верхньому рядку на екрані показується така інформація:

- час
- температура

Операції, які можна виконувати на екрані

Дисплей інформаційно-розважальної системи має сенсорний інтерфейс, що дозволяє пряму взаємодію з елементами керування меню.

Обережно

Для керуванням роботою сенсорного дисплея не можна використовувати гострі чи тверді предмети, наприклад кулькові ручки, олівці чи подібні предмети.

Для керування інформаційно-розважальною системою використовуються описані нижче жести пальців.

Натисніть

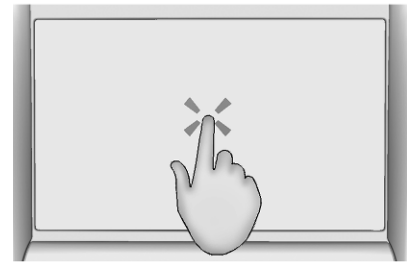

Дотиком можна відкрити меню або вибрати пункт у ньому.

Натисніть і потримайте

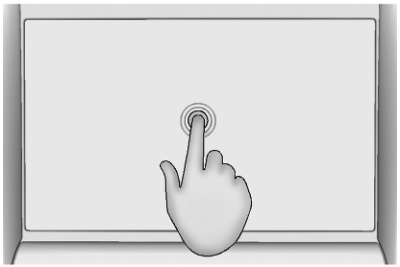

Утримуючи палець на екрані, можна зберігати радіостанції.

Повернення на попередній екран
Щоб повернутися на попередній екран, натисніть ⟵ у верхньому лівому куті екрана.

Якщо натиснути ⟵ на головному екрані, відобразиться екран керування відтворенням звуку.

Повернення на головний екран
Щоб повернутися на стартовий екран, натисніть ⌂.

Налаштування системи

Щоб відкрити меню налаштувань системи, перейдіть на головний екран і виберіть ⚙.

Список доступних меню нижчого рівня:

- **Дисплей**: Тут можна відрегулювати яскравість дисплея та прокручування тексту на ньому або вимкнути екран.
- **Дата/час**: Налаштування дати й часу.
- **Система**: Дає змогу вибрати налаштування конфіденційності для надання доступу до даних і місцезнаходження автомобіля, відновити стандартні значення налаштувань системи, вибрати одиниці вимірювання та переглянути інформацію про систему.
- **Мови**: Вибрати мову для інтерфейсу системи.
- **Bluetooth**: показати список усіх пристроїв, об’єднаних у пару із системою.
- **Аудіо**: Дає змогу ввімкнути або вимкнути такі функції: авторегулювання гучності відповідно до швидкості руху, сигнали дотику до сенсорного екрана, а також регулювання розподілу звуку та об’ємного звучання й низьких і високих частот.

Аудіосистема

Огляд

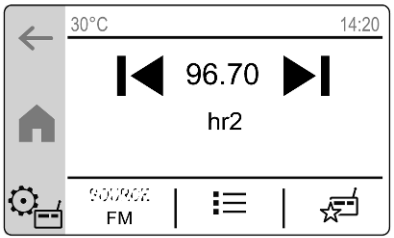

⏮ : Натисніть, щоб налаштуватися на попередню радіостанцію чи перейти до попередньої композиції, або натисніть і потримайте, щоб швидко перейти назад.

96.70 : Натисніть, щоб ввести частоту.

⏭ : Натисніть, щоб налаштуватися на наступну радіостанцію чи перейти до наступної композиції, або натисніть і потримайте, щоб швидко перейти вперед.

⚙ : Налаштування параметрів звуку.

ДЖЕРЕЛО : Вибір джерела відтворення звуку.

☰ : Відображення списку радіостанцій/композицій.

☆ : Відображення списку елементів вибраного.

Джерела

Виберіть потрібне джерело відтворення звуку, натиснувши **SOURCE** на екрані. Буде вказано поточне активне джерело відтворення звуку.

Якщо підключити зовнішній пристрій, інформаційно-розважальна система автоматично вибере його як джерело відтворення звуку. Якщо від'єднати зовнішній пристрій, буде вибрано попереднє джерело відтворення звуку.

Пошук радіостанцій

Щоб налаштуватися на певну радіостанцію, відкрийте список радіостанцій ☰ і натисніть **ABC**. Усі радіостанції буде відсортовано за першою літерою.

Щоб налаштуватися на певну частоту, торкніться значення частоти на головному екрані керування радіо. З'явиться новий екран із цифровими клавішами. Тут можна ввести потрібну частоту.

Список станцій

Щоб відобразити список станцій, натисніть ☰.

Поточну налаштовану радіостанцію буде позначено значком ıı|ıı|ı.

Радіостанції з розділу "Вибране" буде позначено значком ★.

Щоб оновити список станцій, натисніть ⚙ і виберіть **Оновити список**.

Елементи вибраного

У розділі "Вибране" можна зберегти до 16 радіостанцій. Натисніть, щоб показати список елементів у розділі "Вибране".

Щоб зберегти поточну налаштовану радіостанцію у вибране, натисніть і потримайте потрібний рядок у списку елементів вибраного.

Дорожнє оголошення

Оголошення про дорожній рух – послуга FM-радіостанцій. Якщо програма оголошень про дорожній рух активована, відтворення звуку з поточного джерела перерветься, поки в ефірі FM-радіостанції передаватимуться новини про ситуацію на дорогах. Після новин про ситуацію на дорогах джерело відтворення звуку буде знову ввімкнено.

Такі оголошення можна активувати або деактивувати в налаштуваннях аудіосистеми ⚙.

Перемикання на альтернативні частоти системи RDS

Коли активовано перемикання на альтернативні частоти системи RDS, інформаційно-розважальна система постійно налаштовується на кращу частоту мовлення поточної активної радіостанції.

Перемикання на альтернативні частоти системи RDS можна активувати або деактивувати в налаштуваннях аудіосистеми ⚙.

Примітка
Після перемикання гучність може змінитися.

Зовнішні пристрої

USB-порт для підключення зовнішніх пристроїв розміщений поруч з інформаційним дисплеєм.

Якщо до системи підключити (через USB чи Bluetooth) зовнішній пристрій і вибрати його як джерело відтворення звуку, на екрані керування звуком з'являться наведені нижче елементи.

- ❚❚ : Перервати відтворення.
- ▶ : Відновити відтворення.
- ☰ : Показати список композицій.
- 🔍 : Показати бібліотеку (папки, виконавці, альбоми, списки композицій, композиції).

У бібліотеці 🔍 композиції можна відсортувати за виконавцем, альбомом тощо.

Якщо вибрати папку в бібліотеці 🔍, у списку композицій ☰ буде показано лише композиції з відповідної папки.

У налаштуваннях носія мультимедійних даних ⚙ можна активувати такі функції відтворення:

Повторення	:	Повторення композицій у поточному списку.
Випадковий порядок відтворення	:	Відтворити композиції у випадковому порядку.

Налаштування аудіо

Щоб змінити налаштування звучання, натисніть ⚙ на екрані керування аудіопристроями, а потім виберіть **Налаштування звучання**. Можна змінити такі налаштування:

- Увімкнення та вимкнення регулювання гучності відповідно до швидкості руху
- Увімкнення та вимкнення сигналів дотику до сенсорного екрана
- Регулювання розподілу звуку
- Регулювання об’ємного звучання та низьких і високих частот

Функція розпізнавання мовлення

Додаток для голосового керування інформаційно-розважальною системою через смартфон забезпечує доступ до голосових команд у смартфоні. Щоб дізнатися, чи підтримується ця функція в смартфоні, перегляньте його інструкцію, надану виробником.

Щоб користуватися програмою голосового керування інформаційно-розважальною системою зі смартфона, потрібно підключити його до системи через Bluetooth ⇨ 159.

Активування функції розпізнавання мовлення

Натисніть на кермі й потримайте, доки не почнеться сеанс розпізнавання мовлення.

Регулювання гучності голосових підказок

Повертайте ⏻ на панелі керування або натискайте + та − на кермі вгору (щоб збільшити гучність) або донизу (щоб зменшити гучність).

Вимкнення функції розпізнавання мовлення

Натисніть на кермі. Сеанс розпізнавання мовлення завершиться.

Телефон

Не всі мобільні телефони повною мірою підтримують функцію телефону. Через це можливі деякі відмінності від описаних нижче функцій.

Головне меню телефону

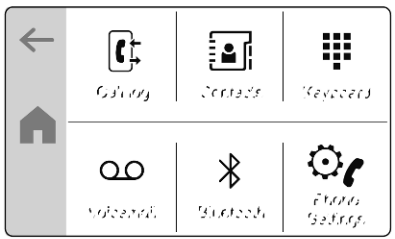

: Показати список дзвінків.
: Показати список контактів.
: Показати клавіші набору номерів.
: Якщо задано номер голосової пошти, зателефонувати на автовідповідач.

ᛒ : Показати список усіх пристроїв, об’єднаних у пару із системою.

⚙ : Змінити налаштування телефону.

Примітка
На деяких мобільних телефонах під час підключення мобільного телефону до інформаційно-розважальної системи можуть знадобитися дозволи на доступ до списку контактів і списку викликів.

Здійснення телефонних дзвінків

Щоб здійснити телефонний дзвінок, виберіть контакт у списку контактів або наберіть номер телефону за допомогою клавіш із цифрами.

Налаштування телефону

Щоб відкрити меню налаштувань телефону, перейдіть у меню керування телефоном і виберіть ⚙.

Можна змінити наведені нижче налаштування.

- Автоматичне встановлення телефонних дзвінків на утримування.
- Налаштування номера голосової пошти.

Об’єднування телефону в пару з системою

Щоб створити пару з мобільним телефоном, виконайте такі дії:

1. Увімкніть Bluetooth на мобільному телефоні та зробіть його видимим для інших пристроїв.
2. На інформаційному дисплеї виберіть **Телефон** ➧ **Керування пристроями**.
3. Натисніть **Додати**.

   Виконується пошук мобільних телефонів.
4. Виберіть потрібний мобільний телефон.
5. Виберіть інформаційно-розважальну систему в списку пристроїв Bluetooth на своєму телефоні.
6. Порівняйте відображений на телефоні код із кодом на інформаційному дисплеї і підтвердьте їх ідентичність. Натисніть **OK** на інформаційному дисплеї.

   Натомість на інформаційному дисплеї може з’явитися цифрова клавіатура. Введіть код, відображений на екрані мобільного телефону.

   Деяким мобільним телефонам потрібен доступ до певних функцій телефону – дотримуйтеся вказівок.
7. Укажіть, чи потрібно підключити мобільний телефон для функції телефону та потокового відтворення музики.

Після створення пари з мобільним телефоном із ним буде автоматично встановлено з’єднання і він відображатиметься як підключений.

Якщо мобільний телефон підключено для функції телефону, у списку парних пристроїв його буде позначено значком ✆.

Якщо мобільний телефон підключено для потокового відтворення музики, у списку парних пристроїв його буде позначено значком ♪.

Встановлення та переривання з'єднання з мобільним телефоном

1. У меню телефонних функцій на інформаційному дисплеї виберіть **Bluetooth**.
2. Щоб перервати з'єднання з поточним підключеним мобільним телефоном, натисніть на нього в списку й виберіть **Так**.

   З'єднання з телефоном буде перервано.
3. Щоб установити з'єднання з поточним об'єднаним у пару мобільним телефоном, натисніть на нього в списку й виберіть **Так**.

   З'єднання з телефоном буде встановлено.

Видалення мобільного телефону, з яким створено пару

1. У меню керування телефоном на інформаційному дисплеї виберіть **Bluetooth** ➧ **Керування пристроями**.
2. Натисніть **Видалити**.
3. Виберіть потрібний мобільний телефон.
4. Натисніть **Так**.

   Мобільний телефон буде видалено.

Клімат-контроль

Системи клімат-контролю **162**
Система обігріву та вентиляції 162
Система кондиціонера 164
Електронна система клімат-контролю 167
Попереднє кондиціонування . 171
Повітропроводи **173**
Регульовані повітропроводи . 173
Стаціонарні дефлектори 174
Технічне обслуговування **174**
Повітрозабірник 174
Звичайний режим роботи кондиціонера 175
Обслуговування 175

Системи клімат-контролю

Система обігріву та вентиляції

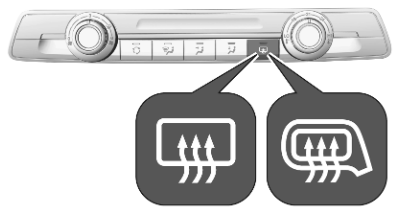

Керує:

- температура
- розподіл повітря , та
- швидкість вентилятора
- функція рециркуляції повітря
- обігрівання заднього скла або обігрівання зовнішніх дзеркал

Заднє вікно з підігрівом ⇨ 33.

Зовнішні дзеркала з підігрівом ⇨ 28.

Сидіння з підігрівом ⇨ 42.

Температура

Потрібну температуру можна встановити поворотом .

HI : обігрівом
LO : охолодженням

Обігрів не буде повністю ефективним, доки двигун не досягне звичайної робочої температури.

Поширення повітря

: до лобового скла та вікон передніх дверцят
: до зони голови через регульовані дефлектори
: до ніші для ніг і лобового скла

Можливі будь-які комбінації є можливими.

Швидкість вентилятора

Потрібну швидкість потоку повітря вентилятора можна встановити поворотом ✤.

за годинниковою стрілкою	:	підвищити
проти годинникової стрілки	:	знизити

Система рециркуляції повітря ⟲

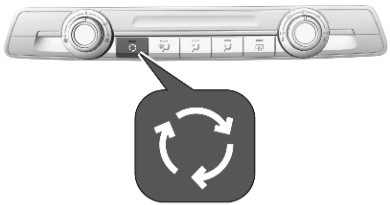

Натисніть ⟲, щоб увімкнути режим рециркуляції повітря. Після ввімкнення індикатор у кнопці засвітиться.

Натисніть ⟲ ще раз, щоб вимкнути режим рециркуляції повітря.

⚠ Попередження

Обмін свіжого повітря зменшується в режимі рециркуляції повітря. У режимі роботи без охолодження вологість повітря підвищується, тому вікна можуть запотіти зсередини. Якість повітря пасажирського відділення погіршується, що може спричинити сонливість пасажирів.

За теплої погоди та при дуже високій вологості повітря лобове скло може запотіти ззовні під дією спрямованого на нього холодного повітря. Якщо лобове скло запотіє ззовні, увімкніть склоочисник та вимкніть ⛆.

Система запобігання запотіванню та система розморожування

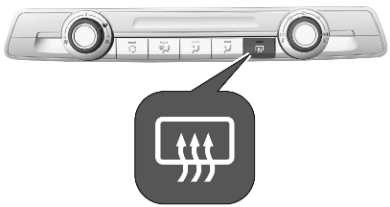

- Натисніть : потік повітря буде спрямовано на лобове скло.
- Установіть регулятор температури на найвищий рівень.
- Установіть швидкість вентилятора на найвищий рівень.
- Увімкніть обігрівання заднього скла та зовнішніх дзеркал або ввімкніть обігрівання зовнішніх дзеркал.
- Увімкніть підігрів лобового скла .
- Відчиніть бокові дефлектори та спрямуйте їх у напрямку вікон дверцят.

Заднє вікно з підігрівом ⇨ 33.

Зовнішні дзеркала з підігрівом ⇨ 28.

Обігрівання лобового скла ⇨ 33.

Система кондиціонера

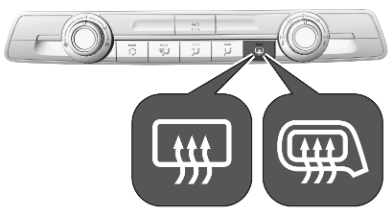

Керує:

- температура
- розподіл повітря , та
- швидкість вентилятора
- функція охолодження A/C
- функція рециркуляції повітря
- обігрівання заднього скла або обігрівання зовнішніх дзеркал

Заднє скло з підігрівом ⇨ 33.

Зовнішні дзеркала з підігрівом ⇨ 28.

Температура

Потрібну температуру можна встановити поворотом .

HI : обігрівом
LO : охолодженням

Обігрів не буде повністю ефективним, доки двигун не досягне звичайної робочої температури.

Поширення повітря

- до лобового скла та вікон передніх дверцят
- до зони голови через регульовані дефлектори
- до ніші для ніг

Можливі будь-які комбінації є можливими.

Швидкість вентилятора

Потрібну швидкість потоку повітря вентилятора можна встановити поворотом .

за годинниковою стрілкою	: підвищити
проти годинникової стрілки	: знизити

Охолодження A/C

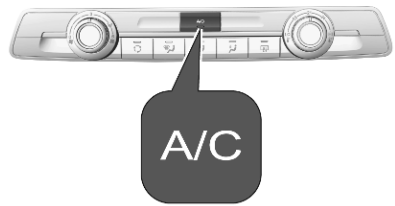

Натисніть **A/C**, щоб перемкнути на охолодження. Після ввімкнення індикатор у кнопці засвітиться. Охолодження працює лише під час роботи двигуна та вентилятора.

Натисніть кнопку **A/C** знову, щоб вимкнути охолодження.

Система кондиціонера охолоджує та висушує повітря, коли зовнішня температура трохи перевищує точку замерзання. Тому може утворюватися конденсат і капати з-під днища автомобіля.

Якщо немає потреби в функціях охолодження чи висушування, для економії пального вимкніть систему охолодження.

Увімкнення системи охолодження може призвести до того, що функція Автостоп не діятиме. Система стоп-старт ⇨ 183.

Система рециркуляції повітря

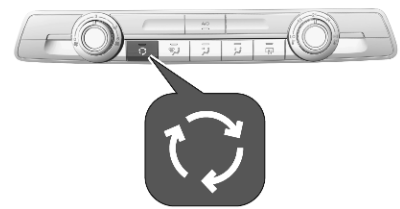

Натисніть , щоб увімкнути режим рециркуляції повітря. Після ввімкнення індикатор у кнопці засвітиться.

Натисніть ⟲ ще раз, щоб вимкнути режим рециркуляції повітря.

⚠Попередження

Обмін свіжого повітря зменшується в режимі рециркуляції повітря. У режимі роботи без охолодження вологість повітря підвищується, тому вікна можуть запотіти зсередини. Якість повітря пасажирського відділення погіршується, що може спричинити сонливість пасажирів.

За теплої погоди та при дуже високій вологості повітря лобове скло може запотіти ззовні під дією спрямованого на нього холодного повітря. Якщо лобове скло запотіє ззовні, увімкніть склоочисник та вимкніть ⛆.

Максимальне охолодження

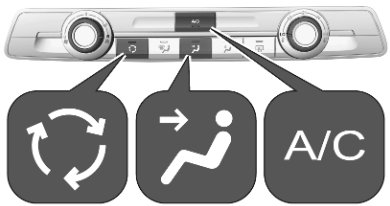

Відчиніть ненадовго вікно, щоб гаряче повітря могло швидко розсіятися.

- Увімкніть охолодження **A/C**.
- Увімкніть систему рециркуляції повітря кнопкою ⟲.
- Увімкніть розподіл повітря кнопкою ⛆.
- Установіть регулятор температури 🌡° на найнижчий рівень.
- Установіть швидкість вентилятора ✤ на найвищий рівень.
- Відчиніть усі дефлектори.

Система запобігання запотіванню та замерзанню вікон

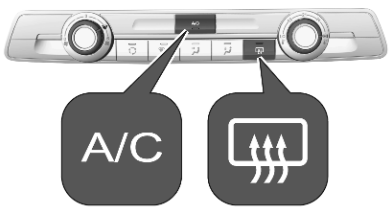

- Установіть швидкість вентилятора ✤ на найвищий рівень.
- Установіть регулятор температури 🌡° на найвищий рівень.
- За потреби ввімкніть охолодження **A/C**.

- Увімкніть обігрівання заднього скла або обігрівання зовнішніх дзеркал.
- Увімкніть підігрів лобового скла.
- Відчиніть бокові дефлектори та спрямуйте їх у напрямку вікон дверцят.

Примітка
Якщо вибрати налаштування для запобігання запотіванню та замерзанню вікон, роботу функції Autostop може бути призупинено.

Якщо вибрати налаштування для запобігання запотіванню та замерзанню вікон, коли двигун знаходиться у стані Autostop, двигун запуститься автоматично. Система стоп-старт ⇨ 183.

Заднє скло з підігрівом ⇨ 33.

Зовнішні дзеркала з підігрівом ⇨ 28.

Обігрівання лобового скла ⇨ 33.

Система стоп-старт ⇨ 183.

Електронна система клімат-контролю

Двозонний режим клімат-контролю дає змогу встановлювати різні температури з боку водія та з боку переднього пасажирського сидіння.

В автоматичному режимі температура, швидкість обертання вентилятора та розподіл повітря регулюються автоматично.

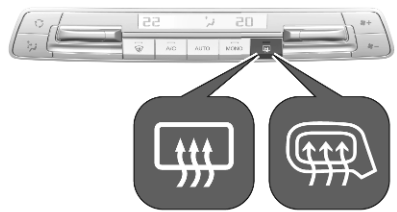

Керує:

- керування рециркуляцією повітря вручну
- розподіл повітря
- кулісний перемикач для регулювання температури з боку водія та переднього пасажира

- система запобігання запотіванню та замерзанню вікон
- функція охолодження **A/C**
- автоматичний режим **AUTO**
- синхронізація температур у двох зонах **MONO**
- обігрівання заднього скла або обігрівання зовнішніх дзеркал
- швидкість вентилятора **+** **–**

Заднє вікно з підігрівом ⇨ 33.

Зовнішні дзеркала з підігрівом ⇨ 28.

Коли функцію увімкнено, індикатор у відповідній кнопці світиться.

Електронна система клімат-контролю повністю працює лише, коли працює двигун.

Автоматичний режим AUTO

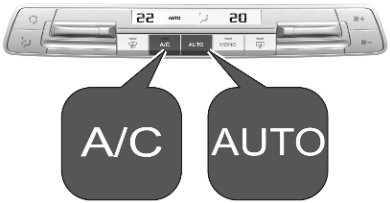

Базовий параметр для максимального комфорту:

- Кнопка **AUTO**: автоматичний режим регулювання розподілу повітря та швидкості вентилятора.
- Відкрийте всі вентиляційні отвори для оптимізації розподілу повітря в автоматичному режимі.
- Для оптимального охолодження салону та усунення запотівання скла потрібно ввімкнути кондиціонер. Щоб увімкнути кондиціонер, натисніть **A/C**. Світлодіод у кнопці вказує на її активний стан.
- Установіть потрібні температури для водія та пасажира на передньому сидінні за допомогою обертових кілець ліворуч і праворуч. Рекомендована температура - 22 °C.

Натискаючи **AUTO**, виберіть потрібні автоматичні налаштування нижче.

- **М'який автоматичний режим** забезпечує плавний і безшумний розподіл повітря.
- **Автоматичний режим** забезпечує комфортну температуру та безшумний розподіл повітря.
- **Автоматичний швидкий режим** забезпечує динамічний та ефективний розподіл повітря.

Параметри, що встановлюються вручну

Налаштування системи клімат-контролю можна змінити, увімкнувши описані нижче функції:

Швидкість вентилятора ✤+ ✤−

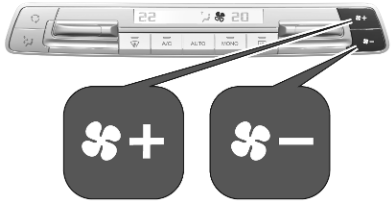

Натискайте ✤+, щоб збільшити потік повітря, або ✤−, щоб зменшити його.

Щоб повернутися до автоматичного режиму, натисніть **AUTO**.

Поширення повітря

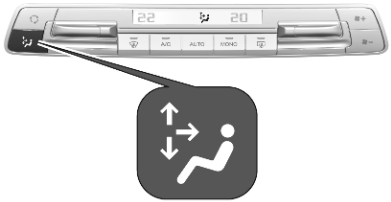

Натискайте з паузами, доки не з'явиться потрібний напрямок розподілу повітря:

: до лобового скла та вікон передніх дверцят

: до зони голови задніх сидінь через регульовані дефлектори

: до передньої та задньої ніш для ніг

: на лобове скло та вікна передніх дверцят, до зони голови та задніх сидінь через регульовані вентиляційні отвори, до передньої та задньої ніш для ніг

Натискаючи з паузою, можна вибрати комбінації різних варіантів розподілу повітря.

Щоб повернутися до автоматичного розподілу повітря, натисніть **AUTO**.

Попередній вибір температури

Установіть заздалегідь задані значення температури окремо для місць водія та пасажира на передньому сидінні за допомогою регуляторів температури ліворуч і праворуч.

Рекомендована температура – 22 °C. Температура висвічується на дисплеї поруч із регуляторами температури.

Якщо встановлена мінімальна температура **Lo**, система клімат-контролю працює на максимальне охолодження, за умови, що охолодження **A/C** увімкнене.

Якщо встановлена максимальна температура **Hi**, система клімат-контролю працює на максимальний підігрів.

Примітка
Коли ввімкнено **A/C**, зменшення температури в салоні може призвести до перезапуску двигуна з режиму Автостоп або затримати режим Автостоп.

Система стоп-старт ⇨ 183.

Синхронізація температур у двох зонах MONO

Натисніть **MONO**, щоб для зони пасажира задавалася така сама температура, як для зони водія, або щоб для обох зон температура регулювалася окремо. Коли світлодіод у кнопці **MONO** не

світиться, з боку пасажира задається така сама температура, як з боку водія.

Кондиціонер повітря A/C

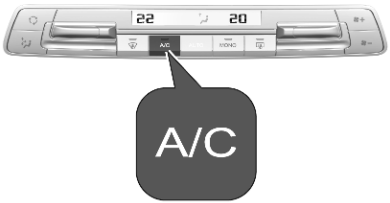

Натисніть **A/C**, щоб перемкнути на охолодження. Охолодження працює лише під час роботи двигуна та вентилятора системи клімат-контролю.

Натисніть кнопку **A/C** знову, щоб вимкнути охолодження.

Система кондиціонера охолоджує та висушує повітря, коли зовнішня температура перевищує вказаний рівень. Тому може утворюватися конденсат і капати з-під днища автомобіля.

Якщо немає потреби в функціях охолодження чи висушування, для економії пального вимкніть систему охолодження.

Рециркуляція повітря вручну

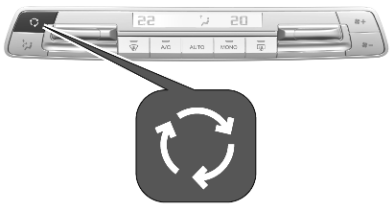

Натисніть , щоб активувати режим рециркуляції повітря. Після цього на дисплеї з'явиться .

Знову натисніть , щоб вимкнути режим рециркуляції.

⚠ Попередження

Обмін свіжого повітря зменшується в режимі рециркуляції повітря. У режимі роботи без охолодження вологість повітря підвищується, тому вікна можуть запотіти зсередини. Якість повітря в салоні погіршується, що може спричинити сонливість пасажирів.

За теплої погоди та при дуже високій вологості повітря лобове скло може запотіти ззовні під впливом холодного повітря, яким воно обдається. Якщо лобове скло запотіє ззовні, увімкніть склоочисник та вимкніть .

Система запобігання запотіванню та замерзанню вікон

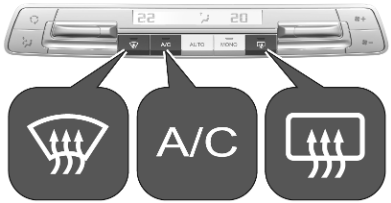

- Натисніть . Після ввімкнення індикатор у кнопці засвітиться.
- Кондиціонер та автоматичний режим вмикаються автоматично. Засвітиться світлодіод у кнопці **A/C**, а на дисплеї відобразиться **AUTO**.
- Температура та поширення повітря встановлюються автоматично, і вентилятор працює з високою швидкістю.
- Увімкніть підігрів заднього вікна .
- Увімкніть підігрів лобового скла .
- Щоб повернутися до попереднього режиму, натисніть ще раз.

Примітка
Якщо натиснути під час роботи двигуна, функція Автостоп не буде спрацьовувати до наступного натискання .

Натисненням кнопки під час перебування двигуна в режимі Автостоп його буде запущено автоматично.

Заднє вікно з підігрівом ⇨ 33.

Зовнішні дзеркала з підігрівом ⇨ 28.

Обігрівання лобового скла ⇨ 33.

Система стоп-старт ⇨ 183.

Вимкнення електронної системи клімат-контролю

Натискайте ✤ – з паузою, доки електронна система клімат-контролю не деактивується.

Попереднє кондиціонування

Попереднє кондиціонування забезпечує обігрівання салону автомобіля та його провітрювання повітрям знадвору.

Попереднє кондиціонування програмується за допомогою інформаційно-розважальної системи.

Цією функцією можна також скористатися за допомогою додатка MyOpel App.

Примітка
Залежно від версії попереднім кондиціонуванням повітря можна користуватися лише через додаток MyOpel App.

Примітка
Попереднє кондиціонування активується, якщо запалювання вимкнено, а автомобіль замкнено.

Попереднє кондиціонування не активується, якщо рівень заряду акумуляторної батареї високої напруги нижчий за 30%.

Коли автомобіль підключено до електромережі, заряджання акумуляторної батареї має вищий пріоритет, ніж передкондиціонування. Через це його можна активувати, лише якщо заряд акумуляторної батареї перевищує порогове значення, задане на рівні 80%.

Якщо запрограмовано періодичний обігрів / вентиляцію, і виконуються дві процедури обігріву / вентиляції, коли керування автомобілем не здійснюється, програмування вимикається.

Налаштування таймера

Примітка
Можна запрограмувати й зберегти кілька таймерів. Щоб заряду акумуляторної батареї високої напруги вистачило на довше, проведення попереднього кондиціонування краще програмувати на час заряджання автомобіля.

Navigation system / Multimedia

Натисніть **MENU** на панелі керування системи клімат-контролю або на інформаційному дисплеї, щоб відкрити налаштування системи клімат-контролю.

Натисніть і виберіть меню налаштувань передкондиціонування.

Виберіть **+**, щоб встановити новий таймер, або торкніться поруч із таймером, щоб змінити його.

Активуйте таймер.

Щоб видалити таймер, виберіть потрібний таймер і натисніть на екрані внизу ліворуч.

Процес обігріву / вентиляції салону починається приблизно за 45 хвилин до запрограмованого часу, якщо автомобіль підключено до розетки, або за 20 хвилин до запрограмованого часу, якщо він не підключений, і триває десять хвилин.

Повітропроводи

Регульовані повітропроводи

Дефлектори на панелі приладів

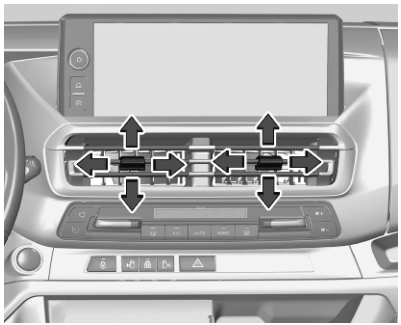

Спрямовуйте потік повітря обертанням жалюзі.

Щоб закрити дефлектор, поверніть жалюзі всередину.

Зовнішні дефлектори на панелі приладів

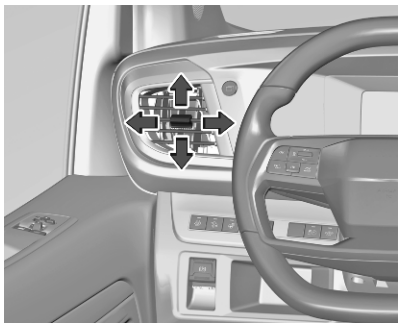

Спрямовуйте потік повітря обертанням жалюзі.

Щоб закрити дефлектор, поверніть жалюзі назовні.

Коли ввімкнено охолодження, мають бути відкритими принаймні два дефлектори.

⚠Попередження

Не прикріплюйте предмети на заслінки повітропроводів. Існує ризик поранення чи травмування в разі ДТП.

Повітропровід у бардачку

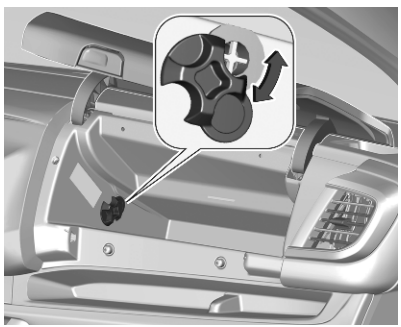

Щоб закрити або відкрити вентиляційний отвір, поверніть повзунок догори чи донизу.

Дефлектори задніх сидінь у стелі

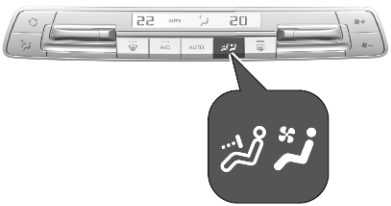

Щоб активувати розподіл охолодженого/нагрітого повітря через задні вентиляційні отвори, натисніть .

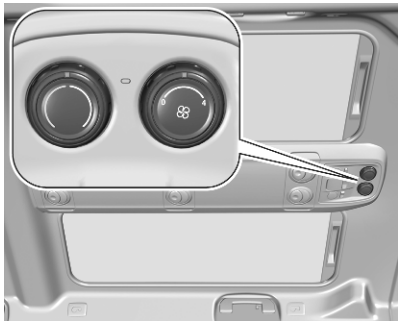

Спрямовуйте потік повітря обертанням жалюзі.

Відрегулюйте потік повітря, щоб обрати необхідну швидкість.

Стаціонарні дефлектори

Додаткові вентиляційні отвори розташовані під лобовим склом, вікнами дверцят і в нішах для ніг.

Технічне обслуговування

Повітрозабірник

Слідкуйте за чистотою повітрозабірника, розташованого перед лобовим склом у моторному відділенні, щоб забезпечити вільний прохід повітря. Видаліть будь-яке листя, бруд або сніг.

Звичайний режим роботи кондиціонера

Для забезпечення тривалої ефективної роботи систему охолодження потрібно вмикати на кілька хвилин раз на місяць, незалежно від погоди та пори року. Робота системи охолодження неможлива, якщо зовнішня температура занизька.

Обслуговування

Для оптимального охолодження рекомендується щорічно перевіряти систему клімат-контролю через три роки після початкової реєстрації автомобіля, включаючи:

- перевірка функцій та тиску;
- перевірка функцій системи обігріву;
- перевірка на наявність протікань;
- перевірка приводних ременів;
- чищення конденсатора та зливання конденсату з випаровувача;
- перевірка потужності.

Керування автомобілем та експлуатація

Поради щодо керування автомобілем **177**
Керування автомобілем 177
Керування кермом 178
Запуск та експлуатація **178**
Обкатка нового автомобіля ... 178
Положення перемикача системи запалення 178
Кнопка живлення 179
Запуск двигуна 181
Припинення подачі пального під час перевищення швидкості 183
Система зупинки-запуску 183
Вихід з автомобіля 186
Паркування 186
Вихлоп двигуна **188**
Сажовий фільтр 188
Каталізатор 188
AdBlue 189
Блок електроприводу **193**
Блок електропривода 193
Автоматична трансмісія **196**
Механічна трансмісія **199**
Системи приводів **200**
Режими їзди 200
Гальма **202**
Антиблокувальна система гальм 203
Стоянкове гальмо 203
Підсилювач гальм 206
Допоміжна система при старті з місця під гору 206
Гальмування з рекуперацією енергії 207
Системи регулювання плавності ходу **207**
Електронна система курсової стійкості та протибуксувальна система 207
Система контролю за спуском 208
Допоміжні системи водія **210**
Круїз-контроль 211
Обмежувач швидкості 214
Адаптивний круїз-контроль ... 216
Активне екстрене гальмування 223
Система допомоги під час паркування 229
Повідомлення бокової мертвої зони видимості 233
Камера зі сторони пасажира . 235
Камера заднього виду 236
Система панорамного огляду 238
Допомога у розпізнаванні дорожніх знаків 241
Система попередження про виїзд за межі смуги руху 244
Система утримання смуги руху 246
Система підтримання пильності водія 249
Зарядження **251**
Загальна інформація 251
Типи заряджання 252
Зарядний кабель 253
Заряджання 257
Програмоване заряджання ... 260
Стан заряджання 261
Пальне **261**
Водень 261
Пальне для дизельних двигунів 262
Поповнення рівня пального . . 263
Витрати пального - викиди CO_2 267

Зчіпний пристрій для причепа . 267
Загальна інформація 267
Характеристики водіння та поради щодо буксирування . 267
Буксирування причепа 268
Буксирувальне обладнання . . 269
Система допомоги під час руху з причепом 272

Поради щодо керування автомобілем

Керування автомобілем

⚠ Попередження

Не можна їздити по легкозаймистій поверхні. Через високу температуру системи виведення вихлопних газів або інших систем така поверхня може зайнятися.

⚠ Попередження

Стоянка на ґрунтових дорогах або рух по них, особливо в місцях з наявністю легкозаймистих матеріалів, як-от трава чи подібна рослинність, може призвести до займання в моторному відсіку.

Якщо планується стоянка на таких ділянках або рух по них, настійно рекомендується встановити в нижній частині моторного відсіку спеціальний захисний екран. Зверніться за допомогою до майстерні.

Уникайте руху автомобіля за інерцією з вимкненим двигуном

У такому разі більшість систем не функціонуватиме (наприклад, сервопристрій гальм, електропідсилювач керма). Рух за таких обставин становить небезпеку для вас і для інших людей.

Усі системи працюють під час автостопу.

Система стоп-старт ⇨ 183.

Педалі

Щоби забезпечити безперешкодний хід педалей, у зоні їх переміщення не повинно бути ніг або килимків.

З боку водія використовуйте лише такі килимки, які підходять за розміром та закріплюються фіксаторами.

Керування кермом

Якщо підсилювач керма не працює, коли зупинився двигун або в системі виникла несправність, автомобілем можна й далі керувати, але для цього потрібно прикладати більше зусиль.

Запуск та експлуатація

Обкатка нового автомобіля

Під час перших кількох подорожей намагайтеся застосовувати гальма лише в разі нагальної потреби.

Під час першої поїздки може спостерігатися вихід диму, що спричинено наявністю воску та випаровуванням мастила із системи вихлопу. Протягом деякого часу після першої поїздки паркуйте автомобіль просто неба та уникайте вдихання парів.

Під час обкатування автомобіля може спостерігатися підвищене споживання пального й моторного мастила.

Окрім цього, процедура очищення сажового фільтра може виконуватися частіше.

Сажовий фільтр ⇨ 188.

Положення перемикача системи запалення

Положення після повороту ключа:

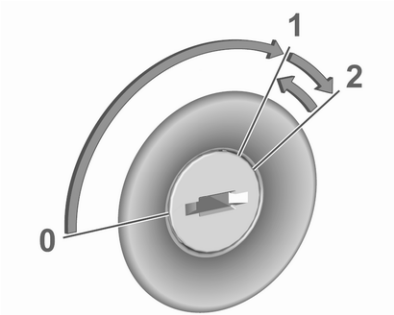

0 : запалювання вимкнуто: якщо перед цим запалювання було ввімкнуте, деякі функції будуть діяти до виймання ключа або до відчинення дверцят водія

1 : режим увімкненого запалювання: запалювання ввімкнуто, для дизельного двигуна виконується попередній прогрів, світяться контрольні індикатори, можна користуватися більшістю електричних функцій

2 : запуск двигуна: коли двигун запуститься, відпустіть ключ

Блокування керма

Вийміть ключ із замка запалювання і поверніть кермо до фіксації.

⚠ Небезпека

В жодному разі не можна виймати ключ із замка запалювання під час руху, оскільки це призведе до блокування керма.

Кнопка живлення

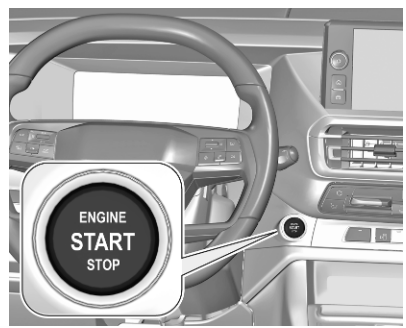

Електронний ключ має бути в салоні автомобіля.

Запуск двигуна

Натисніть педаль зчеплення (механічна трансмісія), педаль гальм, а потім натисніть **Start/Stop**.

Режим живлення з увімкненим запалюванням без запуску двигуна

Натисніть кнопку **Start/Stop**, не натискаючи при цьому педаль зчеплення чи педаль гальм. Засвітяться контрольні індикатори, і можна буде користуватися більшістю електричних функцій.

Двигун і запалювання вимкнені

У будь-якому з режимів або коли автомобіль стоїть з увімкнутим двигуном, натисніть на короткий час **Start/Stop**. Якщо перед цим запалювання було ввімкнуте, деякі функції будуть діяти до відчинення дверцят водія.

Нагальне вимкнення двигуна під час руху

Натисніть кнопку **Start/Stop** і утримуйте її приблизно три секунди ⇨ 181. Кермо заблокується одразу після зупинки автомобіля.

Блокування керма

Блокування керма вмикається автоматично за таких умов:

- Автомобіль стоїть на місці.
- Запалювання вимкнуте.

Для розблокування керма відкрийте й закрийте дверцята водія та увімкніть режим увімкненого запалювання або просто запустіть двигун.

⚠ Попередження

Коли автомобільний акумулятор розряджений, автомобіль не можна буксирувати або запускати двигун шляхом буксирування, оскільки в такому разі неможливо вимкнути блокування керма.

⚠ Попередження

У разі несправності елемента живлення в ключі замок керма залишається активованим. Не намагайтеся завести автомобіль, штовханням і не буксируйте його.

Експлуатація автомобілів із системою електронного ключа в разі несправності

Якщо електронний ключ вийшов з ладу або батарейка електронного ключа не має достатнього заряду, в інформаційному центрі водія може з'явитися повідомлення.

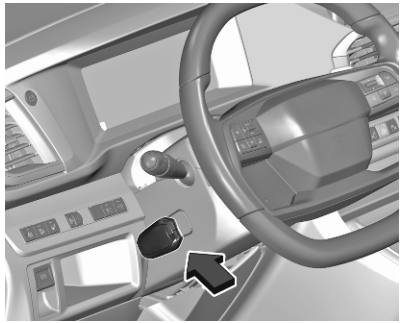

Прикладіть електронний ключ кнопками назовні до кришки кермової колонки в місці з позначкою, як показано на ілюстрації.

В автомобілях із механічною трансмісією перемкніться на нейтральну передачу, натисніть педаль зчеплення і педаль гальм, а потім натисніть **Start/Stop**.

В автомобілях з автоматичною трансмісією перемкніть селектор в положення **P**, натисніть педаль гальм, а потім натисніть **Start/Stop**.

Ця опція призначена лише для аварійних ситуацій. Якнайшвидше замініть батарейку в електронному ключі ⇨ 9.

Вказівки щодо відмикання й замикання дверцят див. у розділах про несправності радіопульта дистанційного керування або системи електронного ключа ⇨ 10.

Запуск двигуна

Автомобілі із замком запалювання

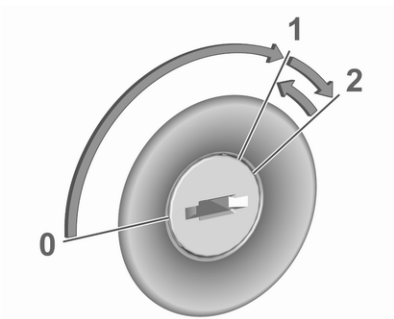

Розблокуйте кермо поворотом ключа в положення 1.

Механічна трансмісія: натисніть педалі зчеплення та гальм.

АКПП: натисніть педаль гальм і перемкніть важіль селектора в положення **P** або **N**.

Не натискайте педаль акселератора.

Автомобілі з дизельним двигуном: зачекайте, доки не згасне контрольний індикатор 00.

Ненадовго поверніть ключ запалювання в положення 2 і відпустіть після запуску двигуна.

Механічна трансмісія: після спрацювання функції Автостоп двигун можна запустити, натискаючи на педаль зчеплення ⇨ 183.

Автоматична трансмісія: після спрацювання функції Автостоп двигун можна запустити, відпустивши педаль гальм ⇨ 183.

Автомобілі з кнопкою живлення

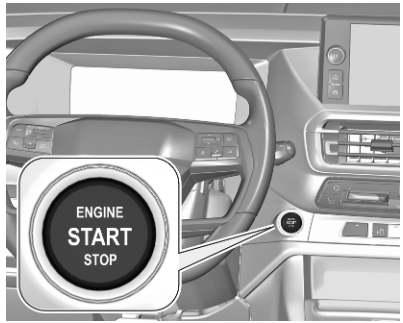

- Механічна трансмісія: натисніть педалі зчеплення та гальм.
- АКПП: натисніть педаль гальм і перемкніть важіль селектора в положення **P** або **N**.
- Не натискайте педаль акселератора.
- Натисніть кнопку **Start/Stop**.
- Коли розпочнеться процедура запуску, відпустіть кнопку. Дизельний двигун запуститься,

коли згасне контрольний індикатор попереднього прогрівання ⌇⌇.

- Якщо автомобіль стоїть на місці, перед повторним запуском та вимкнення двигуна натисніть **Start/Stop** ще раз.

Запуск двигуна у режимі Автостоп:

- Механічна трансмісія: після спрацювання функції Автостоп двигун можна запустити, натискаючи на педаль зчеплення ⇨ 183.
- Автоматична трансмісія: після спрацювання функції Автостоп двигун можна запустити, відпустивши педаль гальм ⇨ 183.

Версія на паливних елементах

Примітка
Робоча температура автомобіля – від -20 °C до +45 °C. Експлуатація автомобіля допускається лише в такому діапазоні навколишньої температури.

При навколишній температурі нижче ніж -10 °C вимикати запалювання можна лише після того, як автомобіль попрацює не менше ніж 15 хвилин.

Нагальне вимкнення двигуна під час руху

Якщо виникне нагальна потреба вимкнути двигун під час руху, натисніть **Start/Stop** й утримуйте її щонайменше протягом п’яти секунд.

⚠ Небезпека

Вимкнення двигуна під час руху може призвести до вимкнення підсилювачів гальм і керма. Допоміжні системи та системи подушок безпеки не діятимуть. Освітлення та стоп-сигнали згаснуть. Отже, без нагальної потреби не слід вимикати двигун і запалювання під час руху.

Запуск двигуна при низькій температурі

Запуск двигуна без додаткових розігрівачів можливий до -25 °C для дизельних двигунів, а також до -30 °C для бензинових двигунів. Для цього необхідне моторне мастило відповідної в'язкості, відповідний тип пального, вчасно проведене технічне обслуговування й автомобільний акумулятор із достатнім зарядом. При температурі нижче -30 °C автоматична трансмісія потребує розігріву протягом приблизно п'яти хвилин. При цьому важіль перемикача передач має знаходитися в положенні **P**.

Обережно

За дуже низької температури двигун може працювати на холостому ходу не більше ніж п'яти хвилин, інакше двигун може пошкодитися.

Турбопідігрів двигуна

Одразу після пуску двигуна його обертальний момент може бути короткочасно обмеженим, особливо в разі, якщо початкова температура двигуна була низькою. Завдяки цьому обмеженню система змащення може забезпечити повний захист двигуна.

Припинення подачі пального під час перевищення швидкості

Подача пального автоматично припиняється у разі перевищення швидкості, тобто, коли автомобіль рухається з увімкненою передачею, але відпущеною педаллю акселератора.

Залежно від умов руху припинення подавання пального в режимі примусового холостого ходу можна вимкнути.

Система зупинки-запуску

Система стоп-старт допомагає економити пальне та знижувати викиди вихлопних газів. За сприятливих умов система вимикає двигун, коли автомобіль рухається на низькій швидкості або перебуває у нерухомому стані (наприклад, на світлофорі чи у заторах).

Активація

Система стоп-старт може вступати в дію як тільки був запущений двигун, автомобіль розпочав рух і виникли перелічені нижче умови.

Систему можна активувати в меню персоналізації автомобіля ⇨ 126. Якщо система зупинки-запуску тимчасово недоступна, контрольний індикатор Ⓐ блиматиме кілька секунд.

Деактивація

Систему зупинки-запуску можна деактивувати в меню персоналізації автомобіля ⇨ 126.

Якщо систему деактивувати під час роботи функції "Автостоп", двигун одразу перезапуститься.

Автостоп

Автомобілі з механічною трансмісією

Функцію "Автостоп" можна ввімкнути, коли автомобіль нерухомий або рухається зі швидкістю менше ніж 20 км/год.

Щоб увімкнути функцію "Автостоп", виконайте перелічені нижче дії:

- Натисніть педаль зчеплення.
- Встановіть важіль селектора в положення нейтральної передачі.
- Відпустіть педаль зчеплення.

Двигун вимикається, при цьому запалювання буде увімкнене.

Автомобілі з автоматичною трансмісією

Коли автомобіль не рухається й натиснуто педаль гальм або селектор передач установлено в положення N, режим "Автостоп" активується автоматично.

В автомобілях з автоматичною трансмісією типу "B" режим "Автостоп" може також активуватися на швидкості менше 20 км/год.

Двигун вимикається, при цьому запалювання буде увімкнене.

Індикація

На стан режиму "Автостоп" указує контрольний індикатор Ⓐ.

При активній функції Автостоп обігрів та гальма будуть працювати у звичайному режимі.

Умови спрацювання функції Автостоп

Система стоп-старт перевіряє дію наступних умов.

- Систему стоп-старт не можна вимкнути вручну.
- Дверцята водія зачинено, а пасок безпеки водія пристебнуто.
- Зсувні двері зачинено
- Автомобільний акумулятор справний і має достатній заряд.
- Двигун розігріто.
- Температура навколишнього повітря – від 0 °C до 35 °C.
- Температура охолоджувальної рідини двигуна не занадто висока.
- Температура вихлопів двигуна не така висока, як після їзди з високим навантаженням на двигун.
- Система клімат-контролю допускає роботу функції Автостоп.
- Вакуум гальмівної системи достатній.
- Функцію самоочищення сажового фільтра не ввімкнено.
- Автомобіль їхав принаймні зі швидкістю ходи з моменту останньої автоматичної зупинки.

Інакше функція Автостоп залишається в режимі очікування.

Примітка
Після заміни або повторного підключення акумулятора функція Автостоп може не діяти протягом декількох годин.

Перешкоджати ввімкненню функції "Автостоп" можуть також певні налаштування системи клімат-контролю.

Клімат-контроль ⇨ 164.

Одразу після розгону функцію "Автостоп" може бути переведено в режим очікування.

Обкатка нового автомобіля ⇨ 178.

Система захисту автомобільного акумулятора від розряджання

З метою надійного забезпечення повторного запуску двигуна, в системі зупинки-запуску реалізовано декілька механізмів захисту автомобільного акумулятора від розряджання.

Заходи економії електроенергії

Під час роботи функції Автостоп декілька електричних функцій, таких як додатковий електричний обігрівач або обігрів заднього вікна, вимикаються або ж переводяться в режим економії. Швидкість обертання вентилятора кліматичної системи знижується для економії електроенергії.

Повторний запуск двигуна водієм

Автомобілі з механічною трансмісією

Для повторного запуску двигуна натисніть педаль зчеплення, не натискаючи педалі гальм.

Автомобілі з автоматичною трансмісією

Тип A: двигун перезапуститься за таких умов:

- селектор перемикання передач – у положенні **D**, активовано або не активовано режим **M**, педаль гальм відпущено
- селектор перемикання передач – у положенні **N**, педаль гальм відпущено, а селектор передач перемкнуто в положення **D**, коли режим **M** активовано або не активовано
- селектор перемикання передач – у положенні **P**, педаль гальм натиснуто, а селектор передач перемкнуто в положення **R**, **N** або **D**, коли режим **M** активовано або не активовано
- увімкнено передачу для руху назад

Тип B: двигун перезапуститься за таких умов:

- селектор перемикання передач – у положенні **A** або **M**, педаль гальм відпущено
- селектор перемикання передач – у положенні **N**, педаль гальм натиснуто, а селектор передач перемкнуто в положення **A** або **M**
- увімкнено передачу для руху назад

Повторний запуск двигуна системою стоп-старт

Для автоматичного повторного запуску важіль перемикання повинен знаходитися в нейтральному положенні.

При виникненні однієї з наступних умов під час активної функції Автостоп, двигун автоматично запускається системою стоп-старт:

- залежно від двигуна, швидкість автомобіля перевищує 3 км/год або 25 км/год (механічна трансмісія)
- швидкість автомобіля перевищує 3 км/год (автоматична трансмісія)
- систему стоп-старт деактивовано вручну
- дверцята водія відчинено
- зсувні двері відчинено
- пасок безпеки водія відстебнуто
- температура двигуна занадто низька
- рівень заряду акумулятора автомобіля нижчий за певний рівень
- у системі гальм недостатній вакуум
- автомобіль рухається принаймні зі швидкістю ходи
- система клімат-контролю просить запустити двигун
- кондиціонер увімкнено вручну

Якщо до електричної розетки підключений споживач, наприклад, портативний програвач компакт-дисків, під час повторного запуску двигуна може статися коротка перерва у живленні.

Вихід з автомобіля

⚠ Попередження

Виходити з автомобіля можна, лише якщо систему електротяги вимкнено, увімкнено стоянкове гальмо, а також (залежно від типу трансмісії) увімкнено першу передачу або режим **P**.

Паркування

⚠ Попередження

- Забороняється ставити автомобіль на стоянку на легкозаймистій поверхні. Через високу температуру системи виведення вихлопних газів така поверхня може зайнятися.
- Увімкніть стоянкове гальмо.
- Якщо автомобіль стоїть на рівній поверхні чи на підйомі, увімкніть першу передачу або перемкніть важіль селектора в положення **P** (автоматична трансмісія типу A) / **N** (автоматична трансмісія типу B). На підйомі поверніть передні колеса від бордюру.

  Якщо автомобіль стоїть на схилі, увімкніть задню передачу або встановіть важіль селектора в положення **P** (автоматична трансмісія типу A) / **N** (автоматична трансмісія типу B). Поверніть передні колеса до бордюру.
- Зачиніть вікна.

- Вимкніть двигун.
- Вийміть ключ із замка запалювання або вимкніть запалювання кнопкою (в автомобілях із кнопкою живлення). Поверніть кермо до спрацьовування блокування.

- Замкніть автомобіль.
- Активуйте систему запобігання викраденню автомобіля.
- Після вимкнення двигуна можуть почати роботу вентилятори охолодження двигуна ⇨ 278.

Обережно

Після роботи двигуна на великих обертах або з великим навантаженням перш ніж вимкнути його, потрібно проїхати коротку відстань із невеликим навантаженням або ввімкнути нейтральну передачу приблизно на 30 секунд, щоб захистити турбонагнітач.

Обережно

При дуже низькій температурі двигун може працювати на холостому ходу не більше ніж 5 хвилин, інакше двигун може пошкодитися.

Примітка
Якщо станеться аварія і спрацюють подушки безпеки, то коли автомобіль через певний час зупиниться, двигун автоматично вимкнеться.

У країнах із дуже холодним кліматом, паркуючи автомобіль, можливо, доведеться не вмикати стоянкове гальмо. Для паркування слід вибирати місце з рівною поверхнею.

Версія на паливних елементах

Примітка
Після вимкнення запалювання робота систем автомобіля може спричиняти шуми, а з вихлопної труби протягом 15 хвилин може виходити водяна пара.

Примітка
Вентилятор охолодження двигуна може продовжувати працювати й після вимкнення запалювання.

Вихлоп двигуна

⚠Небезпека

Вихлопні гази містять отруйний чадний газ, який є безбарвним та не має запаху і може призвести до смерті під час вдихання.

Якщо вихлопні гази потраплять в салон автомобіля, відчиніть вікна. Для усунення несправності зверніться до майстерні.

Уникайте водіння з відчиненим багажником, у протилежному випадку вихлопні гази потраплять у салон.

Сажовий фільтр

Автоматичне чищення

Система сажового фільтра вбирає частинки сажі з вихлопних газів.

Якщо сигналізатор або тимчасово засвітиться і при цьому відобразиться повідомлення в інформаційному центрі водія та пролунає звуковий сигнал, це свідчитиме про початок насичення фільтра.

За належних умов дорожнього руху виконайте відновлення фільтра, їдучи зі швидкістю щонайменше 60 км/год, доки контрольний індикатор не згасне.

Примітка
На новому автомобілі процес регенерації сажового фільтра спочатку може супроводжуватися запахом горілого – це нормально. Після тривалої їзди автомобілем на малій швидкості або роботи в режимі холостого ходу з вихлопної труби під час прискорення може виходити водяна пара. Це не позначається на функціях автомобіля чи навколишньому середовищі.

Чищення неможливе

Якщо або не згасають, лунає звуковий сигнал і відображається відповідне повідомлення, це свідчить про занизький рівень рідини для сажового фільтра.

У бачок потрібно негайно долити рідину. Зверніться по допомогу на станцію технічного обслуговування.

Каталізатор

Каталізатор зменшує кількість шкідливих речовин у вихлопних газах.

Обережно

Якість пального, яка відрізняється від вказаної на сторінці ⇨ 331, може призвести до пошкодження каталізатора чи електроніки.

Неспалений бензин перегріватиме та пошкодить каталізатор. Тому уникайте надмірного використання стартера та руху з порожнім баком. Забороняється запуск двигуна буксируванням.

У випадку перебою запалювання, нерівномірної роботи двигуна, зниження його продуктивності чи інших незвичних проблем зверніться на станцію технічного обслуговування для усунення причини несправності в якомога стисліші терміни. В аварійній ситуації на деякий час рух можна продовжити, підтримуючи швидкість автомобіля та оберти двигуна на низькому рівні.

AdBlue

Загальна інформація

Селективне каталітичне відновлення (BlueInjection) є методом значного зменшення вмісту окисів азоту у вихлопних газах. Для цього в систему виведення вихлопних газів впорскується рідина для нейтралізації вихлопних газів дизельного двигуна (DEF). Аміак, який виділяється під час реакції з цією рідиною, вступає в реакцію з азотистими газами (NO_x), які входять до складу вихлопних газів, і вони розкладаються на азот і воду.

Ця рідина має назву AdBlue ®. Це неотруйна і незаймиста рідина без кольору та запаху, яка містить 32% сечовини та 68% води.

⚠ Попередження

Стежте за тим, щоб рідина AdBlue не потрапила в очі або на шкіру.

У разі, якщо рідина потрапила в очі або на шкіру, промийте їх водою.

Обережно

Стежте за тим, щоб рідина AdBlue не потрапляла на лакофарбове покриття.

У разі потрапляння змийте водою.

AdBlue замерзає при температурі -11 °C. Автомобіль обладнано пристроєм для підігрівання рідини AdBlue, який забезпечує нейтралізацію вихлопів у холодну погоду. Пристрій для підігрівання рідини AdBlue працює в автоматичному режимі.

За деяких обставин при температурі, нижчій за вказану, в інформаційному центрі водія з'являється повідомлення про помилку. У такому випадку слід поставити автомобіль у місці з вищою навколишньою температурою і зачекати, коли рідина AdBlue набуде рідкого стану.

Примітка
Рідину AdBlue, яка замерзла й знову розтанула, можна використовувати – на її якість це не впливає.

Як правило, витрачається приблизно 2 л AdBlue на 1000 км, але витрата може бути більшою залежно від особливостей поїздки (наприклад, при великому завантаженні автомобіля або буксируванні причепа).

Попередження про зниження рівня рідини

Залежно від розрахованого запасу ходу для AdBlue у центрі інформації для водія відображаються різні повідомлення. Ці повідомлення та обмеження визначені законодавством.

1. Перше можливе попередження – **Долийте рідину для очищення вихлопів: запуск автомобіля буде неможливим через 2400 км**.

   Після ввімкнення запалювання на короткий час один раз з'явиться це попередження з обчисленим залишком запасу ходу. Крім того, засвітиться контрольний індикатор AdBlue, а також пролунає звуковий сигнал. Рух автомобіля можливий без жодних обмежень.

2. Система перейде до наступного рівня попереджень, коли рідини залишиться менше ніж на 800 км. Під час кожного ввімкнення запалювання відображатиметься повідомлення з поточним значенням запасу ходу. Крім того, засвітиться контрольний індикатор AdBlue, а також пролунає звуковий сигнал. Слід долити AdBlue перш ніж буде досягнуто рівень наступного попередження.

   Під час руху автомобіля повідомлення з'являтиметься через кожні 100 км, доки не буде долито рідину AdBlue в призначений для неї бачок.

3. Система перейде до наступного рівня попереджень, коли рідини залишиться менше ніж на 100 км. Під час кожного ввімкнення запалювання відображатиметься повідомлення з поточним значенням запасу ходу. Крім того, блиматиме контрольний індикатор AdBlue, а також пролунає звуковий сигнал. Якомога швидше долийте рідину AdBlue в призначений для неї бачок, доки він не спорожнів повністю. Якщо цього не зробити, після зупинення двигуна його запуск блокуватиметься.

   Під час руху автомобіля повідомлення з'являтиметься через кожні 10 км, доки не буде долито рідину AdBlue в призначений для неї бачок.

4. Останній рівень попередження - це порожній бачок AdBlue. Повторний запуск двигуна неможливий. Відобразиться наведене нижче попередження:

   Долийте рідину для очищення вихлопів: Запуск автомобіля заблоковано

   Крім того, блиматиме контрольний індикатор AdBlue, а також пролунає звуковий сигнал.

   У бачок слід долити принаймні 5 л AdBlue, інакше запустити двигун буде неможливо.

Примітка
Залежно від двигуна можуть застосовуватися різні рівні.

Попередження про високу токсичність вихлопів

У разі несправності в системі зниження токсичності вихлопів в інформаційному центрі водія з'являються різні повідомлення. Ці повідомлення та обмеження визначені законодавством.

1. Якщо проблему виявлено вперше, відобразиться попередження **Проблема в системі зниження токсичності вихлопів**.

   Крім того, засвітяться контрольні індикатори AdBlue, та , а також пролунає звуковий сигнал. Рух автомобіля можливий без жодних обмежень.

   Якщо проблема має тимчасовий характер, попередження зникне під час наступної поїздки після самодіагностики системи зниження токсичності вихлопів.

2. Якщо система зниження токсичності вихлопів підтвердить наявність проблеми, відобразиться наведене нижче повідомлення:

   Проблема в системі зниження токсичності вихлопів: запуск автомобіля стане неможливим через 1100 км.

   Крім того, засвітяться контрольні індикатори AdBlue, та , а також пролунає звуковий сигнал.

   Під час руху автомобіля повідомлення з'являтиметься через кожні 30 с, доки проблему не буде усунуто.

3. На останньому рівні попереджень відобразиться наведене нижче попереджувальне повідомлення:

   Проблема в системі зниження токсичності вихлопів: Запуск автомобіля заблоковано

   Крім того, засвітяться контрольні індикатори AdBlue, та , а також пролунає звуковий сигнал.

   Зверніться на СТО.

Доливання рідини AdBlue

Обережно

Використовуйте лише рідину AdBlue, яка відповідає стандартам ЄС DIN 70 070 та ISO 22241-1.

Забороняється використовувати присадки.

Забороняється розводити AdBlue.

Це може призвести до пошкодження системи селективного каталітичного відновлення.

Примітка
Коли заправний насос із соплом для легкових автомобілів недоступний на заправній станції, для заливання рідини AdBlue використовуйте лише пляшки або каністри з цією рідиною з герметичним перехідником. Завдяки цьому рідина не розбризкуватиметься, буде налито лише потрібну її кількість, а випари з бака AdBlue не

виходитимуть назовні. AdBlue у пляшках або каністрах можна придбати на багатьох заправних станціях, а також у дилерів компанії Opel та в інших торговельних точках.

Оскільки AdBlue має обмежений термін придатності для використання, перевіряйте дату закінчення терміну придатності перед доливанням рідини в бачок.

Примітка
Заповніть бачок для рідини AdBlue до рівня не менше ніж 10 л, щоб забезпечити виявлення нового рівня рідини AdBlue.

Якщо система не виявила доливання рідини AdBlue:

1. Їдьте без зупинок упродовж десяти хвилин зі швидкістю понад 20 км/год.
2. Якщо доливання рідини AdBlue успішно виявлено, зникнуть попередження та обмеження, пов’язані з запасом рідини AdBlue.

Якщо система так і не виявила доливання рідини AdBlue, зверніться по допомогу на станцію технічного обслуговування.

Система може не виявити, що рідину AdBlue було долито, також у випадку, коли AdBlue доводиться доливати при температурі нижче -11 °C. У такому випадку слід поставити автомобіль на стоянку в місці з вищою навколишньою температурою і зачекати, поки рідина AdBlue не набуде рідкого стану.

Примітка
Після відкручування захисної кришки з горловини можуть виходити випари аміаку. Намагайтеся не вдихати ці випари, оскільки вони мають їдкий запах. У разі вдихання випарів вони не завдають шкоди.

Басок AdBlue має бути заповнений до максимального рівня. Це необхідно зробити після відображення попередження про запобігання повторному запуску двигуна.

Автомобіль потрібно припаркувати на рівній поверхні.

1. Вийміть ключ із замка запалювання.
2. Відчиніть дверцята водія, щоб отримати доступ до заливної горловини бачка для рідини AdBlue.

3. Відкрутіть захисний ковпачок горловини.
4. Відкрийте каністру з рідиною AdBlue.
5. Вставте один кінець шланга в каністру, а другий кінець прикрутіть до заливної горловини.

6. Підніміть каністру і дочекайтеся, поки вона спорожніє або поки рідина не перестане виливатися з каністри. Ця процедура може потребувати до п'яти хвилин.
7. Поставте каністру на землю, щоб спорожнити шланг. Зачекайте 15 с.
8. Відкрутіть шланг від заливної горловини.
9. Встановіть захисний ковпачок на горловину і закрутіть його за годинниковою стрілкою до кінця.

Примітка
Каністра з-під рідини AdBlue підлягає утилізації відповідно до екологічних норм. Шланг можна використовувати повторно, якщо промити його чистою водою до висихання залишків рідини AdBlue в ньому.

Блок електроприводу

Блок електропривода

Автомобіль обладнано електроприводом з 1-ступінчастою трансмісією.

Обережно

Якщо здається, що автомобіль повільно розганяється або не реагує, коли ви намагаєтеся пришвидшитися, зупиніться. Можливо, електропривод пошкоджено. Зверніться на СТО якомога скоріше.

Обережно

Буксуючи колесами або утримуючи автомобіль на місці на схилі за допомогою лише педалі акселератора, можна пошкодити електропривод. Якщо автомобіль застряг, буксувати колесами не можна.

Зупинившись на схилі, для утримування автомобіля на місці використовуйте гальма.

Селектор розміщений на центральній консолі між сидіннями.

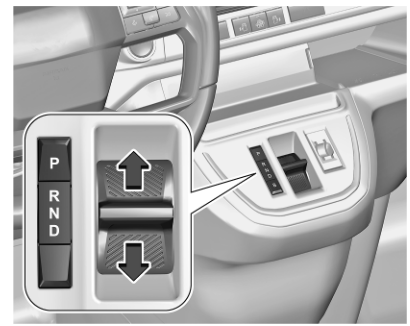

Переміщуйте важіль селектора або натискайте відповідні кнопки.

P : режим паркування
R : режим заднього ходу
N : нейтральний режим
D : автоматичний режим

Після переміщення селектора він повертається в центральне положення. Вмикання режиму підтверджується індикатором в інформаційному центрі водія.

Якщо селектор перемістити за межі точки опору, нейтральний режим **N** буде пропущено.

Забороняється натискати педаль акселератора та гальм одночасно.

Коли ввімкнено положення **D** або **R**, автомобіль починає повільно рухатися після відпускання педалі гальм.

Режим паркування P

Щоб увімкнути режим **P**, натисніть кнопку **P**, коли автомобіль не рухається. У положенні **P** передні колеса автомобіля блокуються.

Щоб вимкнути режим **P**, натисніть педаль гальм і виберіть потрібний режим.

Режим **P** вмикається автоматично в таких ситуаціях:

- після вимкнення запалювання
- відчинено двері водія, а швидкість автомобіля менша ніж 2 км/год
- режим **N** увімкнено вже протягом певного часу

Режим заднього ходу (R)

Увімкнути режим **R** чи перемкнутися з нього можна, лише коли автомобіль не рухається й натиснуто педаль гальм.

Обережно

Якщо режим **R** увімкнути під час руху автомобіля вперед, електропривод може пошкодитися. Перемикатися на режим **R** можна лише після повної зупинки автомобіля.

Нейтральний режим (N)

У цьому режимі система електротяги не передає крутний момент на колеса.

Автоматичний режим D

Цей режим призначений для їзди у звичайному режимі.

Режим рекуперативного гальмування та керування однією педаллю

У цьому режимі можна значно знизити швидкість автомобіля, якщо відпустити педаль акселератора, не натискаючи педаль гальм.

На крутих спусках, у глибокому снігу, у багнюці та під час руху з частими зупинками у щільному потоці застосовуйте максимальне гальмівне зусилля

⚠ Попередження

За дуже високої або дуже низької температури, а також коли акумуляторна батарея високої напруги майже повністю заряджена, гальмівне зусилля під час гальмування двигуном може тимчасово зменшитися.

Якщо гальмівне зусилля недостатнє, водій повинен бути готовим натиснути педаль гальм.

BEV

Можна обрати один із трьох рівнів гальмування. Відповідний рівень гальмування відображається в інформаційному центрі водія за допомогою трикутників — від одного до трьох.

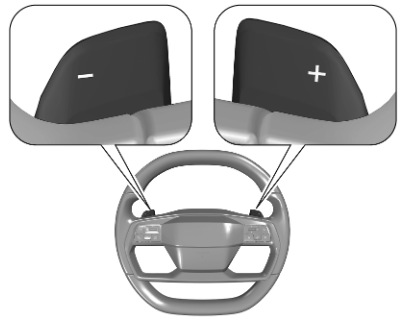

Щоб збільшити гальмівне зусилля, потягніть лівий перемикач **-**, а щоб його зменшити — потягніть правий перемикач **+**.

Гальмування з рекуперацією енергії ⇨ 207.

Режим вільного ходу/режим автомийки

У певних ситуаціях потрібно, щоб колеса могли вільно рухатися, коли двигун вимкнено (наприклад, на автоматичній автомийці тощо).

Щоб колеса могли вільно рухатися, автомобіль має бути нерухомим, двигун – увімкненим, а двері водія – зачиненими.

1. Натисніть педаль гальм і виберіть **N**.
2. Протягом п'яти секунд після цього натисніть й утримуйте педаль гальм, натисніть та утримуйте кнопку живлення, щоб вимкнути запалювання, та переведіть селектор передач вперед або назад.
3. Відпустіть педаль гальм й увімкніть запалювання.
4. Натисніть й утримуйте педаль гальм, а потім натисніть на перемикач (Ⓟ).
5. Відпустіть педаль гальм і вимкніть запалювання.

В інформаційному центрі водія з’явиться повідомлення, що колеса залишаться розблокованими протягом наступних 15 хвилин.

Щоб відновити роботу у звичайному режимі, натисніть і не відпускайте педаль гальм, а потім увімкніть двигун і перемкніть селектор у положення **P**.

Щоб відновити звичайний режим роботи на автомобілях, оснащених електронним ключем, увімкніть запалювання, а потім вимкніть його, не натискаючи педаль гальм.

Стоянкове гальмо ⇨ 203.

Автоматична трансмісія

Автоматична трансмісія дозволяє перемикати передачі автоматично (автоматичний режим) або вручну (ручний режим).

Селектор перемикання передач

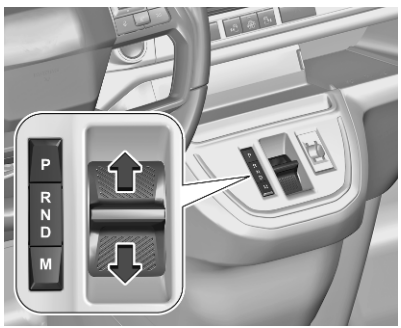

Переміщуйте важіль селектора або натискайте відповідні кнопки.

P : режим паркування
R : режим заднього ходу
N : нейтральний режим
D : автоматичний режим
M : ручний режим

Після переміщення селектора він повертається в центральне положення. Вмикання режиму підтверджується індикатором в інформаційному центрі водія.

Якщо селектор перемістити за межі точки опору, нейтральний режим **N** буде пропущено.

Забороняється натискати педаль акселератора та гальм одночасно.

Коли ввімкнено положення **D** або **R**, автомобіль починає повільно рухатися після відпускання педалі гальм.

Режим паркування P

Щоб увімкнути режим **P**, натисніть кнопку **P**, коли автомобіль не рухається. У положенні **P** передні колеса автомобіля блокуються.

Щоб вимкнути режим **P**, натисніть педаль гальм і виберіть потрібний режим.

Режим **P** вмикається автоматично в таких ситуаціях:

- після вимкнення запалювання
- відчинено двері водія, а швидкість автомобіля менша ніж 2 км/год
- режим **N** увімкнено вже протягом певного часу

Якщо швидкість автомобіля зависока, режим **P** не ввімкнеться.

Режим заднього ходу (R)

Увімкнути режим **R** чи перемкнутися з нього можна, лише коли автомобіль не рухається й натиснуто педаль гальм.

Обережно

Якщо режим **R** увімкнути під час руху автомобіля вперед, автоматична трансмісія може пошкодитися. Перемикатися на режим **R** можна лише після повної зупинки автомобіля.

Нейтральний режим (N)

У цьому режимі система електротяги не передає крутний момент на колеса.

Автоматичний режим D

Примітка
На слизькій дорозі слід перемикатися на режим **D**, щоб підвищити ефективність їзди та покращити керованість.

Цей режим призначений для їзди у звичайному режимі.

Ручний режим M

У цьому режимі передачі можна перемикати вручну за допомогою пелюсткових перемикачів на кермі.

У ручний режим (**M**) можна перемкнутися, лише якщо ввімкнено режим **D**.

Увімкнена передача відобразиться в інформаційному центрі водія.

Якщо вибрана вища передача, коли швидкість автомобіля є надто низькою, чи нижча передача, коли швидкість авто є надто високою, перемикання передач не відбувається. Після цього в центрі інформації водія може відобразитися повідомлення.

У ручному режимі на високих обертах двигуна автоматичне перемикання на вищу передачу не відбувається.

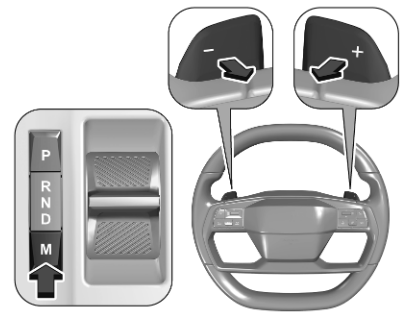

Натисніть кнопку **M**.

Для перемикання передач вручну скористайтеся перемикачами на кермі.

Щоб перейти на вищу передачу, потягніть правий перемикач **+**.

Щоб перейти на нижчу передачу, потягніть лівий перемикач **-**.

Якщо потягнути перемикач кілька разів підряд, деякі положення можна пропустити.

Щоб повернутися в режим **D**, повторно натисніть **M**.

Індикація під час перемикання передач

Коли задля економії пального рекомендується перейти на іншу передачу, відображається значок ▲ або ▼ разом із цифрою.

Індикація передач відбувається лише в ручному режимі.

Режим вільного ходу / режим автомийки

У певних ситуаціях потрібно, щоб колеса могли вільно рухатися, коли двигун вимкнено (наприклад, на автоматичній автомийці тощо).

Щоб автомобіль не перемикався автоматично з режиму **N** на режим **P**, увімкніть режим вільного ходу:

Коли автомобіль не рухається і двигун запущено, виконайте наведені нижче дії.

1. Натисніть педаль гальм і виберіть **N**.
2. Протягом п'яти секунд після цього натисніть й утримуйте педаль гальм, вимкніть запалювання (в автомобілях, оснащених кнопкою живлення: натисніть та утримуйте кнопку живлення) і переведіть селектор передач уперед або назад.
3. Відпустіть педаль гальм й увімкніть запалювання.
4. Натисніть й утримуйте педаль гальм, а потім натисніть на перемикач (Ⓟ).
5. Відпустіть педаль гальм і вимкніть запалювання.

В інформаційному центрі водія з’явиться повідомлення, що колеса залишаться розблокованими протягом наступних 15 хвилин.

Щоб відновити роботу у звичайному режимі, натисніть педаль гальм, а потім увімкніть двигун і перемкніться в положення **P**.

Щоб відновити звичайний режим роботи на автомобілях, оснащених електронним ключем, увімкніть запалювання, а потім вимкніть його, не натискаючи педаль гальм.

Гальмування двигуном

Гальмувати двигуном можна лише в ручному режимі.

Щоб скористатися гальмівним ефектом двигуна, виберіть нижчу передачу в потрібний момент під час спуску.

Електронні системи водіння

Після холодного запуску система робочої температури підвищує кількість обертів двигуна, щоб каталізатор швидко дійшов до потрібної температури.

Спеціальні програми автоматично адаптують точки перемикання передач під час руху схилом вгору чи вниз.

На дорогах, вкритих снігом чи льодом, та на інших слизьких поверхнях електронна система керування трансмісією дозволяє

водієві під час запуску двигуна вручну вмикати першу, другу чи третю передачу.

Перехід на нижчу передачу

Якщо під час руху в режимах **D** або **M** натиснути педаль акселератора нижче рівня "кікдаун", це призведе до максимального прискорення. Трансмісія перемикається на нижчу передачу, залежно від швидкості двигуна.

Помилка

Якщо виникне несправність, засвітиться 🔧, а в інформаційному центрі водія з'явиться повідомлення.

Повідомлення автомобіля ⇨ 124.

Електронна система керування трансмісією вмикає лише третю передачу. Трансмісія більше не перемикається автоматично.

Не перевищуйте швидкість 100 км/год.

Зверніться по допомогу на станцію технічного обслуговування.

Переривання подачі живлення

Якщо припинилася подача живлення, коли ввімкнено режим **P**, перемкнутися на інший режим не можна.

Буксирування автомобіля ⇨ 319.

Якщо автомобільний акумулятор розряджений, запустіть двигун за допомогою товстих дротів ⇨ 317.

Якщо несправність спричинено не низьким зарядом автомобільного акумулятора, зверніться по допомогу на станцію технічного обслуговування.

Механічна трансмісія

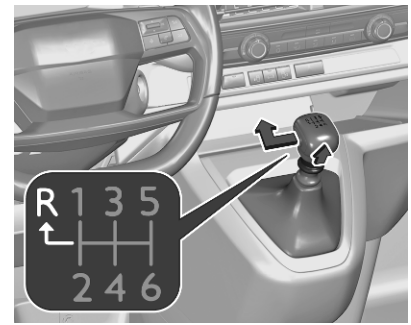

Щоб увімкнути задню передачу, натисніть педаль зчеплення, потягніть за кільце під важелем селектора, а потім посуньте важіль повністю вліво та вперед.

Якщо передача не вмикається, установіть важіль селектора у нейтральне положення, відпустіть педаль зчеплення та натисніть її знову. Потім повторіть вибір передачі.

Не зловживайте вмиканням зчеплення без потреби.

Під час роботи повністю натисніть педаль зчеплення. Не використовуйте педаль як підставку для ніг.

Якщо виявлено пробуксовування зчеплення протягом визначеного часу, потужність двигуна буде зменшено. В інформаційному центрі водія відображається попередження. Відпустіть педаль зчеплення.

Обережно
Не рекомендується керувати автомобілем однією рукою, тримаючи іншу на важелі селектора.

Система стоп-старт ⇨ 183.

Системи приводів

Режими їзди

Є такі режими їзди на вибір:

- **Звичайний режим**
- **Режим живлення**
- **Режим Eco**

Кожен режим їзди відрізняється відповідними налаштуваннями автомобіля.

Увімкнути відповідний режим їзди можна зображеним на малюнку перемикачем. Режими їзди також можна вибрати на сторінці меню, яка відкриється на інформаційному дисплеї, якщо скористатися відповідним перемикачем.

Звичайний режим

Налаштування в цьому режимі задаються за замовчуванням. Цей режим вибиратиметься під час кожного вмикання запалювання.

BEV: для оптимізації запасу ходу зменшується потужність електричного двигуна та максимальна швидкість.

Режим живлення

Забезпечує таку саму потужність, як **звичайний режим**, але за умов повного завантаження автомобіля.

Режим Eco

Оптимізує енергоспоживання, зменшуючи інтенсивність обігрівання та кондиціонування повітря, а також знижуючи потужність електричного двигуна.

BEV: для оптимізації запасу ходу зменшується потужність електричного двигуна та інтенсивність обігрівання.

Типи силових установок ⇨ 4.

Автомобіль на паливних елементах – обмежена потужність

Якщо рівень заряду акумуляторної батареї високої напруги менший ніж 35%, система перейде в режим обмеженої потужності. Після цього прискорення й максимальну швидкість буде обмежено.

Щоб не активувався режим обмеженої потужності, виберіть **режим ECO**, коли рівень заряду буде нижчим ніж 35%.

Режими зчеплення коліс із дорогою

Обережно

Цей автомобіль призначений головним чином для руху по дорогах, але його також можна використовувати для їзди по бездоріжжю.

Однак не варто їздити по місцевості, де можна пошкодити автомобіль через перешкоди на дорозі, такі як каміння тощо, і в місцевості з крутими схилами й поганим зчепленням з дорогою.

Не можна перетинати водяні перешкоди.

Обережно

Під час їзди бездоріжжям раптовий рух чи маневри можуть призвести до зіткнення або до втрати автомобілем керованості.

Обережно

Режим зчеплення коліс із дорогою потрібно вибирати лише такий, який відповідає місцевості, по якій ви їдете.

Режими зчеплення коліс із дорогою призначені для оптимізації зчеплення з дорогою, що має низький коефіцієнт тертя (засніжена, вкрита брудом або піском).

Вони пристосовуються до місцевості, діючи на передні колеса – завдяки цьому перерозподіляється маса автомобіля, що зазвичай асоціюється з більш традиційною системою повного приводу.

Стандартний режим

Цей режим вибиратиметься під час кожного вмикання запалювання.

Цей режим відкалібровано для забезпечення низького рівня буксування коліс на основі різних типів зчеплення з дорогою, які зазвичай трапляються під час щоденної їзди.

Система режимів зчеплення коліс із дорогою дає змогу вибирати один із трьох режимів за допомогою відповідного перемикача:

- режим "Сніг" *
- режим "Болото"
- режим "Пісок"

Вибір режиму підтверджується повідомленням в центрі інформації для водія.

Режим "Сніг" *

Цей режим оптимізує буксування коліс, щоб забезпечити найкращий розгін за умов наявного зчеплення з дорогою.

Цей режим діє, доки швидкість не перевищує 80 км/год.

Режим "Болото"

Цей режим забезпечує значне буксування коліс під час рушання для колеса з найслабшим зчепленням із дорогою, завдяки чому з-під коліс видаляється болото й відновлюється належне зчеплення.

Водночас на колесо з найкращим зчепленням із дорогою передається максимально можливий крутний момент.

Під час розгону автомобіля система оптимізує та дозволяє використовувати більше буксування коліс, щоб забезпечити вище тягове зусилля.

Цей режим діє, доки швидкість не перевищує 60 км/год.

Режим "Пісок"

Під час рушання цей режим забезпечує незначне одночасне буксування двох тягових коліс, завдяки чому полегшується розгін автомобіля та зменшується ризик його загрузання.

Під час розгону автомобіля система дозволяє колесам більше буксувати, щоб забезпечити вище тягове зусилля.

Цей режим діє, доки швидкість не перевищує 60 км/год.

Гальма

Система гальм містить у собі два незалежні контури гальм.

Якщо контур гальм виходить із ладу, автомобіль можна загальмувати з використанням іншого контуру гальм. Проте ефект гальмування досягається лише тоді, коли педаль гальм натискається міцно. Для цього потрібно застосувати значно більше сили. Гальмівний шлях подовжується. Перед продовженням подорожі зверніться на станцію технічного обслуговування.

Коли двигун не працює, підтримка сервопристрою гальм зникає, щойно педаль гальм була натиснута раз або два. Ефект гальмування не знижується, але гальмування вимагає значно більших зусиль. Особливо важливо мати це на увазі під час буксирування.

Антиблокувальна система гальм

Анти-блокувальна система гальм (ABS) запобігає блокуванню коліс.

Система ABS починає регулювати тиск гальмування, щойно виникає ймовірність блокування коліс. Автомобіль залишається керованим, навіть під час різкого гальмування.

Про роботу системи ABS свідчить пульсування педалі гальм і шум процесу регулювання.

Для оптимального гальмування утримуйте педаль гальм повністю натиснутою протягом усього процесу гальмування, не зважаючи на її пульсування. Не знижуйте тиск на педаль.

Під час екстреного гальмування для уникнення ДТП ліхтарі аварійної сигналізації вмикаються автоматично залежно від сили сповільнення. Вони автоматично вимкнуться під час першого прискорення.

Після зрушення з місця система проводить самодіагностику, і цей процес можна почути на слух.

Контрольний індикатор (ABS) ⇨ 113.

Помилка

⚠ Попередження

Якщо в системі ABS є несправність, колеса можуть блокуватися через гальмування, яке є більш жорстким, ніж звичайно. Переваги системи ABS більше недоступні. Під час різкого гальмування автомобіль більше не може керуватися та може йти в заніс.

Для усунення несправності зверніться на станцію технічного обслуговування.

Стоянкове гальмо

⚠ Попередження

Перш ніж вийти з автомобіля, перевірте, чи увімкнено стоянкове гальмо. Після увімкнення стоянкового гальма контрольний індикатор (!) світиться постійно.

Ручне стоянкове гальмо

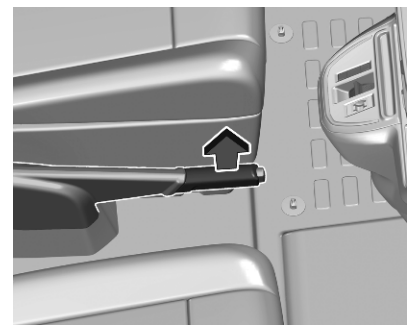

⚠ Попередження

Завжди використовуйте стоянкове гальмо, не натискаючи на кнопку відпускання, та застосовуйте його максимально міцно на спучку чи підйомі.

Щоб відпустити стоянкове гальмо, злегка потягніть важіль угору, натисніть кнопку відпускання та повністю опустіть важіль.

Щоб зменшити зусилля спрацьовування стоянкового гальма, натисніть педаль гальм у той же час.

Електричне стоянкове гальмо

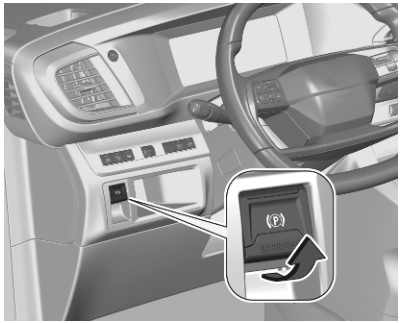

Застосування, коли автомобіль стоїть на місці

⚠ Попередження

Витягніть вимикач Ⓟ й утримуйте щонайменше 1 секунду, поки контрольний індикатор Ⓟ не почне світитися постійно - електричне стоянкове гальмо почне діяти ⇨ 112. Електричне стоянкове гальмо діє автоматично з відповідним зусиллям.

Перед виходом з автомобіля перевірте стан електричного стоянкового гальма.

Контрольний індикатор Ⓟ ⇨ 112.

Електричне стоянкове гальмо можна увімкнути за будь-яких умов - навіть тоді, коли запалювання вимкнуте.

Не слід надто часто використовувати електричне стоянкове гальмо, коли двигун вимкнений, оскільки це може призвести до розрядження автомобільного акумулятора.

Відпускання

Увімкніть запалювання. Не відпускаючи педаль гальм, натисніть перемикач Ⓟ.

Функція розгону

Автомобілі з механічною трансмісією: Якщо натиснути педаль зчеплення, а потім трохи відпустити її та злегка натиснути педаль акселератора, електричне стоянкове гальмо вимкнеться

автоматично. Це можливо лише за умови, що увімкнуто автоматичний режим роботи електричного стоянкового гальма. Це неможливо, якщо одночасно витягнуто перемикач (P).

Автомобілі з автоматичною трансмісією: Якщо натиснути педаль акселератора, коли важіль селектора встановлено в положення R, D або M, електричне стоянкове гальмо автоматично вимкнеться. Це можливо лише за умови, що увімкнуто автоматичний режим роботи електричного стоянкового гальма. Це неможливо, якщо одночасно витягнуто перемикач (P).

Електромобілі: Якщо натиснути педаль акселератора, коли селектор у положенні R, D або B, електричне стоянкове гальмо автоматично вимкнеться. Це можливо лише за умови, що увімкнуто автоматичний режим роботи електричного стоянкового гальма. Це неможливо, якщо одночасно витягнуто перемикач (P).

Гальмування під час руху автомобіля

Якщо під час руху автомобіля перемикач (P) залишається витягнутим, система електричного стоянкового гальма сповільнюватиме рух. Якщо відпустити перемикач (P), гальмування одразу припиниться.

Коли перемикач (P) витягнуто, антиблокувальна система гальм та електронна система курсової стійкості підтримують стабільність автомобіля. Якщо виникає помилка електричного стоянкового гальма, в інформаційному центрі водія відображається попередження. У разі несправності антиблокувальної системи гальм та електронної системи курсової стійкості на панелі приладів світиться один або обидва індикатори (ABS) і . У такому випадку стабільність можна забезпечити лише шляхом багаторазового витягання і натиснення перемикача (P), доки автомобіль не стане нерухомо.

Робота в автоматичному режимі

Під час роботи в автоматичному режимі електричне стоянкове гальмо вмикається й вимикається автоматично.

Електричне стоянкове гальмо можна також увімкнути або вимкнути вручну за допомогою перемикача (P).

Автоматичне ввімкнення:

- Електричне стоянкове гальмо вмикається автоматично після зупинки автомобіля та вимкнення запалювання.
- Для підтвердження ввімкнення в комбінованій панелі приладів засвітиться (P) і відобразиться спливне повідомлення на дисплеї.

Автоматичне вимкнення:

- Коли автомобіль рушає, стоянкове гальмо автоматично вимикається.
- Для підтвердження вимкнення (P) згасне в комбінованій панелі приладів і відобразиться спливне повідомлення на дисплеї.

Якщо автомобіль обладнано автоматичною трансмісією і гальмо не вимкнулося автоматично, переконайтеся, що передні двері зачинено належним чином.

Вимкнення автоматичного режиму роботи

У деяких ситуаціях, зокрема в дуже холодну погоду або під час буксирування, автоматичну роботу електричного стоянкового гальма потрібно деактивувати.

1. Запуск двигуна.
2. Якщо стоянкове гальмо вимкнене, увімкніть його, потягнувши на себе перемикач (Ⓟ).
3. Приберіть ногу з педалі гальм.
4. Натискайте перемикач (Ⓟ) щонайменше протягом десяти секунд, але не довше 15 секунд.
5. Відпустіть перемикач (Ⓟ).
6. Натисніть педаль гальм і не відпускайте її.
7. Потягніть перемикач (Ⓟ) і потримайте дві секунди.

Коли автоматичне керування електричним стоянковим гальмом вимкнеться, в інформаційному центрі водія засвітиться AUTO (Ⓟ) OFF ⇨ 119.

Електричне стоянкове гальмо можна ввімкнути й вимкнути лише вручну.

Щоб знову активувати роботу в автоматичному режимі, повторно виконайте описані вище кроки.

Перевірка функціональності

Коли автомобіль не рухається, електричне стоянкове гальмо може бути увімкнуто автоматично. Це проводиться для перевірки системи.

Помилка

Коли електричне стоянкове гальмо несправне, світиться контрольний індикатор (Ⓟ)!, а у центрі інформації для водія відображається повідомлення.

Повідомлення автомобіля ⇨ 124.

Контрольний індикатор (Ⓟ) блимає: електричне стоянкове гальмо ввімкнуте не повністю або вимкнуте. Якщо контрольний індикатор блимає постійно, вимкніть електричне стоянкове гальмо, а потім увімкніть його знову.

Підсилювач гальм

Якщо педаль гальм натискається швидко та інтенсивно, автоматично застосовується максимальне гальмівне зусилля.

Про застосування підсилювача гальм свідчить пульсація педалі гальм і більший опір під час натискання педалі.

Рівномірно натискайте педаль гальм до повної зупинки. Максимальне гальмівне зусилля автоматично зменшується, коли педаль гальм відпускається.

Допоміжна система при старті з місця під гору

Система допомагає запобігти випадковому відкочуванню назад під час рушання з місця на схилах.

Якщо після зупинки на схилі відпустити педаль гальм, вони залишаються ввімкненими ще протягом 1,5 с. Гальма автоматично вимикаються, як тільки автомобіль починає прискорюватися.

Вихід з автомобіля ⇨ 186.

Гальмування з рекуперацією енергії

⚠ Попередження

За дуже високої або дуже низької температури, а також коли акумуляторна батарея високої напруги майже повністю заряджена, гальмівне зусилля під час гальмування двигуном може тимчасово зменшитися. Якщо гальмівне зусилля недостатнє, водій повинен бути готовим натиснути педаль гальм.

⚠ Попередження

Залежно від гальмівного зусилля двигуна вмикаються стоп-сигнали.

Під час рекуперативного гальмування утворюється електрична енергія від гальмування двигуном, яка використовується для заряджання акумуляторної батареї високої напруги.

Блок керування електроприводом ⇨ 193.

Системи регулювання плавності ходу

Електронна система курсової стійкості та протибуксувальна система

Електронна система курсової стійкості (ESC) за потреби покращує стійкість, незалежно від типу дороги чи зчеплення шин із дорогою.

Як тільки автомобіль починає звертати вбік (унаслідок недостатньої керованості / занесення на повороті), потужність двигуна знижується й гальма застосовуються окремо до кожного колеса.

ESC діє разом із протибуксувальною гальмівною системою (TC). Завдяки цьому обмежується буксування тягових коліс.

Система TC є складовою частиною системи ESC.

За потреби протибуксувальна система покращує стійкість руху незалежно від типу дорожнього покриття чи зчеплення шин із дорогою, обмежуючи буксування тягових коліс.

Коли буксування хоча б одного колеса перевищує певний поріг, потужність двигуна знижується, а колесо, що обертається найсильніше, пригальмовується окремо. Це значно покращує стійкість авто на слизьких дорогах.

Системи ESC і TC готові до роботи після кожного запуску двигуна, як тільки згасне контрольний індикатор .

Коли діють системи ESC і TC, блимає.

Після підключення знятого перед тим акумулятора автомобіля потрібно провести повторне калібрування системи, проїхавши невелику відстань.

⚠ Попередження

Забороняється випробовувати цю спеціальну функцію безпеки, наражаючись на небезпеку під час руху.

Адаптуйте швидкість до дорожніх умов.

Контрольний індикатор ⇨ 114.

Деактивація

Протибуксувальну систему (TC) можна деактивувати на інформаційному дисплеї на швидкості менше ніж 50 км/год.

Індикатор OFF починає світитися центрі інформації водія.

Центр інформації водія ⇨ 119.

Інформаційний дисплей ⇨ 120.

Після вимкнення системи TC в інформаційному центрі водія з’явиться повідомлення про стан.

Знову активувати протибуксувальну систему (TC) можна на інформаційному дисплеї. Система TC також знову вмикається під час наступного ввімкнення запалювання.

Помилка

Коли в системі виникає несправність, контрольний індикатор світиться постійно, а в інформаційному центрі водія з’являється повідомлення. Система не працює.

Для усунення несправності зверніться на станцію технічного обслуговування.

Система контролю за спуском

Система контролю за спуском дає змогу автомобілю їхати на малій швидкості, але при цьому водію не потрібно натискати педаль гальм.

Автомобіль автоматично знижуватиме швидкість і залишатиметься на цій швидкості, коли система увімкнена. Під час роботи системи можна відчути певний шум чи вібрацію гальмівної системи.

Обережно

Використовуйте тільки під час спуску крутими схилами під час руху бездоріжжям. Не використовуйте під час руху на звичайному дорожньому покритті. Використання системи контролю за спуском без потреби, наприклад під час руху звичайною дорогою, може призвести до виходу з ладу гальмівної системи або системи ESC.

Активація

Примітка
Система вмикається на схилах з кутом понад п'ять процентів. Систему можна використовувати, коли важіль перемикання передач знаходиться у нейтральному положенні. За потреби виберіть передачу, що відповідає швидкості, щоб запобігти вимкненню двигуна. В автомобілях з автоматичною коробкою передач та електромобілях систему можна використовувати, коли важіль перемикання передач знаходиться в положенні **N D** або **R**.

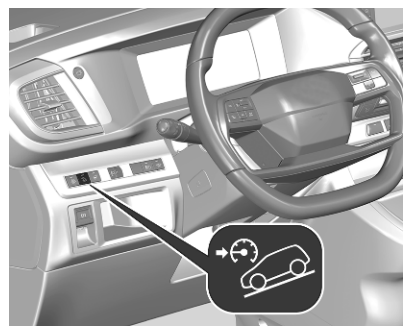

На швидкості до 50 км/год натисніть ⛰. Систему можна також увімкнути, коли автомобіль стоїть нерухомо із заведеним двигуном. Контрольний індикатор ⛰ на комбінованій панелі приладів засвітиться зеленим, підтверджуючи, що систему активовано.

На початку спуску автомобіля система контролює швидкість руху, тож педалі акселератора та гальм можна відпустити.

- Якщо увімкнено першу чи другу передачу, швидкість зменшиться, а на комбінованій панелі приладів швидко блиматиме контрольний індикатор.
- Якщо важіль перемикання передач у нейтральному положенні або натиснуто педаль зчеплення, швидкість зменшиться, а контрольний індикатор на комбінованій панелі приладів блиматиме з малою частотою.

Якщо система працює, автоматично ввімкнеться стоп-сигнал.

На швидкості понад 30 км/год регулювання буде призупинено. Колір індикатора ⛰ на

комбінованій панелі приладів зміниться на сірий. Однак світлодіод у кнопці світитиметься і далі. Регулювання автоматично відновиться, якщо швидкість стане меншою за 30 км/год, нахил дороги перевищуватиме 5% і буде дотримано умов щодо натискання педалей.

Деактивація

Натисніть ще раз і дочекайтеся, коли світлодіод у кнопці згасне. Зелений контрольний індикатор на комбінованій панелі приладів також згасне.

На швидкості понад 70 км/год система автоматично деактивується. Індикатор у кнопці згасне.

Помилка

Якщо зелений контрольний індикатор не світиться або блимає після натискання кнопки, це свідчить про несправність у системі.

Зверніться по допомогу на станцію технічного обслуговування.

Допоміжні системи водія

⚠ Попередження

Допоміжні системи водія розробляються для допомоги водію і не замінюють його увагу.

Водій має повний контроль над автомобілем і на нього покладається уся відповідальність за керування автомобілем під час їзди.

При використанні допоміжних систем водія обов'язково слідкуйте за поточною дорожньою ситуацію і дотримуйтесь застосовних правил дорожнього руху.

Примітка
Відповідно до Загальних правил безпеки ЄС, деякі системи допомоги водію можна деактивувати на інформаційному дисплеї лише до наступного вмикання запалювання. Система

вмикається автоматично за замовчуванням щоразу під час запуску двигуна.

Інформаційний дисплей ⇨ 120.

Круїз-контроль

Система круїз-контролю може зберігати та підтримувати швидкість, вищу за 40 км/год. В автомобілях з механічною трансмісією має бути вибрано будь-яку передачу. У автомобілях з автоматичною трансмісією потрібно вибрати положення **D** або другу чи вищу передачу в положенні **M**.

Відхилення від збережених швидкостей можуть відбуватися під час руху на підйомі чи на спуску.

Система підтримує задану водієм швидкість автомобіля, і для цього не потрібно натискати педаль акселератора.

Попередньо задану швидкість може бути тимчасово перевищено натисненням педалі акселератора.

Стан і запрограмована швидкість відображаються в інформаційному центрі водія.

Забороняється використовувати круїз-контроль, якщо не рекомендується підтримувати постійну швидкість.

Увімкнення системи

Натисніть ⚡.

Залежно від модифікації автомобіля відобразиться або екран круїз-контролю, або тільки значок ⚡.

Якщо значок ⚡ сірого кольору, це означає, що система ще не діє.

Увімкнення функцій

Якщо всі умови роботи дотримано, відображається **OK?**.

Натисніть **OK**, щоб зберегти поточну швидкість автомобіля як задану швидкість та ввімкнути круїз-контроль. Колір індикатора ⚡ зміниться з сірого на зелений або білий, що означає, що система активна. Педаль акселератора можна відпустити.

Крім цього, можна перемістити коліщатко в положення ⚡+ щоб збільшити швидкість, або в положення ⚡−, щоб її зменшити, і зберегти цю швидкість у налаштуваннях. Якщо перемістити коліщатко вгору або вниз, круїз-контроль увімкнеться одразу. Колір ⚡ зміниться із сірого на зелений або білий.

Налаштування швидкості водієм

Коли система працює, задану швидкість можна змінити переміщенням коліщатка регулятора: для збільшення швидкості - у положення ⊕, а для зменшення - у положення ⊖. Кожним переміщенням коліщатка до одного з положень швидкість змінюється з малим кроком. Якщо потримати його в одному з положень, швидкість змінюватиметься з великим кроком.

Прийняття швидкості, запропонованої функцією розпізнавання знаків обмеження швидкості

Виявлене обмеження швидкості можна використати як нову задану швидкість для круїз-контролю. У деяких модифікаціях автомобіля для розпізнавання знаків обмеження швидкості необхідно ввімкнути допоміжну систему визначення дорожніх знаків.

Допоміжна система визначення дорожніх знаків ⇨ 241.

Коли автомобіль минає знак обмеження швидкості

Коли увімкнено круїз-контроль, на екрані автоматично відображається запит **OK?**.

Щоб зберегти запропоновану швидкість, натисніть **OK** на кермі.

Запропонована швидкість відображається як нове налаштування швидкості.

Коли автомобіль вже проминув знак обмеження швидкості

Коли увімкнено круїз-контроль, натисніть кнопку **OK** на кермі.

Відобразиться **OK?**

Щоб зберегти запропоновану швидкість, натисніть **OK**.

Запропонована швидкість відображається як нове налаштування швидкості.

Перевищення заданої швидкості

Завжди можна їхати з перевищенням заданої швидкості, натискаючи на педаль акселератора. Якщо відпустити педаль акселератора, автомобіль відновлює збережена швидкість.

Під час перевищення заданої швидкості її значення блиматиме.

Вимкнення функцій

Якщо натиснути кнопку II▶, дію системи круїз-контролю буде призупинено. Значок змінить колір на сірий. Автомобіль рухатиметься без керування круїз-контролем.

Круїз-контроль не діятиме, але остаточно не вимкнеться. Останнє збережене значення швидкості залишається в пам’яті, і його можна відновити пізніше.

Круїз-контроль може автоматично вимикатися в таких випадках:

- педаль гальм натиснуто
- діє протибуксувальна гальмівна система чи електронна система курсової стійкості
- увімкнено задню передачу, вибрано N або не ввімкнено жодної передачі
- педаль зчеплення натиснуто понад п'ять секунд
- увімкнуто електричне стоянкове гальмо

Відновлення збереженої швидкості

Натисніть II▶ або OK — збережену в пам'яті швидкість буде використано як задану.

Вимкнення системи

Натисніть — режим круїз-контролю буде скасовано, екран круїз-контролю зникне з центру інформації для водія або згасне значок .

Обмеження системи

Заборонено використовувати систему за таких ситуацій:

- На території міста в місцях, де пішоходи можуть переходити дорогу.
- В умовах інтенсивного руху.
- На звивистих дорогах або крутих схилах.
- На слизьких дорогах або дорогах, залитих водою.
- За поганої погоди.
- У випадку обмеженої видимості для водія.
- Рух по швидкісній замкнутій трасі.
- Рух пагористою дорогою.
- У разі використання ланцюгів протиковзання, протиковзних накладок або шипованих шин.

Під час руху автомобіля крутим спуском система не може запобігти перевищенню заданої швидкості. За потреби слід гальмувати.

Під час підйому автомобіля на крутий пагорб або під час буксирування не завжди можна досягнути заданої швидкості або підтримувати її.

Помилка

Функція розпізнавання знаків обмеження швидкості може не працювати належним чином, якщо дорожні знаки не відповідають Віденській конвенції про дорожні знаки.

У разі несправності круїз-контролю значення швидкості буде очищено, після чого натомість блиматимуть косі риски.

Зверніться до майстерні для перевірки системи.

Обмежувач швидкості

Обмежувач швидкості не дозволяє автомобілю перевищувати попередньо встановлену максимальну швидкість.

Максимальну швидкість можна встановити на рівні понад 30 км/год.

Водій може розігнати автомобіль до швидкості, що не перевищує попередньо задану. Під час руху на схилах може статися відхилення від обмеженої швидкості.

Увімкнення системи

Натисніть LIMIT.

Залежно від модифікації автомобіля відображається або екран обмежувача швидкості, або лише значок LIMIT.

Якщо значок LIMIT сірого кольору, це означає, що система ще не діє.

Увімкнення функцій

Щоб увімкнути обмежувач швидкості, натисніть **OK** або II▶. Значок LIMIT почне світитися зеленим або білим світлом.

Налаштування швидкості водієм

Задану швидкість можна змінити переміщенням коліщатка регулятора: для збільшення швидкості - у положення +, а для зменшення - у положення −. Кожним переміщенням коліщатка до одного з положень швидкість змінюється з малим кроком. Якщо потримати його в одному з положень, швидкість змінюватиметься з великим кроком.

Прийняття швидкості, запропонованої функцією розпізнавання знаків обмеження швидкості

Виявлене обмеження швидкості можна використати як нову задану швидкість для обмежувача швидкості. У деяких модифікаціях автомобіля для розпізнавання знаків обмеження швидкості необхідно ввімкнути допоміжну систему визначення дорожніх знаків.

Допоміжна система визначення дорожніх знаків ⇨ 241.

Коли автомобіль минає знак обмеження швидкості
Коли обмежувач швидкості увімкнено, на екрані автоматично відображається запит **OK?**.

Щоб зберегти запропоновану швидкість, натисніть **OK** на кермі.

Запропонована швидкість відображається як нове налаштування швидкості.

Коли автомобіль вже проминув знак обмеження швидкості
Коли увімкнено обмежувач швидкості, натисніть кнопку **OK** на кермі.

Відобразиться **OK?**.

Щоб зберегти запропоновану швидкість, натисніть **OK**.

Запропонована швидкість відображається як нове налаштування швидкості.

Перевищення обмеження швидкості

Якщо в екстреній ситуації потрібно перевищити обмеження швидкості, натисніть педаль акселератора до упору. Одночасно почне блимати значення заданої швидкості.

Відпустіть педаль акселератора, і функція обмежувача швидкості знову буде активована, щойно швидкість не знизиться менше за встановлене обмеження швидкості.

Якщо перевищення заданої швидкості не викликано натисканням на педаль акселератора, наприклад, під час руху вниз на крутому схилі, пролунає звуковий сигнал.

⚠ Попередження

На крутому спуску або в разі різкого прискорення обмежувач швидкості не зможе запобігти перевищенню автомобілем заданої швидкості. За потреби натискайте педаль гальм, щоб керувати швидкістю автомобіля.

Вимкнення функцій

Якщо натиснути кнопку II▶, дію обмежувача швидкості буде призупинено. Значок LIMIT змінить колір на сірий. Автомобіль рухатиметься без обмеження швидкості.

Обмежувач швидкості не діятиме, але остаточно не вимкнеться. Останнє збережене значення швидкості залишається в пам’яті, і його можна відновити пізніше.

Відновити обмеження швидкості

Натисніть II▶ або **OK** — з пам'яті буде витягнуто збережене обмеження швидкості.

Вимкнення системи

Натисніть LIMIT — режим обмежувача швидкості буде скасовано, екран обмежувача швидкості зникне з центру інформації для водія або згасне значок LIMIT.

Помилка

Функція розпізнавання знаків обмеження швидкості може не працювати належним чином, якщо дорожні знаки не відповідають Віденській конвенції про дорожні знаки.

У разі несправності обмежувача швидкості її значення буде очищено, після чого натомість блиматимуть косі риски.

Зверніться до майстерні для перевірки системи.

Адаптивний круїз-контроль

Адаптивний круїз-контроль – це вдосконалена версія звичайного круїз-контролю з додатковою функцією утримування певної дистанції до автомобіля попереду.

Система використовує радіолокаційний датчик, встановлений у передньому бампері. Якщо на шляху автомобіля не виявлено інших транспортних засобів, функція адаптивного круїз-контролю працюватиме так, як звичайний круїз-контроль.

Адаптивний круїз-контроль автоматично уповільнює автомобіль при наближенні до більш повільного транспортного засобу. Потім система регулює швидкість для слідування за транспортним засобом, що рухається попереду, із дотриманням зазначеної дистанції. Швидкість автомобіля збільшується чи зменшується для слідування за автомобілем, що рухається попереду, але при цьому не перевищуватиме задану швидкість. Функція може гальмувати із обмеженим гальмівним зусиллям, з увімкненням стоп-сигналів.

Якщо транспортний засіб попереду прискориться або змінить смугу руху, адаптивний круїз-контроль поступово прискорить автомобіль, щоб повернутися до заданої швидкості. Якщо водій вмикає покажчики повороту, щоб обігнати повільніший транспортний засіб попереду, адаптивний круїз-контроль дозволяє автомобілю тимчасово наблизитися до цього транспортного засобу, щоб його було легше обігнати. Проте, задану швидкість ніколи не буде перевищено.

Якщо автомобіль попереду рухається надто повільно, і підтримувати вибрану дистанцію руху вже неможливо, лунає попереджувальний звуковий сигнал і відображається повідомлення. У повідомленні водію пропонується знову перебрати на себе керування автомобілем. В автомобілях з ручною трансмісією ця система може загальмувати автомобіль до 30 км/год. В автомобілях з автоматичною трансмісією ця система може загальмувати автомобіль до повної зупинки. У деяких модифікаціях система може автоматично розганяти автомобіль після повної зупинки.

⚠ Попередження

Під час уповільнення автомобіля вмикаються стоп-сигнали.

Коли стоп-сигнали несправні, система не діє.

Увімкнення системи

Послідовно натискайте ASSIST, доки не буде вибрано режим адаптивного круїз-контролю.

З'явиться екран функції адаптивного круїз-контролю. Систему поки що не ввімкнено.

Умови ввімкнення

Систему можна ввімкнути за таких умов:

- швидкість автомобіля становить від 30 км/год до 180 км/год в автомобілях з механічною трансмісією або від 0 км/год до 180 км/год в автомобілях з автоматичною трансмісією
- дверцята водія зачинено
- пасок безпеки водія пристебнуто
- вибрано режим **D** або другу чи вищу передачу
- стоянкове гальмо відпущено
- педаль гальм натиснуто, якщо автомобіль стоїть на місці

Увімкнення функцій

Якщо всі умови роботи дотримано, відображається **OK?**.

Натисніть **OK**, щоб зберегти поточну швидкість автомобіля та ввімкнути круїз-контроль. На екрані адаптивного круїз-контролю задана швидкість і ділянка дороги відображаються зеленим кольором. Педаль акселератора можна відпустити.

Крім цього, можна перемістити коліщатко в положення ⏲+ щоб збільшити швидкість, або в положення ⏲−, щоб її зменшити, і

зберегти цю швидкість. Якщо перемістити коліщатко вгору або вниз, круїз-контроль увімкнеться одразу. На екрані адаптивного круїз-контролю задана швидкість і ділянка дороги відображаються зеленим кольором.

Налаштування швидкості водієм

Задану швидкість можна змінити переміщенням коліщатка: для збільшення швидкості - у положення ⊕, а для зменшення - у положення ⊖. Кожним переміщенням коліщатка до одного з положень швидкість змінюється з малим кроком. Якщо потримати його в одному з положень, швидкість змінюватиметься з великим кроком.

Прийняття швидкості, запропонованої функцією розпізнавання знаків обмеження швидкості

Виявлене обмеження швидкості можна використати як нове значення швидкості для адаптивного круїз-контролю.

Коли автомобіль минає знак обмеження швидкості

Коли увімкнено адаптивний круїз-контроль, на екрані автоматично відображається запит **OK?**.

Щоб зберегти запропоновану швидкість, натисніть **OK** на кермі.

Запропонована швидкість відображається як нове налаштування швидкості.

Коли автомобіль вже проминув знак обмеження швидкості

Коли увімкнено адаптивний круїз-контроль, натисніть кнопку **OK** на кермі.

Відобразиться **OK?**

Щоб зберегти запропоновану швидкість, натисніть **OK**.

Запропонована швидкість відображається як нове налаштування швидкості.

Допоміжна система визначення дорожніх знаків ⇨ 241.

Перевищення заданої швидкості

Завжди можна їхати з перевищенням заданої швидкості, натискаючи на педаль акселератора. Якщо відпустити педаль акселератора, автомобіль відновлює збережена швидкість. Якщо попереду рухається повільніший транспортний засіб, відновлюється дистанція руху, вибрана водієм.

Під час перевищення заданої швидкості на екрані адаптивного круїз-контролю значення заданої швидкості блиматиме.

⚠ Попередження

В разі прискорення, ініційованого водієм, функція автоматичне гальмування в системі вимикається. В центрі інформації для водія з'являється відповідне спливаюче повідомлення.

Відновлення збереженої швидкості

Щоб відновити режим роботи адаптивного круїз-контролю зі збереженою швидкістю, натисніть II▶ або **OK**.

Адаптивний круїз-контроль у автомобілях з автоматичною трансмісією

В автомобілях з автоматичною трансмісією функція адаптивного круїз-контролю дає змогу підтримувати вибрану дистанцію до транспортного засобу попереду, гальмуючи автомобіль до повної зупинки.

Якщо автомобіль зупинився за командою системи позаду іншого транспортного засобу, поруч зі значенням заданої швидкості відображається зелений контрольний індикатор (Ⓐ). Цей символ означає, що автомобіль автоматично утримується в стані зупинки.

Поки автомобіль утримується в стані зупинки, слід дотримуватися таких рекомендацій:

- Не виходьте з автомобіля.
- Не відкривайте багажне відділення.
- Не вмикайте задню передачу.
- Не випускайте пасажирів з автомобіля та не впускайте їх.

Протягом трьох секунд після зупинки автомобіля системою він знову почне повільно рухатися. Через три секунди збільшите швидкість або натисніть II▶, щоб їхати далі. Під час рушання зверніть увагу на оточення автомобіля.

Якщо зупинка автомобіля триває довше п’яти хвилин, і водій не виконує жодних дій, вмикається електричне стоянкове гальмо. Засвітиться контрольний індикатор (Ⓟ). Щоб вимкнути електричне стоянкове гальмо, натисніть педаль акселератора.

Електричне стоянкове гальмо ⇨ 203.

⚠ Попередження

Коли систему вимкнено або вона не діє, автомобіль більше не буде утримуватися в нерухомому положенні і може розпочати рух. Завжди будьте напоготові застосувати гальмо, щоб утримати автомобіль на місці.

Не залишайте автомобіль, коли він утримується на місці функцією адаптивного круїз-контролю. Завжди вмикайте **P** і вимикайте запалення перед виходом з автомобіля.

Встановлення дистанції слідування

Коли функція адаптивного круїз-контролю розпізнає повільніший транспортний засіб на вашому шляху, вона змінить швидкість вашого автомобіля для збереження дистанції руху, заданої водієм.

Для дистанції руху можна встановити значення "близька" (1 стовпчик), "нормальна" (2 стовпчики) або "далека" (3 стовпчики).

Коли двигун працює, а функція адаптивного круїз-контролю увімкнена (сірого кольору) або активна (зеленого кольору), можна змінити налаштування дистанції руху:

Натисніть кнопку, щоб відобразити в центрі інформації для водія поточні налаштування дистанції руху.

Щоб вибрати налаштування дистанції руху, послідовно натискайте кнопку. Вибрана дистанція руху позначається заповненими стовпчиками на екрані адаптивного круїз-контролю.

⚠ Попередження

Водій несе повну відповідальність за дотримання належної дистанції руху відповідно до дорожніх та погодних умов, а також умов видимості. Дистанцію руху необхідно відкоригувати, інакше система вимкнеться, якщо поточні умови руху цього потребуватимуть.

Розпізнавання автомобілів, що рухаються попереду

Якщо система виявить транспортний засіб на шляху вашого автомобіля, на екрані адаптивного круїз-контролю буде показано відповідні зміни.

Вимкнення функцій

Якщо натиснути кнопку II▶, дію системи адаптивного круїз-контролю буде призупинено. Значення заданої швидкості відображатиметься сірим кольором.

Адаптивний круїз-контроль не активний, але його не вимкнено. Останнє збережене значення

заданої швидкості залишається в пам'яті для подальшого використання.

Адаптивний круїз-контроль автоматично деактивується в наведених нижче випадках:

- педаль гальм натиснуто
- діє протибуксувальна гальмівна система чи електронна система курсової стійкості
- увімкнено задню передачу, вибрано **N** або не ввімкнено жодної передачі
- швидкість автомобіля з механічною трансмісією менша за 30 км/год
- є ризик заглухання двигуна (автомобілі з механічною трансмісією)
- педаль зчеплення натиснуто понад десять секунд
- увімкнуто електричне стоянкове гальмо
- пасок безпеки не пристебнуто
- дверцята водія відчинено

Вимкнення системи

Щоб вимкнути систему адаптивного круїз-контролю, послідовно натискайте ASSIST.

Обмеження системи

⚠ Попередження

Гальмівне зусилля у системі автоматичного гальмування не дає змоги виконати різке гальмування, і ступінь гальмування може бути недостатнім, щоб уникнути зіткнення.

- Після раптової зміни смуги руху система потребує певний час для розпізнання наступного автомобіля, що рухається перед вами. То ж відносно нового автомобіля, який розпізнається системою, може прискорюватися замість того, щоб гальмувати.
- Адаптивний круїз-контроль враховує рух транспорту лише в тому самому напрямку.
- Під час рушання та гальмування функція адаптивного круїз-контролю не помічає пішоходів, велосипедистів і тварин.
- Функція адаптивного круїз-контролю не помічає нерухомі транспортні засоби.

Радар має досить вузьке поле виявлення, тому система може не виявити наведені нижче об’єкти:

- транспортні засоби меншої ширини, такі як мотоцикли, скутери
- транспортні засоби, які рухаються не посередині смуги руху
- транспортні засоби, які роблять поворот
- транспортні засоби, що несподівано виїжджають із потоку або в'їжджають у нього
- транспортні засоби попереду, які несподівано гальмують

Вимикайте систему за таких ситуацій:

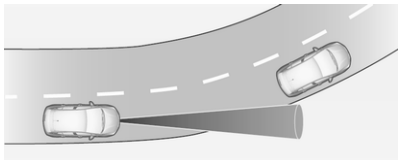

- під час крутого повороту
- під час наближення до кільцевої розв'язки
- під час слідування за транспортним засобом, який не виявлено системою, наприклад, за мотоциклом
- якщо автомобіль попереду різко зменшує швидкість
- якщо автомобіль різко вклинюється попереду

Зауваження щодо руху на схилах

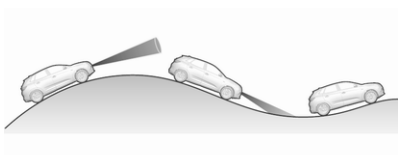

⚠Попередження

Користуватися системою адаптивного круїз-контролю на гірських дорогах заборонено.

Ефективність роботи системи під час руху на схилах та підйомах залежить від швидкості та навантаження автомобіля, умов дорожнього руху та ухилу дороги. Система може не розпізнати автомобіль, що рухається попереду вас, під час руху у пагористій місцевості. На крутих пагорбах вам може знадобитися скористатися педаллю акселератора для підтримання швидкості вашого автомобіля. Під час спуску, можливо, доведеться гальмувати, щоб утримати швидкість на попередньому рівні чи зменшити її.

Зауважте, що застосування гальма вимикає систему.

Радар

Радар розміщується посередині на передньому бампері.

⚠Попередження

Блок радара був ретельно відрегульований виробником. Тому в разі лобового удару систему використовувати не слід. Передній бампер може здаватися неушкодженим, але датчик позаду нього може виявитися пошкодженим і працювати неправильно. Після

аварії зверніться до СТО, щоб перевірити і відрегулювати положення радара.

⚠ Попередження

Використання тримача номерного знака на передньому бампері може негативно вплинути на роботу радара.

У разі використання тримача номерного знака дотримуйтеся маркувань та позначок на передньому бампері.

Помилка

У разі несправності адаптивного круїз-контролю в інформаційному центрі водія засвітиться сигналізатор і з'явиться попередження, а також лунатиме звуковий сигнал.

Функція розпізнавання знаків обмеження швидкості може не працювати належним чином, якщо дорожні знаки не відповідають Віденській конвенції про дорожні знаки.

Зверніться до майстерні для перевірки системи.

З міркувань безпеки не використовуйте систему, коли стоп-сигнали несправні. Систему забороняється використовувати, якщо пошкоджено передній бампер.

Активне екстрене гальмування

Активне екстрене гальмування може зменшити пошкодження й травмування внаслідок зіткнення з автомобілями та пішоходами, які з'явилися безпосередньо перед автомобілем, якщо водій не встиг активно зреагувати маневруванням чи гальмуванням. В автомобілях, оснащених камерою та радаром, система активного екстреного гальмування виявляє також велосипедистів

Перед застосуванням активного екстреного гальмування можлива поява повідомлення про небезпеку зіткнення.

⚠ Попередження

Ця система не призначена для звільнення водія від обов'язку керувати автомобілем і дивитися вперед. Вона попереджає водія, коли є ризик зіткнення з автомобілем, пішоходом або велосипедистом попереду. Безпосередньо перед неминучим зіткненням вона зменшує швидкість автомобіля, щоб уникнути зіткнення або знизити його важкість.

Система також може реагувати на тварин. Проте, тварини, зріст яких менше 0,5 м або предмети на дорозі можуть не розпізнаватися. Після раптової зміни смуги руху система потребує певний час для розпізнання наступного автомобіля, що рухається перед вами.

Водій завжди має бути готовим застосовувати гальма та скеровувати автомобіль для уникнення зіткнень.

Увімкнення й вимкнення системи

Активне екстрене гальмування можна активувати або деактивувати на інформаційному дисплеї.

Інформаційний дисплей ⇨ 120.

Залежно від версії вимкнення можливе лише тоді, коли автомобіль не рухається.

Після вимкнення в інформаційному центрі водія засвітиться (🚘) і з'явиться відповідне повідомлення.

Залежно від версії система вмикається автоматично за замовчуванням щоразу під час запуску двигуна.

Додаткову інформацію див. у розділі ⇨ 210.

Функціональність

Залежно від конфігурації автомобіля та виявлених об'єктів є кілька робочих діапазонів швидкостей.

Функція активного екстреного гальмування діє до 80 км/год у разі виявлення пішохода.

В автомобілях із радарним датчиком і передньою камерою система активного екстреного гальмування спрацьовує на швидкості до 80 км/год у разі виявлення нерухомого транспортного засобу чи велосипедиста.

В автомобілях, обладнаних лише передньою камерою, система активного екстреного гальмування спрацьовує на швидкості від 5 км/год до 85 км/год у разі виявлення транспортного засобу, що рухається.

В автомобілях із радарним датчиком і передньою камерою система активного екстреного гальмування спрацьовує на швидкості від 5 км/год до 140 км/год у разі виявлення транспортного засобу, що рухається.

Система включає в себе:

- попередження про зіткнення спереду
- інтелектуальна система підсилення гальм
- автоматичне гальмування

Повідомлення про небезпеку зіткнення спереду

Система повідомлень про небезпеку зіткнення спереду попереджає водія, коли є ризик зіткнення з автомобілем попереду, велосипедистом або пішоходом.

Повідомлення водія

Для попередження водія використовуються такі засоби:

- Рівень 1. Коли відстань до автомобіля попереду стає замалою, в інформаційному центрі водія з'являється попередження.

- Рівень 2. Коли зіткнення неминуче і водій має діяти негайно, в інформаційному центрі водія відображається попередження і лунають попереджувальні звукові сигнали.
- Рівень 3. У деяких модифікаціях на підтвердження небезпеки автомобіль може зробити короткий поштовх педаллю гальм. Водій має діяти негайно.

⚠ Попередження

У разі надто швидкого наближення до транспортного засобу попереду може відображатися попередження рівня 2 без попереднього попередження рівня 1.

Попередження рівня 1 залежать від заданої чутливості реагування. Попередження цього типу відображаються лише в разі наявності транспортних засобів, що рухаються. За низької швидкості вони не відображаються.

Вибір чутливості реагування

Примітка
Якщо задано чутливість реагування з найбільшою дистанцією, система попереджає раніше. Це підвищує безпеку, але збільшує кількість попереджень, якщо безпечна дистанція руху не дотримується. Щоб зменшити кількість попереджень, виберіть для чутливості реагування коротшу дистанцію.

У меню допоміжних систем водія можна вибрати три рівні чутливості реагування.

Персоналізація автомобіля ⇨ 126.

Значення, вибране останнім, зберігається в пам’яті й після вимкнення запалювання. Чутливість реагування залежить від вибраного рівня.

Інтелектуальна система підсилення гальм

Якщо водій загальмує, але недостатньо, щоб уникнути зіткнення, ця система компенсує недостатність гальмівного зусилля. Цю допомогу буде надано, лише якщо водій натисне педаль гальм.

Інтелектуальна система підсилення гальм автоматично вимкнеться, якщо відпустити педаль гальм.

Автоматичне гальмування

Безпосередньо перед неминучим зіткненням ця функція автоматично застосовує гальмування обмеженої інтенсивності для зменшення швидкості зіткнення або уникнення аварії.

Якщо застосовано активне екстрене гальмування, в інформаційному центрі водія блимає (⊜). Якщо активне екстрене гальмування завершилося, (⊜) блимає упродовж кількох секунд. Упродовж цього часу не можна

застосовувати активне екстрене гальмування, якщо існує ризик подальшого зіткнення.

Система автоматичного гальмування може сповільнити автомобіль до повної зупинки, якщо швидкість його руху не досягає 30 км/год або, залежно від модифікації, 50 км/год. Якщо швидкість перевищує цю межу, система автоматичного гальмування сповільнює рух. Проте для повної зупинки автомобіля водій повинен увімкнути гальма.

- Автоматична трансмісія: Після повної зупинки автомобіля автоматичне гальмування не вимикається ще протягом певного часу. Не знімайте ногу з педалі гальм, щоб автомобіль не запустився знову.
- Механічна трансмісія: У разі повної зупинки автомобіля двигун може заглухнути. Тримайте педаль гальма натиснутою, щоб запобігти скачування автомобіля.

Під час автоматичного екстреного гальмування круїз-контроль вимкнеться.

У деяких ситуаціях, водій може забажати скасувати автоматичне гальмування, яке забезпечує система активного екстреного гальмування. Міцно натисніть на педаль акселератора або сильно повертайте кермо, щоб скасувати автоматичне гальмування, якщо ситуація це дозволяє.

⚠ Попередження

Не слід покладатися на цю систему, коли потрібно загальмувати рух автомобіля. Система активного екстреного гальмування не діє поза межами свого робочого діапазону швидкостей.

Умови роботи

Система активного екстреного гальмування працює лише тоді, коли

- гальмівна система готова до роботи
- електронна система курсової стійкості та протибуксувальна гальмівна система ввімкнені
- пристебнуті паски безпеки передніх сидінь і, залежно від версії, задніх сидінь
- постійна швидкість руху на прямих відрізках доріг

Активне екстрене гальмування автоматично вимикається в таких випадках:

- Виявлено запасне колесо меншого діаметра.
- Виявлено несправність датчика педалі гальма або лівого чи правого стоп-сигналу.

- Виявлено несправність в системі активного екстреного гальмування, в електронній або гальмівній системі.
- Виявлено серйозне зіткнення, наприклад зі спрацюванням подушки безпеки.

Обмеження системи

Робота системи може бути знижена або недоступна у таких випадках:

- датчик покритий снігом, льодом, сльотою чи брудом
- вітрове скло пошкоджене або замазане, з розмитим оглядом або закрите сторонніми предметами, напр. наклейками,
- пошкоджений або деформований передній бампер, чи передній бампер покритий сторонніми предметами, напр. наклейками
- блок радара зміщений зі свого штатного місця внаслідок удару переднього бампера
- передня камера не в штатному положенні
- автоматичне гальмування недоступне, наприклад, відбувається охолодження гальмівних дисків
- педаль гальма постійно використовувалася упродовж тривалого часу, наприклад, на довгому спуску
- звивисті або пагористі дороги
- проходить процес первинного запуску системи після від’єднання акумулятора
- прямо в об'єктив камери потрапляє дуже яскраве світло, наприклад, від сонця або штучного освітлення
- погані погодні умови, наприклад, злива, туман або сніг
- від автомобіля, що рухається попереду, летять бризки

Після удару або за наявності видимих пошкоджень автомобіль необхідно перевірити в автомайстерні.

На ефективність роботи системи можуть впливати такі фактори:

- активна робота електронної системи курсової стійкості та протибуксувальної гальмівної системи
- наднизький заряд автомобільного акумулятора
- світло відбивається на мокрій дорозі
- мала відстань до автомобілів попереду
- трактори, брудні автомобілі чи автомобілі з причепом
- дороги з поперечним нахилом
- недостатнє освітлення
- раптова зміна зовнішнього освітлення
- внесення змін в автомобіль, наприклад, нестандартні колеса
- автомобіль перевантажений

Водії не повинні перевантажувати багажне відділення та дах транспортного засобу.

Якщо датчик закритий, з'являється повідомлення про те, що датчики потрібно очистити.

Якщо система тимчасово пошкоджена та жодних дій з боку водія не вимагається, повідомлення не відображається.

Під час їзди потрібно завжди бути уважним і готовим до відповідних дій, щоб уникнути ДТП.

Рекомендується вимикати цю систему в меню персоналізації автомобіля у таких випадках:

- під час буксирування причепа або фургона
- у разі перевезення довгих предметів у верхньому багажнику або багажнику на даху
- під час буксирування автомобіля
- під час виконання будь-якого технічного обслуговування за умови ввімкненого запалювання
- на колесах автомобіля встановлено ланцюги протиковзання
- коли встановлено запасне колесо, менше за інші колеса
- перед використанням автоматичної автомийки
- перед тим, як помістити автомобіль на стенд для перевірки гальм в СТО
- у разі пошкодження лобового скла поруч із камерою
- якщо передній бампер було пошкоджено або деформовано
- якщо блок радара зміщений зі свого штатного місця внаслідок удару переднього бампера
- якщо не працюють стоп-сигнали

Помилка

Якщо систему вимкнуто, (⊜) світиться в інформаційному центрі водія.

Якщо в системі виникла несправність, в інформаційному центрі водія засвічується (⊜), на екрані відображається повідомлення і лунає звуковий сигнал. Зверніться на станцію технічного обслуговування. Якщо повідомлення не з’явилося, то зупиніть автомобіль і перевірте, чи не закриті датчики або передня камера.

Якщо система не працює як слід або недоступна, наприклад, під час ініціалізації (⊜) світиться в інформаційному центрі водія.

(⊜) може світитися, якщо виникли проблеми в інформаційно-розважальній системі.

Якщо (⊜) і 🔧 світиться в інформаційному центрі водія після вимкнення та повторного запуску двигуна, зверніться на станцію технічного обслуговування.

Повідомлення автомобіля ⇨ 124.

Система допомоги під час паркування

Версія на паливних елементах

Примітка
Якщо на автомобілі встановлено фаркоп, зона виявлення датчиків паркування порушується і вони не працюють належним чином.

Поки використовується фаркоп, систему допомоги під час паркування потрібно деактивувати.

Загальна інформація

Задня система вимикається, якщо вилку кабелю живлення підключити до електричної розетки зчіпного пристрою причепа.

⚠ Попередження

Водій несе повну відповідальність за маневри під час паркування.

Під час руху вперед або заднім ходом з використанням системи допомоги під час паркування обов'язково слід уважно спостерігати за ситуацією довкола автомобіля.

Задня система допомоги під час паркування

Ця система попереджає водія звуковим сигналом та індикаторами на дисплеї про потенційно небезпечні перешкоди, виявлені за автомобілем, коли ввімкнена задня передача.

Робота системи забезпечується ультразвуковими датчиками, розміщеними в задньому бампері.

Активація

Після ввімкнення задньої передачі, лунає звуковий сигнал із задніх гучномовців і відображається індикація на дисплеї. Якщо звуковий сигнал не подається, індикація на дисплеї не з'являється або з'являється попереджувальне повідомлення, — в системі стався збій.

Деактивація

Система вимикається після вимкнення задньої передачі.

Індикація

Щойно автомобіль стає ближчим до перешкоди, лунає звуковий сигнал, а символ P))⚠ може блимати. Що меншою є відстань між автомобілем та відповідною перешкодою, то коротшим є інтервал між звуковими сигналами. Коли відстань становить менше 30 см, звуковий сигнал лунає безперервно.

Попереджувальні звукові сигнали не лунають, коли автомобіль зупиняється довше ніж на три секунди, коли селектор автоматичної трансмісії встановлено в положення **P** або коли не виявлено жодних інших перешкод.

Примітка
Звуковий сигнал не пролунає, якщо його було вимкнено, або якщо екран камери заднього огляду на інформаційному дисплеї було вимкнено.

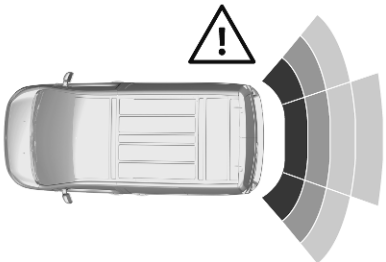

Окрім цього, відстань до перешкод позаду позначається рухомими лініями відстані на інформаційному дисплеї ⇨ 120. Якщо перешкода дуже близько, відображається ⚠, як попередження про небезпеку.

Вимкнення звуку/закриття індикації на дисплеї

Якщо звуковий сигнал вимкнено або дисплей заднього виду закрито, а перешкода наближається, лише P))⚠ блимає.

Під час руху автомобіля на передній передачі на швидкості більше 10 км/год звуковий сигнал і звук та відображення на дисплеї автоматично відновлюються.

Передня і задня система допомоги під час паркування

Передня і задня система допомоги під час паркування вимірює дистанцію між автомобілем і перешкодами попереду і позаду автомобіля. Вона інформує і попереджає водія звуковими сигналами та візуальною індикацією.

Ця система використовує два різних звукових попереджувальних сигнали для передньої та задньої зони, кожен із різною частотою тону.

Робота системи забезпечується ультразвуковими датчиками в задньому та передньому бамперах.

Активація

Після вмикання передачі для руху вперед активується передня система допомоги під час паркування, якщо попереду автомобіля виявлено перешкоду, коли його швидкість менша ніж 10 км/год.

Якщо ввімкнути задню передачу, активуються задня й передня системи допомоги під час паркування.

Після ввімкнення задньої передачі, лунає звуковий сигнал із задніх гучномовців і відображається індикація на дисплеї. Якщо звуковий сигнал не подається, індикація на дисплеї не з'являється або з'являється попереджувальне повідомлення, — в системі стався збій.

Деактивація

Система вимикається автоматично, коли вимикається задня передача або коли швидкість автомобіля перевищить 10 км/год.

Індикація

Щойно автомобіль стає ближчим до перешкоди, лунає звуковий сигнал, а символ ᵖ)⚠ може блимати. Що меншою є відстань між автомобілем та відповідною перешкодою, то коротшим є інтервал між звуковими сигналами. Коли відстань становить менше 30 см, звуковий сигнал лунає безперервно.

Звукові сигнали лунають через передні або задні гучномовці залежно від того, яка виявлена перешкода знаходиться найближче до автомобіля.

Попереджувальні звукові сигнали не лунають, коли автомобіль зупиняється довше ніж на три секунди, коли селектор автоматичної трансмісії встановлено в положення **P** або коли не виявлено жодних інших перешкод.

Примітка

Звуковий сигнал не пролунає, якщо його було вимкнено, або якщо екран камери заднього огляду на інформаційному дисплеї було вимкнено.

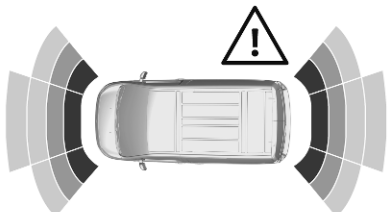

Окрім цього, відстань до перешкод позаду автомобіля та перед ним позначається рухомими лініями відстані на інформаційному дисплеї ⇨ 120. Якщо перешкода дуже близько, відображається ⚠, як попередження про небезпеку.

Вимкнення звуку/закриття індикації на дисплеї

Якщо звуковий сигнал вимкнено або дисплей заднього виду закрито, а перешкода наближається, лише ᵖ)⚠ блимає.

Під час руху автомобіля на передній передачі на швидкості більше 10 км/год звуковий сигнал і звук та відображення на дисплеї автоматично відновлюються.

Обмеження системи

Якщо виникла несправність або система тимчасово не працює, наприклад через високий рівень зовнішніх завад чи інші перешкоди, в інформаційному центрі водія світиться сигналізатор 🔧. В інформаційному центрі водія відобразиться повідомлення і пролунає звуковий сигнал.

У разі постійної несправності зверніться по допомогу на станцію технічного обслуговування.

⚠Попередження

За певних обставин різні відбиваючі поверхні на предметах або одязі, а також зовнішні джерела шуму можуть спричинити нездатність системи виявити перешкоди.

Слід приділяти особливу увагу низько розташованим перешкодам, які можуть пошкодити нижню частину бампера.

Обережно

У разі серйозної несправності автомобіля, коли його потрібно зупинити, система вимикається.

У разі несправності коробки передач система допомоги під час паркування не активується, коли ввімкнена задня передача.

В разі несправності гучномовця можуть не лунати звукові сигнали.

Якщо датчик забруднено (наприклад, вкрито льодом або снігом), ефективність роботи системи може погіршуватися.

Якщо датчик закритий, з'являється повідомлення про те, що датчики потрібно очистити.

Робота системи допомоги під час паркування може бути обмежена або її функції можуть бути взагалі недоступні, якщо світиться 🔧 або зображення на інформаційному дисплеї зависло, або якщо екран чорний.

Ефективність роботи системи паркування може погіршуватися при значному навантаженні автомобіля.

Якщо поблизу знаходяться високі транспортні засоби (наприклад, всюдиходи, міні-фургони чи мікроавтобуси), застосовуються особливі умови. Виявлення об'єктів і правильна ідентифікація дистанції у верхній частині таких автомобілів не гарантується.

Система може не виявляти об’єкти з дуже малою відбивальною площею поперечного перерізу, наприклад вузькі об’єкти чи предмети з м’яких матеріалів.

Система допомоги під час паркування не виявляє об'єкти поза межами свого радіусу дії, наприклад нижче бампера або під автомобілем.

Під час маневру паркування заднім ходом система не враховує встановлену на автомобілі кульову опору для причепа. Водій має враховувати відповідну додаткову довжину.

Примітка

Датчик може розпізнати відсутній предмет через акустичні перешкоди від внутрішнього шуму чи неправильне механічне

регулювання (у цьому випадку можливі поодинокі помилкові попередження).

Державний номер автомобіля спереду має бути правильно закріплено (він не повинен бути зігнутим, між номером та бампером не повинно бути зазорів з лівого чи правого боку), а датчики мають бути надійно зафіксованими. Коли номерний знак погнутий або використовується тримач номерного знака, система допомоги під час паркування може працювати гірше.

Низькі бордюри та нерівності на дорозі (наприклад, на ділянках, де проводяться дорожні роботи), розпізнаються системою некоректно. Водій приймає на себе всю відповідальність.

Повідомлення бокової мертвої зони видимості

Система повідомлень бокової мертвої зони видимості розпізнає та повідомляє про об'єкти, що знаходяться по обидва боки автомобіля в межах зазначеної мертвої зони. В разі виявлення об'єктів, які можуть бути поза зоною видимості внутрішніх чи зовнішніх дзеркал, система відображає попередження на кожному із зовнішніх дзеркал.

Система попереджування про об’єкти в мертвій зоні використовує деякі з датчиків системи допомоги під час паркування, розташовані в передньому та задньому бамперах з обох боків автомобіля.

⚠ Попередження

Повідомлення мертвої зони видимості не замінує бачення водія.

Система не може виявити:

- автомобілі, які можуть швидко наближатися, за межами мертвих зон;
- пішоходів, велосипедистів та тварин.

Перш ніж змінювати смугу, завжди перевіряйте ситуацію по всім дзеркалам, дивіться через плече і вмикайте указівник повороту.

Активація

Цю систему можна активувати в меню налаштувань автомобіля на інформаційному дисплеї.

Інформаційний дисплей ⇨ 120.

Функціональність

Якщо під час руху вперед система виявить транспортний засіб у боковій мертвій зоні, у відповідному зовнішньому дзеркалі засвітиться світлодіодний індикатор.

Коли вас обганяють по суміжній смузі, світлодіод засвічується одразу.

Коли ви обганяєте інший автомобіль по суміжній смузі, світлодіод засвічується із затримкою.

Умови роботи

Належна робота функції можлива за таких умов:

- усі транспортні засоби рухаються в одному напрямку і по суміжних смугах
- ваш автомобіль рухається зі швидкістю від 12 км/год до 140 км/год
- виконується обгін автомобіля, швидкість якого відрізняється від вашої швидкості менше ніж на 10 км/год
- вас обганяє автомобіль, швидкість якого відрізняється від вашої менше ніж на 25 км/год
- нормальна інтенсивність дорожнього руху
- рух здійснюється по прямій або трохи кривій дорозі
- автомобіль не буксирує причеп
- датчики не вкриті брудом, льодом чи снігом
- попереджувальні зони на зовнішніх дзеркалах і зони виявлення на передньому й задньому бамперах нічим не закрито

Попереджувальні сигнали не вмикаються в наведених нижче ситуаціях:

- наявність нерухомих об'єктів, наприклад припаркованих автомобілів, огорож, вуличних ліхтарів, дорожніх знаків
- в умовах дуже інтенсивного руху, коли рухомі транспортні засоби можна прийняти за нерухомі об'єкти
- наявність транспортних засобів, що рухаються в протилежному напрямку
- рух звивистою дорогою або входження у крутий поворот
- коли автомобіль обганяє дуже довгі автомобілі, наприклад, вантажівки чи фури, або вони його обганяють, їх виявлено у мертвій зоні позаду і водночас вони перебувають у полі зору водія попереду
- під час надто швидкого обгону

Деактивація

Цю систему можна активувати в меню налаштувань автомобіля на інформаційному дисплеї.

Інформаційний дисплей ⇨ 120.

Після вимкнення запалювання поточний стан системи збережеться в пам’яті.

Система вимикається, якщо вилку кабелю живлення підключити до електричної розетки зчіпного пристрою причепа.

У погану погоду (наприклад, під час зливи) система може розпізнавати об’єкти неправильно.

Помилка

Якщо виникне несправність, на панелі приладів засвітиться 🔧, а на дисплеї з’явиться повідомлення. Зверніться по допомогу на станцію технічного обслуговування.

Камера зі сторони пасажира

Камера зі сторони пасажира дає змогу стежити за зоною збоку автомобіля.

Ця камера встановлюється в нижній частині зовнішнього дзеркала зі сторони пасажира.

Ділянка, яку показує камера, є обмеженою. Дистанція, що відтворюється на зображенні, відрізняється від фактичної відстані.

Камера, спрямована назад

Камера показує мертву зону зі сторони пасажира.

Вид з боку пасажира відображається поряд із стандартним видом ззаду на дисплеї заднього виду ⇨ 121.

Увімкнення

Камера вмикається під час руху автомобіля, якщо на дисплеї заднього виду вибрати вид зі сторони пасажира або натиснути відповідну кнопку на важелі.

Вимкнення

Камера вимикається, якщо вибрати інший тип виду.

Обмеження системи

Камера зі сторони пасажира може не працювати належним чином за наведених нижче умов:

- у темряві
- сонце або фари автомобіля світять прямо в об'єктив камери
- погодні умови (туман, дощ чи сніг), які обмежують видимість
- об'єктив камери вкритий снігом, льодом, слизом, брудом, багном або іншими нашаруваннями. Очистіть об'єктив, обмийте його водою і протріть м'якою тканиною
- відбулися екстремальні зміни температур
- двері з боку пасажира відчинені

Камера заднього виду

Залежно від версії камера встановлюється над номерним знаком на дверях багажного відділення або у верхній частині лівих задніх дверей.

⚠ Попередження

Камера заднього огляду не замінює очі водія. Зауважте, що об'єкти, які знаходяться поза радіусом огляду камери та датчиків системи допомоги під час паркування, наприклад, під бампером або під автомобілем, не відображаються.

Забороняється їздити заднім ходом або паркувати автомобіль, використовуючи тільки камеру заднього виду.

Перед початком руху і під час руху обов'язково перевіряйте зону довкола автомобіля.

Камера у верхній частині лівих задніх дверцят

Зображення з камери показується на дисплеї заднього виду ⇨ 121.

Увімкнення

Камера заднього виду вмикається під час руху автомобіля, якщо на дисплеї заднього виду вибрати вид ззаду або натиснути відповідну кнопку на важелі.

Під час експлуатації автомобіля з причепом можна увімкнути відображення виду ззаду.

Вимкнення

Якщо вимкнути дисплей заднього виду, вимкнеться і камера заднього виду.

Камера над номерним знаком на дверях багажного відділення

Камера розміщена в задньому бампері над номерним знаком.

Активація

Камера заднього огляду вмикається після ввімкнення задньої передачі.

Функціональність

Ділянка, яку показує камера, є обмеженою. Дистанція, що відтворюється на зображенні, відрізняється від фактичної відстані.

Напрямні лінії

Першою горизонтальною лінією позначається відстань близько 30 см від краю заднього бампера автомобіля. Верхніми горизонтальними лініями позначаються відстані приблизно 1 м і 2 м.

Траєкторія руху автомобіля показується відповідно до кута повороту коліс.

Залежно від версії зовнішні напрямні на екрані також можуть бути статичними, а відстань між обома лініями відповідатиме ширині автомобіля з урахуванням зовнішніх дзеркал заднього виду.Внутрішні вигнуті напрямні окреслюють максимальний кут повороту в обох напрямках.

Деактивація

Камера в задньому бампері вимикається за таких умов:

- вилку кабелю живлення підключено до електричної розетки зчіпного пристрою причепа
- швидкість руху вперед перевищено на 10 км/год.
- натиснуто значок ⊗ у верхньому лівому куті сенсорного екрана.

Обмеження системи

Камера заднього огляду може не працювати як слід за наступних обставин:

- у темряві;
- коли сонце або фари автомобіля світять прямо в об'єктив камери;
- погодні умови (туман, дощ чи сніг), які обмежують видимість;
- коли об'єктив камери вкритий снігом, льодом, брудом, багнюкою чи пилом; Очистіть об’єктив за допомогою насадки омивача, як описано в інструкції;
- двері багажного відділення буде відчинено;
- автомобіль має електричне з’єднання з причепом, платформою для перевезення велосипедів тощо;
- автомобіль зазнав зіткнення ззаду;
- у разі раптової зміни температури.

Система панорамного огляду

Ця система дає змогу побачити на інформаційному дисплеї кругове (майже 180°) зображення оточення автомобіля, що нагадує вид із висоти пташиного польоту.

⚠ Попередження

Система панорамного огляду не замінює очі водія. Ця система не показує дітей, пішоходів, велосипедистів, перетинаючи руху, тварини, автомобілі, що рухаються у перехресному напрямку та інші об'єкти, які знаходяться поза зоною видимості камери, наприклад, об'єкти під бампером або під автомобілем.

Забороняється їздити заднім ходом або паркувати автомобіль, використовуючи тільки систему панорамного огляду.

Перед початком руху і під час руху обов'язково перевіряйте зону довкола автомобіля.

Об'єкти, зображені на дисплеї, можуть знаходитися далі чи ближче, ніж видається. Зона відображення є обмеженою, і об'єкти, які знаходяться близько до будь-якого краю бампера або під бампером, не відображаються на екрані.

Залежно від величини навантаження на автомобіль нахил автомобіля може змінюватися, як і вид із камери.

Система може використовувати таке обладнання:

- задня камера на дверцятах багажного відділення
- ультразвукові датчики системи допомоги під час паркування в задньому бампері

Візуалізація на інформаційному дисплеї

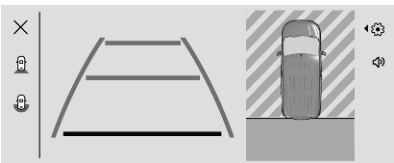

Екран розділено зліва направо на чотири зони:

- варіанти видів: стандартний та з оглядом на 180°
- візуалізація виду
- вид зверху
- налаштування ⚙, вимкнення 🔇 і увімкнення звукового сигналу

Паркувальні датчики доповнюють інформацію про огляд автомобіля зверху.

Система допомоги під час паркування ⇨ 229.

Активація

Система панорамного огляду вмикається за наведених нижче умов:

- увімкнено задню передачу, коли двигун працює
- увімкнення вручну на інформаційному дисплеї, коли швидкість автомобіля не перевищує 16 км/год

Функціональність

У лівій частині дисплея можна вибрати різні види. Під час маневру завжди можна змінити тип виду, натиснувши на нього.

- стандартний вид
- Вид у межах 180°

Вибраний тип виду одразу відобразиться на дисплеї.

Стандартний вид активується за замовчуванням. Це налаштування можна змінити в параметрах панорамного виду на інформаційному дисплеї.

Залежно від версії автоматичний режим активується за замовчуванням. У цьому режимі система вибирає найкращий вид (стандартний або масштабований) для відображення згідно з інформацією, одержаною від паркувальних датчиків.

Після вимкнення запалювання стан системи не зберігається в пам’яті.

Стандартний вид

На екрані відображається область позаду автомобіля. Вертикальні лінії окреслюють ширину автомобіля з розкладеними дзеркалами. Напрямок ліній змінюється залежно від положення керма.

Цей вид доступний в автоматичному режимі або в меню вибору видів.

Напрямні лінії

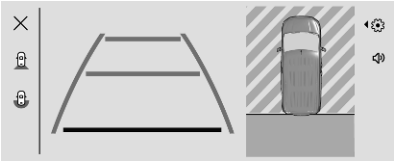

Першою горизонтальною лінією позначається відстань близько 30 см від краю заднього бампера автомобіля. Верхніми горизонтальними лініями позначаються відстані приблизно 1 m і 2 м від краю заднього бампера автомобіля.

Вид у межах 180°

Вид на 180° допомагає здавати назад із місця для паркування, даючи змогу бачити наближення транспортних засобів, пішоходів і велосипедистів. Цей вид не рекомендується для проведення повного маневру. Цей вид доступний лише в меню вибору видів.

Масштабований вид

Камера записує оточення автомобіля під час маневру, щоб відтворити вигляд автомобіля згори в його найближчому оточенні. Це дає змогу автомобілю легше оминати перешкоди навколо нього.

Цей вид показується автоматично, щойно автомобіль наблизиться до перешкоди під час маневру.

Деактивація

Система панорамного огляду вимикається, якщо:

- перевищено певну швидкість під час руху вперед або (залежно від версії) передачу для руху назад не було ввімкнено протягом семи секунд.
- натиснуто значок ⊗ у верхньому лівому куті сенсорного екрана.

Обмеження системи

Обережно

Для оптимальної роботи системи важливо підтримувати чистоту об'єктивів всіх камер. Для камери заднього виду є

насадка омивача, яка активується під час роботи омивача заднього вікна.

Якщо потрібно очистити об'єктиви камер вручну, промийте їх водою і протріть м'якою тканиною.

Забороняється мити об'єктив водою або паром під високим тиском.

Система панорамного огляду може не діяти належним чином у таких випадках:

- у темряві
- сонце або фари автомобіля світять прямо в об'єктив камери
- під час їзди вночі
- погодні умови (туман, дощ чи сніг), які обмежують видимість
- об'єктив камери закрито снігом, льодом, брудом, багном тощо
- автомобіль буксирує причеп, систему для перевезення велосипедів тощо з електричним підключенням
- сталося ДТП. Зверніться до майстерні
- відбулися екстремальні зміни температур
- двері з боку пасажира відчинені

Обережно

Дуже важливо, щоб будь-який ремонт системи панорамного огляду виконувався точно у відповідності зі специфікаціями Opel. В іншому випадку належна робота цієї системи може порушитись, унаслідок чого зростає ризик непередбачуваної поведінки такої системи та/або відображення нею випадкових повідомлень.

Допомога у розпізнаванні дорожніх знаків

⚠ Попередження

Фізичний дорожній знак завжди має пріоритет над дорожнім знаком, який показується в інформаційному центрі водія.

Залежно від версії, доступні дві різні системи.

Система обмеження швидкості 1

За допомогою камери вгорі на лобовому склі і вбудованої навігаційної системи автомобіля, ця система забезпечує обмеження швидкості та завершення дії обмеження швидкості в інформаційному центрі водія.

Ця система вмикається й вимикається в меню персоналізації автомобіля ⇨ 126.

Якщо систему ввімкнено, але знака обмеження швидкості не виявлено, відображається такий знак:

Якщо автомобіль перевищить обмеження швидкості щонайменше на 5 км/год, обмеження швидкості, що відображається, буде блимати близько десяти секунд.

Обмежувач швидкості ⇨ 214.

Круїз-контроль ⇨ 211.

Адаптивний круїз-контроль ⇨ 216

Оновлення навігаційних карт

Для збереження роботи системи навігаційна карта має періодично оновлюватися. Оновлення навігаційної карти доступне двічі на рік.

Додаткова інформація доступна у розділі інформаційно-розважальної системи.

Система обмеження швидкості 2 (відповідає Загальним правилам безпеки ЄС)

Ця система постійно відображає інформацію про обмеження швидкості в центрі інформації для водія незалежно від швидкості автомобіля.

Для надання інформації про обмеження швидкості використовуються такі системи (залежно від модифікації автомобіля):

- камера вгорі на лобовому склі
- вбудована навігаційна система автомобіля
- телематичний сервіс

Під час руху дорогою без обмеження швидкості, наприклад, німецькими автомагістралями, відображається наступний знак:

Якщо інформація про обмеження швидкості не може бути надана, відображається наступний знак:

Якщо встановлено нове обмеження швидкості, пролунає звуковий сигнал підтвердження. Підтвердження звуковим сигналом можна активувати/деактивувати на інформаційному дисплеї.

Інформаційний дисплей ⇨ 120.

Якщо під час руху на швидкості щонайменше 20 км/год буде перевищено обмеження швидкості, через деякий час на дисплеї центру інформації для водія значення обмеження швидкості починає блимати, а ще через певний час лунає звуковий сигнал. Час виникнення варіюється. І миготіння, і звуковий сигнал припиняються за кілька секунд. Відповідно до вимог законодавства

звуковий сигнал можна деактивувати лише до наступного вмикання запалювання. Деактивувати звуковий сигнал можна на інформаційному дисплеї, або тричі натиснути швидку кнопку , якщо це задано в налаштуваннях автомобіля ⇨ 126. Якщо звуковий сигнал вимикається, спалахує на кілька секунд.

У разі несправності світитиметься постійно. Зверніться на станцію технічного обслуговування.

Обмежувач швидкості ⇨ 214.

Круїз-контроль ⇨ 211.

Адаптивний круїз-контроль ⇨ 216.

Умови роботи

Щоб надати інформацію про обмеження швидкості для конкретної країни, автомобіль має ідентифікувати країну, де він знаходиться в цей момент. Якщо відповідний список країн доступний на інформаційному дисплеї, треба вибрати потрібну країну вручну. В іншому випадку країна вибирається автоматично.

Щоб отримати достовірну інформацію про обмеження швидкості, дані про поточне положення автомобіля відправляється через блок телематики і відразу після обробки видаляється. Відстеження місцезнаходження автомобіля неможливе у будь-який час.

Це не впливають налаштування конфіденційності Opel Connect.

Примітка
На нашому веб-сайті можна повідомити про хибну інформацію про постійне обмеження швидкості.

Оновлення даних

Для збереження роботи системи програмне забезпечення автомобіля та навігаційну карту треба періодично оновлювати. Оновлення доступне не рідше одного разу на рік. Додаткова інформація доступна у розділі інформаційно-розважальної системи.

Для оновлення програмного забезпечення зверніться за консультацією до станції технічного обслуговування.

Інші дорожні знаки

Система розпізнає дорожні знаки та відображає їх на певній сторінці в центрі інформації для водія.

Ця система вмикається й вимикається в меню персоналізації автомобіля ⇨ 126.

Центр інформації водія ⇨ 119.

Обмеження системи

Допоміжна система визначення дорожніх знаків може не працювати належним чином за таких обставин:

- Автомобіль рухається звивистою дорогою або пагористою місцевістю.
- Використання ланцюгів протиковзання.
- Ділянка лобового скла, де знаходиться передня камера, забруднена або закрита сторонніми предметами, наприклад, наліпками.
- Видимість обмежена через погодні умови, такі як туман, дощ чи сніг.
- З-під транспортного засобу, що йде попереду, летять бризки.
- Прямо в об'єктив камери потрапляє дуже яскраве світло, наприклад, від сонця або штучного освітлення.
- Знак обмеження швидкості нанесено на дорожнє покриття.
- Дорожні знаки повністю чи частково закриті або їх важко розпізнати.
- Дорожні знаки неправильно встановлені, пошкоджені або зняті.
- Дорожні знаки не відповідають Віденській конвенції про дорожні знаки та сигнали.
- Можливо, використовується застаріла версія картографічних даних.

Обережно

Система призначена для допомоги водієві при розпізнаванні певних дорожніх знаків у визначеному діапазоні швидкості. Не ігноруйте дорожні знаки, які не відображаються в системі.

Повністю покладаючись на цю спеціальну функцію, ви наражаєтеся на ризик під час керування.

Завжди адаптуйте швидкість під дорожні та погодні умови.

Використання водієм будь-яких допоміжних систем не звільняє його від повної відповідальності за керування автомобілем.

Під час їзди за кордоном пересвідчіться в тому, що автомобіль використовує блок швидкості відповідної країни. За потреби виберіть потрібні одиниці вимірювання на інформаційному дисплеї.

Система попередження про виїзд за межі смуги руху

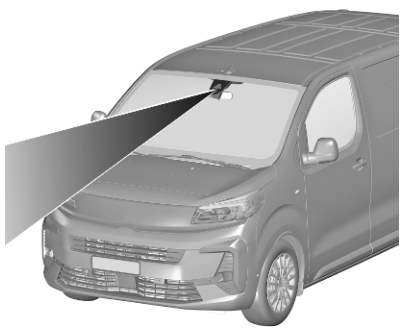

Система попередження про виїзд за межі смуги руху допомагає водію уникнути ненавмисного виїзду за межі смуги. Передня камера слідкує за краями дороги та дорожньої розміткою вздовж смуги, якою рухається автомобіль. Якщо автомобіль перетинає край дороги чи лінії дорожньої розмітки, система попередить про це водія.

Система не вважає виїзд за межі смуги руху випадковим, якщо було ввімкнено покажчики повороту, а також протягом кількох секунд після їх вимкнення.

Виявивши динамічний стиль водіння, зокрема натиснення педалі гальм або педалі акселератора чи різких рухів керма, система не попереджає про це.

Щойно система виявляє ненавмисний виїзд за межі смуги руху, контрольний індикатор починає швидко блимати жовтим світлом.

⚠ Попередження

Ця система допомагає керувати автомобілем, але за жодних обставин не може замінити потребу в пильності з боку водія.

Для належної роботи системи повинні виконуватися наступні умови:

- швидкість автомобіля має бути приблизно 65–180 км/год
- покажчики повороту не активовано
- не виявлено динамічний стиль водіння, зокрема натиснення педалі гальм або педалі акселератора
- розмітка смуг руху точно розпізнається системою
- автомобіль не входить у крутий поворот
- відсутня несправність, яка не дає системі коригувати траєкторію автомобіля

Активація

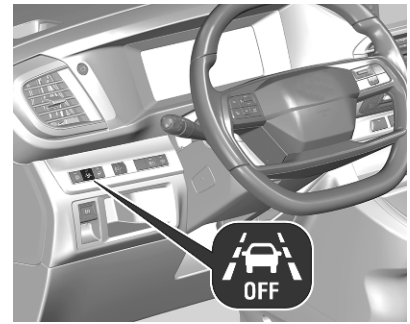

Якщо систему активовано, індикатор у кнопці не світиться. Щоб активувати систему, коли вона вимкнена, натисніть .

Систему також можна увімкнути на інформаційному дисплеї в меню налаштувань автомобіля .

Інформаційний дисплей ⇨ 120.

Залежно від версії автомобіля система завжди вмикається, навіть якщо її було деактивовано під час останнього циклу їзди. Система вмикається автоматично за замовчуванням щоразу під час запуску двигуна.

Додаткову інформацію див. у розділі ⇨ 210.

Деактивація

Щоб вимкнути систему, натискайте кнопку OFF, доки в ній не почне засвітитися світлодіод, або вимкніть систему на інформаційному дисплеї в меню налаштувань автомобіля.

Помилка

Якщо виникне несправність, в інформаційному центрі водія з'являться та , на дисплеї відобразиться повідомлення й пролунає сигнал попередження. Зверніться по допомогу на станцію технічного обслуговування.

Якщо якийсь із датчиків потрібно очистити, в інформаційному центрі водія засвітиться сигналізатор і з'явиться відповідне повідомлення.

Обмеження системи

На ефективність роботи системи можуть впливати такі фактори:

- камеру закриває сніг, лід, сльота, бруд або пошкодження вітрового скла або сторонні предмети, напр. наклейки
- мала відстань до автомобілів попереду
- дороги з поперечним нахилом
- звивисті або пагористі дороги
- недостатнє освітлення
- раптова зміна зовнішнього освітлення
- прямо в об'єктив камери потрапляє дуже яскраве світло, наприклад, від сонця або штучного освітлення
- погані погодні умови, наприклад, злива, густий туман або снігопад
- внесення змін в автомобіль, наприклад, нестандартні колеса
- дороги з поганою дорожньою розміткою

Система утримання смуги руху

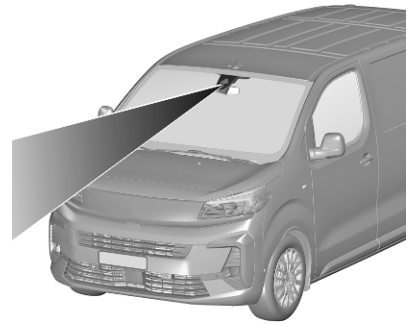

Система утримання смуги руху допомагає водію уникнути ненавмисного виїзду за межі смуги руху. Передня камера слідкує за краями дороги та дорожньої розміткою вздовж смуги, якою рухається автомобіль. Якщо автомобіль наближається до краю дороги або лінії дорожньої розмітки, кермо повертається в таке положення, щоб автомобіль знову рухався в межах смуги. Водій помітить, як для корегування траєкторії руху автомобіля кермо

повертається у відповідний бік. Якщо система недостатньо сильно повернула кермо, повертайте його в тому самому напрямку. Якщо потрібно змінити смугу руху, злегка поверніть кермо в протилежному напрямку.

Коли система повертає кермо, щоб скоригувати траєкторію руху автомобіля, блимає жовтим кольором в інформаційному центрі водія. Система утримання смуги руху не забезпечує безперервне кермування.

Система не вважає виїзд за межі смуги руху випадковим, якщо було ввімкнено покажчики повороту, а також протягом кількох секунд після їх вимкнення.

Система сповістить водія повідомленням і звуковим сигналом, якщо корекція триватиме більше десяти секунд. Якщо водій все ще не може утримати автомобіль у межах смуги, корегування через короткий час вимикається.

Коли під час корекції виявляється керування без допомоги рук, в інформаційному центрі водія з'являється попереджувальне повідомлення, водночас лунає попереджувальний звуковий сигнал. Кожне подальше виявлення невтручання продовжує тривалість попереджувального звукового сигналу.

Коли система попередження про виїзд за межі смуги не може втримати автомобіль у межах смуги й потрібні негайні дії водія, в інформаційному центрі водія з'являється застереження.

Примітка
У разі виявлення надто вузьких, надто широких або значно викривлених смуг руху система може не спрацьовувати.

Для належної роботи системи повинні виконуватися наступні умови:

- автомобіль має рухатися зі швидкістю від 65 км/годдо 180 км/год
- покажчики повороту не активовано
- електронну систему курсової стійкості активовано, але не задіяно
- вилку кабелю живлення не підключено до електричної розетки зчіпного пристрою причепа
- не виявлено динамічний стиль водіння, зокрема натиснення педалі гальм або педалі акселератора
- розмітка смуг руху точно розпізнається системою
- тимчасове запасне колесо не використовується

- автомобіль не входить у крутий поворот
- відсутня несправність, яка не дає системі коригувати траєкторію автомобіля

Залежно від версії, активна лише система попередження про виїзд за межі смуги руху у випадках, коли виникає несправність у системі, використовується запасне колесо, вимкнуто електронну систему курсової стійкості або, наприклад, буксирується причіп.

Система попередження про виїзд за межі смуги руху ⇨ 244.

Активація

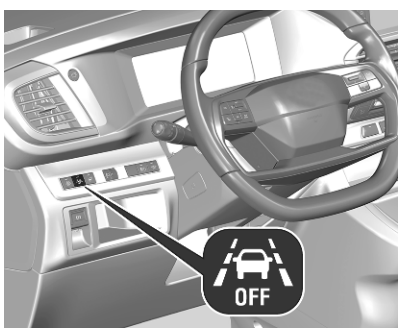

Якщо систему активовано, індикатор у кнопці OFF не світиться. Щоб активувати систему, коли вона вимкнена, натисніть OFF.

Систему також можна увімкнути на інформаційному дисплеї в меню налаштувань автомобіля.

Інформаційний дисплей ⇨ 120.

Залежно від версії автомобіля система завжди вмикається, навіть якщо її було деактивовано під час останнього циклу їзди. Система вмикається автоматично за замовчуванням щоразу під час запуску двигуна.

Додаткову інформацію див. у розділі ⇨ 210.

Деактивація

Щоб вимкнути систему, натискайте кнопку OFF, доки в ній не почне засвітитися світлодіод, або вимкніть систему на інформаційному дисплеї в меню налаштувань автомобіля.

Помилка

Якщо виникне несправність, в інформаційному центрі водія з’являться та , на дисплеї відобразиться повідомлення й пролунає сигнал попередження. Зверніться по допомогу на станцію технічного обслуговування.

Якщо якийсь із датчиків потрібно очистити, в інформаційному центрі водія засвітиться сигналізатор і з'явиться відповідне повідомлення.

Обмеження системи

На ефективність роботи системи можуть впливати такі фактори:

- камеру закриває сніг, лід, сльота, бруд або пошкодження вітрового скла або сторонні предмети, напр. наклейки
- важкий або нерівномірно розподілений вантаж
- мала відстань до автомобілів попереду
- дороги з поперечним нахилом
- звивисті або пагористі дороги

- недостатнє освітлення
- раптова зміна зовнішнього освітлення
- прямо в об'єктив камери потрапляє дуже яскраве світло, наприклад, від сонця або штучного освітлення
- погані погодні умови, наприклад, злива, густий туман або снігопад
- внесення змін в автомобіль, наприклад, нестандартні колеса
- хибний рівень тиску в шинах
- дороги з поганою дорожньою розміткою

Коли автомобіль рухається довгою прямою смугою з якісним дорожнім покриттям, може з'явитися попереджувальне повідомлення, навіть якщо водій належно тримає кермо.

Деактивуйте систему, якщо її роботі заважають плями смоли, тіні чи тріщини на дорожньому покритті, тимчасова або будівельна дорожня розмітка чи інші дефекти дороги.

⚠ Попередження

Обов'язково слідкуйте за дорогою і правильним положенням автомобіля на смузі руху, інакше може статися ДТП, яке призведе до пошкодження автомобіля, травми або смерті.

Система може не втримати автомобіль на смузі чи видати попередження, навіть коли дорожню розмітку виявлено.

Кермування системи може бути недостатнім, щоб втримати автомобіль на смузі руху.

Система може пропустити виїзд за межі смуги через зовнішні чинники (стан дороги та її покриття, погода тощо). Водій повністю відповідає за керування автомобілем і під час водіння має завжди тримати руки на кермі.

Використання системи на слизькій дорозі може призвести до втрати контролю над автомобілем та спричинити ДТП. Вимкніть цю систему.

Система підтримання пильності водія

Система контролю пильності водія відстежує, як довго водій керував автомобілем, і визначає рівень його уважності. Система стежить за пильністю водія на основі відхилень траєкторії руху автомобіля від розмітки на смузі руху.

Система не може замінити потребу в пильності з боку водія. Рекомендується робити перерву, відчувши втому, або принаймні кожні 2 години. Не сідайте за кермо, коли почуваєтеся втомленими.

Увімкнення та вимкнення

Цю систему можна активувати або деактивувати на інформаційному дисплеї.

Інформаційний дисплей ⇨ 120.

Коли система вимикається ⊜ може спалахнути в інформаційному центрі водія.

Система завжди вмикається, навіть якщо її було деактивовано під час останнього циклу їзди. Система вмикається автоматично за замовчуванням щоразу під час запуску двигуна.

Додаткову інформацію див. у розділі ⇨ 210.

Система відстеження тривалості водіння

Якщо водій не зробив перерву після двох годин їзди на швидкості понад 65 км/год, система нагадає йому про це спливаючим символом ☕ в центрі інформації для водія. Одночасно пролунає звуковий сигнал. Попередження повторюватиметься щогодини, доки автомобіль не зупиниться, незалежно від того, як змінювалася швидкість автомобіля.

Попередження про відлік часу водіння скидається, якщо запалювання було вимкнено на кілька хвилин або відстебнуто пасок безпеки водія і відчинено дверцята водія.

Примітка
Якщо швидкість автомобіля стане меншою за 65 км/год, роботу системи буде призупинено. Тривалість поїздки знову рахуватиметься, як тільки швидкість автомобіля стане більшою за 65 км/год.

Виявлення неуважності водія

Система контролює рівень пильності водія, коли швидкість перевищує 65 км/год. Камера вгорі лобового скла виявляє відхилення траєкторії руху автомобіля від розмітки на смузі руху.

Система може виконувати процедуру навчання до 30 хвилин від початку моніторингу. Упродовж цього періоду індивідуальна поведінка водія аналізується, і попередження не видається.

Якщо траєкторія руху автомобіля вказує на певний рівень сонливості або неуважності водія, система запускає перший рівень попереджень. Для попередження водія відображається повідомлення і лунає звуковий сигнал.

Після трьох попереджень першого рівня система запускає нове попередження, що складається з повідомлення та більш вираженого звукового сигналу.

За деяких умов руху, як от погане дорожнє покриття, сильний вітер тощо, система може надавати попередження незалежно від рівня пильності водія.

Виявлення сонливості водія повторно ініціалізується у таких ситуаціях:

- запалювання було вимкненим протягом кількох хвилин
- швидкість залишається нижче 65 км/год упродовж кількох хвилин
- ремінь безпеки водія був відстебнутий, а двері водія відчинені

Обмеження системи

У наведених нижче ситуаціях система може працювати неправильно або навіть не працювати взагалі:

- погана видимість, спричинена недостатнім освітленням проїзної частини, снігопадом, зливою, щільним туманом тощо
- засліплення, спричинене світлом фар зустрічного транспорту, заходом сонця, відблисками вологої дороги, виїздом із тунелю, рухом по дорозі, де чергуються освітлені та затінені ділянки
- не виявлено дорожню розмітку на смузі руху або на ній є декілька розміток через дорожні роботи
- мала відстань до автомобілів попереду
- звивисті або вузькі дороги
- діє вдосконалена система утримання смуги руху
- камеру закриває сніг, лід, сльота, бруд або пошкодження вітрового скла або сторонні предмети, напр. наклейки, ⊜ може з 'явитися в інформаційному центрі водія у супроводі повідомлення
- у разі збою системи ⊜ може з'явитися в інформаційному центрі водія у супроводі повідомлення і сигналу попередження

Зарядження

Загальна інформація

⚠ Попередження

Особам із кардіостимулятором потрібно проконсультуватися з лікарем щодо можливих застережних заходів.

Заряджання акумуляторної батареї високої напруги автомобіля залежить від кількох факторів:

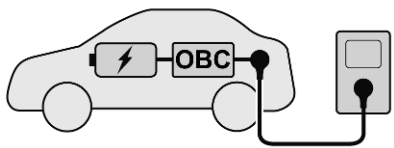

- акумуляторна батарея високої напруги автомобіля
- внутрішній вбудований зарядний пристрій (OBC)
- зарядний кабель
- зовнішній зарядний пристрій

Зарядний кабель з'єднує автомобіль із зовнішнім зарядним пристроєм, який забезпечує заряджання. Це може бути побутова електрична розетка, розетка Green'Up, настінна зарядна станція або зарядна станція загального користування.

Акумуляторна батарея високої напруги заряджається лише постійним струмом (DC). Під час заряджання автомобіля змінним струмом (AC) змінний струм має перетворюватися на постійний. Цю функцію виконує вбудований зарядний пристрій автомобіля. Вбудований зарядний пристрій забезпечує потужність заряджання 7,4 кВт (однофазний) і 11 кВт (трифазний).

Якщо автомобіль заряджається від зарядної станції загального користування постійного струму, перетворення струму не потрібне. Акумуляторну батарею високої напруги можна заряджати напряму постійним струмом, що виробляється зарядною станцією постійного струму.

Швидкість заряджання батареї високої напруги автомобіля залежить від найслабшого елемента зарядного ланцюга. Щоб швидкість заряджання була максимальною, зарядний кабель і зарядний пристрій мають бути сумісними.

Примітка
Переконайтеся, що використовуваний зарядний кабель сумісний із вбудованим зарядним пристроєм автомобіля.

Види заряджання ⇨ 252.

Зарядний кабель ⇨ 253.

Витрата заряду акумуляторної батареї та запас ходу

Під час друку значення витрати заряду акумуляторної батареї та запасу ходу автомобіля недоступні.

Характеристики, що стосуються вашого автомобіля, див. у Сертифікаті відповідності, що надається з вашим автомобілем чи в інших національних реєстраційних документах.

Нормативи витрати заряду акумуляторної батареї регулюються директивами R (EC) № 715/2007 та № 2017/1151 (в останній застосовній редакції).

Типи заряджання

Є кілька типів заряджання акумуляторної батареї високої напруги автомобіля.

Заряджання від настінних зарядних станцій

Настінна зарядна станція – це зарядний пристрій для приватних будинків. Його обладнано зарядним кабелем, який підключається до зарядного гнізда автомобіля. Деякі настінні зарядні станції не мають зарядного кабелю. У цьому випадку знадобиться окремий зарядний

кабель, один кінець якого приєднується до настінної зарядної станції, а другий – до зарядного гнізда автомобіля.

Заряджання може тривати від 5 до 7 годин за потужності заряджання 11 кВт та від 7,5 до 9 годин за потужності заряджання 7,4 кВт.

Заряджання від зарядних станцій загального користування

Зарядні станції можуть забезпечувати або змінний струм (AC) або постійний струм (DC) заряджання. Тривалість заряджання може різнитися залежно від зарядної станції – зарядні станції постійного струму забезпечують найшвидше заряджання. Зарядний кабель зарядної станції потрібно підключити до зарядного гнізда автомобіля.

- Зарядна станція зі змінним струмом заряджання: Заряджання може тривати від 5 до 7 годин за потужності заряджання 11 кВт та від 7,5 до 9 годин за потужності заряджання 7,4 кВт.

- Зарядна станція з постійним струмом заряджання: На 80% акумуляторна батарея може зарядитися приблизно за 30 хвилин при потужності заряджання 100 кВт.

Заряджання від побутових електричних розеток

Для заряджання від побутової електричної розетки приєднайте один кінець зарядного кабелю до зарядного гнізда автомобіля, а другий – до побутової електричної розетки.

За потужності заряджання 1,8 кВт процес заряджання може тривати від 30 до 38 годин.

Зарядний кабель

Залежно від типу заряджання використовуються різні зарядні кабелі.

⚠Попередження

Неправильне використання портативних зарядних кабелів може спричинити пожежу, ураження електричним струмом або опіки, а також призвести до пошкодження майна, серйозних травм або загибелі людей.

- Не використовуйте подовжувачі, мережеві фільтри з кількома розетками, розгалужувачі, заземлювальні адаптери, пристрої для захисту від стрибків напруги та аналогічні пристрої.
- Заборонено використовувати зношену чи пошкоджену електричну розетку або розетку, у якій вилка не триматиметься надійно.
- Заборонено занурювати зарядний кабель у будь-які рідини.
- Заборонено використовувати незаземлену електричну розетку.
- Не можна використовувати електричну розетку, підключена в коло з іншими електричними споживачами.

⚠Попередження

Перед користуванням цим приладом прочитайте всі застереження та правила техніки безпеки. Нехтування застереженнями та інструкціями може призвести до ураження електричним струмом, пожежі та/або серйозних травм.

Суворо заборонено залишати без нагляду дітей біля автомобіля під час його заряджання, а також дозволяти їм гратися зарядним кабелем.

Якщо вилка з комплекту не підходить до електричної розетки, не можна змінювати конструкцію вилки. Зверніться до кваліфікованого електрика, щоб він перевірив електричну розетку.

Не встромляйте пальці в роз’єм на електромобілі.

⚠Небезпека

Існує ризик ураження електричним струмом, яке може призвести до отримання травм або смерті.

Забороняється використовувати зарядний кабель, якщо якась із його частин пошкоджена.

Забороняється відкривати та знімати кришку зарядного кабелю.

Обслуговування дозволяється проводити лише кваліфікованим спеціалістам. Підключати зарядний кабель потрібно до правильно заземленої розетки за допомогою кабелів, які не мають пошкоджень.

Звичайний побутовий кабель (для режиму Mode 2) / побутовий кабель підвищеної потужності (для режиму Mode 2)

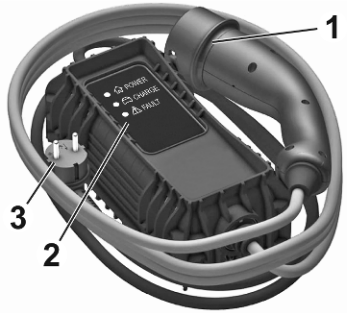

1 : Вилка для приєднання зарядного кабелю до автомобіля
2 : Покажчики стану
3 : Вилка для настінної розетки

Звичайні побутові кабелі (для режиму Mode 2) використовуються для заряджання від побутових електричних розеток. Звичайний побутовий кабель (для режиму Mode 2) складається зі з'єднувача для підключення до автомобіля, блока керування та з'єднувача для підключення до електричної розетки. Блок керування має вбудований контролер заряджання та кілька світлодіодів, які вказують на стан заряджання.

Побутові кабелі підвищеної потужності (для режиму Mode 2) подібні до звичайних (для режиму Mode 2). Однак ефективність заряджання за допомогою побутових кабелів підвищеної потужності (для режиму заряджання Mode 2) вища, ніж у звичайних побутових кабелів (для режиму заряджання Mode 2). Побутові кабелі підвищеної потужності (для режиму Mode 2) використовуються для розеток Green'Up, які має встановити сертифікований електрик на місці користування ними споживачем.

Індикатори стану зарядного кабелю

Після підключення зарядного кабелю він виконає швидке самотестування, під час якого ненадовго засвітяться всі індикатори стану. Відомості про функції індикаторів стану див. у посібнику виробника зарядного кабелю.

Важлива інформація про портативний зарядний пристрій BEV

- Заряджання електромобіля може навантажувати електросистему будинку більше, ніж звичайний побутовий прилад.
- Перед підключенням до будь-якої електричної розетки зверніться до кваліфікованого електрика, щоб він оглянув електричну мережу (електричну розетку, проводку, з’єднання та захисні пристрої) й перевірив, чи витримає вона напружену роботу при постійному навантаженні 10 A.
- Електричні розетки можуть зношуватися від користування за звичайних умов або зазнавати пошкоджень із часом – такі розетки непридатні для заряджання BEV.

- Перевірте електричну розетку/вилку під час заряджання – припиніть використовувати її, якщо електрична розетка/вилка нагрілася, а потім доручіть кваліфікованому електрику виконати обслуговування розетки.
- Надворі підключатися потрібно до розетки, захищеної від опадів.
- Підвісьте зарядний кабель, щоб зменшити навантаження на електричну розетку/вилку.

  Типи силових установок ⇨ 4.

Зарядний кабель для режиму Mode 3

1 : Вилка для приєднання зарядного кабелю до автомобіля
2 : З'єднувач для настінної зарядної станції / зарядної станції змінного струму

Зарядні кабелі для режиму Mode 3 призначені для заряджання від настінних зарядних станцій і зарядних станцій змінного струму. Зарядний кабель для режиму Mode 3 має з'єднувач для підключення до автомобіля та з'єднувач для настінної зарядної станції / зарядної станції змінного струму. Настінні зарядні станції / зарядні станції змінного струму можуть мати вбудований зарядний кабель для режиму Mode 3. Додаткові відомості про зарядний кабель для режиму 3 див. у посібнику виробника зарядного кабелю.

Зарядний кабель для режиму Mode 4

Примітка
Довжина використовуваних зарядних кабелів постійного струму має бути меншою ніж 30 м.

Зарядні кабелі для режиму Mode 4 використовуються для заряджання від джерел постійного струму. Оскільки зарядні кабелі для режиму Mode 4 вбудовані в зарядні станції постійного струму, вони мають лише з'єднувач для підключення до автомобіля.

Заряджання

⚠ Попередження

Особам із кардіостимулятором або подібними пристроями потрібно проконсультуватися з лікарем щодо можливих застережних заходів.

Якщо у вас виникли сумніви, не залишайтеся під час заряджання в салоні чи поруч з автомобілем або поруч із зарядним кабелем чи зарядним пристроєм.

Для забезпечення сумісності вилки та розетки використовуються різні етикетки. Етикетки знаходяться на внутрішньому боці кришки зарядного гнізда автомобіля. Будьте уважні і підключайте лише кабель такого самого типу.

Для заряджання від мережі змінного струму використовуються вилка та розетка типу 2

Для заряджання від мережі постійного струму використовуються вилка та розетка типу FF

⚠ Попередження

Стежте, щоб у зарядне гніздо автомобіля, на вилку зарядного кабелю для приєднання до автомобіля та в побутову електричну розетку не потрапляли рідини.

Під час заряджання від зарядних станцій загального користування змінного/постійного струму дотримуйтеся правил користування відповідною станцією. Зарядні станції загального користування змінного струму можуть не мати вбудованого зарядного кабелю. У цьому випадку потрібен портативний зарядний кабель для режиму Mode 3.

⚠ Попередження

Для заряджання автомобіля можна використовувати лише таку побутову електричну розетку, яка правильно заземлена й захищена диференційним вимикачем на 30 мА.

Використовуйте лише побутову електричну розетку, захищену автоматичним вимикачем, розрахованим на силу струму електричного кола.

Попросіть кваліфікованого електрика перевірити вибрану вами електроустановку. Установка має відповідати державним стандартам і бути сумісною з автомобілем.

Якщо планується використовувати спеціально призначену для заряджання побутову електричну розетку, доручіть її встановлення кваліфікованому електрику.

Переконайтеся, що електрична розетка, вилка та кабель не збільшують вагу блока керування.

1. Перемкніться на режим **P** і вимкніть автомобіль.

2. Натисніть люк зарядного гнізда, щоб відчинити його.

3. За потреби вийміть зарядний кабель із багажного відділення.
4. За потреби вставте вилку зарядного кабелю у відповідний порт зовнішнього джерела живлення.

   Зарядний кабель ⇨ 253.

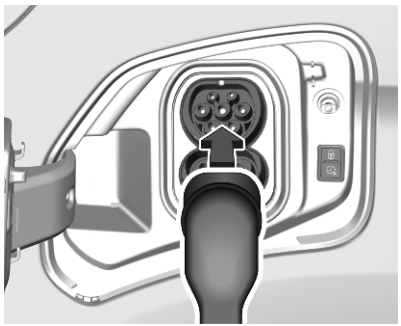

5. Приєднайте відповідний кінець зарядного кабелю до зарядного гнізда на автомобілі.

   Стан заряджання ⇨ 261.

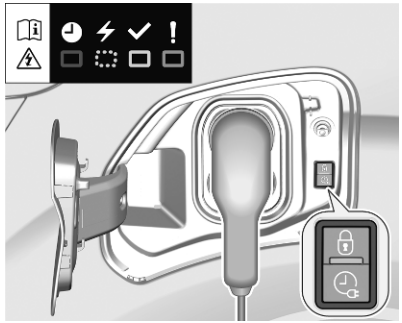

Заряджання розпочалося, якщо індикатори стану на зарядному гнізді та на блоці керування зарядного кабелю (за наявності) блимають зеленим кольором.

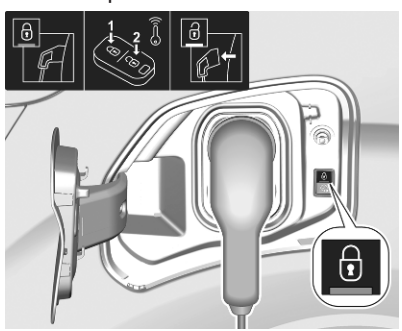

Під час заряджання вилка зарядного кабелю автомобіля блокується в зарядному гнізді – доки триває заряджання, від’єднати її не можна. Світиться індикатор 🔒.

Види заряджання ⇨ 252.

Скасування процесу заряджання

Примітка
Зарядні станції загального користування можуть стягувати додаткову плату, якщо процес заряджання знову запущено після його скасування.

Щойно почнеться процес заряджання, не скасовуючи його, двері можна відімкнути, лише якщо спершу було активовано вибіркове відмикання.

Натисніть 🔒 на пульті дистанційного керування, щоб у потрібний момент скасувати процес заряджання.

Натисніть 🔒 двічі, щоб у потрібний момент скасувати процес заряджання, коли активовано вибіркове замикання.

Центральний замок ⇨ 10.

Припинення заряджання

Батарею високої напруги повністю заряджено, якщо індикатор стану на зарядному гнізді постійно світиться зеленим кольором.

1. Перш ніж від’єднати вилку зарядного кабелю автомобіля від зарядного гнізда, відімкніть автомобіль.

   Якщо автомобіль уже відімкнуто, замкніть його і знову відімкніть.

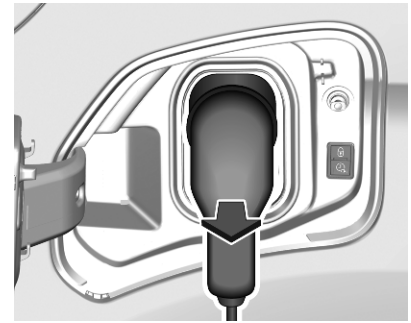

2. Від'єднайте з'єднувач зарядного кабелю автомобіля від зарядного гнізда впродовж 30 секунд після відмикання замків.
3. Зачиніть люк зарядного гнізда, добре натиснувши на нього по центру.
4. Від'єднайте зарядний кабель від зовнішнього джерела живлення.
5. За потреби зберігайте зарядний кабель у багажнику.

Доки зарядний кабель підключений до автомобіля, їхати ним не можна.

Програмоване заряджання

За замовчуванням заряджання починається, щойно зарядний кабель підключено до зарядного гнізда автомобіля.

Запрограмоване заряджання можливе лише за умови використання побутової електричної розетки / розетки Green'Up або настінної зарядної станції.

Програмоване заряджання можна також виконувати за допомогою додатка MyOpel App.

Примітка
Залежно від версії програмованим заряджанням можна користуватися лише через додаток MyOpel App.

1. Натисніть ⌂.
2. Торкніться ⚡.
3. Виберіть **Заряджання**.
4. Торкніться ⏲.
5. Укажіть кількість годин і хвилин, після яких розпочнеться процес заряджання.
6. Торкніться **OK**.
7. Підключіть автомобіль до розетки.

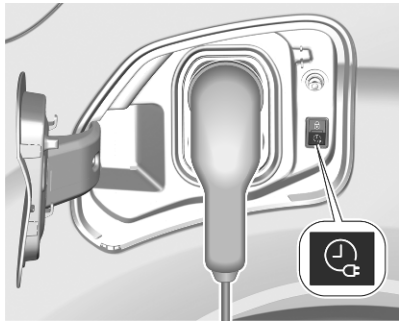

8. Протягом однієї хвилини натисніть ⏲, щоб активувати програмоване заряджання.
9. Залежно від версії автомобіля його потрібно замкнути.

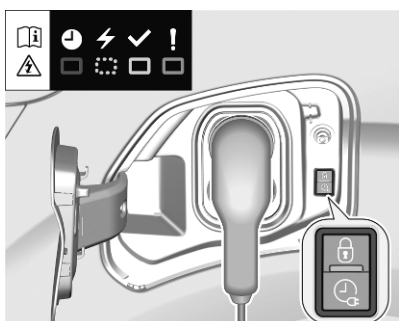

Індикатор стану світиться синім кольором – це означає, що програмоване заряджання активне.

Заряджання ⇨ 257.

Стан заряджання ⇨ 261.

Стан заряджання

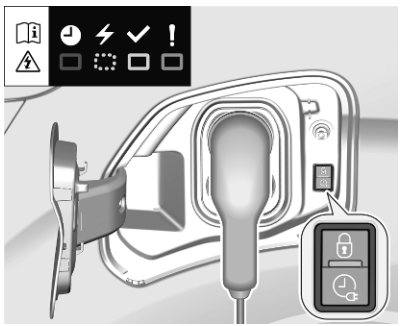

Якщо автомобіль підключено до розетки заряджання і вимкнено, індикатор стану заряджання вказуватиме на наведені нижче стани:

- Світиться білим: увімкнено допоміжне підсвічування під час відчинення люка зарядного гнізда
- Світиться зеленим: заряджання завершено
- Блимає зеленим: заряджання триває
- Світиться червоним: стався збій заряджання
- Світиться синім: активне програмоване заряджання

Якщо автомобіль підключено до мережі для заряджання, але індикатор стану заряджання не світиться, це означає, що в системі заряджання виникла несправність.

Додаткові індикатори стану заряджання розміщені на блоці керування звичайного побутового кабелю (режим 2)/удосконаленого побутового кабелю (режим 2).

Зарядний кабель ⇨ 253.

Програмоване заряджання ⇨ 260.

Пальне

Водень

Використовувати можна лише водневе пальне, що відповідає стандартам ЄС DIN EN 17124 або ISO 14687, або еквівалентне йому.

FUEL TYPE : CHG
MFP : 87.5 MPa (12690 psi)
NWP : 70 MPa (10150 psi)

На люку заливної горловини міститься наліпка, де вказується дозволений тип водневого пального, а також максимальний тиск заправляння (**MFP**) і номінальний робочий тиск (**NWP**).

У країнах Євросоюзу цими символами позначені заправні пістолети на бензоколонках. Заправляти автомобіль можна тільки пальним дозволеного типу.

Примітка
Якщо і рівень заряду акумуляторної батареї високої напруги, і рівень водню в балонах дуже низькі, заправляти автомобіль водневим пальним можна лише після заряджання акумуляторної батареї.

Водневі балони з простроченим терміном придатності

⚠ Небезпека

Заборонено заправляти водневі балони після зазначеного терміну їх придатності.

DO NOT REFUEL
AFTER YYYY.MM

Термін придатності водневих балонів указується на наліпці, розміщеній на внутрішній стороні люка заливної горловини.

Пальне для дизельних двигунів

Дизельні двигуни сумісні з біопальним, що відповідає поточним і майбутнім європейським стандартам та доступне на автозаправних станціях:

Дизельне пальне, яке відповідає стандарту EN590, змішане з біопальним, що відповідає стандарту EN14214 (може містити до 7% метилового ефіру жирної кислоти)

дизельне пальне, що відповідає стандарту EN16734, змішане з біопальним, що відповідає стандарту EN14214 (може містити до 10% метилового ефіру жирної кислоти);

парафінове дизельне пальне, що відповідає стандарту EN15940, змішане з біопальним, що відповідає стандарту EN14214 (може містити до 7% метилового ефіру жирної кислоти).

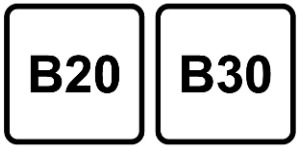

Можна використовувати пальне B20 або B30, що відповідає стандарту EN16709. Однак у разі використання цього пального навіть час від часу потрібне суворе застосування спеціальних умов обслуговування, які класифікуються як "Тяжкі умови".

Докладнішу інформацію можна отримати в дилерській компанії або на кваліфікованій станції технічного обслуговування.

Використання палива, якість якого не відповідає чинним Технічним умовам (Указ № 118 від 27.02.2008 р. з поправками № 1076 від 30.12.2008 р.) може призвести до пошкодження двигуна та скасування всіх гарантійних зобов'язань.

Обережно

Використовувати інший тип (біо-)пального (рослинної олії чи тваринного жиру, в чистому або розведеному вигляді, побутового пального тощо) суворо заборонено (внаслідок цього може пошкодитися двигун і паливна система).

Примітка
Для дизельного пального дозволяється використовувати лише ті присадки, які відповідають стандарту B715000.

Експлуатація за низької температури

При температурі нижче 0° C деякі дизельні продукти з сумішами біодизелю можуть забити паливні канали, замерзнути або набути форми гелю, що може вплинути на систему подачі пального. Можуть порушитися запуск і робота двигуна. Не забудьте заправити бак зимовим дизельним пальним, призначеним для використання при температурі навколишнього повітря нижче 0 °C.

Арктичний сорт дизельного пального можна використовувати в умовах дуже холодного клімату при температурі нижче -20 °C. Цей сорт пального не рекомендується використовувати в умовах теплого або тропічного клімату – це може спричинити заглухання двигуна чи його неналежний запуск або пошкодити систему вприскування пального.

Поповнення рівня пального

⚠ Небезпека

Перед заправлянням вимкніть запалювання, а також усі зовнішні нагрівачі з камерами згорання.

Дотримуйтеся інструкцій з експлуатації та техніки безпеки заправної станції під час заправляння.

⚠ Небезпека

Пальне є займистим і вибухонебезпечним. Забороняється палити. Забороняється наявність відкритого вогню.

Якщо всередині автомобіля відчувається запах пального, негайно зверніться на станцію технічного обслуговування, щоб її спеціалісти усунули причину цієї проблеми.

На кришці горловини паливного баку є наліпка із символами допустимих типів пального. У країнах Євросоюзу цими символами позначені заправні пістолети на бензоколонках. Заправляти автомобіль можна тільки пальним дозволеного типу.

Обережно

У випадку заправки невідповідним типом палива не заводьте двигун.

Кришка горловини паливного бака розташована в задньому лівому крилі автомобіля.

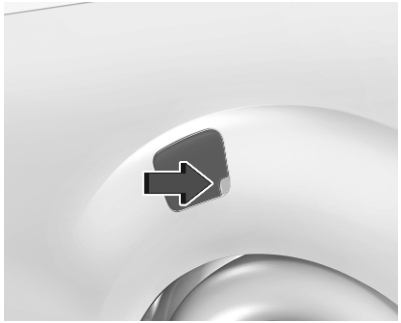

Якщо автомобіль обладнано системою електронного ключа, люк заливної горловини паливного бака можна відчинити, лише коли автомобіль відімкнено. Залежно від версії для відкривання люка заливної горловини паливного бака потрібно натиснути на нього або потягнути за правий нижній кут.

Залежно від версії вставте ключ у замок і відімкніть кришку.

Щоб відкрити горловину, повільно відкрутіть кришку проти годинникової стрілки.

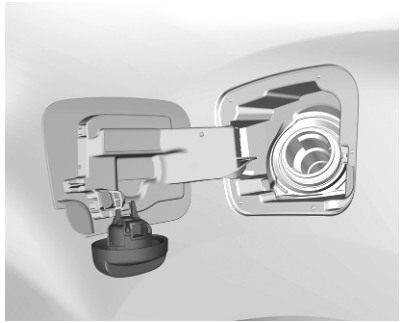

Кришку горловини паливного бака можна почепити на гачок на дверцятах горловини паливного бака.

Встановіть насадку в пряме положення відносно заливної горловини, а потім з невеликим зусиллям вставте насадку в горловину.

Для заправки пальним увімкніть заправний пістолет.

Після автоматичного припинення подачі пального бак можна доповнити, натискаючи важіль заправного пістолета (не більше двох разів).

Обережно

Витріть усі переливи.

Щоб закрити кришку паливнозаливної горловини, поверніть її за годинниковою стрілкою до клацання.

Закрийте кришку до фіксації.

Кришка горловини паливного баку

Використовуйте лише оригінальні кришки для горловини паливного бака.

Автомобілі з дизельними двигунами оснащуються спеціальними кришками горловини паливного баку.

Автомобіль на паливних елементах

⚠ Небезпека

Перед заправлянням вимкніть запалювання, а також усі зовнішні нагрівачі з камерами згорання.

Дотримуйтеся інструкцій з експлуатації та техніки безпеки заправної станції під час заправляння.

⚠ Небезпека

Забороняється заправляти автомобіль після ДТП. Зверніться за допомогою до майстерні.

⚠ Попередження

Заправляйтеся лише на станціях, які відповідають стандартам заправляння SAE J2601 або EN 17127.

Примітка
Система не дозволяє одночасно заправляти автомобіль пальним і заряджати акумуляторну батарею.

Примітка
Якщо автомобіль не вдається заправити, зверніться по допомогу на станцію технічного обслуговування.

Примітка
Щойно система дозволить заправляти автомобіль, почати заправляння потрібно протягом п'яти хвилин.

Щойно мине цей проміжок часу, процес заправляння буде скасовано. У цьому випадку зачиніть люк заливної горловини та знову розпочніть процес заправляння.

Перед заправлянням автомобіля

Почати заправляти автомобіль можна, лише коли виконано такі попередні умови:

- Вимкнено запалювання.
- Увімкнено стоянкове гальмо.
- Селектор перемикання передач у положенні **P**.

Дозаправка

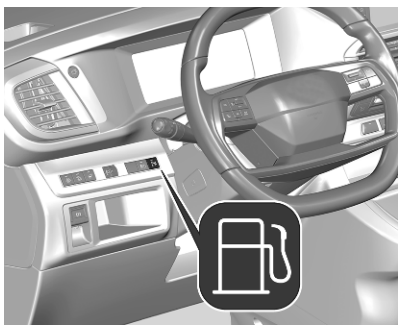

1. Натисніть і утримуйте ⛽. Система перевірить, чи виконано попередні умови. Для цього знадобиться не більше ніж одна хвилина. Якщо попередні умови виконано, люк заливної горловини відімкнеться, в інформаційному центрі водія з'явиться відповідне повідомлення і пролунає попереджувальний сигнал.

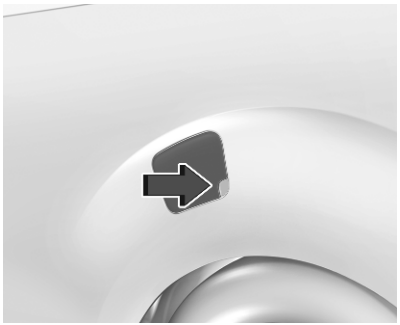

2. Відчиніть люк заливної горловини, потягнувши за його правий нижній кут.

   Люк заливної горловини розміщений з лівого боку автомобіля в його задній частині.

Примітка
Якщо люк заливної горловини знову було помилково зачинено, його потрібно знову відчинити протягом однієї хвилини, інакше процес заправляння доведеться починати заново.

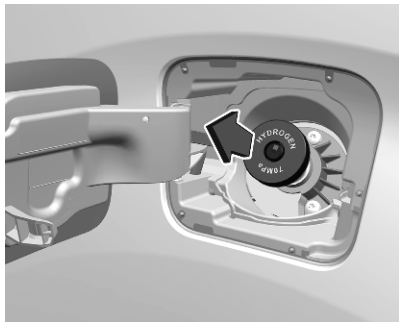

3. Зніміть кришку заливної горловини паливного бака і заправте автомобіль, дотримуючись правил заправної станції.
4. Після заправляння вставте кришку заливної горловини на місце, зачиніть люк і дочекайтеся, коли він замкнеться.

Витрати пального - викиди CO_2

ОЖЕЛЕДИЦЯ
Витрата пального (сумарна) становить від 8,2 до 6,5 л/100 км.

Викиди CO_2 становлять від 216 до 171 г/км.

Автомобіль на паливних елементах
Сумарний запас ходу (на заряді акумуляторної батареї високої напруги та на водні в балоні) становить приблизно 400 км.

Загальна інформація

Характеристики, що стосуються вашого автомобіля, див. у Сертифікаті відповідності, що надається з вашим автомобілем чи в інших національних реєстраційних документах.

Нормативи витрати пального регулюються директивами R (ЕС) № 715/2007 та № 2017/1151 (в останній застосовній редакції).

Також положення директиви регулюють рівень викидів CO_2.

Наведені цифри не повинні вважатися гарантією для фактичних витрат пального певного автомобіля. Більше того, витрати пального залежать від індивідуального стилю водіння, а також від інтенсивності руху та дорожніх умов.

Усі значення ґрунтуються на базовій моделі ЄС зі стандартним обладнанням.

Під час обчислення витрат пального враховується споряджена маса автомобіля, встановлена відповідно до нормативів. Додаткове обладнання може збільшити витрати пального, рівень викидів CO_2та знизити максимальну швидкість.

Зчіпний пристрій для причепа

Загальна інформація

Використовуйте лише схвалене для автомобіля обладнання.

Проводьте модернізацію буксирувального обладнання в майстерні. Це може бути потрібним, щоб внести зміни, які впливають на систему охолодження, теплозахист або інше обладнання.

Характеристики водіння та поради щодо буксирування

Перед під’єднанням причепа змастіть кулю причіпного пристрою. Проте не робіть цього, якщо стабілізатор, який діє на кулю причіпного пристрою, використовується для зменшення коливальних рухів.

Під час буксирування причепа забороняється перевищувати швидкість 80 км/год. Максимальна

швидкість 100 км/год допустима лише за умови використання демпфера, коли дозволена загальна маса причепа не перевищує власної маси автомобіля.

Для причепів з низькою стійкістю під час руху та фургонів рекомендується обов'язково використовувати демпфер.

Якщо причеп починає коливатися, рухайтеся повільніше, не намагайтеся різко виправити керування та гальмування.

Під час спуску їдьте на тій самій передачі, на якій їхали вгору, та з приблизно такою швидкістю.

Якщо зовнішня температура перевищує 37 °C, зменште навантаження на причіп, щоб не завдати шкоди двигуну.

При високій зовнішній температурі повітря після зупинки автомобіля рекомендується дати двигуну попрацювати протягом однієї–двох хвилин, щоб він швидше охолодився.

Відрегулюйте тиск у шинах до рівня, вказаного для повного навантаження ⇨ 334.

Автомобіль із причепом має довший гальмівний шлях. Щоб запобігти надмірному нагріванню гальм, бажано використовувати гальмування двигуном.

Під час руху під гору температура охолоджувальної рідини підвищується. Щоб зменшити нагрівання, рухайтеся зі зниженою швидкістю та стежте за температурою охолоджувальної рідини. Якщо світиться контрольний індикатор ● датчика температури охолоджувальної рідини двигуна, зупиніть автомобіль і якомога швидше заглушіть двигун.

Буксирування причепа

Вантаж причепа

Допустимим навантаженням причепа є максимальні значення, які залежать від автомобіля та двигуна та які не можна перевищувати. Фактичним навантаженням причепа є різниця між фактичною повною масою причепа та фактичним навантаженням на причіпний пристрій причепа.

Допустимі навантаження причепа вказані в документації автомобіля. Загалом вони є дійсними для ухилів не більше 12%.

Допустимі навантаження причепа застосовні при вказаних ухилах та висоті над рівнем моря. Оскільки зі збільшенням висоти потужність двигуна через розрідження повітря зменшується, що призводить до погіршення здатності подолання підйомів, допустима загальна вага автопоїзда також має зменшуватися на 10% на кожні 1000 метрів висоти. Загальна маса автопотяга не має зменшуватися під час руху дорогами з невеликими схилами (менше ніж 8%, наприклад шосе).

Забороняється перевищувати допустиму загальну вагу автопотяга. Ця вага вказана на маркувальній табличці ⇨ 329.

Розподіляючи вантаж у причепі, важкі предмети слід складати якомога ближче до осі.

Вертикальне навантаження на причіпний пристрій

Вертикальне навантаження на причіпний пристрій - це навантаження причепа на кулю причіпного пристрою. Його можна змінити, змінивши розподіл вантажу під час завантаження причепа.

Максимально допустиме вертикальне навантаження на причіпний пристрій указано на маркувальній табличці буксирувального обладнання та в документації до автомобіля.

Завжди намагайтеся добитися максимального вертикального навантаження на причіпний пристрій, особливо коли причеп важкий. Вертикальне навантаження на причіпний пристрій не повинно бути менше 25 кг.

Навантаження на задню вісь

Коли причіп причеплений і автомобіль повністю завантажений, допустиме навантаження на задню вісь (див. маркувальну табличку чи документацію до автомобіля) можна перевищити на 60 кг. Загальну масу автомобіля перевищувати не можна. Якщо допустиме навантаження на задню вісь перевищено, максимальна швидкість руху не може перевищувати 100 км/год.

Буксирувальне обладнання

Залежно від версії на автомобіль можна встановити знімну або жорстку буксирувальну штангу.

Тип A

Обережно
Під час руху без причепа складіть причіпний пристрій.

Установка буксирувальної штанги

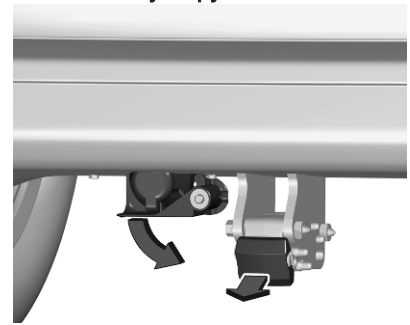

1. Опустіть з’єднувальну розетку. Зніміть ковпачок.

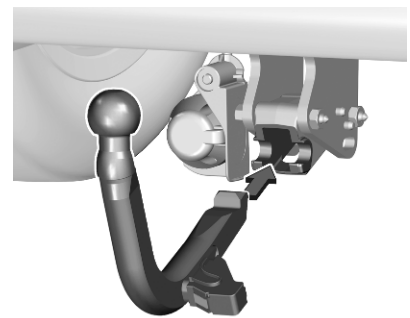

2. Вставте буксирувальну штангу в отвір і міцно натисніть угору до упору.

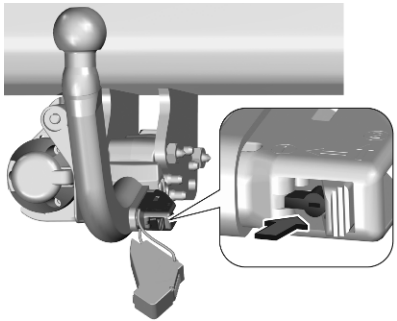

3. Вставте замок штепсельної вилки в отвір і замкніть його відповідним ключем.
4. Установіть ковпачок на місце.
5. Приєднайте причіп.

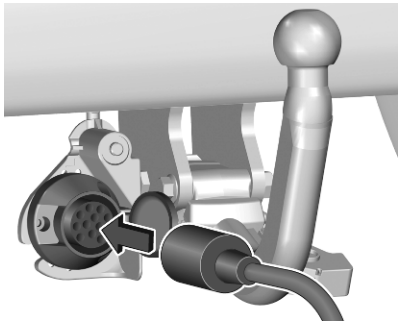

6. Підключіть вилку причепа до розетки.

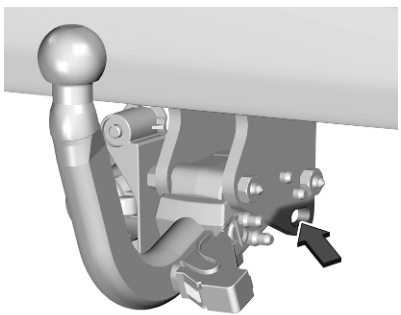

7. Причепіть відривний блокувальний трос до отвору на тягачі.

⚠ Попередження

Буксирування причепа дозволяється лише, коли штанга причіпного пристрою встановлена правильно. Якщо штанга заходить неправильно, зверніться по допомогу до майстерні.

Знімання буксирувальної штанги

1. Від’єднайте роз’єм причепа.
2. Відстебніть відривний блокувальний трос.
3. Від’єднайте причіп.

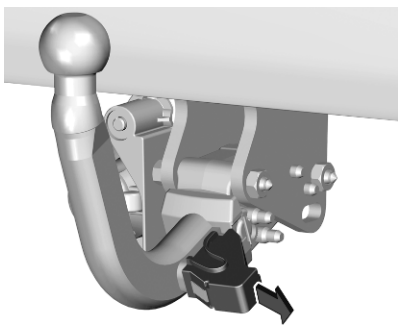

4. Зніміть ковпачок.

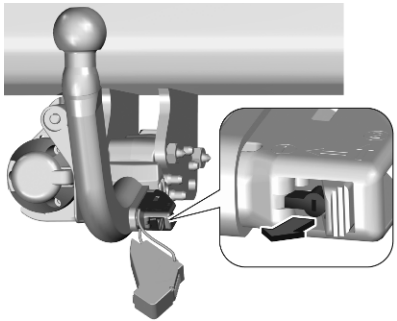

5. Вставте ключ у замок штепсельної вилки, відімкніть замок і вийміть його з отвору.

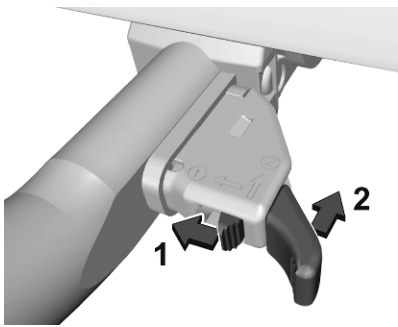

6. Натисніть на язичок 1 уліво й не відпускайте, потім натисніть 2 до передньої частини автомобіля і зніміть буксирувальну штангу.
7. Підніміть з’єднувальну розетку. Установіть ковпачок на місце.

Тип B

1. Опустіть з’єднувальну розетку.
2. Приєднайте причіп.

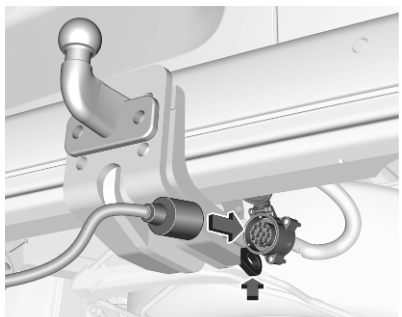

3. Підключіть вилку причепа до розетки і пристебніть відривний блокувальний трос до отвору на тягачі.

Тип C

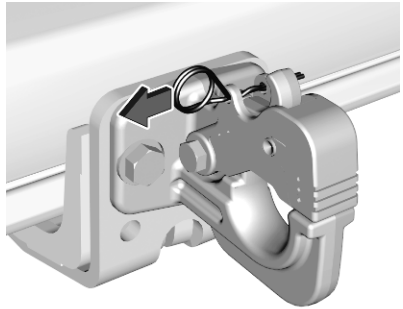

1. Вийміть запобіжний шплінт.

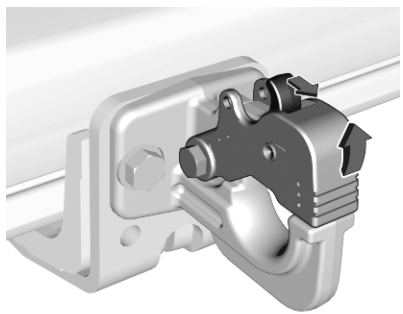

2. Потягнувши за важіль, відкрийте буксирну сергу.

3. Опустіть з’єднувальну розетку.
4. Приєднайте причіп, закрийте буксирну сергу і вставте шплінт.

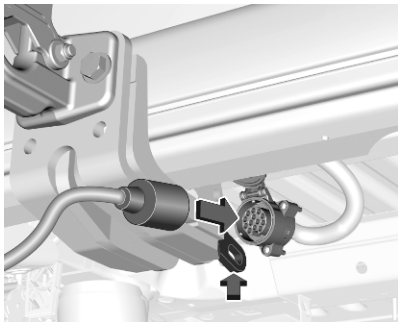

5. Підключіть вилку причепа до розетки і приєднайте відривний блокувальний трос до отвору на тягачі.

Тип D

1. Опустіть з’єднувальну розетку.
2. Приєднайте причіп.

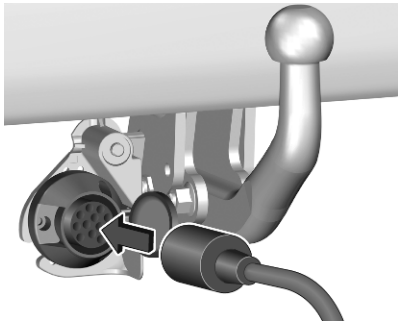

3. Підключіть вилку причепа до розетки і пристебніть відривний блокувальний трос до отвору на тягачі.

Система допомоги під час руху з причепом

Якщо система виявляє коливальні рухи, потужність двигуна зменшується, а поєднання автомобіль / причеп селективно гальмується до припинення коливання. Під час роботи системи тримайте кермо максимально міцно.

Система допомоги під час руху з причепом є складовою електронною системи курсової стійкості ⇨ 207.

Догляд за автомобілем

Загальна інформація **274**
Аксесуари та модифікації автомобілів 274
Зберігання автомобіля 275
Отримання автомобіля після відпрацювання ресурсу 277
Перевірки автомобіля **278**
Виконання робіт 278
Капот 279
Моторні мастила 280
Охолоджувальна рідина системи паливних елементів 281
Охолоджуюча рідина двигуна 282
Рідина в бачку омивача 284
Гальма 284
Гальмівна рідина 284
Автомобільний акумулятор ... 284
Акумуляторна батарея високої напруги 287
Випуск води й бруду з системи дизельного пального 288
Заміна щітки склоочисника ... 289
Заміна лампи **290**
Галогенові фари 290
Світлодіодні фари 292
Передні протитуманні фари .. 292
Передні вказівники повороту 293
Задні ліхтарі 294
Бокові покажчики повороту ... 296
Додатковий стоп-сигнал, встановлений всередині вгорі 297
Освітлення номерного знака 298
Внутрішнє освітлення 299
Електрична система **299**
Запобіжники 299
Інструменти автомобіля **299**
Інструменти 299
Колеса та шини **302**
Зимові шини 302
Позначення шин 303
Тиск у шинах 303
Система контролю падіння тиску в шинах 304
Глибина малюнка протектора 305
Заміна розміру шин та коліс .. 306
Колісні ковпаки 306
Ланцюги для шин 307
Комплект для ремонту шин ... 307
Заміна коліс 311
Запасне колесо 312
Запуск від зовнішнього джерела **317**
Буксирування **319**
Буксирування автомобіля 319
Буксирування іншого автомобіля 320
Догляд за зовнішнім виглядом **321**
Догляд за зовнішніми частинами 321
Догляд за салоном 324
Килимки 324

Загальна інформація

Аксесуари та модифікації автомобілів

Рекомендується використовувати оригінальні деталі, аксесуари, а також схвалені виробником частини для вашого типу автомобіля. Ми не можемо оцінити та гарантувати надійність продуктів, навіть якщо вони відповідають регулятивним нормам або отримали будь-яке інше схвалення.

Будь-які модифікації, переробки або інші зміни, внесені до стандартної специфікації автомобіля (зокрема, без обмеження, модифікації програмного забезпечення, модифікації електронних блоків керування) можуть призвести до скасування гарантії, наданої компанією Opel. Крім того, такі зміни можуть позначитися на роботі систем допомоги водію, вплинути на витрату пального або заряду акумуляторної батареї, рівень викидів CO_2 та інших викидів. Унаслідок цього автомобіль більше не відповідатиме вимогам дозволу на експлуатацію, через що його реєстрація може стати недійсною.

Обережно

Доступ до діагностичного роз'єму, пов'язаного з бортовою електронікою, здійснюється лише кваліфікованими технічними фахівцями, які використовують схвалені інструменти.

Обережно

При транспортуванні транспортного засобу потягом чи евакуатором закрилки можуть бути пошкоджені.

Екран захисту від переохолодження

Щоб запобігти накопиченню снігу на вентиляторі охолодження радіатора, на решітку радіатора рекомендується встановити знімний захисний екран.

Захисні екрани мають встановлювати спеціалісти. Зверніться по допомогу на станцію технічного обслуговування.

Обережно

За будь-якої з наведених нижче умов екрани захисту від переохолодження потрібно зняти:

- Температура навколишнього середовища вища за 10 °C.
- Автомобіль буксирує причеп.
- Автомобіль їде зі швидкістю понад 120 км/год.

Мобільні телефони та радіообладнання CB

Під час встановлення та експлуатації мобільного телефону потрібно дотримуватися відповідних інструкцій для певного автомобіля та рекомендацій виробника мобільного телефону та гарнітури щодо їх використання. Невиконання цих вимог може скасувати типовий допуск автомобіля (директива ЄС 95/54EC).

Рекомендації для безперешкодної роботи:

- Професійно встановлена зовнішня антена для забезпечення максимального радіусу дії.
- Максимальна потужність передачі становить 10 Вт.
- Телефон потрібно встановлювати в такому місці, щоб він не завадив надуванню подушки безпеки ⇨ 54.

Зверніться до фахівця, щоб попередньо визначити точку встановлення для зовнішньої антени чи тримача обладнання, а також способи використання пристроїв з потужністю передачі більше 10 Вт.

Використання гарнітури без зовнішньої антени зі стандартами мобільного телефону GSM 900/1800/1900 і UMTS дозволяється лише в тому разі, якщо максимальна потужність передачі мобільного телефону становить 2 Вт для GSM 900 або 1 Вт для інших типів.

З міркувань безпеки не використовуйте телефон під час водіння. Навіть використання гарнітури може відволікати від керування автомобілем.

⚠ Попередження

Використання радіообладнання та мобільних телефонів, які не відповідають зазначеним вище стандартам щодо мобільних телефонів, дозволено лише за умови застосування антени, розміщеної ззовні автомобіля.

Обережно

У разі недотримання згаданих вище норм використання в салоні мобільних телефонів і радіообладнання без зовнішньої антени може спричинити несправність у роботі електронних систем автомобіля.

Зберігання автомобіля

Зберігання протягом тривалого періоду часу (ICE)

Якщо автомобіль потрібно зберігати протягом кількох місяців:

- Залийте в паливний бак одну пляшку паливної добавки Unik+ Diesel.
- Повністю заповніть паливний бак.
- Проїдьте 35 км, щоб паливопровід заповнився отриманою сумішшю.
- Помийте автомобіль.

- Перевірте віск у моторному відділенні та на днищі.
- Почистіть та законсервуйте гумові ущільнювачі.
- Замініть мастило в двигуні.
- Висушіть резервуар рідини для омивання скла.
- Перевірте рівень антифризу та захист від корозії.
- Відрегулюйте тиск у шинах до рівня, вказаного для повного навантаження.
- Поставте автомобіль в сухому, добре провітрюваному місці. Увімкніть першу чи задню передачу чи встановіть селектор у положення **P**. Не дайте автомобілю відкотитися назад.
- Не застосовуйте стоянкове гальмо.
- Відчиніть капот, зачиніть усі дверцята та заблокуйте автомобіль.
- Від'єднайте затискач від негативної клеми акумулятора. Зверніть увагу, що всі системи буде вимкнено, наприклад, система сигналізації для запобігання викраденню автомобіля.

Типи силових установок ⇨ 4.

Зберігання протягом тривалого періоду часу (BEV)

Якщо автомобіль потрібно зберігати протягом кількох місяців:

- Помийте автомобіль.
- Перевірте віск у моторному відділенні та на днищі.
- Почистіть та законсервуйте гумові ущільнювачі.
- Висушіть резервуар рідини для омивання скла.
- Перевірте рівень антифризу та захист від корозії.
- Відрегулюйте тиск у шинах до рівня, вказаного для повного навантаження.
- Поставте автомобіль в сухому, добре провітрюваному місці. Увімкніть першу чи задню передачу чи встановіть селектор у положення **P**. Не дайте автомобілю відкотитися назад.
- Не застосовуйте стоянкове гальмо.
- Відчиніть капот, зачиніть усі дверцята та заблокуйте автомобіль.

До чотирьох тижнів

Підключіть зарядний кабель.

Від чотирьох тижнів до дванадцяти місяців

- Розряджати акумуляторну батарею високої напруги можна доти, доки індикатор запасу ходу (символ у вигляді акумуляторної батареї) на комбінованій панелі приладів показує значення більше ніж 30%.
- Не підключайте зарядний кабель.
- Навколишня температура в місці зберігання автомобіля має бути від –10 °C до 30 °C.

- Унаслідок зберігання автомобіля при дуже високих або дуже низьких температурах акумуляторна батарея високої напруги може пошкодитися.
- Від'єднайте чорний негативний (–) кабель від автомобільного акумулятора на 12 В і приєднайте буферний зарядний пристрій до клем автомобільного акумулятора. Натомість можна не від'єднувати кабелі автомобільного акумулятора на 12 В, а виконувати заряджання в буферному режимі за допомогою позитивної (+) та негативної (–) клем у моторному відсіку.
- Кожні три місяці перевіряйте рівень заряду акумулятора. Якщо рівень заряду нижчий за 30%, зарядіть акумуляторну батарею до 30%.

Повернення до експлуатації (ICE)

Якщо автомобіль потрібно повернути до експлуатації:

- Підключіть клему до негативного виходу акумулятора. Ініціалізуйте електропідйомники вікон ⇨ 30.
- Перевірте тиск у шинах.
- Заповніть резервуар промивною рідиною.
- Перевірте рівень мастила в двигуні.
- Перевірте рівень охолоджувальної рідини.
- За потреби встановіть номерні знаки.

Повернення до експлуатації (BEV)

Якщо автомобіль потрібно повернути до експлуатації:

- Підключіть клему до негативного полюсу автомобільного акумулятора на 12 В. Ініціалізуйте електропідйомники вікон ⇨ 30.
- Перевірте тиск у шинах.
- Заповніть резервуар промивною рідиною.
- Перевірте рівень охолоджувальної рідини.
- За потреби встановіть номерний знак.

Отримання автомобіля після відпрацювання ресурсу

Інформація про центри прийому автомобілів, термін експлуатації яких завершився, і їх переробку, доступна на нашому веб-сайті, у тих країнах, де це є нормативною вимогою. Довіряйте виконання цієї роботи лише авторизованим центрам переробки.

Акумуляторна батарея високої напруги

Акумуляторна батарея високої напруги розрахована на весь термін служби автомобіля за умови дотримання рекомендацій. Якщо виникне потреба замінити акумуляторну батарею високої напруги, зверніться до майстерні для отриманні інструкцій щодо її утилізації. Неправильна утилізація може призвести до серйозних опіків, ураження електричним струмом та спричинити шкоду довкіллю.

Рекомендації ⇨ 287.

Перевірки автомобіля

Виконання робіт

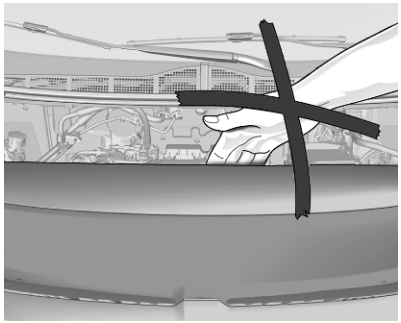

⚠Попередження

Перевірки в моторному відсіку здійснюйте лише, коли вимкнено систему запалення.

Вентилятор охолодження може почати працювати навіть, якщо система запалення вимкнена.

⚠Небезпека

Для системи запалення використовується надзвичайно високий рівень напруги. Не торкайтеся їх.

BEV

⚠Небезпека

Ніколи не намагайтеся самостійно виконувати технічне обслуговування компонентів високої напруги. Унаслідок цього ви можете отримати травми й призвести до пошкодження автомобіля. Обслуговування та ремонт компонентів високої напруги мають виконуватися лише кваліфікованим спеціалістом,

який має належні знання та інструменти. Ураження високою напругою може спричинити шок, опіки й навіть призвести до смерті. Компоненти високої напруги в автомобілі можна обслуговувати лише фахівцям, які пройшли спеціальну підготовку.

Компоненти високої напруги можна впізнати за відповідними наклейками на них. Забороняється демонтувати, відкривати, розбирати та змінювати ці компоненти. Кабель або проводка високої напруги мають жовтогарячу оболонку. Кабель або проводку високої напруги забороняється протикати, зминати, різати чи змінювати.

Обережно

Навіть невелика кількість бруду в рідинах може призвести до пошкодження систем автомобіля. Стежте, щоб забрудники не контактували з рідинами, кришками бачків або щупами автомобіля.

Типи силових установок ⇨ 4.

Капот

Відкривання

Відчиніть дверцята водія.

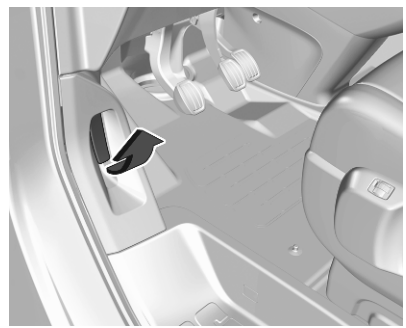

Потягніть важіль і поверніть його в початкове положення.

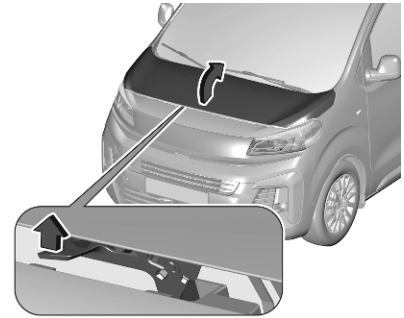

Натисніть на запобіжну защіпку вгору, а потім відкрийте капот.

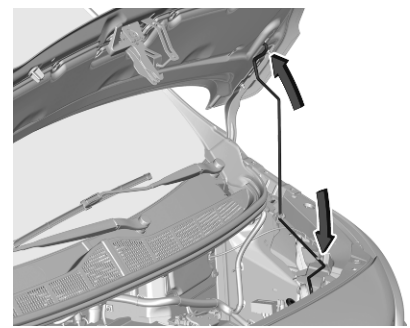

Зафіксуйте опору капота.

Зачинення

Перед тим, як закрити капот, натисніть опору в тримачі.

Опустіть капот і відпустить його на невеликій висоті (20-25 см). Перевірте, щоб капот зачинився.

Обережно

Не слід притискати капот до заскочки, бо це може призвести до утворення вм'ятин.

Моторні мастила

Радимо регулярно перевіряти рівень мастила у двигуні вручну, щоб запобігти пошкодженню двигуна. Переконайтеся, що використовуване мастило відповідає вказаним специфікаціям.

Рекомендовані рідини та мастила ⇨ 327.

Максимальна витрата моторного мастила становить 0,6 л на 1000 км.

Перевірку потрібно здійснювати на рівній поверхні. Двигун повинен мати робочу температуру та бути вимкненим щонайменше протягом п’яти хвилин.

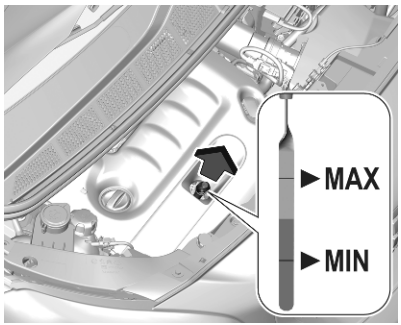

Залежно від варіанта двигуна використовуються різні щупи.

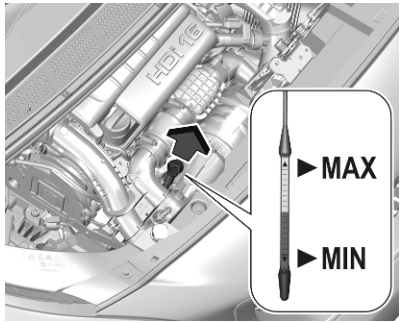

Витягніть щуп і витріть його насухо, вставте повністю, а потім витягніть і перевірте рівень мастила в двигуні.

⚠ Попередження

Вставте щуп повністю до упору на ручці.

Стежте за тим, щоб моторна олива не потрапляла у відсік двигуна, оскільки це підвищує ризик виникнення пожежі.

Коли рівень мастила зменшиться до позначки **MIN**, долийте потрібну його кількість.

Ми рекомендуємо використовувати мастило тієї ж якості, яке використовувалась під час останньої заміни.

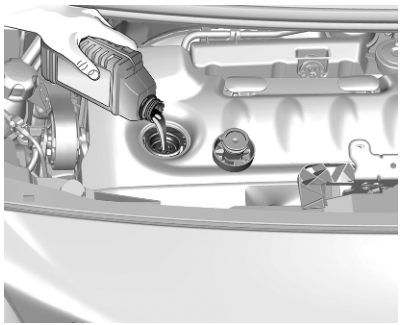

Рівень мастила в двигуні не повинен перевищувати позначку **MAX** на щупі.

Обережно

Мастило з двигуна потрібно злити. Якщо рівень мастила перевищує максимальний, заводити двигун не можна – зверніться на СТО.

Установіть кришку рівно та затисніть її.

Об'єм бака ⇨ 332.

Охолоджувальна рідина системи паливних елементів

Рівень охолоджувальної рідини – паливний елемент

Обережно

У резервуарі для охолоджувальної рідини можуть міститися сліди водню, що є нормою.

Використання невідповідної охолоджувальної рідини може призвести до серйозних пошкоджень системи паливних елементів. Відкривати резервуар для охолоджувальної рідини та доливати її дозволяється лише кваліфікованому спеціалісту з технічного обслуговування.

Обережно

Занизький рівень охолоджувальної рідини може призвести до пошкодження системи паливних елементів.

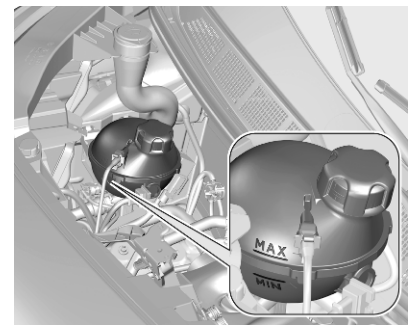

Якщо система охолодження холодна, рівень охолоджувальної рідини повинен бути вище позначки **MIN**. Якщо рівень охолоджувальної рідини, зверніться по допомогу на станцію технічного обслуговування.

Рівень охолоджувальної рідини – компоненти високої напруги

Обережно

Використання невідповідної охолоджувальної рідини може призвести до серйозних пошкоджень компонентів системи високої напруги. Відкривати резервуар для охолоджувальної рідини та доливати її дозволяється лише кваліфікованому спеціалісту з технічного обслуговування.

Обережно

Занизький рівень охолоджувальної рідини може призвести до пошкодження компонентів системи високої напруги.

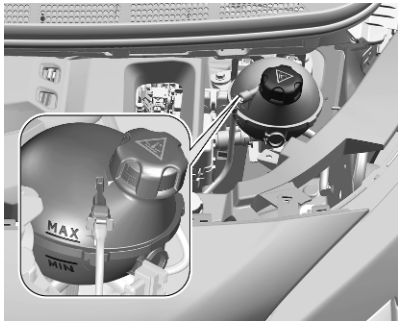

Якщо система охолодження холодна, рівень охолоджувальної рідини повинен бути вище позначки **MIN**. Якщо рівень охолоджувальної рідини, зверніться по допомогу на станцію технічного обслуговування.

Охолоджуюча рідина двигуна

Рівень охолоджувальної рідини BEV

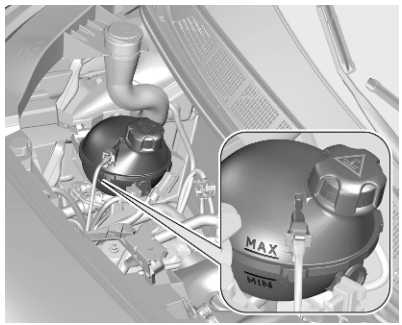

Якщо рівень охолоджувальної рідини на позначці **MIN** або нижче, зверніться по допомогу на станцію технічного обслуговування, щоб долити охолоджувальної рідини двигуна.

Обережно

Використання неправильної охолоджувальної рідини двигуна може спричинити серйозні пошкодження акумуляторної батареї високої напруги. Тільки досвідченим механікам дозволяється відкривати бачок охолоджуючої рідини та доливати її.

Типи силових установок ⇨ 4.

Рівень охолоджувальної рідини ICE

Охолоджувальна рідина від виробника автомобіля забезпечує захист від замерзання до температури приблизно -37 °C.

Обережно

Використовуйте антифриз, який схвалено для використання в автомобілі.

Охолоджувальна рідина та антифриз ⇨ 327.

Обережно

Надто низький рівень охолоджувальної рідини може спричинити пошкодження двигуна.

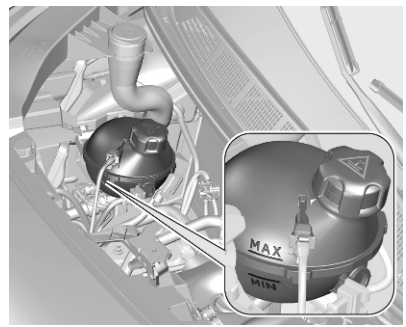

Якщо система охолодження холодна, рівень охолоджувальної рідини повинен бути вище позначки **MIN**. За умови низького рівня долийте рідину.

⚠ Попередження

Залиште двигун для охолодження перед відкриванням кришки. Обережно відкрийте кришку, поступово знижуючи тиск.

Щоб долити рідину, використовуйте суміш 1:1 готового концентрату охолоджувальної рідини та чистої водопровідної води. У разі відсутності концентрату охолоджувальної рідини, використовуйте чисту водопровідну воду. Щільно закрийте кришку. Проводити перевірку концентрації охолоджувальної рідини та усувати причини її витрати слід лише в майстерні.

Рідина в бачку омивача

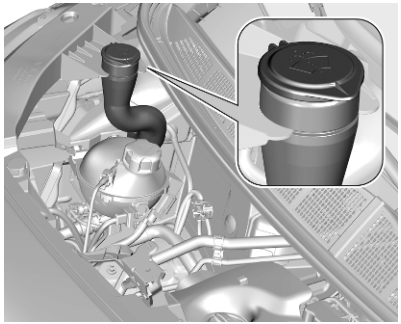

Заповніть резервуар чистою водою, змішаною з відповідною кількістю рекомендованої мийної рідини для лобового скла зі вмістом антифризу.

Обережно

Лише рідина для промивання з достатньою концентрацією антифризу забезпечує захист за низької температури або за умови її різкого зниження.

Рідина омивача ⇨ 327.

Гальма

При мінімальному шарі гальмівної накладки під час гальмування ви можете почути скрегіт.

Подорож на великі відстані є можливою, але потрібно замінити гальмівні колодки якомога швидше.

Встановивши нові гальмівні накладки, уникайте зайвого різкого гальмування протягом перших кількох поїздок.

Гальмівна рідина

⚠ Попередження

Гальмівна рідина є отруйною та кородуючою. Уникайте контакту з очима, шкірою, тканинами та пофарбованими поверхнями.

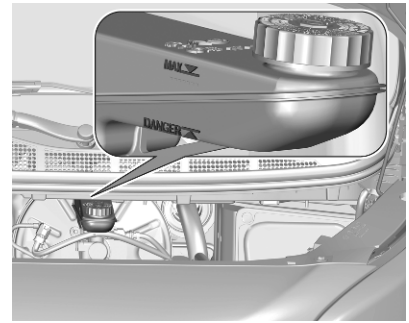

Рівень гальмівної рідини має бути на рівні між позначками **DANGER** і **MAX**.

Якщо рівень цієї рідини нижчий за позначку **DANGER**, зверніться по допомогу на станцію технічного обслуговування.

Рідина для системи гальм і зчеплення ⇨ 327.

Автомобільний акумулятор

Акумулятор автомобіля не потребує обслуговування, якщо за відповідного режиму керування досягається потрібний рівень

заряду акумулятора. Їзда на короткі дистанції та часті запуски двигуна розряджають акумулятор. Уникайте використання непотрібних пристроїв, що споживають електроенергію.

Акумулятори не належать до побутових відходів. Їх потрібно здати на утилізацію до відповідних приймальних пунктів.

Якщо автомобіль не використовується більше чотирьох тижнів, акумулятор може розрядитися. Від'єднайте затискач від негативної клеми акумулятора.

Перш ніж під'єднувати або від'єднувати акумулятор, переконайтеся, що запалювання вимкнено.

Захист від розряджання акумулятора ⇨ 139.

Заміна автомобільного акумулятора

Примітка
Будь-яке порушення інструкцій, наведених у цьому розділі, може призвести до тимчасового вимкнення або збоїв системи зупинки-запуску.

Під час заміни автомобільного акумулятора переконайтеся, що поруч із позитивним виходом немає відкритих вентиляційних отворів. За наявності відкритого вентиляційного отвору в цій області його слід закрити власноруч створеною заглушкою, натомість вентиляційний отвір в області негативного виходу повинен бути відкритим.

Замінювати акумулятор можна лише акумулятором такого самого типу.

Для заміни автомобільного акумулятора потрібно звернутися на станцію технічного обслуговування.

Система стоп-старт ⇨ 183.

Заряджання автомобільного акумулятора

⚠ Попередження

У автомобілях із системою запинки-запуску переконайтеся, що при використанні зарядного пристрою напруга заряджання не перевищує 14,6 В. Вищий рівень напруги може призвести до пошкодження автомобільного акумулятора.

Запуск із зовнішнього джерела ⇨ 317.

Захист від розряджання

Напруга батареї

В разі зниження заряду автомобільного акумулятора в центрі інформації для водія відображається попередження.

Під час руху автомобіля система зменшення навантаження тимчасово вимикає певні функції, наприклад кондиціонування повітря, підігрів заднього вікна, підігрів керма і т.ін.

За належних умов вимкнені функції автоматично вмикаються знову.

Збільшення холостих обертів

Якщо стан автомобільного акумулятора вимагає його зарядження, слід збільшити потужність генератора. Це досягатиметься за рахунок збільшення холостих обертів, що можна буде почути на слух.

В інформаційному центрі водія відобразиться повідомлення.

Розетка

За низького заряду автомобільного акумулятора розетки деактивуються.

Попереджувальна табличка

Значення символів:

- Захищати від іскріння, відкритого полум'я та не палити поблизу.
- Користуйтеся засобами захисту очей. Вибухонебезпечні гази можуть призвести до втрати зору або завдати травм.
- Зберігайте автомобільний акумулятор у місцях, недоступних для дітей.
- Автомобільний акумулятор містить сірчану кислоту, яка може спричинити важкі опіки чи сліпоту.
- Детальніше див. у Посібнику з експлуатації.
- Поруч з автомобільним акумулятором може накопичитися вибухонебезпечний газ.

Функції обігрівання

Примітка

Функції індивідуального обігрівання, наприклад, підігрівання сидінь або підігрівання керма, можуть бути тимчасово недоступними, коли діють обмеження щодо електричного навантаження. Через кілька хвилин роботу цих функцій буде відновлено.

Режим енергозбереження

У цьому режимі споживачі електроенергії вимикаються, щоб уникнути надмірного розряджання автомобільного акумулятора. Після вимкнення запалювання ці споживачі (інформаційно-розважальна система, очисник лобового скла, фари ближнього світла, освітлення салону і т. ін.) можуть використовуватися загалом не більше 40 хвилин.

Вимкнення режиму енергозбереження

Режим енергозбереження вимикається автоматично, коли запускається двигун. Тривалість роботи двигуна для підзаряджання акумулятора:

- менше 10 хвилин: заряду вистачить приблизно на 5 хвилин роботи електроприладів
- понад 10 хвилин: заряду вистачить не більше ніж на 30 хвилин роботи електроприладів

Акумуляторна батарея високої напруги

Рекомендації щодо підтримання робочих характеристик і подовження строку служби акумуляторної батареї високої напруги:

- За можливості не заряджайте акумуляторну батарею високої напруги більше ніж на 80%.
- Не слід повністю розряджати акумуляторну батарею високої напруги.
- Не слід залишати невикористовуваний автомобіль на тривалий час (понад дванадцять годин), якщо акумуляторна батарея високої напруги має низький або високий рівень заряду. Найкращий рівень заряду - від 20 до 40%.
- Обмежте використання швидкого заряджання.
- Не допускайте дії на автомобіль температур нижче -30 °C і вище 60 °C протягом більше 24 годин.
- Не слід заряджати автомобіль за низької температури (окрім випадків, коли автомобіль працював понад 20 хвилин) або за температури вище 30 °C.
- Не використовуйте акумуляторну батарею високої напруги як електрогенератор.
- Не слід використовувати електрогенератор для заряджання акумуляторної батареї високої напруги.

Зберігання автомобіля ⇨ 275.

Протікання

Пошкодження акумуляторної батареї високої напруги може призвести до витоку токсичних газів чи рідин або відразу, або пізніше. Рекомендації:

- У разі події обов'язково повідомте пожежним і аварійно-рятувальним службам, що автомобіль обладнано акумуляторною батареєю високої напруги.

- Ні в якому разі не доторкайтеся до рідини, що витікає з акумуляторної батареї високої напруги.
- Не вдихайте токсичні гази, що виділяються з акумуляторної батареї високої напруги.
- У разі події або аварії відійдіть від автомобіля, оскільки гази, що виділяються, є займистими і можуть спричинити пожежу.
- Якщо рівень охолоджувальної рідини надто низький, необхідно долити її та звернутися до майстерні, щоб усунути причину втрати охолоджувальної рідини.

Випуск води й бруду з системи дизельного пального

Якщо бак став сухим, систему дизельного пального потрібно прокачати. Процедура прокачування відрізняється залежно від типу двигуна ⇨ 331. Перед прокачуванням системи залийте в бак щонайменше п’ять літрів дизельного пального.

Двигуни DV5RUCd, DV5RUC

1. Увімкніть запалення.
2. Зачекайте 1 хвилину і вимкніть запалювання.
3. Спробуйте завести двигун.

Якщо двигун невдовзі не заводиться, повторіть процедуру.

Двигуни DW10FEU, DW10FD, DW10FDCU, DW10F

1. Увімкніть запалення.
2. Зачекайте 6 с і вимкніть запалювання.
3. Повторіть кроки 1 і 2 десять разів.
4. Спробуйте завести двигун.

Якщо двигун невдовзі не заводиться, повторіть процедуру.

Двигун DV6DU

1. Відкрийте капот.
2. За потреби відкрутіть оздоблювальну кришку двигуна, щоб дістатися до паливного насоса.
3. Виконуйте прокачування, доки не відчуєте опір (опір може відчутися й під час першого натискання).
4. Спробуйте завести двигун. Якщо двигун не заводиться через короткий час, перед повторною спробою зачекайте близько 15 с. Якщо двигун не заводиться після кількох спроб, повторіть крок 3 і спробуйте знову завести двигун.
5. Установіть оздоблювальну кришку двигуна на місце й закріпіть її.
6. Закрийте капот.

Заміна щітки склоочисника

Лобове скло

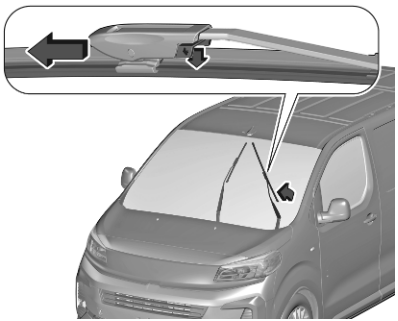

Вимкніть запалювання.

Протягом 1 хвилини після вимкнення запалювання встановіть щітки склоочисника у вертикальне положення за допомогою важеля керування.

Піднімайте важіль склоочисника, доки він не зафіксується в піднятому положенні, а потім від'єднайте щітку та зніміть її.

Приєднайте склоочисник до кронштейна, а потім натисніть на склоочисник, щоб він зафіксувався.

Обережно опустіть кронштейн склоочисника.

Заднє вікно

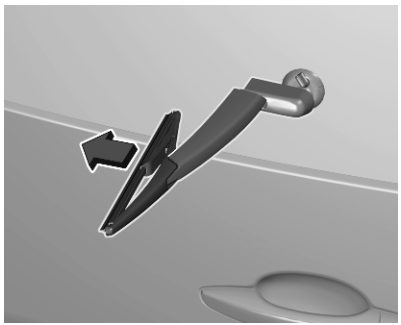

Підніміть очисник. Від'єднайте щітку склоочисника, як показано на малюнку, і зніміть її.

Приставте склоочисник під невеликим кутом до кронштейна склоочисника та натисніть на склоочисник, щоб зафіксувати його.

Обережно опустіть кронштейн склоочисника.

Заміна лампи

Перш ніж замінювати лампи, переконайтеся, що всі зовнішні й внутрішні освітлювальні прилади та запалювання вимкнено. Усі дверцята потрібно зачинити.

Тримайте нову лампу лише за її основу. Забороняється торкатися скла лампи голими руками.

Для заміни використовуйте лише лампи ідентичного типу.

Замінюйте лампи передніх фар через моторне відділення.

Перевірка ламп

Після заміни лампи ввімкніть запалювання, ввімкніть та перевірте світло.

Галогенові фари

Передні покажчики повороту ⇨ 293.

Галогенові фари з окремими лампами для ближнього та дальнього світла, денного ходового ліхтаря та ліхтаря стоянкового освітлення.

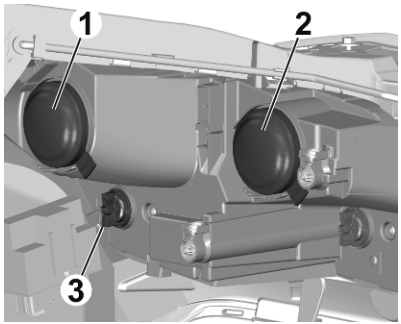

Ближнє світло (1)

Дальнє світло (2)

Денний ходовий ліхтар та ліхтар стоянкового освітлення (3)

Ближнє світло

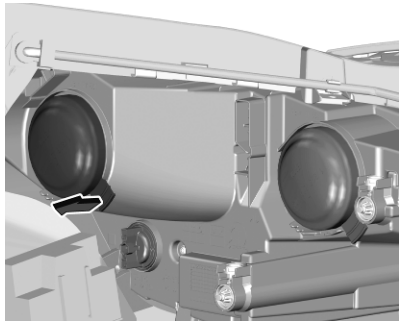

1. Зніміть захисну кришку.

2. Натиснувши на защіпку, вийміть патрон лампи з корпусу рефлектора.

   Вийміть тримач лампи з корпусу рефлектора.

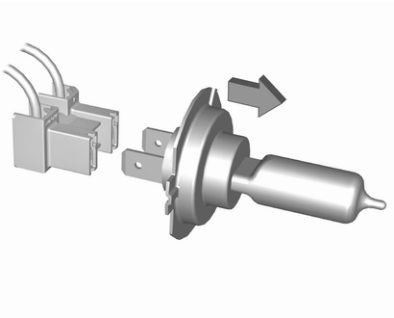

3. Від'єднайте лампу від патрона й замініть її на нову.
4. Вставте патрон лампи в корпус рефлектора.
5. Установіть кришку на місце.

Дальнє світло

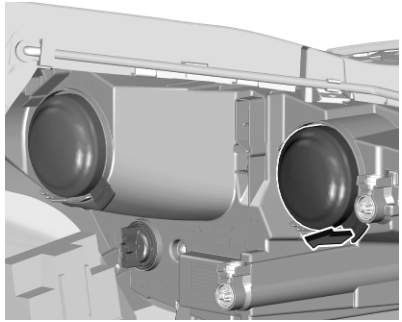

1. Зніміть захисну кришку.

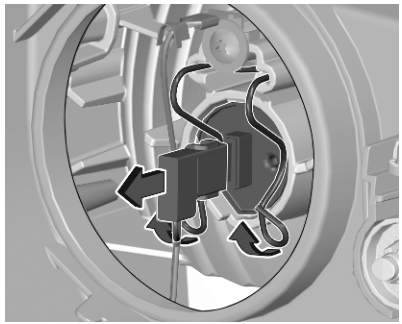

2. Від'єднайте пружинний затискач від фіксатора.

   Поверніть пружинний затискач догори.

   Витягніть патрон лампи з корпусу рефлектора.

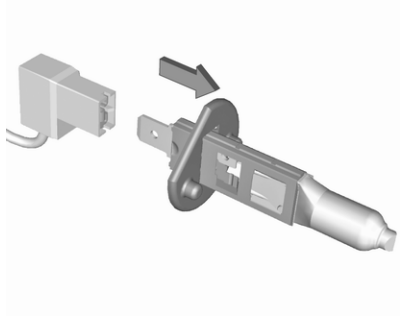

3. Від'єднайте лампу від патрона й замініть її на нову.
4. Вставте патрон лампи в корпус рефлектора.
5. Установіть кришку на місце.

Денний ходовий ліхтар та ліхтар стоянкового освітлення

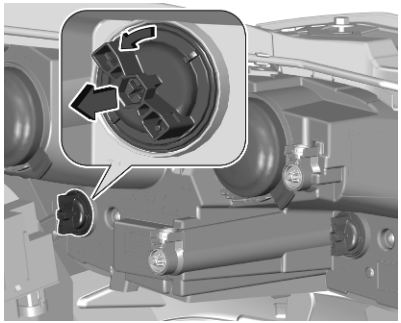

1. Поверніть патрон лампи проти годинникової стрілки та вийміть його з блоку ліхтаря.

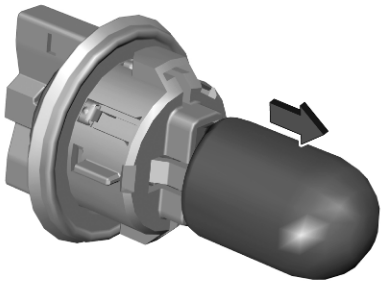

2. Витягніть лампу з патрона.
3. Замініть і вставте нову лампу в патрон.
4. Вставте патрон лампи у блок ліхтаря, для цього поверніть його за годинниковою стрілкою і зафіксуйте.

Світлодіодні фари

У фарах ближнього та дальнього світла, денних ходових ліхтарях, покажчиках повороту і ліхтарях стоянкового освітлення використовуються світлодіоди, тому їх не можна заміняти.

У разі несправності ці ліхтарі слід ремонтувати на СТО.

Передні протитуманні фари

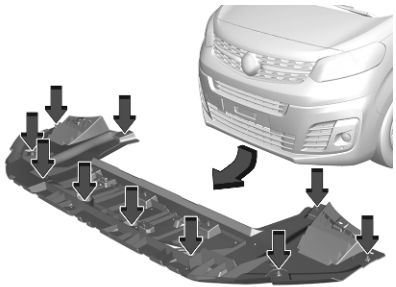

1. Відкрутіть та зніміть кришку під підлогою.

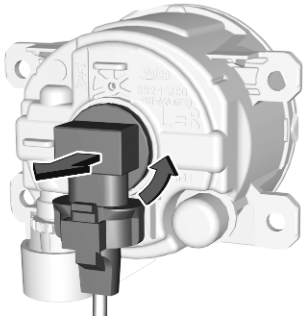

2. Поверніть патрон лампи проти годинникової стрілки та вийміть його з блоку ліхтаря.

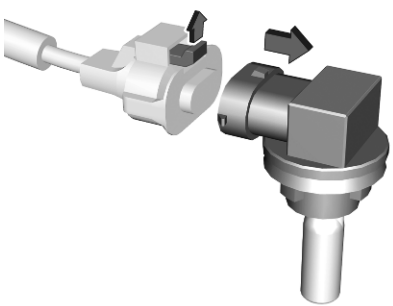

3. Від’єднайте роз’єм, потягнувши за затискач.
4. Витягніть блок лампи, замініть його і приєднайте роз’єм. Майте на увазі, що лампа з патроном - це єдиний блок, і їх потрібно замінювати разом.
5. Вставте патрон лампи у блок ліхтаря, для цього поверніть його за годинниковою стрілкою і зафіксуйте.
6. Закріпіть ліхтар у зборі, закрутивши два гвинти.
7. Поставте кришку на місце і зафіксуйте її.

Передні вказівники повороту

На ілюстраціях показано ліву блок-фару.

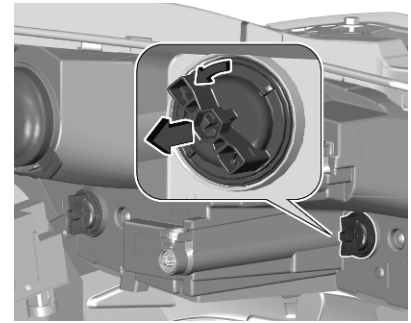

1. Повертайте патрон проти годинникової стрілки, щоб від’єднати його та вийняти з відбивача.

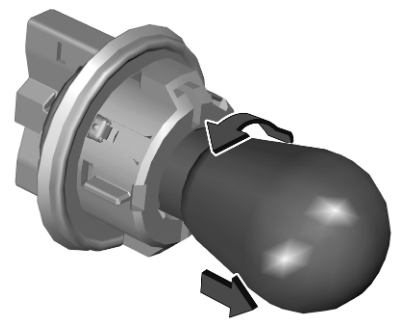

2. Злегка натисніть на лампу, поверніть її проти годинникової стрілки та вийміть із патрона.
3. Замініть і вставте нову лампу в патрон, повертаючи її за годинниковою стрілкою.
4. Вставте патрон лампи в рефлектор і поверніть його за годинниковою стрілкою.

Задні ліхтарі

Задній ліхтар у зборі

Усі типи кузов, крім платформи з кабіною

1. Автомобілі з кришкою, що прикриває нижній гвинт заднього ліхтаря в зборі: зніміть кришку, обережно вийнявши її фіксувальні виступи викруткою та злегка нахиляючи кришку назовні.

2. Відкрутіть та вийміть два гвинти.

3. Автомобілі з дефлектором або кришкою за заднім ліхтарем, в оздоблювальній панелі: Зніміть дефлектор або кришку.

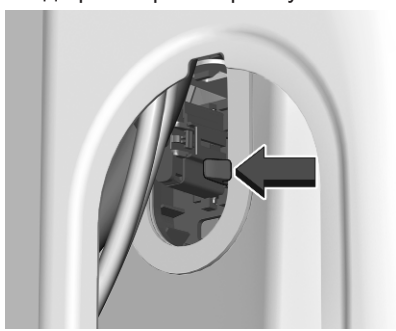

4. Тримаючи ліхтар в зборі, натисніть на фіксувальний виступ, що утримує задній ліхтар у ніші кузова.

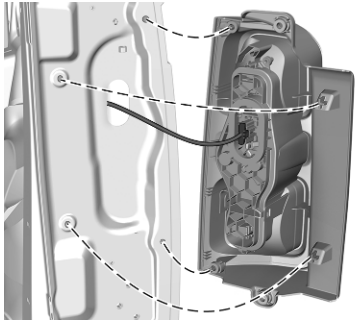

5. Обережно вийміть блок заднього ліхтаря з ніші та зніміть його. Будьте обережні, канал кабелю повинен залишатися на місці.
6. Від'єднайте кабель від фіксатора на ліхтарі в зборі.

7. Від'єднайте центральний затискач і потягніть за лампову панель, щоб від'єднати її від інших затискачів.

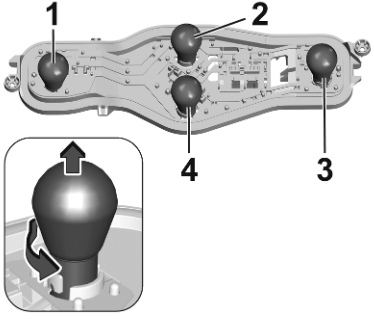

8. Відігніть затискач назад і потягніть за лампову панель, щоб від'єднати її від інших затискачів. Вставте нову лампу:

   Задній ліхтар / стоянковий ліхтар (1)

   Ліхтар заднього ходу (2)

   Стоп-сигнал / стоянковий ліхтар (3)

   Покажчик повороту /ліхтар аварійної сигналізації (4)
9. Приєднайте тримач лампи до блоку ліхтаря.
10. Приєднайте кабель до утримувача.
11. Установіть ліхтар у зборі в кузов автомобіля й закрутіть обидва гвинти.
12. Приєднайте на місце кришку, яка прикривала нижній гвинт заднього ліхтаря в зборі.
13. Приєднайте кришку або дефлектор за заднім ліхтарем, якщо перед цим їх було знято.

Платформа з кабіною

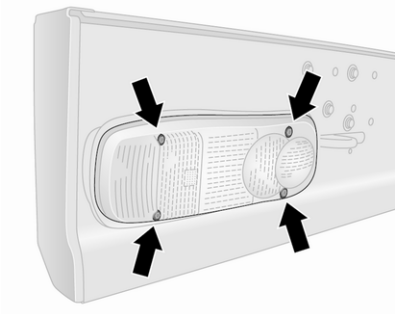

1. Викрутіть чотири гвинти з розсіювача.
2. Зніміть розсіювач з отвору.

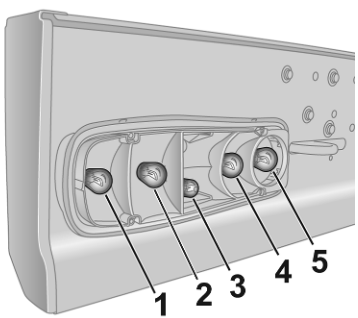

3. Обережно втисніть лампу в патрон, поверніть проти годинникової стрілки, вийміть несправну лампу та замініть її на нову.

   Покажчик повороту (1)

   Ліхтар гальмування (2)

   Задній ліхтар (3)

   Ліхтар заднього ходу (4)

   Задній протитуманний ліхтар (може бути лише з одного боку) (5)
4. Встановіть розсіювач в отвір і закрутіть на місце чотири гвинти.

Бокові покажчики повороту

Щоб замінити лампу, вийміть корпус ліхтаря:

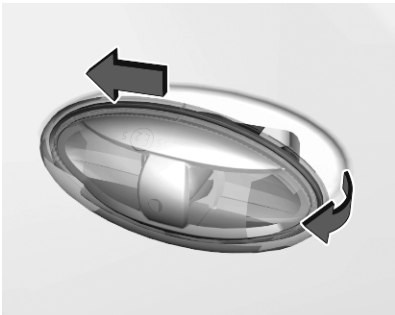

1. Посуньте корпус ліхтаря вперед і зніміть його в задній частині. Щоб було легше вийняти корпус ліхтаря з кузова, можна підважити його викруткою. Щоб не пошкодити фарбове покриття, обмотайте кінець викрутки тканиною.

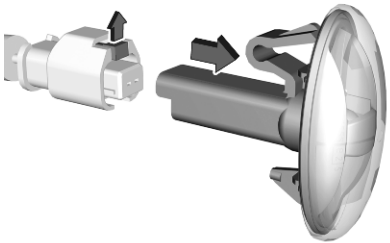

2. Потягніть затискач угору та від'єднайте патрон лампи від роз'єму.
3. Замініть весь пристрій.
4. Вставте лівий кінець лампи, зсуньте її вліво, а потім вставте її правий кінець.

Додатковий стоп-сигнал, встановлений всередині вгорі

Автомобілі з навісними дверима або дверима багажного відділення

1. Відчиніть задні дверцята.
2. а) автомобілі з дверима багажного відділення:

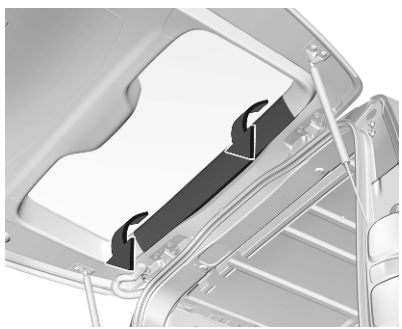

Розблокуйте затискачі внутрішньої оздоблювальної, панелі, повернувши їх угору та донизу. Обережно відчепіть оздоблювальну панель.

б) автомобілі з навісними дверима:

Щоб не пошкодити фарбу, обмотайте лезо шліцевої викрутки тканиною. За допомогою викрутки зніміть внутрішню кришку або дефлектор.

3. Обережно висуньте стоп-сигнал у зборі через виріз.
4. Від'єднайте кабель від фіксатора на ліхтарі в зборі.

5. Вийміть патрон несправної лампи, повернувши його на чверть оберту проти годинникової стрілки.
6. Замініть лампу.
7. Встановіть стоп-сигнал у зборі на місце, виконавши описані вище кроки у зворотному порядку.

Освітлення номерного знака

1. а) автомобілі з дверима багажного відділення:

Вставте тонку викрутку, наприклад, в один із вирізів на кришці й від'єднайте її, виштовхнувши назовні. Зніміть кришку.

б) автомобілі з навісними дверима:

Вставте викрутку в один із вирізів на кришці й виштовхніть її назовні. Зніміть кришку.

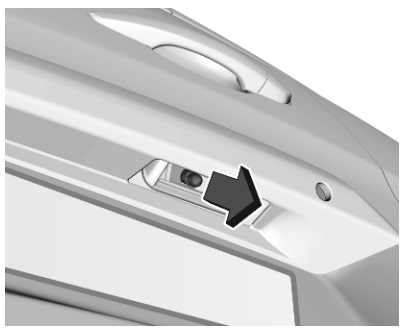

2. Витягніть лампу з тримача й замініть на нову.
3. Поставте кришку на місце.

Внутрішнє освітлення

Для заміни вказаних ліхтарів слід звернутися на станцію технічного обслуговування:

- ліхтарі освітлення салону, світильники для читання
- освітлення багажного відділення
- освітлення панелі приладів

Електрична система

Запобіжники

Несправні запобіжники слід заміняти в майстерні.

Інструменти автомобіля

Інструменти

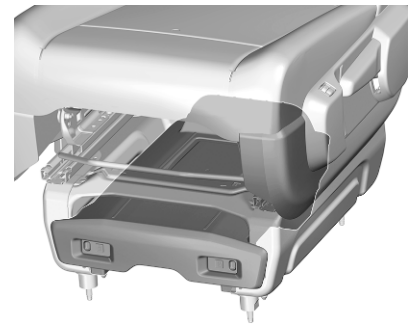

Інструменти зберігаються під лівим переднім сидінням.

Відкривання ящика

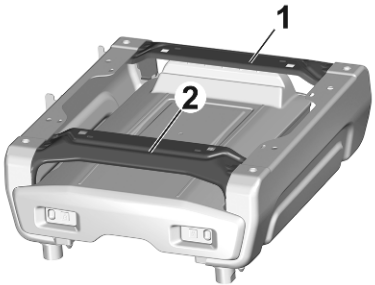

1. Ящик утримується двома дугами, які не дають йому випасти, якщо ящик неправильно покладено.

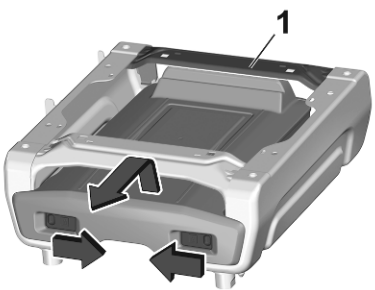

2. Щоб вийняти ящик, натисніть на защіпки та відсуньте їх усередину. Злегка підніміть ящик, щоб вивільнити його з-під дуги 1. Витягніть його.

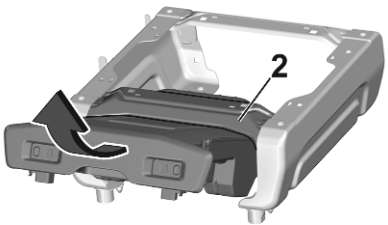

3. Підніміть ящик, щоб протягнути його під дугою 2.

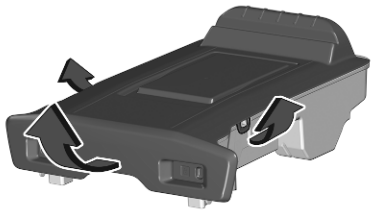

4. Знявши фіксатори з кришки ящика, відкрийте його.

Встановлення ящика на місце

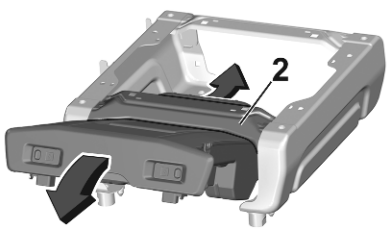

1. Вставте ящик у нішу, нахиливши його передню частину вгору. Щоб протягнути ящик під дугою 2, натисніть на нього досередини та донизу.

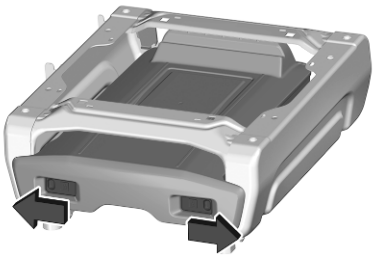

2. Коли ящик буде в призначеній для нього ніші, натисніть на нього й посуньте защіпки одна від одної вбік.

Автомобілі із запасним колесом

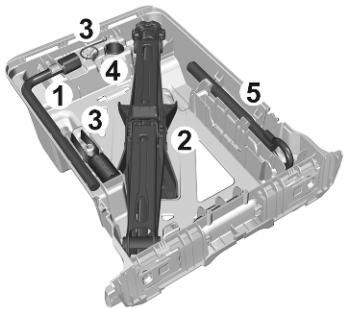

Вміст ящика:

1. Колісний ключ (1)

   Для відкручування болтів.

2. Домкрат (2)

   Для піднімання автомобіля.

3. Інструмент для знімання ковпачків колісних болтів / колісних ковпаків (3)

   Для знімання ковпачків на колісних болтах коліс із литими дисками або ковпаків маточини колеса на колесах зі сталевими дисками.

4. Перехідник для колісних гайок (4)

   Використовується як перехідник для колісного ключа під час відкручування спеціальних кріпильних болтів. Зберігається в бардачку.

5. Буксирувальна петля (5)

   Детальніше див. у Посібнику з експлуатації.

Автомобілі без запасного колеса

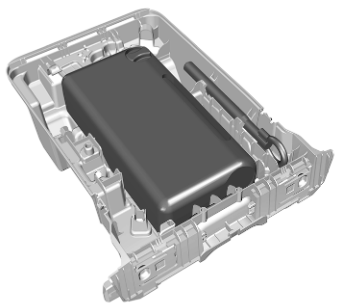

У ящику зберігається буксирувальна серга та комплект для ремонту шин.

Набір для ремонту шин ⇨ 307.

Версія на паливних елементах

Інструменти зберігаються в багажному відділенні.

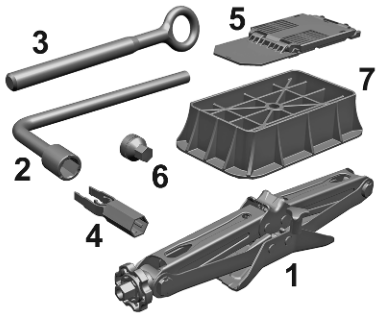

- Домкрат (1)

  Для піднімання автомобіля.
- Колісний ключ (2)

  Для відкручування болтів.
- Буксирувальна петля (3)

  Детальніше див. у Посібнику з експлуатації.
- Інструмент для знімання ковпачків колісних болтів / колісних ковпаків (4)

  Для знімання ковпачків на колісних болтах коліс із литими дисками або ковпаків маточини колеса на колесах зі сталевими дисками.
- Противідкотний упор (5)

  Для знерухомлення автомобіля.
- Перехідник для колісних гайок (6)

  Використовується як перехідник для колісного ключа під час відкручування спеціальних кріпильних болтів. Зберігається в бардачку.
- Основа домкрата (7)

  Використовується на м'якому ґрунті.

Колеса та шини

Стан шини, стан колеса

Повільно їздіть краями дороги та під правильними кутами, якщо можливо. Водіння над різкими краями може спричинити пошкодження шини та колеса. Не торкайтеся шинами бордюрів під час паркування.

Регулярно перевіряйте колеса на предмет пошкодження. Зверніться по допомогу на станцію технічного обслуговування у випадку пошкодження чи незвичного спрацювання.

Зимові шини

Зимні шини покращують безпеку водіння за температури нижче 7 °C, тому їх слід встановлювати на всі колеса.

Якщо код швидкості шини нижче максимальної швидкості автомобіля, прикріпіть наліпку

швидкості в полі зору водія відповідно до правил, чинних у країні.

Як зимові дозволяється використовувати шини усіх розмірів ⇨ 334.

Позначення шин

Наприклад, **225/55 R 18 98 V**

225 : ширина шини, мм
55 : коефіцієнт поперечного перерізу (відношення висоти шини до її ширини), %
R : тип брекера: Радіальний
RF : тип: RunFlat
18 : діаметр колеса, дюйми
98 : індекс навантаження, наприклад, 98 - це еквівалент 750 кг
V : кодова літера швидкості

Кодова літера швидкості:

Q : до 160 км/год
S : до 180 км/год
T : до 190 км/год
H : до 210 км/год
V : до 240 км/год
W : до 270 км/год

Вибирайте шини відповідно до максимальної швидкості автомобіля. Перегляньте Сертифікат відповідності, що надається з вашим автомобілем, або інші державні реєстраційні документи. Додаткове обладнання може знизити максимальну швидкість автомобіля.

Шини зі спрямованим малюнком протектора

Шини зі спрямованим малюнком протектора слід встановлювати так, щоб вони оберталися в правильному напрямку. Правильний напрямок обертання вказується символом (наприклад, стрілкою) на боковій частині.

Тиск у шинах

Перевіряйте тиск холодних шин, принаймні, кожні 14 днів, а також перед будь-якою тривалою поїздкою. Не забувайте про запасне колесо. Це також стосується автомобілів із системою контролю за тиском у шинах.

Тиск у шинах ⇨ 334.

На табличці з інформацією про тиск в шинах автомобіля, яка знаходиться на рамі правих або лівих дверцят, вказані шини у комплектації виробника та відповідний тиск у шинах.

Дані про тиск у шинах стосуються холодних шин. Це стосується і літніх, і зимових шин.

Завжди накачуйте запасне колесо до тиску, вказаного для повного навантаження.

Неправильний тиск у шинах негативно вплине на безпеку, поводження автомобіля, комфорт і витрату пального, а також підвищить спрацювання шин.

Тиск у шинах залежить від багатьох факторів. Для визначення належного рівня тиску в шинах слід виконати такі дії:

1. Визначити вантажопідйомність ⇨ 334.
2. Визначити тип відповідної шини.

У таблицях рівнів тиску в шинах наведені дані для всіх можливих комбінацій ⇨ 334.

Перелік шин, які можна використовувати для цього автомобіля, див. у Сертифікаті відповідності вимогам, який додається до автомобіля, а також в інших документах для державної реєстрації.

Водій відповідає за вчасне регулювання тиску в шинах.

⚠ Попередження

Якщо тиск є надто низьким, це може призвести до значного перегрівання шини та внутрішнього пошкодження, що веде до відділення протектора та навіть до розриву шини на високих швидкостях.

⚠ Попередження

Для певних типів шин рекомендований тиск, вказаний у таблиці рівнів тиску, може перевищувати максимальний рівень тиску, зазначений на шині. Забороняється перевищувати максимальний рівень тиск, зазначений на шині.

Залежність від температури

Тиск у шині залежить від її температури. Під час руху автомобіля температура і тиск у шинах зростають. Значення тиску в шинах, вказані на інформаційній табличці та в таблиці рівнів тиску в шинах, дійсні для холодних шин (температура 20 °C).

При підвищені температури на 10 °C тиск підвищується приблизно на 10 кПа. Це потрібно враховувати, перевіряючи тиск у теплих шинах.

Система контролю падіння тиску в шинах

Система контролю зниження тиску в шинах постійно перевіряє швидкість обертання всіх чотирьох коліс і попереджає про зниження тиску в шині під час руху автомобіля. Для цього окружність кочення шини порівнюється з контрольними значеннями, а також відстежуються відповідні сигнали.

Якщо в шині падає тиск, починає світитися контрольний індикатор (!) і лунає попереджувальний сигнал, а в інформаційному центрі водія відображається попереджувальне повідомлення.

У цьому випадку потрібно зменшити швидкість та уникати крутих поворотів і різкого гальмування. Зупиніться в найближчому безпечному місці й перевірте тиск у шинах.

Контрольний індикатор (!) ⇨ 115.

Після регулювання тиску в шинах виконайте ініціалізацію системи – після цього контрольний індикатор згасне і система перезапуститься.

Обережно

Система виявлення спущеного колеса попереджає лише про низький тиск у шинах і не замінює регулярне обслуговування шин водієм.

У разі несправності системи контрольні індикатори (!) та 🔧 відобразяться одночасно, або ж в інформаційному центрі водія з'явиться повідомлення. Відрегулюйте належний тиск у шинах і виконайте ініціалізацію системи. Якщо повідомлення про несправність і далі відображається, зверніться на станцію технічного обслуговування. Система не працює, якщо в системі ABS або ESC виникла несправність або коли використовується тимчасове запасне колесо. Після встановлення звичайної шини перевірте тиск у шинах, коли вони холодні, а потім виконайте ініціалізацію системи.

Ініціалізація системи

Після корекції тиску в шинах або заміни колеса потрібно виконати ініціалізацію системи, щоб визначити нові контрольні значення окружності кочення:

1. Завжди перевіряйте, чи всі чотири шини мають правильний тиск ⇨ 334.
2. Застосуйте стоянкове гальмо.
3. Запуск процесу ініціалізації:

   Систему виявлення зниженого тиску в шинах можна ініціалізувати в меню персоналізації автомобіля ⇨ 126.
4. Скидання буде підтверджено спливним повідомленням.

Після ініціалізації система автоматично калібрується під час руху автомобіля під нові значення тиску в шинах. Після тривалої їзди система прийме нові значення тиску та відстежуватиме їх.

Завжди перевіряйте тиск у шинах, коли вони холодні.

Повторна ініціалізація системи виконується в таких випадках:

- Змінено тиск у шинах
- Змінилося навантаження на автомобіль
- Колеса було поміняно місцями або замінено

Система не попереджає про спускання шин або швидке їх здування миттєво. Причина в тому, що для обчислення потрібен час.

Глибина малюнка протектора

Перевіряйте глибину малюнку протектора регулярно.

З міркувань безпеки експлуатація шин з глибиною протектора, що відрізняється більше ніж на 2 мм на одній осі не рекомендується.

Про знос протектора свідчать показання відповідного індикатора (TWI), які вказують на досягнення протектором мінімально встановленої законодавством глибини малюнка (1,6 мм). Положення цих індикаторів указано позначками на боковій частині.

Якщо спереду є більше спрацювання, ніж ззаду, слід час від часу міняти місцями передні та задні колеса. Пересвідчіться в тому, що напрямок руху коліс не змінився.

Шини старіють, навіть якщо не використовуються. Рекомендуємо міняти шини кожні шість років.

Заміна розміру шин та коліс

Якщо замість встановлених виробником автомобіля шин використовуються шини іншого розміру, можливо, знадобиться перепрограмувати систему контролю падіння тиску в шинах, а також внести інші зміни в автомобіль.

Зверніться до спеціаліста, щоб замінити табличку зі значеннями тиску.

⚠ Попередження

Використання невідповідних шин або коліс може призвести до ДТП і скасування дозволу на експлуатацію автомобіля.

Колісні ковпаки

Слід використовувати ковпаки та шини, схвалені виробником для відповідного автомобіля та ті, що відповідають всім чинним вимогам щодо поєднання коліс і шин.

У разі використання ковпаків і шин, які не схвалено виробником, шини повинні мати захисний профіль ободу.

Ковпаки на колеса не повинні заважати охолодженню гальм.

⚠ Попередження

Використання невідповідних шин або ковпаків може призвести до різкої втрати тиску та, як наслідок, до ДТП.

Автомобілі зі сталевими дисками: Коли використовуються секретні гайки кріплення коліс, колісні ковпаки встановлювати не можна.

Ланцюги для шин

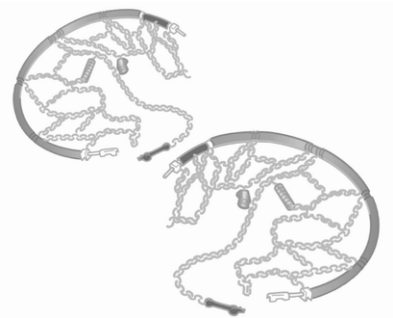

Ланцюги для шин дозволено використовувати лише на передніх колесах. Використання ланцюгів не дозволяється на тимчасовому запасному колесі.

Використовуйте лише такі ланцюги для шин, які призначені для використання з відповідним типом шин автомобіля:

- Для шин розміром 16 дюймів використовуйте лише ланцюги з розміром ланки 12 мм.
- Для шин розміром 17 дюймів використовуйте лише ланцюги König K-Summit Van K84.

Примітка
Використання ланцюгів для шин і максимально допустима швидкість руху регулюються законодавством відповідної країни.

⚠ Попередження

Пошкодження може призвести до розриву шини.

Встановлюючи ланцюги для шин, дотримуйтеся вказівок, наданих їх виробником.

Після встановлення ланцюгів для шин зупиніть автомобіль, щойно він проїде невелику відстань, і перевірте, чи належно ланцюги затягнуті на шинах.

Комплект для ремонту шин

Мінімальне пошкодження протектора шини можна відремонтувати за допомогою набору для ремонту шин.

Не виймайте сторонні предмети із шин.

За допомогою цього набору не можна усунути пошкодження шини більше 4 мм або бокове пошкодження шини.

⚠ Попередження

Не перевищуйте швидкість 80 км/год.

Забороняється використовувати протягом тривалого періоду.

Можливий вплив на керування та поводження автомобіля.

Якщо шина спущена:

Застосуйте стоянкове гальмо та ввімкніть першу передачу, задню передачу або встановіть селектор у положення **P**.

Комплект для ремонту шин зберігається у ящику для інструментів під лівим переднім сидінням.

Ящик для інструментів ⇨ 299.

1. Вийміть пляшку з герметиком та компресор.
2. Від'єднайте етикетку з обмеженням швидкості від пляшки з герметиком і помістіть її на видне для водія місце.

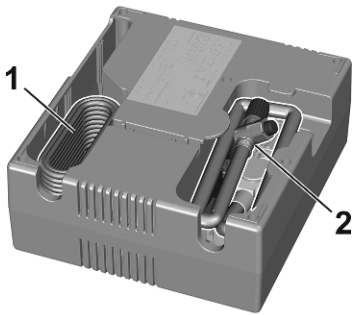

3. Вийміть електричний кабель (1) і шланг для подачі повітря (2) з відділень зберігання знизу компресора.

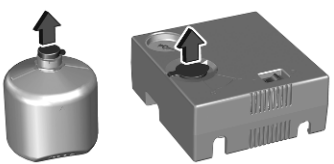

4. Відкрийте контейнер з герметиком і підніміть кришку.

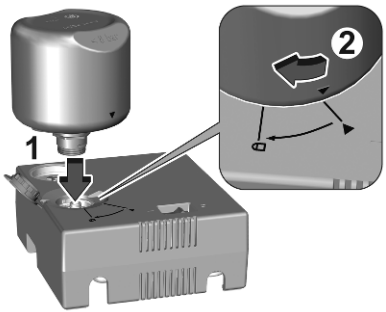

5. Спочатку вставте контейнер з герметиком у компресор і зіставте символи трикутників (1). Натисніть на контейнер із герметиком, а потім поверніть його в заблоковане положення (2).
6. Установіть компресор біля шини таким чином, щоб контейнер з ущільнювачем був розташований вертикально.
7. Відкрутіть ковпачок вентиля зі спущеного колеса.

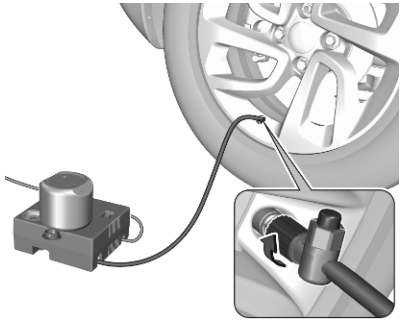

8. Прикрутіть насадку на клапан шини.
9. Перемикач на компресорі повинен бути встановленим у положення O.
10. Підключіть компресор до розетки з напругою 12 В для приладдя або в розетку для прикурювача ⇨ 98.

    Щоб запобігти розряджанню акумулятора автомобіля, рекомендується використовувати комплект для ремонту шин лише під час роботи двигуна внутрішнього згоряння або за умови, що

електричний двигун готовий до роботи.

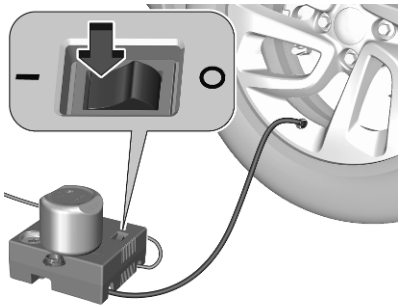

11. Установіть кулісний перемикач на компресорі в положення **I**. Шина наповнюється ущільнювачем.
12. Доки картридж із герметиком не стане порожнім, датчик тиску компресора тимчасово (приблизно 30 с) показуватиме тиск до 600 кПа (6 бар). Після цього тиск починає падати.
13. Увесь ущільнювач закачаний у шину. Потім почнеться накачування шини.
14. Вказаний рівень тиску в шинах досягається протягом десяти хвилин.

    Тиск у шинах ⇨ 334.

    Після досягнення належного тиску в шинах компресор вимикається.

    Якщо протягом десяти хвилин вказаного рівня тиску не досягнуто, зніміть набір для ремонту шин. Пересуньте автомобіль на один оберт шини. Повторно приєднайте набір для ремонту шин і продовжуйте процедуру заповнення протягом десяти хвилин. Якщо вказаний тиск у шинах все ще не вдається отримати, це свідчить про серйозне пошкодження шини. Зверніться по допомогу на станцію технічного обслуговування.

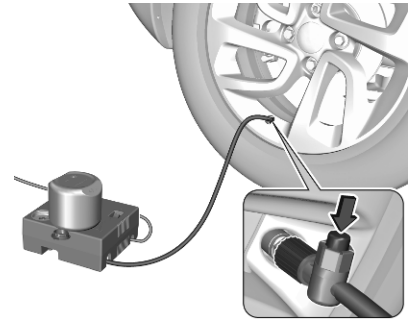

    Знизьте зайвий тиск у шинах, натиснувши кнопку на повітряному шлангу.

    Не користуйтеся компресором більше десяти хвилин.

15. Зніміть набір для ремонту шин. Вийміть контейнер із герметиком із компресора. Прикрутіть шланг до вільного з’єднувача на контейнері з ущільнювачем. Це запобігає протіканню ущільнювача. Покладіть на місце комплект для ремонту шин.
16. Усуньте надлишки ущільнювача за допомогою тканини.

17. Відразу після цього продовжіть рух, щоб дозволити ущільнювачу рівномірно розподілитися в шині. Проїдьте певну відстань на швидкості від 20 км/год до 60 км/год. Проїхавши приблизно 5 км (але не пізніше ніж через десять хвилин), зупиніться й перевірте тиск у шинах. При цьому прикрутіть повітропровід компресора безпосередньо до ніпеля шини. Заповніть шину герметиком так, як описано вище. Знизьте зайвий тиск у шинах, натиснувши кнопку на повітряному шлангу.

    Якщо тиск у шинах не став нижчим за 200 кПа (2 бар), відрегулюйте його до правильного значення. В іншому випадку експлуатація автомобіля заборонена. Зверніться по допомогу на станцію технічного обслуговування.

    Проїхавши ще 10 км але не довше ніж протягом десяти хвилин, повторіть процедуру перевірки, щоб упевнитися, що тиск більше не знижується.

    Якщо тиск у шинах став нижчим за 200 кПа (2 бар), їздити автомобілем не можна. Зверніться по допомогу на станцію технічного обслуговування.

18. Приберіть комплект для ремонту шин.

Примітка
Ходові характеристики відремонтованої шини значно погіршується, тому замініть цю шину.

Якщо чути незвичний шум або компресор нагрівається, вимкніть його принаймні на 30 хвилин.

Вбудований запобіжний клапан відкривається при досягненні тиску 700 кПа (7 бар).

Зверніть увагу на термін служби набору для ремонту шин. Після цієї дати його герметизуючі властивості не гарантуються. Зверніть увагу на інформацію про зберігання на контейнері з ущільнювачем.

Замініть використаний контейнер з ущільнювачем. Утилізуйте пляшку відповідно до чинного законодавства.

Компресор та ущільнювач можна використовувати приблизно від -30 °C.

Примітка
Ходові характеристики відремонтованої шини значно погіршується, тому замініть цю шину.

Якщо ви почули незвичний шум або компресор став гарячим, вимкніть його, щонайменше на 30 хвилин.

Зверніть увагу на термін служби набору для ремонту шин. Після цієї дати його герметизувальні властивості не гарантуються. Зверніть увагу на інформацію про зберігання на контейнері з ущільнювачем.

Замініть використаний картридж із герметиком. Утилізуйте пляшку відповідно до чинного законодавства.

Компресор та ущільнювач можна використовувати приблизно від -30 °C.

Заміна коліс

Проведіть такі підготовчі заходи та ознайомтеся з такою інформацією:

- Зупиніть автомобіль на рівній, твердій та неблизькій поверхні. Передні колеса повинні стояти рівно.
- За потреби підкладіть упор під колесо з протилежного боку по діагоналі до того, яке потрібно замінити.
- Застосуйте стоянкове гальмо та ввімкніть першу передачу, задню передачу або встановіть селектор у положення **P**.
- Якщо автомобіль стоїть на м’якій поверхні, потрібно підкласти під домкрат тверду дошку (товщиною макс. 1 см).
- Перед встановленням автомобіля на домкрат слід вийняти з нього усі важкі предмети.
- Під час застосування домкрата перебування в автомобілі людей або тварин заборонено.
- Забороняється підповзати під автомобіль, піднятий на домкраті.
- Забороняється запускати двигун, коли автомобіль піднятий на домкраті.
- Перш ніж закрутити колісні болти/гайки, очистіть їх.

⚠ Попередження

Забороняється змащувати колісні болти.

Обертальні моменти затягування

Обережно

На автомобілях із легкосплавними дисками колісні болти закручуйте вручну принаймні під час перших п'яти обертів.

Залежно від матеріалу обода колеса можна використовувати два різні болти з різними моментами затягування.

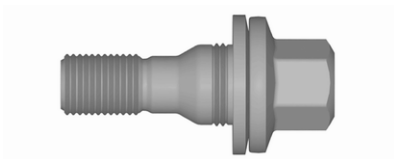

Момент затягування для коліс із легкосплавними дисками становить 125 Нм.

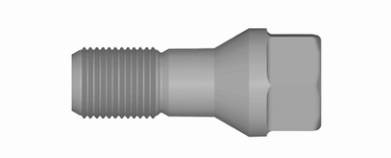

Обертальний момент затягування для коліс зі сталевими дисками становить 125 Нм.

Використовуйте саме ті болти, які призначені для певного типу колісних дисків.

Місця для підйому

Показані місця для підйому стосуються використання підйомних важелів і допоміжних домкратів для заміни зимових / літніх шин.

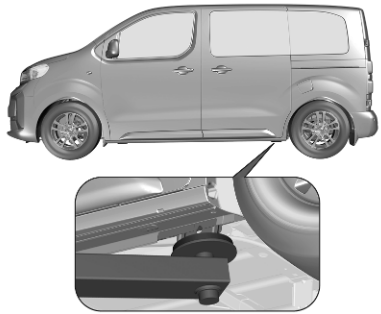

Розміщення заднього кронштейна підйомної платформи по центру під відповідною точкою встановлення домкрата.

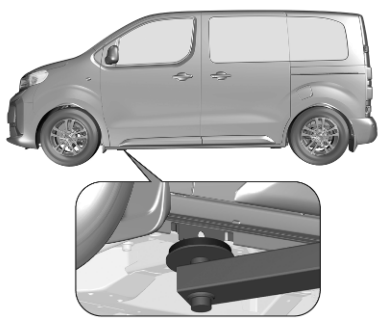

Розміщення переднього кронштейна підйомної платформи по центру під відповідною точкою встановлення домкрата.

Запасне колесо

Запасне колесо знаходиться у ніші під підлогою автомобіля.

Інструменти зберігаються в лівому передньому сидінні ⇨ 299.

Установлюйте домкрат лише в призначених для нього опорних точках ⇨ 311.

Запасне колесо вважається тимчасовим запасним колесом, залежно від розміру в порівнянні з іншими встановленими колесами та нормативами, чинними в країні. У цьому випадку діє максимальна швидкість, навіть якщо на запасному колесі це не вказано.

Якщо на запасному колесі є етикетка, допустима швидкість все одно визначається чинними в країні правилами.

Можна встановлювати лише одне тимчасове запасне колесо. Повільно їдьте на поворотах.

Забороняється використовувати запасне колесо протягом тривалого періоду.

Обережно

Встановлення запасного колеса, яке за розміром є меншим від інших коліс, або у поєднанні із зимовими шинами може спричинити порушення керованості автомобіля. Замініть несправну шину якомога швидше.

Якщо автомобіль обладнано зчіпним пристроєм, підніміть задню частину автомобіля за допомогою однієї із задніх опорних точок домкратом, щоб було легше дістатися до запасного колеса.

1. Залежно від версії, відчиніть двері багажного відділення або задні дверцята.

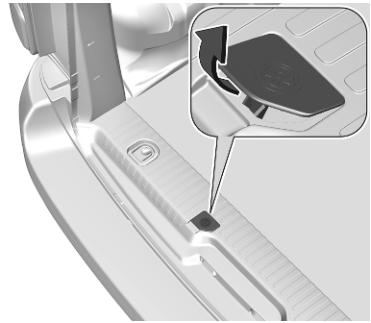

2. Зніміть кришку, що закриває болт кріплення, на порозі задніх дверей

3. Накиньте колісний ключ на шестигранний болт. Відкручуйте його проти годинникової стрілки, доки тримач запасного колеса не опуститься достатньо низько, щоб його вушко можна було зняти з гачка.

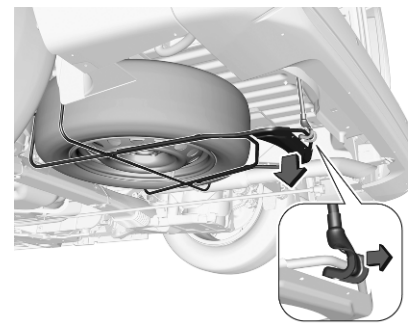

4. Підніміть тримач запасного колеса і зніміть його вушко з гачка.

   Опустіть тримач запасного колеса.

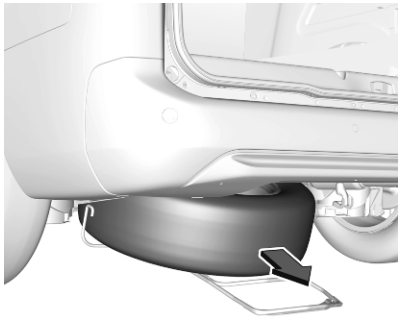

5. Вийміть запасне колесо.
6. Замініть колесо.
7. Покладіть пошкоджене колесо зовнішньою стороною донизу в тримач запасного колеса.
8. Підніміть тримач запасного колеса та зафіксуйте утримувальний пристрій. Відкрита сторона утримувального пристрою повинна розташовуватись в напрямку руху автомобіля.
9. Закрийте тримач запасного колеса, закрутивши шестигранний болт проти годинникової стрілки колісним ключем.
10. Покладіть колісний ключ у місце його зберігання.
11. Зачиніть двері багажного відділення або задні дверцята.

Можна встановлювати лише одне тимчасове запасне колесо. Максимальна допустима швидкість, вказана в характеристиках тимчасового запасного колеса, дійсна лише для розміру шин із комплектації виробника.

Встановлення запасного колеса

Проведіть такі підготовчі заходи та ознайомтеся з такою інформацією:

- Зупиніть автомобіль на рівній, твердій та неблизькій поверхні. Передні колеса повинні стояти рівно.
- За потреби підкладіть упор під колесо з протилежного боку по діагоналі до того, яке потрібно замінити.
- Застосуйте стоянкове гальмо та ввімкніть першу передачу, задню передачу або встановіть селектор у положення **P**.
- Вийміть запасне колесо ⇨ 312.
- Забороняється замінювати кілька коліс одночасно.
- Застосовуйте домкрат лише під час заміни коліс для усунення проколу, але не для сезонної заміни шин (зима-літо).
- Домкрат не потребує технічного обслуговування.
- Якщо автомобіль стоїть на м’якій поверхні, потрібно підкласти під домкрат тверду дошку (товщиною макс. 1 см).
- Перед встановленням автомобіля на домкрат слід вийняти з нього усі важкі предмети.

- Під час застосування домкрата перебування в автомобілі людей або тварин заборонено.
- Забороняється підповзати під автомобіль, піднятий на домкраті.
- Забороняється запускати двигун, коли автомобіль піднятий на домкраті.
- Перш ніж закрутити колісні болти/гайки, очистіть їх.

⚠ Попередження

Забороняється змащувати колісні болти.

⚠ Попередження

Замінюючи колеса, завжди використовуйте правильні колісні болти. Під час тимчасового встановлення запасного колеса можна також використовувати болти для легкосплавних дисків.

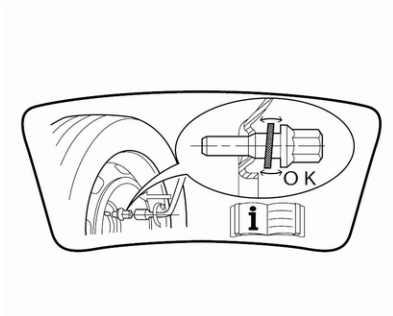

- Зверніть увагу, що в разі використання колісних болтів для легкосплавних дисків запасне колесо утримується конічним контактом кожного болта. У такому випадку шайби не контактують із запасним колесом.

1. Сталевий колісний диск з ковпаком: щоб зняти ковпак, потягніть його призначеним для цього інструментом ⇨ 299.

   Легкосплавні диски: зніміть ковпачки колісних болтів спеціальним інструментом ⇨ 299.

2. Колісним гайковим ключем відкрутіть кожен колісний болт на півоберту.

   Колеса може бути захищено від відкручування за допомогою стопорних колісних болтів. Щоб ослабити ці спеціальні болти, накладіть перехідник на головку болта, а потім встановіть на нього ключ. Адаптер зберігається в ящику з інструментами ⇨ 299.

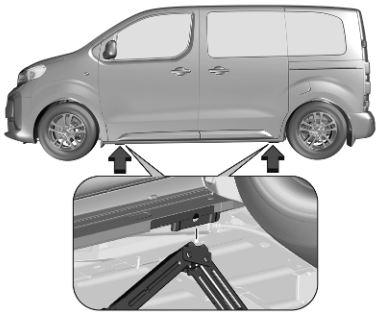

3. Переконайтеся, що домкрат стоїть правильно по відношенню до отвору для домкрата автомобіля. Розташуйте його безпосередньо під точкою підйому, переконавшись, що він надійно зафіксований на місці.

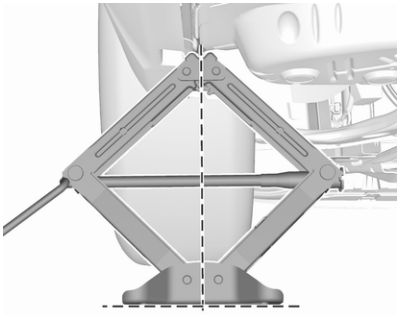

4. Крутячи ручку, встановіть домкрат на потрібну висоту.

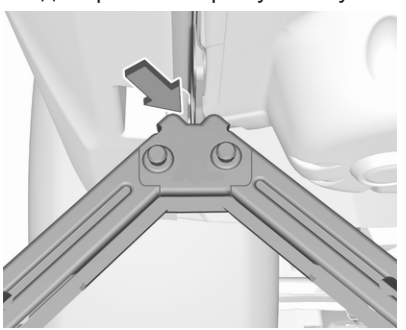

Переконайтеся, що край кузова надійно вставлено в паз домкрата.

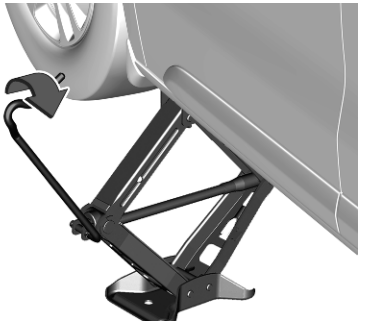

Правильно вирівняйте домкрат і піднімайте його доти, доки колесо не відірветься від землі.

5. Відкрутіть колісні гайки.
6. Замініть колесо.
7. Закрутіть гайки.
8. Опустіть автомобіль і витягніть домкрат.
9. Стежачи за надійним з’єднанням ключа з болтом, затягніть гайку кожного болта навхрест. Обертальний момент затягування становить 115 Нм.

   На автомобілях з легкосплавними дисками стежте, щоб колісні болти

використовувалися лише для сталевого запасного колеса. У цьому випадку запасне колесо утримується конічним контактом кожного болта.

10. Перед встановленням вирівняйте отвір для клапана камери в ковпаку по відношенню до клапана шини.

    Установіть кришки колісних болтів.

11. Покладіть на місце замінене колесо ⇨ 312, інструменти для автомобіля ⇨ 299 та перехідник для стопорних колісних болтів.
12. Якомога швидше перевірте тиск у встановленій шині, а також обертальний момент закручування колісних болтів.

Запуск від зовнішнього джерела

Не запускайте двигун за допомогою швидкого зарядного пристрою.

Автомобіль з розрядженим акумулятором можна запустити від акумулятора іншого транспортного засобу за допомогою товстих дротів.

Обережно

Для запуску двигуна іншого автомобіля можна використовувати лише автомобілі з ДВЗ (ICE).

⚠ Попередження

Будьте надзвичайно обережними під час запуску двигуна через товсті дроти. Будь-яке відхилення від наведених інструкцій може призвести до травмування чи збитків, спричинених вибухом батареї, чи пошкодження електричних систем обох пристроїв.

⚠ Попередження

Уникайте контакту акумулятора зі шкірою, тканинами та пофарбованими поверхнями, а також не допускайте потрапляння рідини в очі. Рідина містить сірчану кислоту, яка може призвести до ураження чи травми, якщо вона потрапить в очі чи на шкіру.

- Бережіть акумулятор від дії вогню та іскор.
- Розряджений акумулятор при температурі 0 °C може замерзнути. Перед підключенням товстих дротів замерзлий акумулятор слід розморозити.
- Під час роботи з акумулятором одягайте захисні окуляри та одяг.

- Використовуйте додатковий акумулятор з таким самим рівнем напруги (12 В). Його ємність (А-год) не повинна значною мірою відрізнятися від ємності розрядженого автомобільного акумулятора.
- Використовуйте товсті дроти з ізольованими клемами та поперечним перерізом мінімум 16 мм^2 (25 мм^2 для дизельних двигунів).
- Не відключайте розряджений акумулятор від автомобіля.
- Вимкніть усі непотрібні електроспоживачі.
- Під час запуску від зовнішнього джерела не нахиляйтеся над акумулятором.
- Уникайте контактів клем одного дроту з клемами іншого.
- Під час запуску через товсті дроти автомобілі не повинні контактувати.
- Застосуйте стоянкове гальмо, трансмісію в нейтральному положенні, автоматичну трансмісію в положенні P.

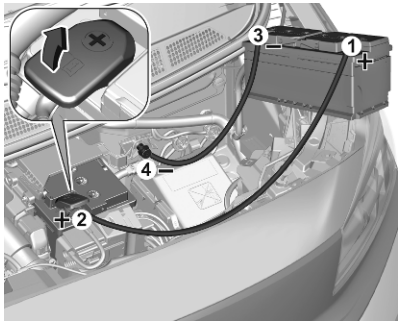

Зніміть захисні ковпачки з позитивних виходів акумуляторів в обох автомобілях.

Порядок підключення дротів:

1. Підключіть червоний дріт до позитивного полюсу (1) додаткового акумулятора.
2. Підключіть інший кінець червоного дроту до позитивного полюсу (2) розрядженого акумулятора.
3. Підключіть чорний дріт до негативного полюсу (3) додаткового акумулятора.
4. Підключіть інший кінець чорного дроту до точки заземлення (4) свого автомобіля у відділенні двигуна.

Спрямуйте дроти таким чином, щоб вони не могли потрапити на рухомі частини в моторному відсіку.

Щоб запустити двигун:

1. Запустіть двигун автомобіля, акумулятор якого ви використовуєте як додатковий.
2. Через п’ять хвилин запустіть інший двигун. Стартер можна вмикати не більше ніж на 15 секунд з інтервалом в одну хвилину.
3. Залиште обидва двигуна працювати на холостому ходу приблизно на три хвилини з підключеними дротами.

4. Увімкніть електроспоживачі наприклад, фари, заднє вікно з підігрівом автомобіля, який отримує енергію.
5. Повторіть у зворотному порядку вказану вище послідовність дій під час знімання дротів.

Версія на паливних елементах

Зверніться по допомогу на станцію технічного обслуговування.

Буксирування

Буксирування автомобіля

Зніміть кришку.

Буксирна серга зберігається разом з інструментами для автомобіля ⇨ 299.

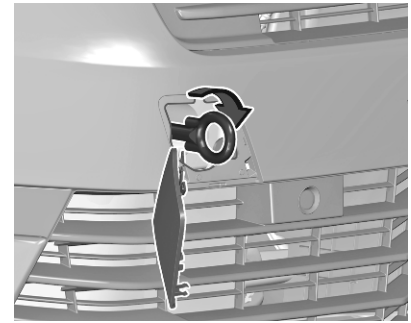

Вкрутіть буксирну сергу за годинниковою стрілкою до упору.

Під’єднайте буксирувальний трос (а ще краще – буксирну тягу) до буксирної серги.

Буксирна серга повинна використовуватися лише для буксирування, а не для ремонту автомобіля.

Увімкніть систему запалювання, щоб розблокувати кермову колонку та забезпечити роботу стоп-сигналів, звукового сигналу та очисників лобового скла.

Обережно

Вимкніть такі системи допомоги водію, як активне екстрене гальмування ⇨ 223, інакше під час буксирування причепа гальма можуть увімкнутися автоматично.

Перемкніть важіль селектора в положення нейтральної передачі.

Відпустіть стоянкове гальмо.

Обережно

Рухайтесь повільно. Не їдьте поривчасто. Надмірна сила тяги може пошкодити автомобіль.

Якщо двигун не працює, для гальмування та керування потрібно значно більше сили.

Щоб запобігти потраплянню вихлопних газів з буксирувального автомобіля, увімкніть рециркуляцію повітря та зачиніть вікна.

Автомобілі з автоматичною трансмісією: Автомобілі мають буксируватися вперед зі швидкістю не більше 80 км/год і на відстань не більше 100 км. В іншому випадку або, якщо трансмісія несправна, потрібно підняти передню вісь.

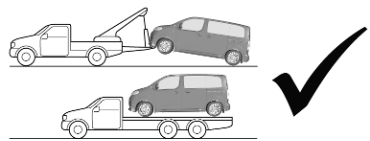

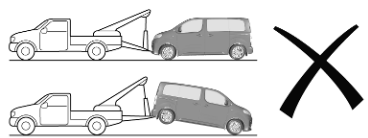

Електромобілі та автомобілі з автоматичною трансмісією потрібно транспортувати на платформі або буксирувати з піднятими передніми колесами.

Зверніться по допомогу на станцію технічного обслуговування.

Після буксирування відкрутіть буксирну сергу.

Вставте кришку на місце.

Типи силових установок ⇨ 4.

Буксирування іншого автомобіля

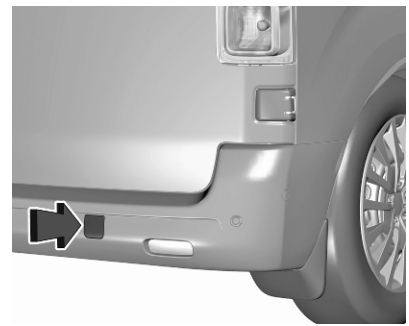

Зніміть кришку.

Буксирна серга зберігається разом з інструментами для автомобіля ⇨ 299.

Вкрутіть буксирну сергу за годинниковою стрілкою до упору.

Не використовуйте отвір для кріплення, розташований ззаду внизу автомобіля в якості буксирної серги.

Під'єднайте буксирувальний трос (а ще краще – буксирну тягу) до буксирної серги.

Буксирна серга повинна використовуватися лише для буксирування, а не для ремонту автомобіля.

Обережно

Рухайтесь повільно. Не їдьте поривчасто. Надмірна сила тяги може пошкодити автомобіль.

Після буксирування відкрутіть буксирну сергу.

Вставте кришку на місце.

Догляд за зовнішнім виглядом

Догляд за зовнішніми частинами

Замки

Замки змащуються високоякісним мастилом на виробництві. Використовуйте речовину для видалення льоду лише в разі нагальної потреби, оскільки це сприяє видаленню мастила та негативно впливає на функцію блокування. Після використання розморожувальної речовини потрібно звернутися на СТО для повторного змащення замків.

Миття

Лакофарбове покриття вашого автомобіля зазнає дії чинників навколишнього середовища.

Пташиний послід, мертві комахи, смола, пилок тощо слід усунути відразу, оскільки шкідливі

речовини, які входять до їх складу, можуть спричинити пошкодження фарби.

Якщо ви користуєтеся послугами автомийки, дотримуйтеся інструкцій виробника щодо миття автомобіля. Очисники лобового та заднього скла мають бути вимкнені. Зніміть антену та зовнішні аксесуари, зокрема, багажник на даху тощо.

Під час миття автомобіля вручну обов'язково ретельно очищуйте внутрішній бік колісних арок.

Мийте краї та згини на відчинених дверцятах і капоті, а також зони, які вони закривають.

Щоб не пошкодилися блискучі металеві молдинги, очищуйте їх за допомогою мийної суміші, яку схвалено для алюмінію.

Обережно

Використовуйте тільки мийні засоби кислотністю pH від 4 до 9.

Не використовуйте миючі засоби на гарячих поверхнях.

Забороняється мити моторне відділення водою або паром під високим тиском.

Змочіть ганчірку зі шкіри та протріть нею автомобіль. Періодично змочуйте шкіру. Використовуйте окремі шматки шкіри для фарби та скла: залишки воску на вікнах погіршать видимість.

Змастіть у майстерні дверні петлі всіх дверцят.

Забороняється використовувати тверді предмети для усунення плям від смоли. Використовуйте спрей для видалення смоли з пофарбованих поверхонь.

Зовнішнє освітлення

Щитки фар та інших приборів освітлення виготовлено з пластика. Забороняється використовувати абразивні чи каустичні речовини, не користуйтеся скребком і не виконуйте чищення без води.

Полірування

Полірування є потрібним заходом лише, якщо фарба стала тьмяною або якщо на ній існують тверді відкладення.

Пластикові деталі кузова непотрібно обробляти ні воском, ані полірувальними речовинами.

Вікна і щітки склоочисників

Вимикайте склоочисники перед виконанням робіт у зоні їх руху.

Використовуйте м'яку тканину чи шкіру верблюда разом із очисником вікон та інсектицидом.

Внутрішній бік заднього вікна слід протирати паралельно нагрівальному елементу, щоб запобігти його пошкодженню.

Для механічного усунення льоду використовуйте скребок загостреної форми. Щільно притискайте скребок до скла, щоб між ним і склом не залишився бруд.

Витирайте щітки очисників м’якою тканиною, змоченою у засобі для чищення вікон. Також обов'язково очищуйте скло від залишків воску, мертвих комах і т. ін.

Залишки льоду та інші забруднення на склі, а також чищення сухого скла може призвести до пошкодження щіток чи навіть до їх поломки.

Скляна панель

Очищувати скло потрібно шматком замші чи м’якої тканини без ворсинок, використовуючи засіб для миття вікон.

Колеса та шини

Забороняється очисники під високим тиском.

Мийте ободи очисником для коліс з нейтральним рівнем pH.

Як правило, ободи коліс пофарбовано, тому догляд за ними потрібно здійснювати таким же чином, як і за кузовом.

Пошкодження фарби

Усувайте невеликі пошкодження фарби за допомогою олівця для підфарбовування до того, як утвориться іржа. У разі значних пошкоджень або утворення іржі потрібно звертатися на станцію технічного обслуговування.

Днище

Деякі зони днища автомобіля мають покриття ПВХ у той час, як інші критичні місця мають надійне захисне покриття з воску.

Після миття днища перевірте його та за потреби покрийте воском.

Використання бітуму / гумових матеріалів може пошкодити покриття ПВХ. За потреби в ремонті днища зверніться на станцію технічного обслуговування.

Перед і після зими мийте днище та перевіряйте захисне воскове покриття.

Система скрапленого газу

⚠ Небезпека

Скраплений газ важчий за повітря і може збиратися у западинах.

Проводьте роботу, пов'язану з днищем кузова в гаражних ямах з обережністю.

Для фарбування та при використанні сушильної камери при температурі понад 60 °C ємність для скрапленого газу слід демонтувати.

Не проводьте жодних модифікацій в системі для скрапленого газу.

Буксирувальне обладнання

Забороняється мити причіпний пристрій водою під високим тиском.

Догляд за салоном

Салон і внутрішня оббивка

Очищувати салон автомобіля, зокрема панель приладів та оздоблювальні панелі, можна лише сухою тканиною або пилосмоком.

Протріть шкіряну оббивку м'якою тканиною, змоченою у чистій воді. При сильному забрудненні скористайтеся засобами догляду за шкірою.

Панель приладів і пристрої індикації слід чистити лише м'якою вологою тканиною. В разі необхідності можна використовувати слабкий мильний розчин.

Для чищення тканинної оббивки слід використовувати пилосмок і щітку. Видаляйте плями пилосмоком для оббивки.

Колір тканини одежі може линяти. Це може призвести до видимих плям, особливо на світлій оббивці. Плями та зміни кольору, які можна усунути, необхідно очистити якомога швидше.

Для чищення пасків безпеки слід використовувати теплу воду або засіб для чищення салону.

Обережно

Закрийте застібки Velcro, оскільки відкриті застібки Velcro можуть пошкодити обшивку сидінь.

Таким самим чином можуть пошкодити обшивку предмети із загостреними краями, наприклад застібки "блискавки", ремені чи залізні заклепки на джинсах.

Пластикові та гумові частини

Пластикові та гумові частини можна чистити тим самим засобом, що використовується для чищення кузова. За потреби використовуйте засіб для чищення салону. Не використовуйте будь-який інший засіб для чищення. Не використовуйте розчинники, а особливо бензин. Забороняється очисники під високим тиском.

Килимки

⚠ Попередження

Якщо килимок не підходить за розміром або його неправильно застелено, він заважатиме руху педалі акселератора та/або педалі гальм – це може стати причиною ненавмисного прискорення автомобіля та/або збільшити його гальмівний шлях, спричинивши ДТП і травмування людей.

Дотримуйтеся наведених нижче рекомендацій щодо правильного використання килимків.

- Килимки з комплекту постачання призначені спеціально для цього автомобіля. Якщо килимки потрібно замінити, рекомендується придбати сертифіковані килимки, які підходять за розмірами та закріплюються фіксаторами з

боку водія. Обов'язково перевіряйте, чи не заважає килимок руху педалей.

- Стеліть килимок на підлогу правильною стороною. Не перевертайте його.
- Не кладіть жодні предмети на килимок під водієм.
- Стелити з боку водія можна лише один килимок.
- Не стеліть килимки один на одного.

Застеляння та знімання килимків

Килимок під водієм утримується двома фіксаторами.

Щоб застелити килимок з боку водія:

1. Відсуньте сидіння водія до упору назад.

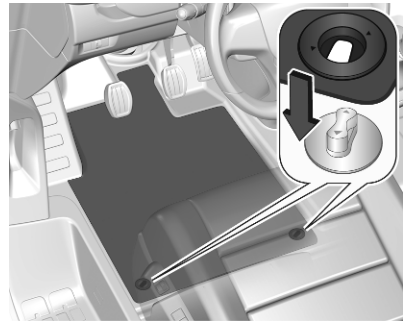

2. Зіставте отвори в килимку з фіксаторами, як показано на малюнку.

3. Поверніть фіксатори проти годинникової стрілки на чверть оберту.

Знімання

1. Відсуньте сидіння водія до упору назад.
2. Поверніть фіксатори на чверть оберту в бік, протилежний тому, в якому їх було повернуто під час застеляння килимка.
3. Вийміть килимок.

Ремонт і технічне обслуговування

Загальна інформація **326**
Інформація про обслуговування 326
Рекомендовані рідини, мастила та частини **327**
Рекомендовані рідини та мастила 327

Загальна інформація

Інформація про обслуговування

Для забезпечення економної та безпечної експлуатації автомобіля та збереження його вартості життєво важливо, щоб всі роботи з технічного обслуговування виконувалися з правильними інтервалами.

Детальний та оновлюваний графік проведення обслуговування вашого автомобіля можна отримати в майстерні.

Умови експлуатації вважаються важкими, якщо часто виникають такі обставини: Холодний запуск двигуна, рух із частими зупинками (наприклад, таксі та поліцейських автомобілів), буксирування причепа, рух по гірських дорогах, рух по дорогах з нерівною поверхнею або по ґрунтових дорогах, значне забруднення повітря, наявність у повітрі великої кількості піску та пилу, рух на великій висоті над рівнем моря та за значних перепадів температури.

За суворих умов експлуатації деякі роботи з технічного обслуговування слід виконувати частіше, ніж через інтервал регулярного обслуговування, зазначений на дисплеї обслуговування. Щодо індивідуального графіка ТО зверніться на станцію технічного обслуговування.

Дисплей обслуговування ⇨ 106.

Підтвердження

На підтвердження обслуговування робиться запис у сервісній книжці. Дата та пробіг доповнюються штампом і підписом спеціаліста майстерні, яка провела техобслуговування.

Переконайтеся, що сервісна книжка заповнена правильно, оскільки постійне підтвердження обслуговування є важливим у випадках, коли виникають будь-які претензії по гарантії чи

нематеріальні претензії, а також є перевагою під час продажу автомобіля.

Версія на паливних елементах

Інтервал технічного обслуговування автомобіля на паливних елементах становить 15 000 км або один рік, залежно від того, що настане раніше.

Рекомендовані рідини, мастила та частини

Рекомендовані рідини та мастила

Використовуйте лише такі продукти, що відповідають рекомендованим характеристикам.

⚠ Попередження

Робочі матеріали є небезпечними та можуть бути отруйними. Поводьтеся обережно. Зверніть увагу на надану інформацію на контейнерах.

Моторне мастило

Характерними ознаками кожної марки моторного мастила є його якість і в’язкість. Під час вибору моторного мастила якість є більш важливою, ніж в'язкість. Висока якість моторного мастила забезпечує чистоту двигуна, захищає деталі від зношування та контролює старіння мастила, а ступінь в’язкості дозволяє визначити його густоту відповідно до діапазону температур.

Використовуйте відповідну моторну оливу, зазначену в графіку технічного обслуговування, наданому в місці продажу автомобіля.

Доливання моторного мастила

Обережно

У разі розлиття мастила витріть його і належним чином утилізуйте.

Моторні мастила різних виробників і торгових марок можна змішувати, якщо вони відповідають вимогам до якості та в’язкості моторного мастила.

Для всіх бензинових двигунів забороняється використовувати моторні мастила, які відповідають лише стандарту якості ACEA, оскільки за певних умов експлуатації це може призвести до пошкодження двигуна.

Додаткові присадки для моторного мастила

Використання присадок для моторного мастила може призвести до пошкоджень, а також до скасування гарантії.

Ступені в’язкості моторного мастила

Ступінь в’язкості SAE дозволяє визначити густоту моторного мастила.

Всесезонне мастило позначається двома числами, наприклад SAE 5W-30. Перше число з літерою W після нього вказує на в’язкість при низьких, а друге — на в’язкість при високих температурах.

Охолоджувальна рідина та антифриз

Використовуйте тільки антифриз, схвалений для використання на цьому авто. Зверніться на станцію технічного обслуговування.

На виробництві систему заповнено охолоджувальною рідиною для оптимального захисту від корозії та запобігання замерзанню за температури не нижче прибл. -37 °C. Слідкуйте, щоб указана концентрація охолоджувальної рідини не змінювалася протягом усього року. Присадки для охолоджувальної рідини, призначені для забезпечення додаткового захисту від корозії чи запобігання найменшому протіканню, можуть викликати несправності в роботі системи. Виробник не несе відповідальності за наслідки використання присадок для охолоджувальної рідини.

Мийна рідина

Використовуйте лише рідину для вікон, схвалену для вашого автомобіля, щоб запобігти пошкодженню щіток склоочисників, лакофарбового покриття та пластмасових і гумових деталей. Зверніться на станцію технічного обслуговування.

Рідина для системи гальм і зчеплення

Із часом гальмівна рідина поглинає вологу, яка може знизити ефективність гальмування. Гальмівну рідину потрібно замінювати через вказаний інтервал.

AdBlue

Для усунення окисів азоту в вихлопних газах використовуйте лише рідину AdBlue ⇨ 189.

Технічні характеристики

Інформація про автомобіль **329**
Ідентифікаційний номер автомобіля 329
Маркувальна табличка 329
Позначення двигуна 330
Дані про автомобіль **331**
Дані про двигун 331
Габаритні розміри автомобіля 332
Властивості 332
Тиск у шинах 334

Інформація про автомобіль

Ідентифікаційний номер автомобіля

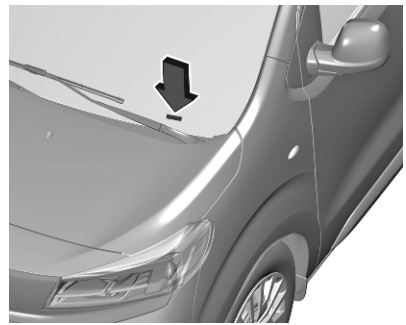

Ідентифікаційний номер автомобіля може бути викарбуваний на панелі приладів, побачити його можна через вітрове скло.

Маркувальна табличка

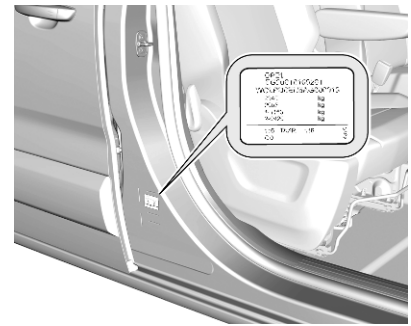

Маркувальна табличка розташована на передній лівій або правій дверній рамі. Таблички для експорту в деякі країни мають інший вигляд і розташування.

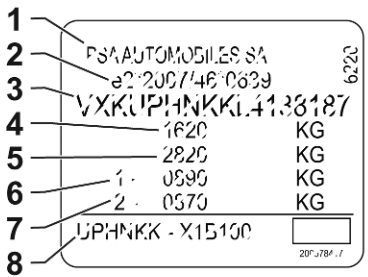

Інформація на маркувальній табличці:

1 : виробник
2 : номер схвалення типу
3 : ідентифікаційний номер автомобіля
4 : допустима повна маса автомобіля, кг
5 : допустима повна маса автомобіля з причепом, кг
6 : максимальне допустиме навантаження на передню вісь, кг
7 : максимально допустиме навантаження на задню вісь, кг
8 : адреса виробника, дані стосовно автомобіля чи країни

Загальне навантаження на передню і задню вісі не повинно перевищувати допустиму загальну вагу автомобіля.

Споряджена маса автомобіля залежить від його специфікації, зокрема наявності додаткового обладнання та приладдя. Перегляньте Сертифікат відповідності, що надається з вашим автомобілем, або інші державні реєстраційні документи.

Технічні характеристики визначаються відповідно до стандартів ЄС. Ми залишаємо за собою право вносити зміни. Специфікації в документації до автомобіля завжди є пріоритетнішими специфікацій, наведених у цьому посібнику.

Позначення двигуна

В таблицях технічних характеристик двигунів наведено їхні ідентифікаційні коди.

Дані про двигун ⇨ 331.

Щоб визначити тип відповідного двигуна, скористайтеся даними про його потужність у Сертифікаті відповідності вимогам, який додається до автомобіля, а також в інших документах для державної реєстрації.

Дані про автомобіль

Дані про двигун

Торгові позначення Технічний код	1.5 Turbo DV5RUCd	1.5 Turbo DV5RUC	2.0 Turbo DW10FDDU
Робочий об'єм [см^3]	1499	1499	1997
Потужність двигуна [кВт]	75	88	103
при об/хв	3500	3500	3750
Обертальний момент [Нм]	270	300	340 / 370
при об/хв	1600	1750	2000
Тип пального	Дизель	Дизель	Дизель

Торгові позначення Технічний код	2.0 Turbo DW10FDU	2.0 Turbo DW10FDCU	Електродвигун ZAE / ZLE	Автомобіль на паливних елементах ZLE
Робочий об'єм [см^3]	1997	1997	–	–
Потужність двигуна [кВт]	110	130	100 / 105	100 / 45[1)]
при об/хв	4400	3750	–	–
Обертальний момент [Нм]	370	400	270	265[2)]
при об/хв	2000	2000	–	–
Тип пального	Дизель	Дизель	–	Водень

1) Потужність паливних елементів
2) попередня дата на час друку

Габаритні розміри автомобіля

Категорія	L1	L2	L3
Довжина [мм]	4609	4959	5306 / 5309
Ширина без зовнішніх дзеркал [мм]	1920	1920	1920
Ширина з зовнішніми дзеркалами [мм]	2204	2204	2204
Висота без поздовжніх дуг на даху [мм]	1892 - 1950[3)]	1881 - 1949[3)]	1890 - 1940[3)]
Колісна база [мм]	2925	3275	3275
Діаметр повороту [м]	11,8	12,9	12,9

3) зі збільшеним корисним навантаженням

Властивості

Моторне мастило

Двигун	DV5RUCd DV5RUC	DW10FDU DW10FDCU DW10FDDU
включно з фільтром [л]	5,75	6,0
між MIN і MAX [л]	1	1,2

Паливний бак

Дизель, заправний об’єм [л]	69
Водень, об'єм для заправляння (кг)	5,2

Бачок для AdBlue

AdBlue, заправний об'єм [л]	19 / 20

Акумуляторна батарея високої напруги

Двигун	Електродвигун	Автомобіль на паливних елементах
Ємність акумуляторної батареї [кВт·год]	50 / 75	11,3

Тиск у шинах

Інформацію про тиск у шинах для конкретного автомобіля можна знайти в табличці з інформацією про тиск у шинах на середній стійці кузова.

На наліпці з інформацією про тиск у шинах вказано дані про шини в комплектації виробника та відповідний тиск у шинах.

Інформація для споживача

Інформація для споживача **335**
Декларація про відповідність 335
REACH 337
Зареєстровані торговельні марки 337
Запис даних автомобіля та конфіденційність **337**
Запис даних екстрених дзвінків і конфіденційність . . . 337
Записуючі пристрої даних про події 338
Радіочастотна ідентифікація (RFID) 343

Інформація для споживача

Декларація про відповідність

Системи радіозв'язку

Цей автомобіль обладнано системами, які передають та / або приймають радіохвилі, і на які розповсюджується дія Директиви 2014/53/EU та регламенту The Radio Equipment Regulations 2017 (Великобританія). Виробники зазначених нижче систем заявляють про їх відповідність вимогам Директиви 2014/53/EU та регламенту The Radio Equipment Regulations 2017. Повний текст декларації відповідності для кожної системи наведено на сторінці www.opel.com/conformity/.

Імпортер – Пежо Сітроен Україна ТОВ, вул. Кирилівська 60, м. Київ 04080, Україна

Інформаційно-розважальна система Multimedia Navi

Continental

LCIE Bureau Veritas-Site de Fontenay aux Roses, 33 avenue du général Leclerc, 92260 Fontenay aux Roses, France

Робоча частота (МГц)	Максимальна потужність (дБм)
2400,0 - 2483,5	2,2
2400,0 - 2483,5	15

Інформаційно-розважальна система Radio

Clarion

244 rue du Pré à Varois, 54670 Custines, France

Робоча частота: 2400–2480 МГц

Максимальна потужність: 4 дБм

Інформаційно-розважальна система Multimedia

Robert Bosch Car Multimedia GmbH

Robert-Bosch-Straße 200, 31139 Hildesheim, Germany

Робоча частота (МГц)	Максимальна потужність (дБм)
2402,0 - 2480,0	17
2412,0 - 2472,0	4,15

Модуль BTA
Magneti Marelli S.p.A.

Viale A. Borletti 61/63, 20011 Corbetta, Italy

Робоча частота (МГц)	Максимальна потужність (дБм)
880 -915	33
1710 - 1785	24
1850 -1910	24
1920 - 1980	24
2500 - 2570	23

Модуль антени
Hirschmann Car Communication GmbH

Stuttgarter Strasse 45-51, 72654 Neckartenzlingen, Germany

Робоча частота: Н/Д

Максимальна потужність: Н/Д

Передавач пульта дистанційного керування
Hülsbeck & Fürst GmbH & Co. KG

Steeger Straße 17, 42551 Velbert, Germany

Робоча частота: 433,92 МГц

Максимальна потужність: 10 дБм

Приймач пульта дистанційного керування
Delphi European, Middle Eastern & African Regional Offices Customer Technology

Center Avenue de Luxembourg, L-4940 Bascharage, G.D. of Luxembourg

Робоча частота: 119–128,6

Максимальна потужність: 16 дБмкА/м @ 10 м

Передавач електронного ключа
Valeo

43 Rue Bayen, 75017 Paris, France

Робоча частота: 433,92 МГц

Максимальна потужність: 10 дБм

Радар
ZF TRW Autocruise SAS

Secteur de la Pointe du Diable, Avenue du technopôle, 29280 Plouzane, France

Робоча частота: 24,15–24,25 ГГц

Максимальна потужність: 20 дБм

Імобілайзер
KOSTAL of America, Inc.

350 Stephenson Hwy, Troy MI 48083, USA

Робоча частота: 125 кГц

Максимальна потужність: 5 дБмкА/м @ 10 м

Номери схвалення типу Незалежного управління зв’язку Південної Африки (ICASA)

Список усіх номерів схвалення типу Незалежного управління зв’язку Південної Африки (ICASA):

TA-2016/121, TA-2016/3261, TA-2017/2387,TA-2017/2745, TA-2013/430, TA-2017/1106, TA-2016/929, TA-2017/3180

REACH

Registration, Evaluation, Authorisation and Restriction of Chemicals (REACH) – це постанова Європейського Союзу, прийнята з метою покращення захисту здоров'я людини та довкілля від загроз, які можуть бути спричинені хімічними речовинами. На сторінці www.opel.com/reach міститься додаткова інформація, а також зміст Статті 33.

Зареєстровані торговельні марки

Apple Inc.

Apple CarPlay™ є торговельною маркою корпорації Apple Inc.

App Store® та iTunes Store® є зареєстрованими торговельними марками корпорації Apple Inc.

iPhone®, iPod®, iPod touch®, iPod nano®, iPad® і Siri® є зареєстрованими торговельними марками корпорації Apple Inc.

Bluetooth SIG, Inc.

Bluetooth® є зареєстрованою торговельною маркою корпорації Bluetooth SIG, Inc.

DivX, LLC

DivX® та DivX Certified® є зареєстрованими торговельними марками компанії DivX, LLC.

Google Inc.

Android™ і Google Play™ Store є торговельними марками корпорації Google Inc.

Verband der Automobilindustrie e.V.

AdBlue® є зареєстрованою торговельною маркою компанії VDA.

Запис даних автомобіля та конфіденційність

Запис даних екстрених дзвінків і конфіденційність

Обробка даних

Уся обробка особистої інформації функцією екстрених викликів відповідає засадам захисту особистої інформації, закладеним регламентом 2016/679 (GDPR) і директивою 2002/58/EC Європейського парламенту і Ради Європи, і, зокрема, спрямована на захист життєво важливих інтересів суб'єкта даних відповідно до пункту (d) статті 6.1 постанови 2016/679.

Обробка особистої інформації суворо обмежена вимогами функції екстреного виклику, що використовується з номером служби екстреної допомоги в ЄС.

Функція екстреного виклику здатна збирати й обробляти лише наведені нижче дані, пов'язані з автомобілем: номер шасі, тип

(легковий автомобіль чи легкий комерційний автомобіль), тип пального або джерело живлення, три останніх місцезнаходження та напрямок руху, кількість пасажирів і файл журналу з відмітками часу, в якому записуються технічні дані, пов'язані з роботою системи.

Одержувачами оброблених даних є центри обробки екстрених викликів, призначені відповідними державними органами влади на території, де вони розташовані, що забезпечує пріоритетне спрямування та обробку викликів на номер екстреної допомоги.

Місце зберігання даних

До даних, що зберігаються в пам'яті системи, не можна отримати доступ ззовні системи, доки не здійснено виклик. Система не відстежується та не контролюється безперервно у звичайному режимі роботи.

Дані у вбудованій пам'яті системи автоматично й безперервно стираються. Зберігаються лише три останніх місцезнаходження автомобіля, необхідні для належного функціонування системи.

Якщо функцію екстреного виклику технічної допомоги журнал буде збережено для не пізніше ніж 13 години.

Доступ до даних

Ви маєте право отримати доступ до даних і, якщо потрібно, надіслати запит на виправлення, видалення чи обмеження обробки будь-якої особистої інформації, не обробленої відповідно до положень Регламенту 2016/679 (GDPR). Треті особи, яким було передано дані, потрібно сповістити про будь-яке виправлення чи видалення даних або встановлене щодо них обмеження, які було застосовано відповідно до вищезазначеної директиви, крім випадків, коли це неможливо або вимагає непропорційних зусиль.

Ви також маєте право подати скаргу до відповідного органу із захисту даних.

Якщо ви хочете заявити про свої права зі згаданих вище, напишіть нам електронний лист на адресу privacyrights@mpsa.com.

Додаткову інформацію про наші контактні дані можна знайти в розділі "Політика конфіденційності та використання файлів cookie" на нашому веб-сайті.

Записуючі пристрої даних про події

Цей автомобіль оснащено електронними блоками керування. Блоки керування обробляють дані, які, наприклад, отримані датчиками автомобіля, або видані ними дані, або дані, якими датчики обмінюються між собою. Певні блоки керування потрібні для безпечної роботи автомобіля, інші – для допомоги під час їзди (системи допомоги водієві), а решта забезпечують комфорт під час руху або інформаційно-розважальні функції.

Нижче наведено загальні засади обробки даних у вашому автомобілі. Ви дізнаєтеся додаткову інформацію про те, які саме дані у вашому автомобілі вивантажуються, зберігаються та передаються третім особам і для якої мети, за ключовим словом "Захист даних", що тісно пов’язане з посиланнями на характеристику функцій, яких це стосується, у відповідній інструкції з експлуатації або загальних умовах продажу. Цю інформацію також можна знайти в Інтернеті.

Експлуатаційні дані в автомобілі

Блоки керування обробляють дані, необхідні для експлуатації автомобіля.

Серед таких даних:

- інформація про стан автомобіля (наприклад, швидкість руху, затримка руху, бічне прискорення, швидкість обертання коліс, стан індикатора "паски безпеки пристебнуто")
- навколишні умови (наприклад, температура, дані датчика дощу та датчика відстані)

Як правило, такі дані швидко стають неактуальними, зберігаються не довше, ніж триває робочий цикл автомобіля, і обробляються всередині системи самого автомобіля. Блоки керування зазвичай містять запам’ятовувальний пристрій для зберігання даних, зокрема ключ від автомобіля. Вони використовується для постійного або тимчасового зберігання інформації щодо стану автомобіля, навантаження на компоненти, норм технічного обслуговування, а також технічних заходів і неполадок.

Залежно від рівня технічного обладнання зберігаються такі дані:

- дані про робочий стан основних компонентів (наприклад, рівень заповнення бака, тиск у шинах, стан акумулятора)
- несправності та дефекти важливих компонентів системи (наприклад, ліхтарів і гальм)
- реагування системи в особливих ситуаціях руху (наприклад, спрацювання подушки безпеки, увімкнення системи курсової стійкості)
- інформація про випадки пошкодження автомобіля
- для електромобілів – рівень заряду акумулятора високої напруги, розрахований запас ходу

В окремих випадках (наприклад, у разі виявлення несправності автомобіля), може знадобитися зберегти дані, які можуть швидко змінюватися.

Під час надання вам послуг на СТО (обслуговування або ремонт) збережені в системі експлуатаційні дані можуть зчитуватися разом з ідентифікаційним номером автомобіля і за потреби використовуватися. Дані з автомобіля можуть зчитувати працівники мережевих закладів обслуговування (наприклад, СТО, виробники) або сторонніх організацій (наприклад, служби технічної допомоги). Те саме стосується ремонтних робіт, що виконуються за гарантією, а також заходів із контролю якості.

Читання даних, як правило, здійснюється через порт бортової системи діагностики (OBD), якою автомобіль має бути оснащено згідно із законом. Зчитані експлуатаційні дані описують технічний стан автомобіля або окремих компонентів і допомагають виявити несправності та перевірити відповідність гарантійним зобов'язанням, а також поліпшити якість роботи автомобіля. Ці дані, зокрема інформація про навантаження компонентів, технічні заходи, помилки водія та несправності, в разі необхідності передаються виробнику разом з ідентифікаційним номером автомобіля. Виробник також несе відповідальність за якість продукції. Експлуатаційні дані з автомобілів можуть також використовуватися виробником для відкликання продукції. Ці дані також можуть використовуватися для перевірки наданої клієнту гарантії та його претензій за гарантією.

Запам’ятовувальні пристрої автомобіля, де зберігаються дані про несправності, можна очистити на СТО під час проведення технічного обслуговування або ремонту чи на ваше прохання.

Функції забезпечення комфорту та інформаційно-розважальні функції

В системі автомобіля можна зберігати налаштування для забезпечення комфорту та налаштування, задані користувачем, а також будь-коли змінювати чи скидати їх.

Залежно від рівня відповідного обладнання це можуть бути такі налаштування:

- налаштування положення сидіння та керма
- налаштування шасі та кондиціонера
- користувацькі налаштування, наприклад освітлення в салоні

Для вибраних функцій в інформаційно-розважальну систему автомобіля можна вводити власні дані.

Залежно від рівня відповідного обладнання це можуть бути такі налаштування:

- мультимедійні дані для відтворення у вбудованій мультимедійній системі, зокрема музика, відео або фотографії

- дані адресної книги для використання з вбудованою системою гучного зв’язку або вбудованою навігаційною системою
- введені пункти призначення
- дані про використання інтернет-служб

Ці дані для функцій забезпечення комфорту та інформаційно-розважальних функцій можуть зберігатися у самому автомобілі або на підключеному до нього пристрої (наприклад, у смартфоні, USB-накопичувачі або програвачі MP3). Уведені вами дані можна видалити у будь-який час.

Ці дані можуть бути передані за межі автомобіля тільки за вашим запитом, зокрема під час використанні онлайн-послуг відповідно до обраних вами налаштувань.

Підключення смартфона, наприклад, Android Auto або Apple CarPlay

Якщо ваш автомобіль має відповідне обладнання, ви можете підключити до нього свій смартфон або інший мобільний пристрій і керувати ним за допомогою органів управління, вбудованих в автомобіль. У такому разі зображення і звук зі смартфона можна виводити через мультимедійну систему. Одночасно певна інформація передається на смартфон. Залежно від способу підключення це можуть бути дані про місцезнаходження, денний/нічний режим та інша загальна інформація про автомобіль. Додаткову інформацію наведено в інструкції з експлуатації автомобіля або в інструкції інформаційно-розважальної системи.

Після підключення можна використовувати у смартфоні вибрані програми, такі як навігація або відтворення музики. Подальше об'єднання смартфона і автомобіля неможливе, зокрема неможливий активний доступ до даних про автомобіль. Спосіб подальшої обробки даних визначається постачальником використовуваної програми. Можливість встановлення налаштувань та їх перелік залежить від використовуваної програми та операційної системи смартфона.

Онлайн-послуги

У автомобілях, підключених до радіомережі, можна здійснювати обмін даними між автомобілем та іншими системами. Підключитися до радіомережі можна за допомогою передавача в автомобілі або вашого мобільного пристрою (наприклад, смартфона). Завдяки підключенню до радіомережі можна використовувати онлайнові функції. Це онлайн-послуги та програми, які надаються виробником або іншими постачальниками.

Власні послуги

Інформацію про використанні онлайн-послуг, що надаються виробником, див в описах відповідних функцій у таких джерелах, як посібник з експлуатації автомобіля або веб-сайт виробника. Там також міститься інформація про захист використовуваних даних. Для надання онлайн-послуг можуть використовуватися особисті дані. Обмін такими даними здійснюється через безпечне підключення, наприклад, з використанням IT-системи виробника, призначених для цієї мети. Збирання, обробка та використання персональних даних для підготовки послуг здійснюються виключно на підставі законного дозволу, наприклад, у разі використання передбаченої законодавством системи екстреного зв'язку, або на підставі контракту чи вашої згоди.

Послуги та функції (які часом можуть бути платними) можна вмикати й вимикати сервіси і, а в деяких випадках можна також підключати й відключати автомобіль від радіомережі. Це не стосується таких обов'язкових функцій і послуг, як система екстреного зв'язку.

Бортовий лічильник витрати пального (OBFCM)

Ця функція надаватиметься протягом усього терміну експлуатації автомобіля.

Відповідно до Статті 9 Виконавчого розпорядження (ЄС) 2021/392 ("OBFCM"), цей регулятивний сервіс дає змогу Європейському агентству з охорони довкілля (EEA) збирати дані про експлуатацію автомобіля (як-от номер VIN, загальний пробіг, загальна кількість витраченого пального, загальна кількість електроенергії з мережі, витраченої на заряджання акумуляторної батареї, якщо це можливо).

EEA використовує ці дані в режимі реального часу для відстеження витрати пального та заряду акумуляторної батареї, а також рівня викидів CO_2 новими автомобілями в знеособленій та узагальненій формі.

Можна відмовитися збирати й передавати дані про автомобіль для регулятивного сервісу OBFCM. Для цього можна звернутися у фірмовий сервісний центр (контактні дані наведено на сайті відповідного виробника).

Послуги, що надаються сторонніми постачальниками

Надання онлайн-послуг сторонніми постачальників (третіми особами) здійснюється на підставі законів про відповідальність і захист даних та згідно з правилами використання, встановленими певним постачальником. Виробник часто не має жодного впливу на вміст, який передається у таких випадках.

Тому слід звертати увагу на характер, обсяг і мету збору та використання персональних даних, що здійснюється під час отримання послуг, що надаються певним стороннім постачальником.

Дії у випадку ДТП

Цей автомобіль обладнано реєстратором даних про події. Ця система збирає та записує певні дані про автомобіль протягом короткого періоду часу (кілька секунд) до, під час та після такої події, як ДТП чи зіткнення. Для кращого розуміння обставин, за яких сталася подія, система записує, як працюють різні системи автомобіля під час події, зокрема:

- будь-яке використання утримувальних систем (подушка безпеки, пасок безпеки тощо)
- стан усіх пасків безпеки (пристебнуті/непристебнуті)
- контакт ніг водія з педалями або сила натиснення на педалі
- швидкість автомобіля
- стан деяких систем допомоги в керуванні автомобілем і систем допомоги водію.

Не записується наведене нижче:

- дані про рух за звичайних умов, тобто дані, що прямо не пов'язані з подією
- особисті дані про водія та пасажирів
- географічні координати автомобіля на момент події.

Для читання даних, записаних реєстратором даних про події, потрібні:

- доступ до салону автомобіля чи до реєстратора даних про події
- спеціальне обладнання, яке можна придбати у його виробника, компанії Bosch.

Окрім виробника автомобіля, для аналізу події доступ до цих даних можуть отримати й інші особи, зокрема правоохоронні органи.

Радіочастотна ідентифікація (RFID)

Технологія RFID використовується в деяких автомобілях для таких функцій, як моніторинг тиску повітря в шинах та імобілайзер. Вона також використовується спільно з такими пристроями, як пульти дистанційного керування та електронні ключі для замкнення та відімкнення дверцят і пуску двигуна. Технологія RFID в автомобілях Opel не використовує і не записує особисту інформацію й не зв’язана з жодною іншою системою Opel, що містить особисту інформацію.

Покажчик

А

Аварійні ліхтарі..... 107
Автоматична трансмісія 196
Автоматичне блокування 15
Автоматичне регулювання освітлення 131
Автоматичне сповіщення про ДТП..... 127
Автоматичний режим роботи електричного стоянкового гальма вимкнено..... 113
Автомобіль готовий..... 116
Автомобільний акумулятор 284
Автостоп..... 116, 183
Адаптивний круїз-контроль 216
Аксесуари та модифікації автомобілів 274
Активне екстрене гальмування..... 117, 223
Акумуляторна батарея високої напруги..... 287
Антиблокувальна система гальм 203
Анти-блокувальна система гальм (ABS) 113
Аудіо..... 147
Аудіосистема..... 157
Аудіосистема (інформаційно-розважальна система)..... 126

Б

багажне відділення..... 136
Багажне відділення 20, 76
Багажник..... 20
Багажник на даху 86
Бардачок 73
Безпека автомобіля..... 24
Ближнє світло..... 117
Блок електропривода..... 193
Бокові ліхтарі..... 130
Бокові покажчики повороту 296
Бортовий комп'ютер 125
Буксирний пристрій..... 267
Буксирувальне обладнання 269
Буксирування..... 267, 319
Буксирування автомобіля 319
Буксирування іншого автомобіля 320
Буксирування причепа 268

В

Ведення за маршрутом..... 149
Верхній багажник..... 86
Вигляд приладової панелі 91
Виконання робіт 278
Використання цього посібника 3
Вимикач світла 130
Випукла форма 27
Випуск води й бруду з системи дизельного пального 288

Висока температура акумуляторної батареї високої напруги..... 116
Витік водню..... 112
Витрати пального - викиди CO_2 267
Вихід з автомобіля..... 186
Вихлоп двигуна 188
Відділення для зберігання..... 73
Відділення для зберігання в передній частині салону..... 74
Відділення для зберігання під сидіннями 75
Вікна..... 30
Вікна з електропідйомниками.... 30
вікно дверей багажного відділення..... 32
Віражні фари..... 133
Властивості 332
Внутрішнє освітлення 299
Внутрішні дзеркала..... 29
Водень..... 261
Вступ 3

Г

Габаритні розміри автомобіля 332
Галогенові фари 290
Гальма 202, 284
Гальмівна рідина 284
Гальмівна система 112
Гальмування з рекуперацією енергії..... 207
Глибина малюнка протектора . 305
Годинник..... 97

Д

Дальнє світло 117, 131
Дані про двигун 331
Дані стосовно автомобіля 3
Датчик дощу..... 117
Датчики..... 101
Датчик рівня пального 102
Датчик температури охолоджуючої рідини двигуна 105
Дах..... 34
Дверцята..... 17, 20
Дверцята відчинені 118
Дезактивація подушок безпеки 56, 110
Декларація про відповідність... 335
Дефлектори..... 173
Дзеркала з підігрівом 28
Дисплей заднього виду..... 29, 121
Дисплей обслуговування 106
Догляд за зовнішнім виглядом. 321
Догляд за зовнішніми частинами 321
Догляд за салоном 324
Додатковий стоп-сигнал, встановлений всередині вгорі 297
Домкрат автомобіля..... 299
Допоміжна система визначення дорожніх знаків.. 118
Допоміжна система при старті з місця під гору 206
Допоміжні системи водія..... 210
Допомога у розпізнаванні дорожніх знаків..... 241

Е

Екстрений виклик..... 127
Електрична система..... 299
Електричне стоянкове гальмо. 112
Електронна система клімат-контролю..... 167
Електронна система курсової стійкості та протибуксовочна гальмівна система..... 114
Електронна система курсової стійкості та протибуксувальна система... 207
Елементи керування..... 140, 152

З

З’єднання Bluetooth..... 151, 159
Завантаження..... 38
Загальна інформація..... 251, 267

Заднє вікно з підігрівом 33
Задні вікна 32
Задні дверцята..... 17
Задні ліхтарі 294
Задні протитуманні фари 117, 294
Задні сидіння 43
Задня протитуманна фара..... 135
Заміна коліс 311
Заміна лампи 290
Заміна розміру шин та коліс 306
Заміна щітки склоочисника 289
Замки для захисту від доступу дітей 16
замок для захисту від доступу дітей..... 32
Запасне колесо 312
Запис даних автомобіля та конфіденційність..... 338
Запис даних екстрених дзвінків і конфіденційність.... 337
Записуючі пристрої даних про події..... 338
Запобіжники 299
Запотівання кришок фар 135
Запуск від зовнішнього джерела 317
Запуск двигуна 181
Запуск та експлуатація..... 178
Зареєстровані торговельні марки..... 337
Заряджання..... 257
Зарядний кабель..... 253
Засоби керування на кермі 93, 140, 152
Зберігання..... 73
Зберігання автомобіля..... 275
Звичайний режим роботи кондиціонера 175
Звуковий сигнал 94
Зимові шини 302
Зменшена потужність двигуна. 116
Зовнішнє освітлення..... 130
Зовнішнє світло 117
Зовнішні дзеркала..... 27
Зовнішні пристрої..... 149
Зовнішня температура 97
Зсувні бокові двері..... 17
Зсувні двері 17
Зсувні двері з електроприводом 17
Зупинити двигун..... 111

І

Ідентифікаційний номер автомобіля 329
Імобілайзер 27
Індикатори..... 107
Індикатор несправності 111
Індукційне заряджання..... 99
Інструменти 299
Інструменти автомобіля..... 299
Інформаційний дисплей. . 120, 140, 152
Інформація про завантаження .. 87
Інформація про обслуговування 326

К

Камера заднього виду 236
Камера зі сторони пасажира.... 235
Капот 279
Каталізатор 188
Кермо з підігрівом 94
Керування автомобілем 177
Керування кермом..... 178
Килимки..... 324
Ключі 6
Ключі, замки..... 6
Кнопка живлення..... 179
Колеса та шини 302
Колісні ковпаки 306
Комплект для ремонту шин 307
Контрольні індикатори..... 107
Кришка багажного відділення ... 76
Круїз-контроль 211

Л

Ланцюги для шин 307
ліхтарик..... 136
Ліхтарі аварійної сигналізації .. 134
Ліхтарі в сонцезахисних козирках 137

Ліхтарі заднього ходу 135
Лічильник загального пробігу . 101
Лічильник щоденного пробігу . 101
Лобове скло..... 30
Лобове скло з підігрівом..... 33

М

Маркувальна табличка 329
Масаж..... 42
Мастило, моторне..... 327
Механічна трансмісія 199
механічний замок для захисту від доступу дітей..... 32
Мигання фар 132
Місця встановлення системи безпеки для дітей 62
Мобільна технічна допомога.... 128
Моторне мастило..... 327
Моторні мастила 280
Мультимедіа..... 126

Н

Навантаження на дах..... 87
Навігаційна система..... 126
Навігація..... 149
Навісні двері..... 20
Навішування причепа..... 267
Налаштування аудіо..... 147
Налаштування звуку..... 147
Наліпка подушки безпеки..... 51
Напрямок потоку енергії..... 120
Небезпека, попередження та обережно 5
Несправність електричного стоянкового гальма..... 113
Несправність системи паливних елементів..... 112
Несправність у системі попередження пішоходів про наближення автомобіля. 117
Низький рівень пального 116

О

Об’єднування телефону в пару з системою..... 151
Оббивка..... 324
Обкатка нового автомобіля 178
Обмежувач швидкості..... 214
Обслуговування 175, 326
Органи управління..... 93
освітлення багажного відділення..... 136
Освітлення виходу 138
Освітлення для позначення місцезнаходження автомобіля..... 138
Освітлення номерного знака ... 298
Освітлення передньої консолі 138
Освітлення під час входу 138
Освітлення при денному світлі 133
Освітлення салону..... 136
Отвори для кріплення 77
Отримання автомобіля після відпрацювання ресурсу 277
Охолоджувальна рідина системи паливних елементів 281
Охолоджувальна рідина та антифриз..... 327
Охолоджуюча рідина двигуна . 282

П

Пальне для дизельних двигунів 262
Панорамний дах..... 34
Паркування 186
Паски безпеки 47
Пасок безпеки з кріпленням в трьох точках 48
Перевірка системи..... 111
Перевірки автомобіля..... 278
Передні вказівники повороту . . 293
Передні протитуманні фари 117, 134, 292
Передні сидіння..... 36
Перемикання передач..... 113
Персоналізація автомобіля 126
Підголівники 35
Підігрів сидінь..... 42
Підключення телефону..... 151
Підключено зарядний кабель... 116
Підлокітник..... 41

Підсилювач гальм 206
Підстаканники 73
Повідомлення автомобіля 124
Повідомлення бокової мертвої зони видимості..... 117, 233
Повідомлення про ситуацію на дорогах..... 157
Повітрозабірник 174
Повітряний фільтр..... 188
Подушка безпеки та натягувачі пасків безпеки 110
Позначення двигуна..... 330
Позначення шин 303
Покажчик витрати заряду системами забезпечення комфорту..... 105
Покажчик заряду акумуляторної батареї високої напруги..... 104
Покажчики повороту 109, 134
Покажчик режимів заряджання-розряджання..... 104
Покажчик рівня водню..... 103
Положення перемикача системи запалення 178
Положення сидіння 36
Поломка..... 319
Помічник дальнього світла..... 117
Попередження про безпеку пішоходів..... 94
Попереджувальні звукові сигнали 124
Попереднє кондиціонування.... 171
Попередній прогрів 114
Поповнення рівня пального 263
Поради щодо керування автомобілем..... 177
Порт USB..... 98
Потокове відтворення звуку через Bluetooth..... 157
Прилад для контролю рівня мастила в двигуні..... 106
Припинення подачі пального під час перевищення швидкості 183
пристрої USB..... 157
Проведіть обслуговування автомобіля найближчим часом 111
Програмоване заряджання..... 260
Прокол..... 312
Прослуховування джерел відтворення звуку..... 147
Профілі користувачів..... 140

Р

Радіо..... 147, 152
Радіопульт дистанційного керування 7
Радіочастотна ідентифікація (RFID)..... 343
Регульовані повітропроводи ... 173
Регулювання діапазону освітлення фарами 133
Регулювання за допомогою електропривода 27
Регулювання керма 93
Регулювання освітлення панелі приладів 136
Регулювання сидіння з електроприводом 40
Регулювання сидінь вручну..... 37
Режим автомийки..... 193, 196
Режими їзди..... 200
Рекомендовані рідини та мастила 327
Рідина в бачку омивача 284
Рідина для нейтралізації вихлопних газів дизельного двигуна..... 189
Рідина для системи гальм і зчеплення..... 327
Робота фар під час їзди закордоном 133
Розетки 98
Розкладний піддон 82
Розпізнавання голосу..... 150

Розпізнавання знаків обмеження швидкості... 211, 214, 216
Розпізнавання мовлення..... 150
Роликові штори 34
Ручне гальмо..... 203

С

Сажовий фільтр..... 115, 188
Світильники для читання 137
Світлодіодні фари..... 117, 292
Селективне каталітичне відновлення..... 189
Селектор..... 196
Символи 5
Система автоматичного зменшення засліплювальної дії світла 29
Система бокових подушок безпеки 55
Система виявлення спущеного колеса..... 115
Система допомоги під час паркування 114, 229
Система допомоги під час руху з причепом 272
Система електронного ключа..... 9
Система запобігання викраденню автомобіля 24
Система зарядки 111
Система захисту від розряджання акумуляторної батареї 139
Система зменшення засліплювальної дії світла вручну 29
Система зупинки-запуску..... 183
Система керування дальнім світлом..... 131
Система кондиціонера 164
Система контролю за спуском. 208
Система контролю падіння тиску в шинах 304
Система навігації..... 140
Система нагадування про непристебнутий пасок безпеки 110
Система надувних шторок безпеки 56
Система обігріву та вентиляції 162
Система панорамного огляду.. 238
Система підтримання пильності водія..... 118, 249
Система подушок безпеки 51
Система попередження про виїзд за межі смуги руху..... 244
Система промивки й очищення заднього скла 97
Система промивки й очищення лобового скла 94
Система сповіщення про дорожні умови (RDS)..... 157
Система управління вантажем . 77
Система утримання смуги руху..... 114, 246
Система фронтальних подушок безпеки 54
Системи безпеки для дітей..... 58
Системи виявлення предметів 229
Системи клімат-контролю..... 162
Системи регулювання плавності ходу..... 207
Сітка безпеки 80
Складані дзеркала 28
Складання переднього сидіння. 38
Складання сидінь 38
Скляна панель 34
Смартфон
Трансляція екрана телефона 149
Сонцезахисні козирки 34
Спідометр 101
Стан заряджання..... 261
Стаціонарні дефлектори 174
Столик..... 83
Стоянкове гальмо..... 112, 203

Т

Тахометр 102
Телефон..... 151, 159

Температура
охолоджувальної рідини
двигуна 114
Типи заряджання..... 252
Типи силових установок..... 4
Тиск мастила в двигуні 115
Тиск у шинах 303, 334
Трансляція екрана телефона... 149

У
Ультразвукова система
допомоги під час паркування 229

Ф
Фари..... 130
Функція розпізнавання
мовлення..... 159

Х
Характеристики водіння та
поради щодо буксирування . 267
Характерні особливості
освітлення..... 138

Ц
Центральний замок 10
Центр інформації для водіїв.... 119

A
AdBlue..... 115, 189

B
BlueInjection..... 189

D
DEF..... 189

O
Opel Connect..... 128

R
REACH..... 337

S
SOS..... 127

www.opel.com

Copyright by Opel Automobile GmbH, Rüsselsheim, Germany.

Інформація, що міститься у даному посібнику, дійсна станом на зазначену нижче дату. Компанія "Opel Automobile GmbH" залишає за собою право вносити зміни в технічні характеристики, функції та конструкцію транспортних засобів у порівнянні з даними, наведеними у цьому посібникові, а також і безпосередньо у сам посібник.

Видання: Червень 2024, Opel Automobile GmbH, Rüsselsheim.

Надруковано на папері, який був відбілений без використання хлору.

OVIVACO2406uk